施工位置図

S=1:10000

土取場

S=1:50000

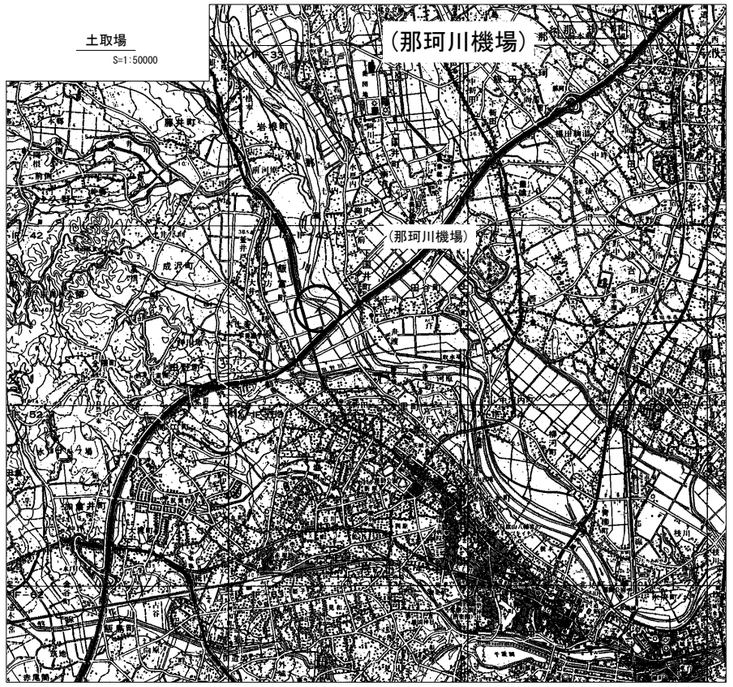

1:50,000

0　5000　10,000m

官貸品置場

S=1:50000

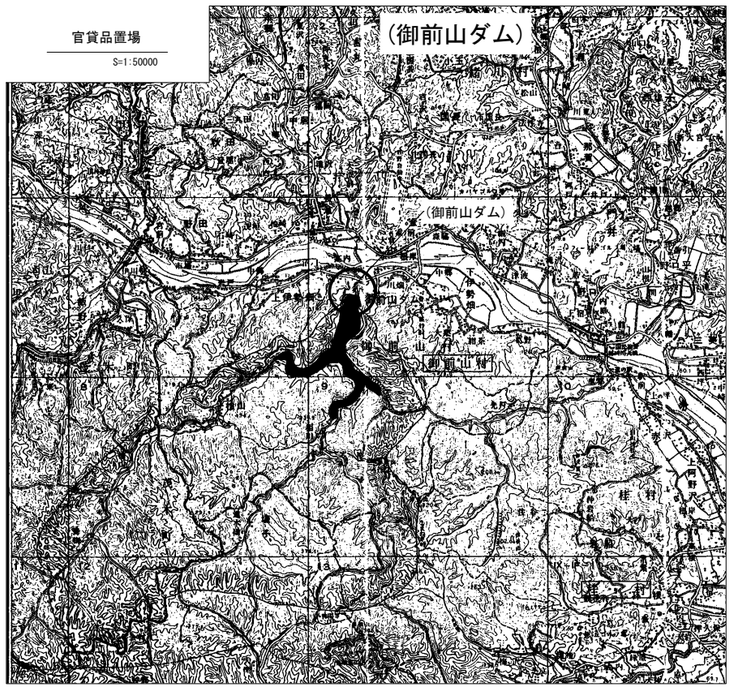

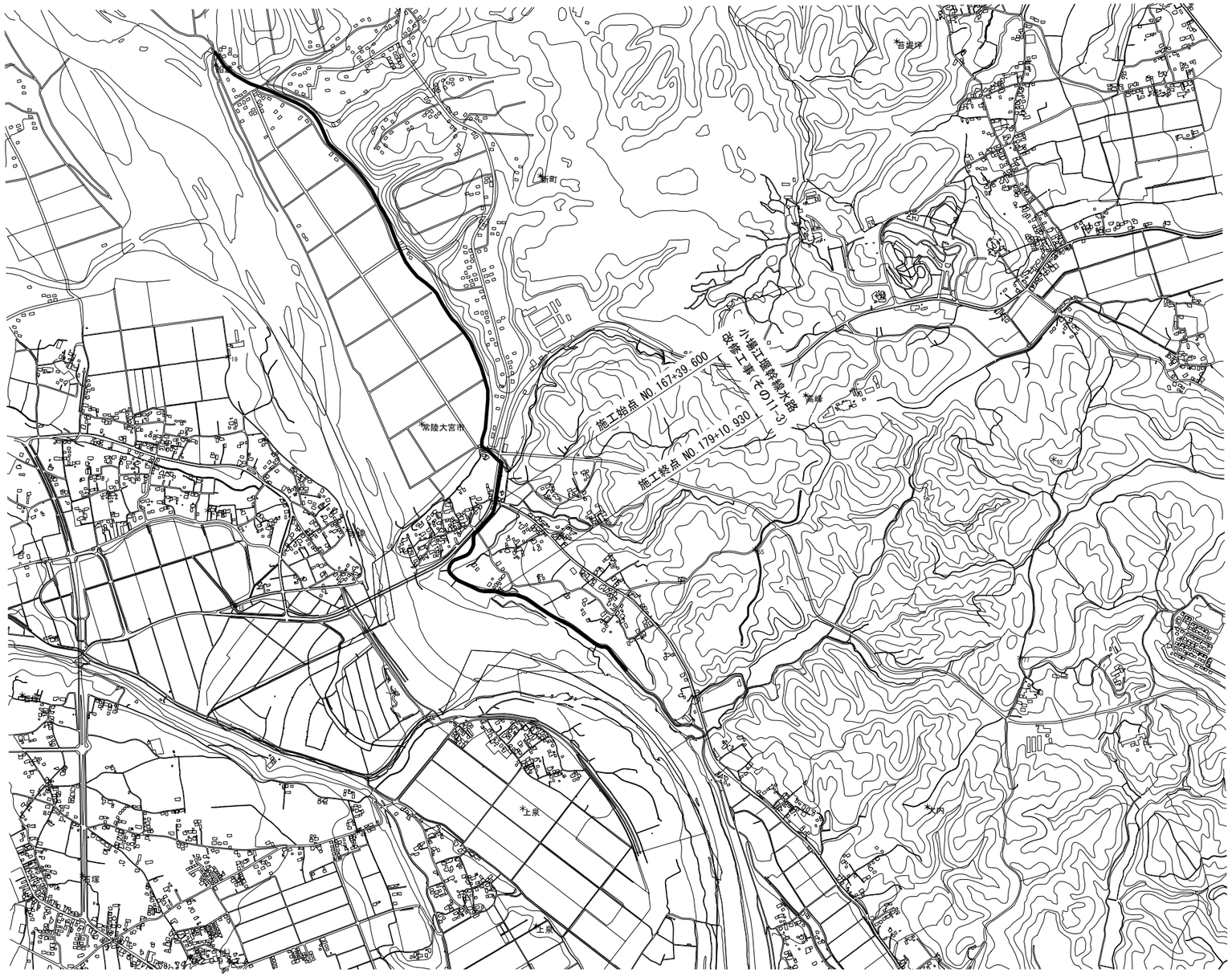

電子地形図25000（国土地理院）を加工して作成

工事名	令和7年度 那珂川沿岸農業水利事業（二期） 小場江堰幹線水路改修工事(その11-3)		
図面名	施工位置図		
作成年月日			
縮尺	S=1:10000	図面番号	1
会社名			
事業所名	関東農政局　那珂川沿岸農業水利事業所		

平面縦断図（1/3）

平面図
S=1:500

現況：施設区分

補強計画	断面タイプ・嵩上げ高
	区間延長

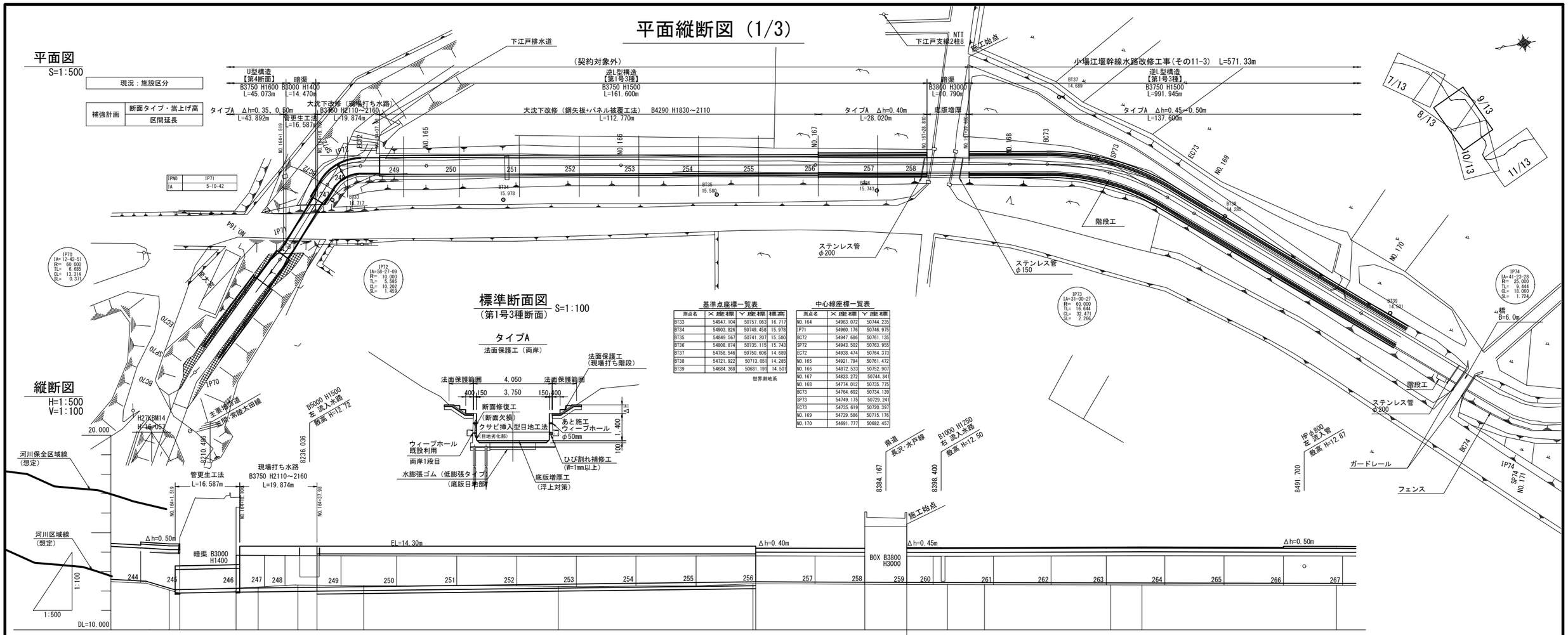

縦断図
H=1:500
V=1:100

標準断面図
（第1号3種断面） S=1:100

タイプA
法面保護工（両岸）

基準点座標一覧表

測点名	X座標	Y座標	標高
BT33	54947.104	50757.063	16.717
BT34	54903.826	50749.458	15.978
BT35	54849.567	50741.207	15.580
BT36	54808.874	50735.115	15.743
BT37	54758.546	50750.606	14.689
BT38	54721.922	50713.051	14.285
BT39	54684.368	50681.191	14.501

世界測地系

中心線座標一覧表

測点名	X座標	Y座標
NO.164	54963.072	50744.235
IP71	54960.176	50746.975
BC72	54947.686	50761.135
SP72	54943.502	50763.955
EC72	54938.474	50764.373
NO.165	54921.794	50761.472
NO.166	54872.533	50752.907
NO.167	54823.272	50744.341
NO.168	54774.012	50735.775
BC73	54764.602	50734.139
SP73	54749.175	50729.241
EC73	54735.619	50720.397
NO.169	54729.586	50715.176
NO.170	54691.777	50682.457

凡例	
――――	右天端
――――	左天端

1. 平面図の地形は小場江堰幹線竣工図に基づく。
2. 水路の平面線形・縦断線形はH27年の路線測量図に基づく。

工事名	令和7年度 那珂川沿岸農業水利事業（二期） 小場江堰幹線水路改修工事(その11-3)			
図面名	平面縦断図（1/3）			
作成年月日				
縮尺	H=1:500 V=1:100	図面番号	2 ― 1/3	
会社名				
事業所名	関東農政局 那珂川沿岸農業水利事業所			

平面縦断図（2/3）

平面図
S=1:500

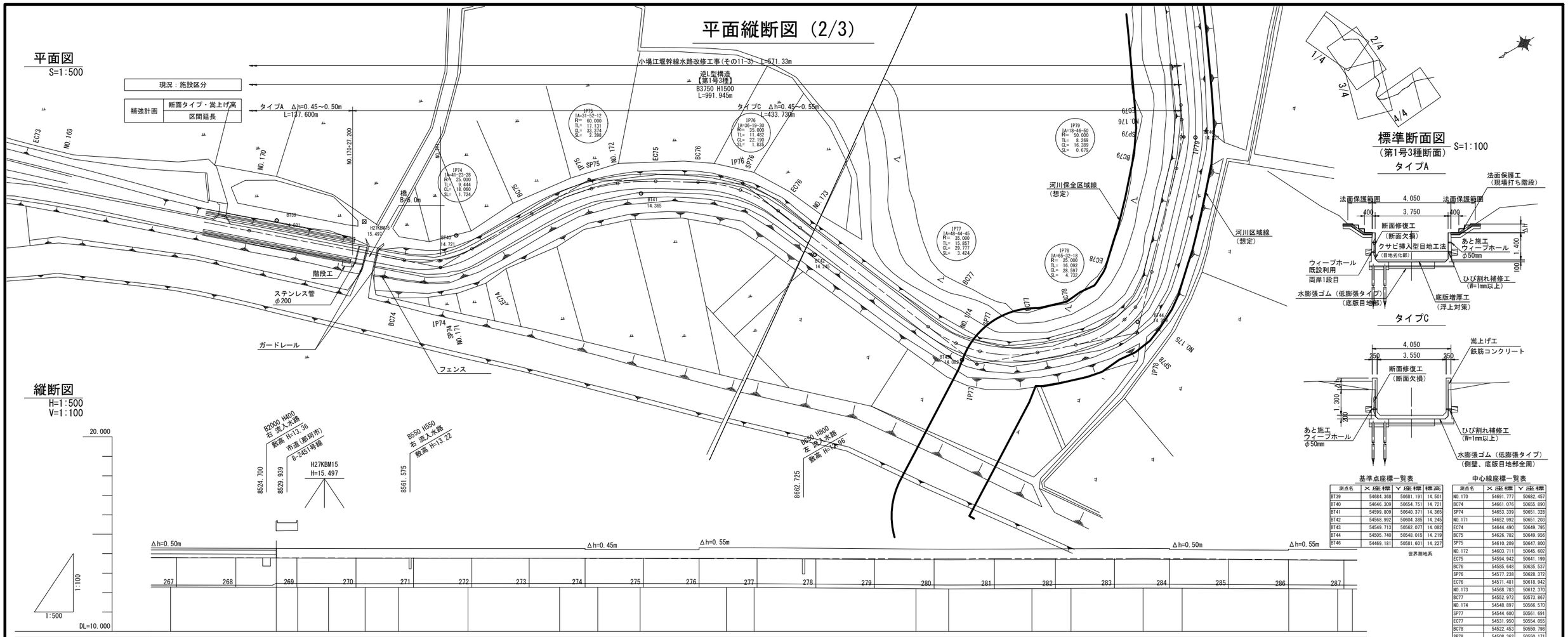

縦断図
H=1:500
V=1:100

標準断面図
（第1号3種断面） S=1:100

タイプA

タイプC

基準点座標一覧表

測点名	X座標	Y座標	標高
BT39	54684.368	50681.191	14.501
BT40	54646.309	50654.751	14.721
BT41	54599.809	50640.371	14.365
BT42	54568.992	50604.385	14.245
BT43	54549.713	50562.077	14.082
BT44	54505.740	50548.015	14.219
BT46	54469.181	50581.601	14.227

世界測地系

中心線座標一覧表

測点名	X座標	Y座標
NO.170	54691.777	50682.457
BC74	54661.076	50655.890
SP74	54653.339	50651.328
NO.171	54652.992	50651.203
EC74	54644.490	50649.795
BC75	54626.702	50649.956
SP75	54610.209	50647.800
NO.172	54603.711	50645.602
EC75	54594.942	50641.199
BC76	54585.648	50635.537
SP76	54577.238	50628.372
EC76	54571.481	50618.942
NO.173	54568.783	50612.370
BC77	54552.972	50573.867
NO.174	54548.897	50566.570
SP77	54544.600	50561.691
EC77	54531.950	50554.055
BC78	54522.453	50550.798
SP78	54508.362	50550.171
NO.175	54504.331	50551.538
EC78	54496.176	50557.271
BC79	54477.369	50577.164
SP79	54472.252	50583.553
NO.176	54469.958	50587.299
EC79	54468.245	50590.691

| | | |

平面縦断図（3/3）

平面図
S=1:500

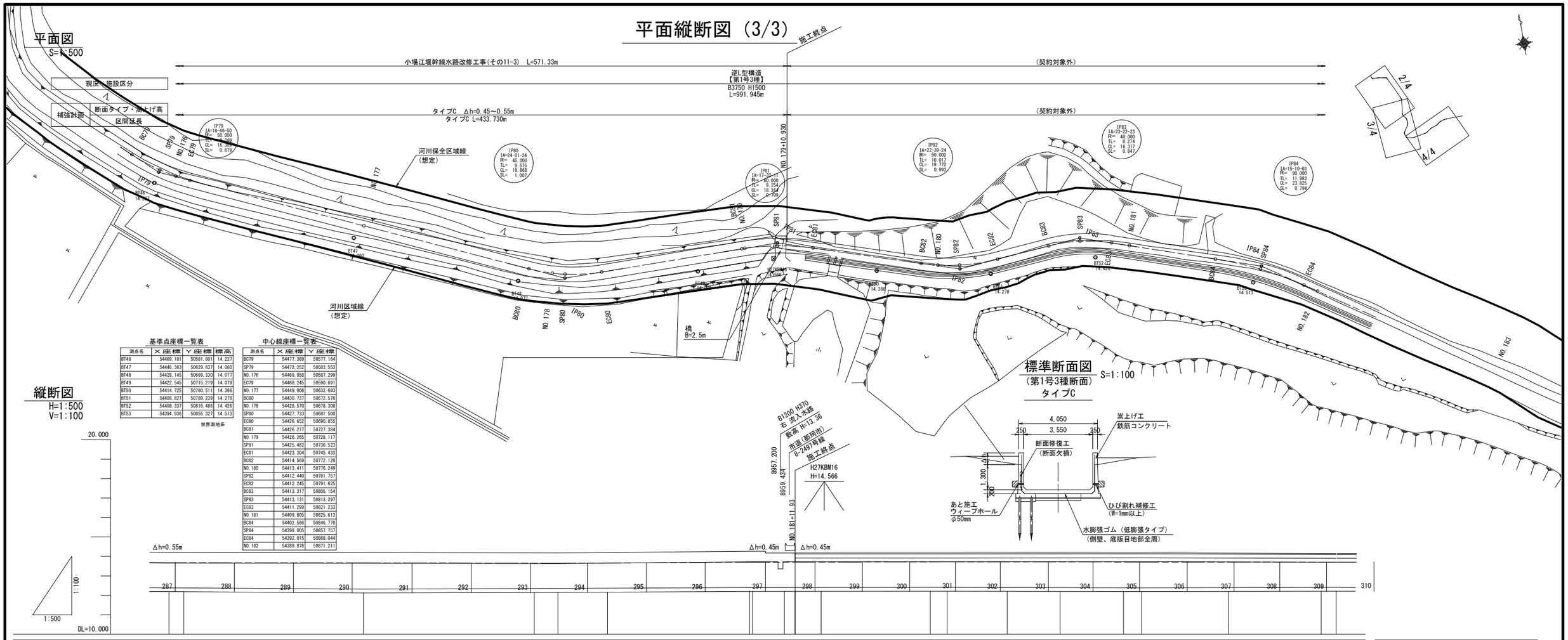

基準点座標一覧表

測点名	X 座標	Y 座標	標高
BT46	54469.181	50581.601	14.227
BT47	54446.363	50629.637	14.060
BT48	54428.145	50669.330	14.077
BT49	54422.545	50715.219	14.079
BT50	54414.725	50760.511	14.366
BT51	54408.827	50789.239	14.278
BT52	54408.337	50816.486	14.426
BT53	54394.936	50855.327	14.513

世界測地系

中心線座標一覧表

測点名	X 座標	Y 座標
BC79	54477.369	50577.164
SP79	54472.252	50583.553
NO.176	54469.958	50587.299
EC79	54468.245	50590.691
NO.177	54449.006	50632.693
BC80	54430.737	50672.576
NO.178	54428.570	50678.308
SP80	54427.733	50681.500
EC80	54426.652	50690.855
BC81	54426.277	50727.384
NO.179	54426.265	50728.117
SP81	54425.482	50736.523
EC81	54423.304	50745.433
BC82	54414.569	50772.120
NO.180	54413.411	50776.249
SP82	54412.440	50781.757
EC82	54412.245	50791.625
BC83	54413.317	50805.154
SP83	54413.131	50813.297
EC83	54411.299	50821.233
NO.181	54409.805	50825.613
BC84	54402.586	50846.770
SP84	54398.005	50857.757
EC84	54392.015	50868.044
NO.182	54389.878	50871.211

縦断図
H=1:500
V=1:100

標準断面図
(第1号3種断面)
タイプC
S=1:100

計画	工区	小場江堰幹線水路改修工事(その11-3) L=571.33m / (契約対象外)
計画	工種延長	タイプC L=433.730m / (契約対象外)
計画	水路断面	B3550 H1800～1900 / B3650 H1700～1750
計画	水路底高	12.39 12.39 12.32 12.35 12.35 12.36 12.40 12.40 12.40 12.40 12.41 12.41 12.40 12.40 12.39 12.39 12.40 12.41 12.41
現況	水路断面	逆L型構造 【第1号3種】 B3750 H1500 L=991.945m
現況	水路底高	12.19 12.19 12.12 12.15 12.15 12.16 12.20 12.20 12.20 12.20 12.21 12.21 12.20 12.20 12.19 12.19 12.20 12.21 12.21
現況	左天端高	13.68 13.68 13.67 13.65 13.65 13.66 13.70 13.70 13.70 13.70 13.71 13.72 13.72 13.72 13.71 13.71 13.71 13.71 13.71
現況	右天端高	13.66 13.76 13.65 13.76 13.63 13.76 13.76 13.72 13.72 13.72 13.76 13.76 13.72 13.76 13.76 13.76 13.73 13.76 13.76 13.70
追加距離		8800.000 8803.801 8850.000 8893.868 8900.000 8912.736 8949.267 8950.000 8958.177 8960.930 8967.631 8995.711 9000.000 9015.483 9029.054 9045.371 9050.000 9072.354 9096.179 9100.000
単距離		50.000 3.801 46.199 43.868 6.132 12.736 36.531 0.733 8.177 2.753 6.701 28.080 4.289 15.483 13.571 16.317 4.629 22.354 23.825 3.821
測点		NO.176 EC.79 NO.177 BC.80 NO.178 EC.80 BC.81 NO.179 NO.179+8.177 NO.179+10.930 EC.81 BC.82 NO.180 EC.82 BC.83 EC.83 NO.181 BC.84 EC.84 NO.182
曲率図		IP79 IA=18-46-50 R1= -50.000 TL= 8.269 CL= 16.389 SL= 0.679 / L= 90.067 / IP80 IA=24-01-24 R1= -45.000 TL= 9.575 CL= 18.868 SL= 1.007 / L= 36.531 / IP81 IA=17-32-11 R1= 60.000 TL= 9.254 CL= 18.364 SL= 0.709 / L= 28.080 / IP82 IA=22-39-24 R1= -50.000 TL= 10.017 CL= 19.772 SL= 0.993 / L= 13.572 / IP83 IA=23-22-23 R1= 40.000 TL= 8.274 CL= 16.317 SL= 0.847 / L= 26.983 / IP84 IA=15-10-03 R1= 90.000 TL= 11.983 CL= 23.825 SL= 0.794 / L= 123.874

凡例

————	右天端
—— – – ——	左天端

1. 平面図の地形は小場江堰幹線埋工図に基づく。
2. 水路の平面線形・縦断線形はH27年の路線測量図に基づく。

工事名	令和7年度 那珂川沿岸農業水利事業（二期） 小場江堰幹線水路改修工事(その11-3)		
図面名	平面縦断図（3/3）		
作成年月日			
縮尺	H=1:500 V=1:100	図面番号	2 — 3/3
会社名			
事業所名	関東農政局 那珂川沿岸農業水利事業所		

横断図

NO.171

GH=12.33
FH=12.53

逆L型構造
タイプC

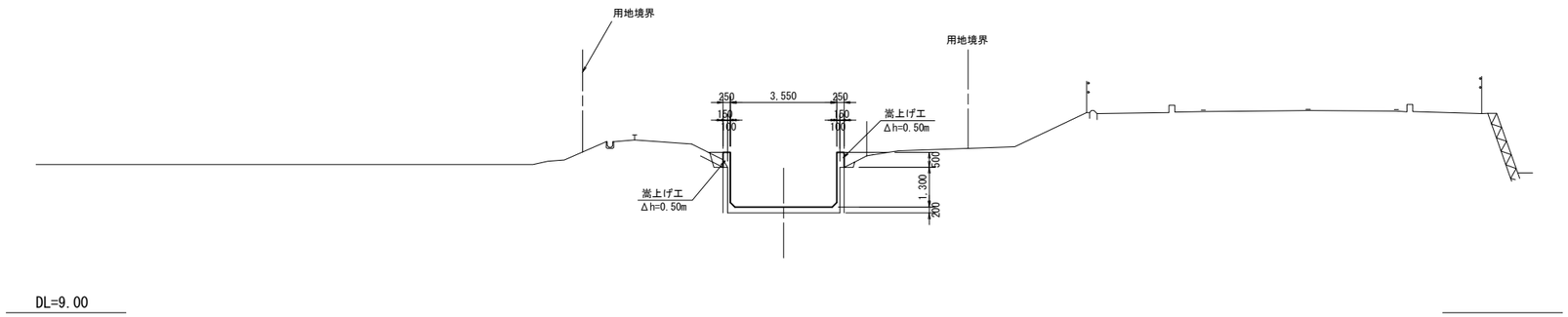

NO.177

GH=12.31
FH=12.51

逆L型構造
タイプC

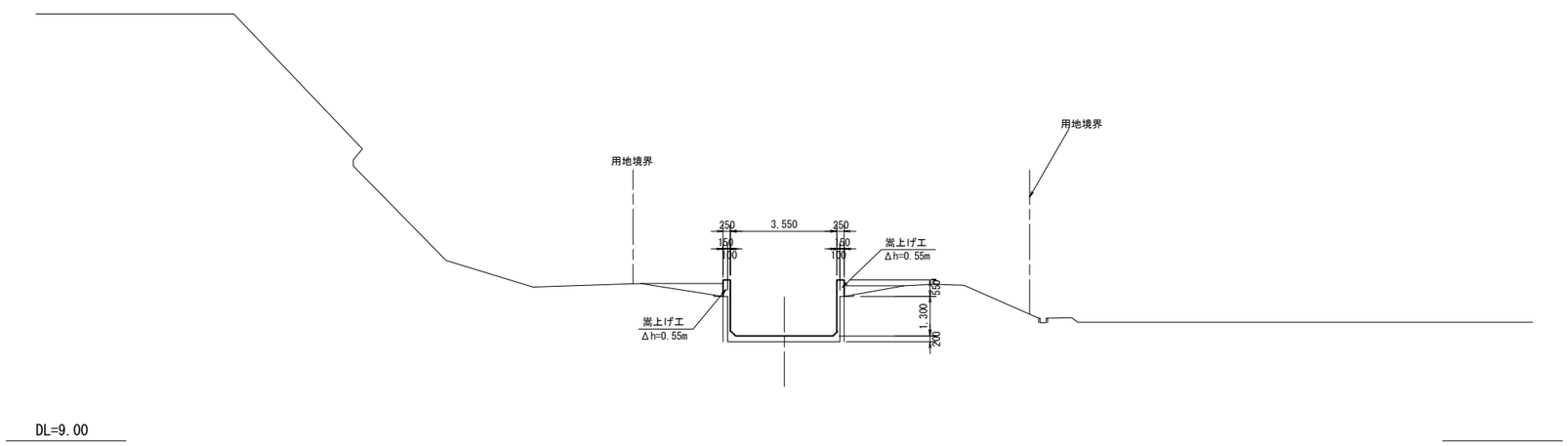

工事名	令和7年度 那珂川沿岸農業水利事業（二期） 小場江堰幹線水路改修工事(その11-3)		
図面名	横断図		
作成年月日			
縮尺	1:100	図面番号	3
会社名			
事業所名	関東農政局　那珂川沿岸農業水利事業所		

標準断面図（1/3）

S=1:50

タイプA
（法面保護工・底版増厚工）

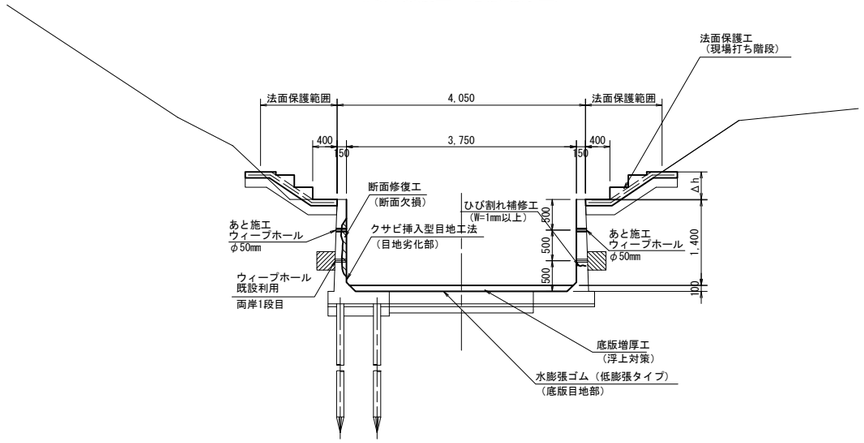

タイプC
（嵩上げ工）

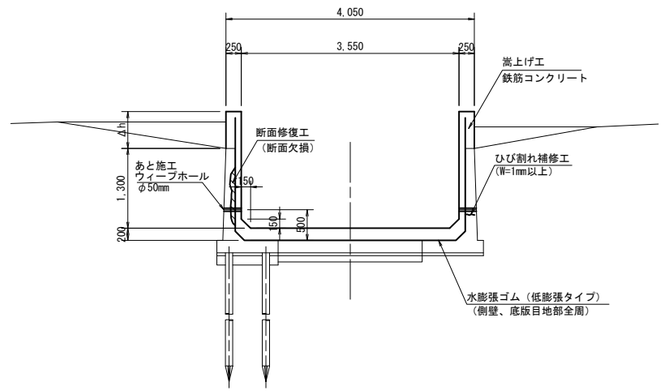

工 事 名	令和7年度 那珂川沿岸農業水利事業（二期） 小場江堰幹線水路改修工事(その11-3)		
図 面 名	標準断面図（1/3）		
作成年月日			
縮 尺	図示	図面番号	4 ― 1/3
会 社 名			
事業所名	関東農政局　那珂川沿岸農業水利事業所		

標準断面図（2/3）

ひび割れ補修工・断面修復工

ひび割れ補修工

S=1:1

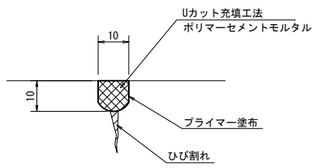

断面修復工

S=1:5

防錆処理工がない場合

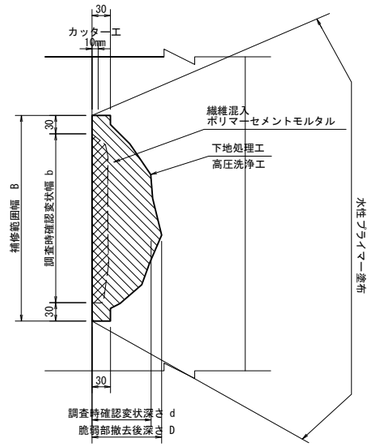

防錆処理工がある場合

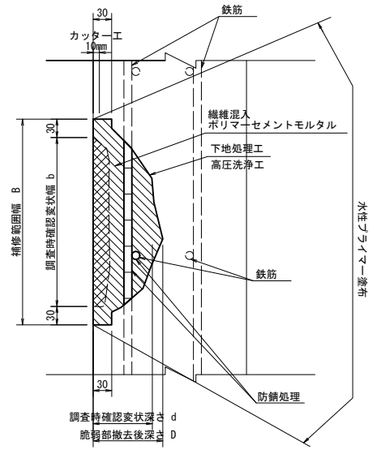

目地補修工

標準構造図

S=1:2

収縮目地部（W=100タイプ）

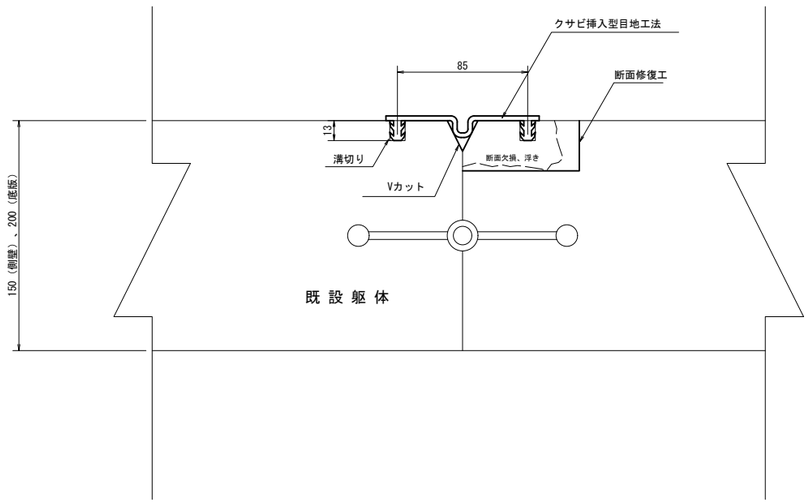

伸縮目地部（W=100タイプ）

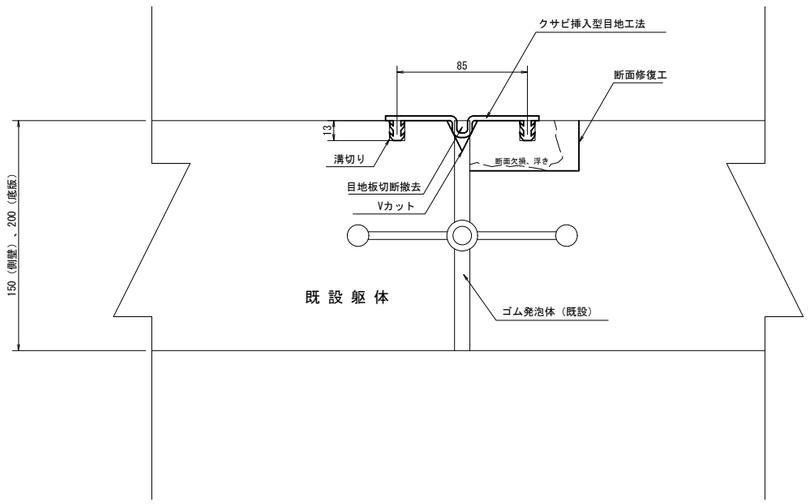

工 事 名	令和7年度 那珂川沿岸農業水利事業（二期） 小場江堰幹線水路改修工事（その11-3）		
図 面 名	標準断面図（2/3）		
作成年月日			
縮 尺	図示	図面番号	4 ― 2/3
会 社 名			
事業所名	関東農政局　那珂川沿岸農業水利事業所		

標準断面図（3/3）

ウィープホール設置計画図

S=1:50

タイプA

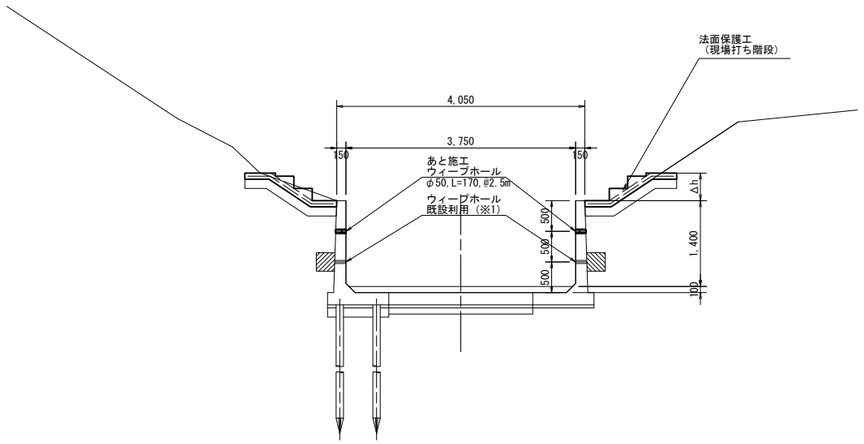

タイプC

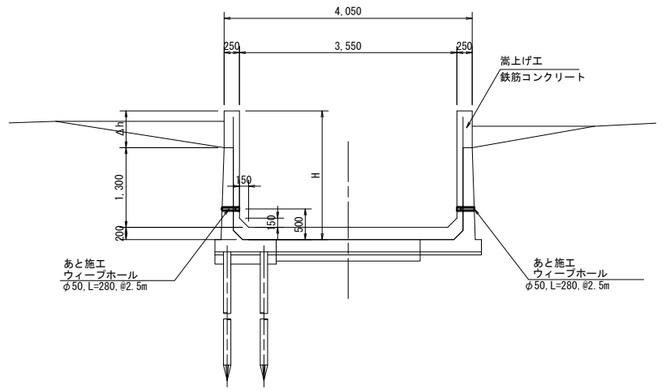

ウィープホール設置展開図

S=1:50

タイプA

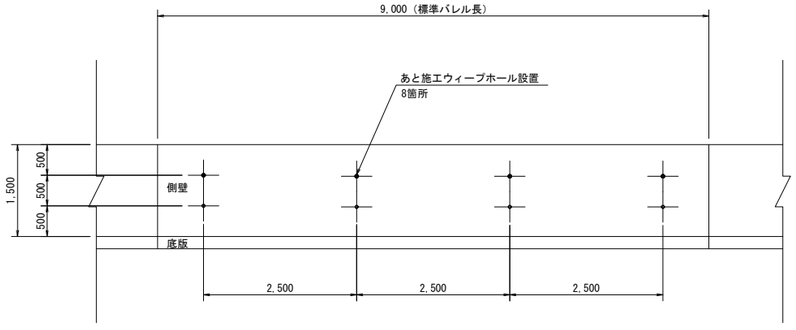

タイプC

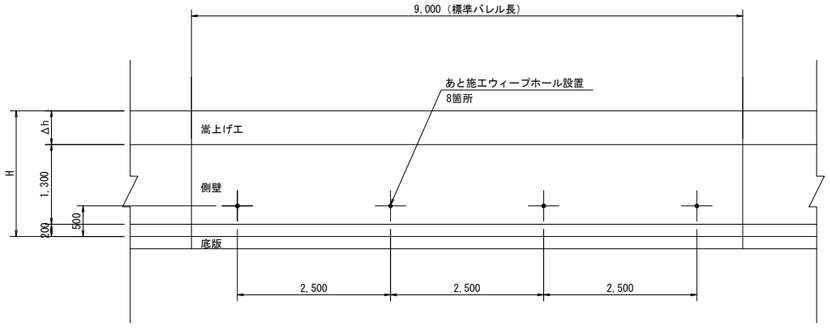

設置断面図

S=1:10

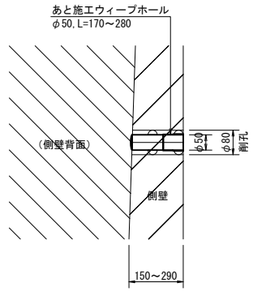

注記）
1. 設置間隔は2.5mを標準とする。
2. 設置箇所が鉄筋に重なる場合は、その位置をずらす。

工事名	令和7年度 那珂川沿岸農業水利事業（二期） 小場江堰幹線水路改修工事(その11-3)		
図面名	標準断面図（3/3）		
作成年月日			
縮尺	図示	図面番号	4 ― 3/3
会社名			
事業所名	関東農政局　那珂川沿岸農業水利事業所		

法面保護工構造図（1/2）

法面保護工構造図

S=1:30　平面図

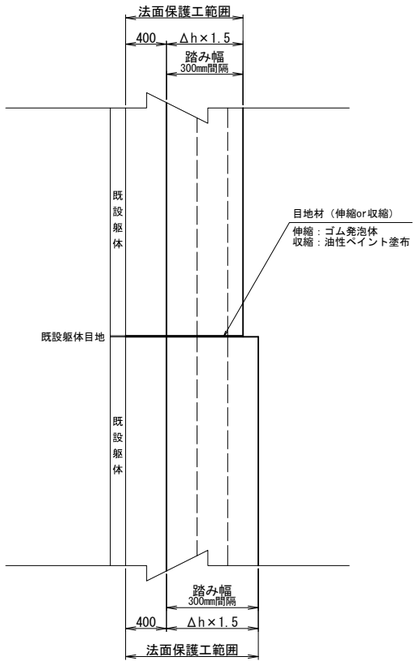

＊嵩上げ高の変化部で擦り付けは行わない。
＊嵩上げ部の目地は既設躯体の目地材（伸縮or収縮）と合わせる。

嵩上げ高Δh=0.45m

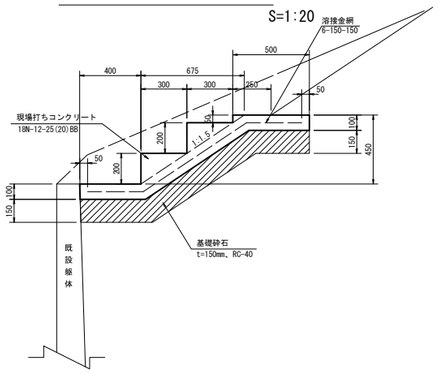

嵩上げ高Δh=0.50m

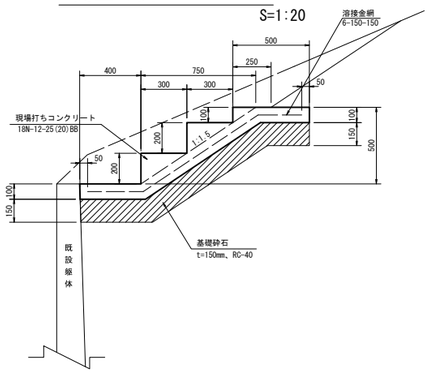

工事名	令和7年度 那珂川沿岸農業水利事業（二期） 小場江堰幹線水路改修工事(その11-3)		
図面名	法面保護工構造図（1/2）		
作成年月日			
縮尺	図示	図面番号	5 ― 1/2
会社名			
事業所名	関東農政局　那珂川沿岸農業水利事業所		

法面保護工構造図（2/2）

底版増厚工

底版平面図

S=1：30

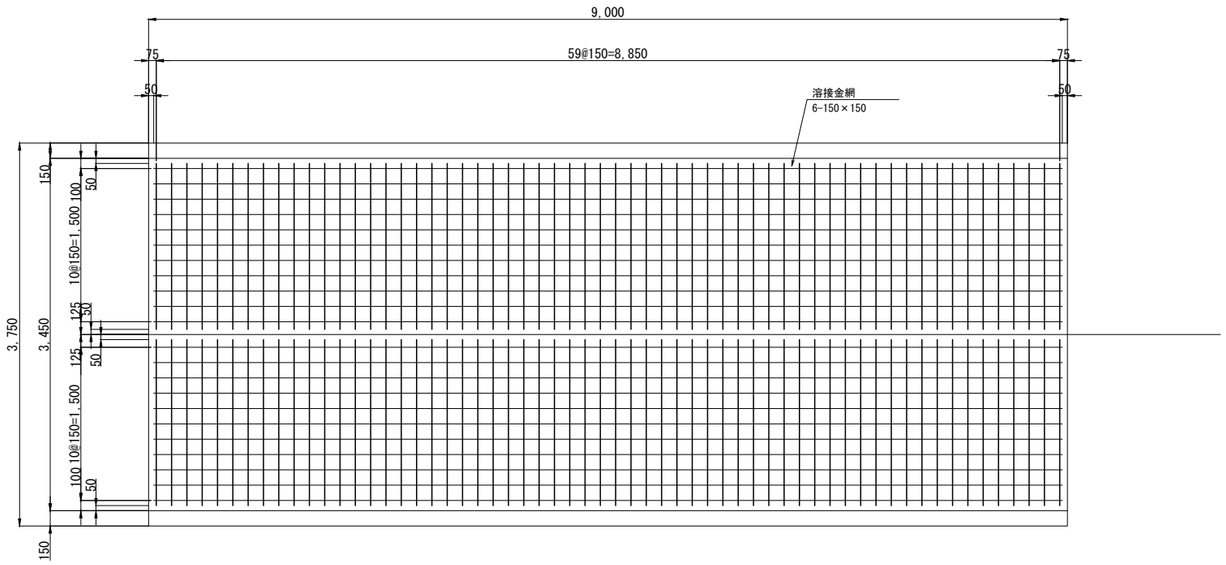

横断面図

S=1：30

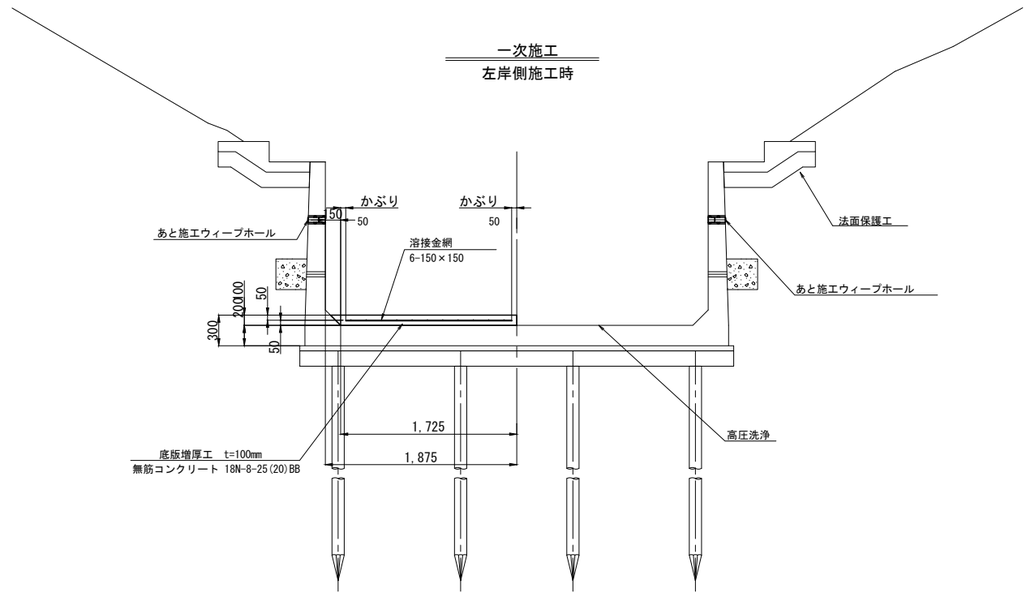

底版縦断面図

S=1：30

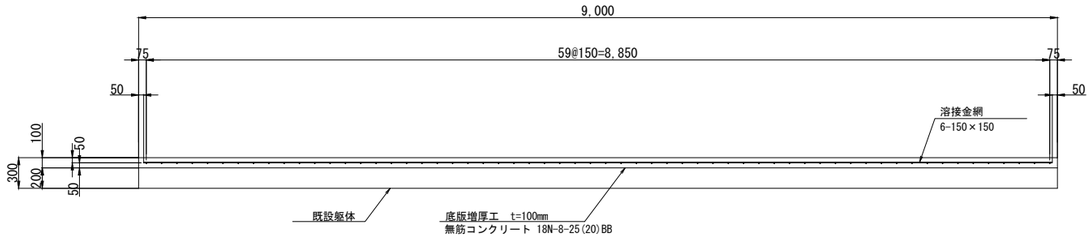

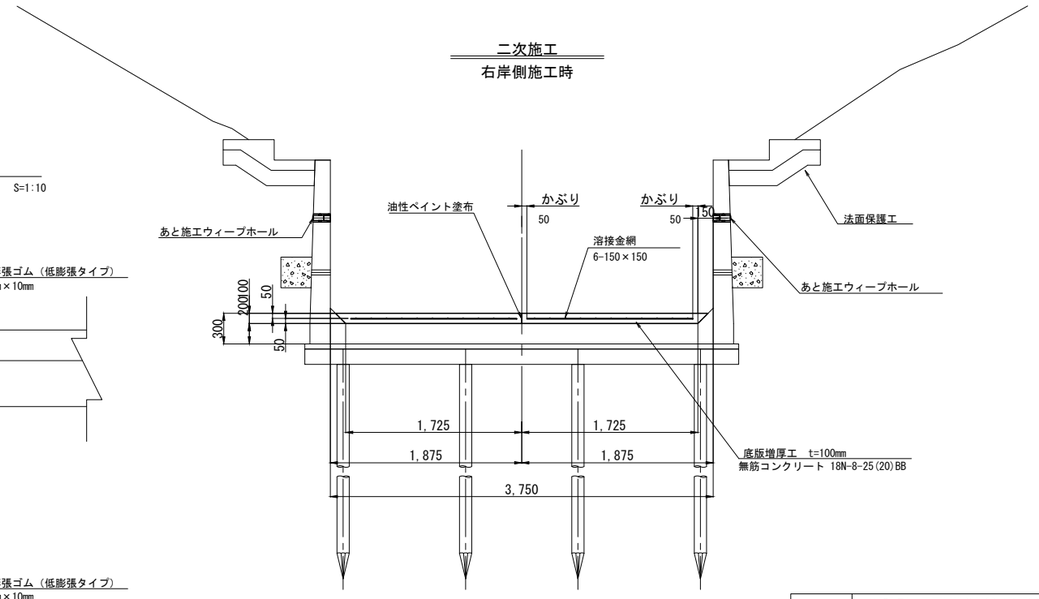

組立筋詳細図

溶接金網 6mm

S=1：2

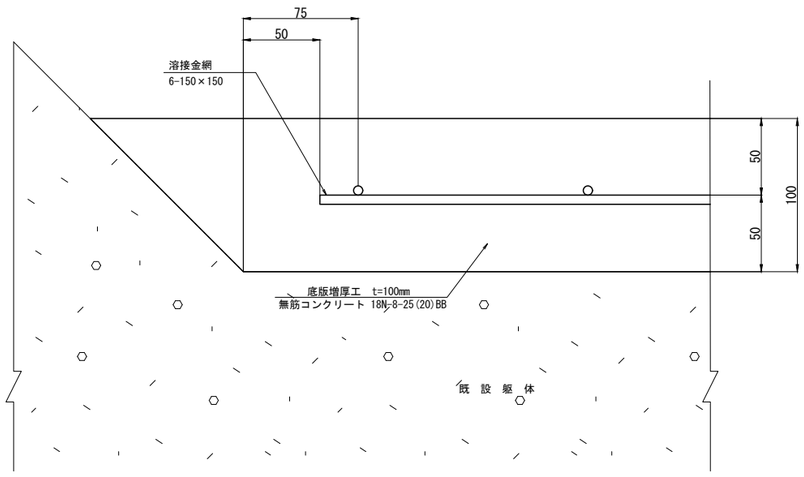

目地詳細図

S=1:10

伸縮目地

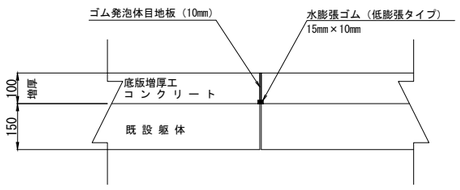

収縮目地

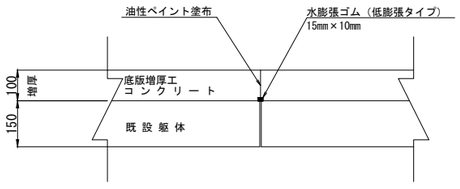

工 事 名	令和7年度 那珂川沿岸農業水利事業（二期） 小場江堰幹線水路改修工事(その11-3)		
図 面 名	法面保護工構造図（2/2）		
作成年月日			
縮 尺	図示	図面番号	5 ― 2/2
会 社 名			
事業所名	関東農政局　那珂川沿岸農業水利事業所		

嵩上げ工構造図（1/2）

開水路

目地詳細図

S=1:10

伸縮目地（側壁平面図）

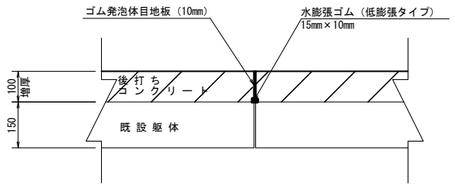

収縮目地（側壁平面図）

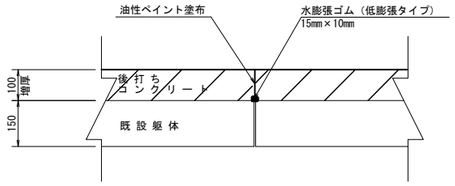

タイプC構造図

S=1:30

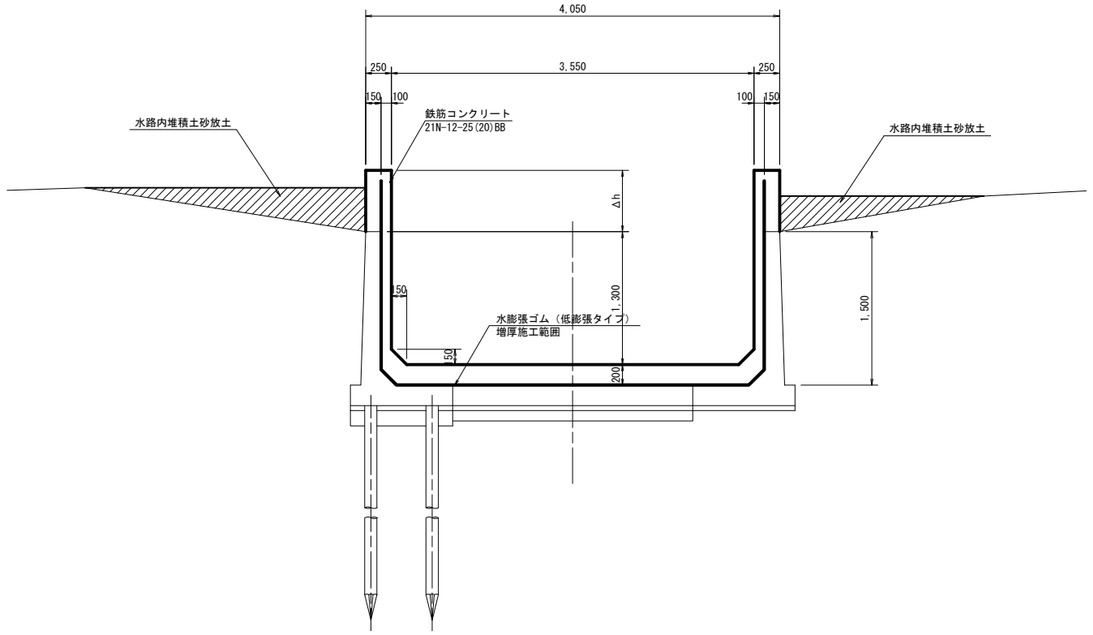

＊嵩上げ部の目地は既設水路の目地種別（伸縮or収縮）と合わせるものとする。

工事名	令和7年度 那珂川沿岸農業水利事業（二期） 小場江堰幹線水路改修工事(その11-3)		
図面名	嵩上げ工構造図（1/2）		
作成年月日			
縮尺	図示	図面番号	6 ― 1/2
会社名			
事業所名	関東農政局　那珂川沿岸農業水利事業所		

嵩上げ工構造図（2/2）

S=1:50

橋梁下開水路（独立床版橋）

NO.170+29.94

BL269

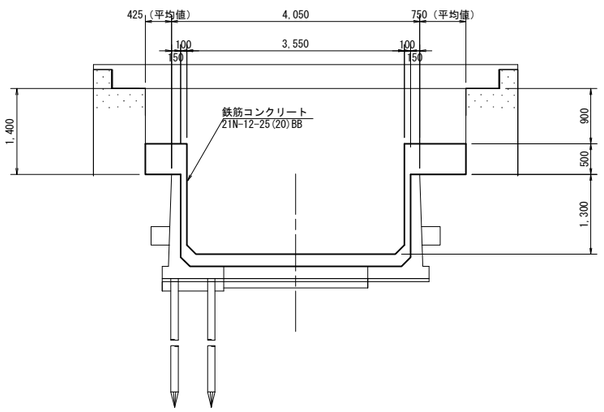

（平面図）

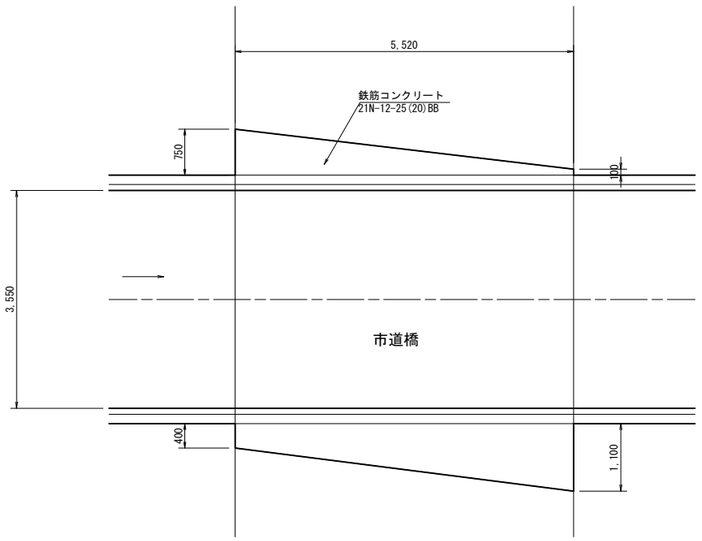

NO.179+9.43

BL298

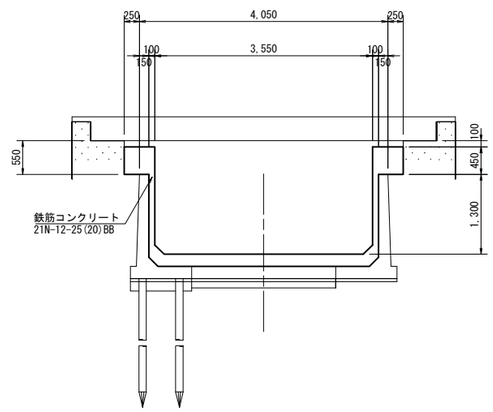

※配筋は前後の開水路に準ずる。

工 事 名	令和7年度 那珂川沿岸農業水利事業（二期） 小場江堰幹線水路改修工事(その11-3)		
図 面 名	嵩上げ工構造図（2/2）		
作成年月日			
縮 尺	図示	図面番号	6 ― 2/2
会 社 名			
事業所名	関東農政局　那珂川沿岸農業水利事業所		

嵩上げ工配筋図（1/3）

タイプC　　S=1:30
嵩上げ　45cm

側　壁

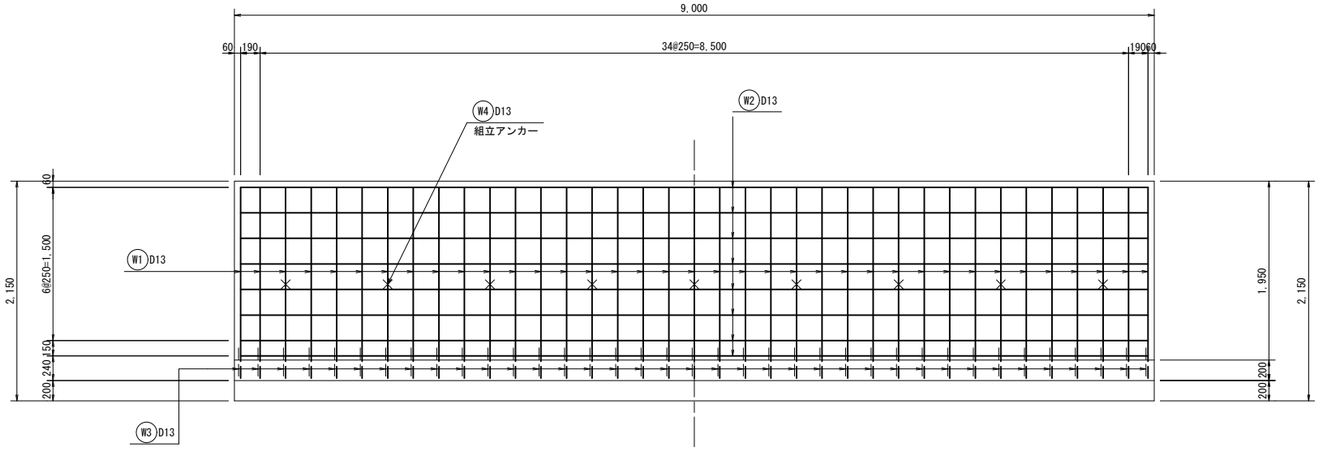

断　面　図

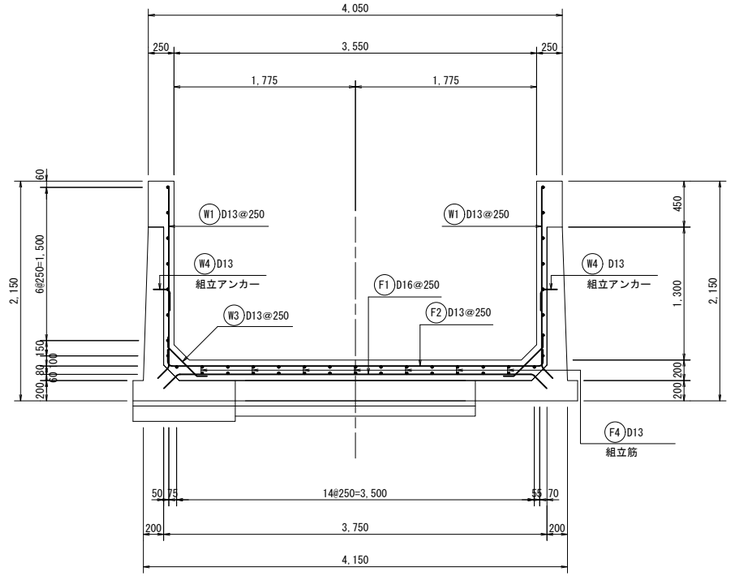

底　版

下　面　　上　面

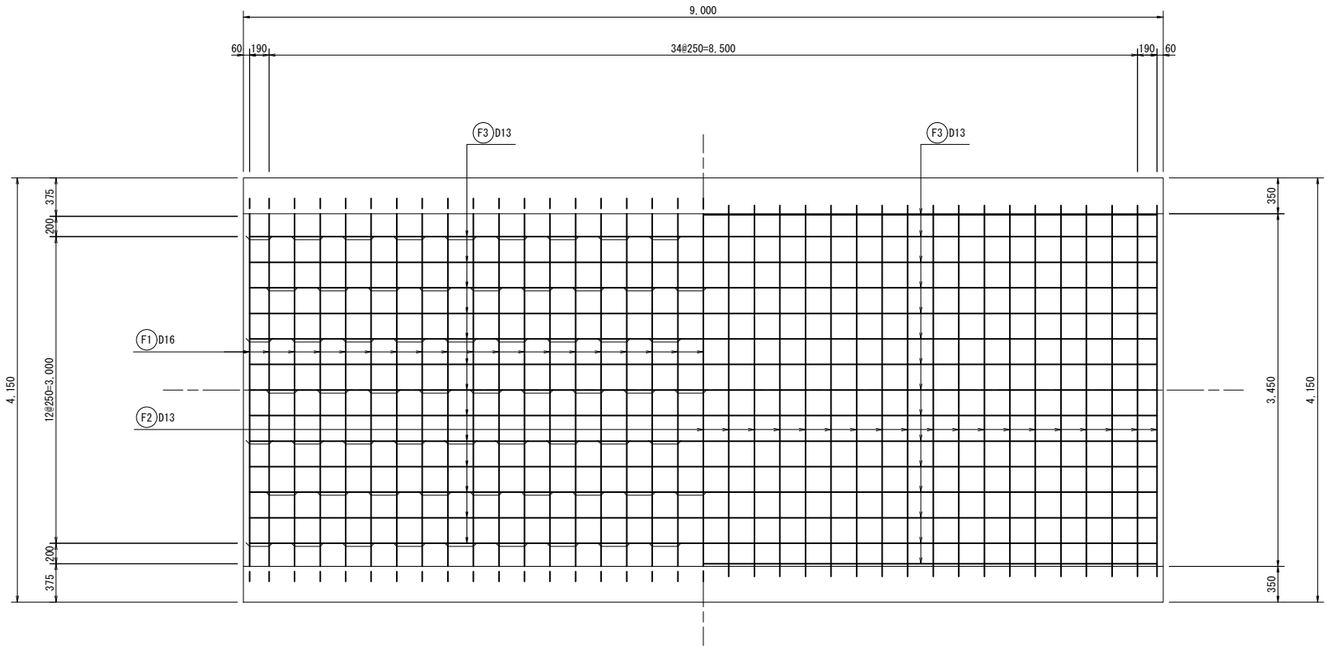

主鉄筋定着詳細図

S=1:10

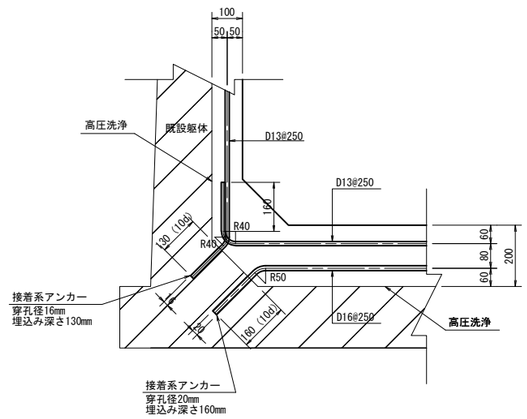

側壁組立アンカー詳細図

S=1:10

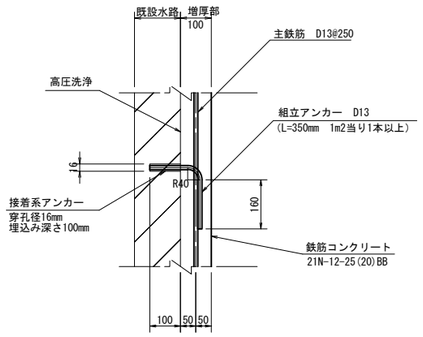

工 事 名	令和7年度 那珂川沿岸農業水利事業（二期） 小場江堰幹線水路改修工事(その11-3)		
図 面 名	嵩上げ工配筋図（1/3）		
作成年月日			
縮　尺	図示	図面番号	7 ― 1/3
会 社 名			
事業所名	関東農政局　那珂川沿岸農業水利事業所		

嵩上げ工配筋図（2/3）

タイプC
嵩上げ　50cm
（片岸施工部）

S=1:30

側　壁

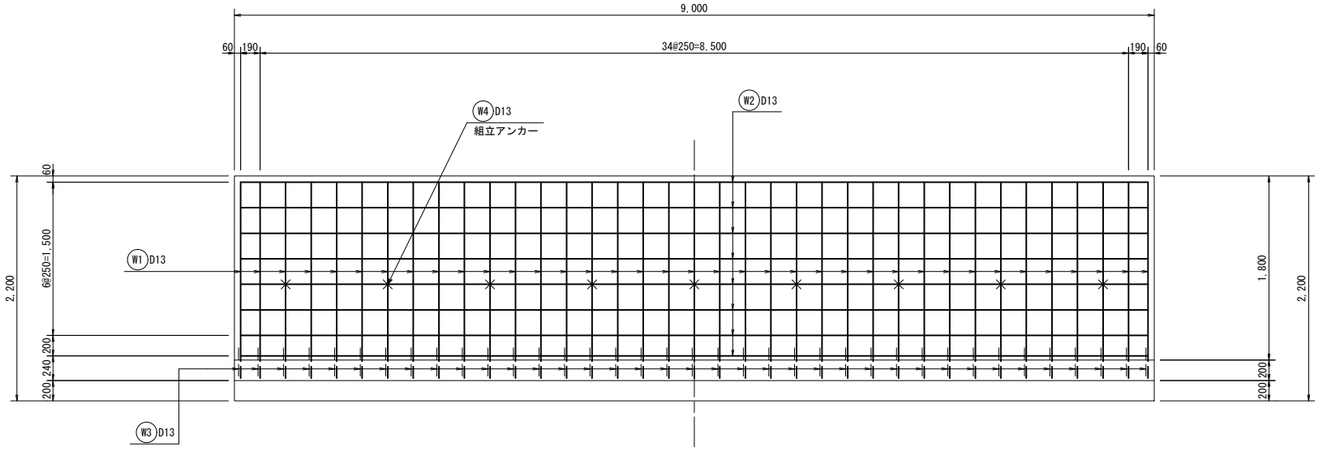

断　面　図

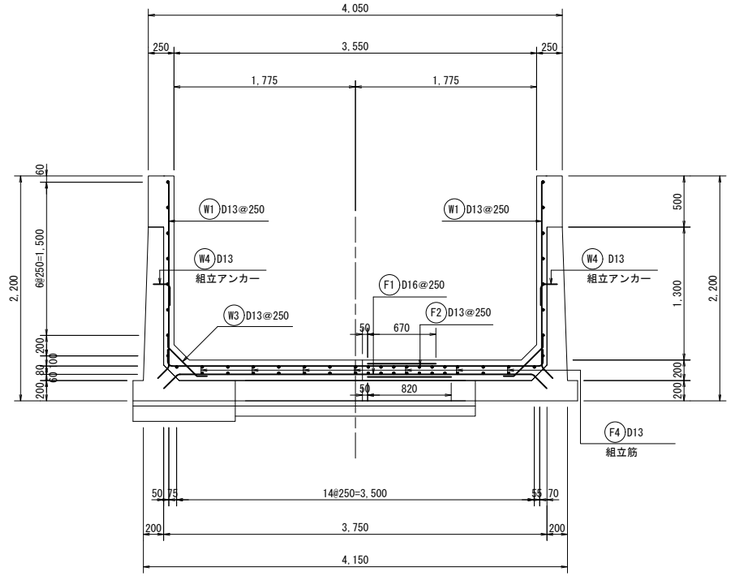

底　版

下　面　　上　面

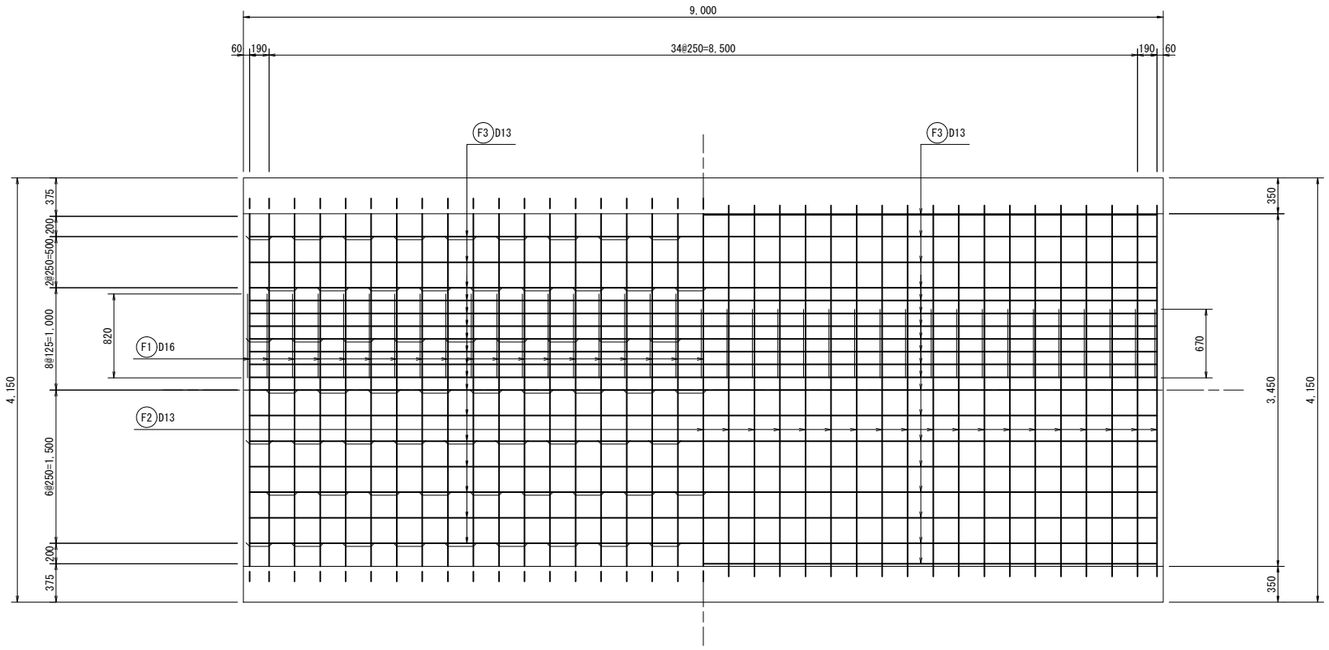

主鉄筋定着詳細図

S=1:10

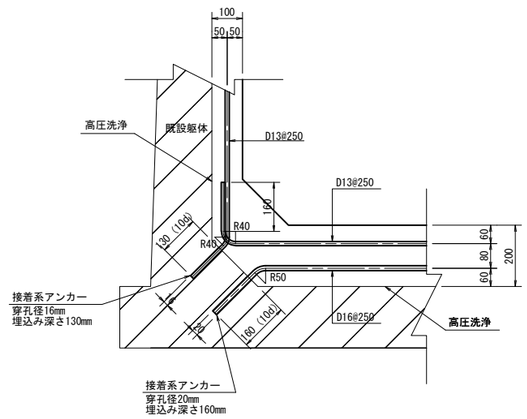

側壁組立アンカー詳細図

S=1:10

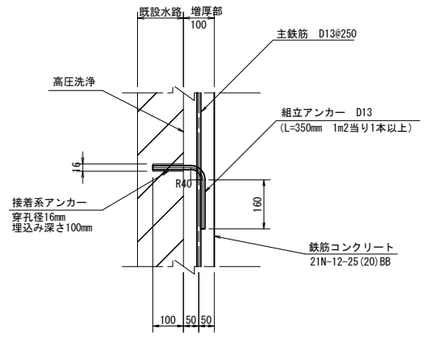

※一般部の配筋図は
嵩上げ45cm及び嵩上げ55cmに準ずる。

工事名	令和7年度 那珂川沿岸農業水利事業（二期） 小場江堰幹線水路改修工事(その11-3)		
図面名	嵩上げ工配筋図（2/3）		
作成年月日			
縮　尺	図示	図面番号	7 ― 2/3
会社名			
事業所名	関東農政局　那珂川沿岸農業水利事業所		

嵩上げ工配筋図（3/3）

タイプC
嵩上げ　55cm

S=1:30

側　壁

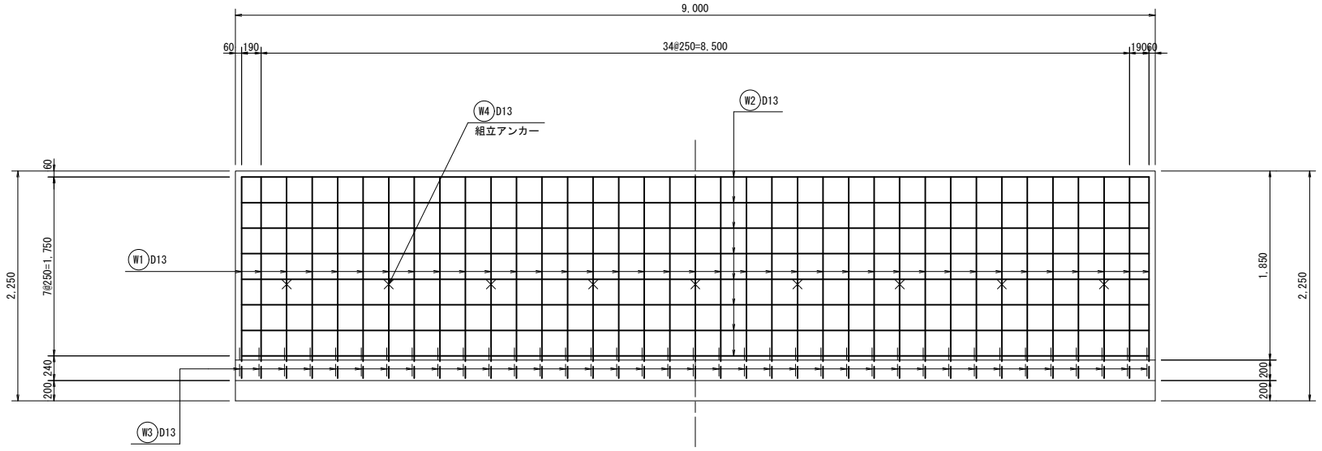

断　面　図

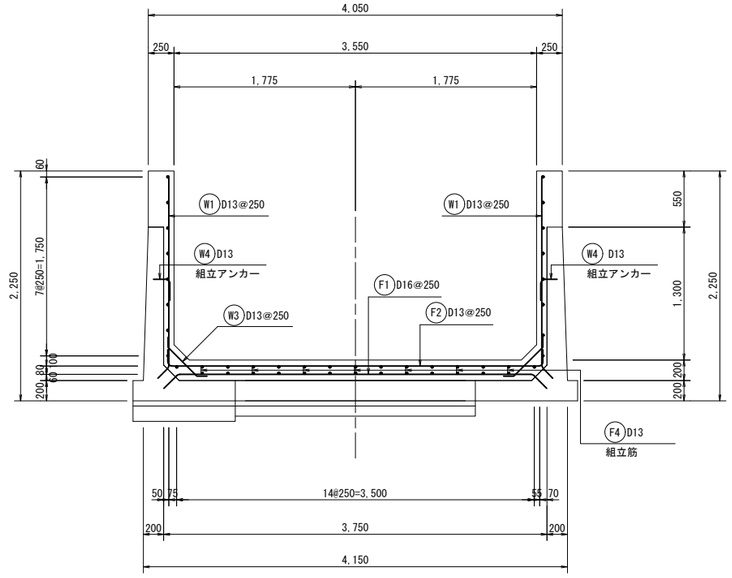

底　版

下　面　　上　面

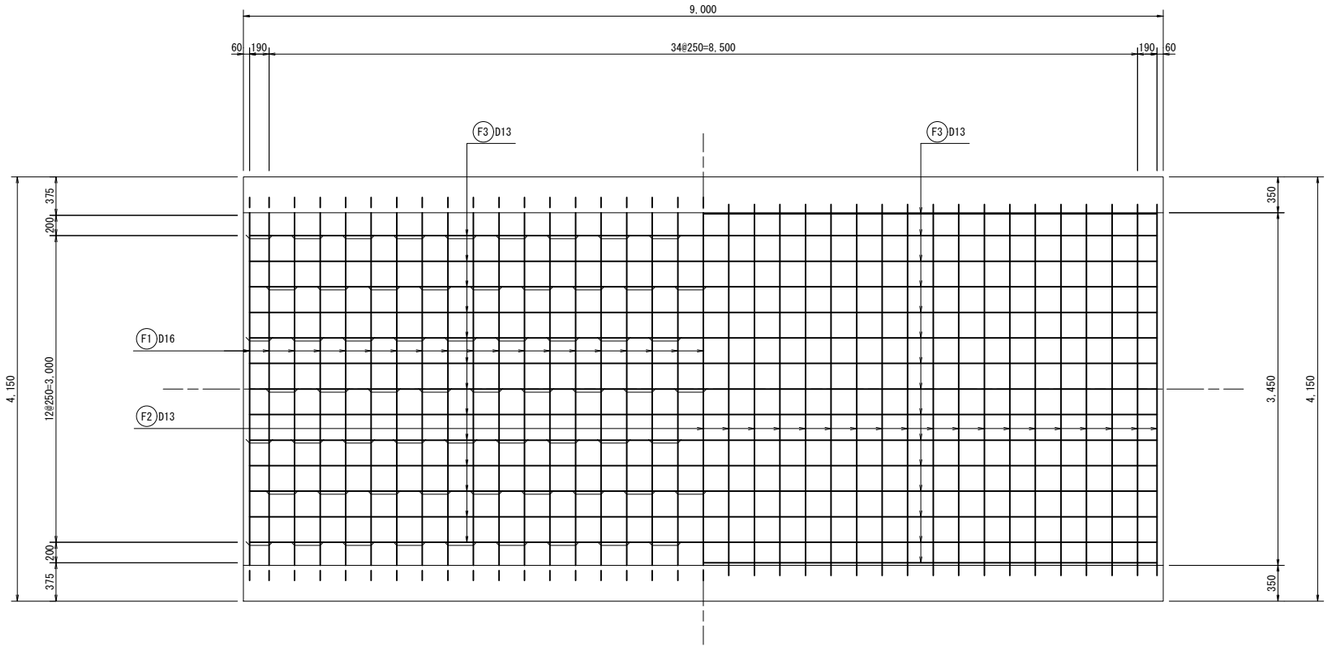

主鉄筋定着詳細図

S=1:10

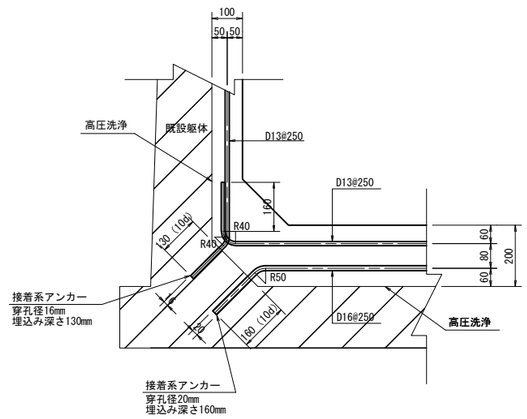

側壁組立アンカー詳細図

S=1:10

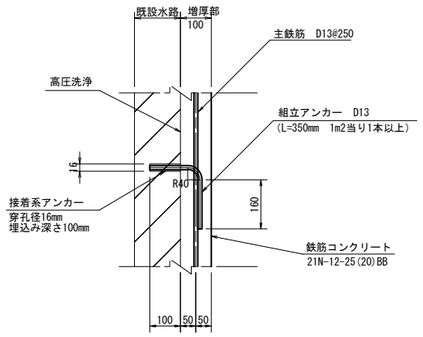

工事名	令和7年度 那珂川沿岸農業水利事業（二期） 小場江堰幹線水路改修工事(その11-3)		
図面名	嵩上げ工配筋図（3/3）		
作成年月日			
縮　尺	図示	図面番号	7 ― 3/3
会社名			
事業所名	関東農政局　那珂川沿岸農業水利事業所		

施工展開図（1/10）

S=1:100

（B258～B262）

変状展開図

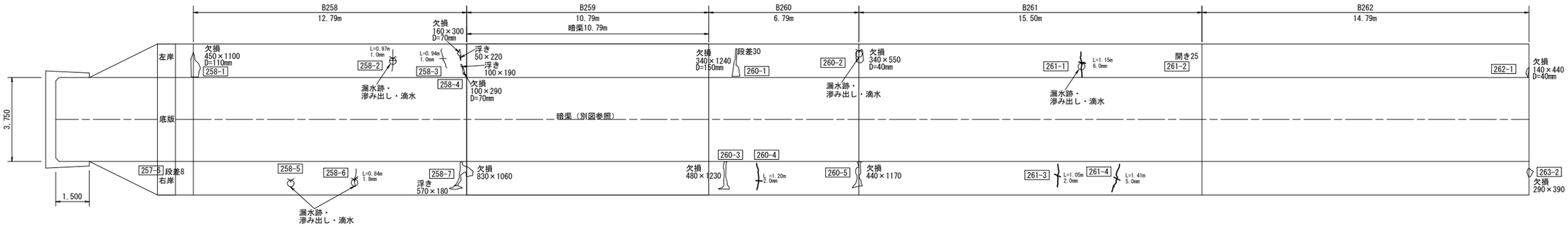

施工展開図

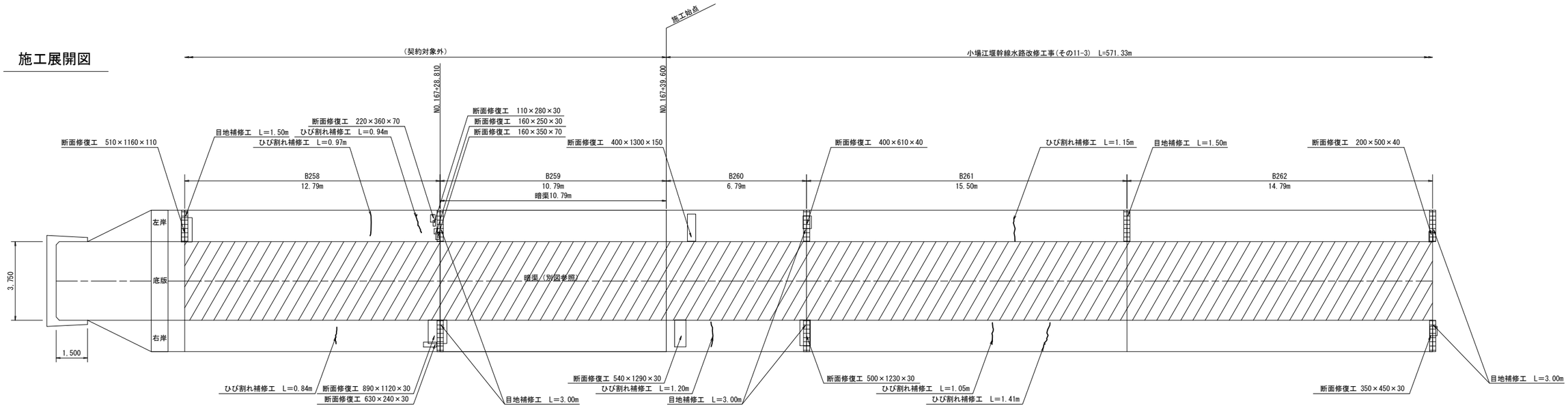

現況水路断面	逆L型構造【第1号3種】	暗渠	逆L型構造【第1号3種】	逆L型構造【第1号3種】	逆L型構造【第1号3種】
タイプ	タイプA	底版増厚	タイプA	タイプA	タイプA
嵩上げ高Δh	0.400m	―	0.450m	0.450m	0.450m
ウィープホール設置段数	2段	0段	2段	2段	2段

変状展開図凡例

表示	変状の種類	表示	変状の種類	表示	変状の種類	表示	変状の種類
幅	ひび割れ幅2.0mm以上	――	打継目		鉄筋露出		摩耗（粗骨材露出）
幅	ひび割れ幅1.0～2.0mm未満		溶脱物（石灰分）		その他		補修跡
幅	ひび割れ幅0.20～1.0mm未満		浮　き		豆板		漏水跡・滲み出し・流水
幅	ひび割れ幅0.20mm未満		剥離・剥落		欠損		流水・噴水

漏水量の単位は L/min

施工展開図凡例

表示	補修の種類	表示	補修の種類
	目地補修工	――	防錆処理工
――	ひび割れ補修工		増厚範囲
	断面修復工		

工事名	令和7年度 那珂川沿岸農業水利事業（二期） 小場江堰幹線水路改修工事(その11-3)		
図面名	施工展開図（1/10）		
作成年月日			
縮尺	S=1:100	図面番号	8 ― 1/10
会社名			
事業所名	関東農政局　那珂川沿岸農業水利事業所		

施工展開図（10/10）

S=1:100

（B295～B298）

変状展開図

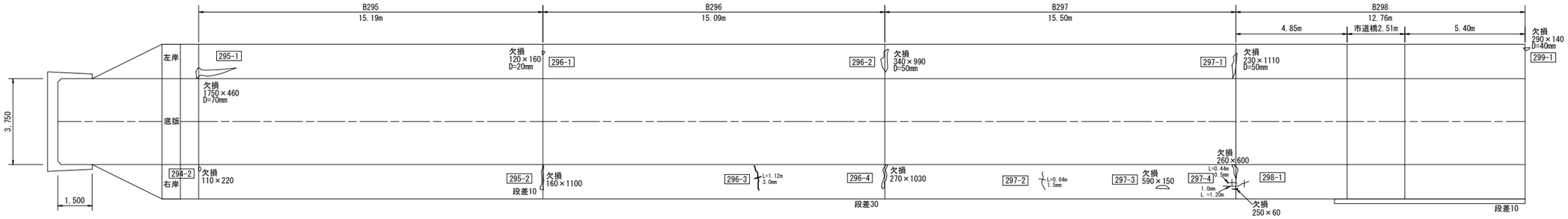

施工展開図

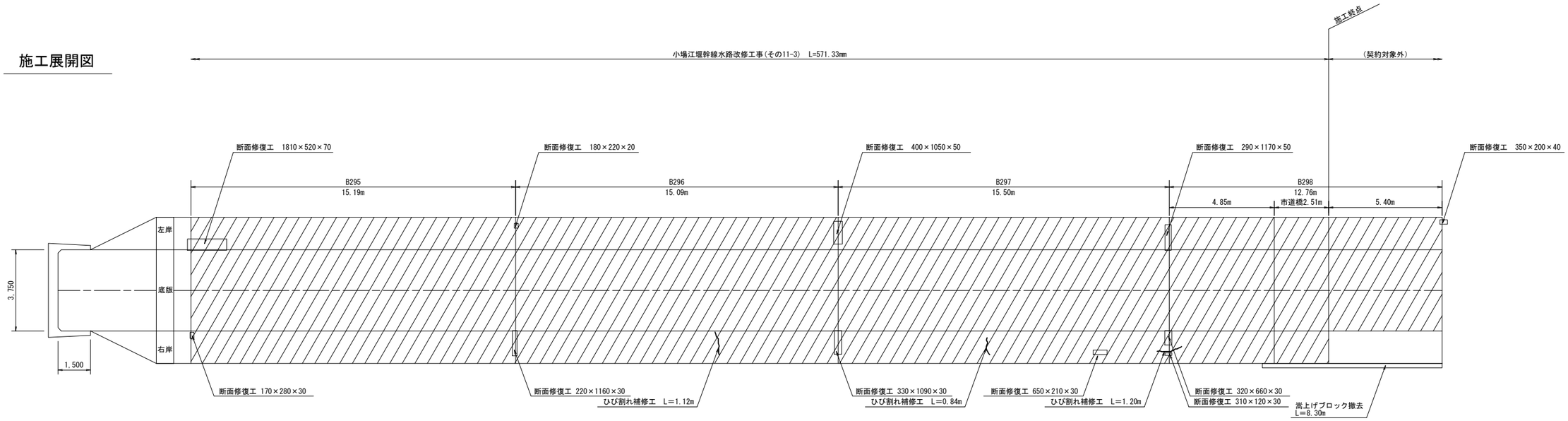

現況水路断面	逆L型構造【第1号3種】	逆L型構造【第1号3種】	逆L型構造【第1号3種】	逆L型構造【第1号3種】	
タイプ	タイプC	タイプC	タイプC	タイプC	タイプB
嵩上げ高Δh	0.550m	0.550m	0.550m	0.450m	0.450m
ウィープホール設置段数	1段	1段	1段	1段	

変状展開図凡例

表示	変状の種類	表示	変状の種類	表示	変状の種類	表示	変状の種類
W	ひび割れ幅2.0mm以上		打継目		鉄筋露出		摩耗（粗骨材露出）
W	ひび割れ幅1.0～2.0mm未満		溶脱物（石灰分）		その他		補修跡
W	ひび割れ幅0.20～1.0mm未満		浮　き		豆板		漏水跡・滲み出し・流水
W	ひび割れ幅0.20mm未満		剥離・剥落		欠損		流水・噴水

漏水量の単位は L/min

施工展開図凡例

表示	補修の種類	表示	補修の種類
	目地補修工		防錆処理工
	ひび割れ補修工		増厚範囲
	断面修復工		

工事名	令和7年度 那珂川沿岸農業水利事業（二期） 小場江堰幹線水路改修工事(その11-3)		
図面名	施工展開図（10/10）		
作成年月日			
縮尺	S=1:100	図面番号	8 — 10/10
会社名			
事業所名	関東農政局　那珂川沿岸農業水利事業所		

施工展開図（2/10）

S=1:100

（B263～B266）

変状展開図

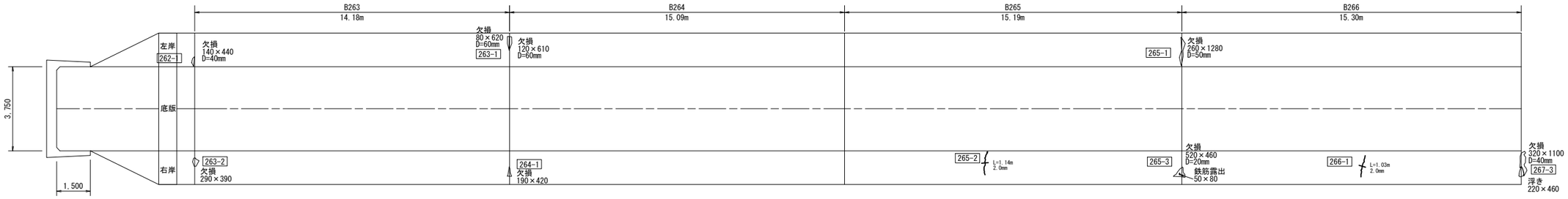

施工展開図

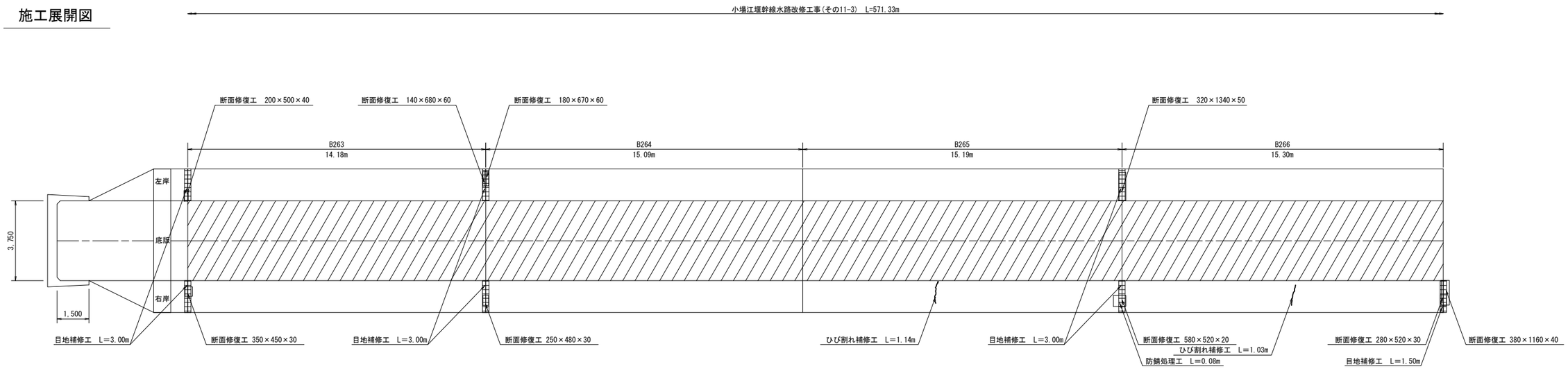

現況水路断面	逆L型構造【第1号3種】	逆L型構造【第1号3種】	逆L型構造【第1号3種】	逆L型構造【第1号3種】
タイプ	タイプA	タイプA	タイプA	タイプA
嵩上げ高Δh	0.450m	0.450m	0.450m	0.450m
ウィープホール設置段数	2段	2段	2段	2段

変状展開図凡例

表示	変状の種類	表示	変状の種類	表示	変状の種類	表示	変状の種類
W	ひび割れ幅2.0mm以上		打継目		鉄筋露出		摩耗（粗骨材露出）
W	ひび割れ幅1.0～2.0mm未満		溶脱物（石灰分）		その他		補修跡
W	ひび割れ幅0.20～1.0mm未満		浮　き		笠板		漏水跡・滲み出し・流水
W	ひび割れ幅0.20mm未満		剥離・剥落		欠損		流水・噴水

漏水量の単位は L/min

施工展開図凡例

表示	補修の種類	表示	補修の種類
	目地補修工		防錆処理工
	ひび割れ補修工		増厚範囲
	断面修復工		

工事名	令和7年度 那珂川沿岸農業水利事業（二期） 小場江堰幹線水路改修工事(その11-3)		
図面名	施工展開図（2/10）		
作成年月日			
縮尺	S=1:100	図面番号	8 ― 2/10
会社名			
事業所名	関東農政局　那珂川沿岸農業水利事業所		

施工展開図（3/10）

S=1:100

（B267～B270）

変状展開図

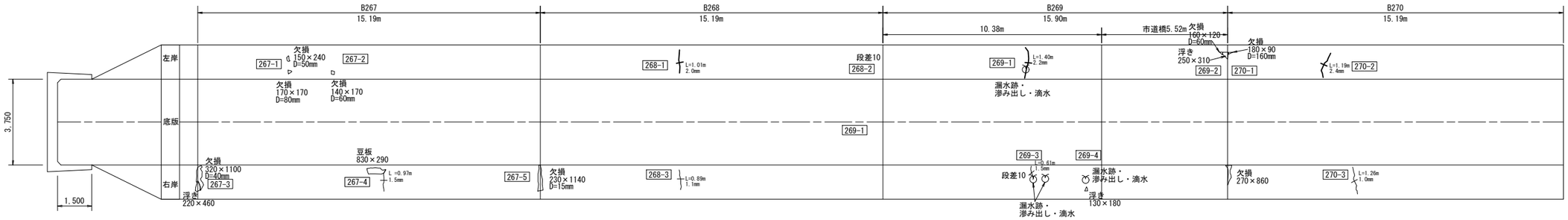

施工展開図

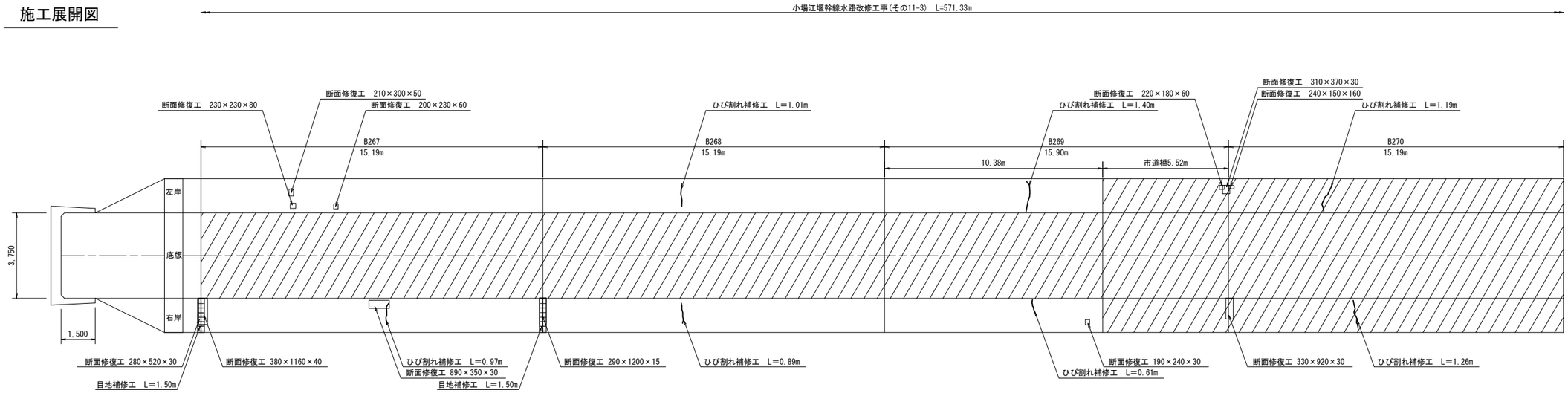

現況水路断面	逆L型構造【第1号3種】	逆L型構造【第1号3種】	逆L型構造【第1号3種】		逆L型構造【第1号3種】
タイプ	タイプA	タイプA	タイプA	タイプC	タイプC
嵩上げ高Δh	0.500m	0.500m	0.500m	0.500m	0.500m
ウィープホール設置段数	2段	2段	2段	1段	1段

変状展開図凡例

表示	変状の種類	表示	変状の種類	表示	変状の種類	表示	変状の種類
W	ひび割れ幅2.0mm以上		打継目		鉄筋露出		摩耗（粗骨材露出）
W	ひび割れ幅1.0～2.0mm未満		溶脱物（石灰分）		その他		補修跡
W	ひび割れ幅0.20～1.0mm未満		浮　き		豆板		漏水跡・滲み出し・漏水
W	ひび割れ幅0.20mm未満		剥離・剥落		欠損		流水・噴水

漏水量の単位は L/min

施工展開図凡例

表示	補修の種類	表示	補修の種類
	目地補修工		防錆処理工
	ひび割れ補修工		増厚範囲
	断面修復工		

工事名	令和7年度 那珂川沿岸農業水利事業（二期） 小場江堰幹線水路改修工事(その11-3)		
図面名	施工展開図（3/10）		
作成年月日			
縮尺	S=1:100	図面番号	8 ― 3/10
会社名			
事業所名	関東農政局　那珂川沿岸農業水利事業所		

施工展開図（4/10）

S=1:100

（B271～B274）

変状展開図

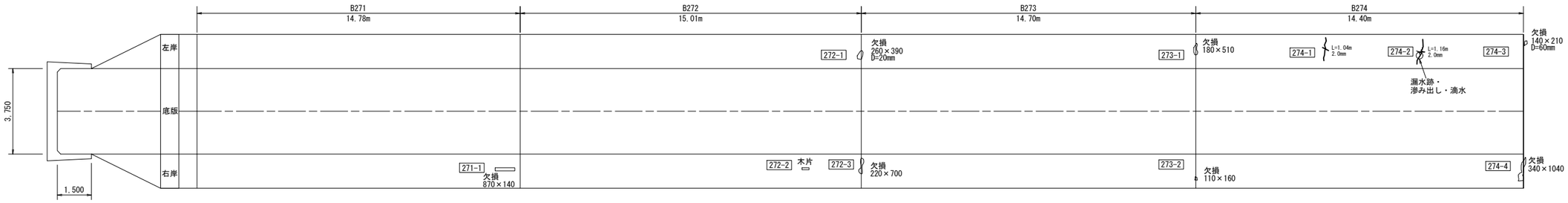

施工展開図

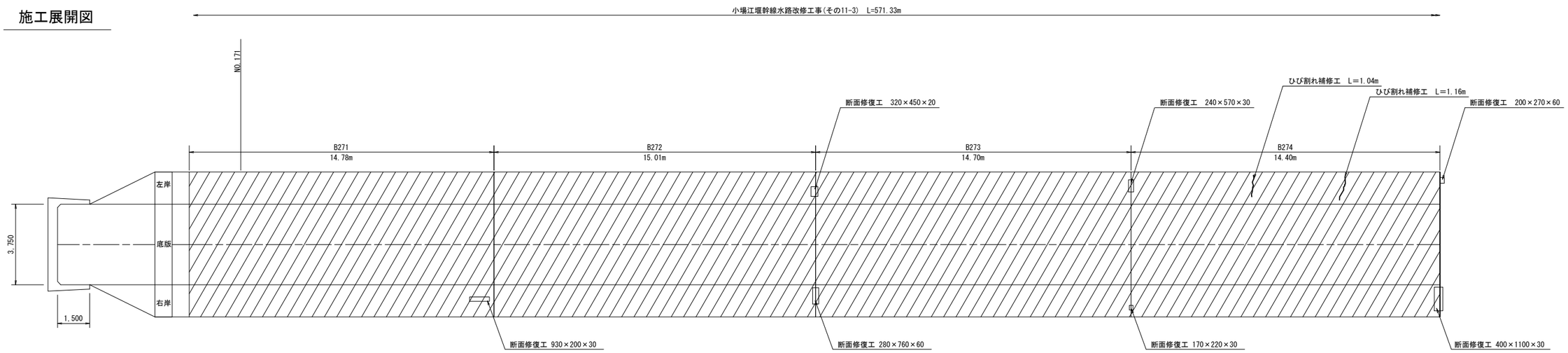

現況水路断面	逆L型構造【第1号3種】	逆L型構造【第1号3種】	逆L型構造【第1号3種】	逆L型構造【第1号3種】
タイプ	タイプC	タイプC	タイプC	タイプC
嵩上げ高Δh	0.500m	0.500m	0.500m	0.500m
ウィープホール設置段数	1段	1段	1段	1段

変状展開図凡例

表示	変状の種類	表示	変状の種類	表示	変状の種類	表示	変状の種類
W	ひび割れ幅2.0mm以上		打継目		鉄筋露出		摩耗（粗骨材露出）
W	ひび割れ幅1.0～2.0mm未満		溶脱物（石灰分）		その他		補修跡
W	ひび割れ幅0.20～1.0mm未満		浮　き		笠板		漏水跡・滲み出し・流水
W	ひび割れ幅0.20mm未満		剥離・剥落		欠損		流水・噴水

漏水量の単位は L/min

施工展開図凡例

表示	補修の種類	表示	補修の種類
	目地補修工		防錆処理工
	ひび割れ補修工		増厚範囲
	断面修復工		

工事名	令和7年度 那珂川沿岸農業水利事業（二期） 小場江堰幹線水路改修工事(その11-3)		
図面名	施工展開図（4/10）		
作成年月日			
縮尺	S=1:100	図面番号	8 － 4/10
会社名			
事業所名	関東農政局　那珂川沿岸農業水利事業所		

施工展開図（5/10）

S=1:100

（B275～B278）

変状展開図

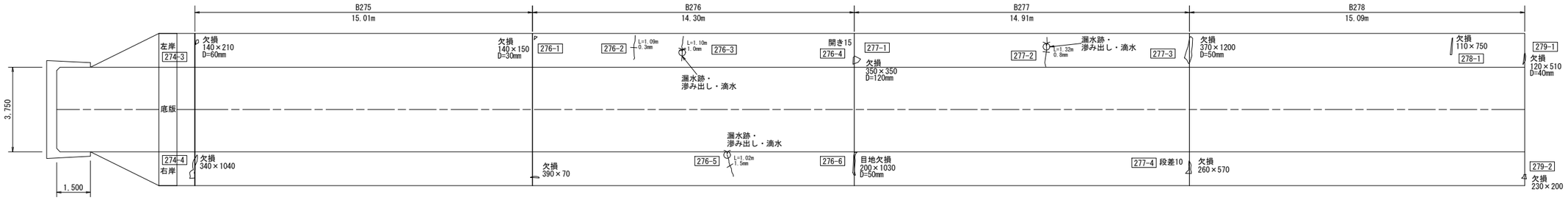

施工展開図

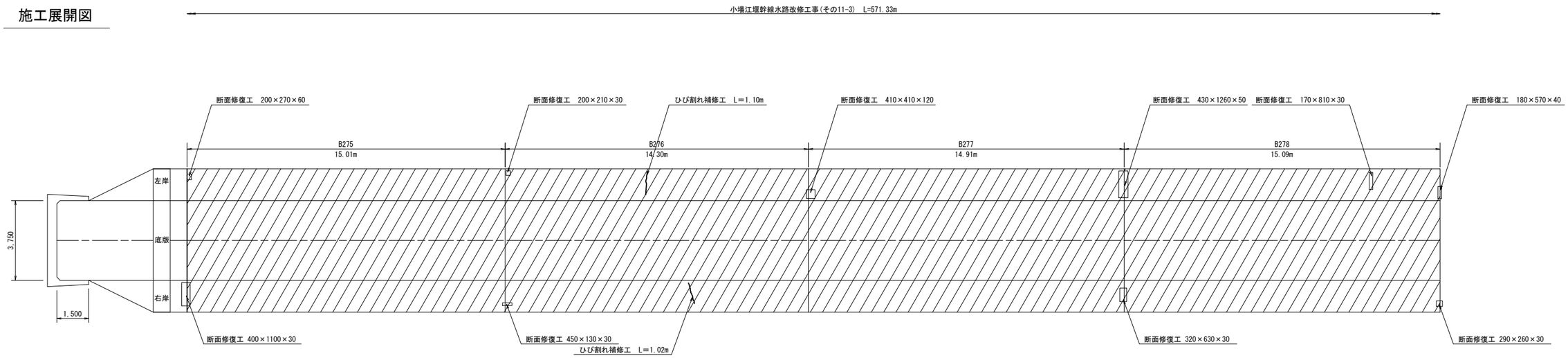

現況水路断面	逆L型構造【第1号3種】	逆L型構造【第1号3種】	逆L型構造【第1号3種】	逆L型構造【第1号3種】
タイプ	タイプC	タイプC	タイプC	タイプC
嵩上げ高Δh	0.450m	0.450m	0.550m	0.550m
ウィープホール設置段数	1段	1段	1段	1段

変状展開図凡例

表示	変状の種類	表示	変状の種類	表示	変状の種類	表示	変状の種類
W	ひび割れ幅2.0mm以上		打継目		鉄筋露出		摩耗（粗骨材露出）
W	ひび割れ幅1.0～2.0mm未満		溶脱物（石灰分）		その他		補修跡
W	ひび割れ幅0.20～1.0mm未満		浮　き		笠板		漏水跡・滲み出し・流水
W	ひび割れ幅0.20mm未満		剥離・剥落		欠損		流水・噴水

漏水量の単位は L/min

施工展開図凡例

表示	補修の種類	表示	補修の種類
	目地補修工		防錆処理工
	ひび割れ補修工		増厚範囲
	断面修復工		

工事名	令和7年度 那珂川沿岸農業水利事業（二期） 小場江堰幹線水路改修工事(その11-3)		
図面名	施工展開図（5/10）		
作成年月日			
縮尺	S=1:100	図面番号	8 － 5/10
会社名			
事業所名	関東農政局　那珂川沿岸農業水利事業所		

施工展開図（6/10）

S=1:100

（B279～B282）

変状展開図

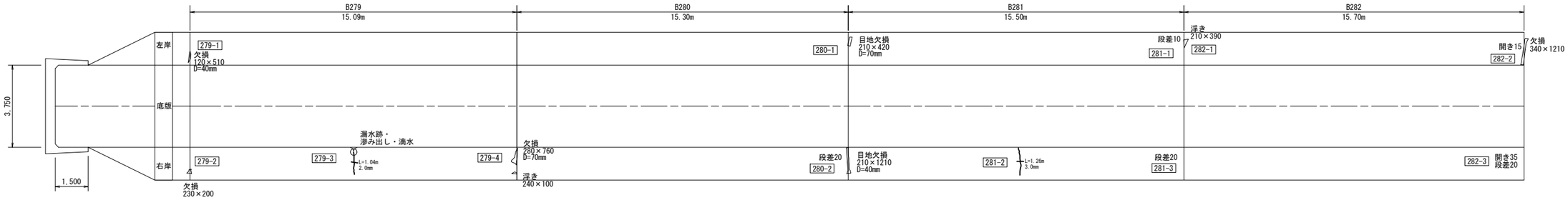

施工展開図

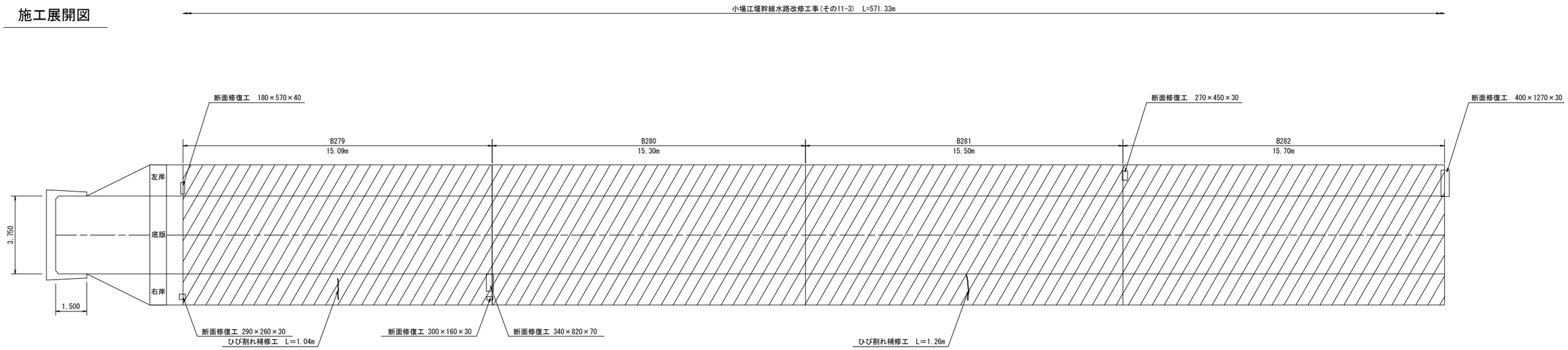

現況水路断面	逆L型構造【第1号3種】	逆L型構造【第1号3種】	逆L型構造【第1号3種】	逆L型構造【第1号3種】
タイプ	タイプC	タイプC	タイプC	タイプC
嵩上げ高Δh	0.550m	0.550m	0.550m	0.550m
ウィープホール設置段数	1段	1段	1段	1段

変状展開図凡例

表示	変状の種類	表示	変状の種類	表示	変状の種類	表示	変状の種類
Ⅲ	ひび割れ幅2.0mm以上		打継目		鉄筋露出		摩耗（粗骨材露出）
Ⅱ	ひび割れ幅1.0～2.0mm未満		溶脱物（石灰分）		その他		補修跡
Ⅰ	ひび割れ幅0.20～1.0mm未満		浮　き		豆板		漏水跡・浸み出し・流水
Ⅰ	ひび割れ幅0.20mm未満		剥離・剥落		欠損		流水・噴水

漏水量の単位は L/min

施工展開図凡例

表示	補修の種類	表示	補修の種類
	目地補修工		防錆処理工
	ひび割れ補修工		増厚範囲
	断面修復工		

工事名	令和7年度 那珂川沿岸農業水利事業（二期） 小場江堰幹線水路改修工事(その11-3)		
図面名	施工展開図（6/10）		
作成年月日			
縮尺	S=1:100	図面番号	8 ― 6/10
会社名			
事業所名	関東農政局　那珂川沿岸農業水利事業所		

施工展開図（7/10）

S=1:100

（B283～B286）

変状展開図

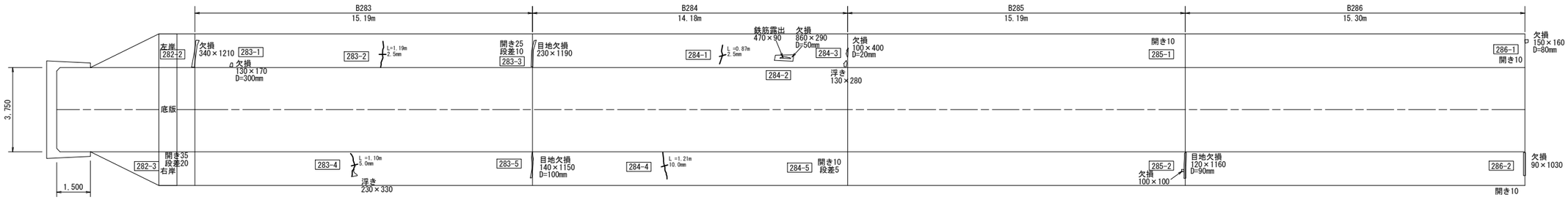

施工展開図

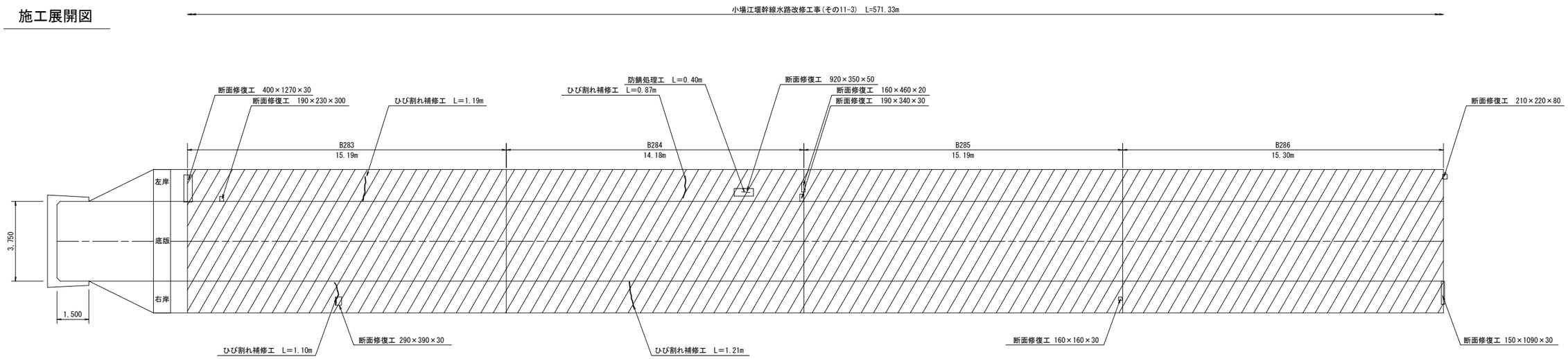

現況水路断面	逆L型構造【第1号3種】	逆L型構造【第1号3種】	逆L型構造【第1号3種】	逆L型構造【第1号3種】
タイプ	タイプC	タイプC	タイプC	タイプC
嵩上げ高Δh	0.550m	0.550m	0.500m	0.500m
ウィープホール設置段数	1段	1段	1段	1段

変状展開図凡例

表示	変状の種類	表示	変状の種類	表示	変状の種類	表示	変状の種類
Ⅲ	ひび割れ幅2.0mm以上	――	打継目	⬭	鉄筋露出	▨	摩耗（粗骨材露出）
Ⅱ	ひび割れ幅1.0～2.0mm未満	⬭	溶脱物（石灰分）	⬭	その他	⬭	補修跡
Ⅱ	ひび割れ幅0.20～1.0mm未満	⬭	浮　き	⬭	豆板	あ	漏水跡・滲み出し・漏水
Ⅱ	ひび割れ幅0.20mm未満	⬭	剥離・剥落	⬭	欠損	あ	流水・噴水

漏水量の単位は L/min

施工展開図凡例

表示	補修の種類	表示	補修の種類
▦	目地補修工	――	防錆処理工
――	ひび割れ補修工	▨	増厚範囲
▭	断面修復工		

工事名	令和7年度 那珂川沿岸農業水利事業（二期） 小場江堰幹線水路改修工事(その11-3)		
図面名	施工展開図（7/10）		
作成年月日			
縮尺	S=1:100	図面番号	8 ― 7/10
会社名			
事業所名	関東農政局　那珂川沿岸農業水利事業所		

施工展開図（8/10）

S=1:100

（B287～B290）

変状展開図

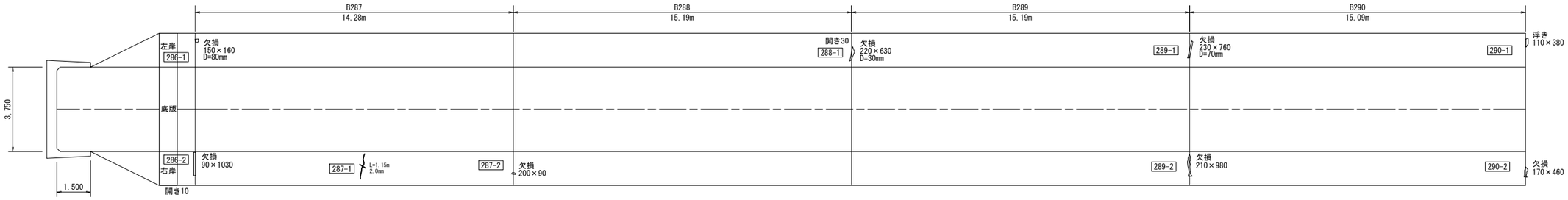

施工展開図

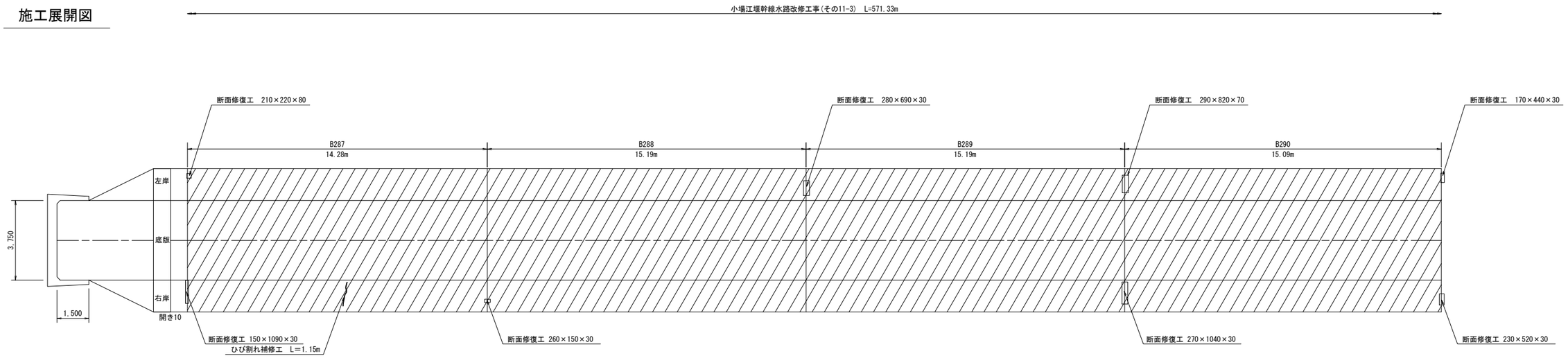

現況水路断面	逆L型構造【第1号3種】	逆L型構造【第1号3種】	逆L型構造【第1号3種】	逆L型構造【第1号3種】
タイプ	タイプC	タイプC	タイプC	タイプC
嵩上げ高Δh	0.550m	0.550m	0.550m	0.550m
ウィープホール設置段数	1段	1段	1段	1段

変状展開図凡例

表示	変状の種類	表示	変状の種類	表示	変状の種類	表示	変状の種類
Ⅲ	ひび割れ幅2.0mm以上		打継目		鉄筋露出		摩耗（粗骨材露出）
Ⅱ	ひび割れ幅1.0～2.0mm未満		溶脱物（石灰分）		その他		補修跡
Ⅰ	ひび割れ幅0.20～1.0mm未満		浮　き		豆板		漏水跡・滲み出し・流水
Ⅰ	ひび割れ幅0.20mm未満		剥離・剥落		欠損		流水・噴水

漏水量の単位は L/min

施工展開図凡例

表示	補修の種類	表示	補修の種類
	目地補修工		防錆処理工
	ひび割れ補修工		増厚範囲
	断面修復工		

工事名	令和7年度 那珂川沿岸農業水利事業（二期） 小場江堰幹線水路改修工事(その11-3)		
図面名	施工展開図（8/10）		
作成年月日			
縮尺	S=1:100	図面番号	8 ― 8/10
会社名			
事業所名	関東農政局　那珂川沿岸農業水利事業所		

施工展開図（9/10）

S=1:100

（B291～B294）

変状展開図

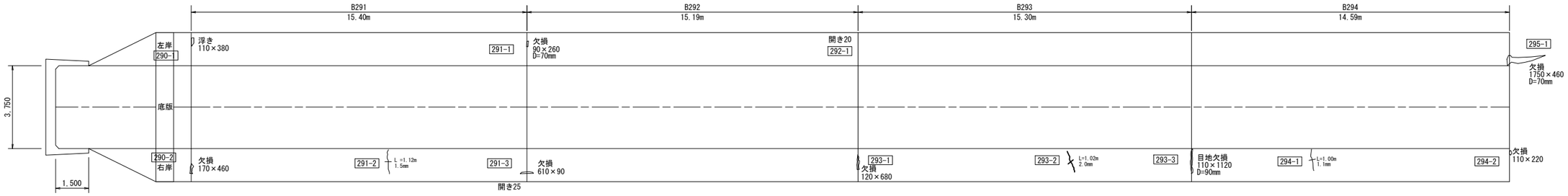

施工展開図

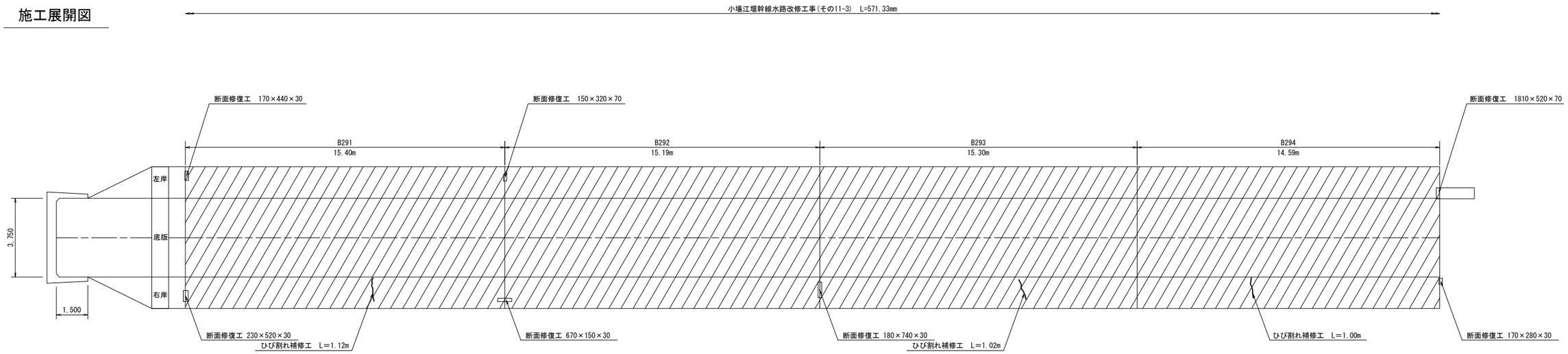

現況水路断面	逆L型構造【第1号3種】	逆L型構造【第1号3種】	逆L型構造【第1号3種】	逆L型構造【第1号3種】
タイプ	タイプC	タイプC	タイプC	タイプC
嵩上げ高Δh	0.550m	0.550m	0.550m	0.550m
ウィープホール設置段数	1段	1段	1段	1段

変状展開図凡例

表示	変状の種類	表示	変状の種類	表示	変状の種類	表示	変状の種類
W	ひび割れ幅2.0mm以上		打継目		鉄筋露出		摩耗（粗骨材露出）
W	ひび割れ幅1.0～2.0mm未満		溶脱物（石灰分）		その他		補修跡
W	ひび割れ幅0.20～1.0mm未満		浮　き		豆板		漏水跡・滲み出し・流水
W	ひび割れ幅0.20mm未満		剥離・剥落		欠損		流水・噴水

漏水量の単位は L/min

施工展開図凡例

表示	補修の種類	表示	補修の種類
	目地補修工		防錆処理工
	ひび割れ補修工		増厚範囲
	断面修復工		

工事名	令和7年度 那珂川沿岸農業水利事業（二期） 小場江堰幹線水路改修工事(その11-3)		
図面名	施工展開図（9/10）		
作成年月日			
縮尺	S=1:100	図面番号	8 ― 9/10
会社名			
事業所名	関東農政局　那珂川沿岸農業水利事業所		

仮設計画図（1/3）

平面図
S=1:500

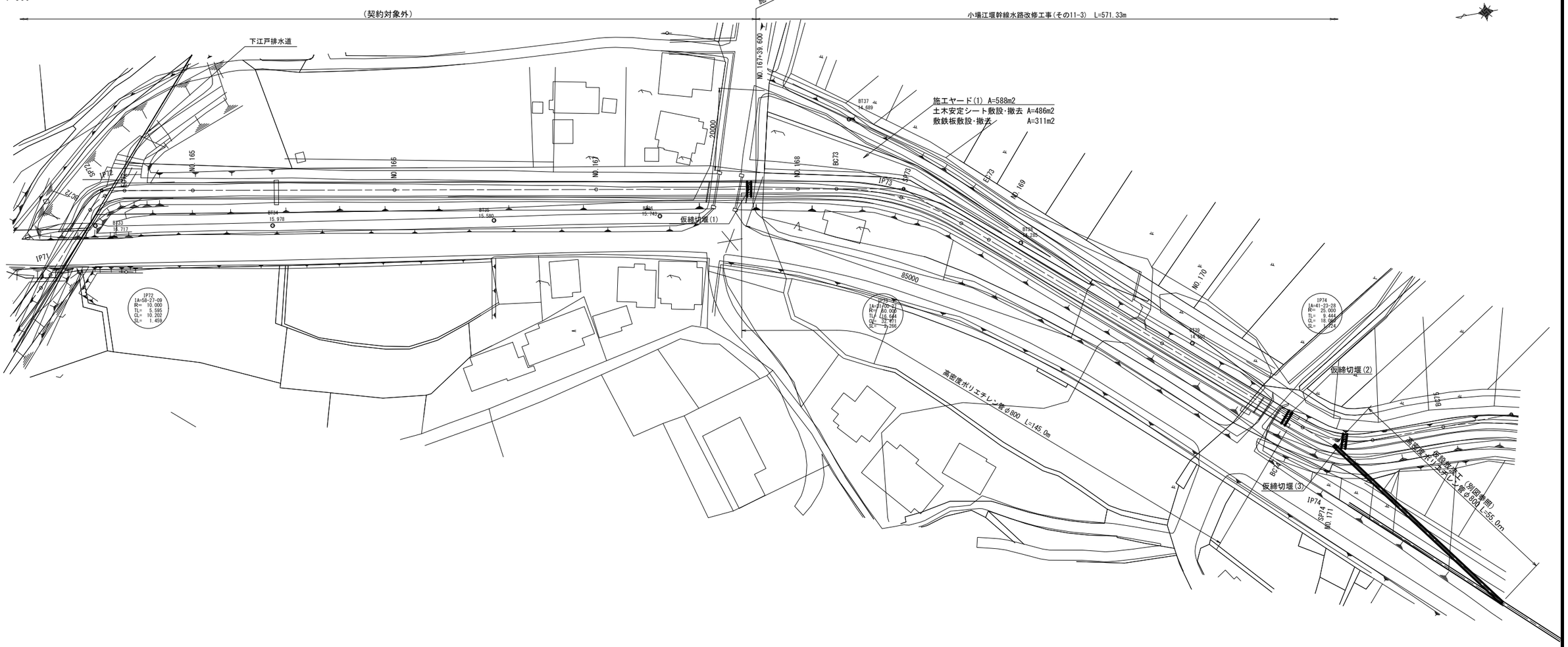

1.平面図の地形は小場江堰幹線竣工図に基づく。
（※レイヤ8地形は電子地形図25000（国土地理院）を加工して作成）
2.水路の平面線形・縦断線形はH27年の路線測量図に基づく。

工事名	令和7年度 那珂川沿岸農業水利事業（二期） 小場江堰幹線水路改修工事(その11-3)		
図面名	仮設計画図（1/3）		
作成年月日			
縮尺	図示	図面番号	9 ― 1/3
会社名			
事業所名	関東農政局 那珂川沿岸農業水利事業所		

仮設計画図（2/3）

平面図
S=1:500

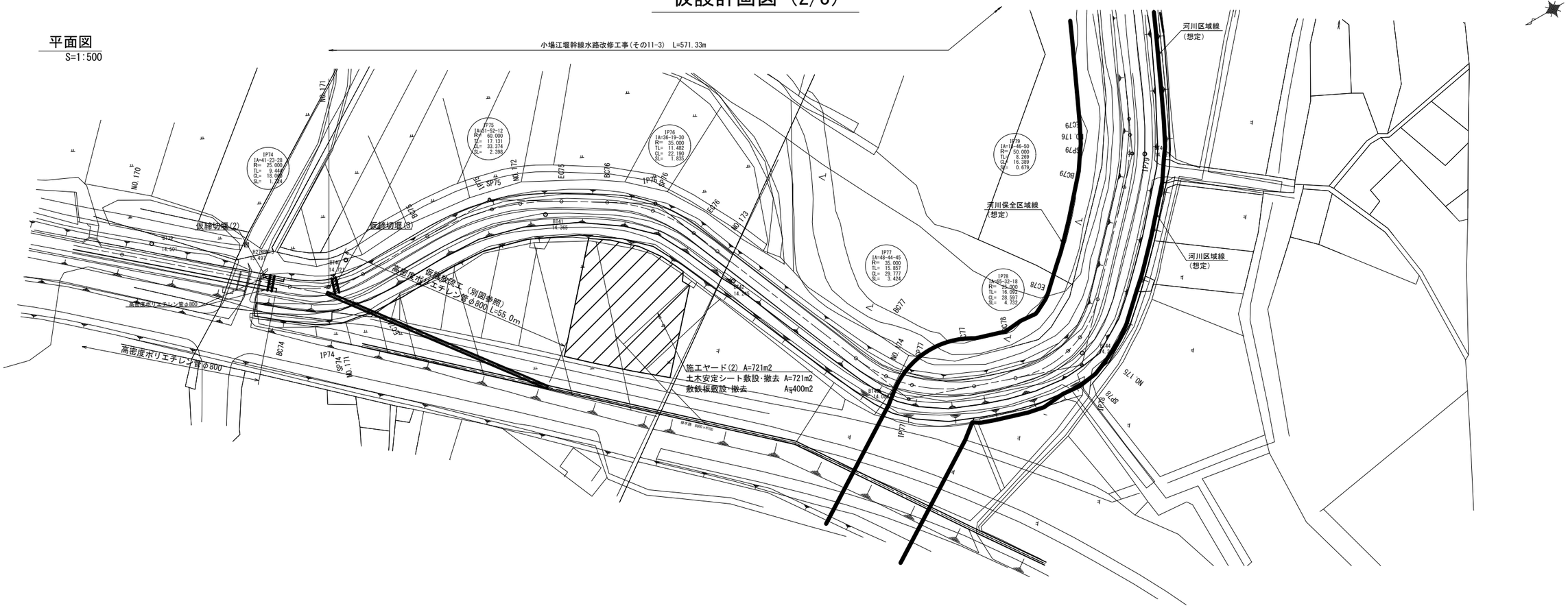

施工ヤード(2)
S=1:100

NO.172+16.0

タイプC

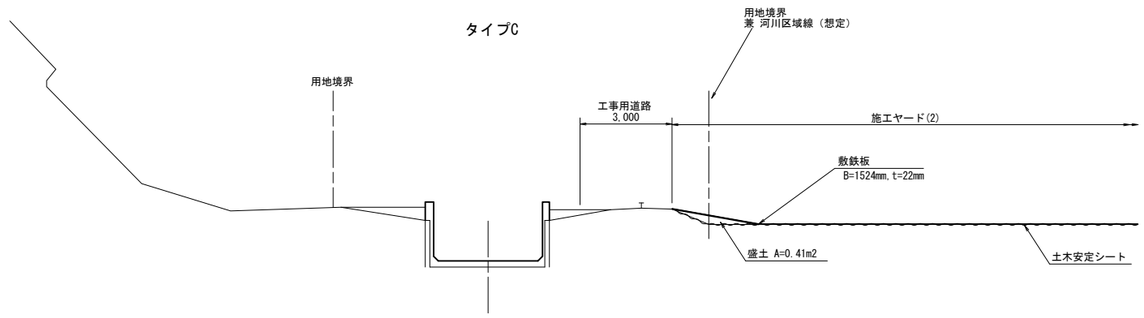

DL=9.00

1.平面図の地形は小場江堰幹線竣工図に基づく。
（※レイヤ8地形は電子地形図25000（国土地理院）を加工して作成）
2.水路の平面線形・縦断線形はH27年の路線測量図に基づく。

工事名	令和7年度 那珂川沿岸農業水利事業（二期） 小場江堰幹線水路改修工事(その11-3)		
図面名	仮設計画図（2/3）		
作成年月日			
縮尺	図示	図面番号	9 ― 2/3
会社名			
事業所名	関東農政局　那珂川沿岸農業水利事業所		

仮設計画図（3/3）

平面図
S=1:500

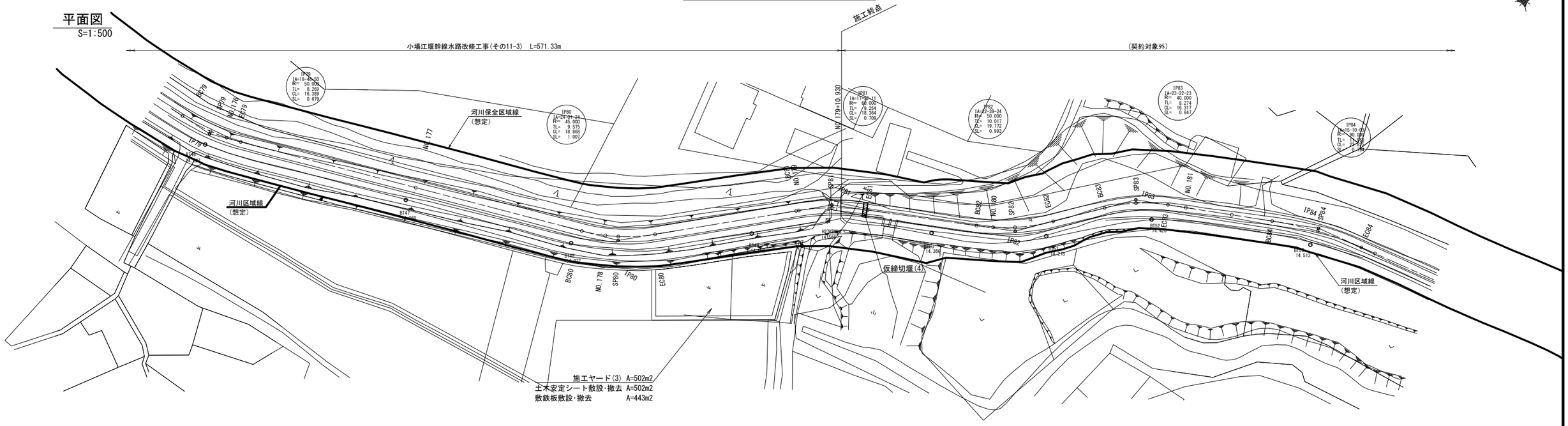

施工ヤード(3)
S=1:100

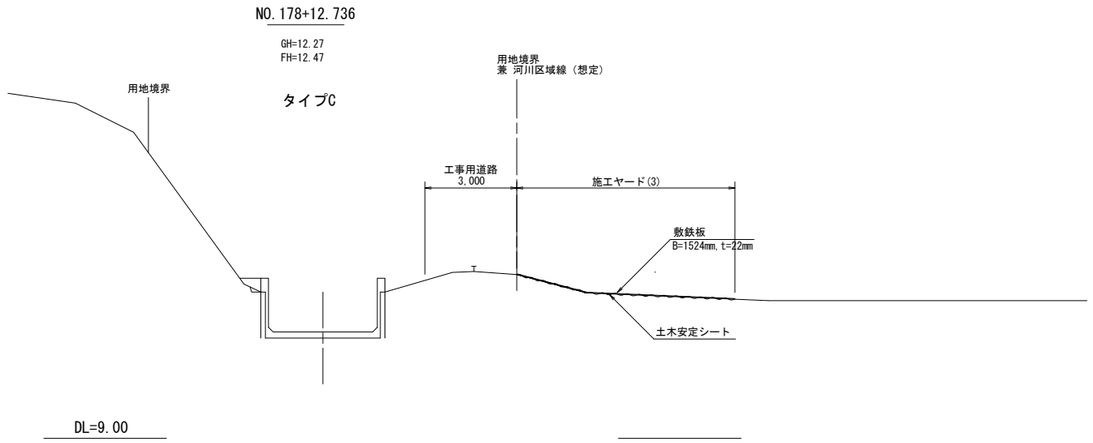

1.平面図の地形は小場江堰幹線竣工図に基づく。
（※レイヤ8地形は電子地形図25000（国土地理院）を加工して作成）
2.水路の平面線形・縦断線形はH27年の路線測量図に基づく。

工事名	令和7年度 那珂川沿岸農業水利事業（二期） 小場江堰幹線水路改修工事(その11-3)		
図面名	仮設計画図（3/3）		
作成年月日			
縮尺	図示	図面番号	9 ― 3/3
会社名			
事業所名	関東農政局　那珂川沿岸農業水利事業所		

仮排水計画図（1/2）

仮締切堰構造図

(1)No.167+39.60付近

平 面 図
（左岸施工時） S=1:100

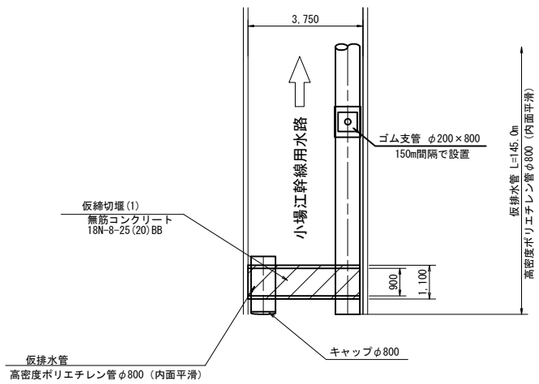

横断面図
S=1:100

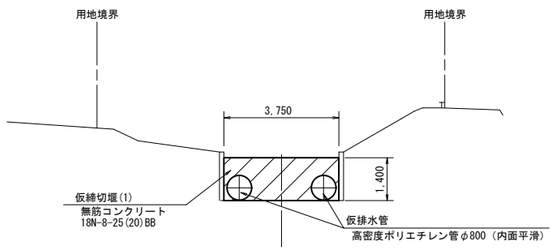

DL=9.00

縦断面図
S=1:100

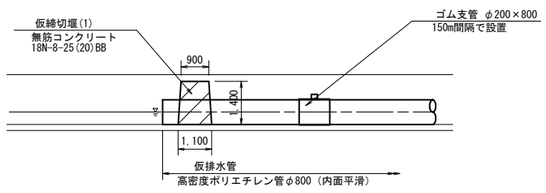

(2)No.170+40.00付近

平 面 図
（右岸施工時） S=1:100

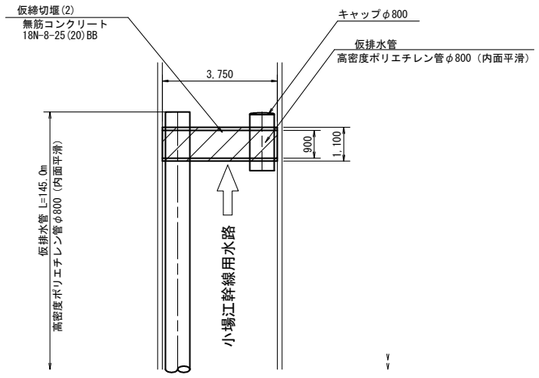

横断面図
S=1:100

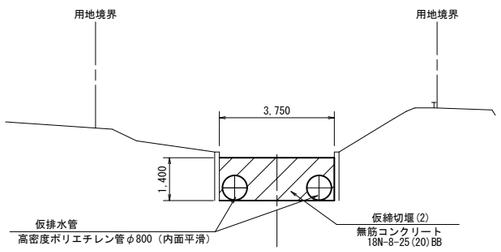

DL=9.00

縦断面図
S=1:100

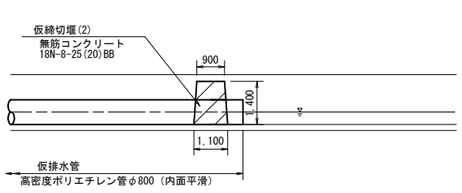

(2)-2 No.170+35.00付近

平 面 図
（右岸施工時） S=1:100

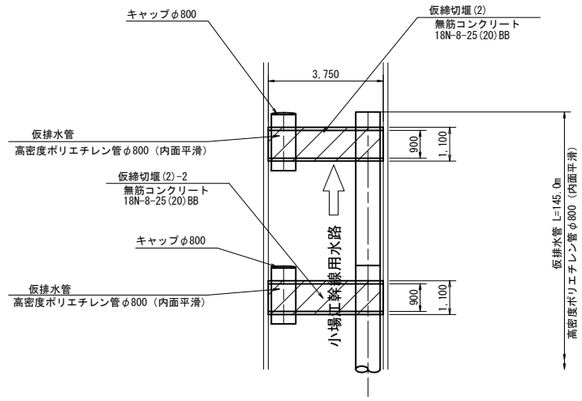

横断面図
S=1:100

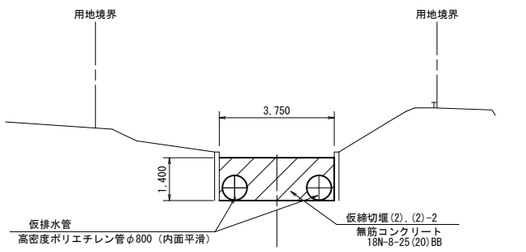

DL=9.00

縦断面図
S=1:100

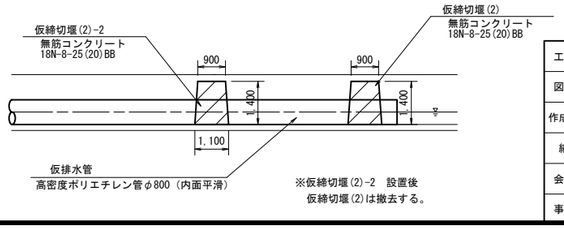

※仮締切堰(2)-2 設置後
仮締切堰(2)は撤去する。

工 事 名	令和7年度 那珂川沿岸農業水利事業（二期） 小場江堰幹線水路改修工事(その11-3)		
図 面 名	仮排水計画図 (1/2)		
作成年月日			
縮 尺	1:100	図面番号	10 ― 1/2
会 社 名			
事業所名	関東農政局 那珂川沿岸農業水利事業所		

仮排水計画図（2/2）

仮締切堰構造図

(3)No.171+5.00付近

平 面 図

S=1:100

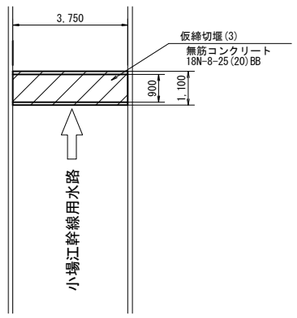

横断面図

S=1:100

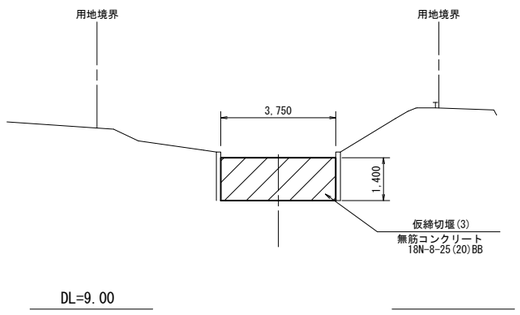

縦断面図

S=1:100

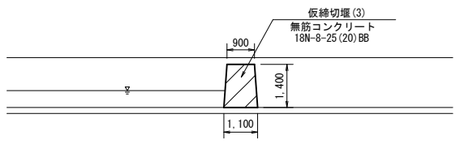

(3)-2 No.171+10.00付近

平 面 図

S=1:100

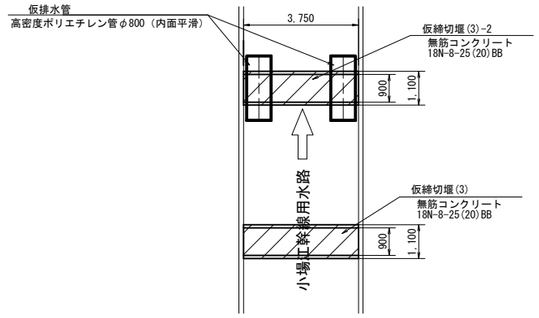

横断面図

S=1:100

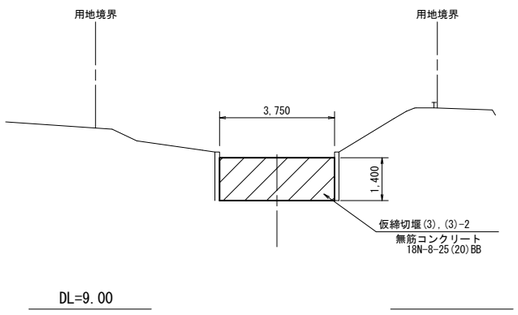

縦断面図

S=1:100

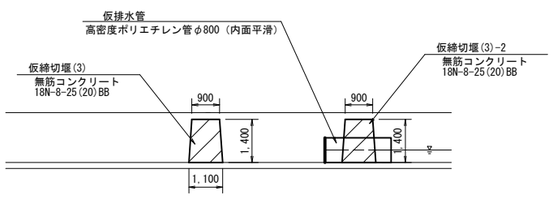

※仮締切堰(3)-2　設置後
仮締切堰(3)は撤去する。

(4)No.179+17.00付近

平 面 図

S=1:100

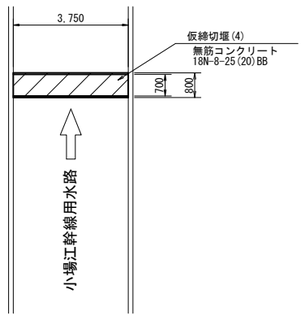

横断面図

S=1:100

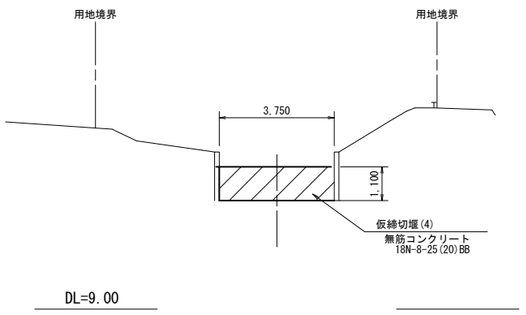

縦断面図

S=1:100

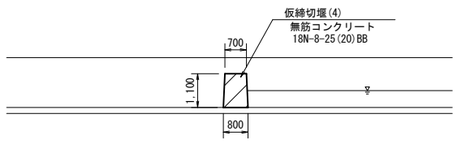

工 事 名	令和7年度 那珂川沿岸農業水利事業（二期） 小場江堰幹線水路改修工事(その11-3)		
図 面 名	仮排水計画図（2/2）		
作成年月日			
縮 尺	1:100	図面番号	10 ― 2/2
会 社 名			
事業所名	関東農政局　那珂川沿岸農業水利事業所		

仮設放流工計画図（1/2）

仮設放流工（1/2）

平面図

S=1:250

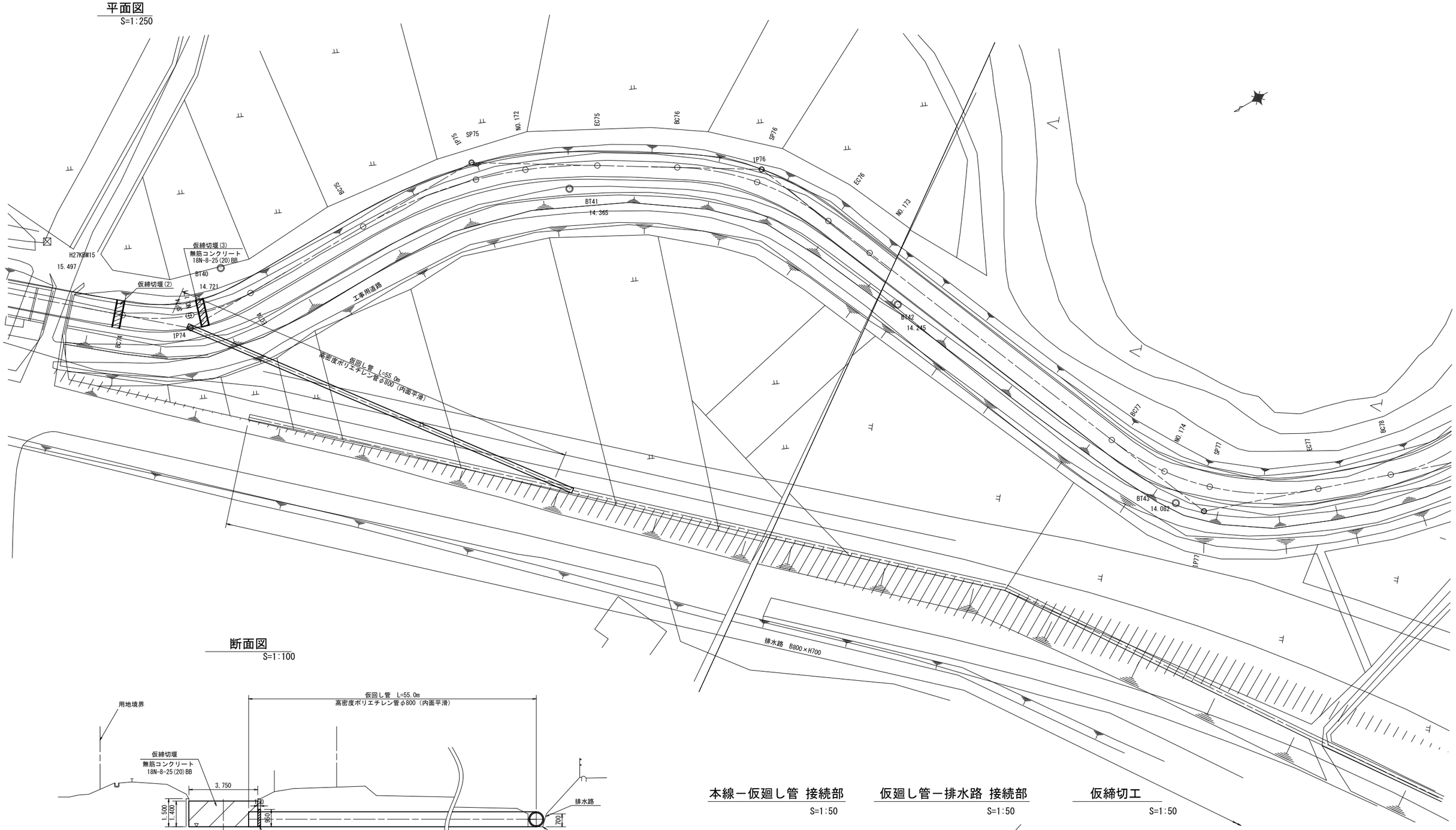

断面図

S=1:100

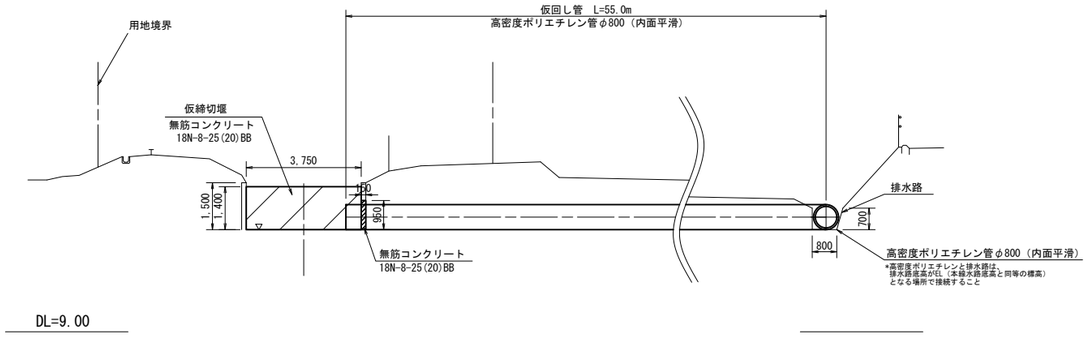

DL=9.00

本線－仮廻し管 接続部

S=1:50

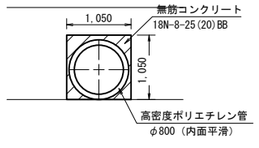

仮廻し管－排水路 接続部

S=1:50

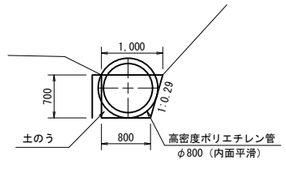

仮締切工

S=1:50

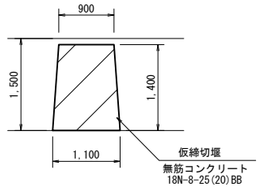

工事名	令和7年度 那珂川沿岸農業水利事業（二期） 小場江堰幹線水路改修工事（その11-3）		
図面名	仮設放流工計画図（1/2）		
作成年月日			
縮尺	図示	図面番号	11 － 1/2
会社名			
事業所名	関東農政局　那珂川沿岸農業水利事業所		

仮設放流工計画図（2/2）

仮設放流工（2/2）

平面図

S=1:250

STEP1

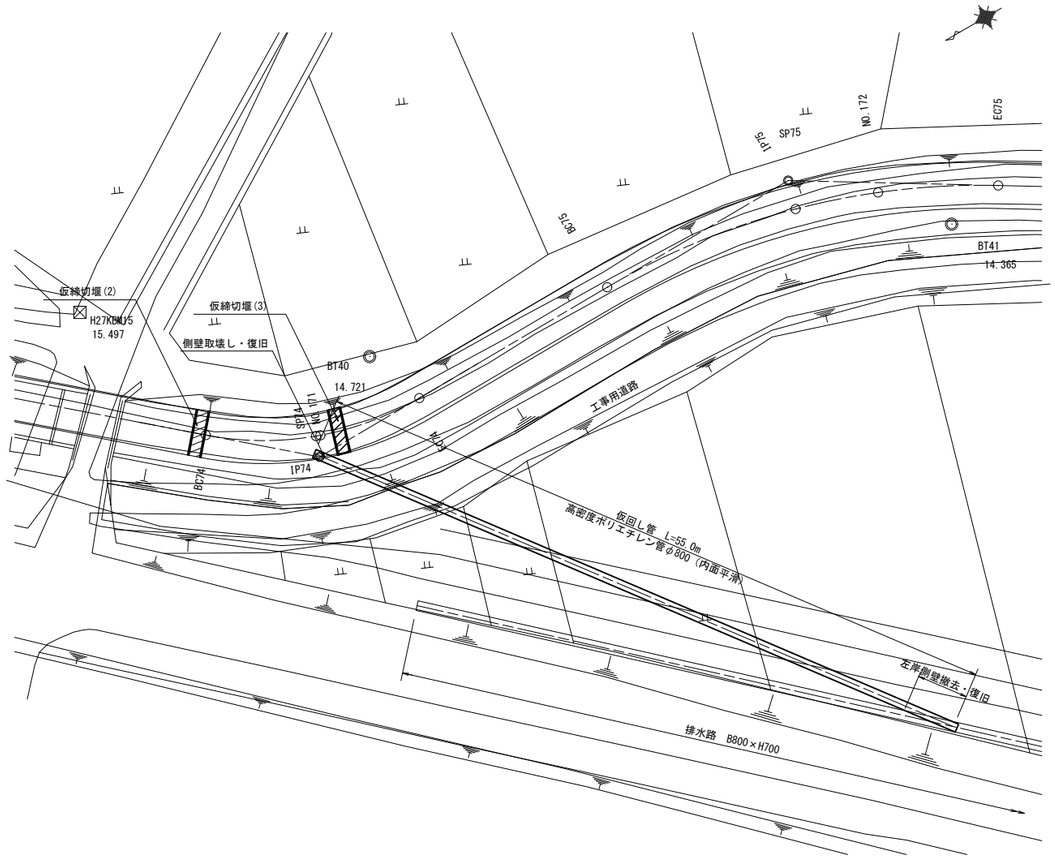

STEP2

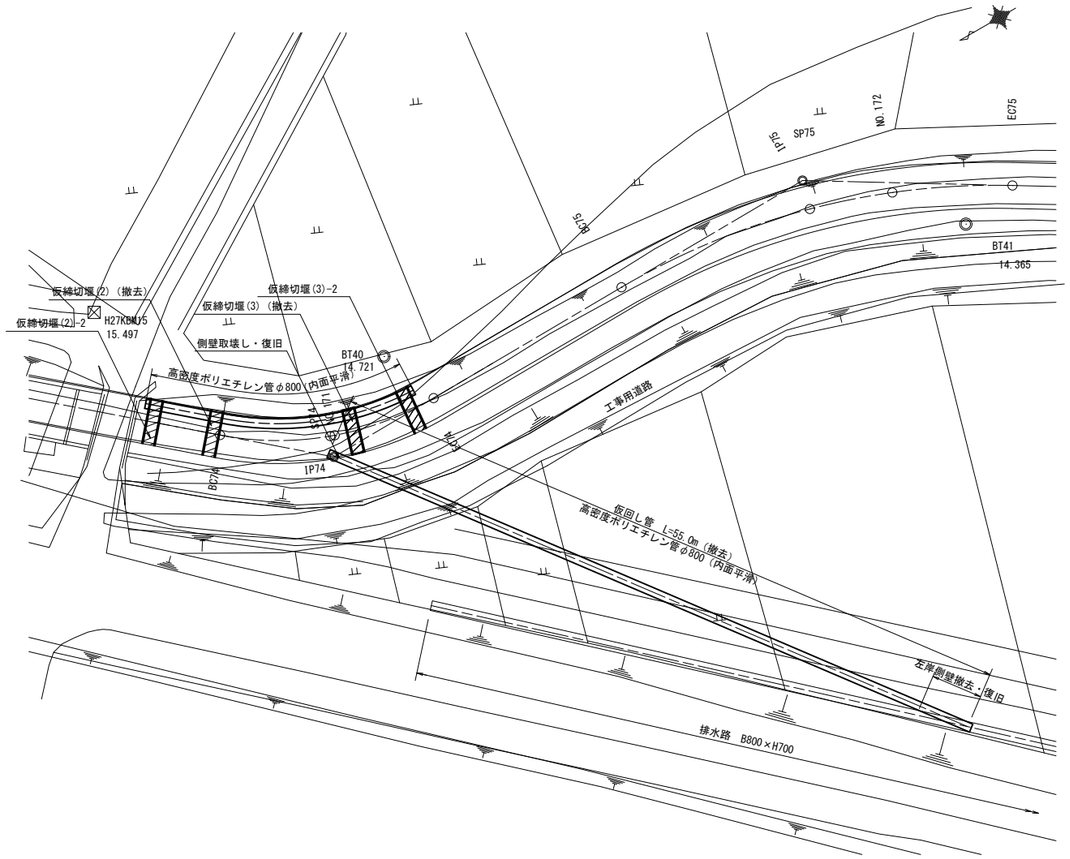

土工標準図

S=1:50

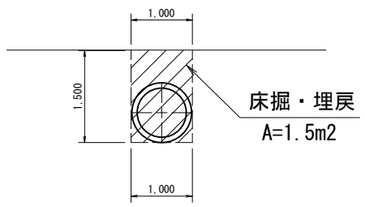

本線 側壁

S=1:50

撤去工

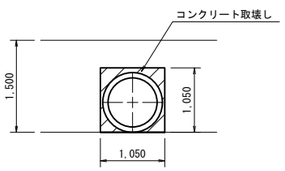

復旧工

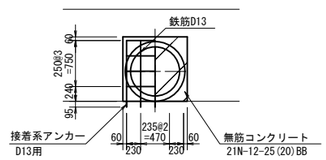

排水路 側壁

S=1:50

撤去工

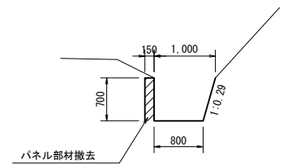

復旧工

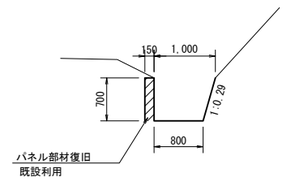

工事名	令和7年度 那珂川沿岸農業水利事業（二期） 小場江堰幹線水路改修工事(その11-3)		
図面名	仮設放流工計画図（2/2）		
作成年月日			
縮尺	図示	図面番号	11 ― 2/2
会社名			
事業所名	関東農政局 那珂川沿岸農業水利事業所		

復旧図(1/2)

S=1:250

施工ヤード(1)

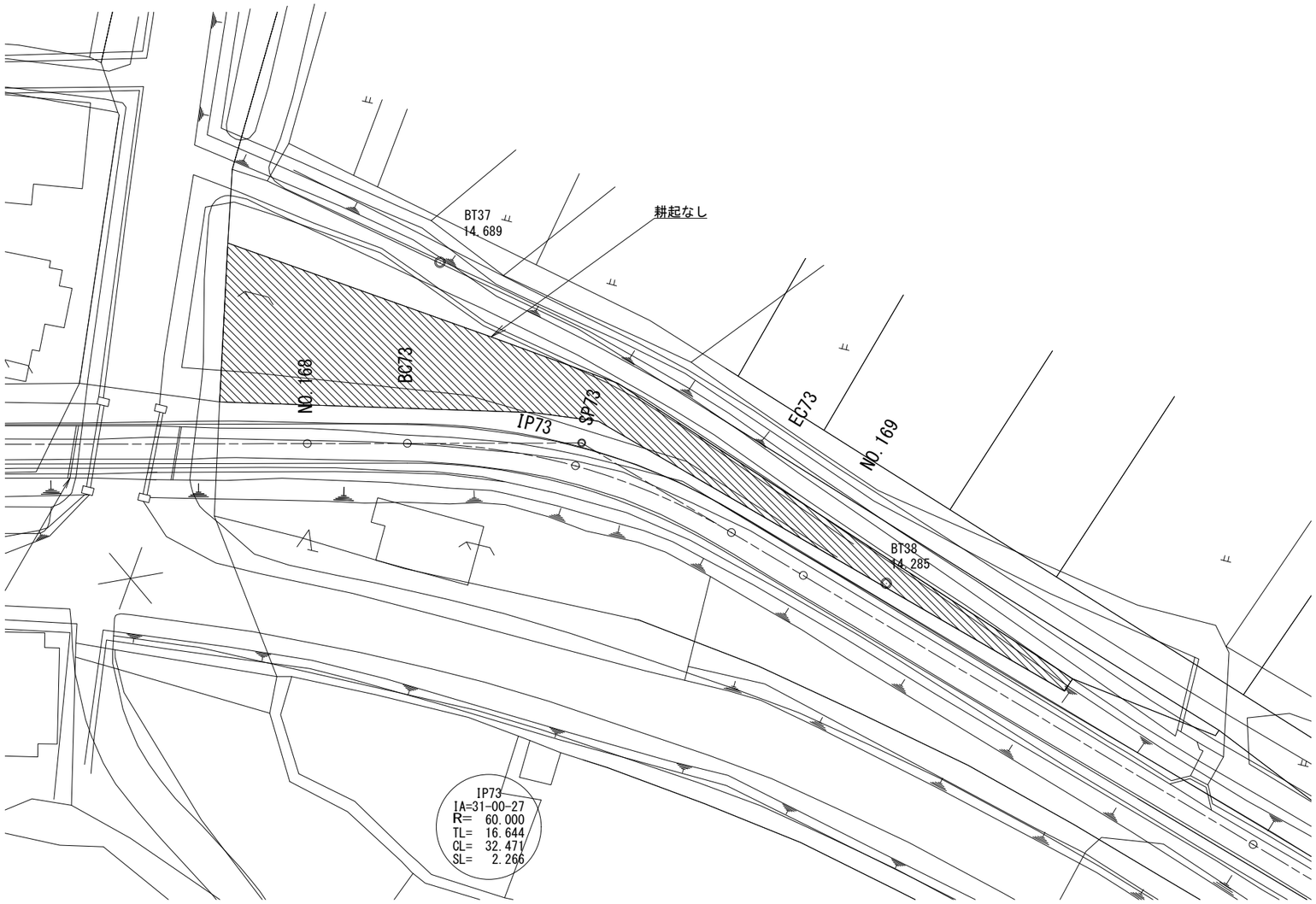

工事名	令和7年度 那珂川沿岸農業水利事業（二期） 小場江堰幹線水路改修工事(その11-3)		
図面名	復旧図(1/2)		
作成年月日			
縮尺	1:250	図面番号	12 ― 1/2
会社名			
事業所名	関東農政局　那珂川沿岸農業水利事業所		

復旧図(2/2)

S=1:250

施エヤード(2)

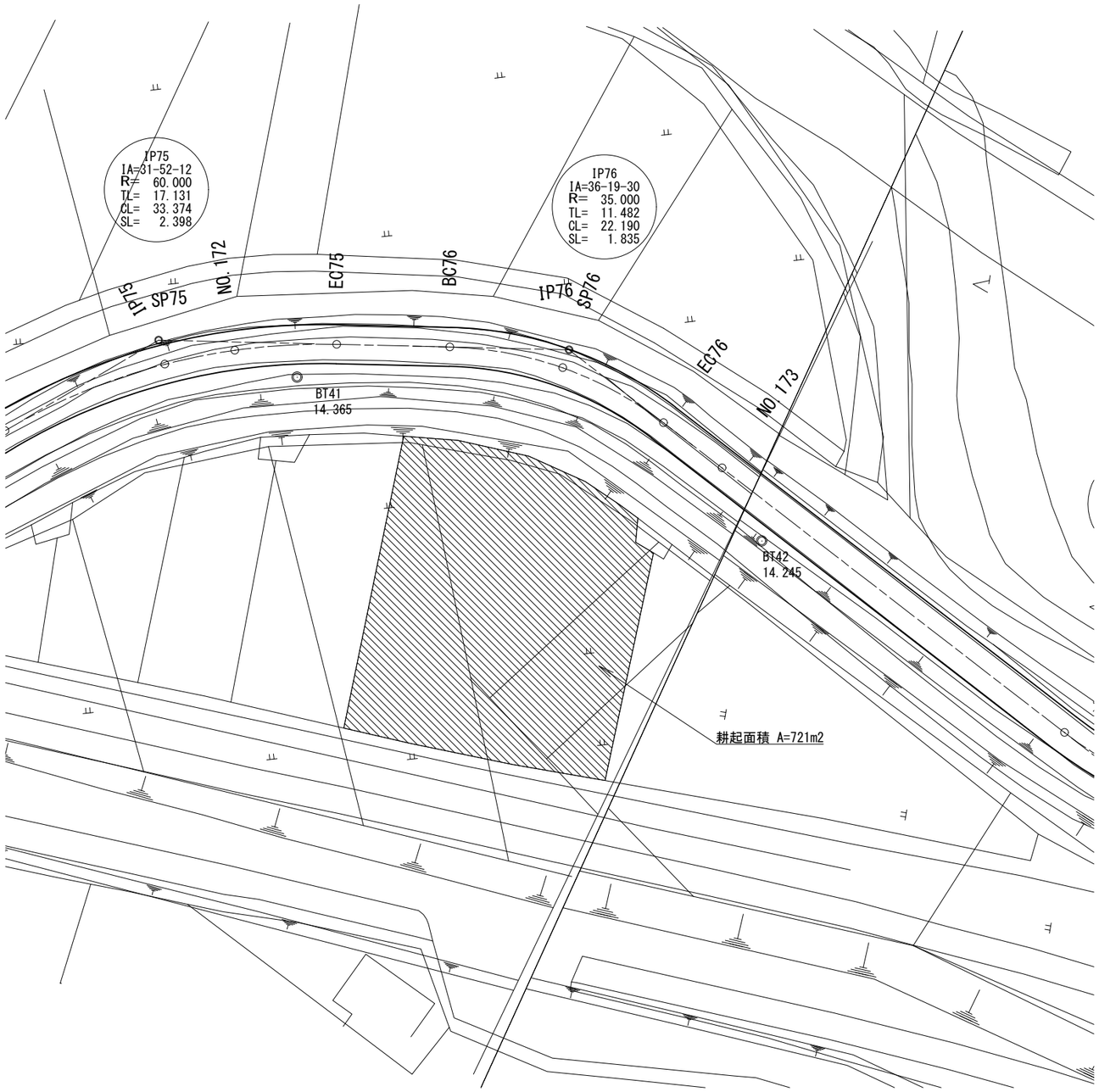

施エヤード(3)

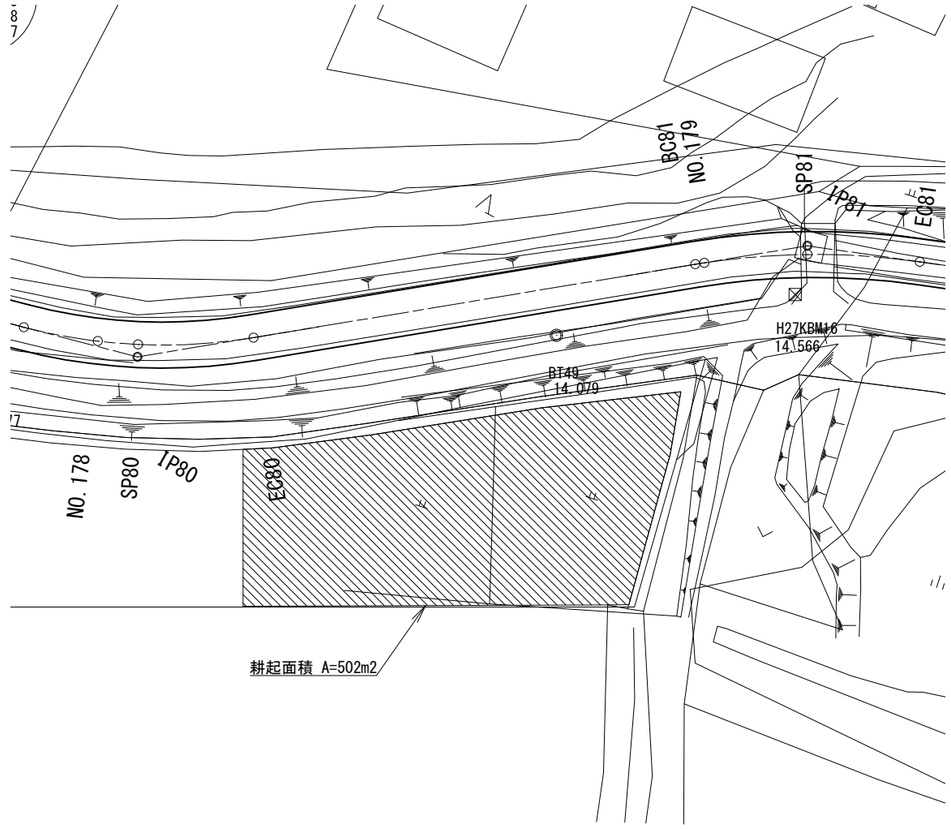

工事名	令和7年度 那珂川沿岸農業水利事業（二期） 小場江堰幹線水路改修工事(その11-3)		
図面名	復旧図(2/2)		
作成年月日			
縮尺	1:250	図面番号	12 ― 2/2
会社名			
事業所名	関東農政局　那珂川沿岸農業水利事業所		