施 工 位 置 図

S=1:40,000

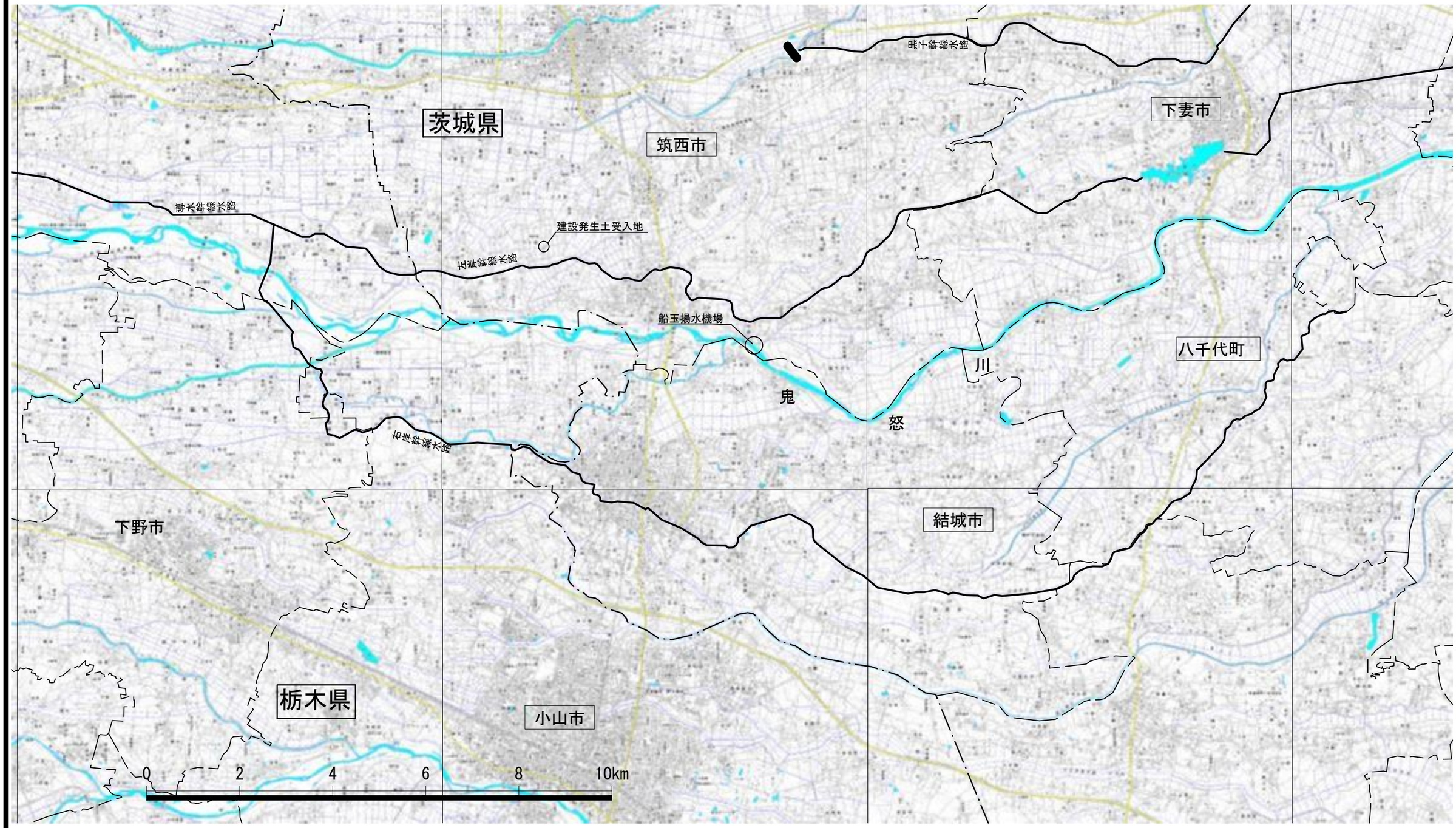

工 事 名	令和7年度 鬼怒川南部国営施設応急対策事業 船玉揚水機場整備その他工事		
図 面 名	施 工 位 置 図		
作成年月日			
縮 尺	S=1:40,000	図面番号	1-1/1
会 社 名			
事務所名	関東農政局 栃木南部農業水利事業所		

全体平面図

S=1:500

築堤法線曲線表

IPNo	I A	R	T L	S L	C L	B C	E C	X	Y	備　考
IP40	14-43-26	200.000	25.840	1.662	51.396	7,040.59	7,091.99	29,992.665	6,674.342	
IP41	60-20-26	120.000	69.758	18.803	126.377	7,488.88	7,615.25	30,435.426	6,458.687	
IP42	10-57-32	50.000	4.796	0.230	9.563	7,690.53	7,700.10	30,559.100	6,543.277	
IP43	18-13-47	300.000	48.132	3.837	95.451	7,765.46	7,860.91	30,642.259	6,627.401	
IP44	15-37-51	420.000	57.648	3.938	114.579	7,975.28	8,089.86	30,838.241	6,727.691	

護岸法線曲線表

IPNo	I A	R	T L	S L	C L	B C	E C	X	Y	備　考
BP						0.00		30536.341	6509.104	
IP1	10-57-32	65.358	6.270	0.300	12.501	33.28	45.78	30568.986	6531.432	
IP2	18-13-47	284.642	45.668	3.640	90.565	111.14	201.71	30651.449	6614.851	
EP1							159.82	30656.351	6613.904	
EP2								30692.104	6635.655	

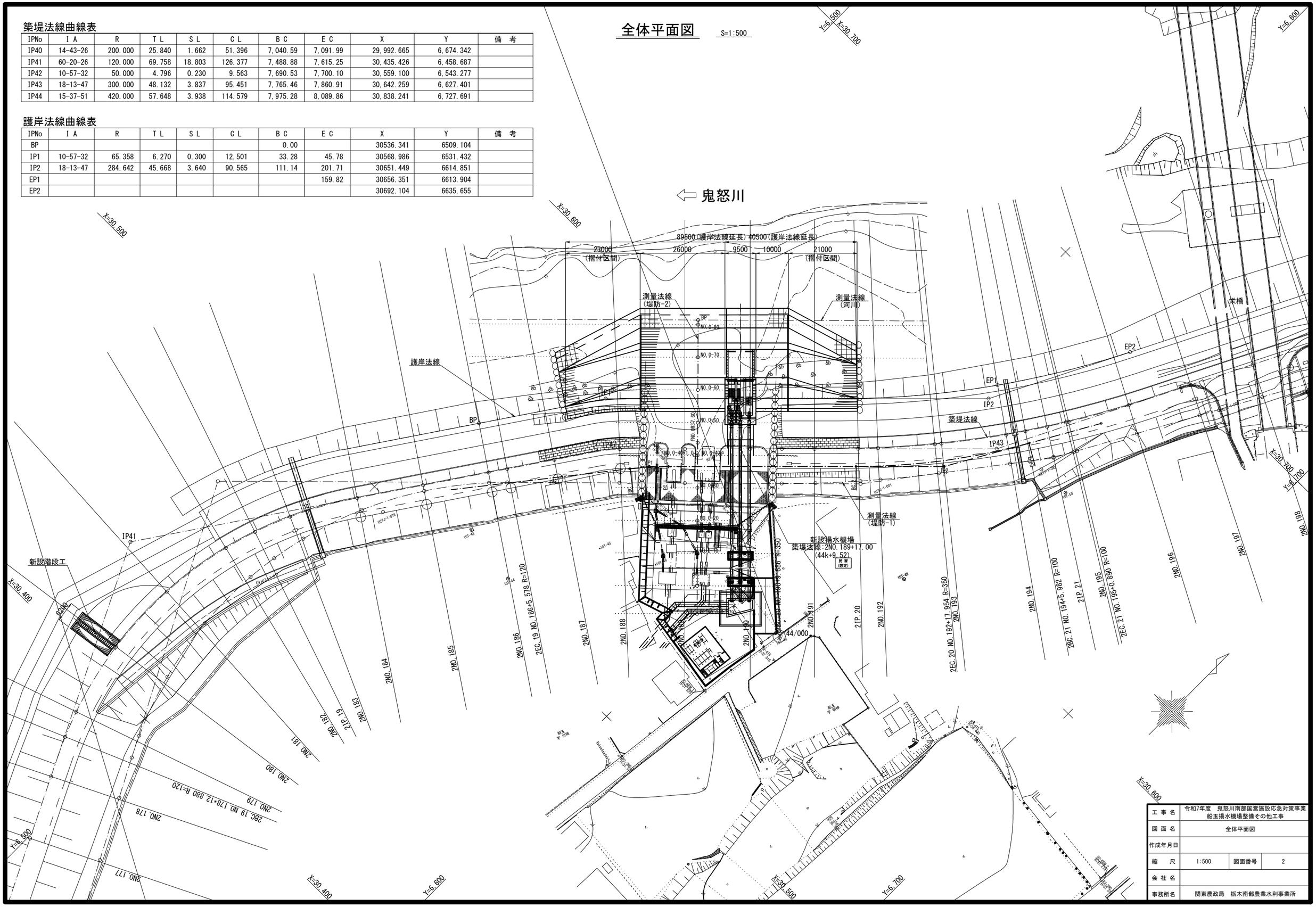

工事名	令和7年度　鬼怒川南部国営施設応急対策事業 船玉揚水機場整備その他工事		
図面名	全体平面図		
作成年月日			
縮　尺	1:500	図面番号	2
会社名			
事務所名	関東農政局　栃木南部農業水利事業所		

縦断図(1)

S=1:150

船玉揚水機場一般図

縦断図

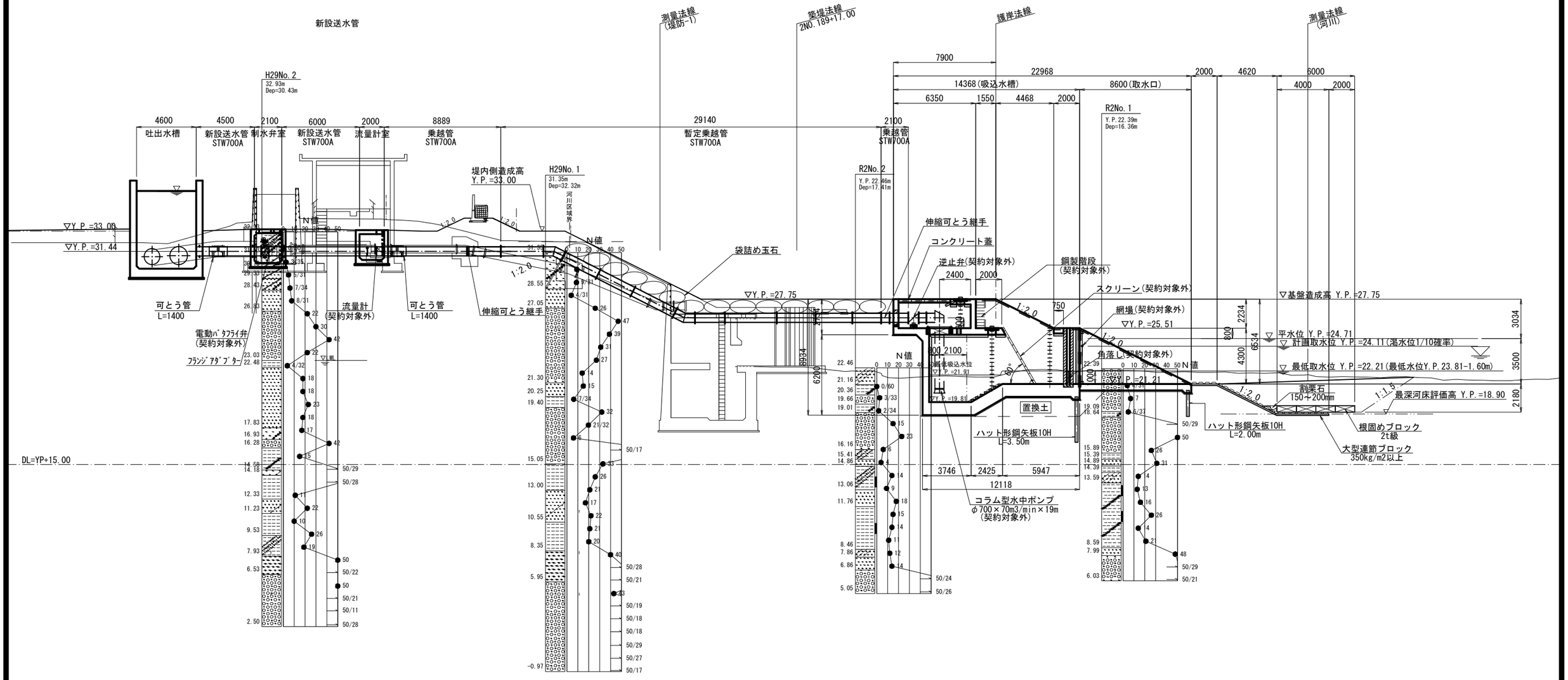

工事名	令和7年度　鬼怒川南部国営施設応急対策事業 船玉揚水機場整備その他工事		
図面名	縦断図(1)		
作成年月日			
縮尺	S=1:150	図面番号	3-1/7
会社名			
事務所名	関東農政局　栃木南部農業水利事業所		

縦断図(2)

S=1:100

2NO.187+0.00

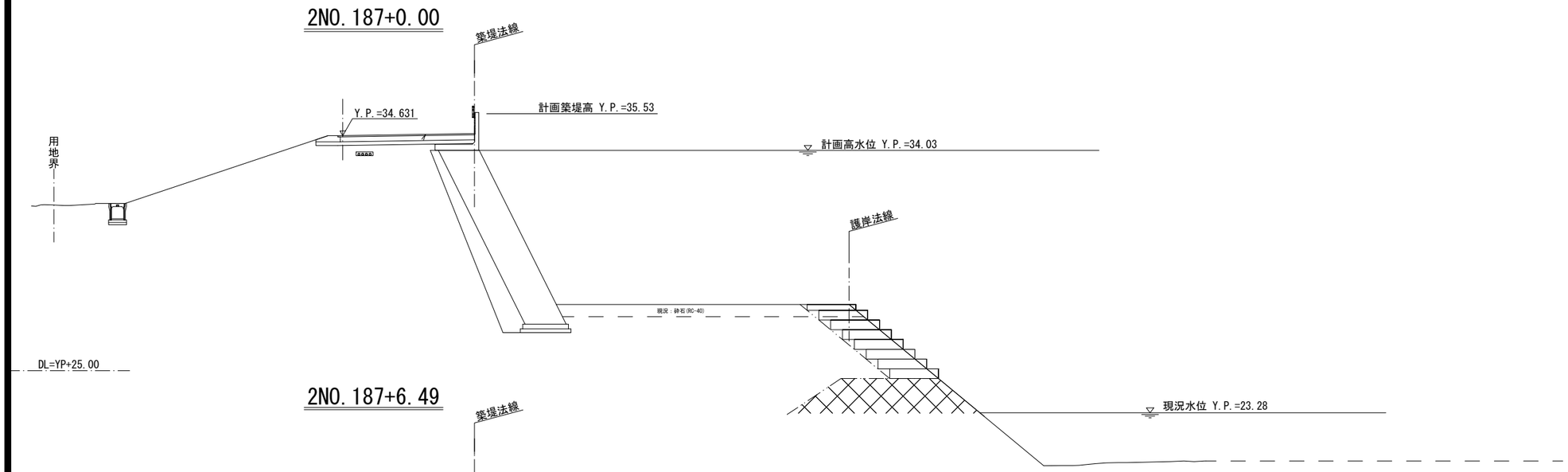

2NO.187+6.49

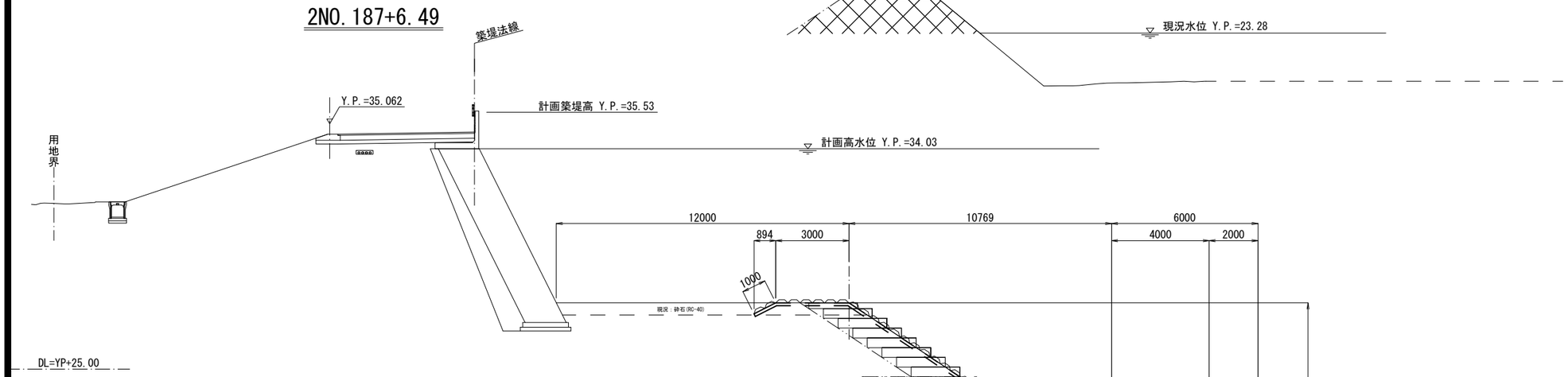

2NO.187+15.13

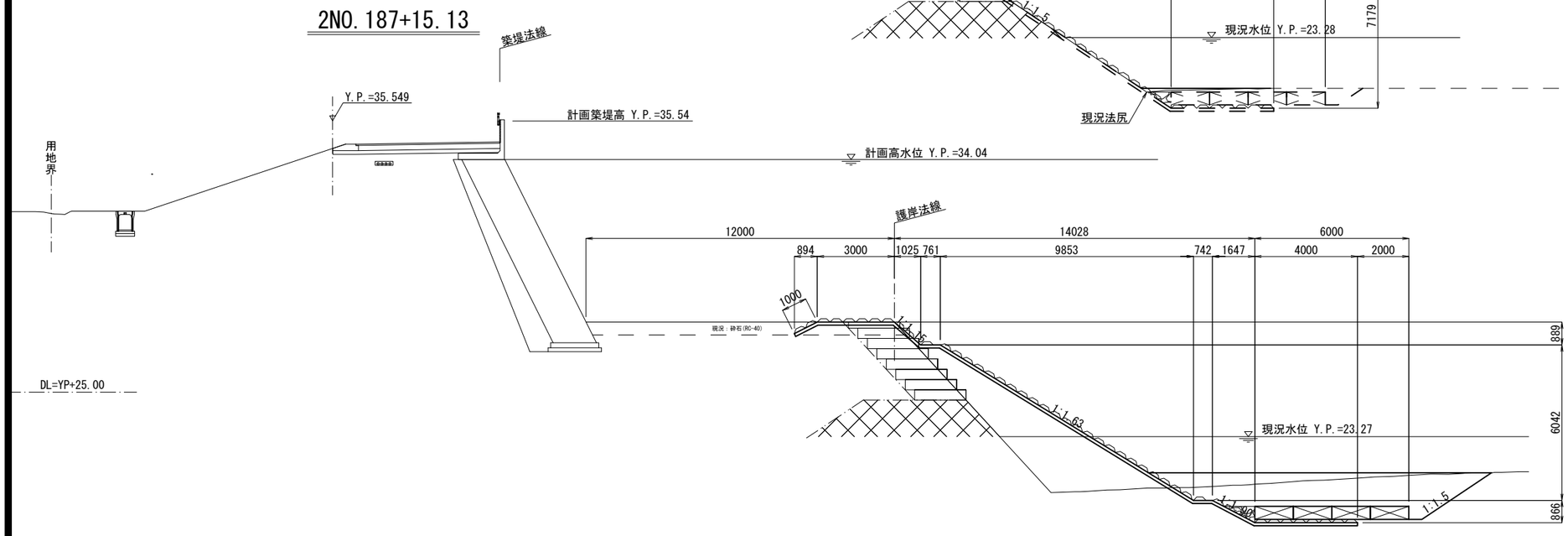

工事名	令和7年度　鬼怒川南部国営施設応急対策事業 船玉揚水機場整備その他工事		
図面名	縦断図(2)		
作成年月日			
縮尺	S=1:100	図面番号	3-2/7
会社名			
事務所名	関東農政局　栃木南部農業水利事業所		

縦断図(3)

S=1:100

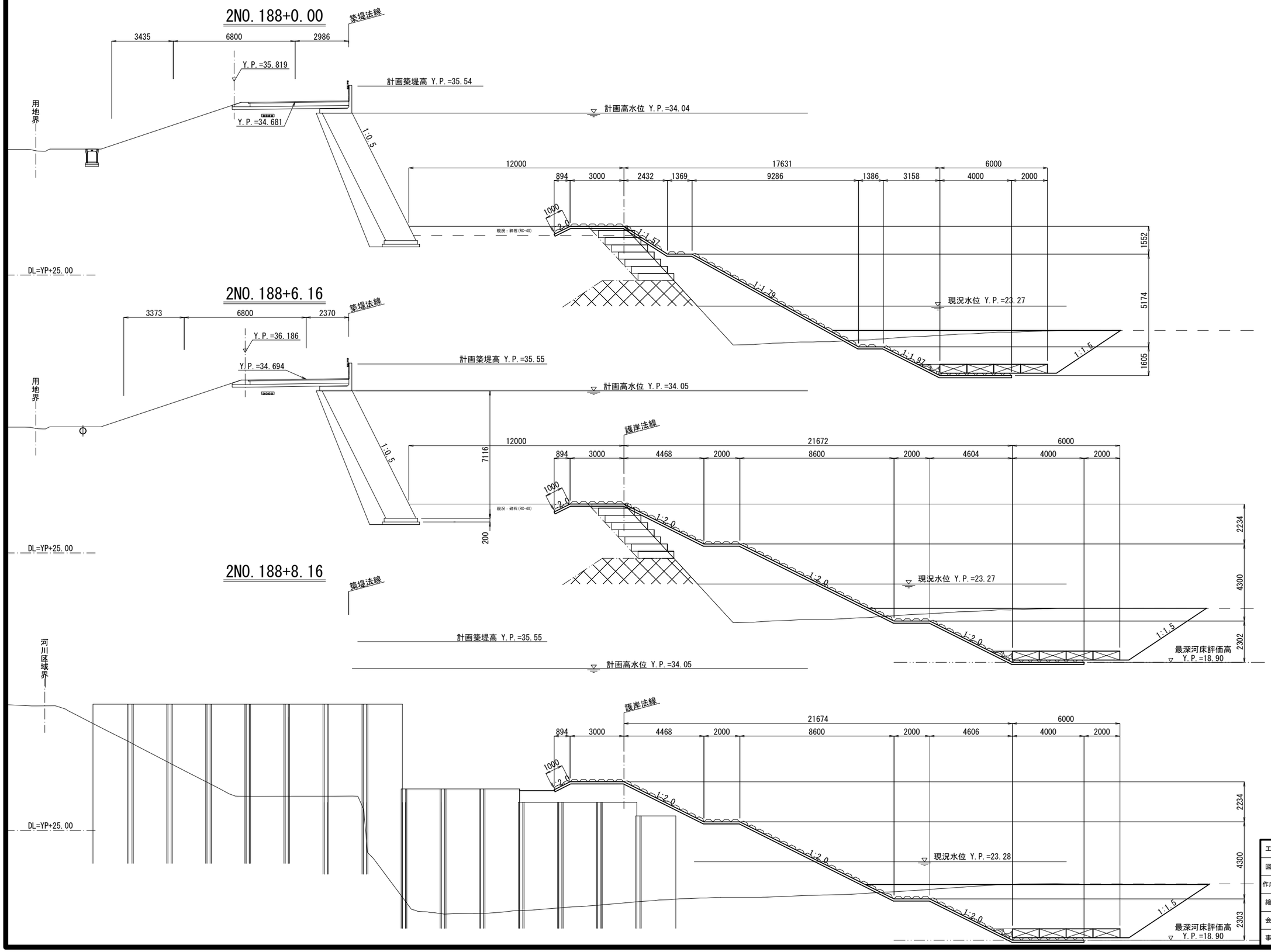

工事名	令和7年度　鬼怒川南部国営施設応急対策事業 船玉揚水機場整備その他工事		
図面名	縦断図(3)		
作成年月日			
縮尺	S=1:100	図面番号	3-3/7
会社名			
事務所名	関東農政局　栃木南部農業水利事業所		

縦断図(4)

S=1:100

2NO.189+0.00

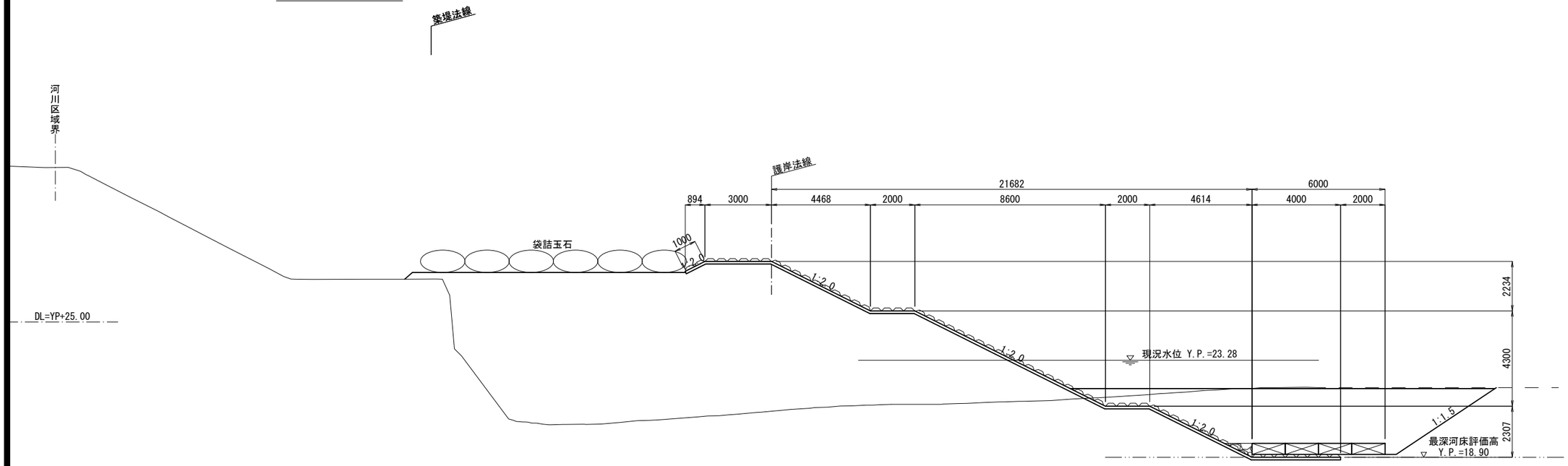

2NO.189+7.25

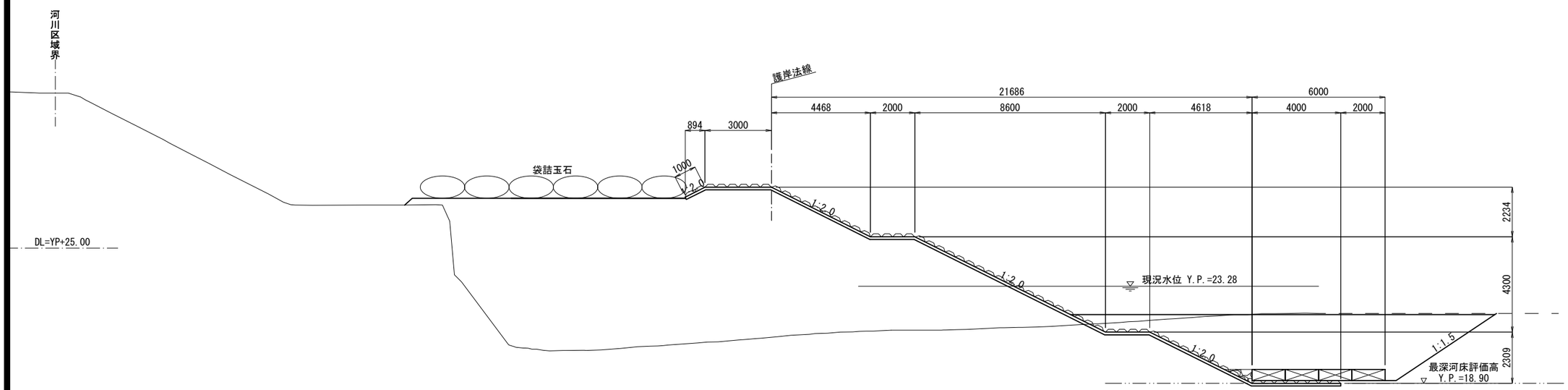

工事名	令和7年度　鬼怒川南部国営施設応急対策事業 船玉揚水機場整備その他工事		
図面名	縦断図(4)		
作成年月日			
縮尺	S=1:100	図面番号	3-4/7
会社名			
事務所名	関東農政局　栃木南部農業水利事業所		

縦断図(5)

S=1:100

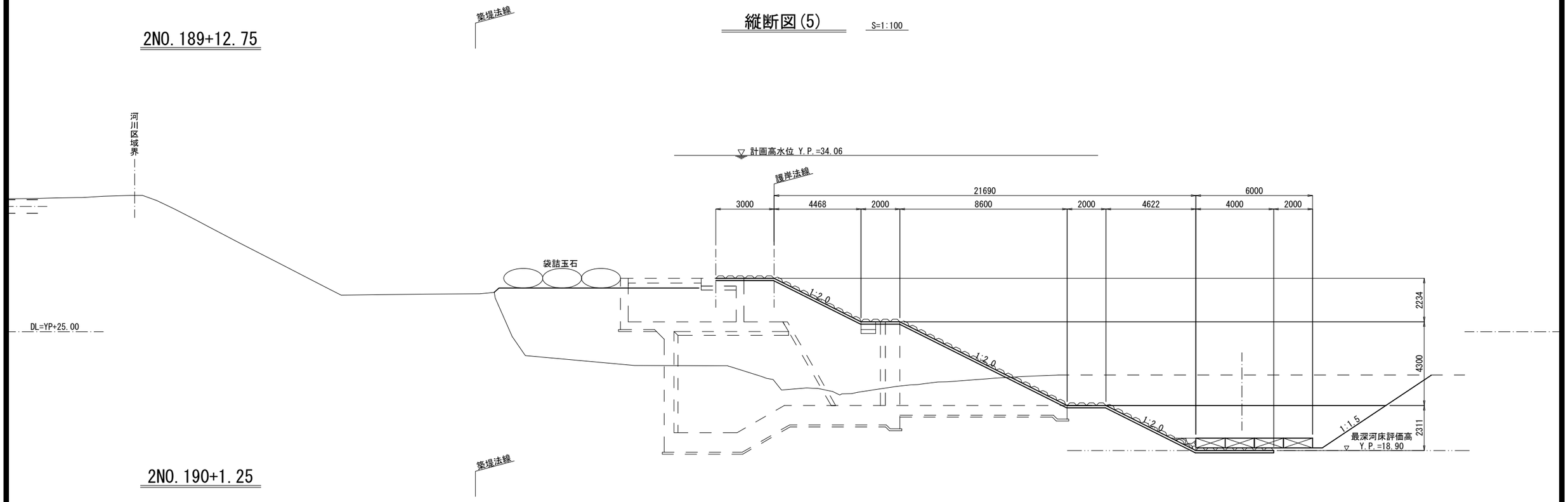

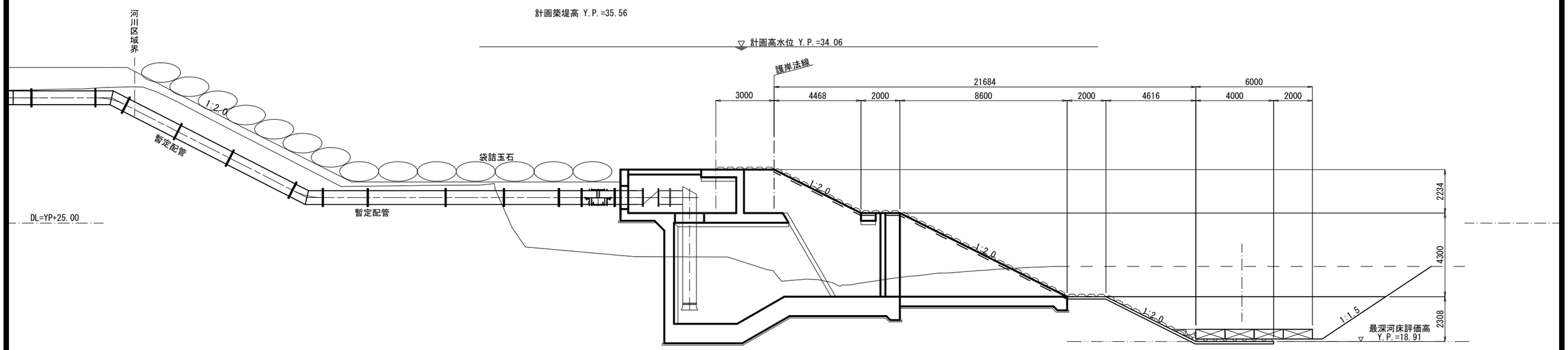

工事名	令和7年度　鬼怒川南部国営施設応急対策事業 船玉揚水機場整備その他工事		
図面名	縦断図(5)		
作成年月日			
縮尺	S=1:100	図面番号	3-5/7
会社名			
事務所名	関東農政局　栃木南部農業水利事業所		

縦断図(6)

S=1:100

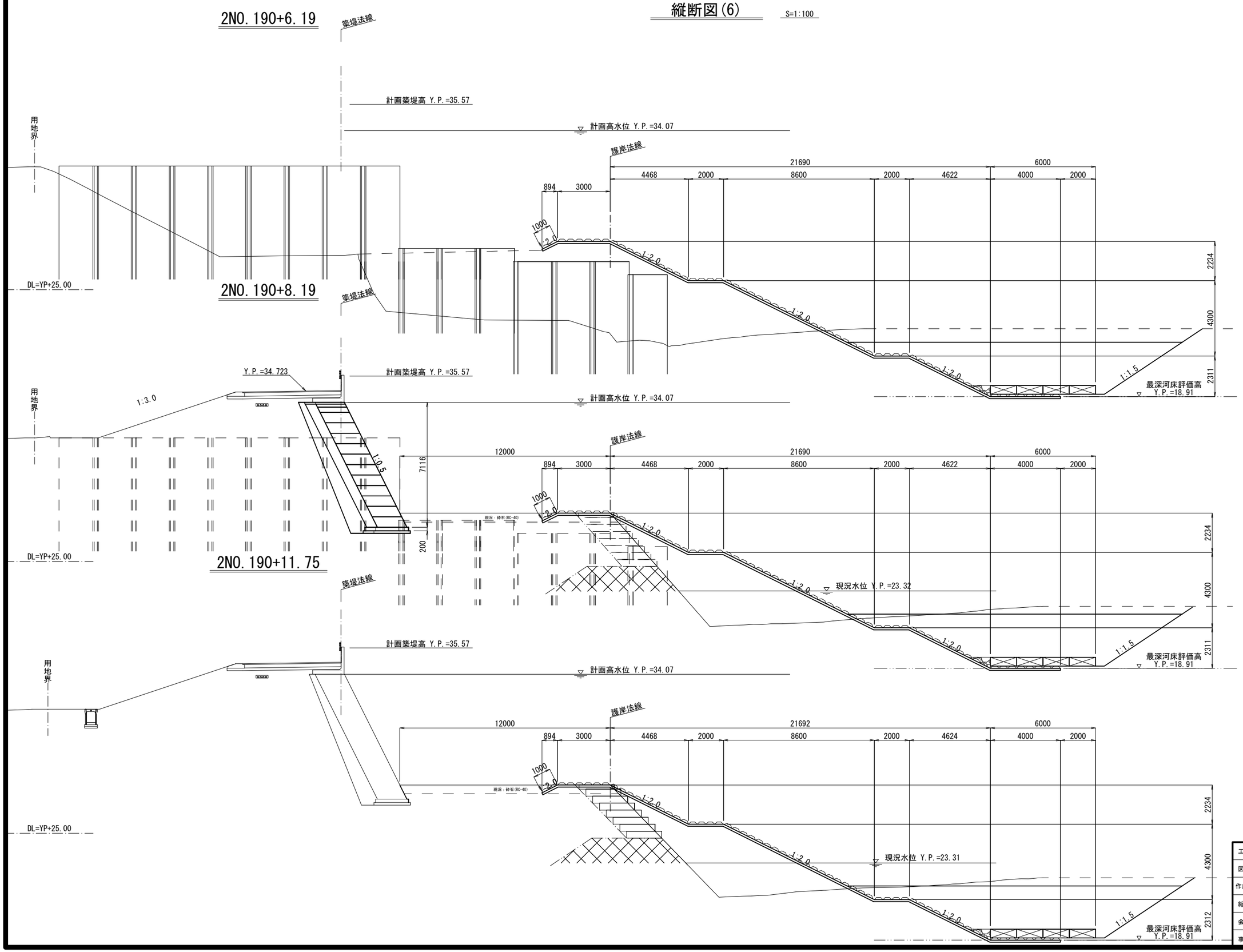

工事名	令和7年度　鬼怒川南部国営施設応急対策事業 船玉揚水機場整備その他工事		
図面名	縦断図(6)		
作成年月日			
縮尺	S=1:100	図面番号	3-6/7
会社名			
事務所名	関東農政局　栃木南部農業水利事業所		

縦断図(7)

S=1:100

2NO.191+0.00

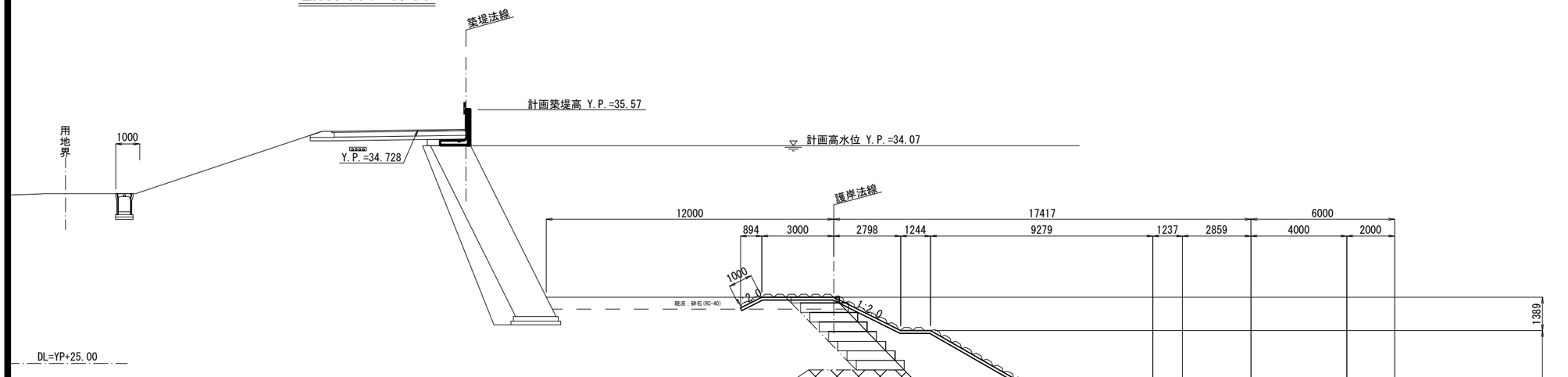

2NO.191+13.35

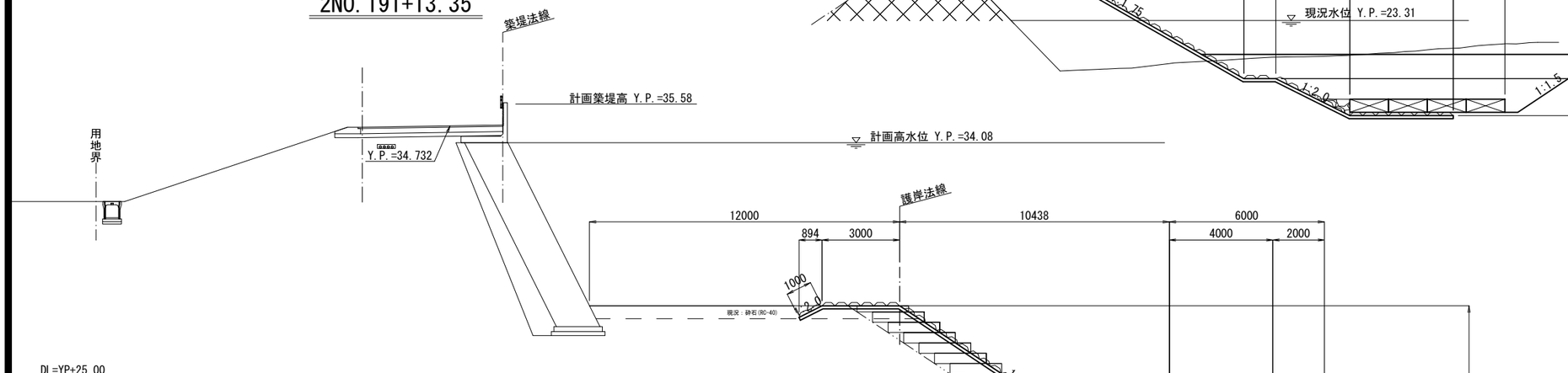

2NO.192+0.00

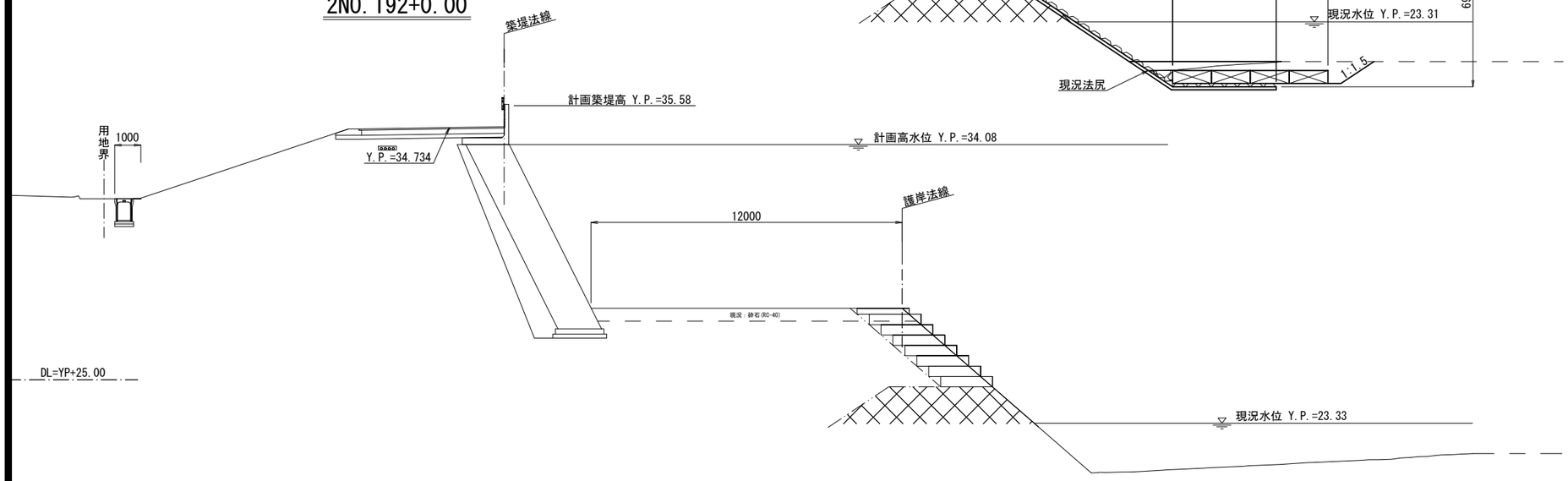

工事名	令和7年度　鬼怒川南部国営施設応急対策事業 船玉揚水機場整備その他工事		
図面名	縦断図(7)		
作成年月日			
縮尺	S=1:100	図面番号	3-7/7
会社名			
事務所名	関東農政局　栃木南部農業水利事業所		

横断図(1)

V=1:100
H=1:1000

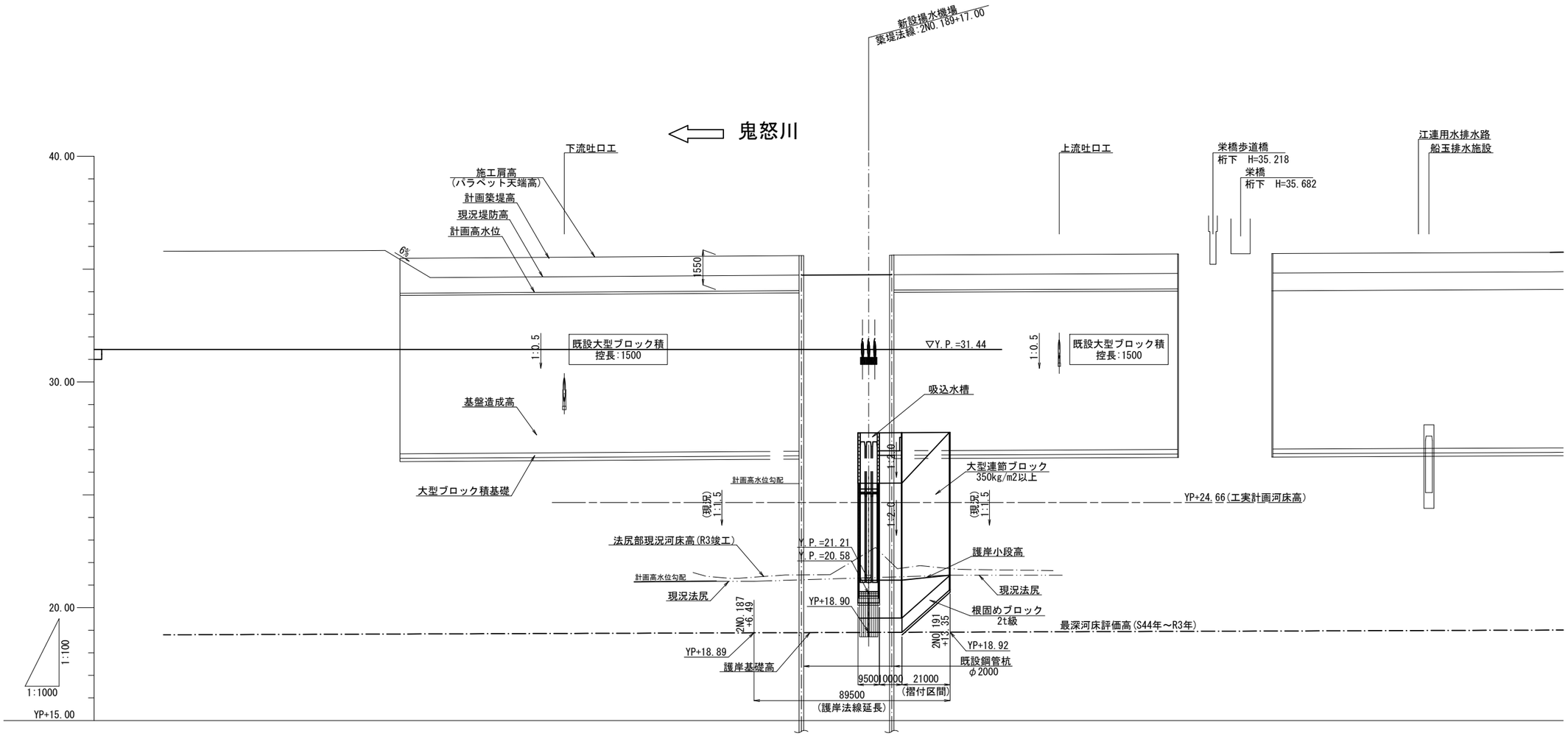

測点名	施工肩高(パラペット天端高)	計画築堤高	計画高水位	基盤造成高	現況堤防高	追加距離	単距離
2NO.175	35.79	35.393	33.893		35.793	7422.75	20.01
2NO.176	35.80	35.399	33.899		35.799	7442.76	20.01
2NO.177	35.81	35.406	33.906		35.806	7462.76	20.00
2NO.178	35.81	35.412	33.912		35.812	7482.77	20.01
2BC.19	35.82	35.416	33.916		35.816	7495.66	12.89
2NO.179	35.82	35.418	33.918		35.818	7504.06	8.40
	35.82	35.420	33.920		35.820	7509.41	5.35
2NO.180	35.48	35.432	33.932		35.432	7527.44	18.03
2NO.181	35.50	35.447	33.947		34.631	7550.42	22.98
2NO.182	35.51	35.461	33.961	27.644	34.645	7572.94	22.52
2SP.19	35.52	35.468	33.968	27.654	34.652	7583.15	10.21
2NO.183	35.53	35.475	33.975	27.664	34.659	7594.90	11.75
	35.53	35.479	33.979	27.667	34.663	7600.26	5.36
2NO.184	35.54	35.489	33.989	27.674	34.673	7616.26	16.00
2NO.185	35.55	35.503	34.003	27.684	34.687	7636.82	20.56
2NO.186	35.57	35.516	34.016	27.704	34.700	7657.25	20.43
2EC.19	35.57	35.520	34.020	27.704	34.704	7663.08	5.83
2NO.187	35.58	35.529	34.029	27.714	34.713	7677.79	14.71
2NO.188	35.56	35.542	34.042	27.724	34.726	7698.09	20.30
2NO.189	35.58	35.555	34.055	27.739	34.739	7718.09	20.00
	35.58	35.560	34.060	27.744	34.744	7725.57	7.48
2NO.189+17.00		35.564	34.064	27.748	34.748	7735.09	9.52
2NO.190		35.565	34.065	27.749	34.749	7738.09	3.00
2BC.20	35.59	35.570	34.070	27.754	34.754	7747.78	9.69
2NO.191	35.59	35.574	34.074	27.754	34.758	7757.78	10.00
2SP.20	35.63	35.580	34.080	27.764	34.764	7771.21	13.43
2NO.192	35.63	35.582	34.082	27.764	34.766	7777.22	6.01
2EC.20	35.64	35.590	34.090	27.774	34.774	7794.71	17.49
2NO.193	35.64	35.591	34.091	27.774	34.775	7796.76	2.05
2NO.194	35.65	35.600	34.100	27.784	34.784	7816.76	20.00
	35.65	35.601	34.101	27.785	34.785	7819.49	2.73
2BC.21	35.65	35.602	34.102	27.784	34.786	7822.75	3.26
2SP.21	35.66	35.605	34.105	27.794	34.789	7829.51	6.76
2NO.195	35.66	35.608	34.108	27.794	34.792	7835.45	5.94
2EC.21	35.66	35.608	34.108	27.794	34.792	7836.26	0.81
2NO.196	35.67	35.616	34.116	27.804	34.800	7855.38	19.12
2NO.197	35.67	35.625	34.125	27.804		7875.39	20.01
2NO.198	35.68	35.634	34.134	27.814		7895.40	20.01
2NO.199	35.69	35.642	34.142	27.824	34.826	7915.41	20.01
2BC.22	35.69	35.643	34.143	27.824	34.827	7917.16	1.75
2NO.200	35.70	35.651	34.151	27.834	34.835	7935.10	17.94
2NO.201	35.71	35.659	34.159	27.844	34.843	7954.75	19.65
2NO.202	35.72	35.668	34.168		34.852	7974.42	19.67
2NO.203	35.73	35.672	34.172		34.856	7983.23	8.81
	35.73	35.676	34.176		34.860	7994.14	19.72
2NO.204	35.74	35.685	34.185	27.874	34.869	8013.86	19.72
2SP.22	35.74	35.691	34.191	27.874	34.875	8028.04	14.18
2NO.205	35.75	35.695	34.195	27.879	34.879	8033.59	5.55
				27.879		8036.87	3.28

曲線

- IP41 IA=60-20-26 R = 120.000 TL= 69.758 CL= 126.377 SL= 18.803
- IP42 IA=10-57-32 R = 50.000 TL= 4.796 CL= 9.563 SL= 0.230
- IP43 IA=18-13-47 R = 300.000 TL= 48.132 CL= 95.451 SL= 3.837
- IP44 IA=15-37-51 R = 420.000 TL= 57.648 CL= 114.579 SL= 3.938

距離標: 43.75, 44.00, 44.25

工事名	令和7年度 鬼怒川南部国営施設応急対策事業 船玉揚水機場整備その他工事
図面名	横断図(1)
作成年月日	
縮尺	V=1:100 V=1:1000
図面番号	4-1/3
会社名	
事務所名	関東農政局 栃木南部農業水利事業所

横断図(2)

S=1:100

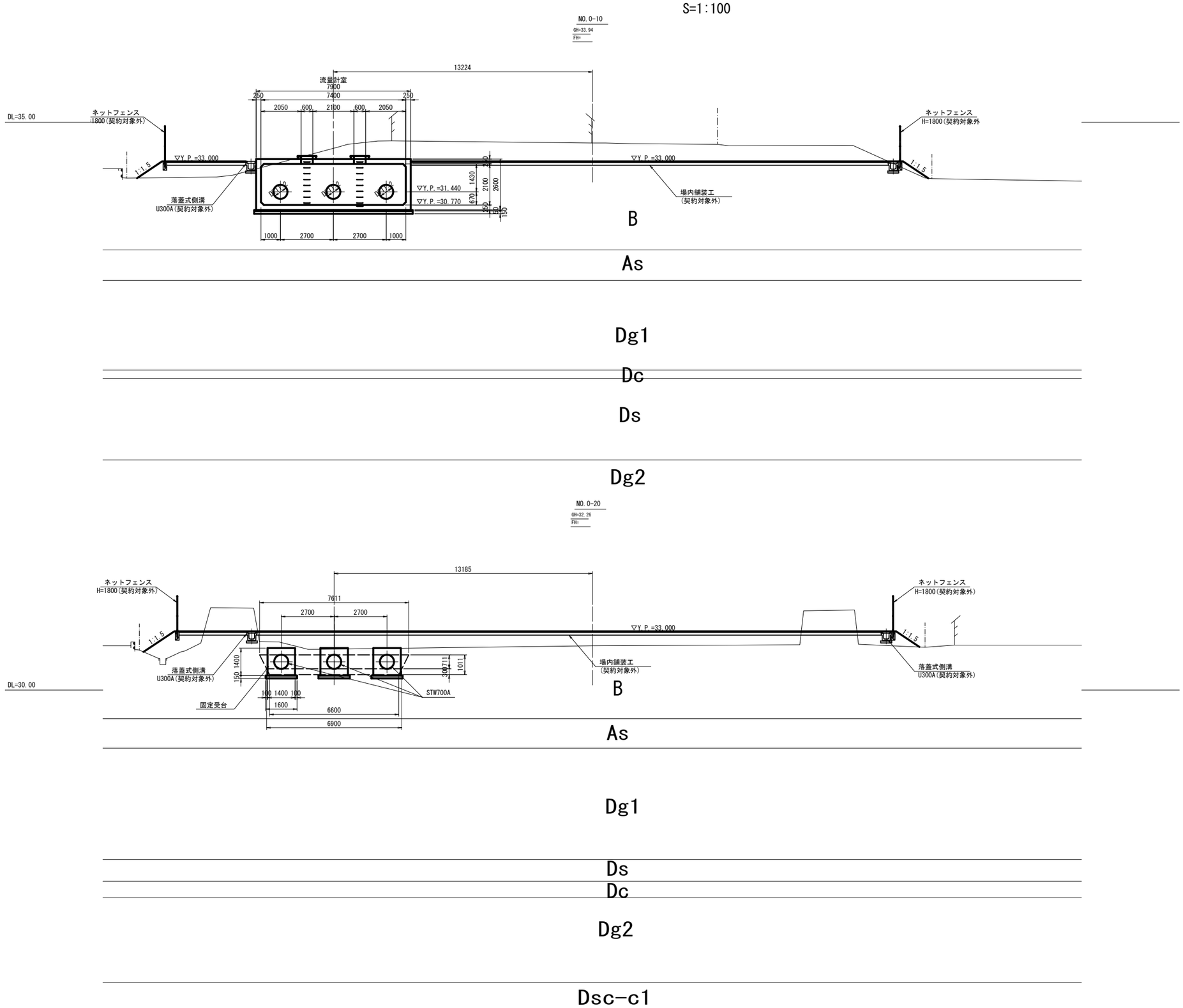

工事名	令和7年度 鬼怒川南部国営施設応急対策事業 船玉揚水機場整備その他工事		
図面名	横断図(2)		
作成年月日			
縮尺	S=1:100	図面番号	4-2/3
会社名			
事務所名	関東農政局　栃木南部農業水利事業所		

横断図(3)

S=1:100

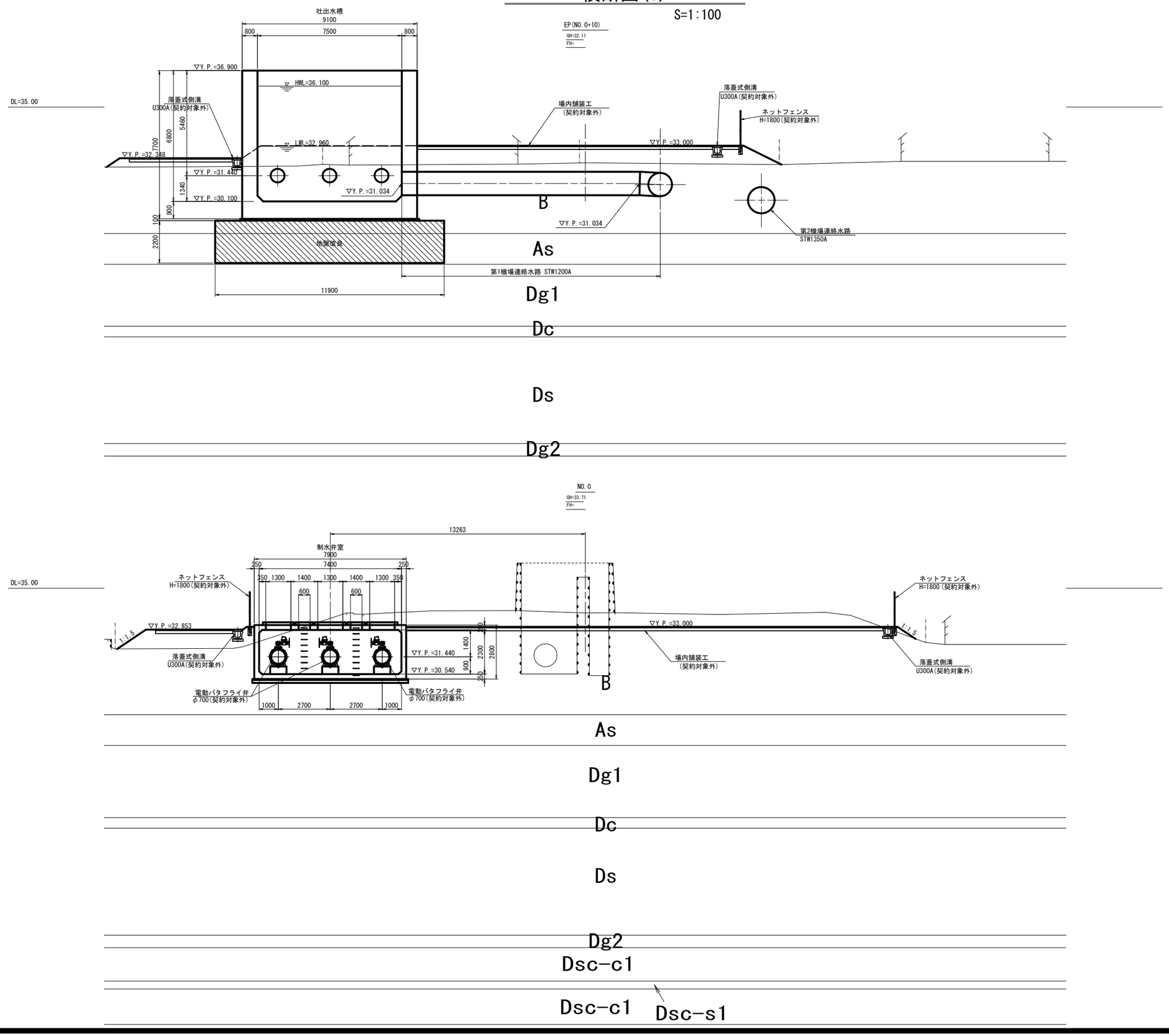

工事名	令和7年度 鬼怒川南部国営施設応急対策事業 船玉揚水機場整備その他工事		
図面名	横断図(3)		
作成年月日			
縮尺	S=1:100	図面番号	4-3/3
会社名			
事務所名	関東農政局　栃木南部農業水利事業所		

計画平面図

S=1:200

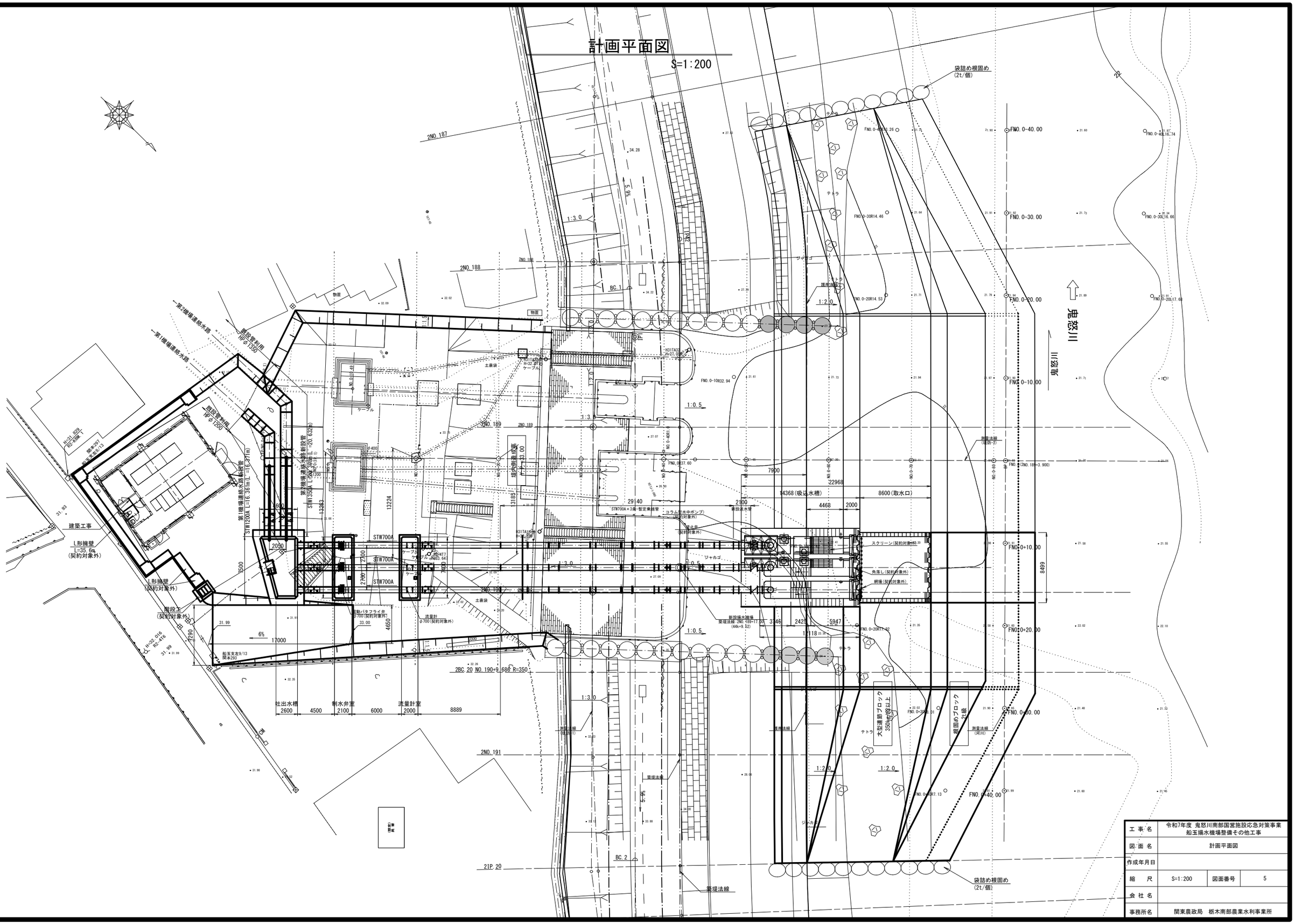

工事名	令和7年度 鬼怒川南部国営施設応急対策事業 船玉揚水機場整備その他工事		
図面名	計画平面図		
作成年月日			
縮尺	S=1:200	図面番号	5
会社名			
事務所名	関東農政局　栃木南部農業水利事業所		

吸込水槽構造図(1)

S=1:50

A-A

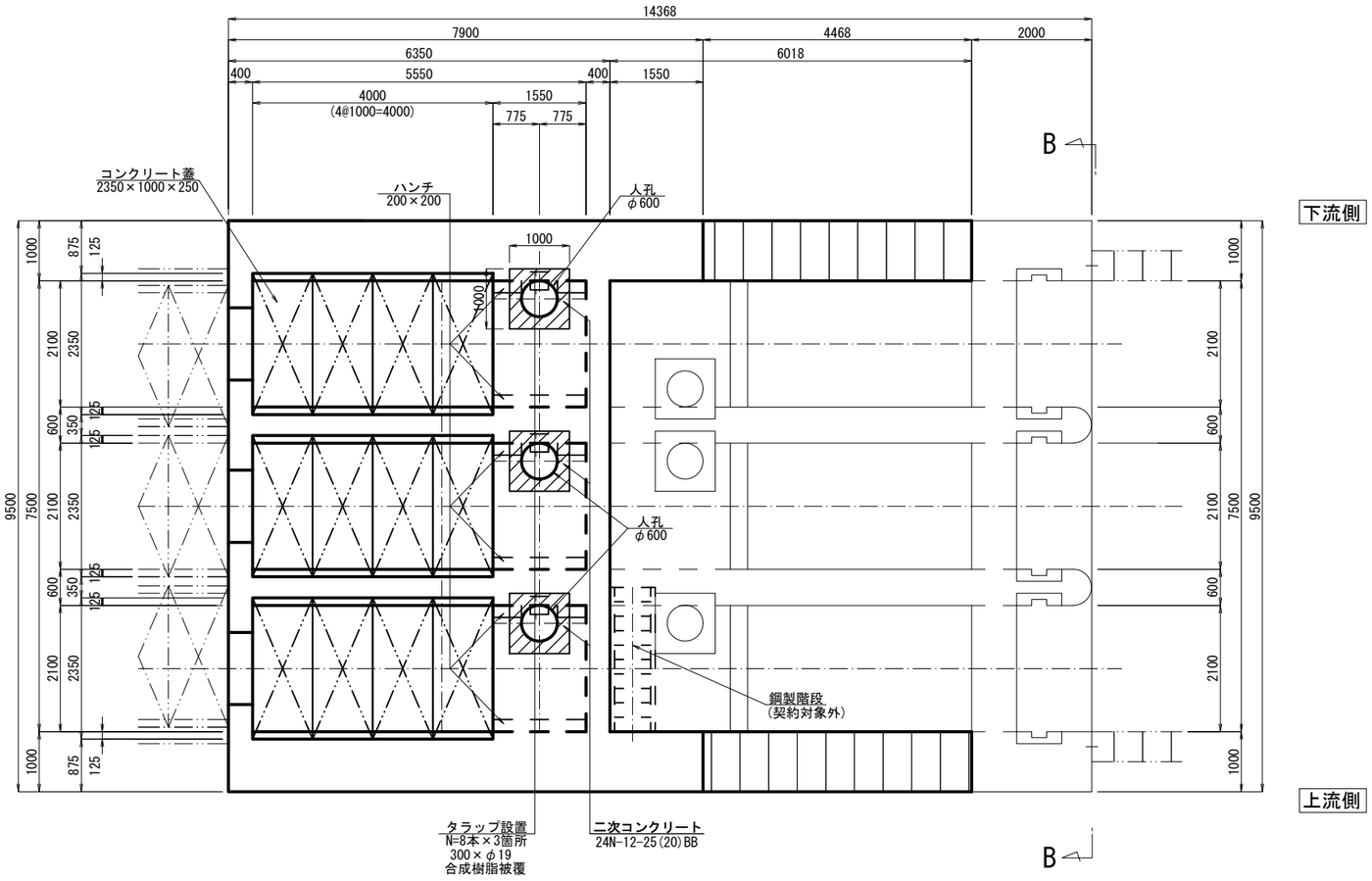

位置図

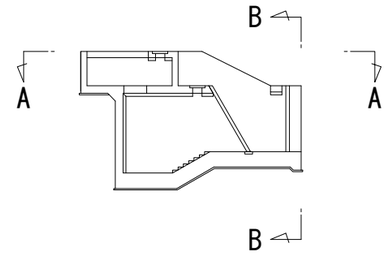

B-B

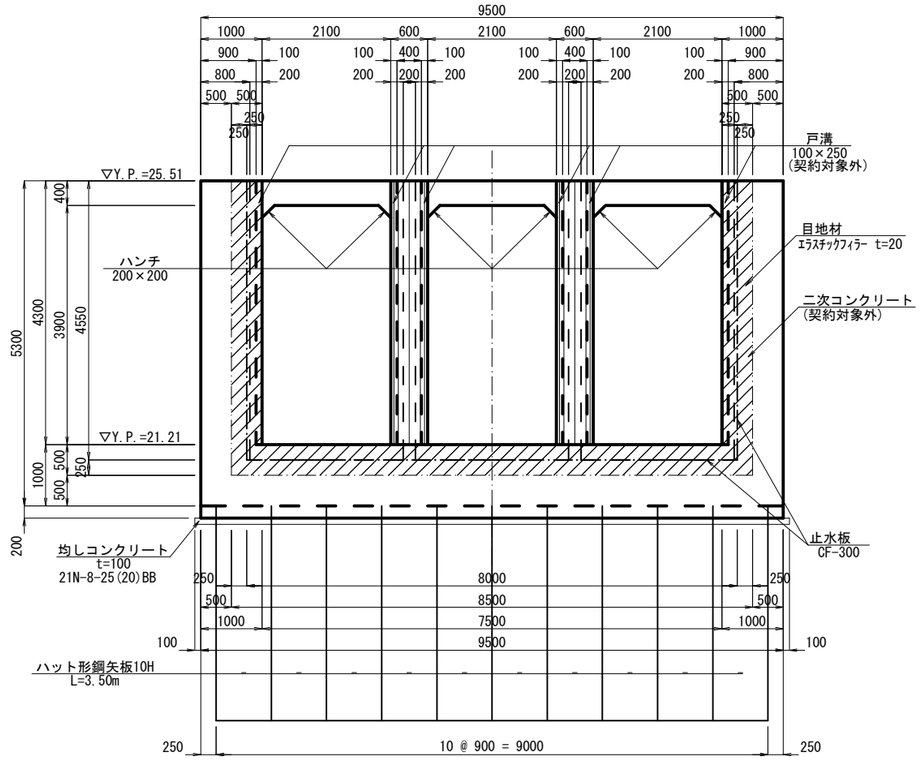

人孔詳細図

S=1:20

平面図

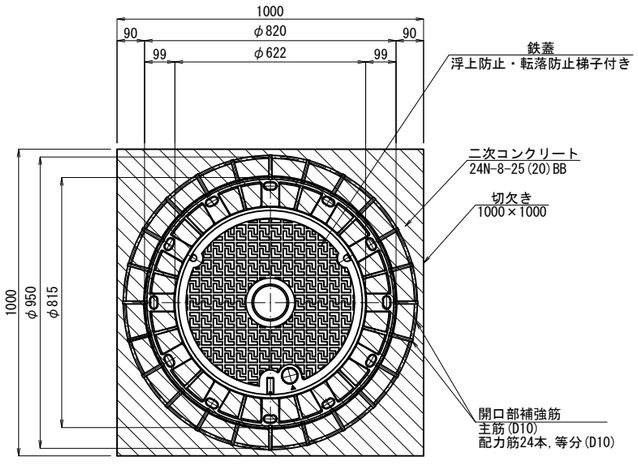

断面図

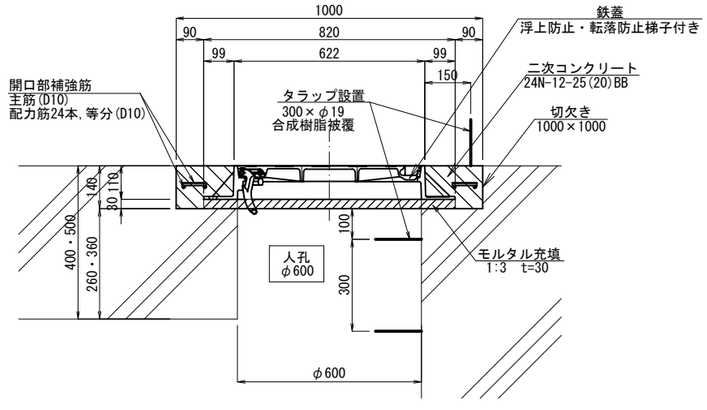

工事名	令和7年度 鬼怒川南部国営施設応急対策事業 船玉揚水機場整備その他工事		
図面名	吸込水槽構造図(1)		
作成年月日			
縮尺	図示	図面番号	6-1/5
会社名			
事務所名	関東農政局 栃木南部農業水利事業所		

吸込水槽構造図(2)

S=1:50

位置図

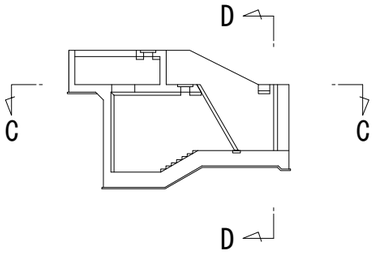

C-C

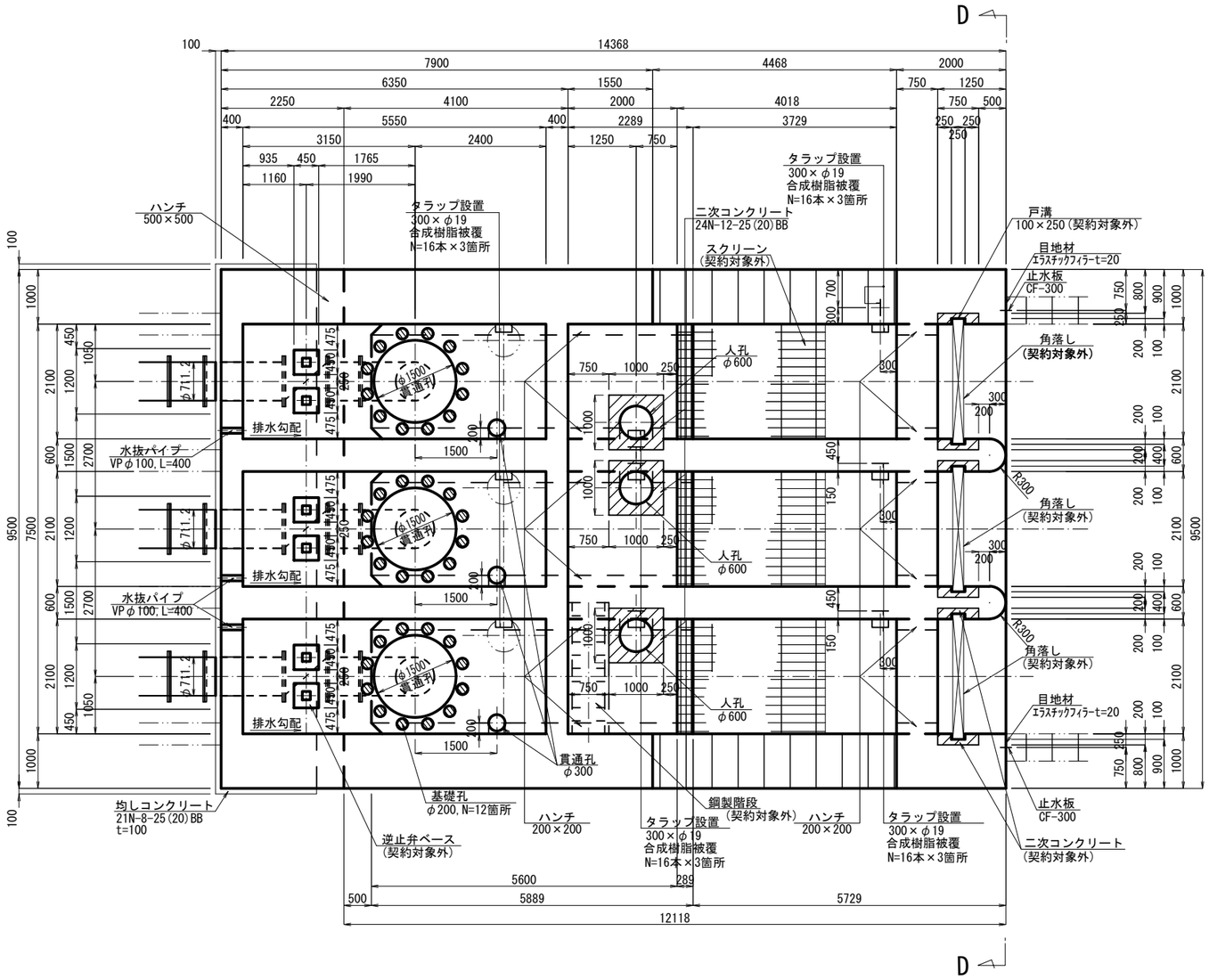

D-D

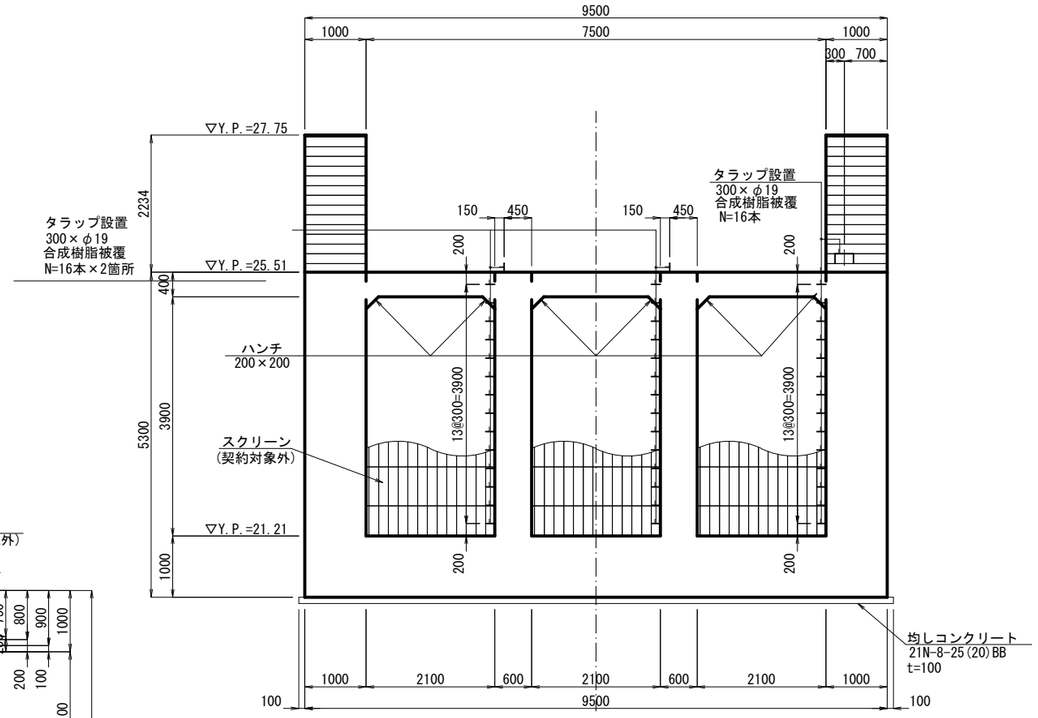

揚水ポンプ・逆止弁基礎詳細図

S=1:30

平面図

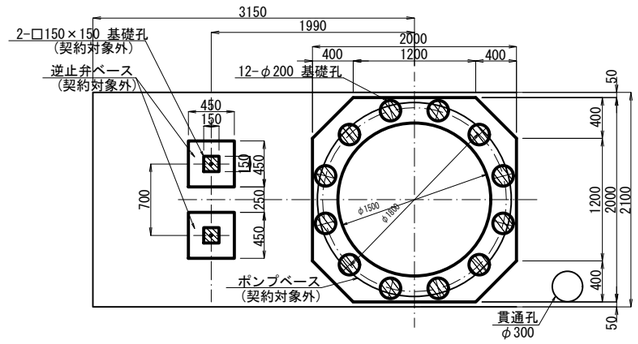

断面図

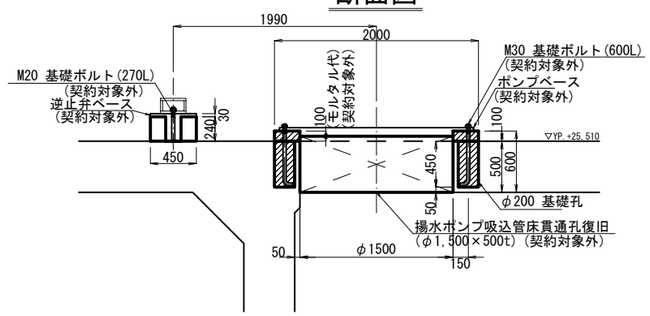

工事名	令和7年度　鬼怒川南部国営施設応急対策事業 船玉揚水機場整備その他工事		
図面名	吸込水槽構造図(2)		
作成年月日			
縮尺	図示	図面番号	6-2/5
会社名			
事務所名	関東農政局　栃木南部農業水利事業所		

吸込水槽構造図(3)

S=1:50

位置図

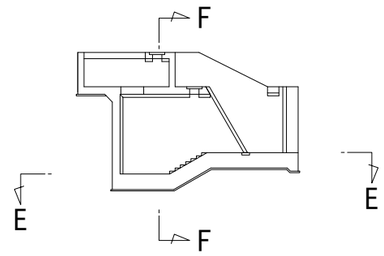

E-E

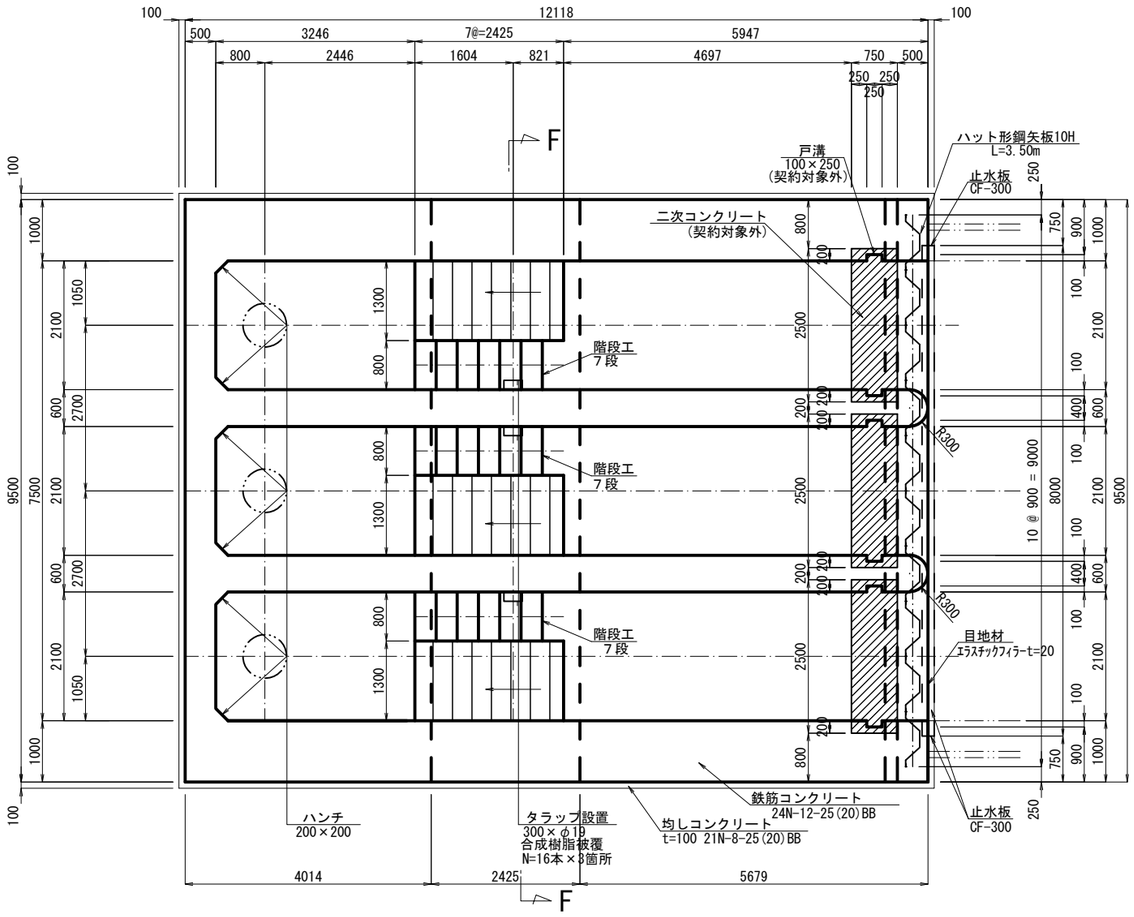

F-F

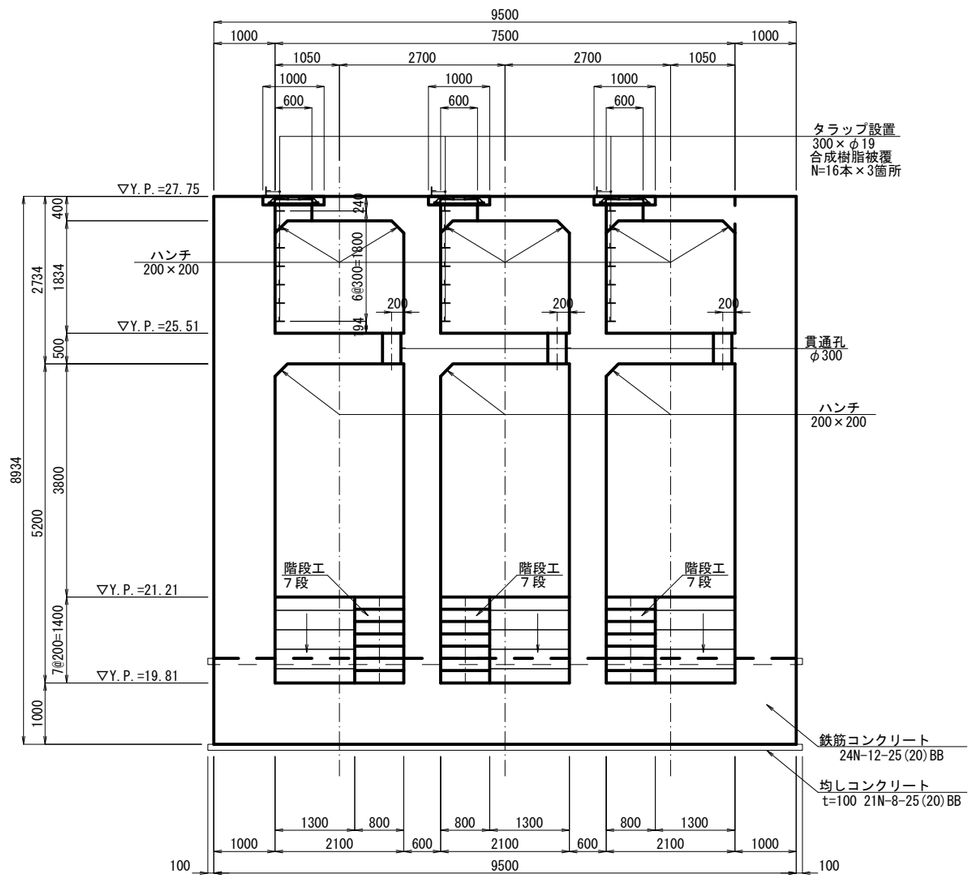

矢板頭部鉄筋詳細図

S=1:20

正面図

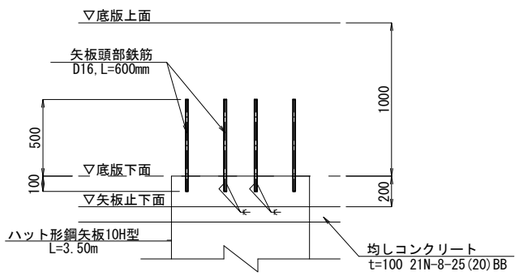

平面図

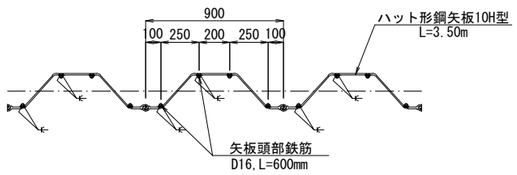

矢板頭部鉄筋材料表　　矢板1枚当り

名 称	規 格	単 位	数 量	適 要
鉄 筋	D16 L=600×4 SD345	kg	4	1.56kg/m
鉄筋溶接	L=100×2×4	m	0.8	

工 事 名	令和7年度　鬼怒川南部国営施設応急対策事業 船玉揚水機場整備その他工事		
図 面 名	吸込水槽構造図(3)		
作成年月日			
縮　尺	図 示	図面番号	6-3/5
会 社 名			
事務所名	関東農政局　栃木南部農業水利事業所		

吸込水槽構造図(4)

S=1:50

位置図

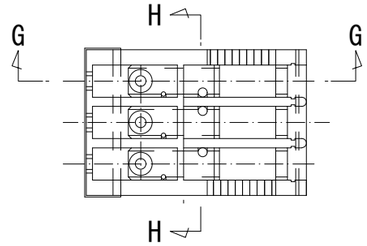

G-G

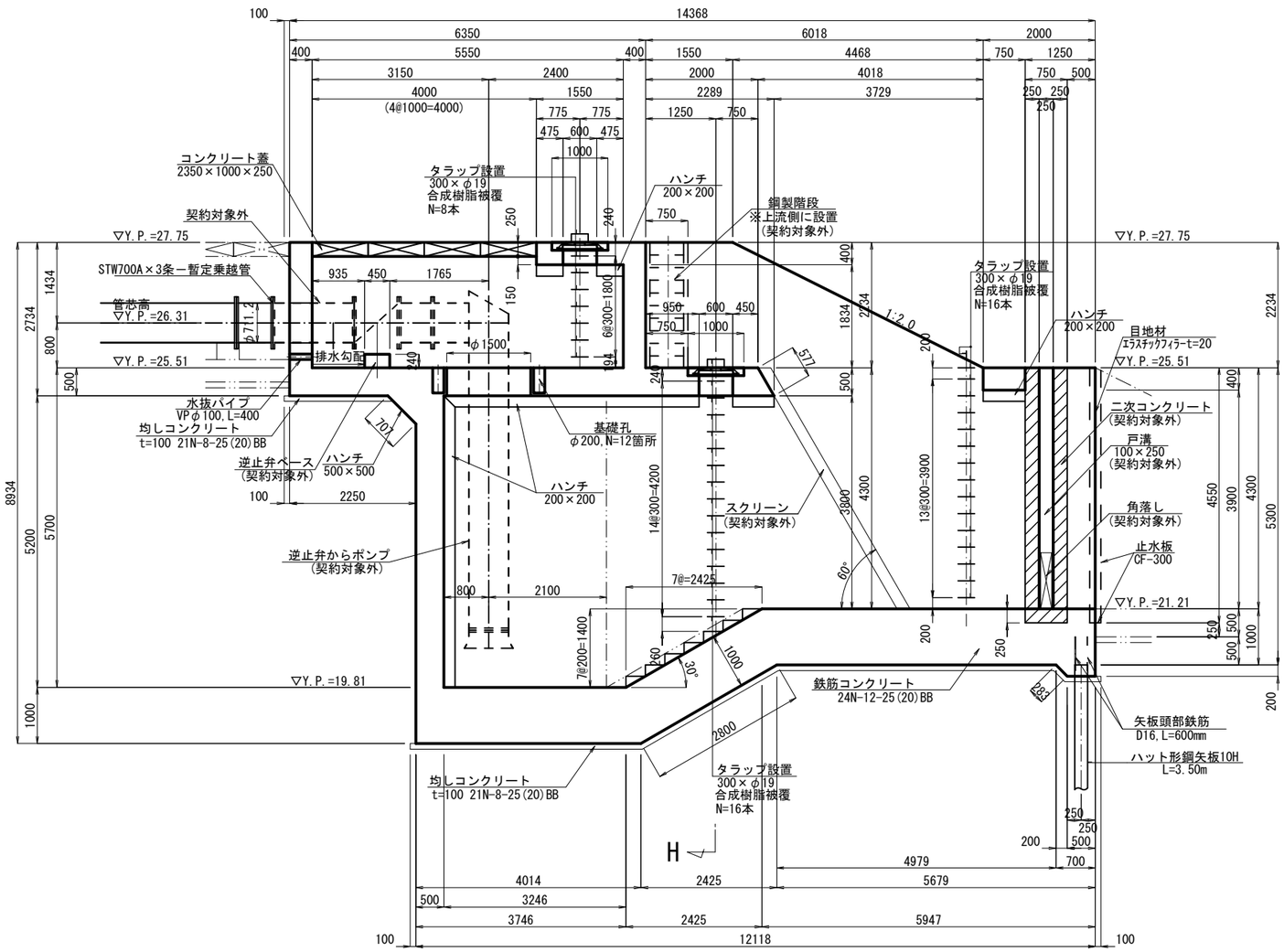

H-H

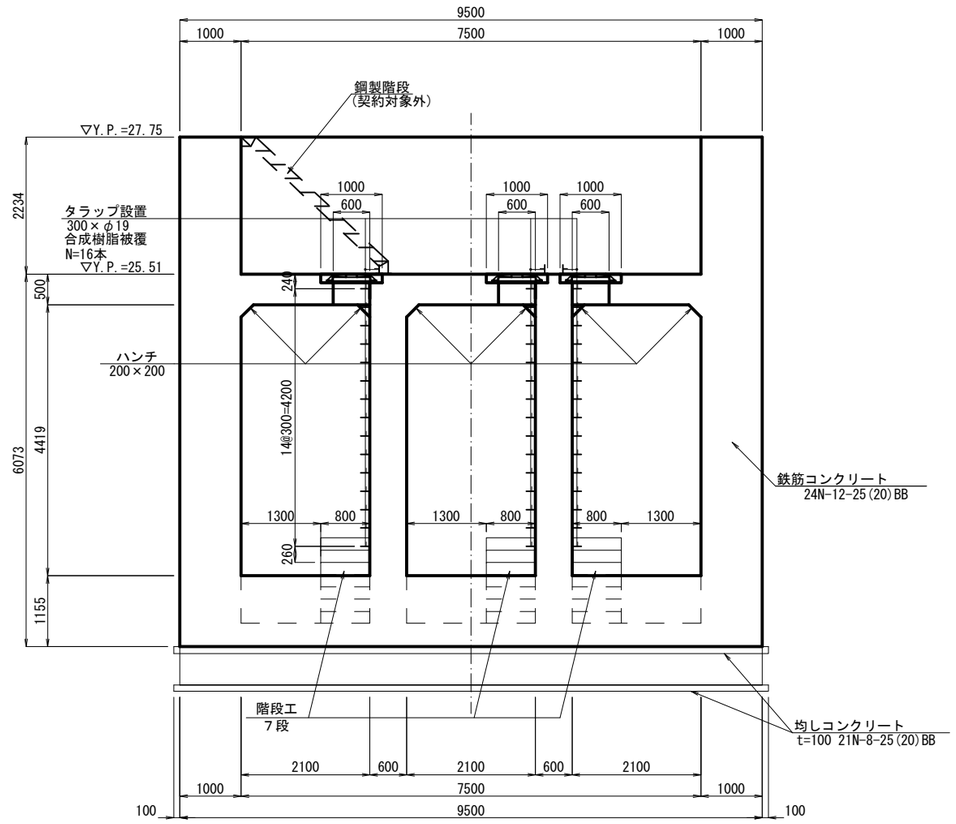

工事名	令和7年度　鬼怒川南部国営施設応急対策事業 船玉揚水機場整備その他工事		
図面名	吸込水槽構造図(4)		
作成年月日			
縮尺	S=1:50	図面番号	6-4/5
会社名			
事務所名	関東農政局　栃木南部農業水利事業所		

吸込水槽構造図(5)

S=1:50

I-I

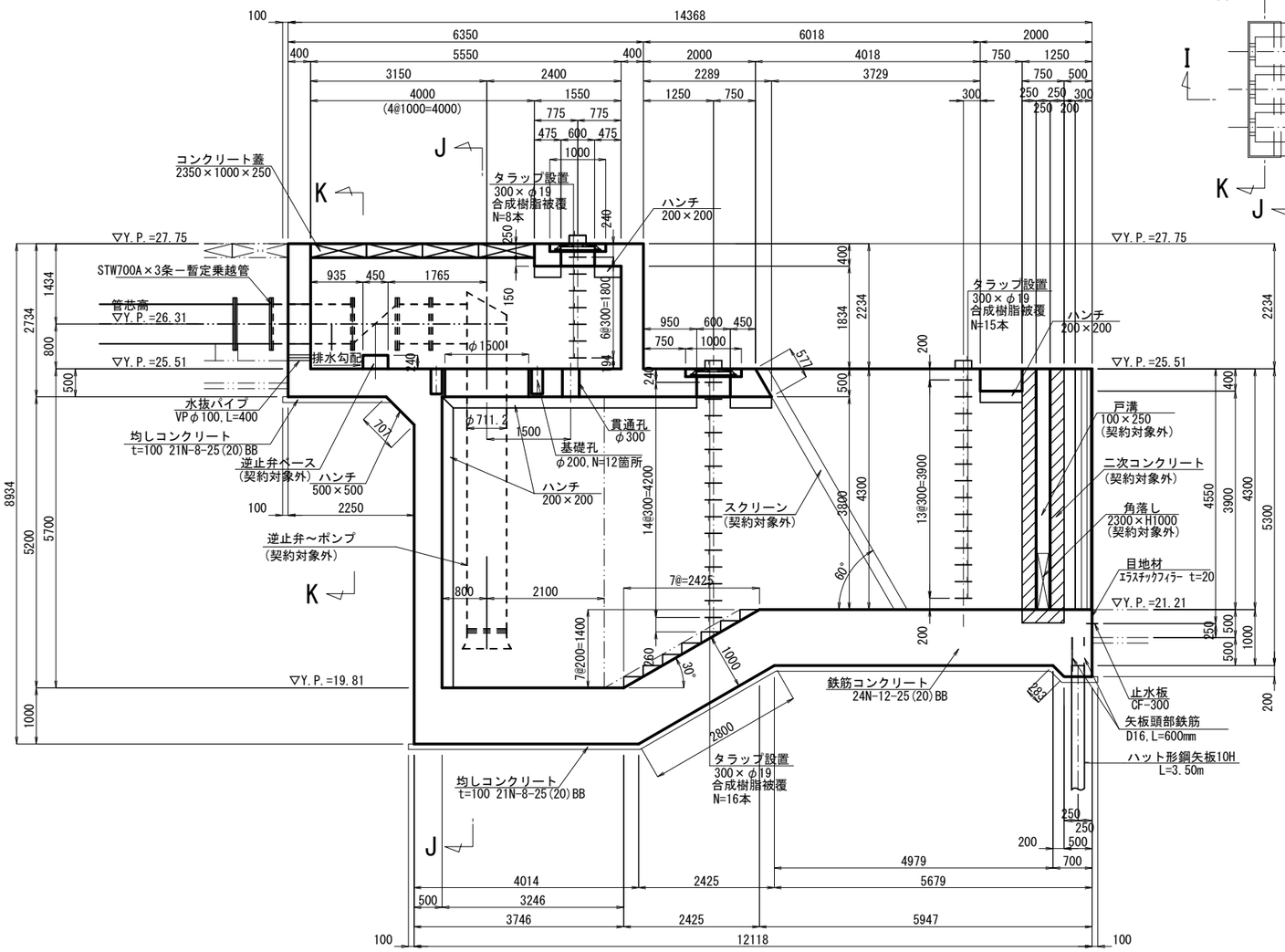

位置図

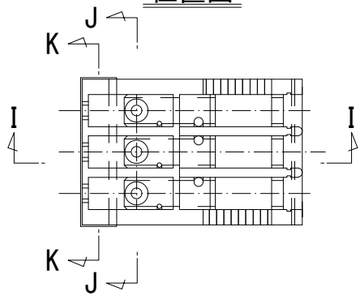

J-J

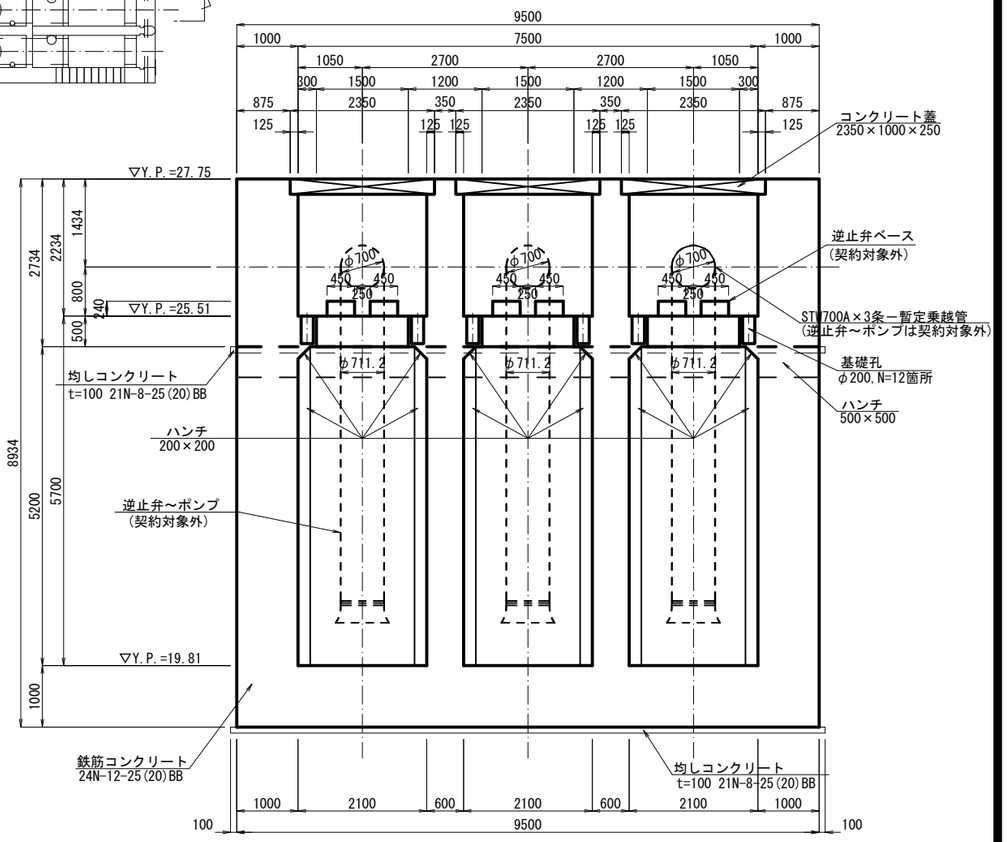

K-K

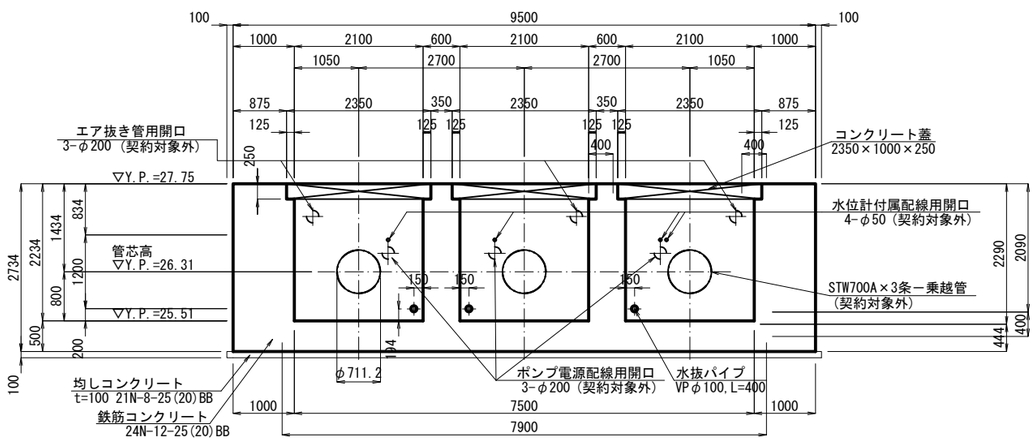

コンクリート蓋詳細図

(B)2350×(L)1000×(t)250
参考重量:1410kg

平面構造図　正面構造図

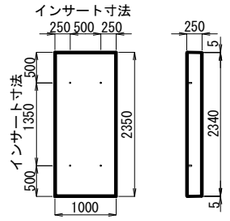

側面構造図

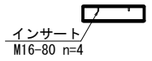

工事名	令和7年度　鬼怒川南部国営施設応急対策事業 船玉揚水機場整備その他工事		
図面名	吸込水槽構造図(5)		
作成年月日			
縮尺	S=1:50	図面番号	6-5/5
会社名			
事務所名	関東農政局　栃木南部農業水利事業所		

吸込水槽配筋図(1)

S=1:50

位置図

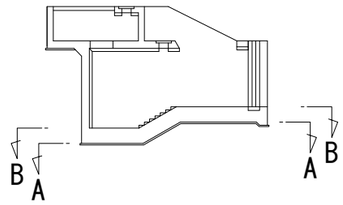

A-A
下 面

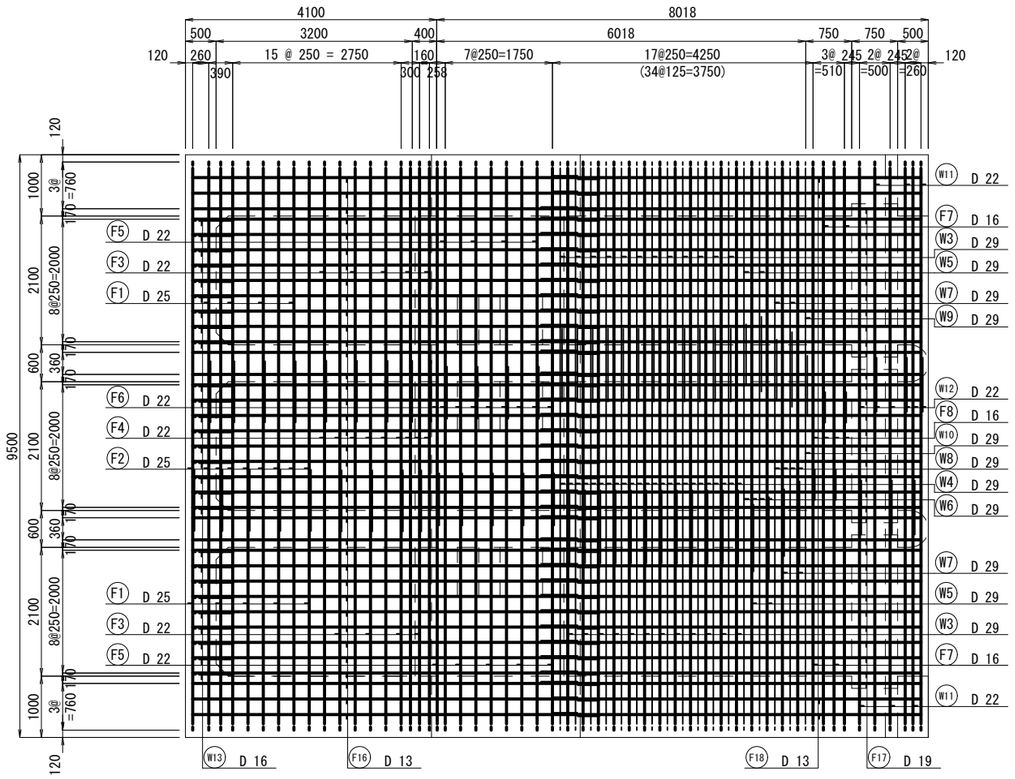

B-B
上 面

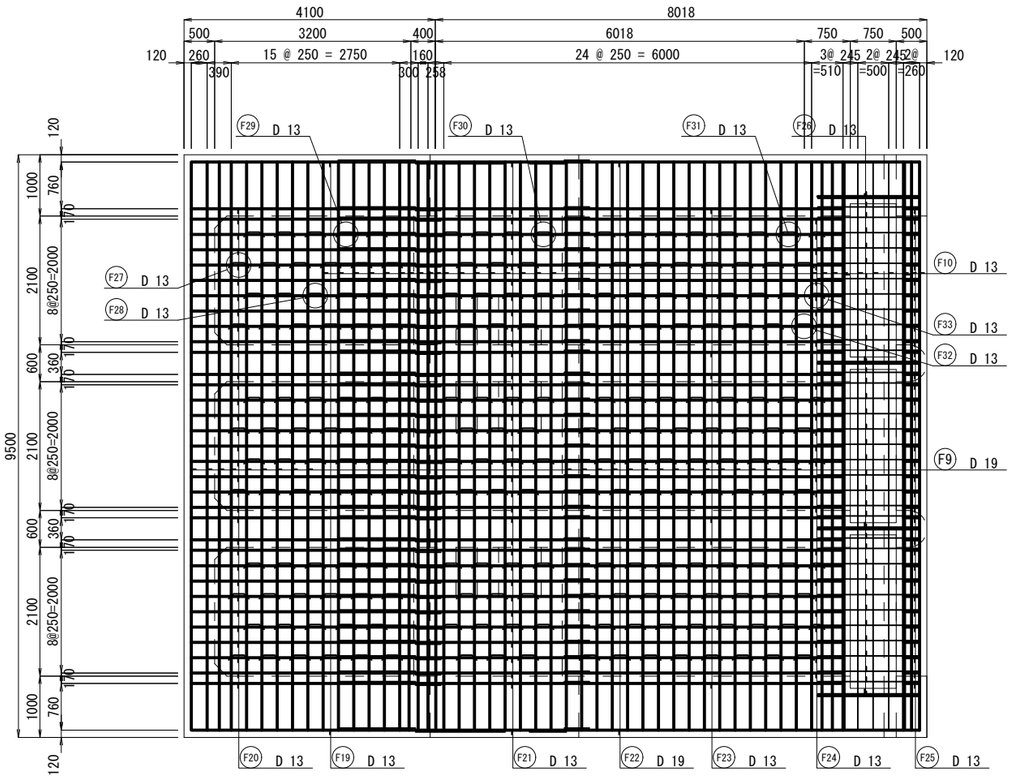

工 事 名	令和7年度　鬼怒川南部国営施設応急対策事業 船玉揚水機場整備その他工事		
図 面 名	吸込水槽配筋図(1)		
作成年月日			
縮　　尺	S=1:50	図面番号	7-1/11
会 社 名			
事務所名	関東農政局　栃木南部農業水利事業所		

吸込水槽配筋図(2)

S=1:50

C-C
上 面

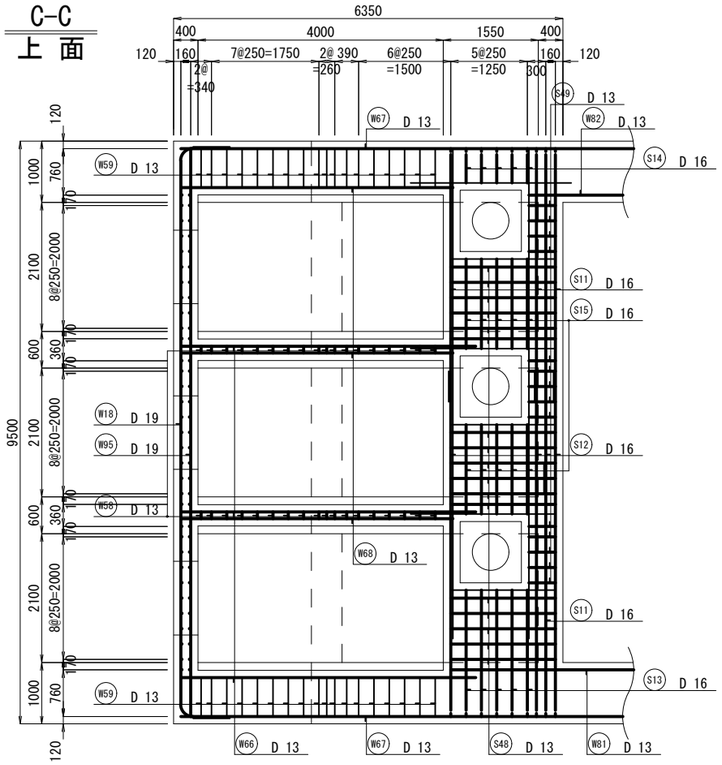

開口補強筋
(C-C)

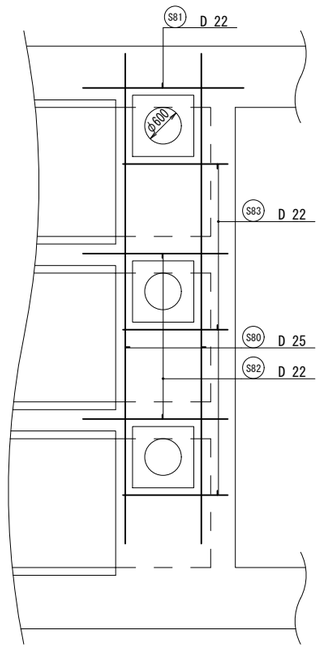

位置図

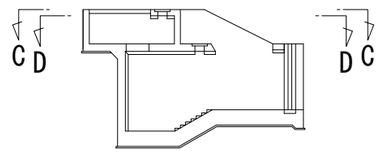

D-D
下 面

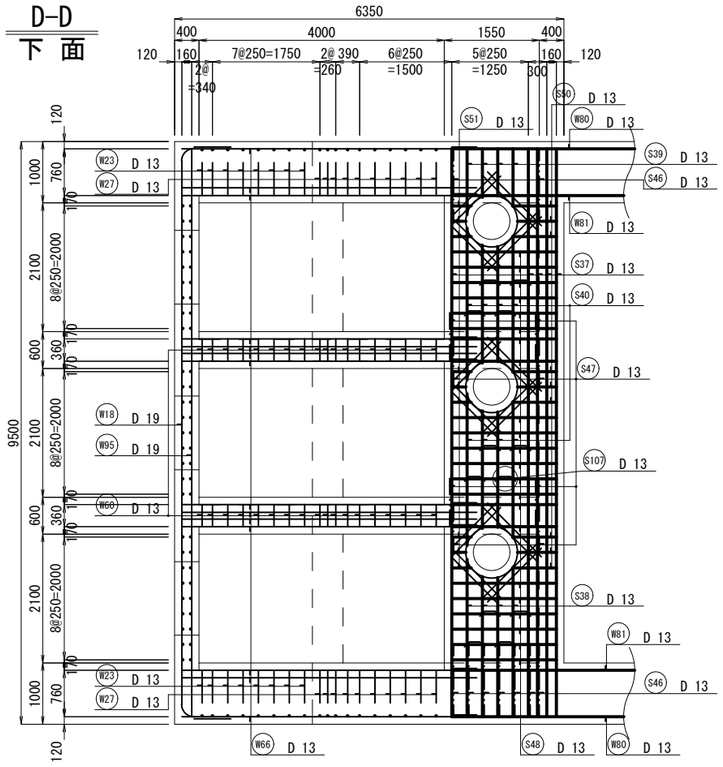

開口補強筋
(D-D)

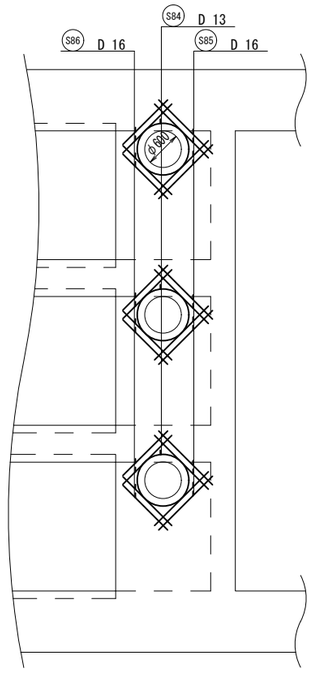

工 事 名	令和7年度　鬼怒川南部国営施設応急対策事業 船玉揚水機場整備その他工事		
図 面 名	吸込水槽配筋図(2)		
作成年月日			
縮　　尺	S=1:50	図面番号	7-2/11
会 社 名			
事務所名	関東農政局　栃木南部農業水利事業所		

吸込水槽配筋図(3)

S=1:50

E-E
上 面

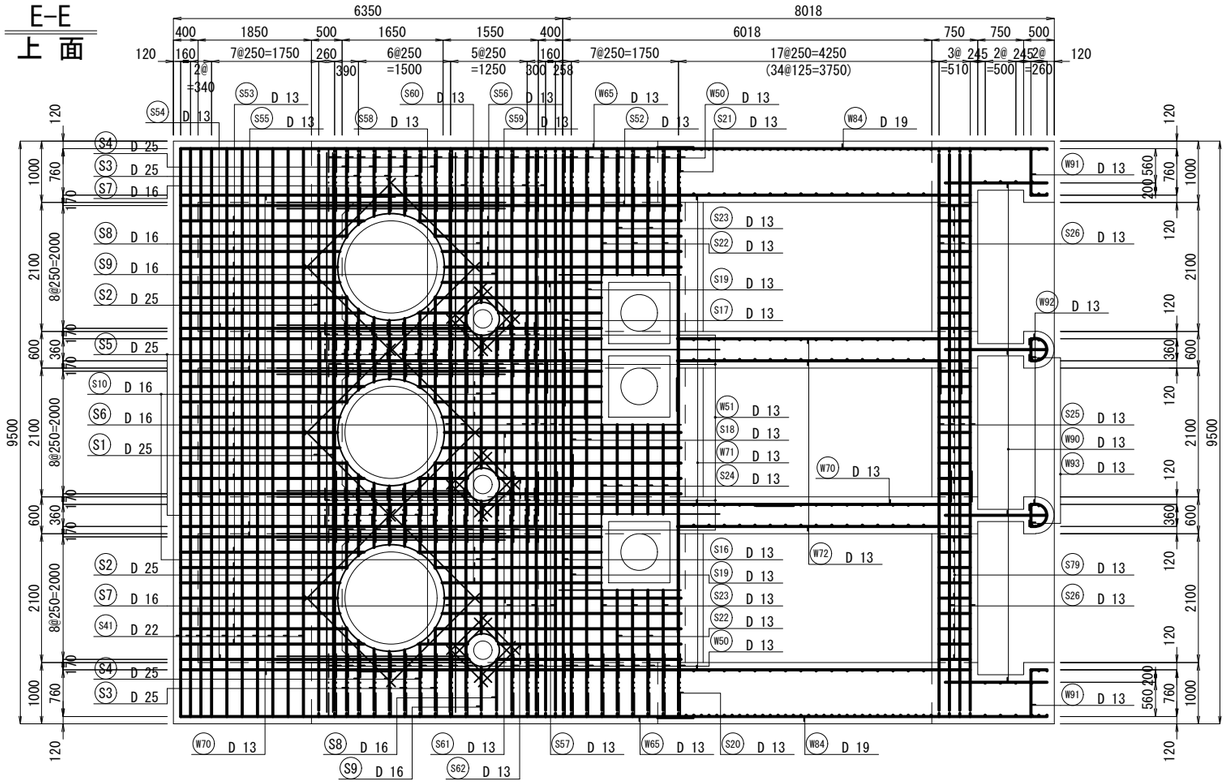

開口補強筋
(E-E)

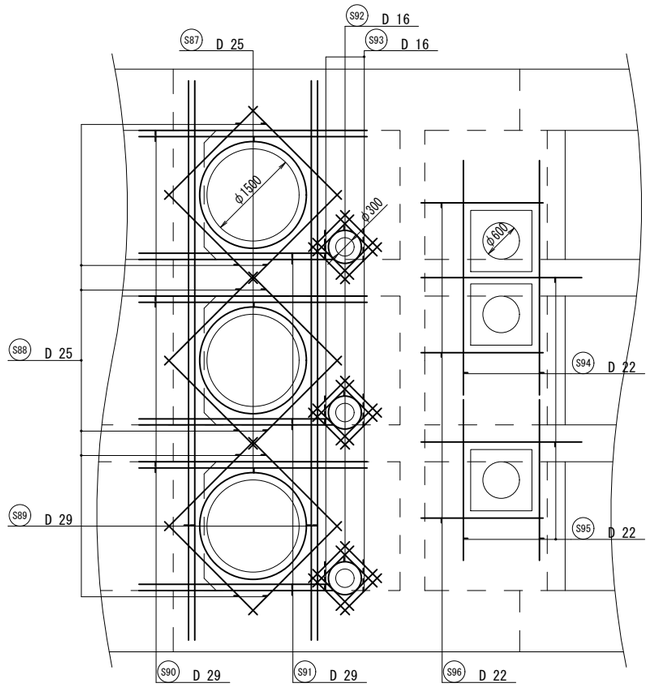

位置図

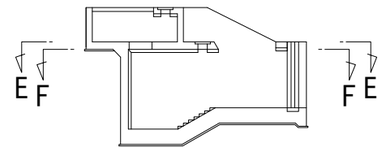

逆止弁基礎配筋図
(コンクリートは契約対象外)

平面図

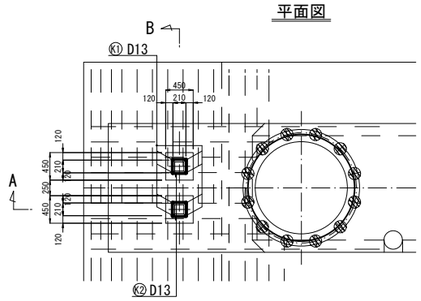

F-F
下 面

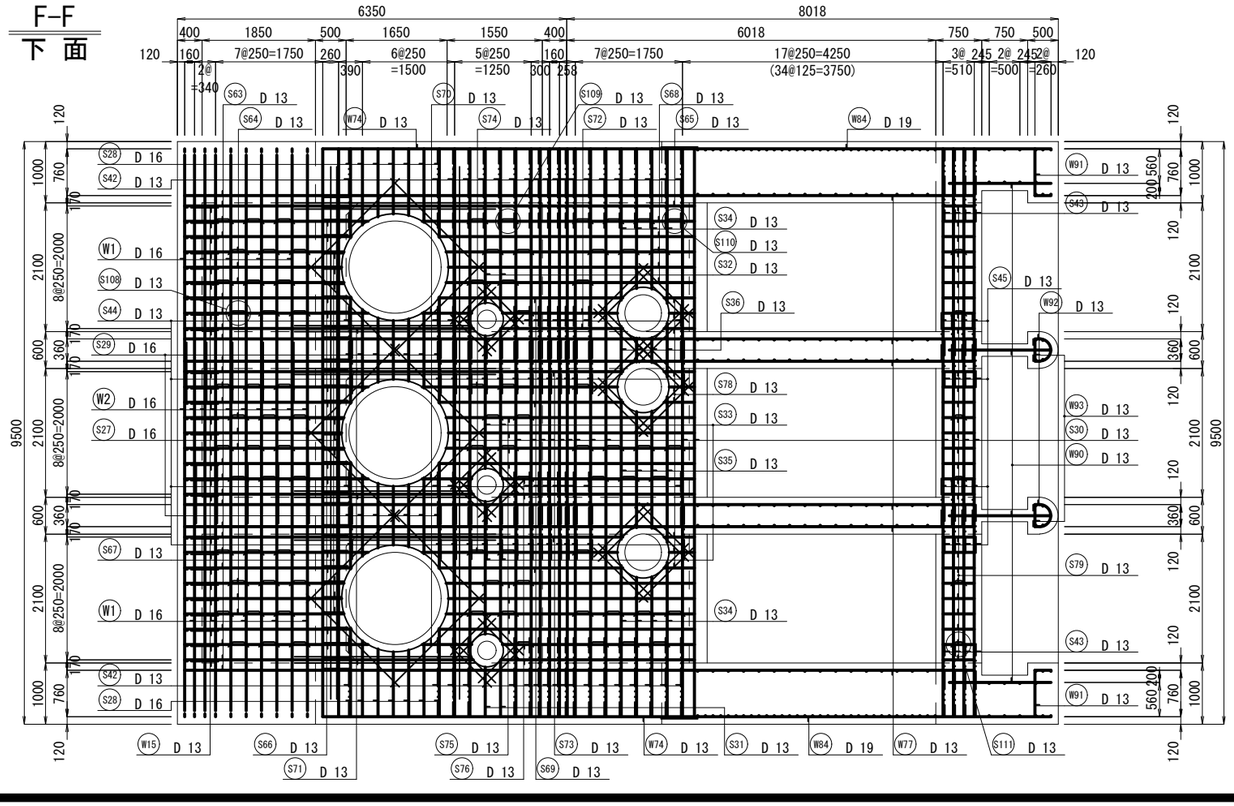

開口補強筋
(F-F)

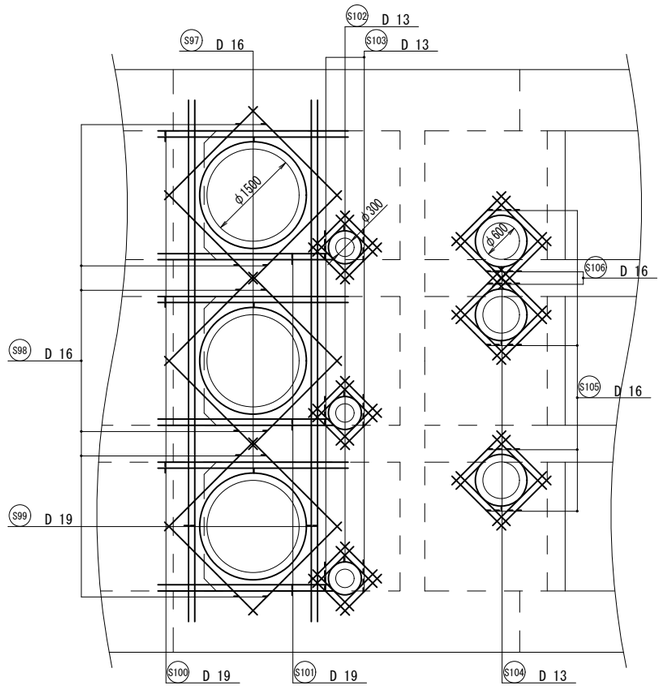

A-A

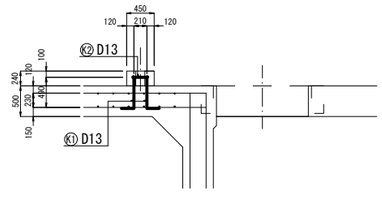

B-B

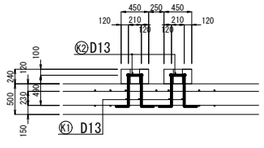

工事名	令和7年度　鬼怒川南部国営施設応急対策事業 船玉揚水機場整備その他工事		
図面名	吸込水槽配筋図(3)		
作成年月日			
縮尺	S=1:50	図面番号	7-3/11
会社名			
事務所名	関東農政局　栃木南部農業水利事業所		

吸込水槽配筋図(4)

S=1:50

位置図

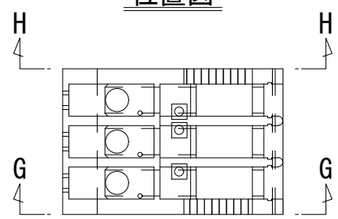

G-G
外 面

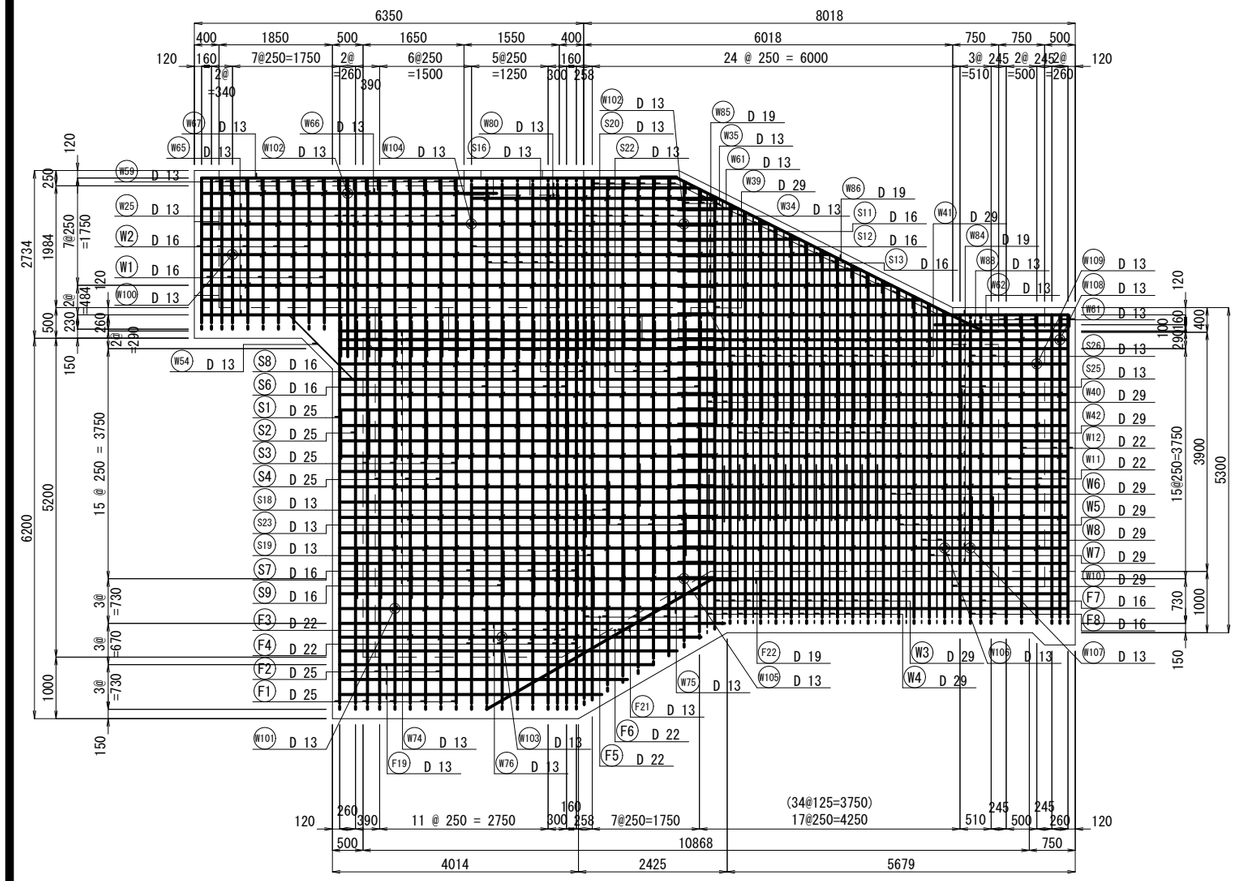

H-H
外 面

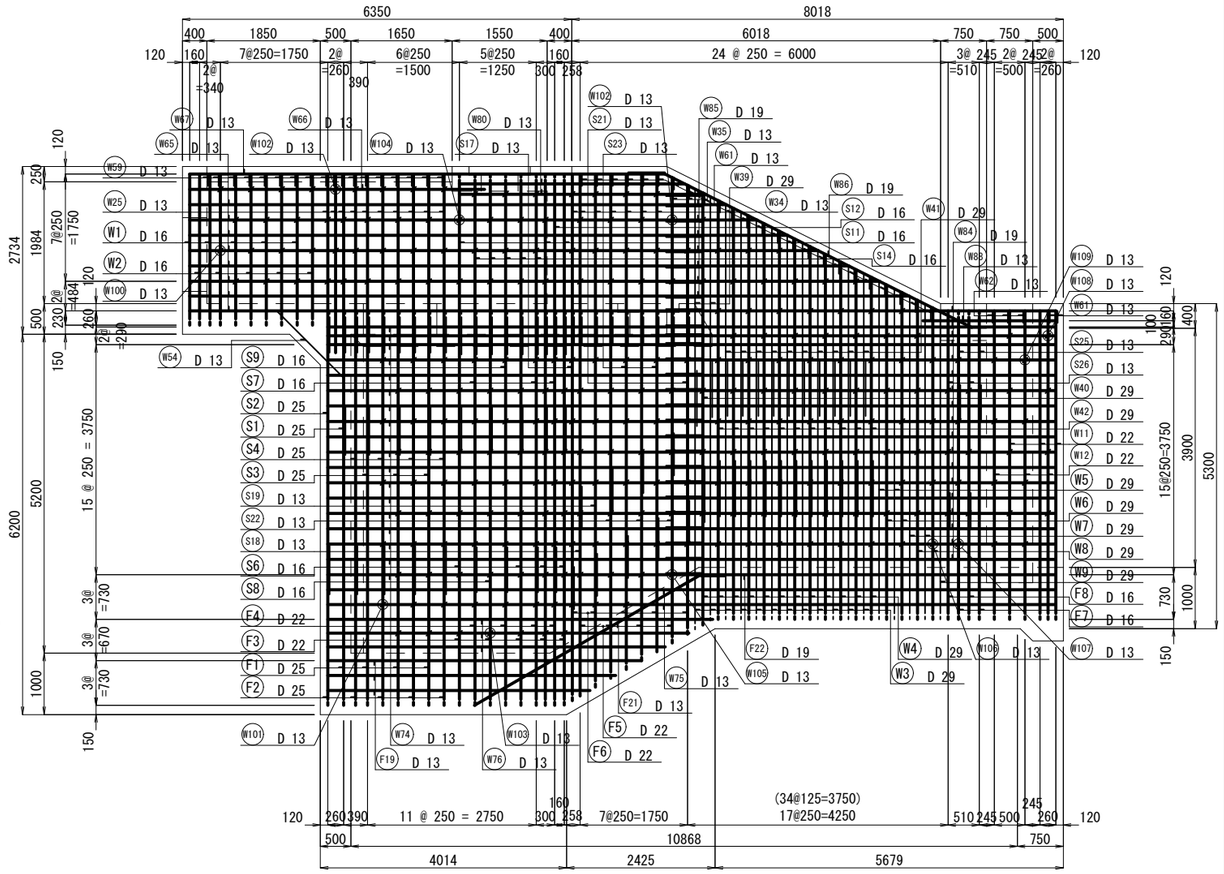

工 事 名	令和7年度　鬼怒川南部国営施設応急対策事業 船玉揚水機場整備その他工事		
図 面 名	吸込水槽配筋図(4)		
作成年月日			
縮　　尺	S=1:50	図面番号	7-4/11
会 社 名			
事務所名	関東農政局　栃木南部農業水利事業所		

吸込水槽配筋図(5)

S=1:50

位置図

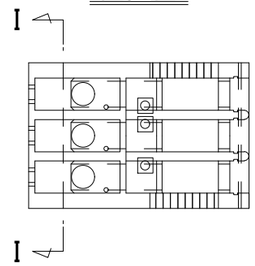

I-I 外 面

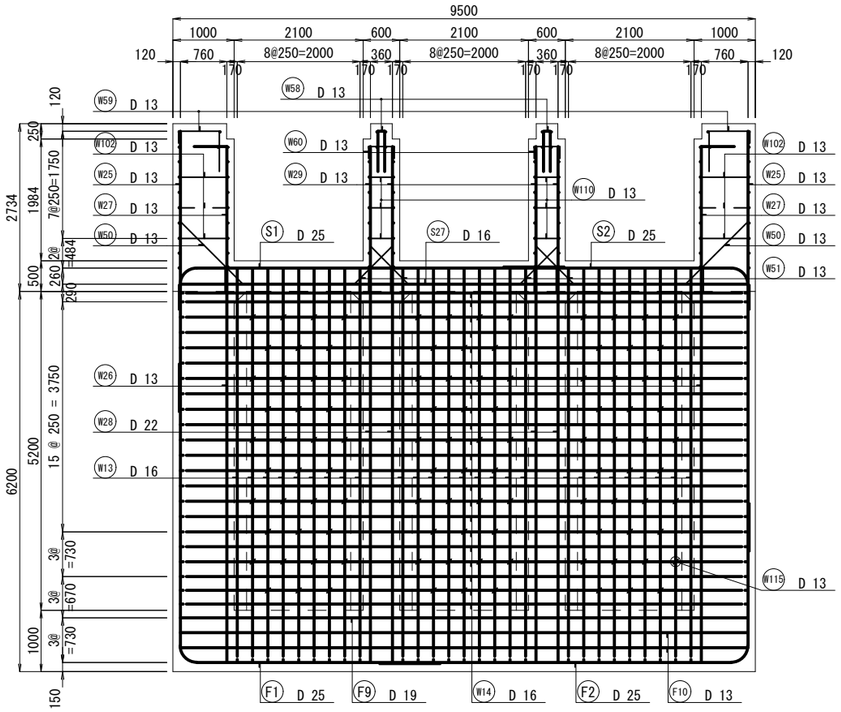

I-I 主鉄筋組立図 ctc 250

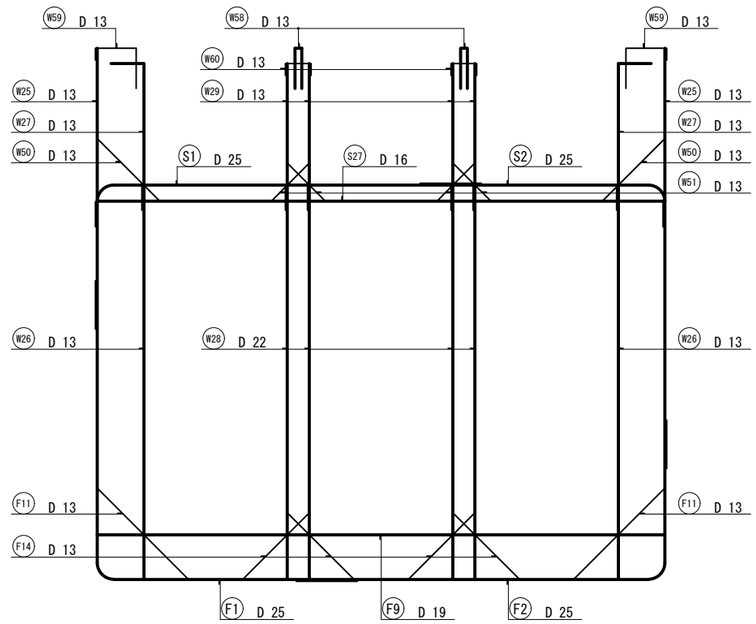

I-I 組 立 図

側 壁 部

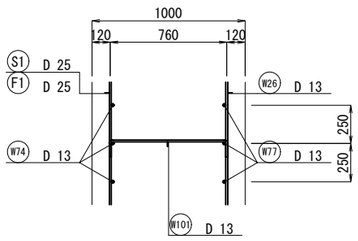

隔 壁 部

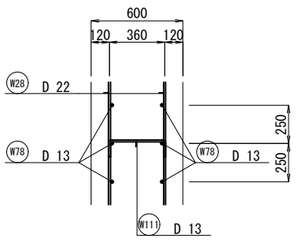

底 版 部

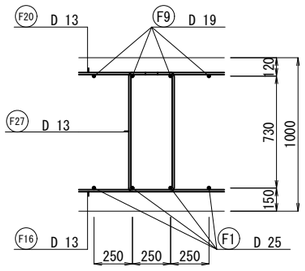

頂 版 部

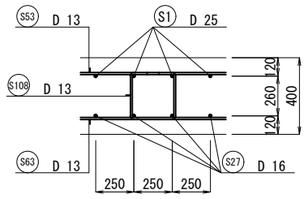

工 事 名	令和7年度　鬼怒川南部国営施設応急対策事業 船玉揚水機場整備その他工事		
図 面 名	吸込水槽配筋図(5)		
作成年月日			
縮　　尺	S=1:50	図面番号	7-5/11
会 社 名			
事務所名	関東農政局　栃木南部農業水利事業所		

吸込水槽配筋図(6)

S=1:50

位置図

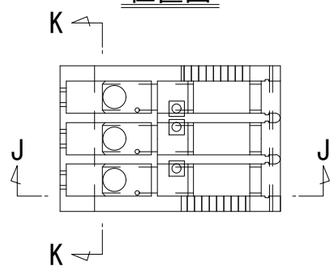

J-J
内 面

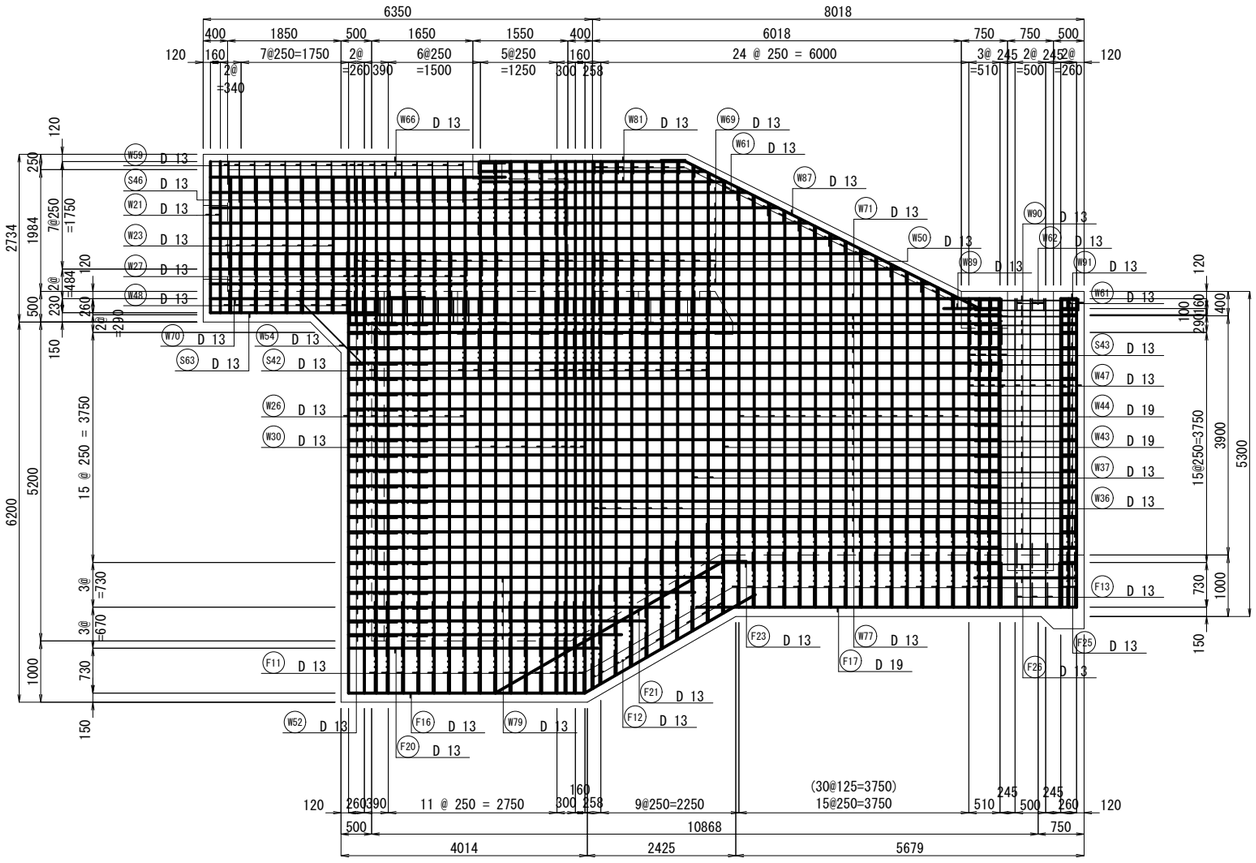

K-K
内 面

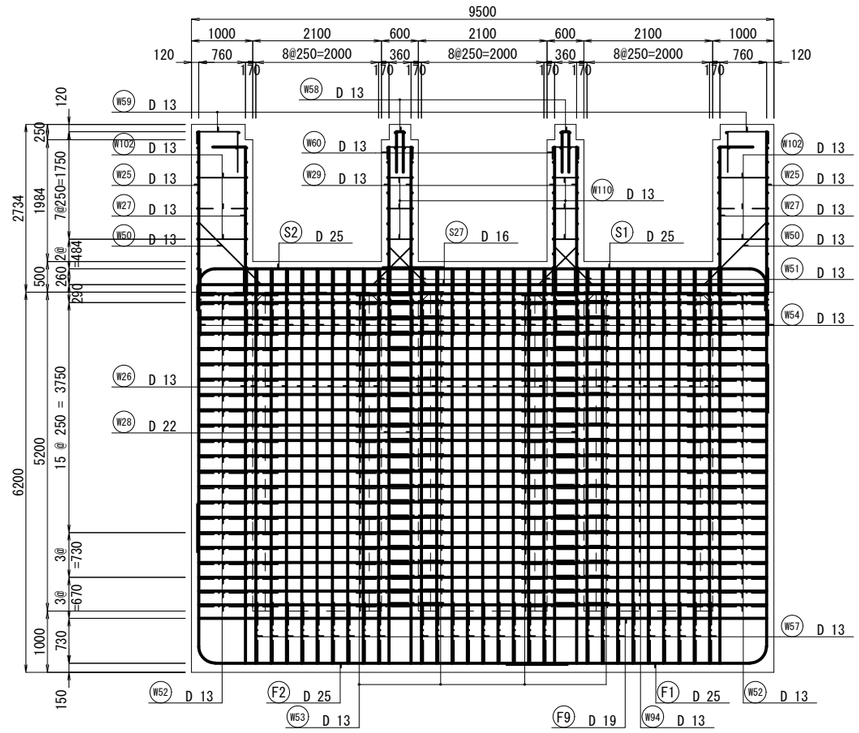

工 事 名	令和7年度　鬼怒川南部国営施設応急対策事業 船玉揚水機場整備その他工事		
図 面 名	吸込水槽配筋図(6)		
作成年月日			
縮　　尺	S=1:50	図面番号	7-6/11
会 社 名			
事務所名	関東農政局　栃木南部農業水利事業所		

吸込水槽配筋図(7)

S=1:50

L-L
隔 壁

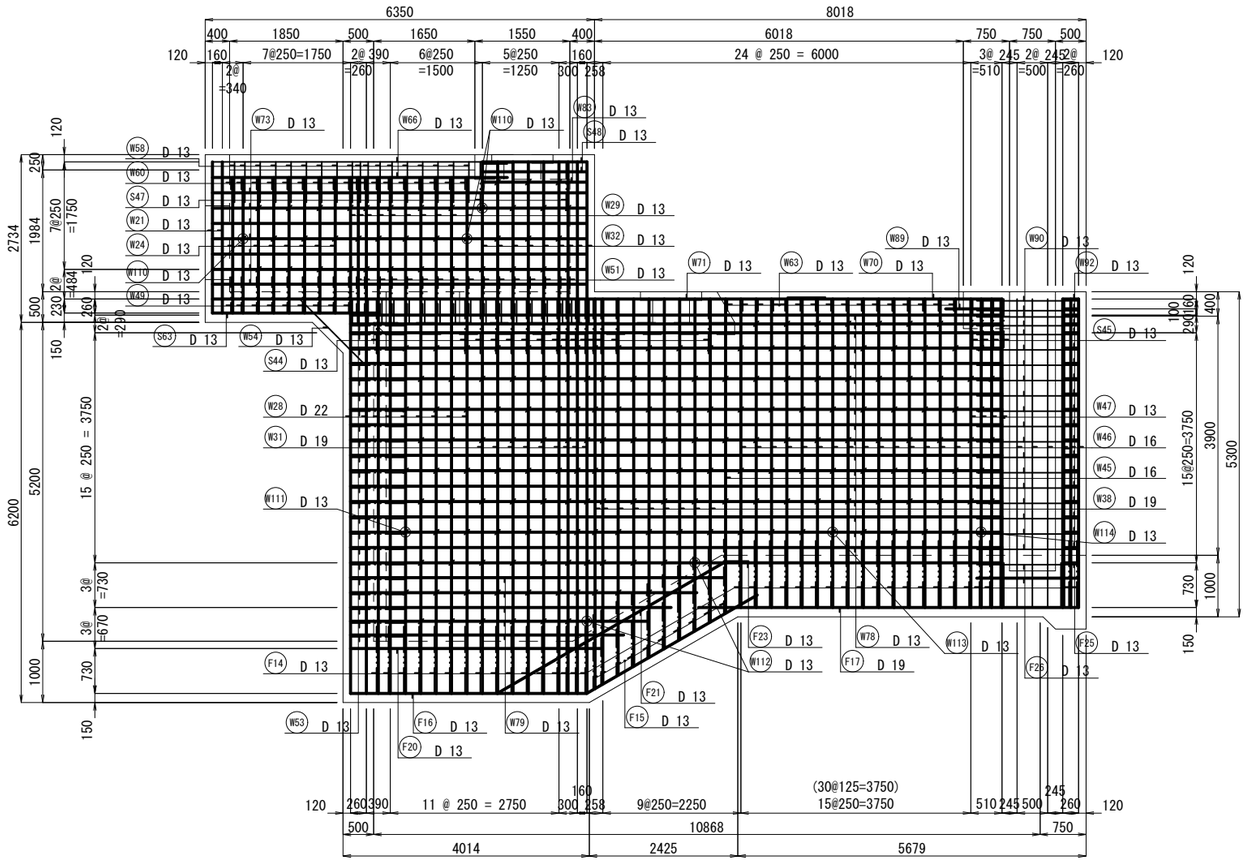

M-M

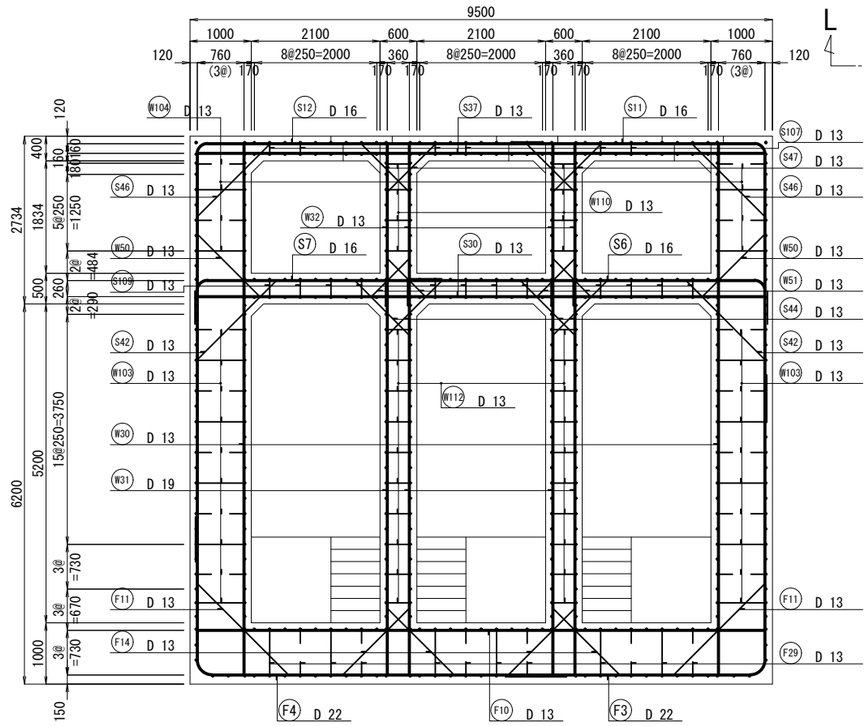

位置図

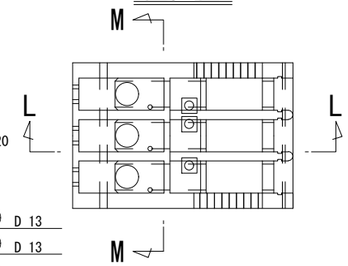

M-M
主鉄筋組立図
ctc 250

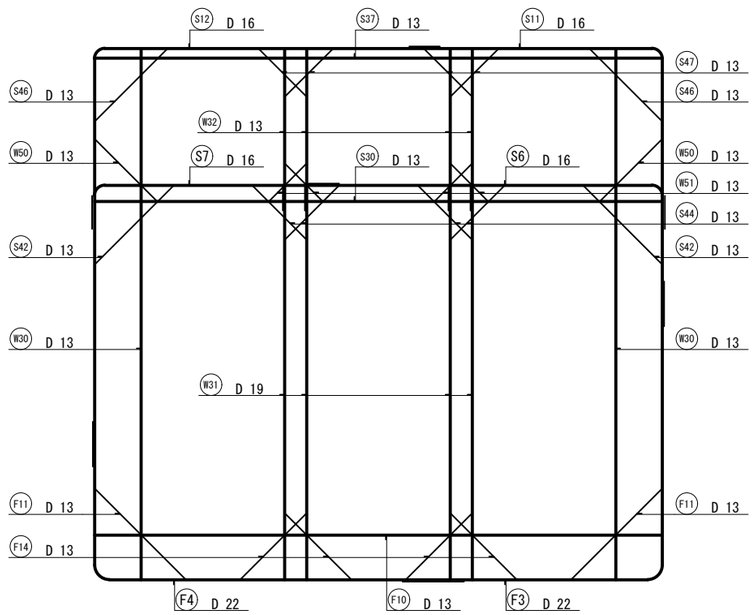

組 立 図

側 壁 部

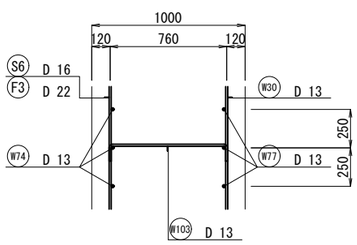

隔 壁 部

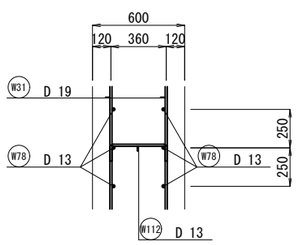

底 版 部

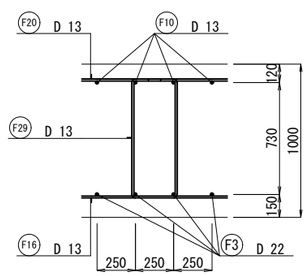

頂 版 部

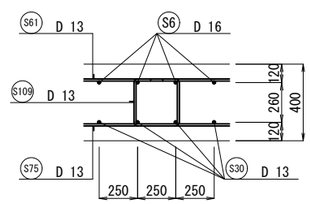

工 事 名	令和7年度　鬼怒川南部国営施設応急対策事業 船玉揚水機場整備その他工事		
図 面 名	吸込水槽配筋図(7)		
作成年月日			
縮　　尺	S=1:50	図面番号	7-7/11
会 社 名			
事務所名	関東農政局　栃木南部農業水利事業所		

吸込水槽配筋図(8)

S=1:50

位置図

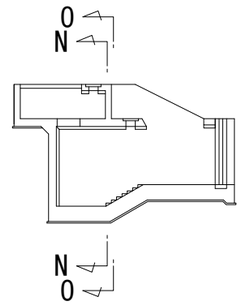

N-N

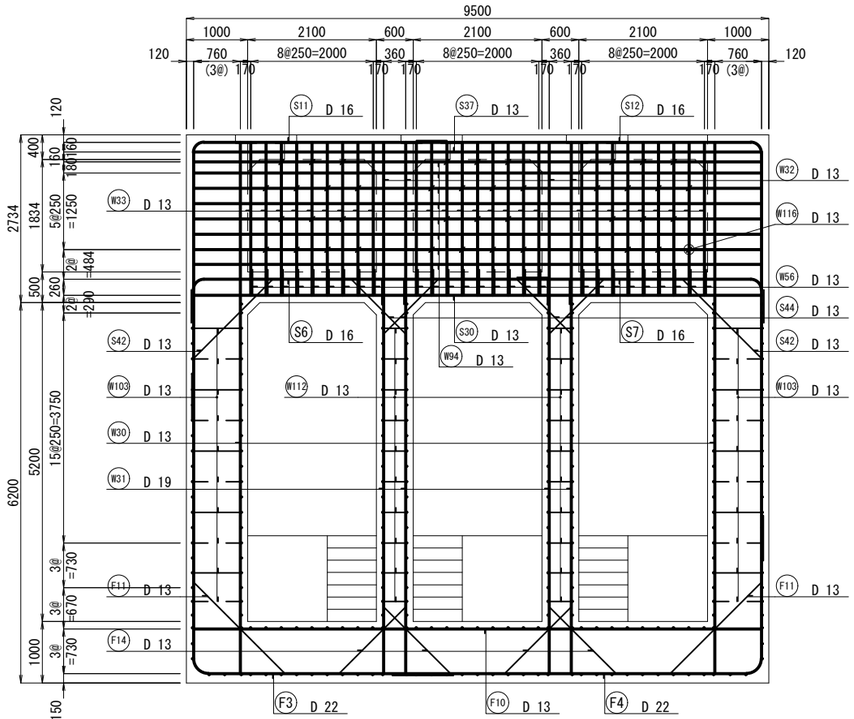

O-O

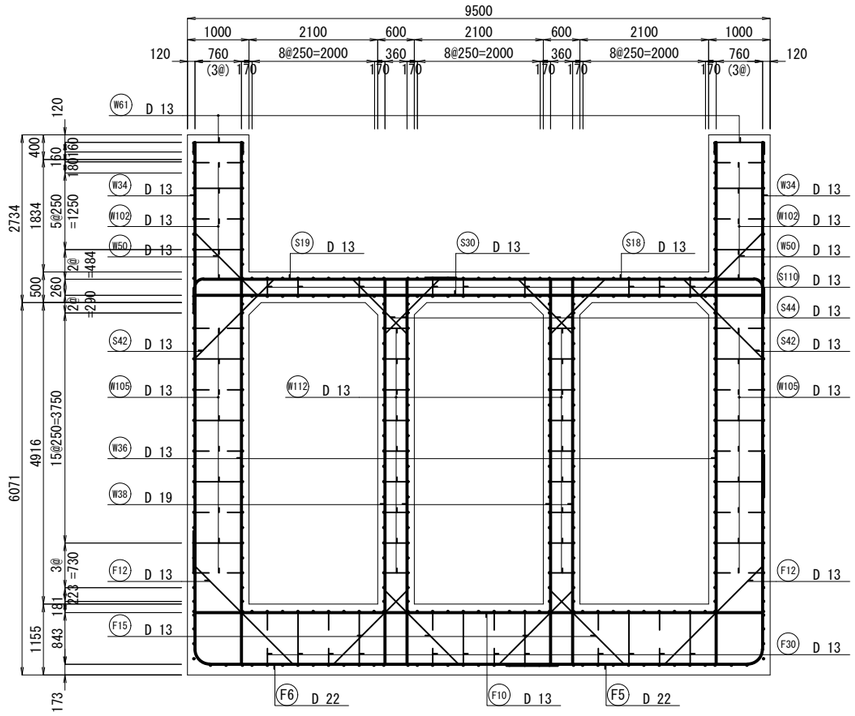

O-O
主鉄筋組立図
ctc 250

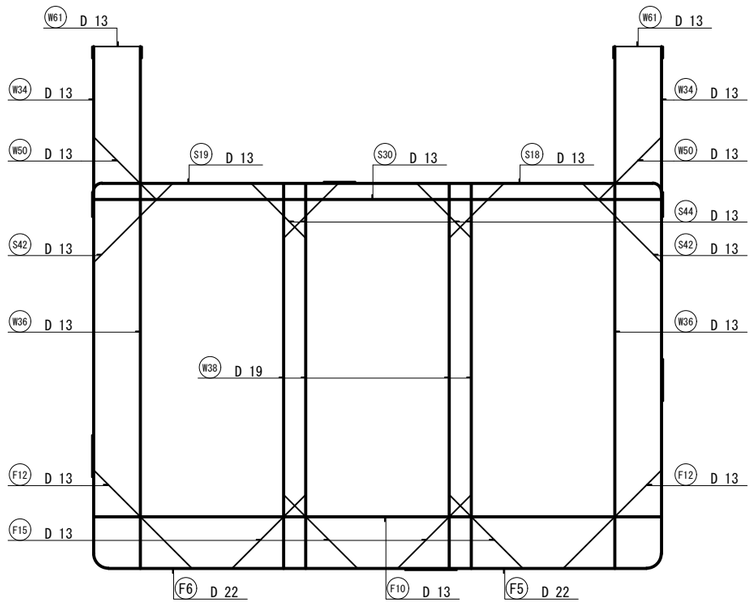

組 立 図

側 壁 部

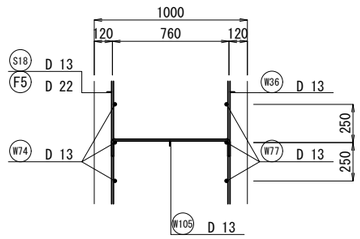

隔 壁 部

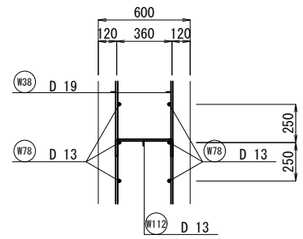

底 版 部

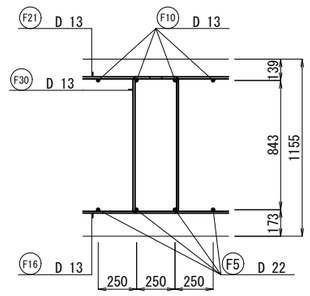

頂 版 部

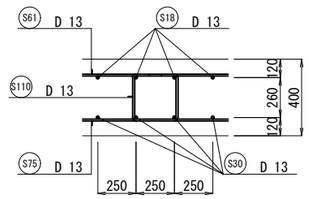

工 事 名	令和7年度　鬼怒川南部国営施設応急対策事業 船玉揚水機場整備その他工事		
図 面 名	吸込水槽配筋図(8)		
作成年月日			
縮　尺	S=1:50	図面番号	7-8/11
会 社 名			
事務所名	関東農政局　栃木南部農業水利事業所		

吸込水槽配筋図(9)

S=1:50

P-P

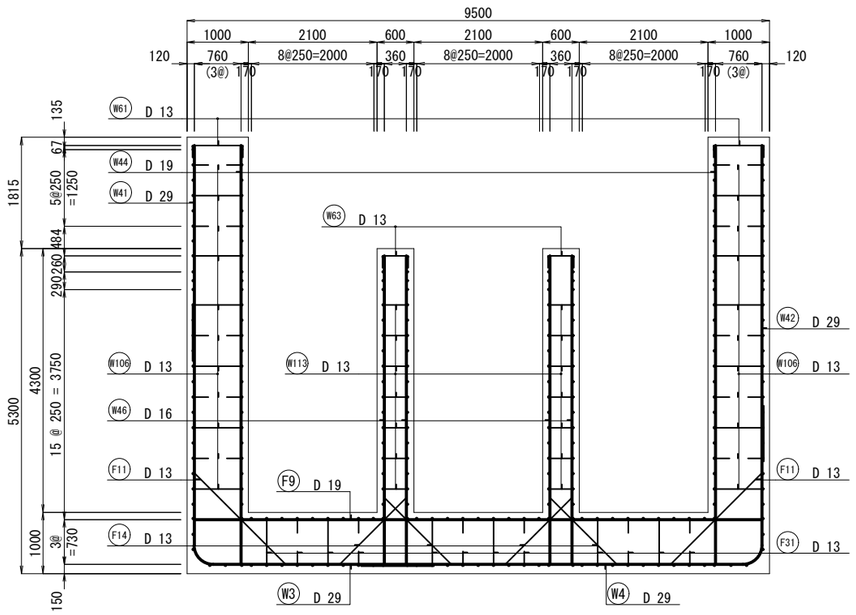

Q-Q

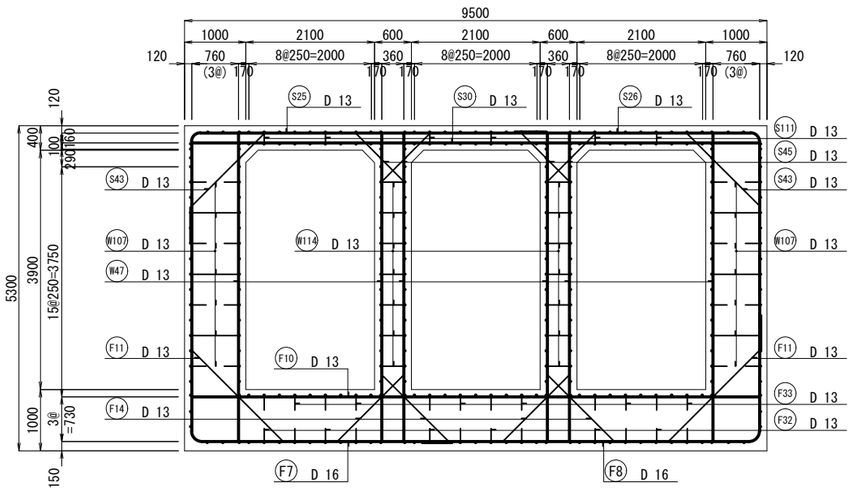

位置図

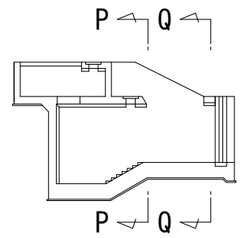

組立図

側壁部

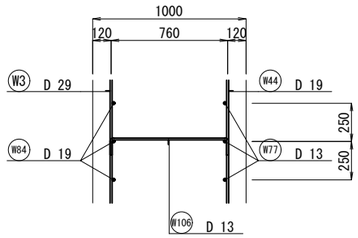

隔壁部

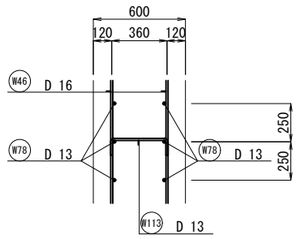

底版部

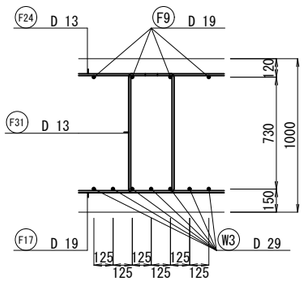

P-P 主鉄筋組立図

ctc 250　　ctc 125

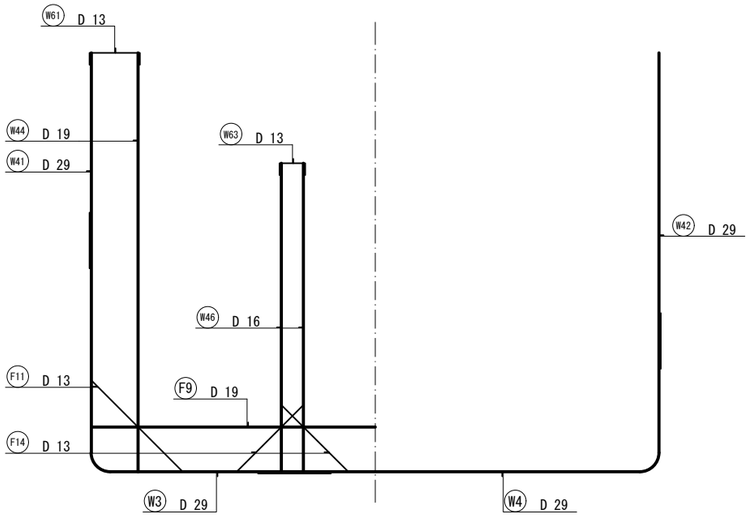

Q-Q 主鉄筋組立図

ctc 250

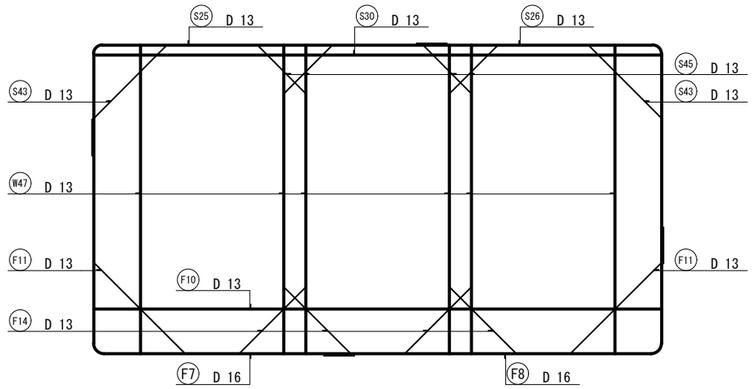

組立図

側壁部

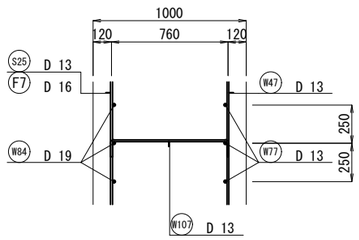

隔壁部

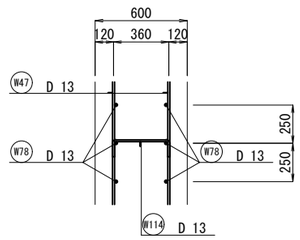

頂版部

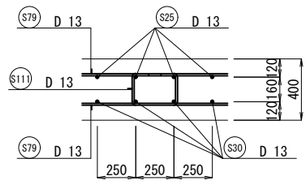

底版部

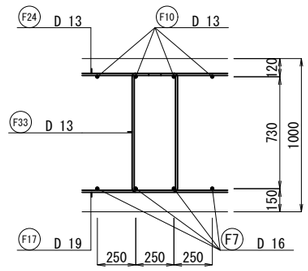

工事名	令和7年度　鬼怒川南部国営施設応急対策事業 船玉揚水機場整備その他工事		
図面名	吸込水槽配筋図(9)		
作成年月日			
縮尺	S=1:50	図面番号	7-9/11
会社名			
事務所名	関東農政局　栃木南部農業水利事業所		

吸込水槽配筋図(10)

S=1:50

R-R

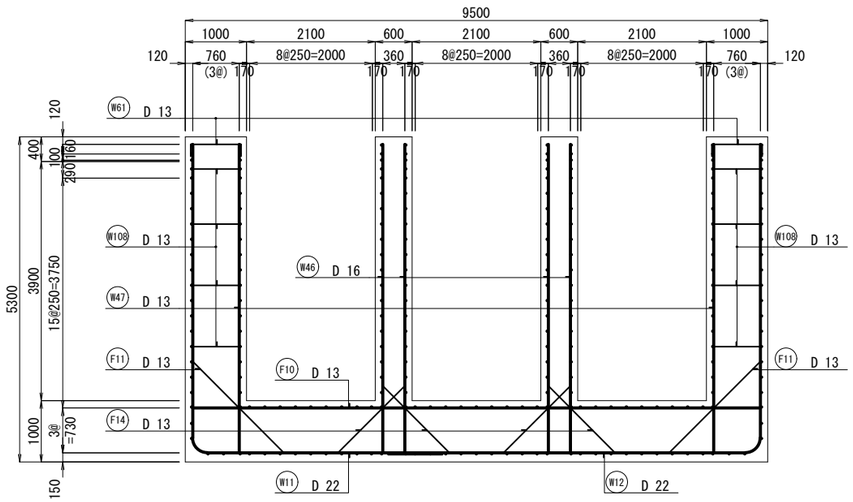

S-S

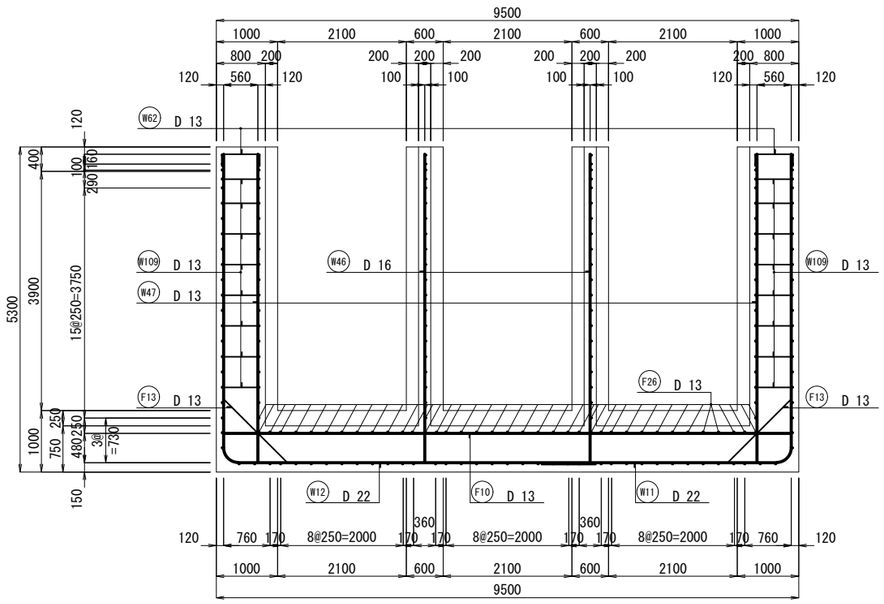

位置図

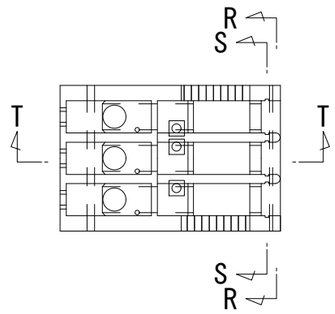

組立図

側壁部

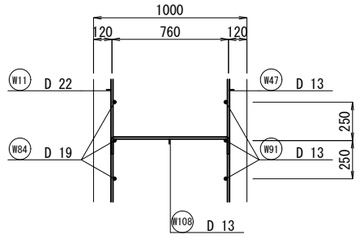

隔壁部

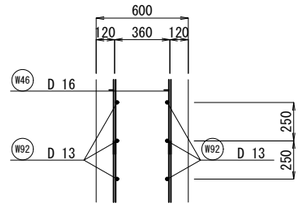

底版部

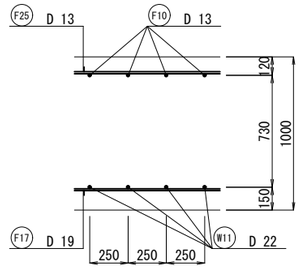

T-T

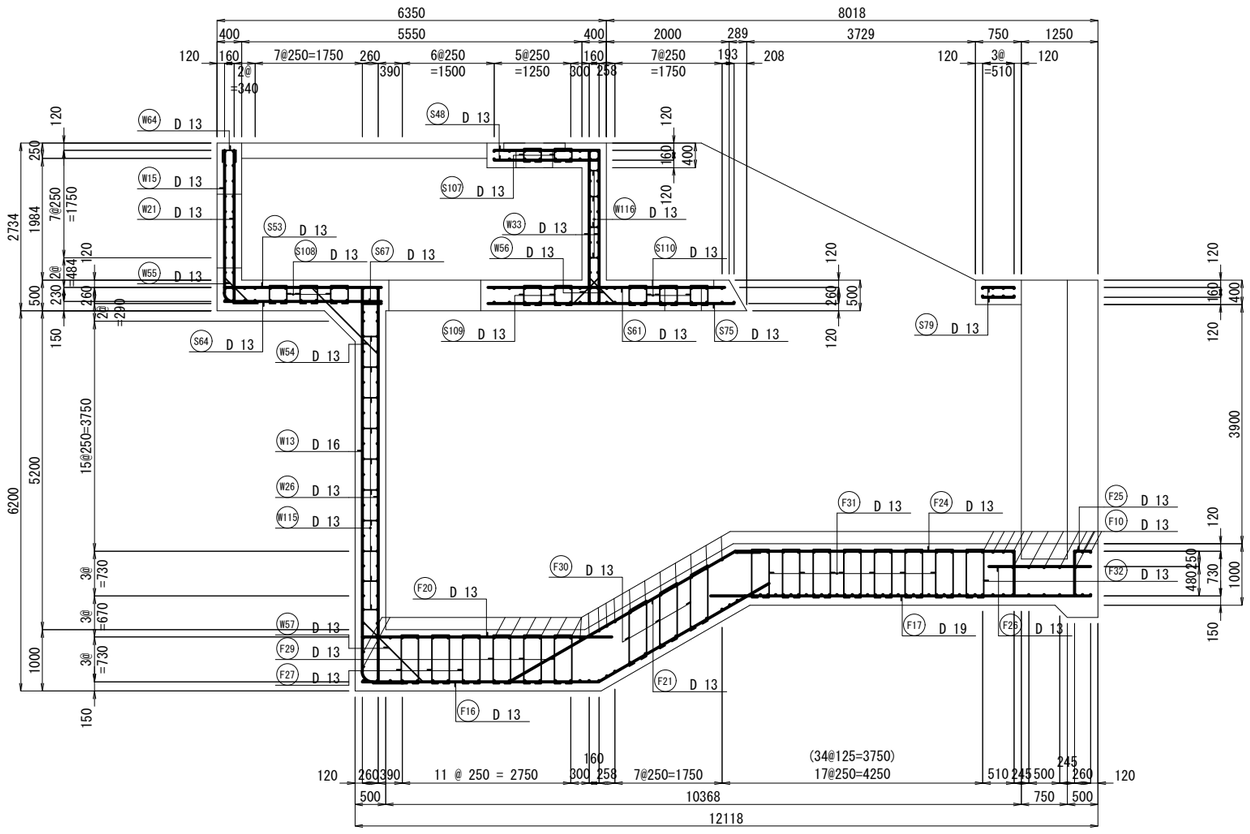

R-R
主鉄筋組立図
ctc 250

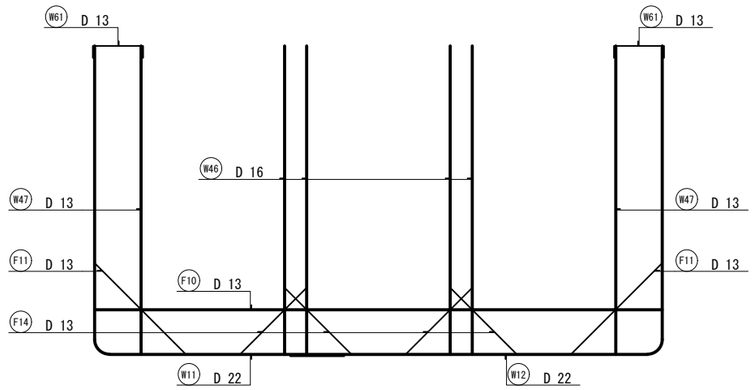

工事名	令和7年度　鬼怒川南部国営施設応急対策事業 船玉揚水機場整備その他工事		
図面名	吸込水槽配筋図(10)		
作成年月日			
縮尺	S=1:50	図面番号	7-10/11
会社名			
事務所名	関東農政局　栃木南部農業水利事業所		

吸込水槽配筋図(11)

S=1:50

位置図

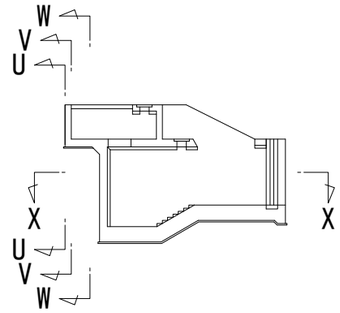

U-U
外 面

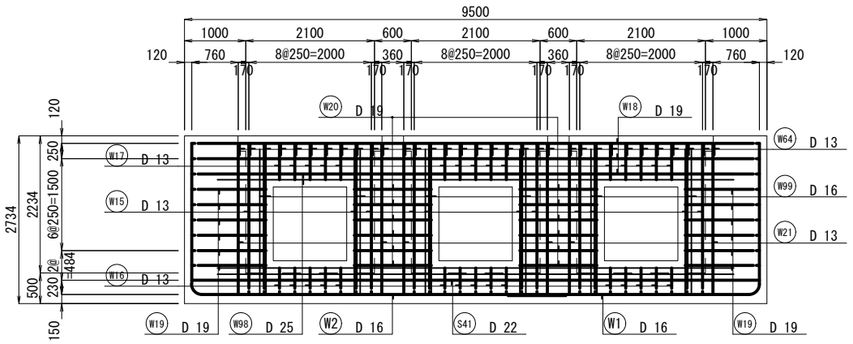

V-V
内 面

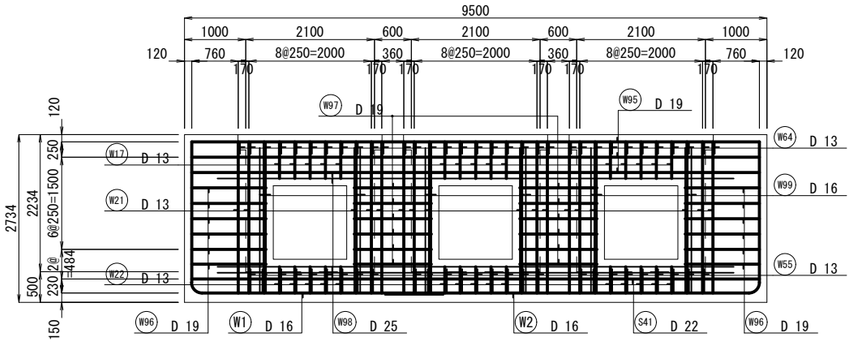

X-X

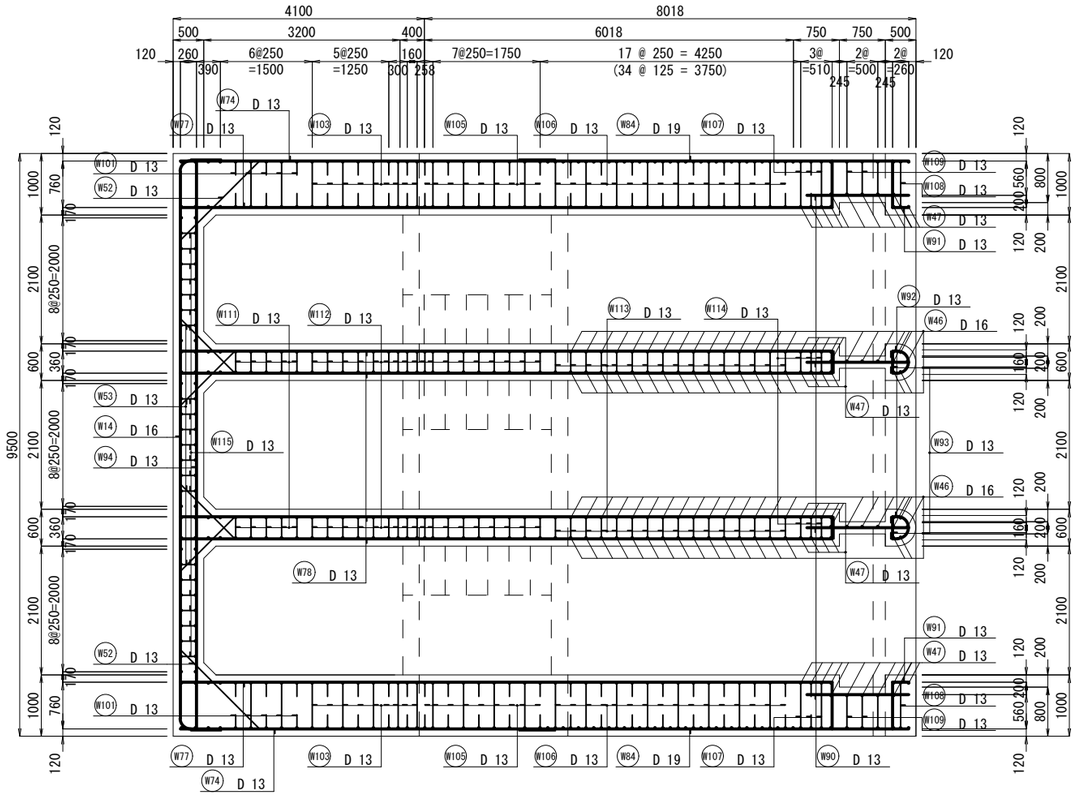

組 立 図

側 壁 部

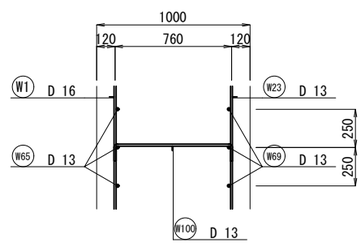

隔 壁 部

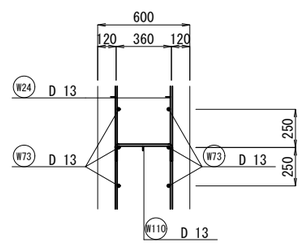

W-W

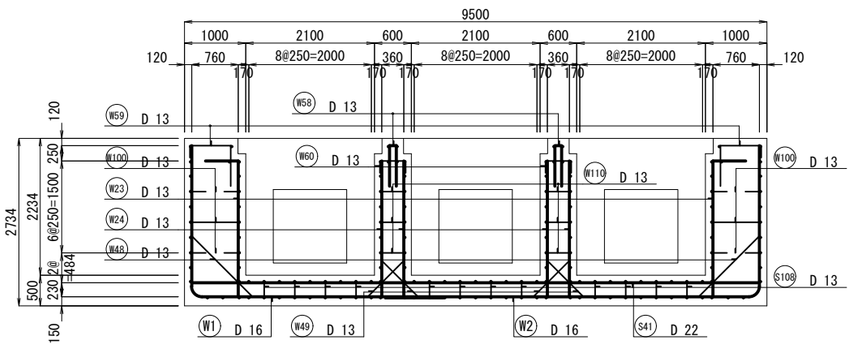

W-W
主鉄筋組立図
ctc 250

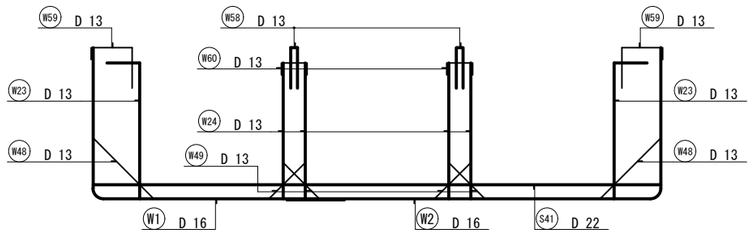

底 版 部

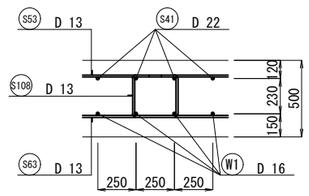

工 事 名	令和7年度　鬼怒川南部国営施設応急対策事業 船玉揚水機場整備その他工事		
図 面 名	吸込水槽配筋図(11)		
作成年月日			
縮　尺	S=1:50	図面番号	7-11/11
会 社 名			
事務所名	関東農政局　栃木南部農業水利事業所		

取水口構造図

S=1:50

側面図

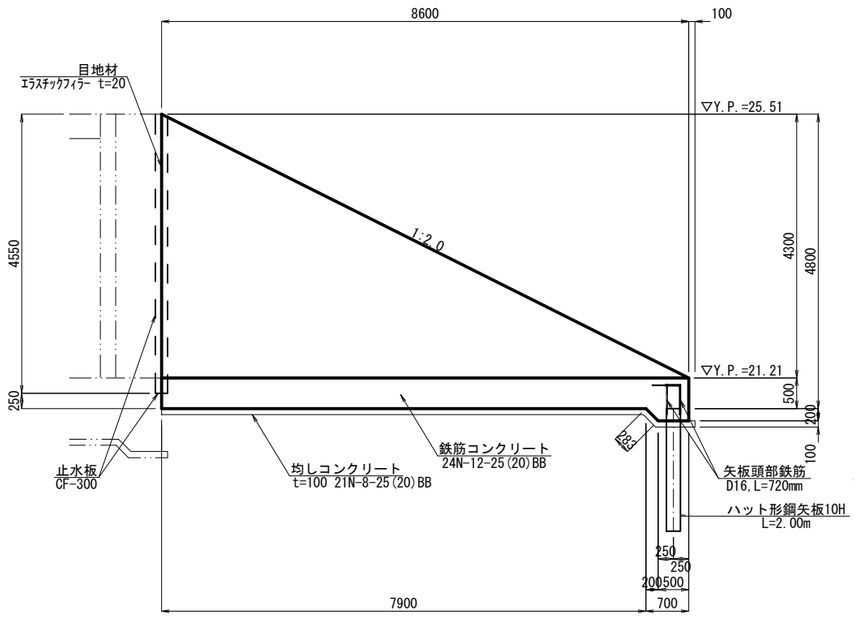

A-A

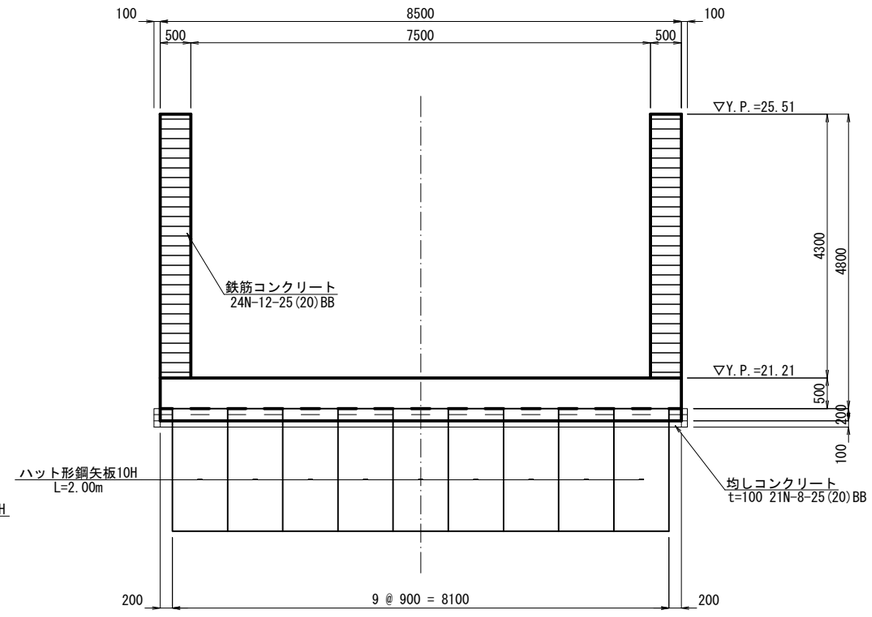

矢板頭部鉄筋詳細図

S=1:20

正面図

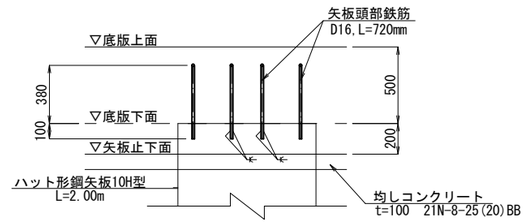

平面図

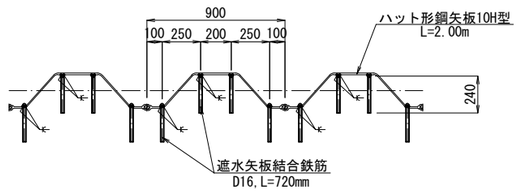

平面図

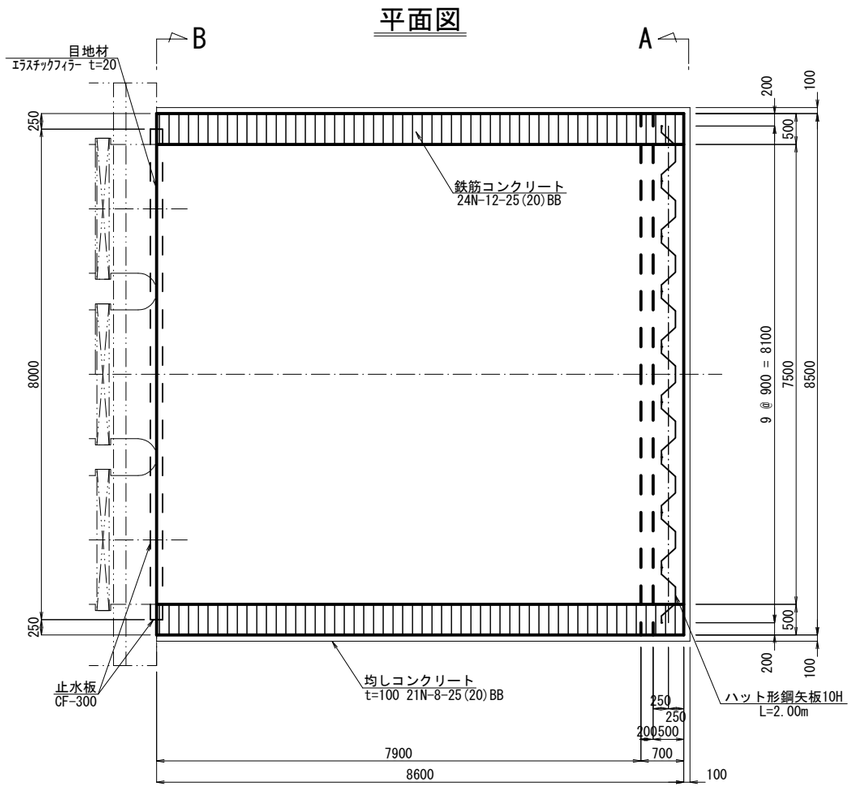

B-B

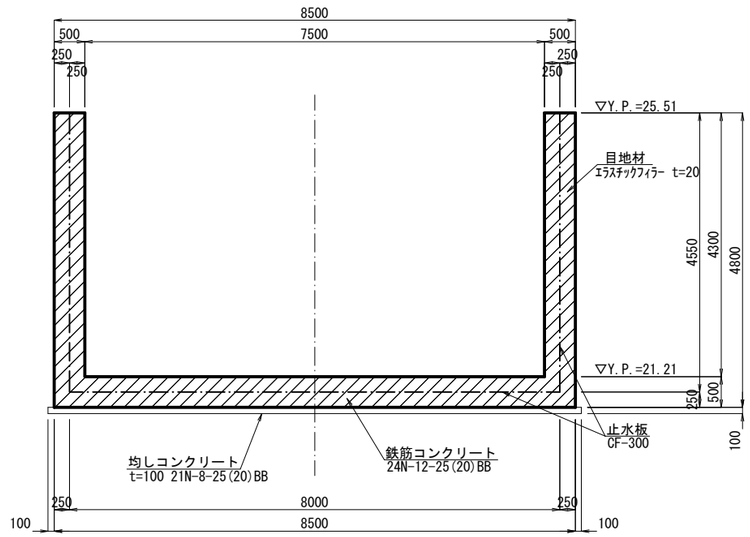

矢板頭部鉄筋材料表　　矢板1枚当り

名 称	規 格	単 位	数 量	適 要
鉄 筋	D16 L=720×4 SD345	kg	4	1.56kg/m
鉄筋溶接	L=100×2×4	m	0.8	

工 事 名	令和7年度　鬼怒川南部国営施設応急対策事業 船玉揚水機場整備その他工事		
図 面 名	取水口構造図		
作成年月日			
縮　尺	図 示	図面番号	8
会 社 名			
事務所名	関東農政局　栃木南部農業水利事業所		

取水口配筋図(1)

S=1:50

底 版 下 面

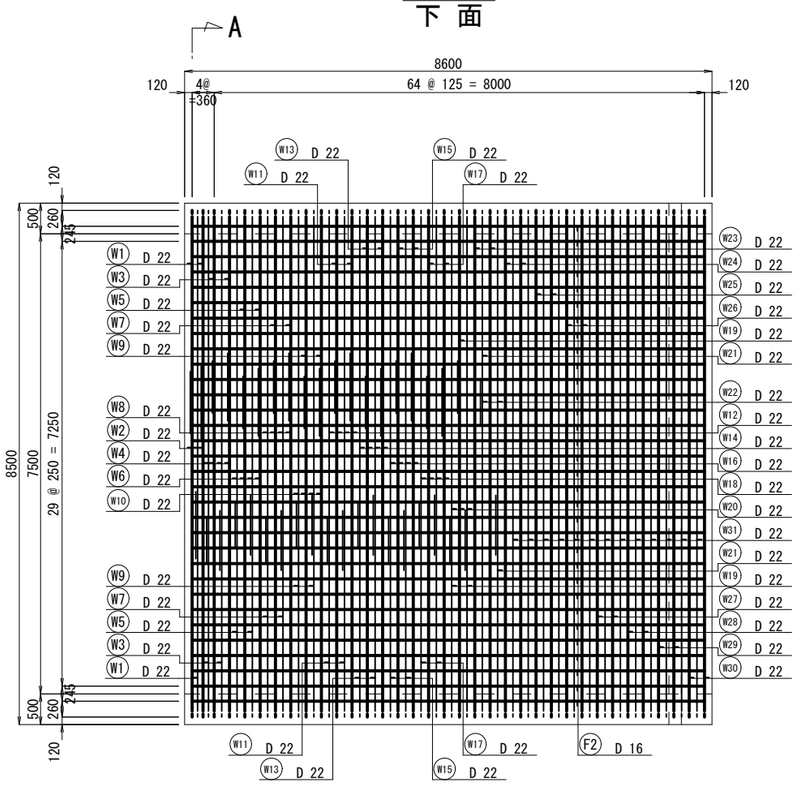

底 版 上 面

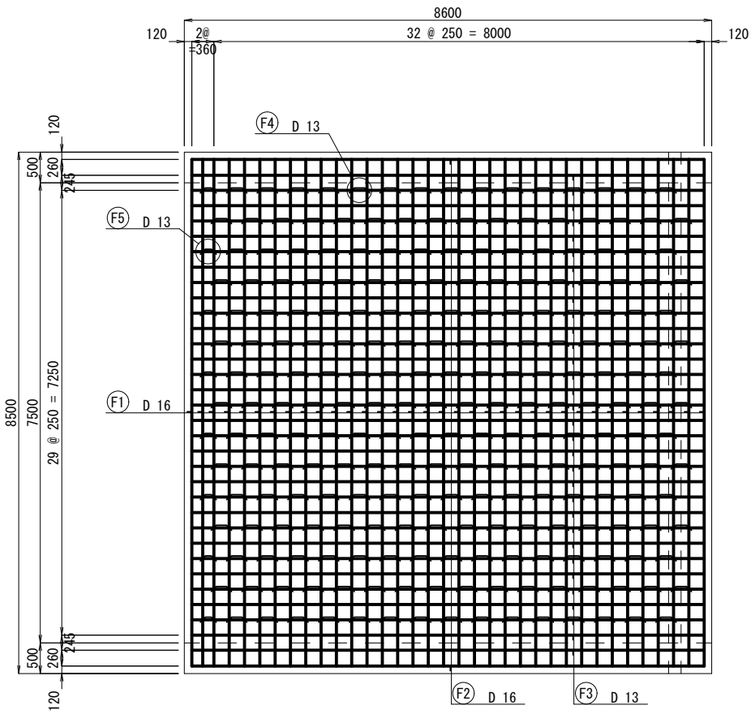

A-A

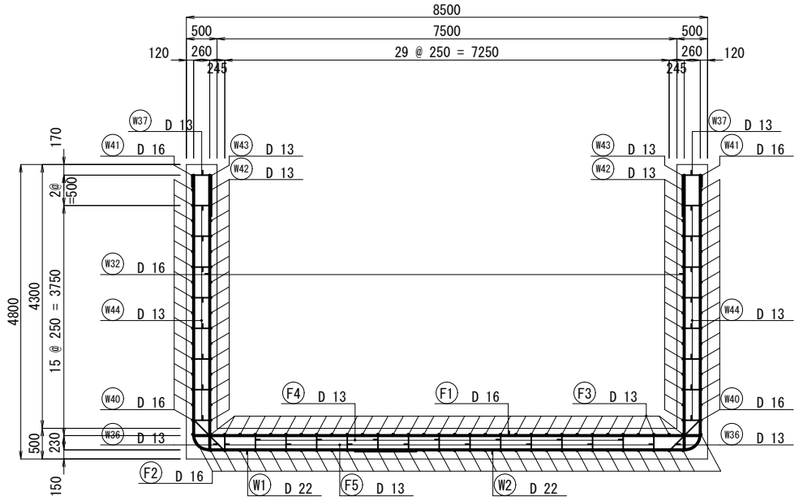

組 立 図

側 壁 部

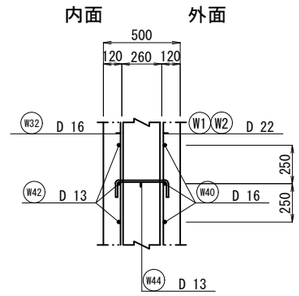

底 版 部

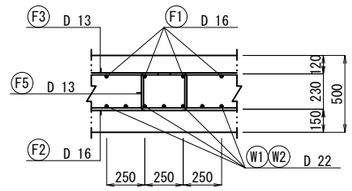

側 壁 外 面

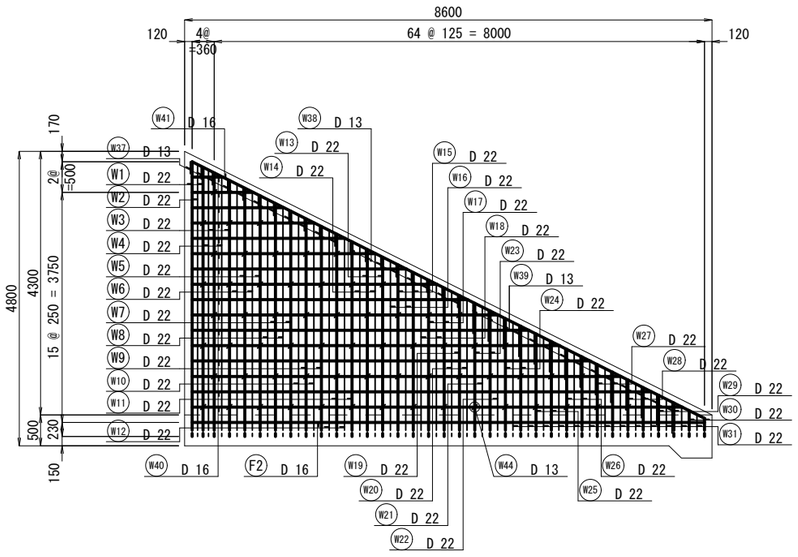

側 壁 内 面

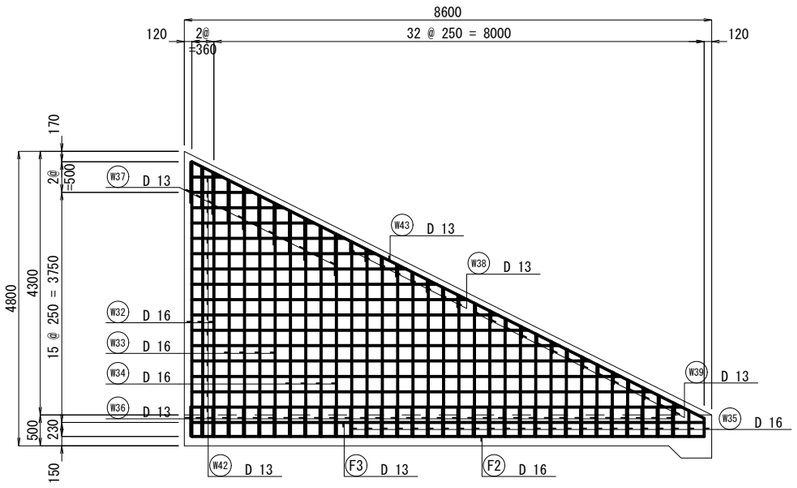

主鉄筋組立図

(ctc 250)

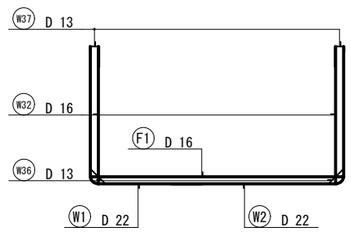

(ctc 125)

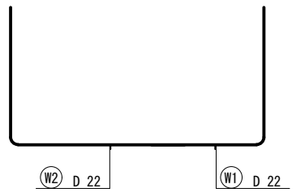

工 事 名	令和7年度　鬼怒川南部国営施設応急対策事業 船玉揚水機場整備その他工事		
図 面 名	取水口配筋図(1)		
作成年月日			
縮　尺	S=1:50	図面番号	9
会 社 名			
事務所名	関東農政局　栃木南部農業水利事業所		

流量計室構造図

S=1:50

平　面　図

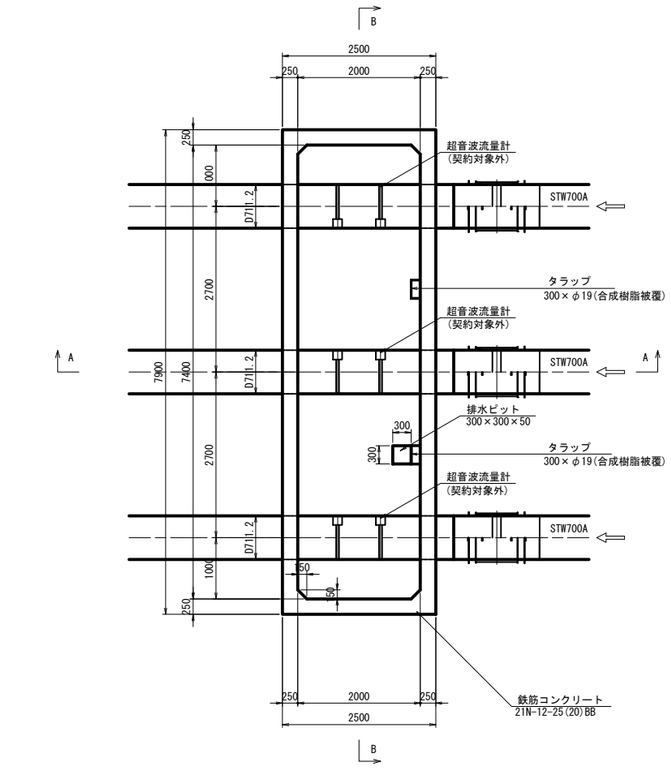

頂版平面図

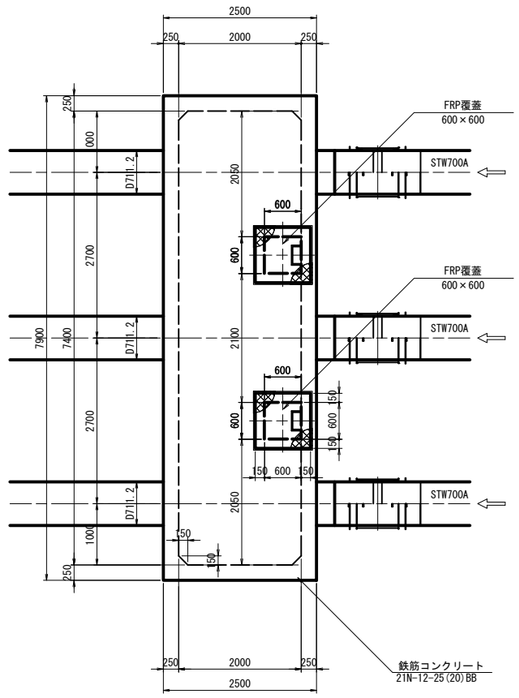

FRP覆蓋構造図

S=1:15

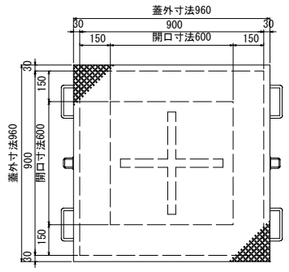

端部断面詳細図

S=1:5

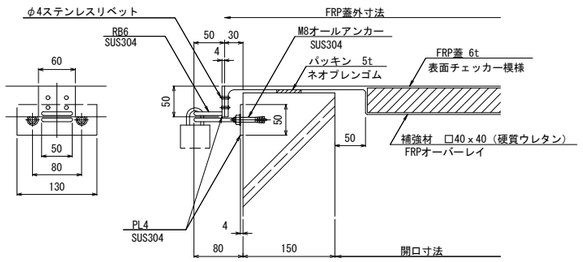

A－A

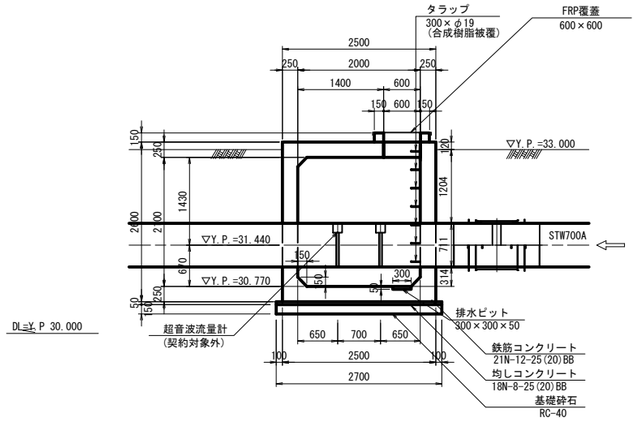

B－B

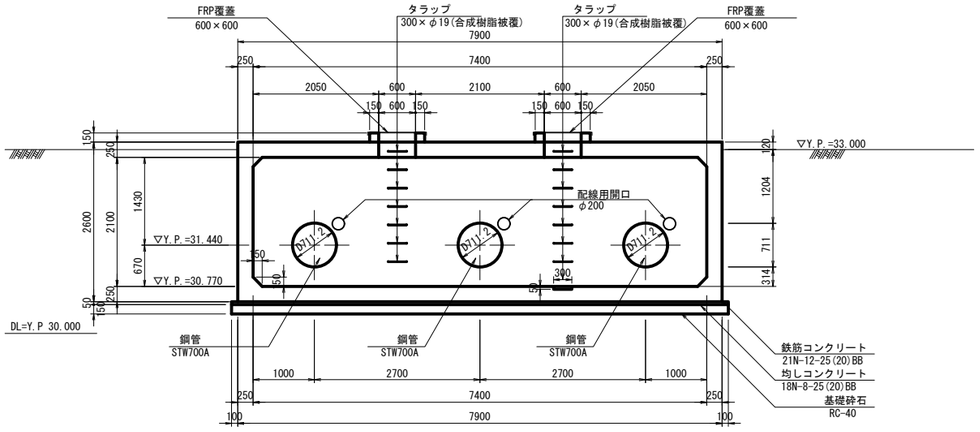

取手詳細図

S=1:5

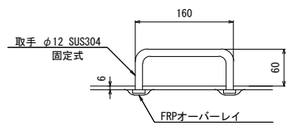

工事名	令和7年度 鬼怒川南部国営施設応急対策事業 船玉揚水機場整備その他工事		
図面名	流量計室構造図		
作成年月日			
縮　尺	図示	図面番号	10
会社名			
事務所名	関東農政局　栃木南部農業水利事業所		

流量計室配筋図(1)

S=1:50

側壁平面図

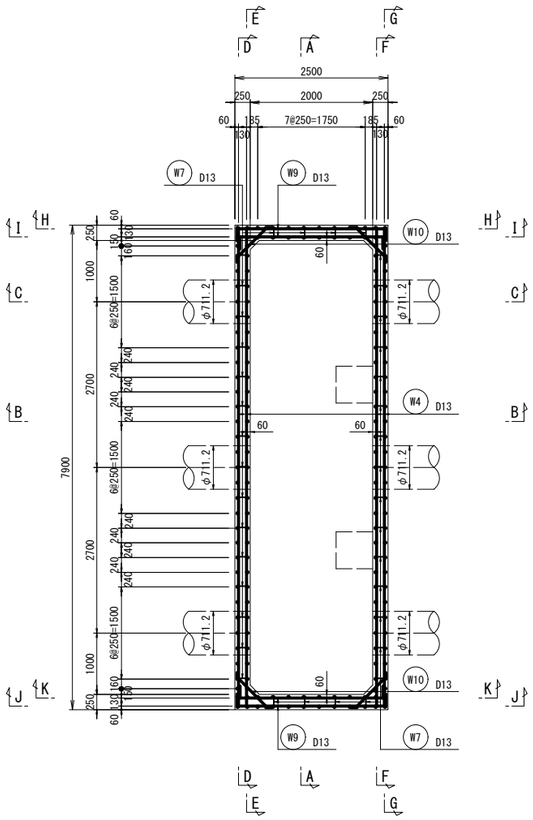

B－B

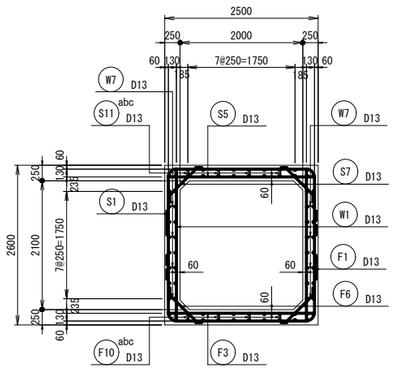

主鉄筋概要図

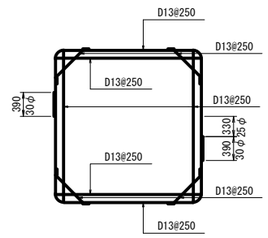

※　主鉄筋継手は交互配置とし、継手位置を25φ以上離すこと。

C－C

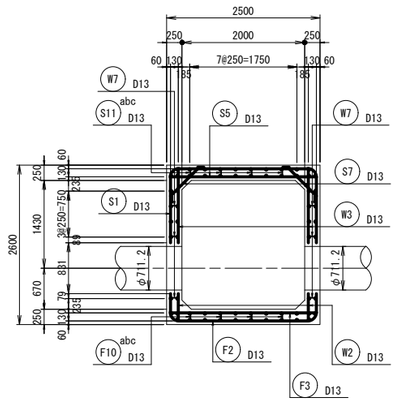

A－A

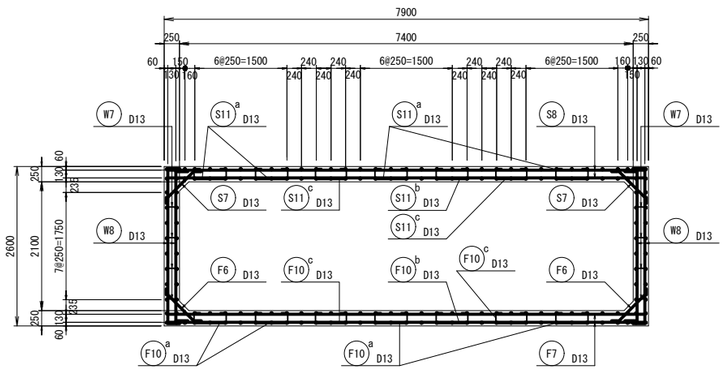

1. 鉄筋の材質は、D16mm以下をSD295
   D19mm以上をSD345とすること。
2. 鉄筋の継手が必要となる場合の引張鉄筋の基本定着長は、30φ以上とすること。

工事名	令和7年度 鬼怒川南部国営施設応急対策事業 船玉揚水機場整備その他工事		
図面名	流量計室配筋図(1)		
作成年月日			
縮尺	S=1:50	図面番号	11-1/4
会社名			
事務所名	関東農政局　栃木南部農業水利事業所		

流量計室配筋図(2)

S=1:50

頂版上面図

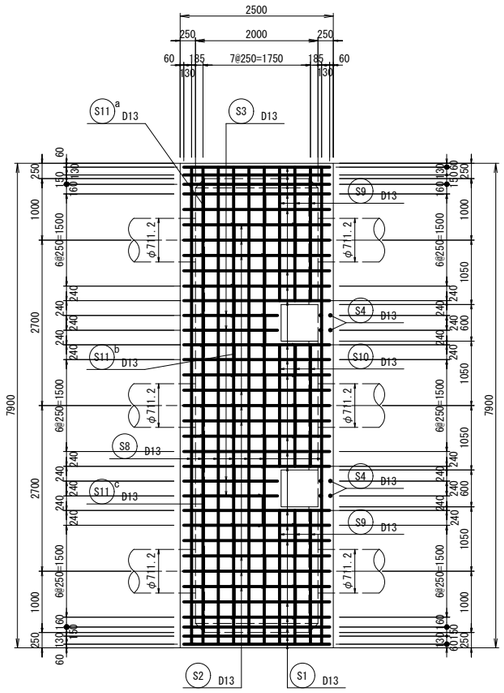

頂版下面図

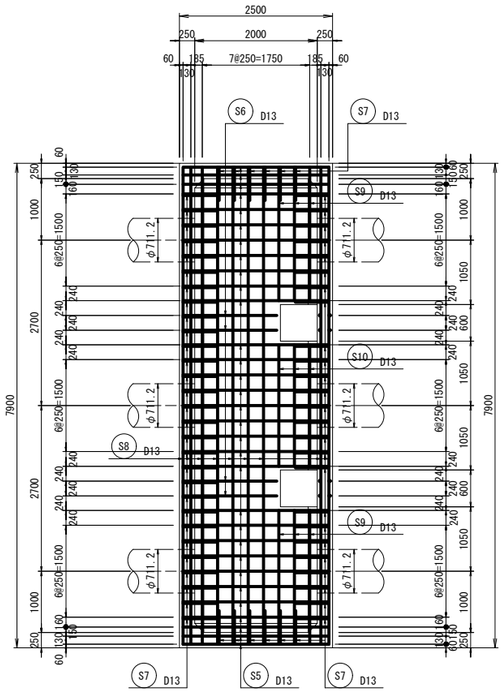

底版上面図

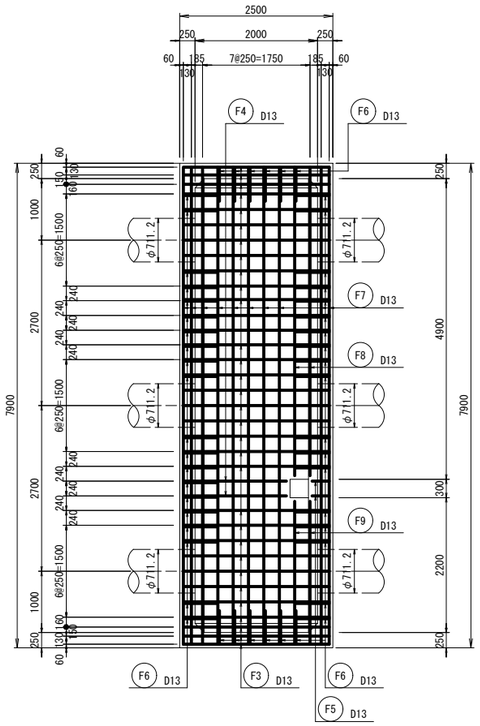

底版下面図

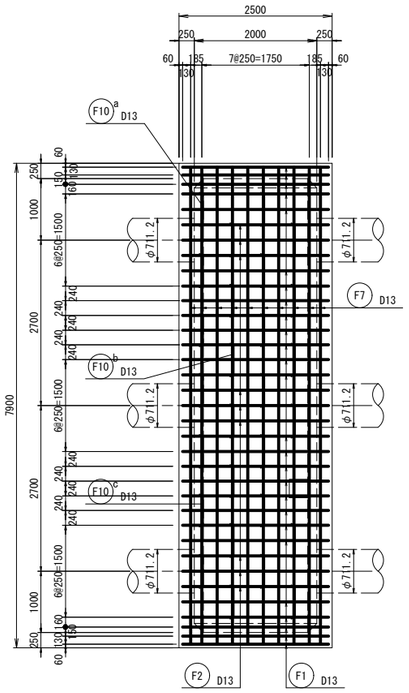

工事名	令和7年度 鬼怒川南部国営施設応急対策事業 船玉揚水機場整備その他工事		
図面名	流量計室配筋図(2)		
作成年月日			
縮尺	S=1:50	図面番号	11-2/4
会社名			
事務所名	関東農政局　栃木南部農業水利事業所		

流量計室配筋図(3)

S=1:50

D－D

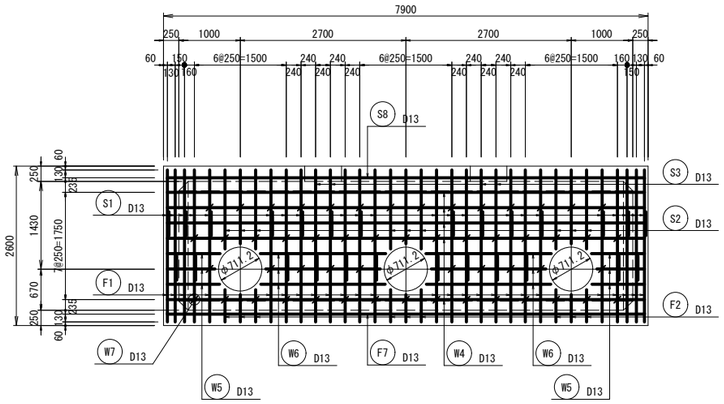

F－F

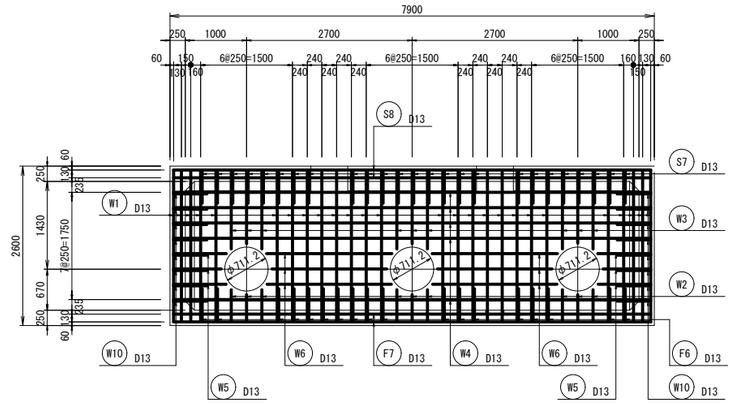

E－E

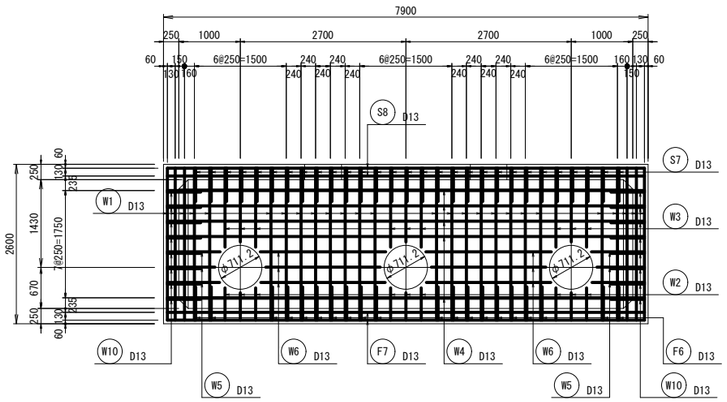

G－G

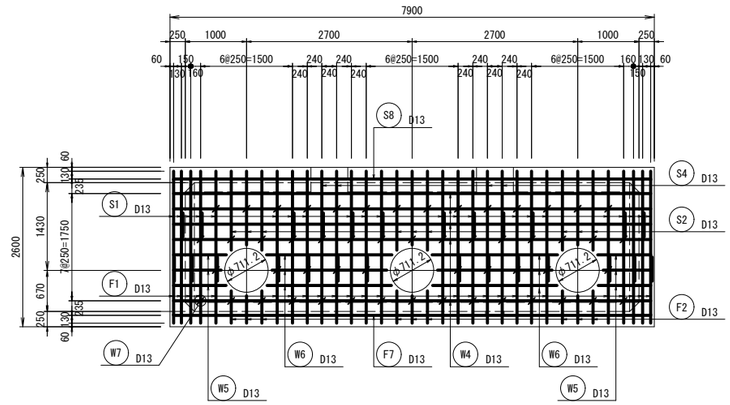

H－H
J－J

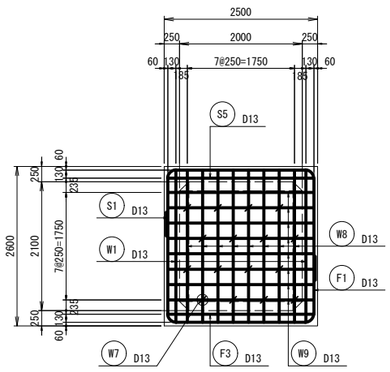

I－I
K－K

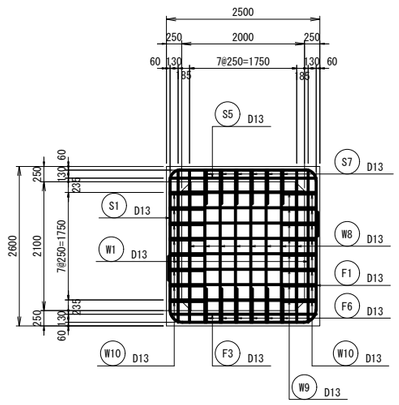

工事名	令和7年度 鬼怒川南部国営施設応急対策事業 船玉揚水機場整備その他工事		
図面名	流量計室配筋図(3)		
作成年月日			
縮尺	S=1:50	図面番号	11-3/4
会社名			
事務所名	関東農政局　栃木南部農業水利事業所		

流量計室配筋図(4)

S=1:50

箱抜き部補強鉄筋詳細図

頂版上下面図

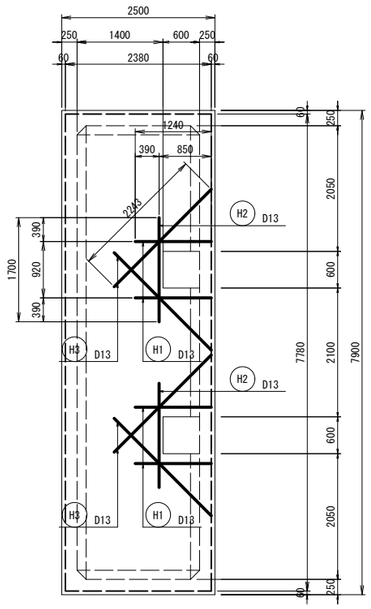

切断される主鉄筋量＝1.267×2本＝2.534cm2
補強鉄筋量＝1.267×2本+1.267×2本×45° cos＝3.059cm2 OK

底版上面図

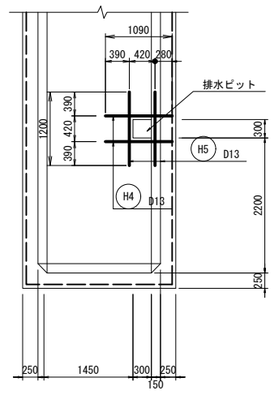

切断される主鉄筋量＝1.267×2本＝2.534cm2
補強鉄筋量＝1.267×2本＝2.534cm2 OK

側壁外内面図
D～G断面

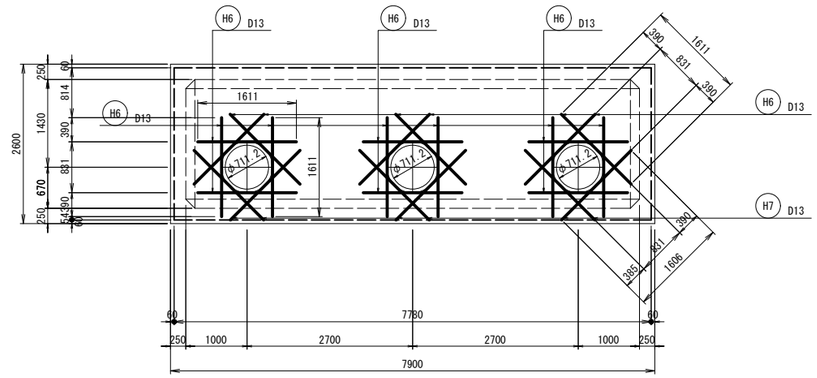

切断される主鉄筋量＝1.267×3本＝3.801cm2
補強鉄筋量＝1.267×2本＋1.267×2本×45° cos＝4.326cm2 OK

頂版管理孔壁詳細図

管理孔壁平面図

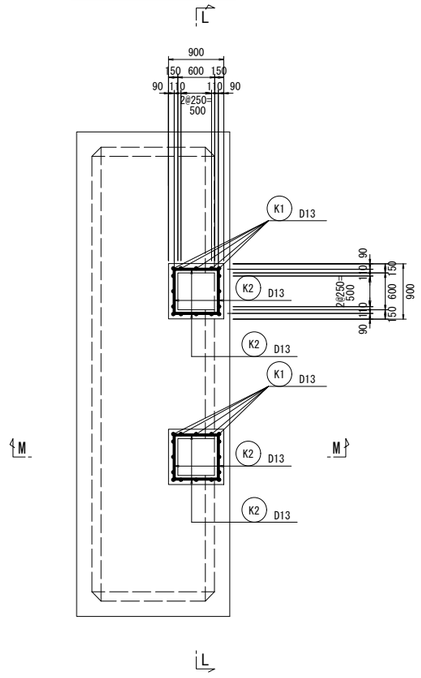

管理孔壁側面図
L － L断面

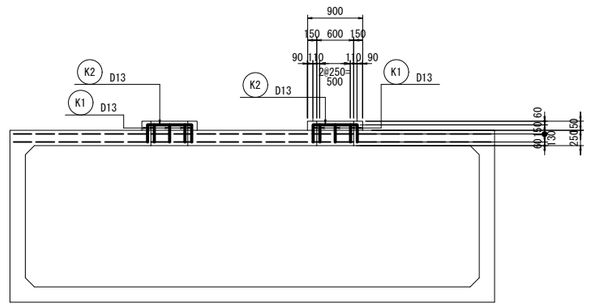

管理孔壁側面図
M － M断面

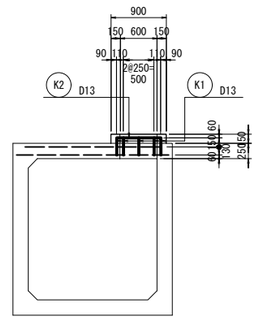

工事名	令和7年度 鬼怒川南部国営施設応急対策事業 船玉揚水機場整備その他工事		
図面名	流量計室配筋図(4)		
作成年月日			
縮尺	S=1:50	図面番号	11-4/4
会社名			
事務所名	関東農政局　栃木南部農業水利事業所		

制水弁室構造図

平　面　図
S=1:50

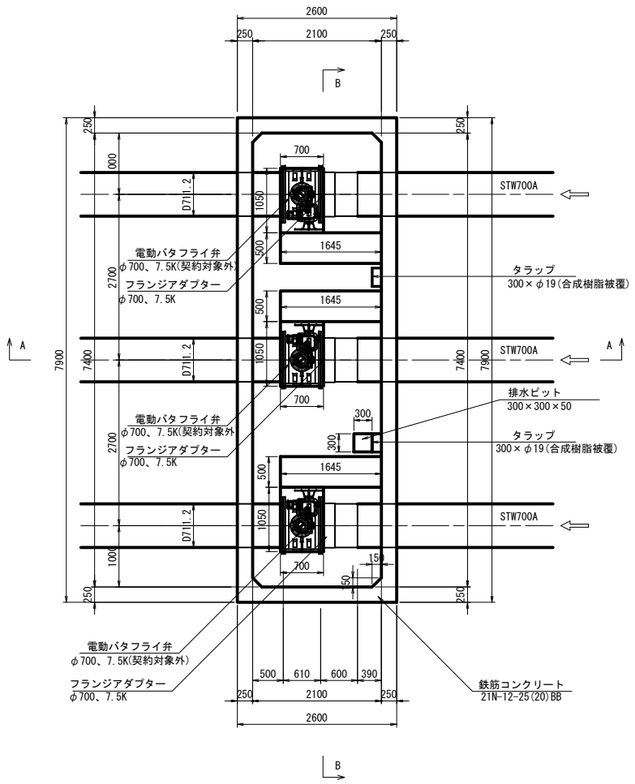

頂版平面図
S=1:50

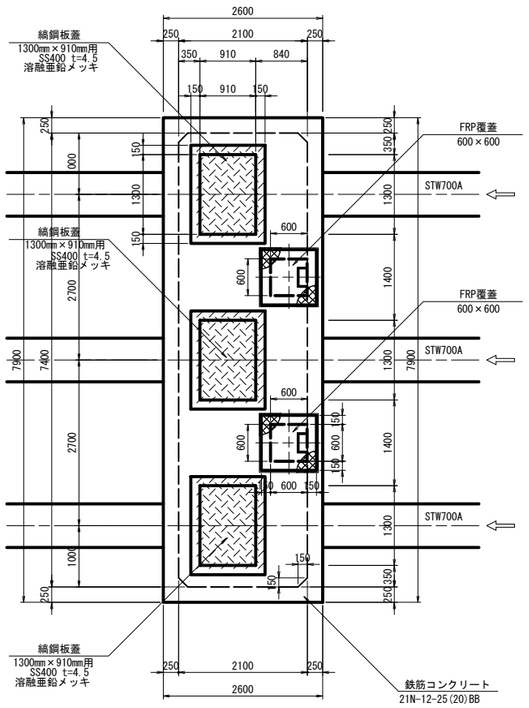

縞鋼板蓋詳細図
S=1:15

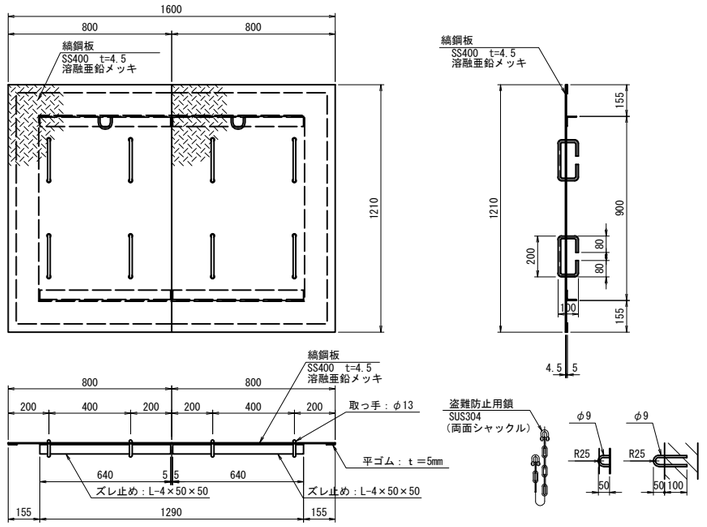

FRP覆蓋構造図
S=1:15

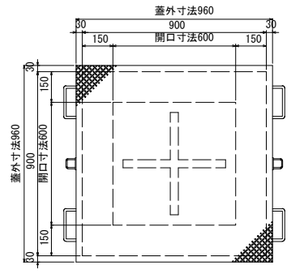

A － A
S=1:50

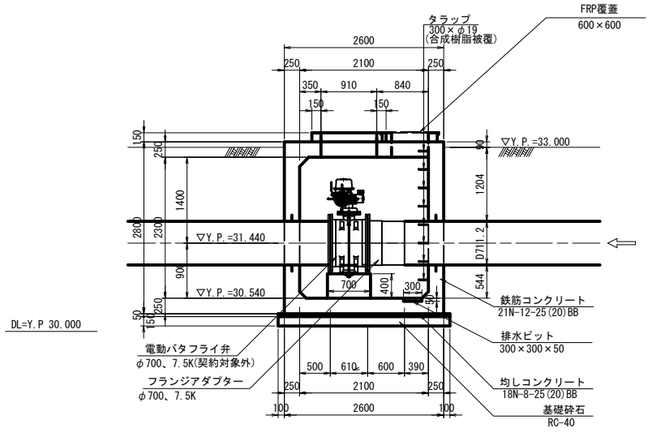

B － B
S=1:50

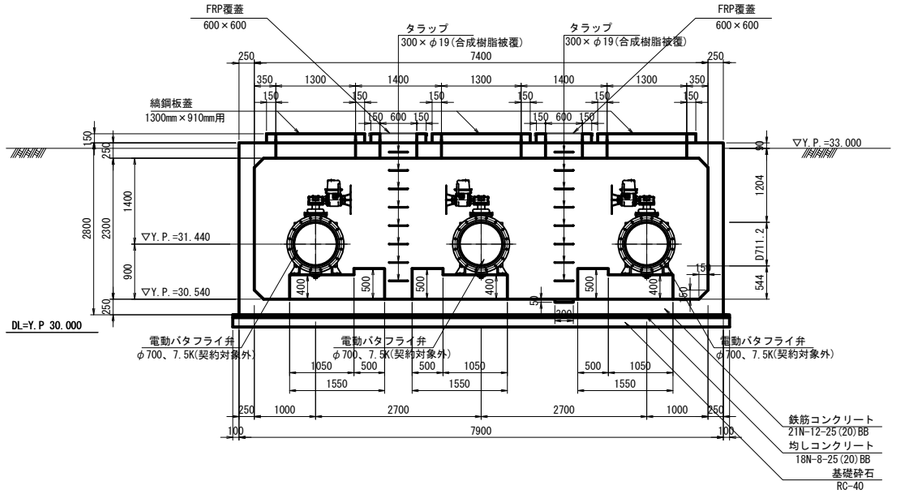

端部断面詳細図
S=1:5

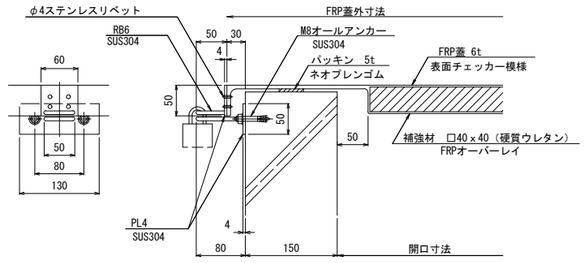

取手詳細図
S=1:5

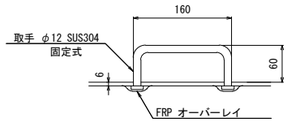

工事名	令和7年度 鬼怒川南部国営施設応急対策事業 船玉揚水機場整備その他工事		
図面名	制水弁室構造図		
作成年月日			
縮尺	図示	図面番号	12
会社名			
事務所名	関東農政局　栃木南部農業水利事業所		

制水弁室配筋図(1)

S=1:50

側壁平面図

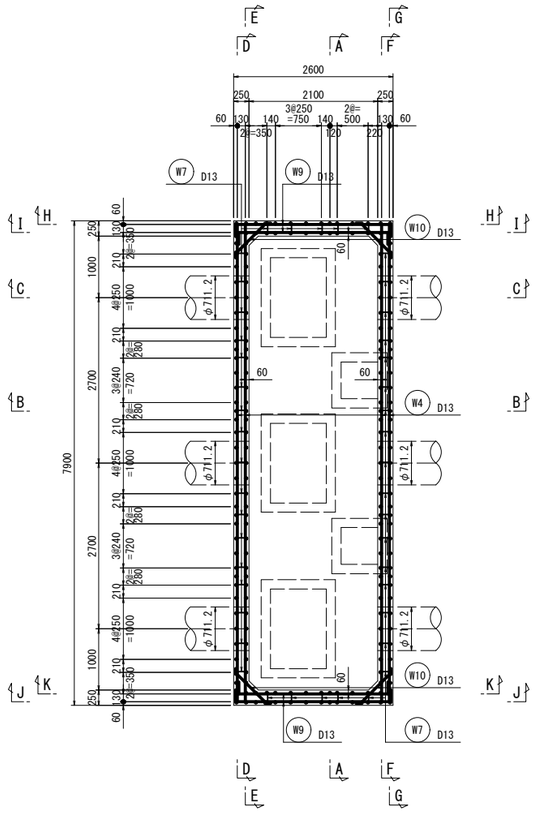

B－B

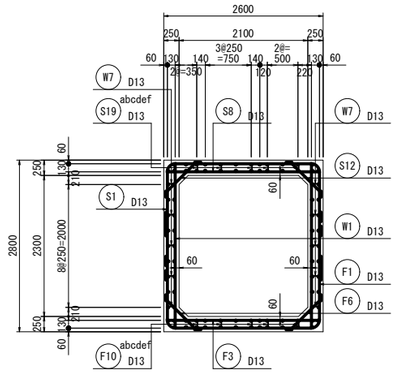

主鉄筋概要図

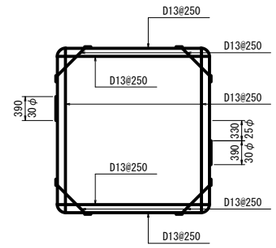

※　主鉄筋継手は交互配置とし、継手位置を25φ以上離すこと。

C－C

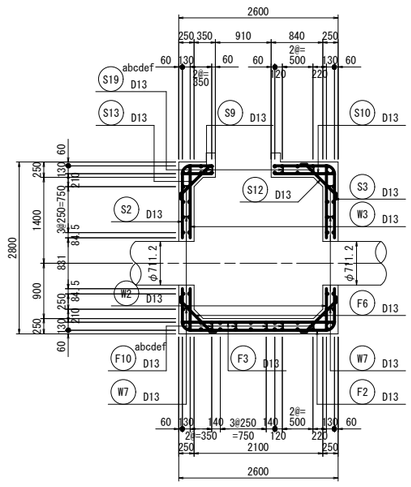

A－A

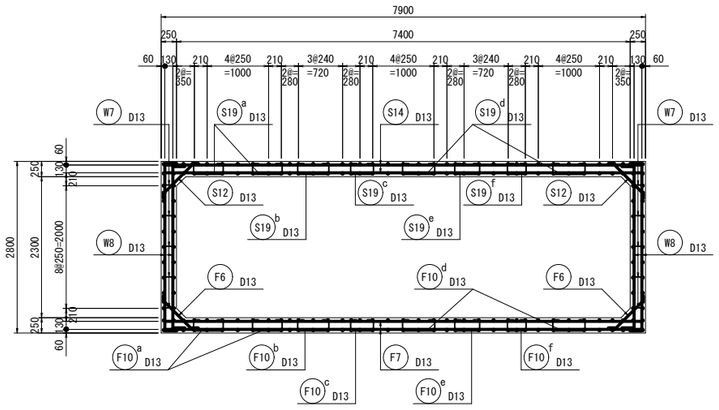

1. 鉄筋の材質は、D16mm以下をSD295
   D19mm以上をSD345とすること。
2. 鉄筋の継手が必要となる場合の引張鉄筋の基本定着長は、30φ以上とすること。

工事名	令和7年度 鬼怒川南部国営施設応急対策事業 船玉揚水機場整備その他工事		
図面名	制水弁室配筋図(1)		
作成年月日			
縮尺	S=1:50	図面番号	13-1/4
会社名			
事務所名	関東農政局　栃木南部農業水利事業所		

制水弁室配筋図(2)

S=1:50

頂版上面図

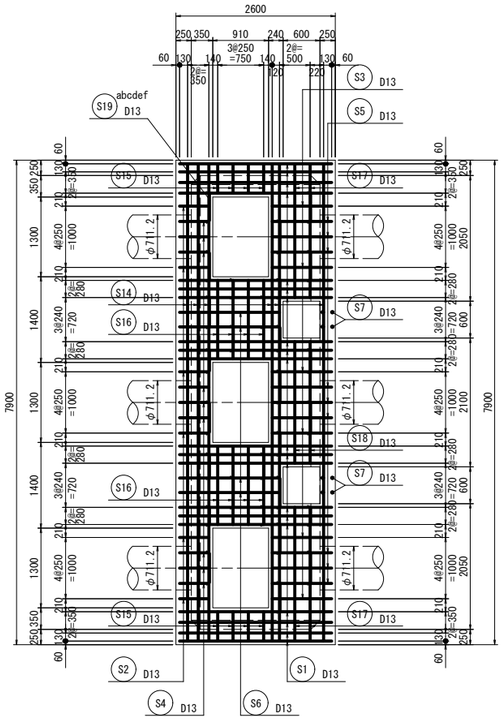

頂版下面図

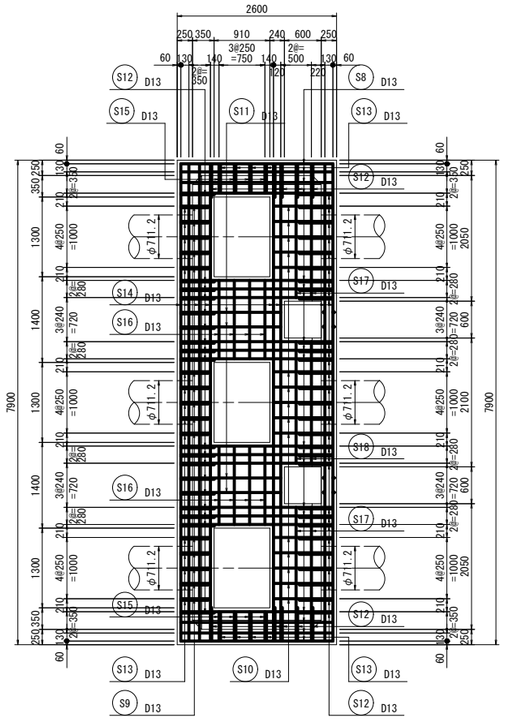

底版上面図

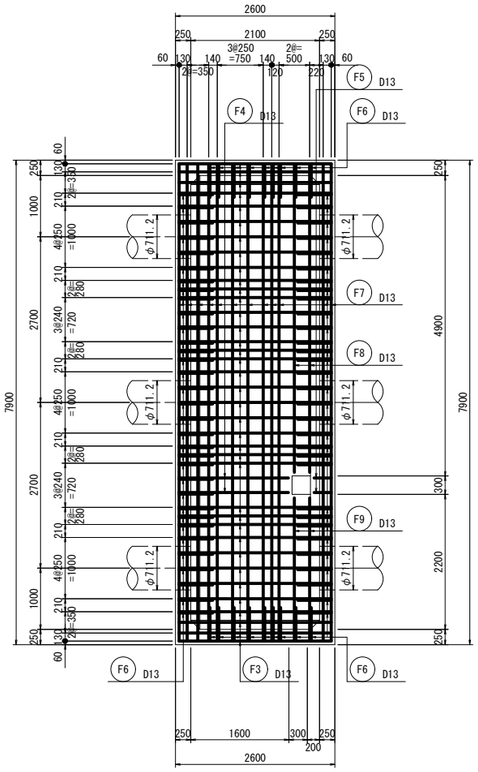

底版下面図

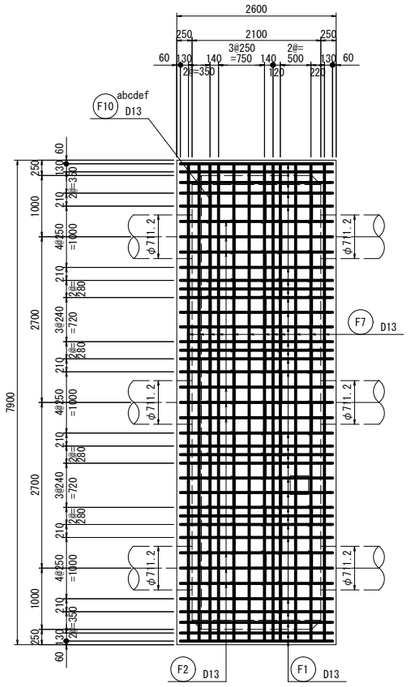

工事名	令和7年度 鬼怒川南部国営施設応急対策事業 船玉揚水機場整備その他工事		
図面名	制水弁室配筋図(2)		
作成年月日			
縮尺	S=1:50	図面番号	13-2/4
会社名			
事務所名	関東農政局　栃木南部農業水利事業所		

制水弁室配筋図(3)

S=1:50

D－D

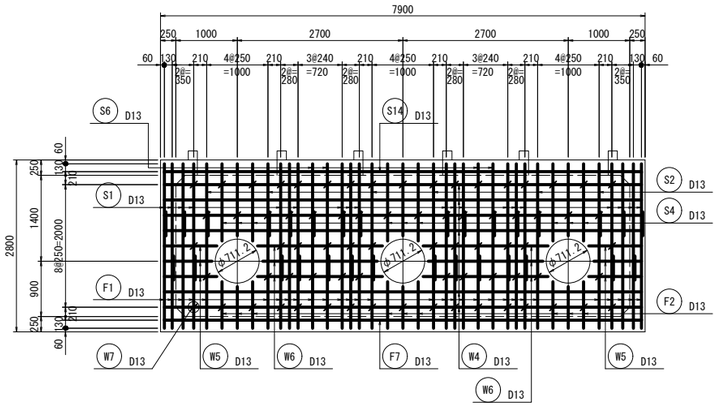

F－F

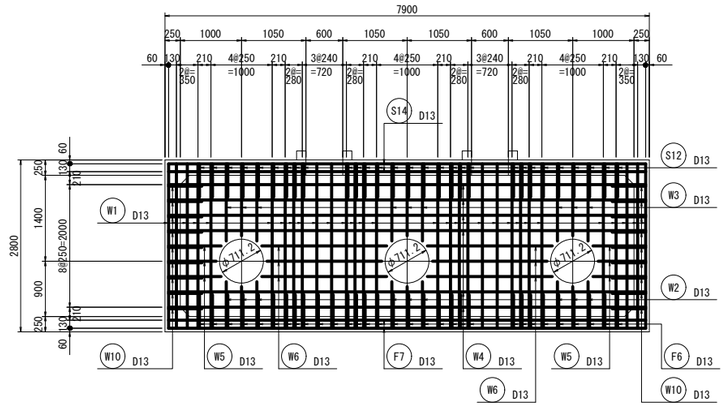

E－E

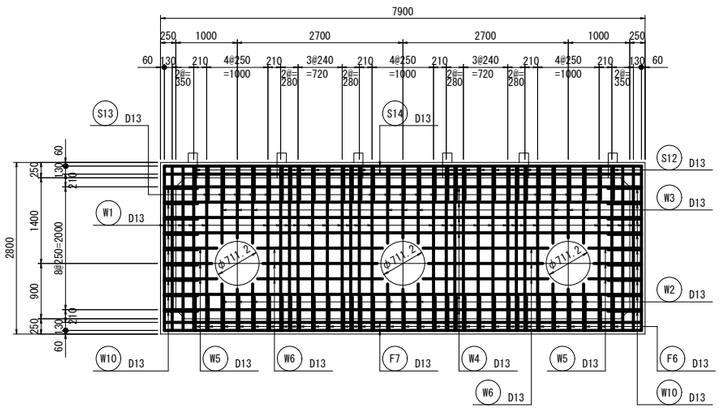

G－G

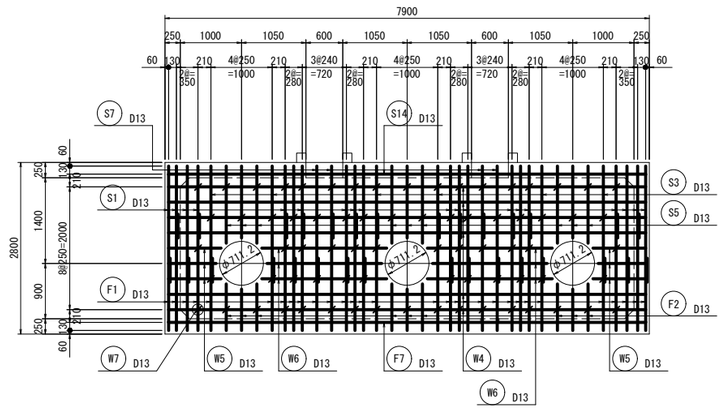

H－H
J－J

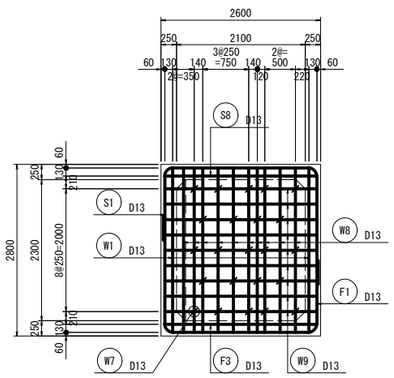

I－I
K－K

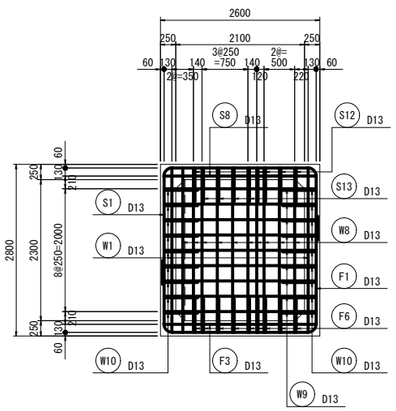

工事名	令和7年度 鬼怒川南部国営施設応急対策事業 船玉揚水機場整備その他工事		
図面名	制水弁室配筋図(3)		
作成年月日			
縮尺	S=1:50	図面番号	13-3/4
会社名			
事務所名	関東農政局　栃木南部農業水利事業所		

制水弁室配筋図(4)

S=1:50

箱抜き部補強鉄筋詳細図

頂版上下面図

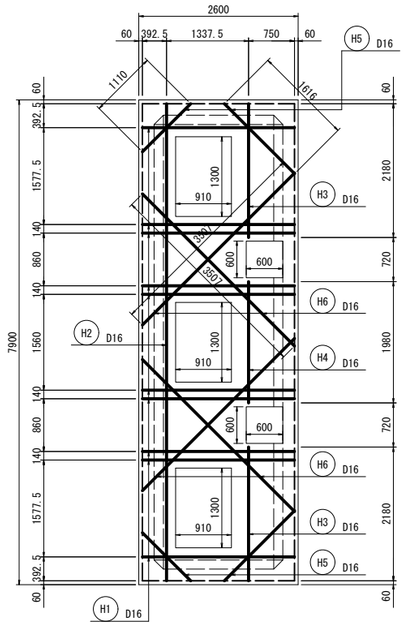

切断される主鉄筋量＝1.267×19本＝24.073cm2
補強鉄筋量＝1.986×10本＋1.986×4本×45° cos＝25.477cm2 OK

底版上面図

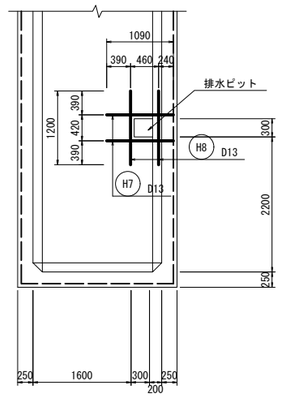

切断される主鉄筋量＝1.267×2本＝2.534cm2
補強鉄筋量＝1.267×4本＝5.068cm2 OK

側壁外内面図
D～G断面

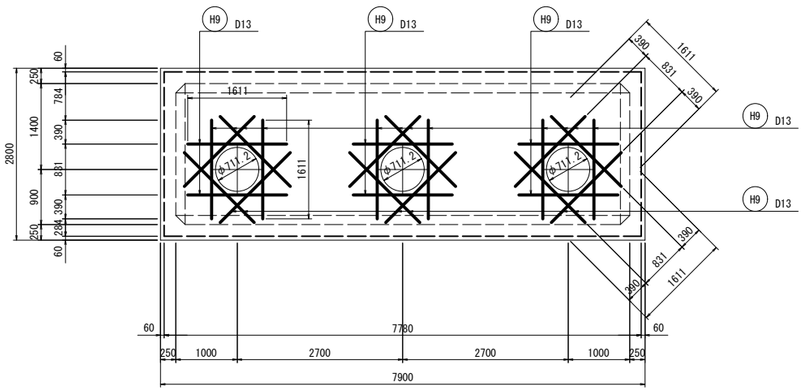

切断される主鉄筋量＝1.267×3本＝3.801cm2
補強鉄筋量＝1.267×2本＋1.267×2本×45° cos＝4.326cm2 OK

頂版管理孔壁詳細図

管理孔壁平面図

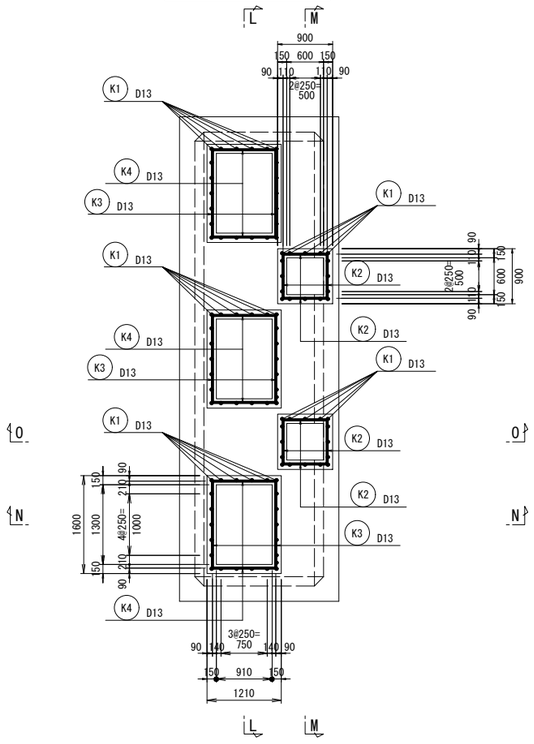

管理孔壁側面図
L － L断面

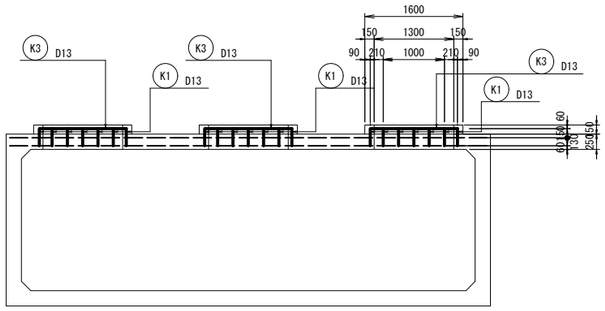

管理孔壁側面図
N － N断面

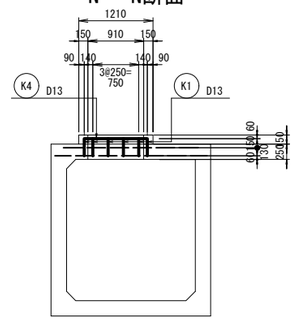

管理孔壁側面図
M － M断面

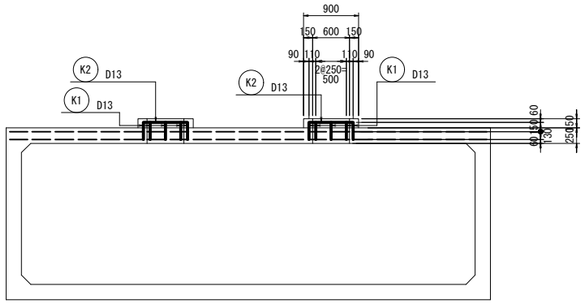

管理孔壁側面図
N － N断面

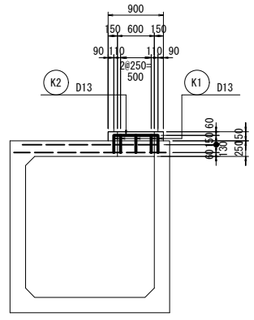

工事名	令和7年度 鬼怒川南部国営施設応急対策事業 船玉揚水機場整備その他工事		
図面名	制水弁室配筋図(4)		
作成年月日			
縮尺	S=1:50	図面番号	13-4/4
会社名			
事務所名	関東農政局　栃木南部農業水利事業所		

吐出水槽構造図(1)

S=1:50

平　面

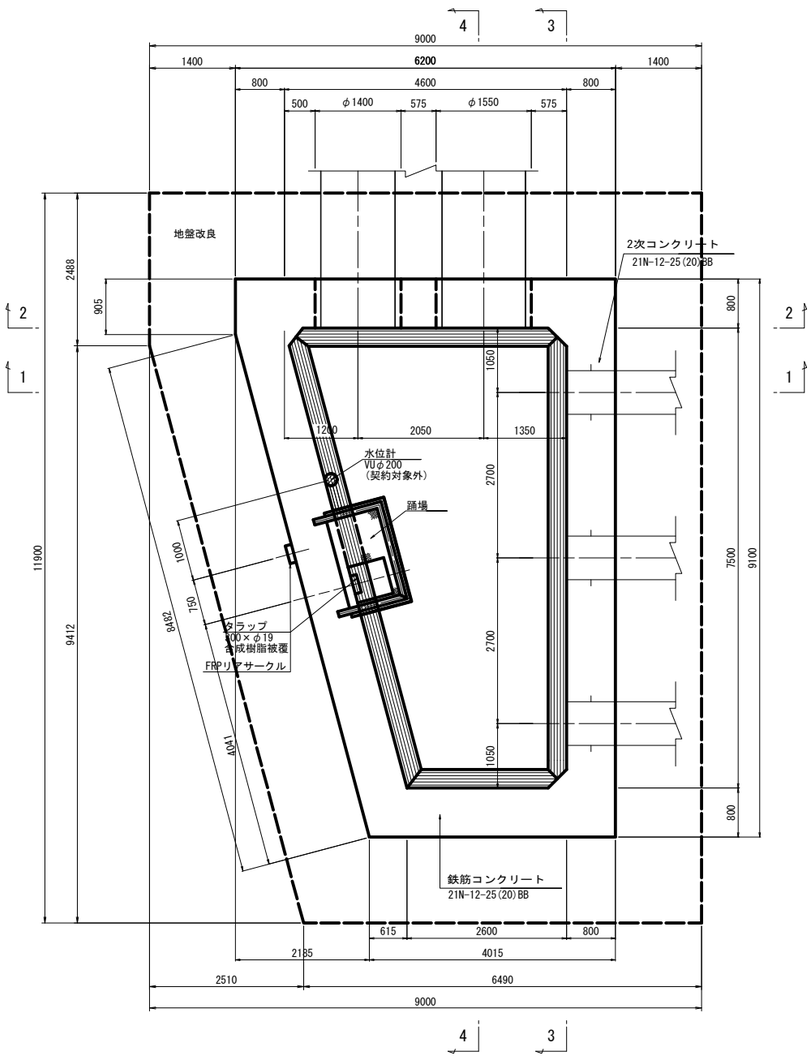

1 － 1

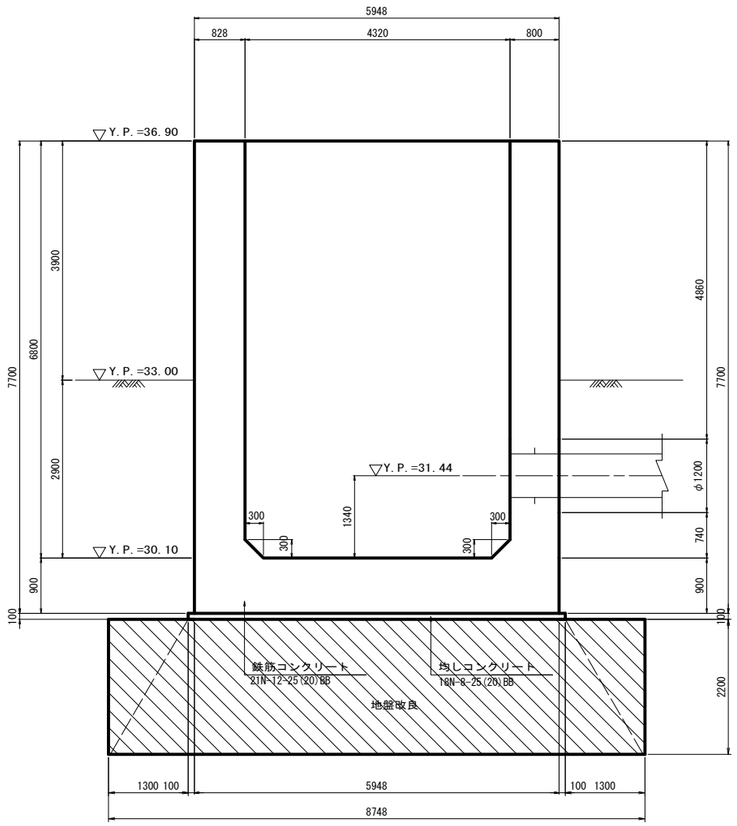

2 － 2

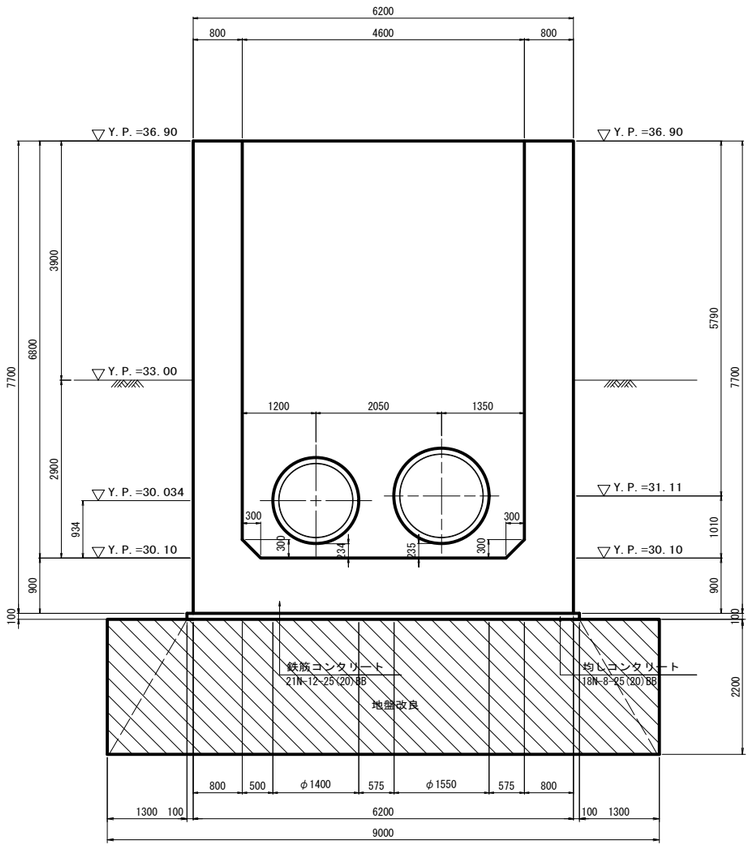

コンクリート材料規格	
均しコンクリート	18N-8-25(20)BB
躯体コンクリート	21N-12-25(20)BB

工事名	令和7年度 鬼怒川南部国営施設応急対策事業 船玉揚水機場整備その他工事		
図面名	吐出水槽構造図(1)		
作成年月日			
縮尺	S=1:50	図面番号	14-1/3
会社名			
事務所名	関東農政局　栃木南部農業水利事業所		

吐出水槽構造図(2)

S=1:50

3 － 3

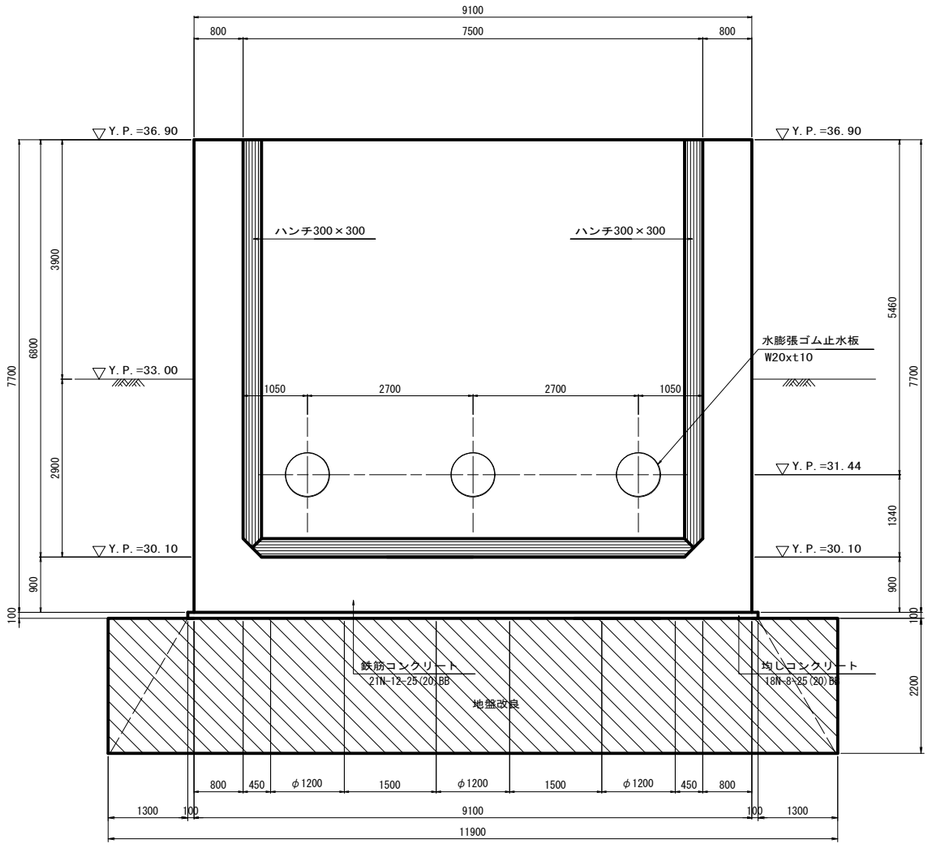

4 － 4

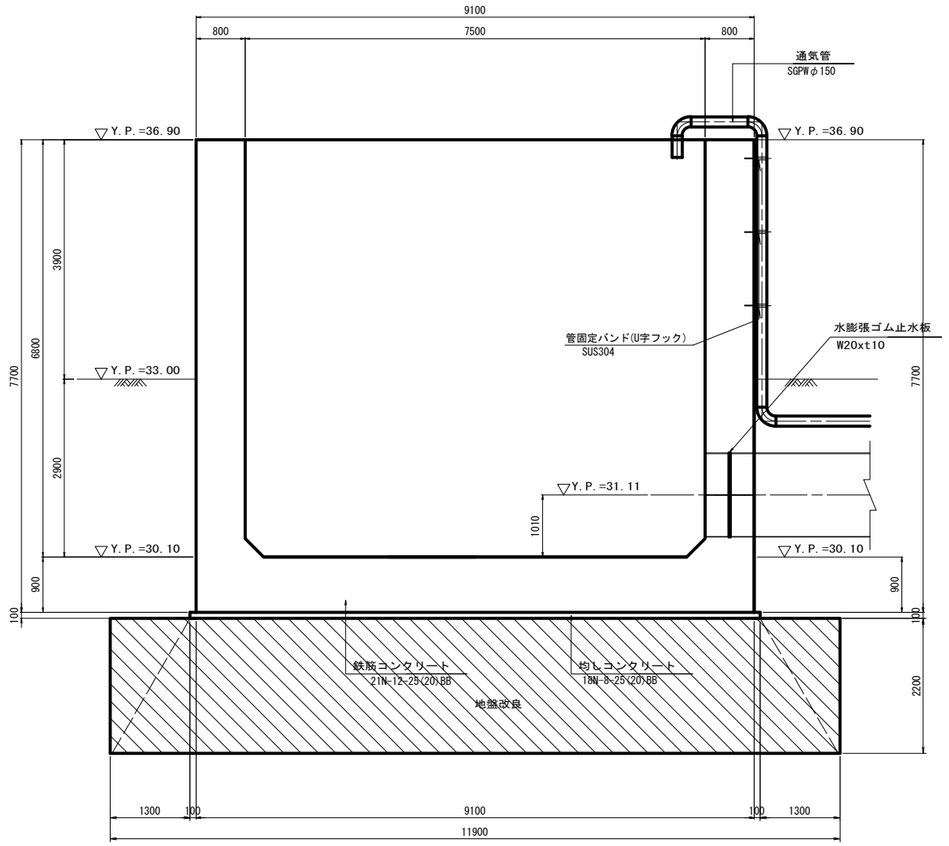

コンクリート材料規格	
均しコンクリート	18N-8-40
躯体コンクリート	21N-12-20

工事名	令和7年度 鬼怒川南部国営施設応急対策事業 船玉揚水機場整備その他工事		
図面名	吐出水槽構造図(2)		
作成年月日			
縮尺	S=1:50	図面番号	14-2/3
会社名			
事務所名	関東農政局　栃木南部農業水利事業所		

吐出水槽構造図(3)

タラップ詳細図

平面図 S=1:50

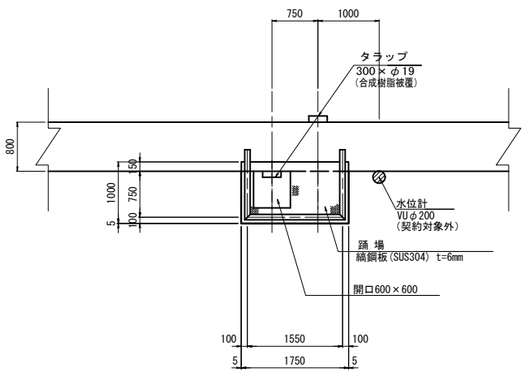

正面図 S=1:50

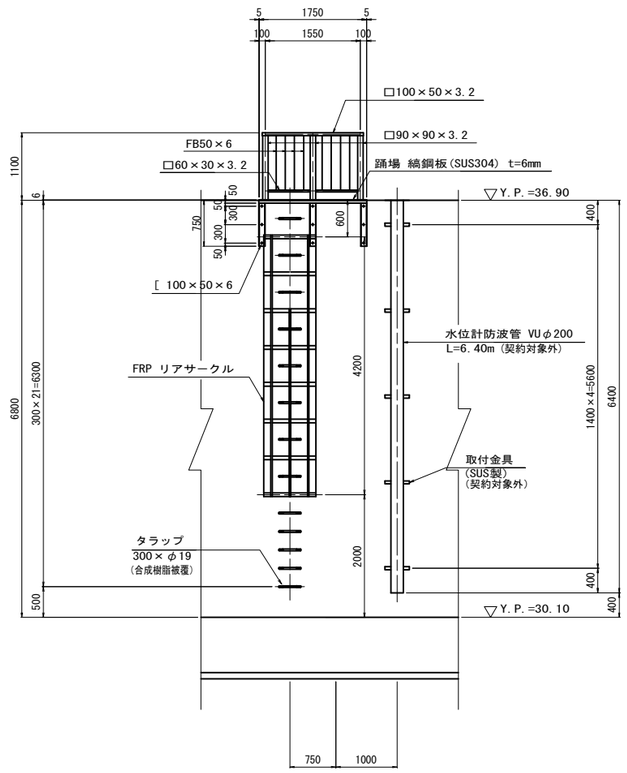

側面図 S=1:50

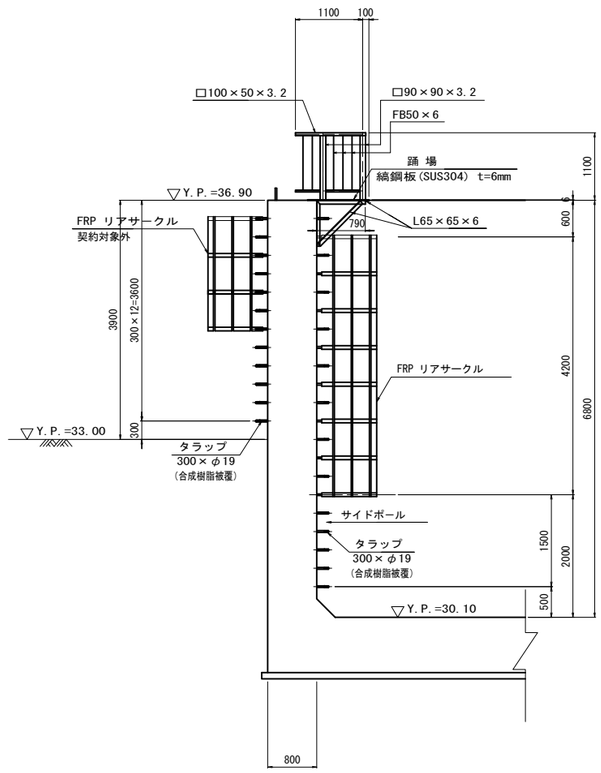

FRPリアサークル詳細図 S=1:30

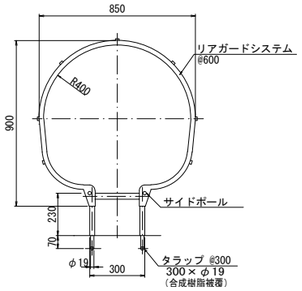

工 事 名	令和7年度 鬼怒川南部国営施設応急対策事業 船玉揚水機場整備その他工事		
図 面 名	吐出水槽構造図(3)		
作成年月日			
縮 尺	図 示	図面番号	14-3/3
会 社 名			
事務所名	関東農政局 栃木南部農業水利事業所		

吐出水槽配筋図(1)

S=1:50

1 － 1
（底版下面）

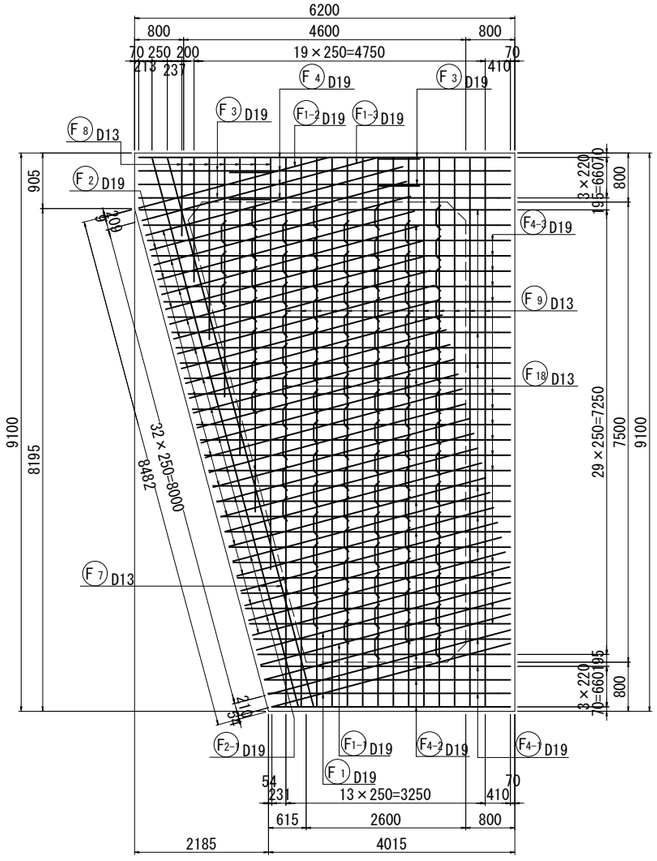

2 － 2
（底版上面）

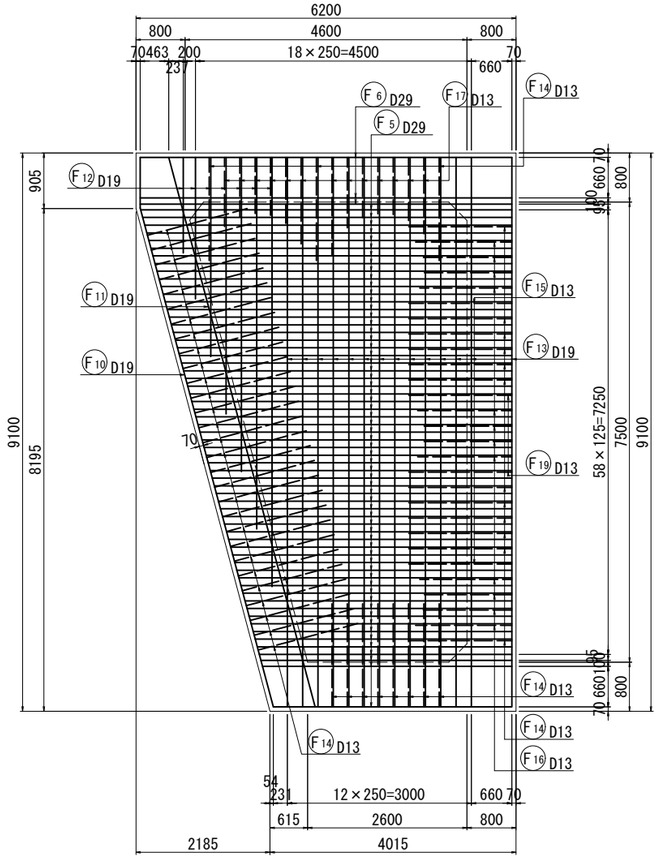

位置図

側面図

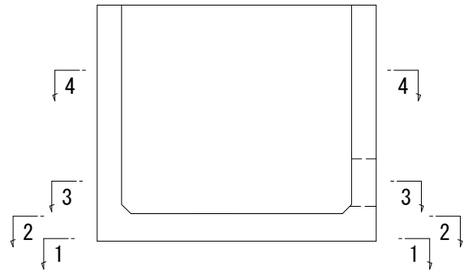

平面図

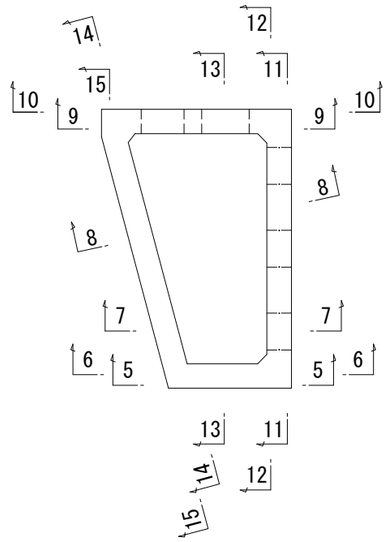

組立図 S=1:20

底版部

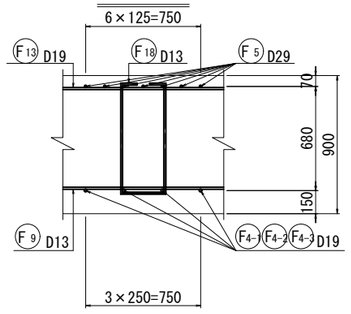

側壁部

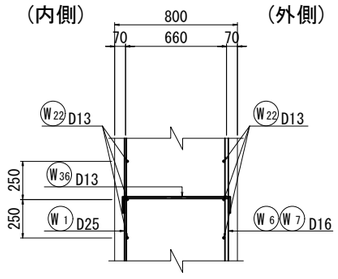

工事名	令和7年度 鬼怒川南部国営施設応急対策事業 船玉揚水機場整備その他工事		
図面名	吐出水槽配筋図(1)		
作成年月日			
縮尺	図示	図面番号	15-1/5
会社名			
事務所名	関東農政局　栃木南部農業水利事業所		

吐出水槽配筋図(2)

S=1:50

3 － 3

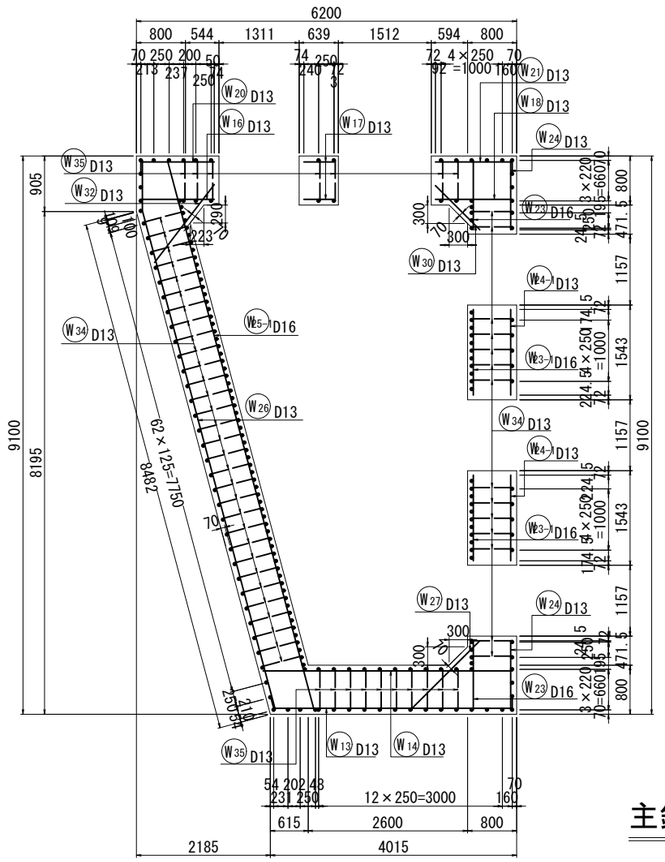

4 － 4

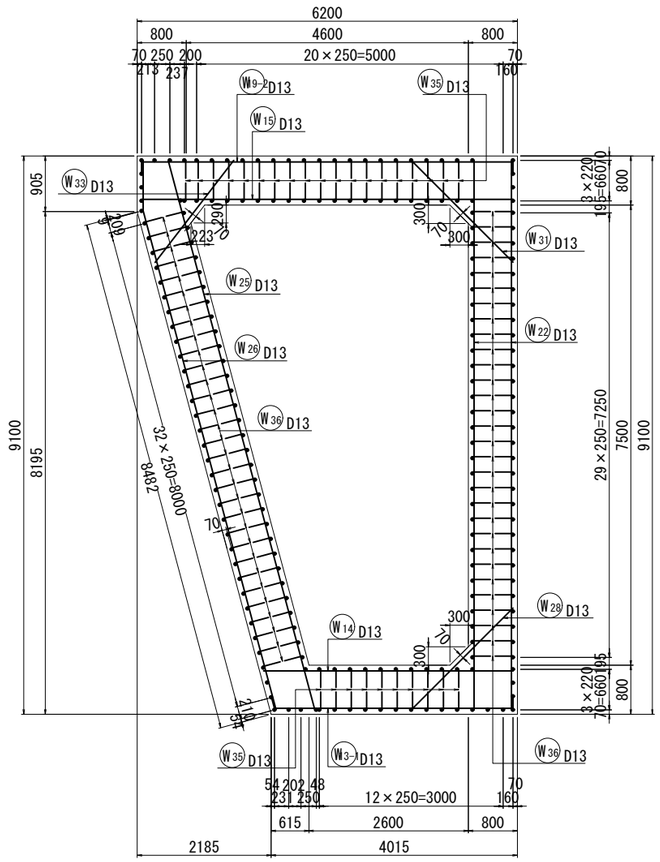

位置図

側面図

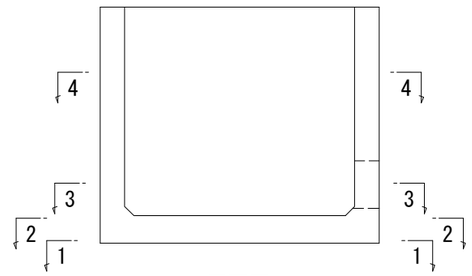

平面図

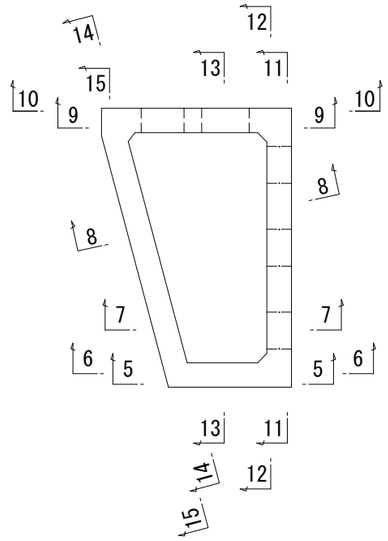

主鉄筋組立図
（標準部）

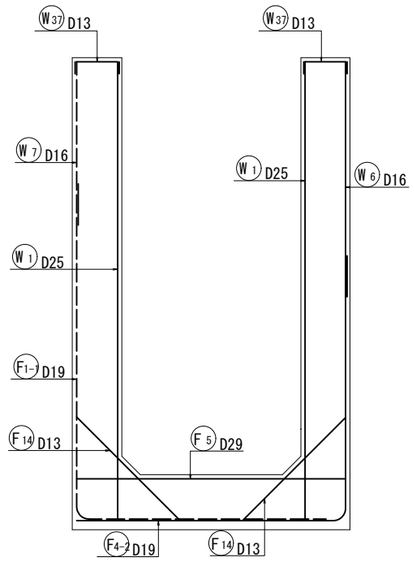

主鉄筋組立図
（斜角壁部）

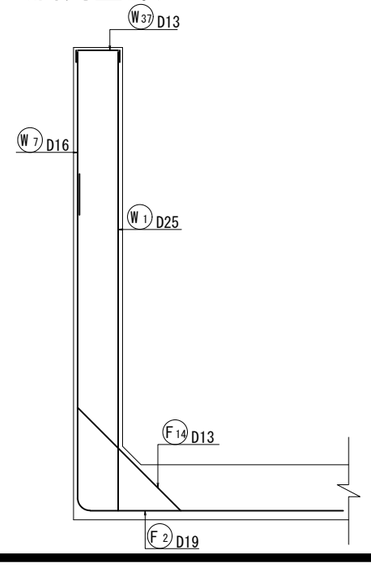

工事名	令和7年度 鬼怒川南部国営施設応急対策事業 船玉揚水機場整備その他工事		
図面名	吐出水槽配筋図(2)		
作成年月日			
縮尺	S=1:50	図面番号	15-2/5
会社名			
事務所名	関東農政局 栃木南部農業水利事業所		

吐出水槽配筋図(3)

S=1:50

5 － 5

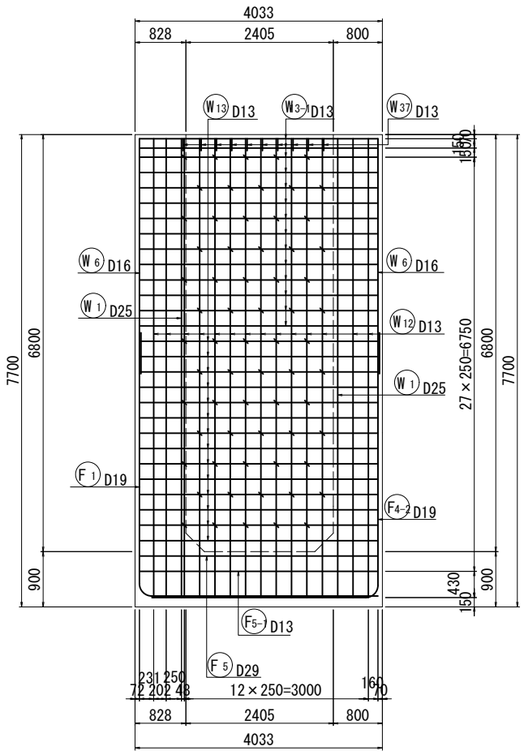

6 － 6

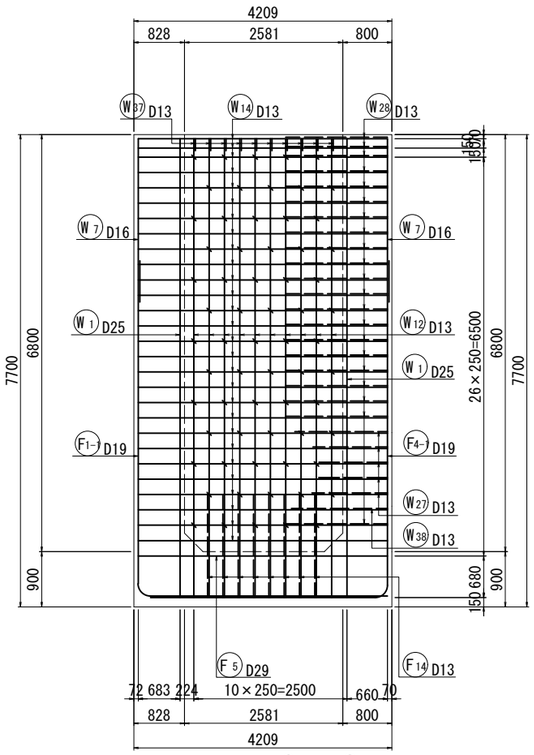

7 － 7

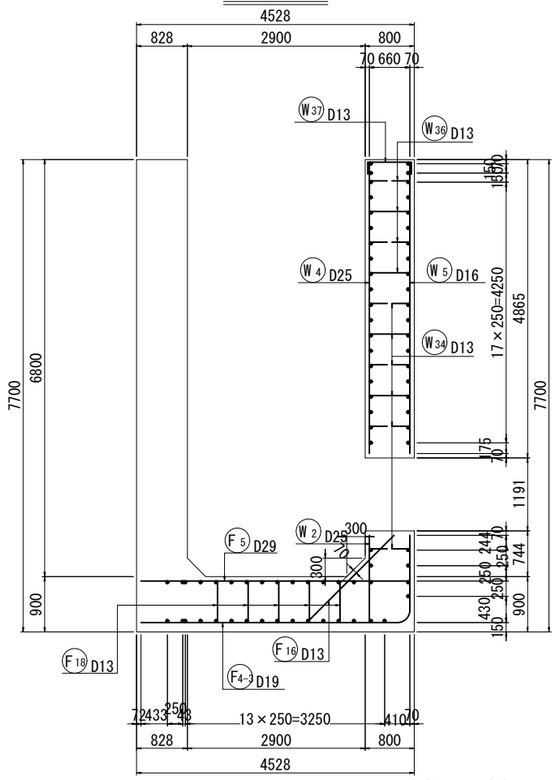

8 － 8

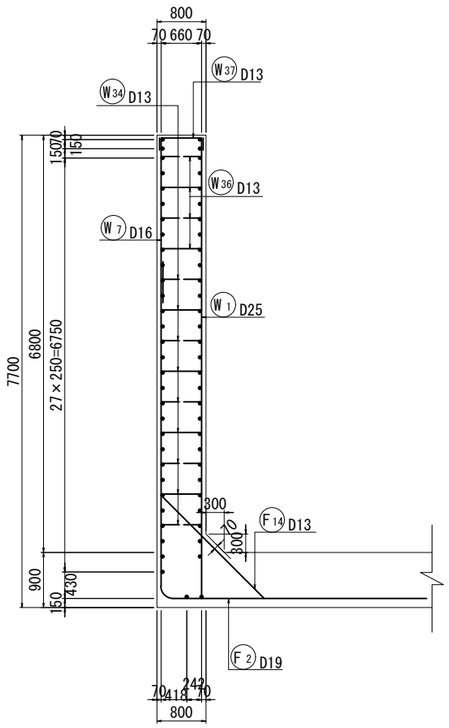

9 － 9

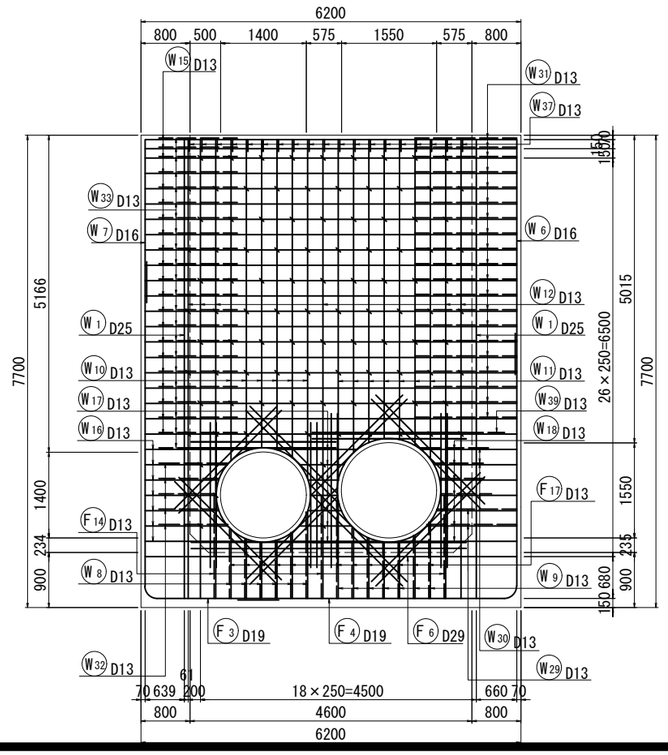

10 － 10

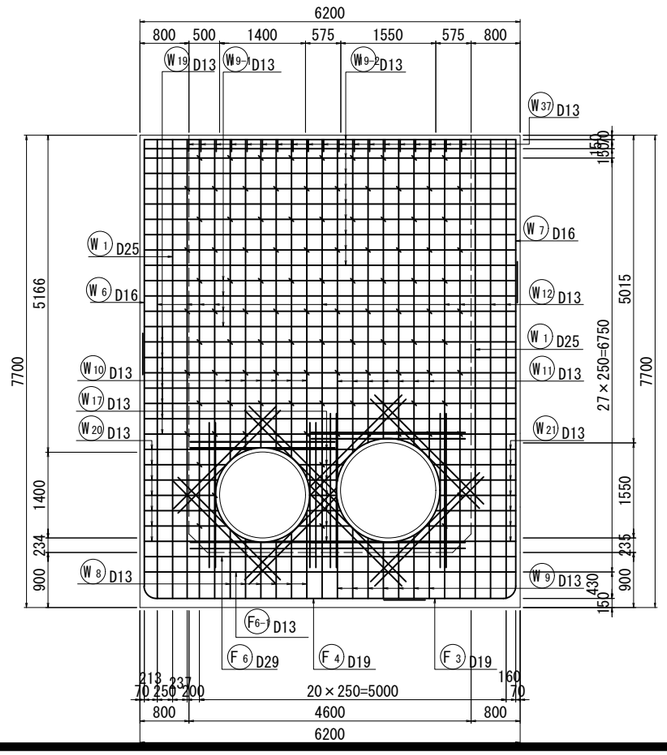

位置図

側面図

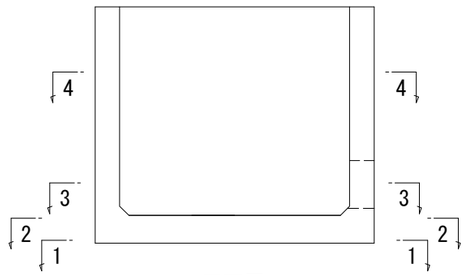

平面図

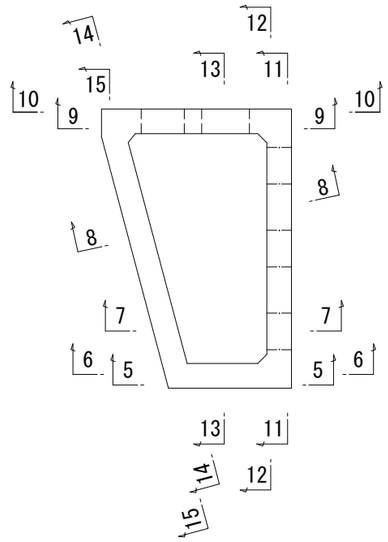

工事名	令和7年度 鬼怒川南部国営施設応急対策事業 船玉揚水機場整備その他工事		
図面名	吐出水槽配筋図(3)		
作成年月日			
縮尺	S=1:50	図面番号	15-3/5
会社名			
事務所名	関東農政局　栃木南部農業水利事業所		

吐出水槽配筋図(4)

S=1:50

11 - 11

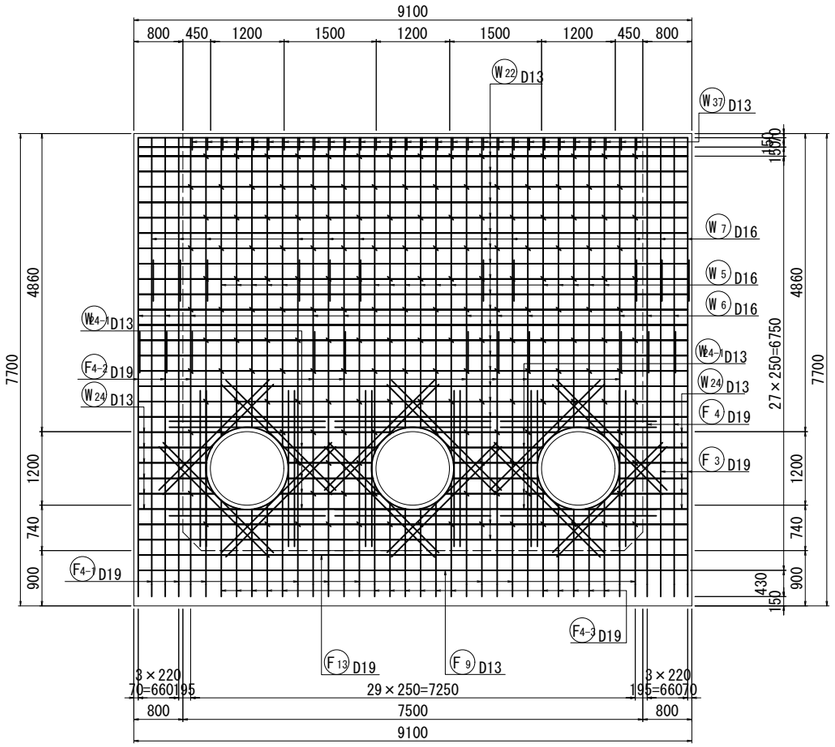

12 - 12

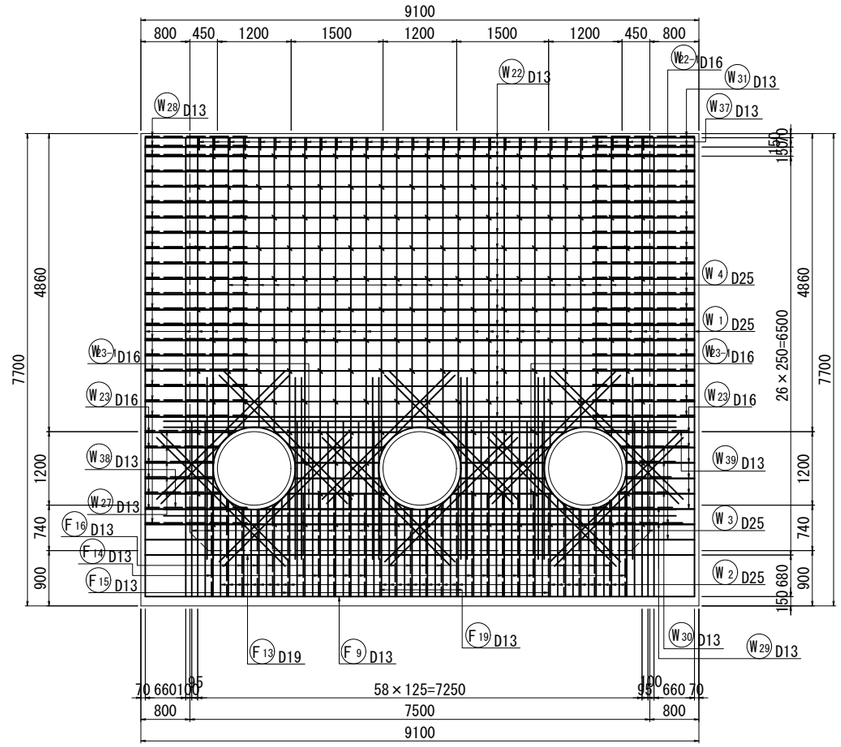

13 - 13

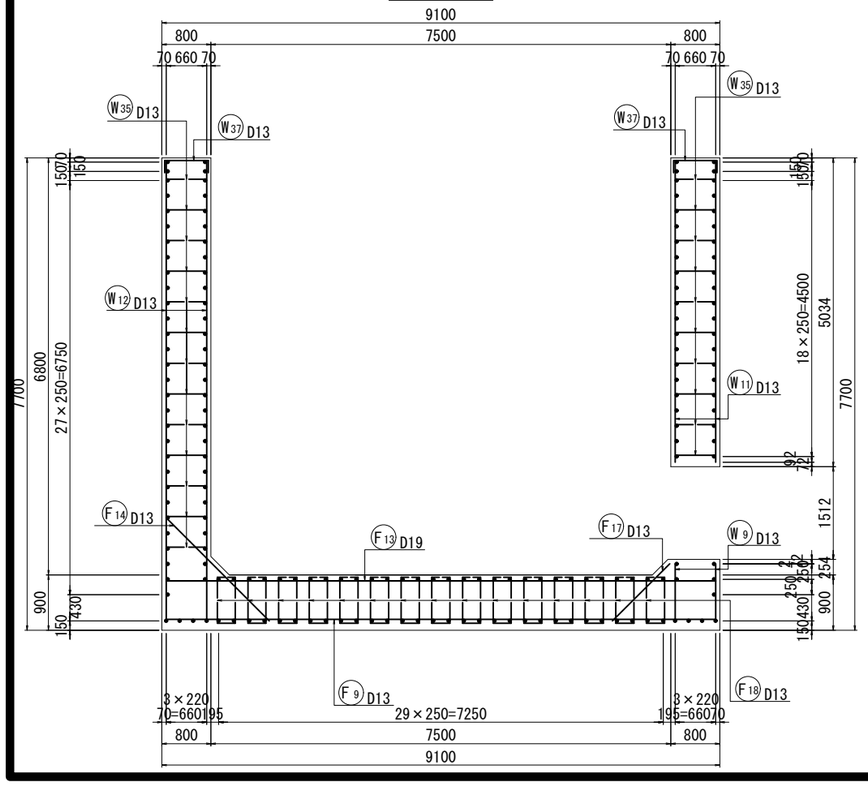

14 - 14

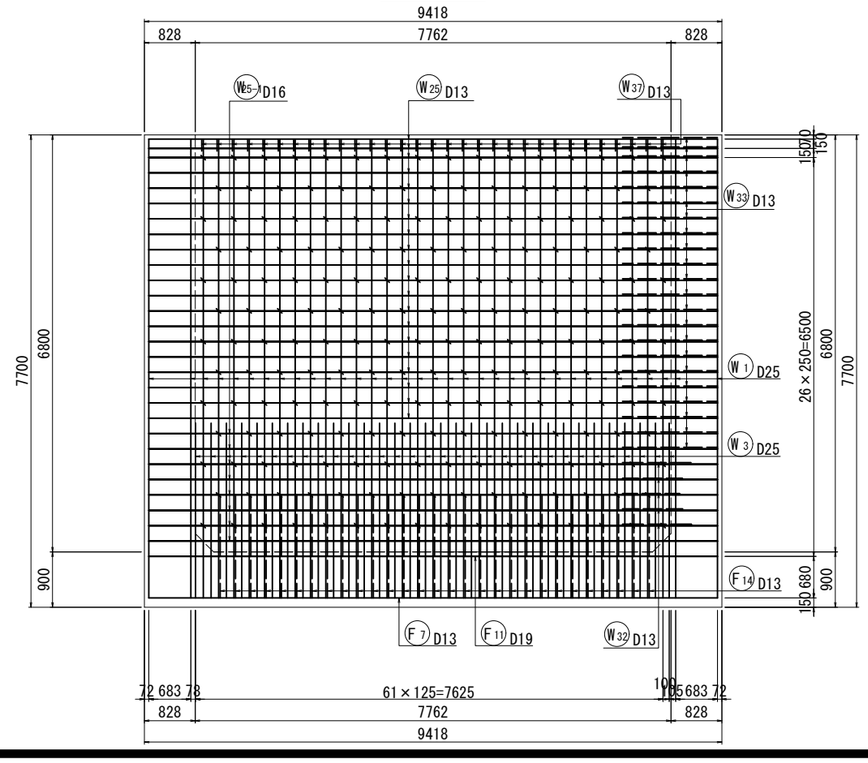

位置図

側面図

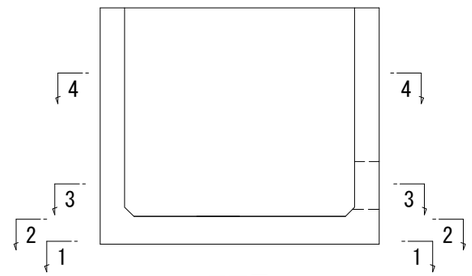

平面図

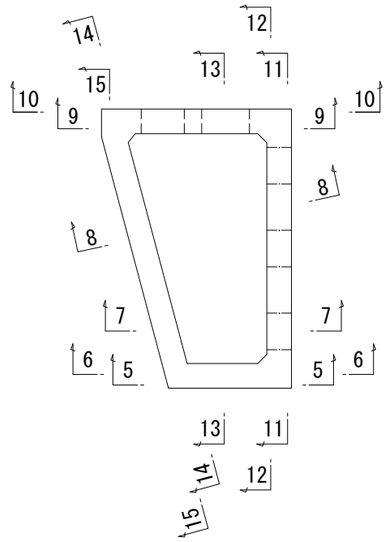

工事名	令和7年度 鬼怒川南部国営施設応急対策事業 船玉揚水機場整備その他工事		
図面名	吐出水槽配筋図(4)		
作成年月日			
縮尺	S=1:50	図面番号	15-4/5
会社名			
事務所名	関東農政局　栃木南部農業水利事業所		

吐出水槽配筋図(5)

S=1:50

15 - 15

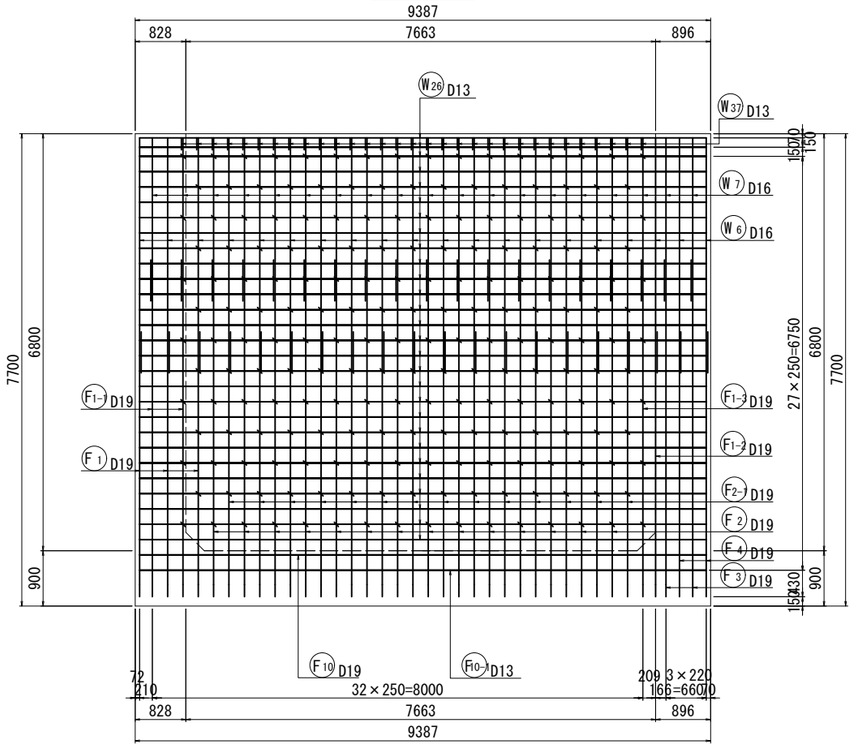

補強鉄筋詳細図
(9 - 9)(10 - 10)

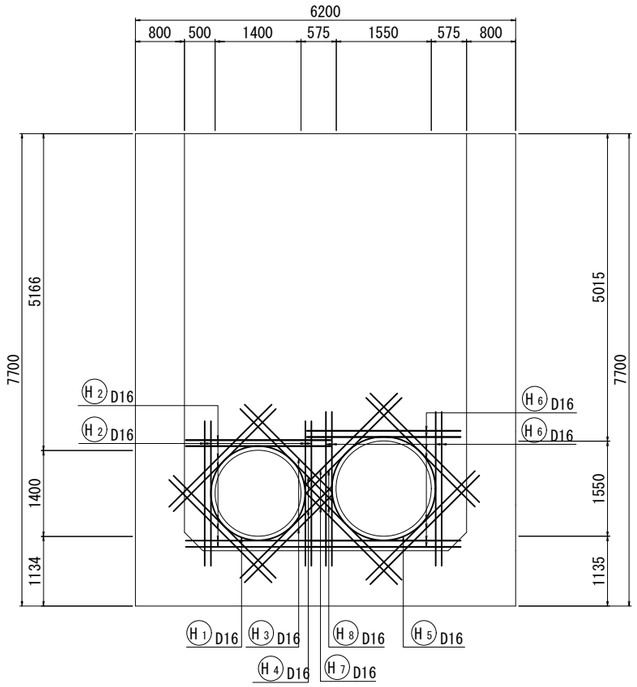

位置図

側面図

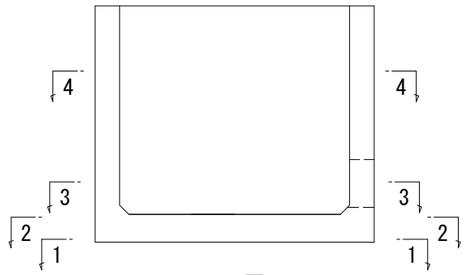

平面図

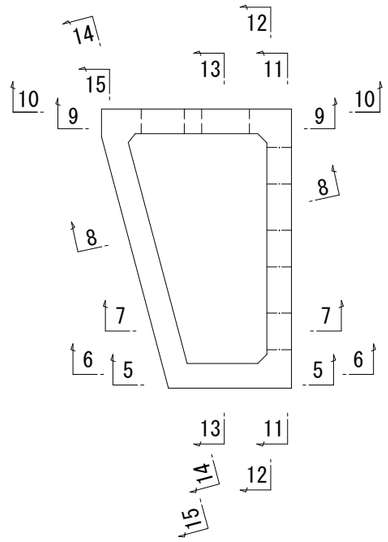

補強鉄筋詳細図
(11 - 11)

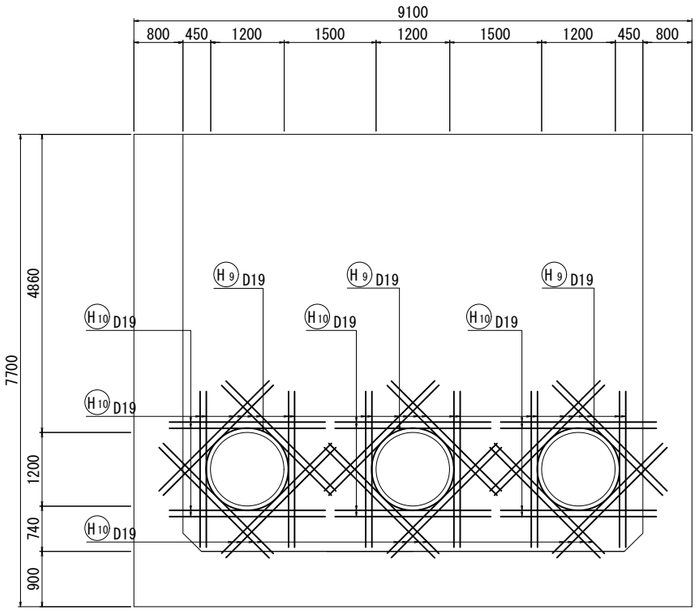

補強鉄筋詳細図
(12 - 12)

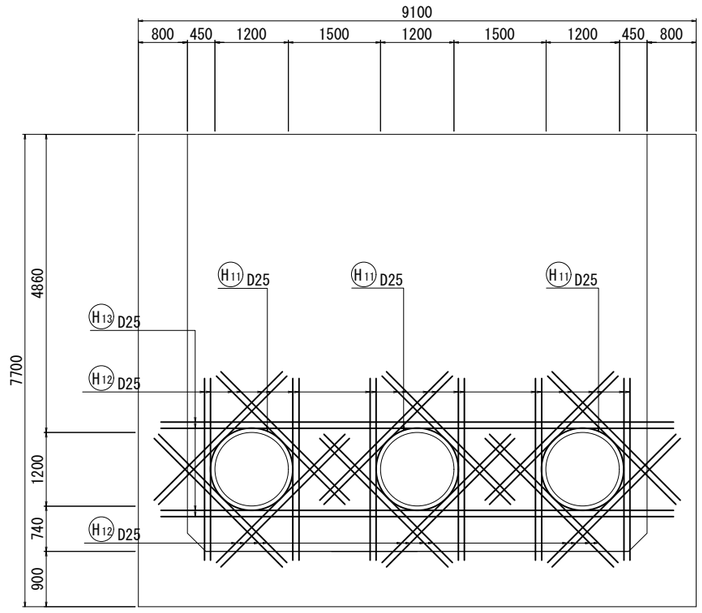

工事名	令和7年度 鬼怒川南部国営施設応急対策事業 船玉揚水機場整備その他工事		
図面名	吐出水槽配筋図(5)		
作成年月日			
縮尺	S=1:50	図面番号	15-5/5
会社名			
事務所名	関東農政局　栃木南部農業水利事業所		

暫定乗越管計画図

暫定乗越管平面図

S=1:100

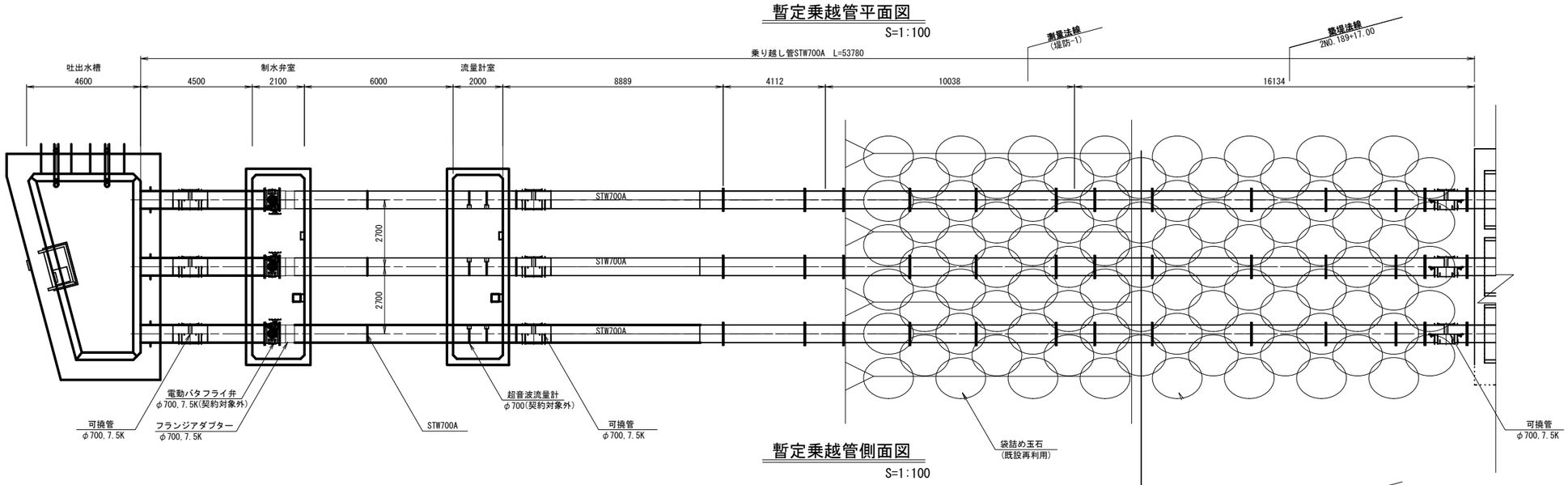

暫定乗越管側面図

S=1:100

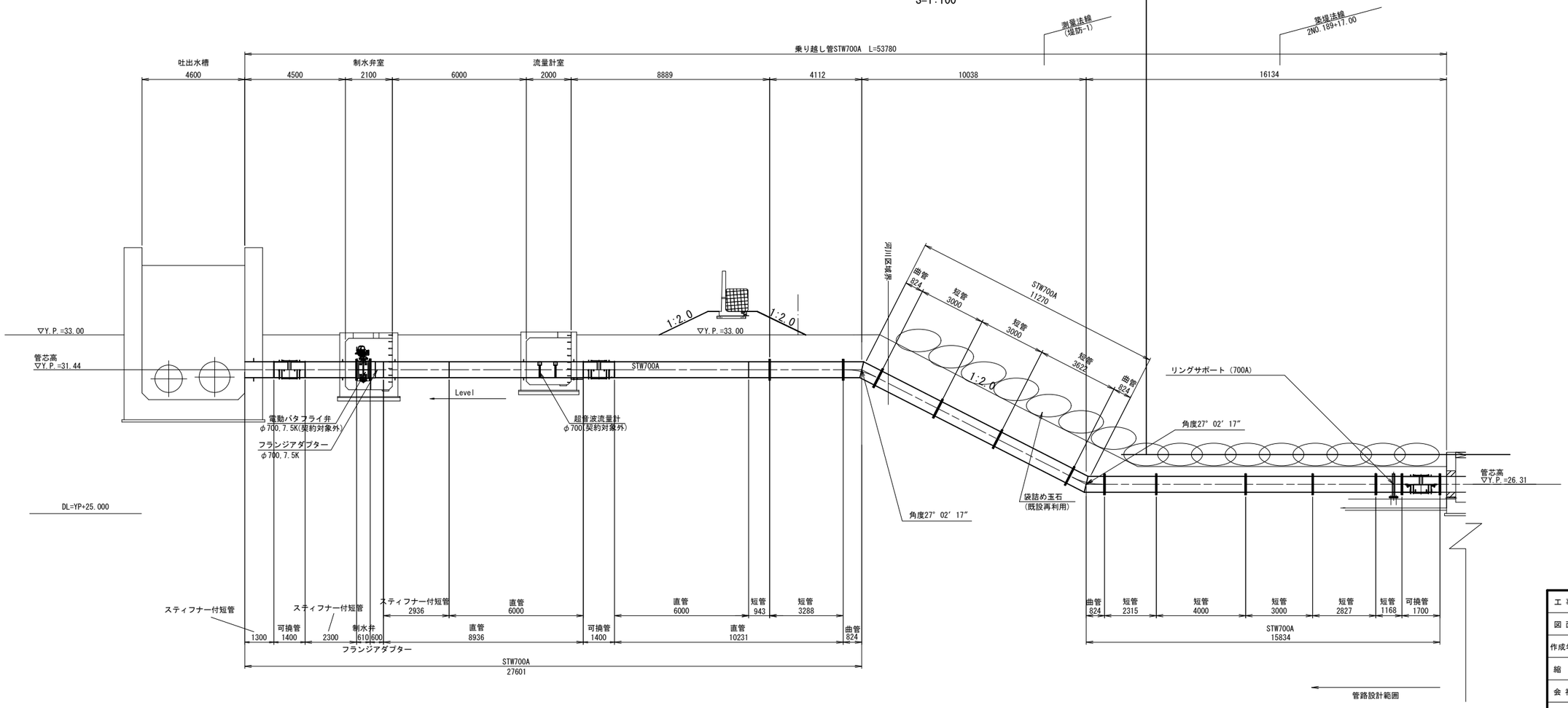

工事名	令和7年度 鬼怒川南部国営施設応急対策事業 船玉揚水機場整備その他工事		
図面名	暫定乗越管計画図		
作成年月日			
縮尺	S=1:100	図面番号	16
会社名			
事務所名	関東農政局　栃木南部農業水利事業所		

連絡水路計画図(1)
(第1機場連絡水路)

既設第1機場連絡水路平面図　S=1:150

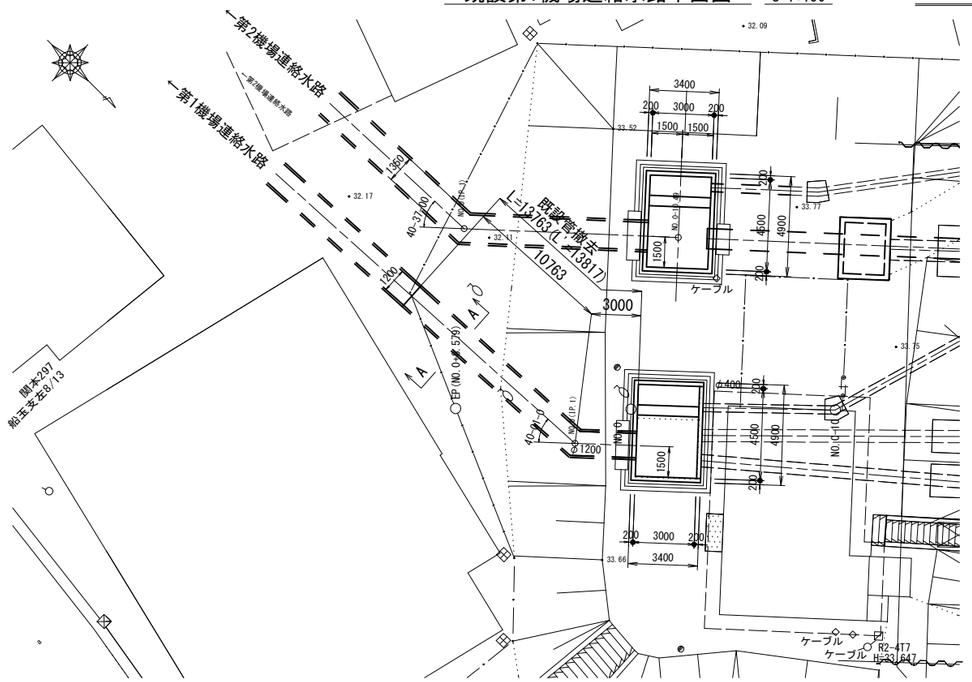

既設第1機場連絡水路縦断図　S=1:150

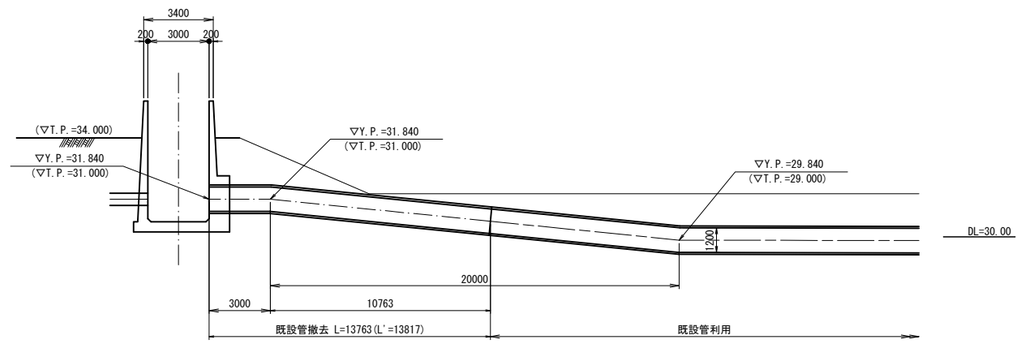

A-A　S=1:100

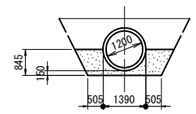

新設第1機場連絡水路平面図　S=1:150

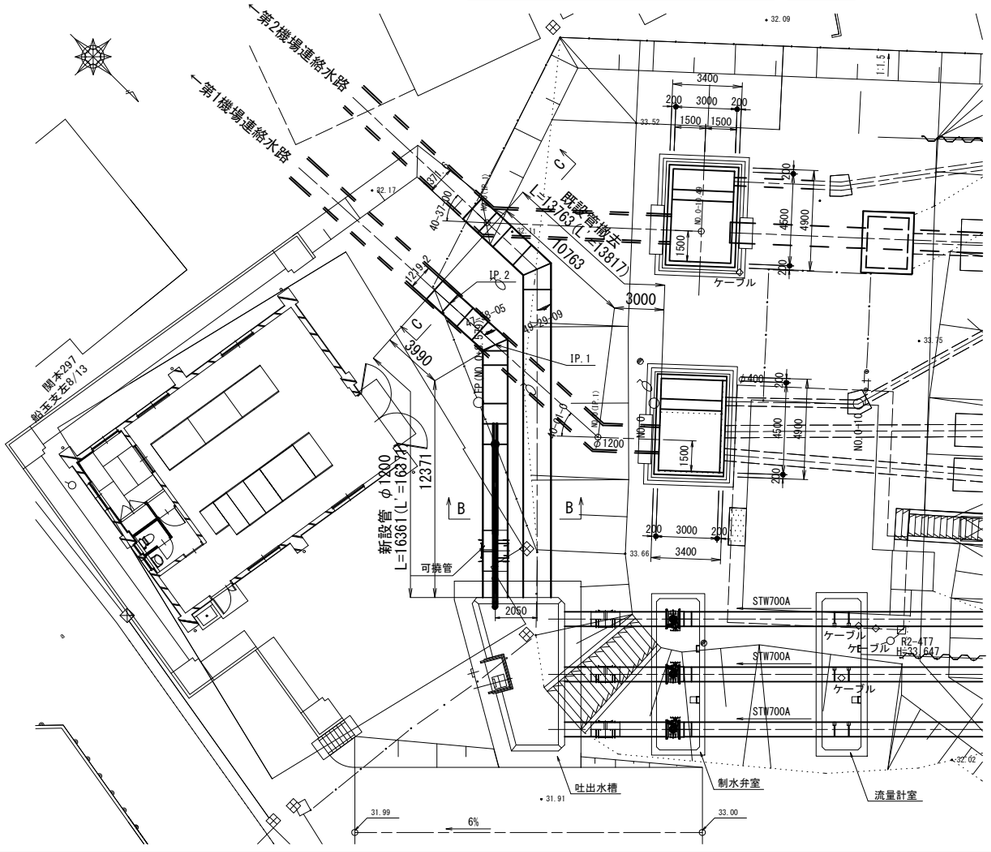

新設第1機場連絡水路縦断図　S=1:150

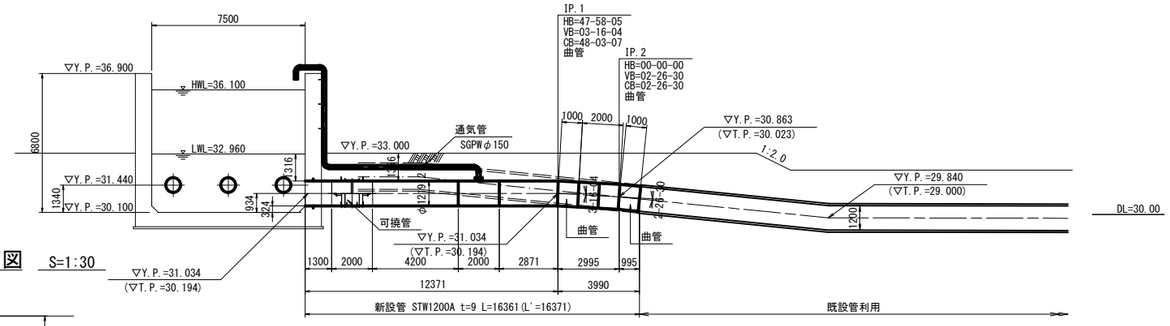

通気管断面図　S=1:30

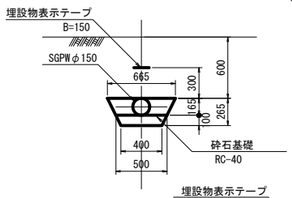

B-B　S=1:100

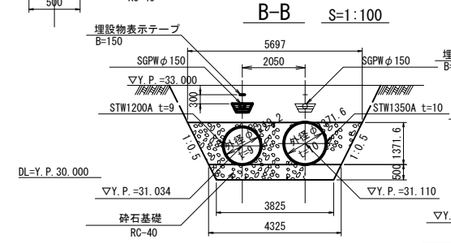

C-C　S=1:100

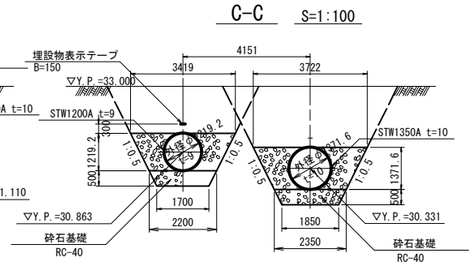

工事名	令和7年度 鬼怒川南部国営施設応急対策事業 船玉揚水機場整備その他工事		
図面名	連絡水路計画図(1)		
作成年月日			
縮尺	図示	図面番号	17-1/2
会社名			
事務所名	関東農政局　栃木南部農業水利事業所		

連絡水路計画図(2)
(第2機場連絡水路)

既設第2機場連絡水路平面図　S=1:150

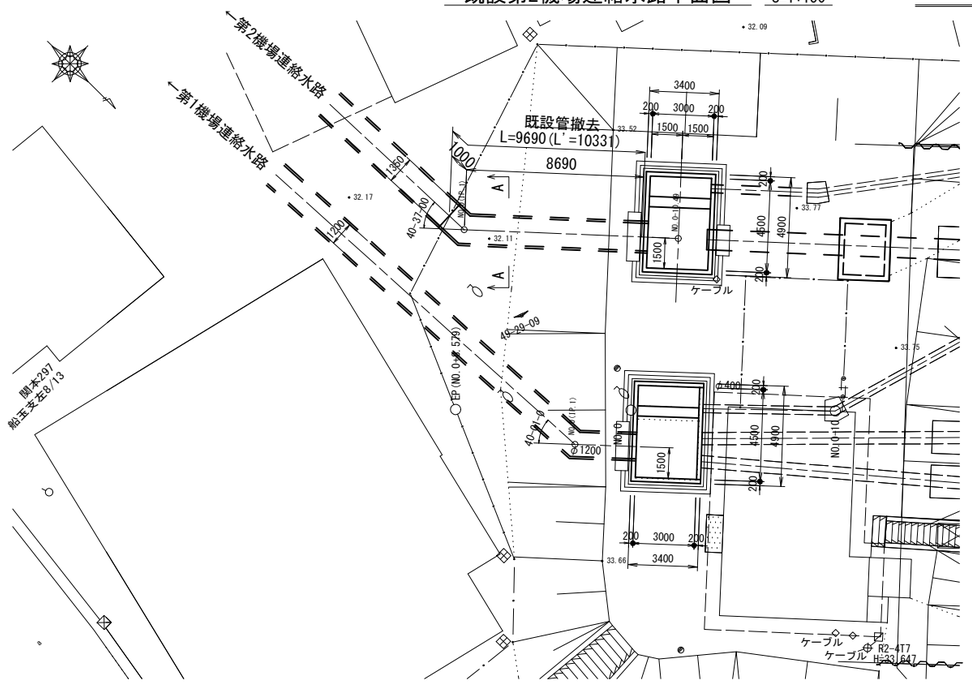

既設第2機場連絡水路縦断図　S=1:150

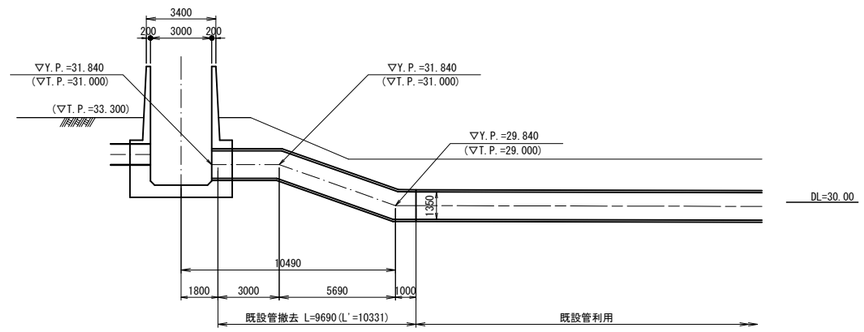

A-A　S=1:100

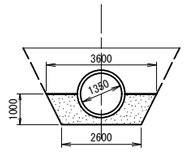

新設第2機場連絡水路平面図　S=1:150

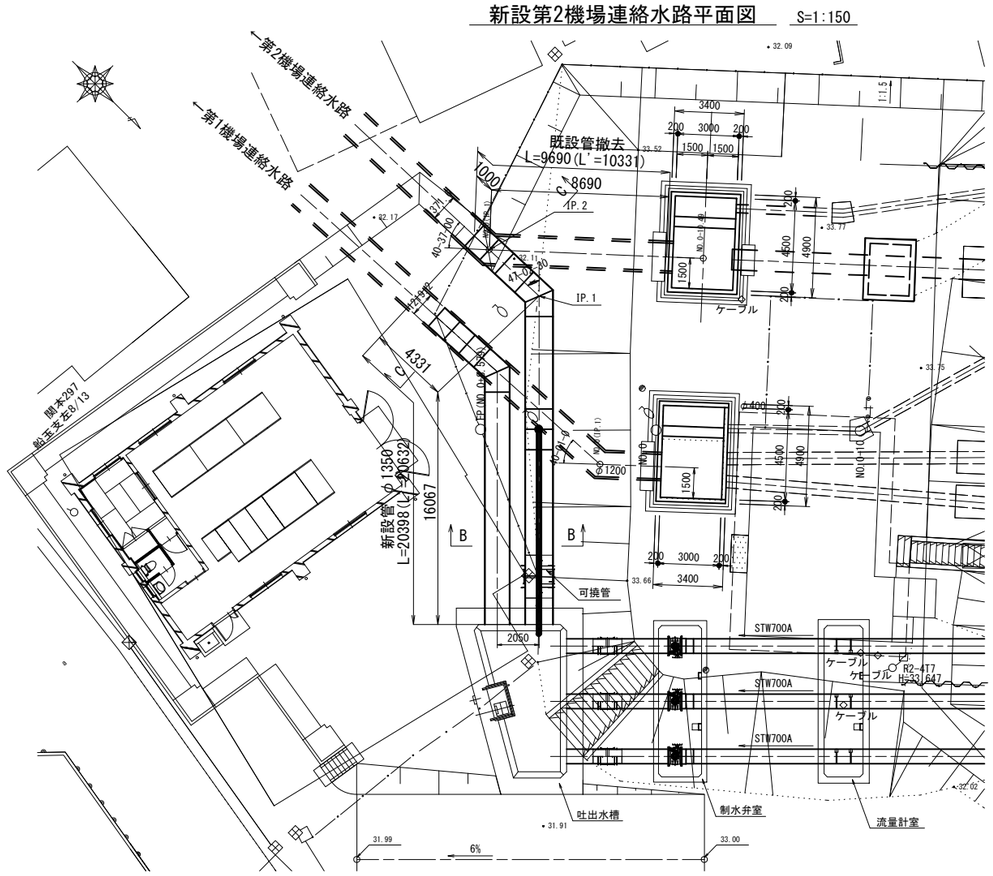

新設第2機場連絡水路縦断図　S=1:150

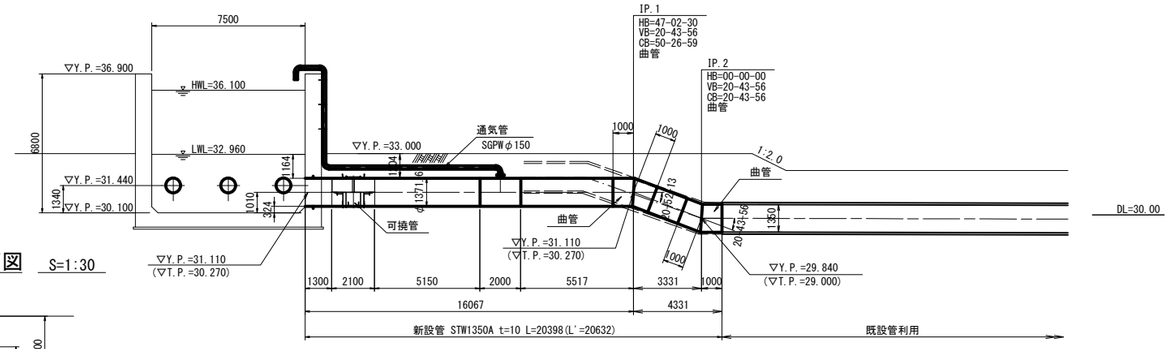

通気管断面図　S=1:30

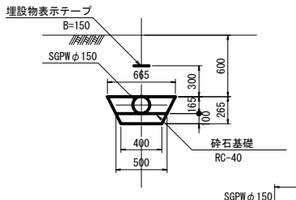

B-B　S=1:100

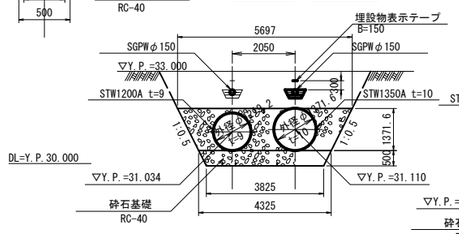

C-C　S=1:100

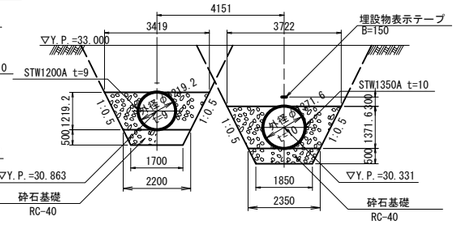

工事名	令和7年度 鬼怒川南部国営施設応急対策事業 船玉揚水機場整備その他工事		
図面名	連絡水路計画図(2)		
作成年月日			
縮尺	図示	図面番号	17-2/2
会社名			
事務所名	関東農政局　栃木南部農業水利事業所		

異形管詳細図（1）
（暫定乗越管）

② スティフナー付短管
700A×6t×1300L　S=1:15

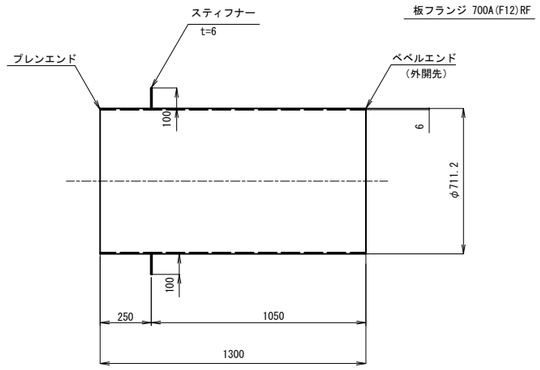

⑭ 伸縮可撓管
700A　S=1:15

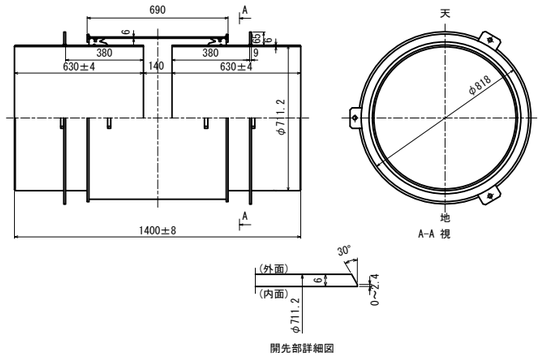

③スティフナー付フランジ付短管
700A×6t×2300L　S=1:15

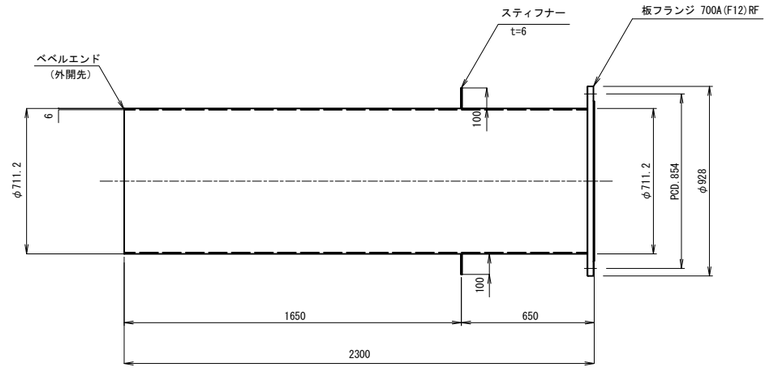

⑰ フランジアダプター
700A×6t×600L　S=1:15

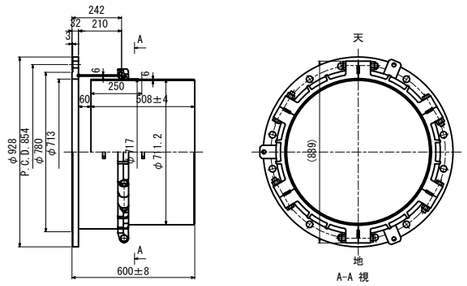

塗 装 仕 様		
内　面	溶剤形エポキシ樹脂塗料	0.5mm 厚以上
外　面	プラスティック被覆	2.0mm 厚以上

④ スティフナー付短管
700A×6t×2936L　S=1:15

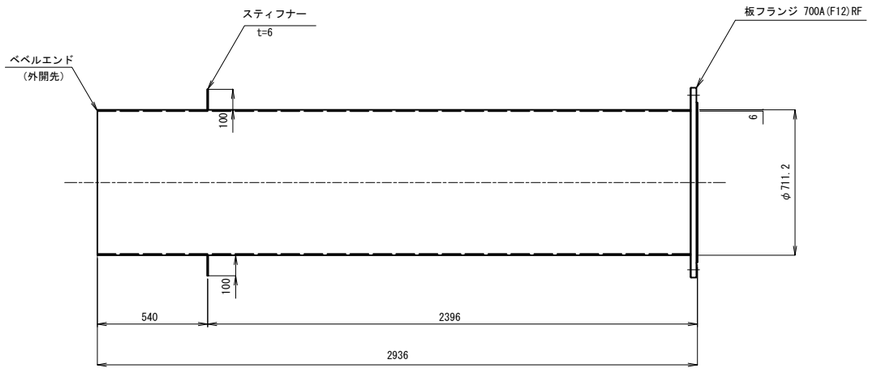

① スティフナー付直管
700A×6t×6000L　S=1:15

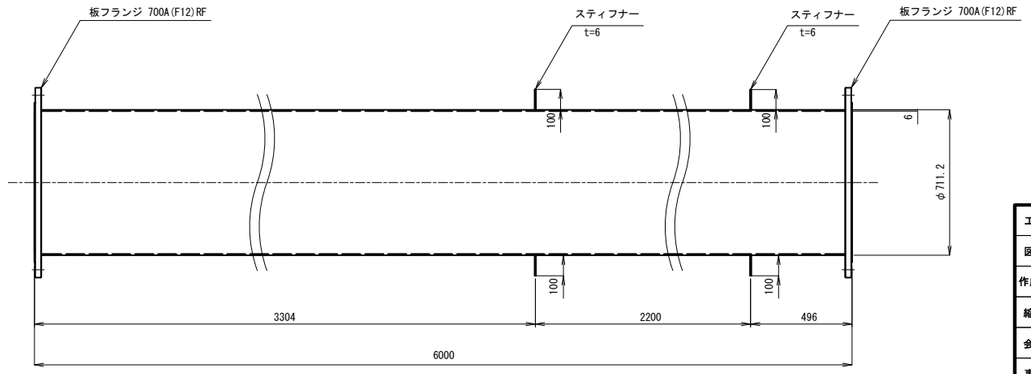

工 事 名	令和7年度 鬼怒川南部国営施設応急対策事業 船玉揚水機場整備その他工事		
図 面 名	異形管詳細図(1)		
作成年月日			
縮　尺	図　示	図面番号	18-1/8
会 社 名			
事業所名	関東農政局　栃木南部農業水利事業所		

異形管詳細図（2）
（暫定乗越管）

㉒ 伸縮可撓管
700A　S=1:15

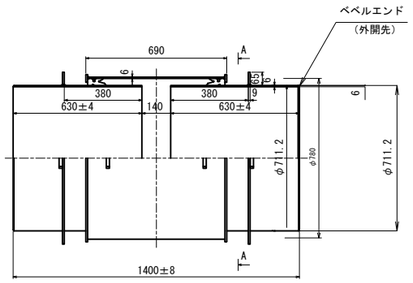

⑨ 直管
700A×6t×6000L　S=1:15

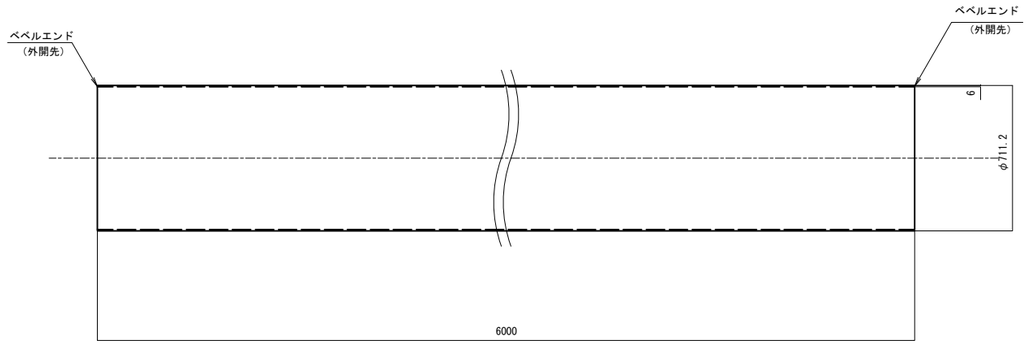

⑩ 短管
700A×6t×943L　S=1:15

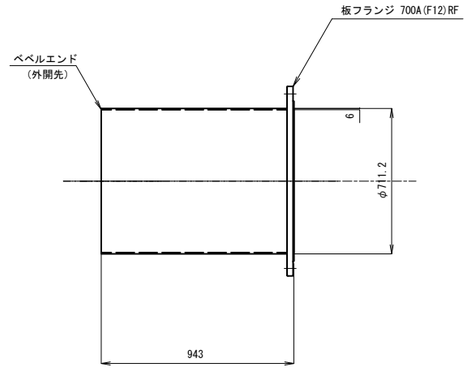

⑪ 短管
700A×6t×3288L　S=1:15

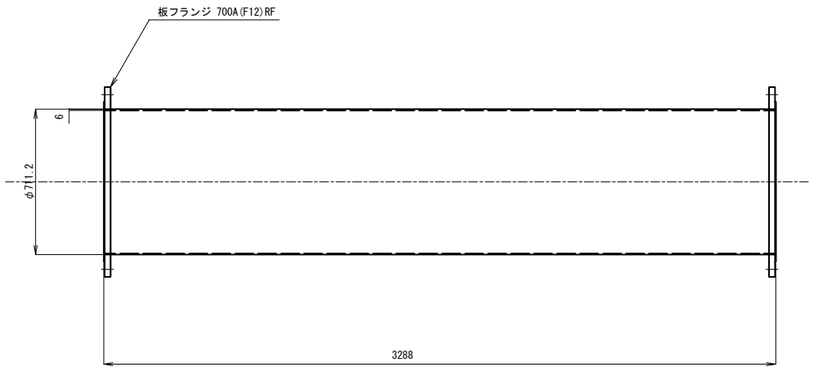

⑫ 曲管Φ700
700A×27-02-17×824/824　S=1:15

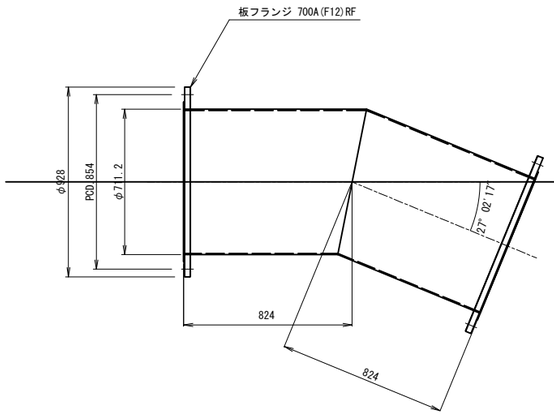

⑬ 短管
700A×6t×3000L　S=1:15

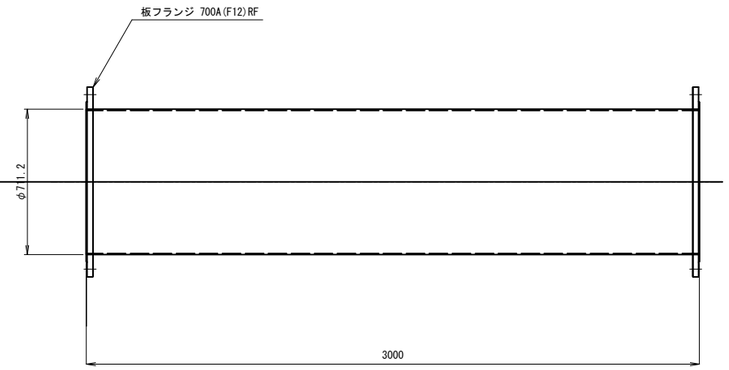

塗 装 仕 様	
内　面	溶剤形エポキシ樹脂塗料 0.5mm 厚以上
外　面	プラスティック被覆　2.0mm 厚以上

工 事 名	令和7年度 鬼怒川南部国営施設応急対策事業 船玉揚水機場整備その他工事		
図 面 名	異形管詳細図（2）		
作成年月日			
縮　尺	図　示	図面番号	18-2/8
会 社 名			
事業所名	関東農政局　栃木南部農業水利事業所		

異形管詳細図（3）
（暫定乗越管）

⑭ 短管
700A×6t×3622L　S=1:15

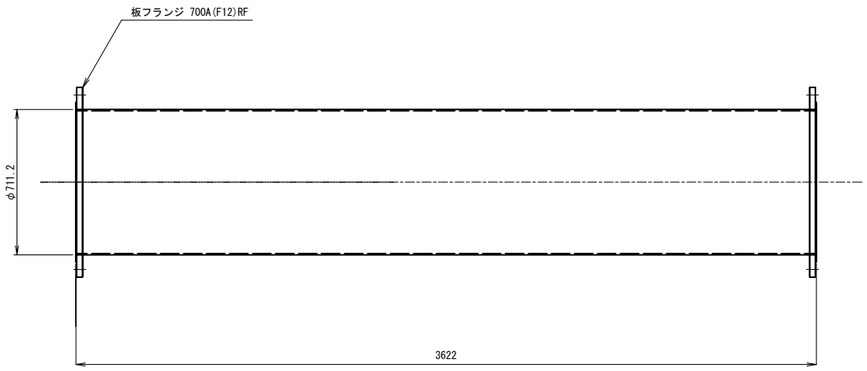

⑮ 曲管Φ700
700A×27-02-17×824/824　S=1:15

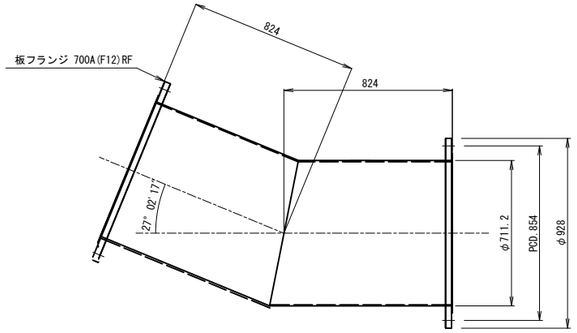

⑯ 短管
700A×6t×2315L　S=1:15

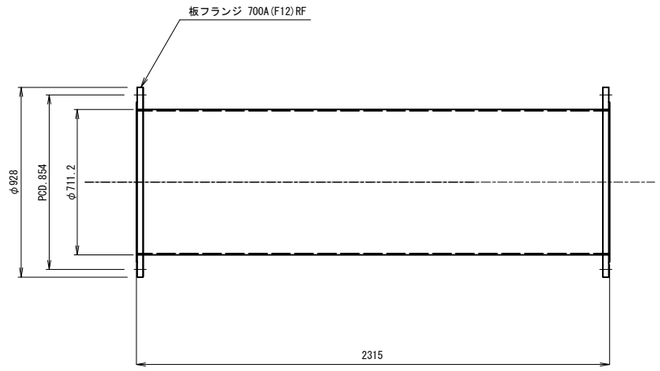

⑰ 短管
700A×6t×4000L　S=1:15

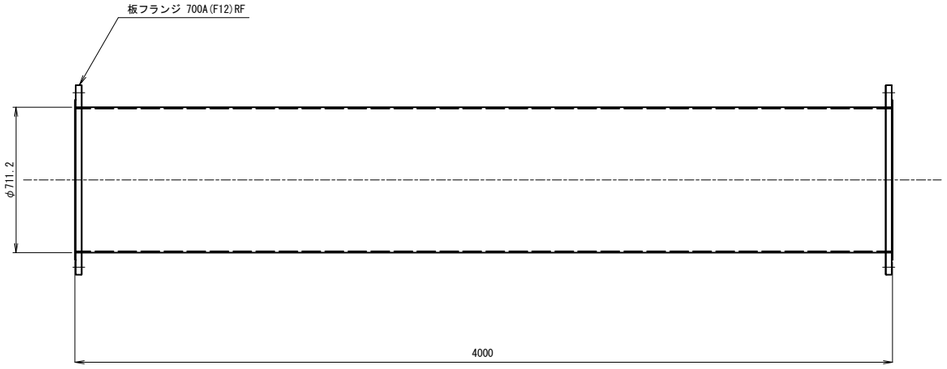

⑱ 短管
700A×6t×2827L　S=1:15

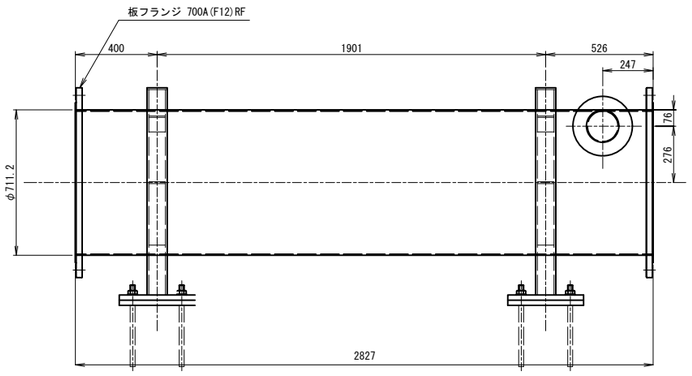

⑲ 短管
700A×6t×1168L　S=1:15

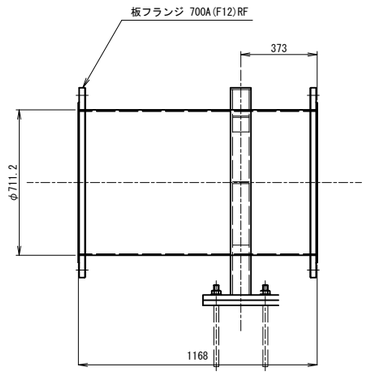

⑳ 伸縮可撓管
700A　S=1:15

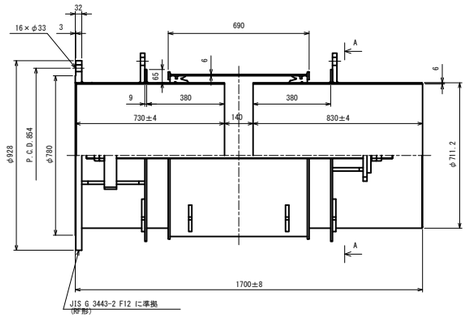

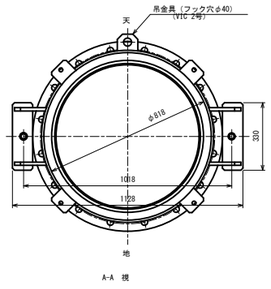

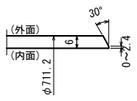

開先部詳細図

塗 装 仕 様	
内　面	溶剤形エポキシ樹脂塗料 0.5mm 厚以上
外　面	プラスティック被覆　2.0mm 厚以上

工 事 名	令和7年度 鬼怒川南部国営施設応急対策事業 船玉揚水機場整備その他工事		
図 面 名	異形管詳細図（3）		
作成年月日			
縮　尺	図　示	図面番号	18-3/8
会 社 名			
事業所名	関東農政局　栃木南部農業水利事業所		

異形管詳細図（4）
（第1機場連絡水路）

スティフナー付短管
STW 1200A×9t×1300L　S=1:15

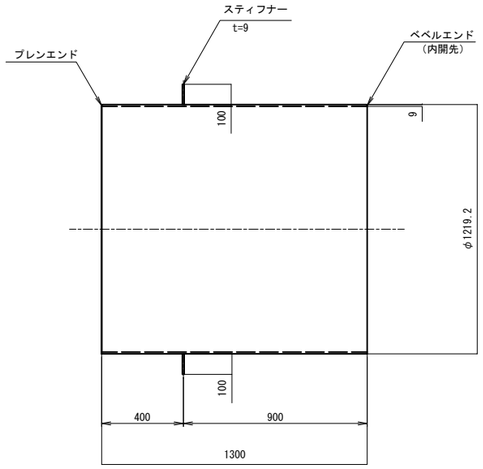

伸縮可撓管
1200A　S=1:15

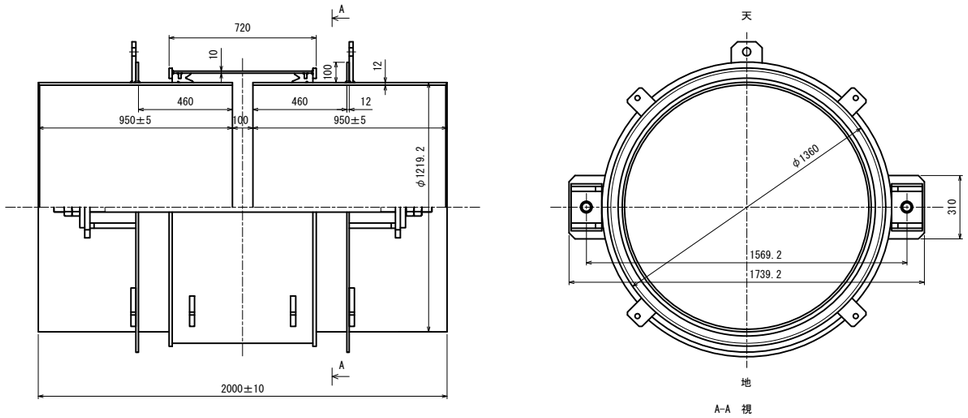

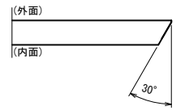

開先部詳細図

塗 装 仕 様	
内面　溶剤形エポキシ樹脂塗料	0.5mm 厚以上
外面　プラスティック被覆	2.0mm 厚以上

短管
STW 1200A×9t×4200L　S=1:15

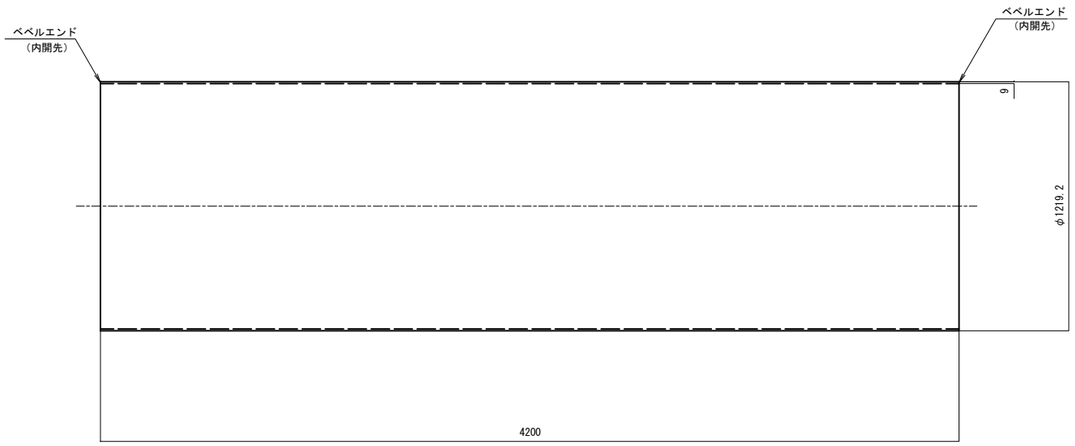

フランジ付T字管Φ1200×Φ150
STW Φ1200×Φ150×2000L　S=1:15

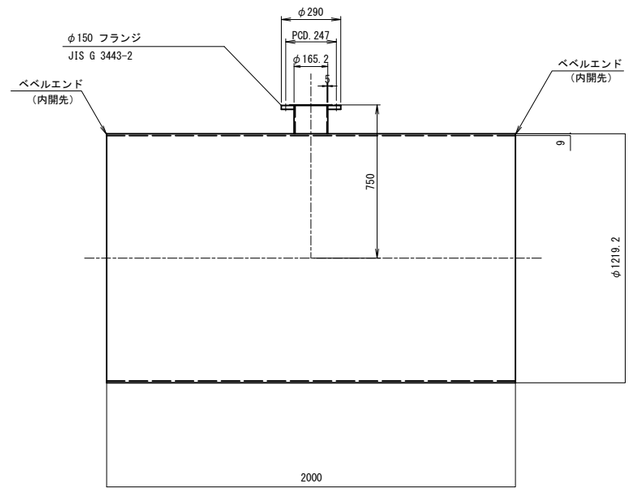

工 事 名	令和7年度 鬼怒川南部国営施設応急対策事業 船玉揚水機場整備その他工事		
図 面 名	異形管詳細図(4)		
作成年月日			
縮　尺	図　示	図面番号	18-4/8
会 社 名			
事業所名	関東農政局　栃木南部農業水利事業所		

異形管詳細図（5）
（第1機場連絡水路）

曲管Φ1200
STW Φ1200×48-03-07×2871/1000　S=1:15

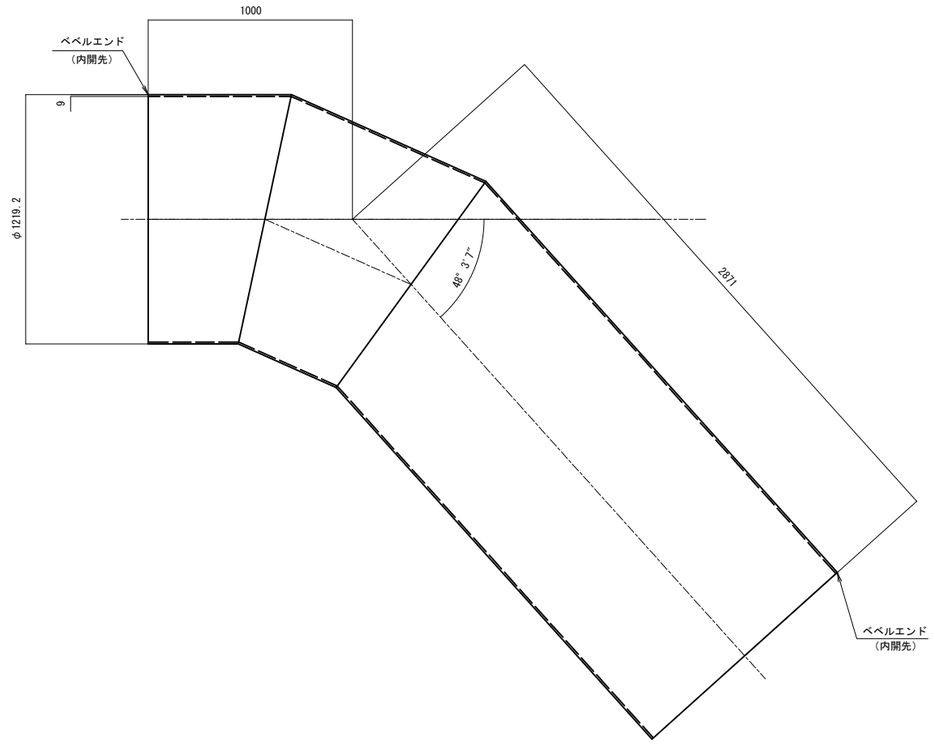

受口付曲管φ1200
STW Φ1200×02-26-30×2000/1000　S=1:15

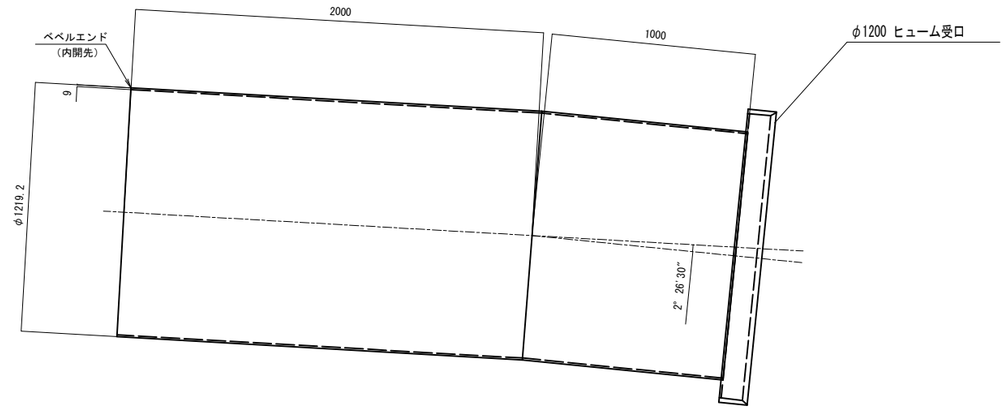

連絡管塗装仕様	
内面　溶剤形エポキシ樹脂塗料	0.5mm 厚以上
外面　プラスティック被覆	2.0mm 厚以上

フランジ付通気管
SGPW 150Ax5tx90-00-00x5729/533　S=1:15

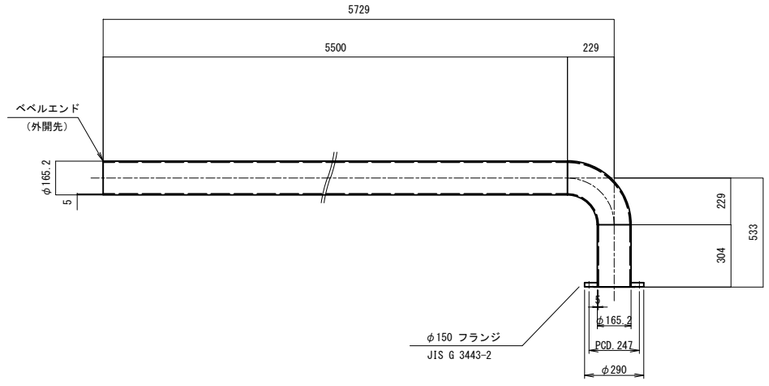

通気管
SGPW 150Ax5tx90-00-00x1841/1200　S=1:15

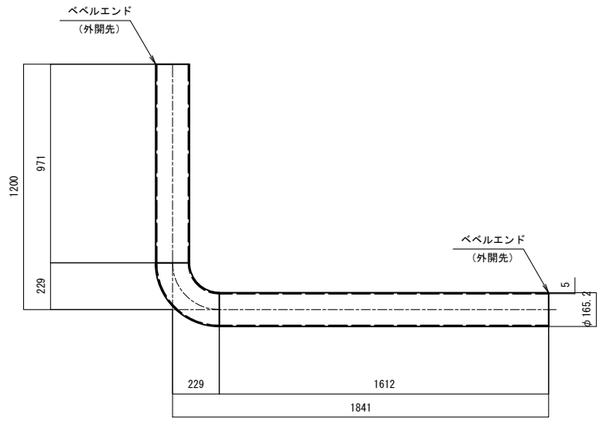

通気管
SGPW 150Ax5tx90-00-00x90-00-00x3676/1380/579　S=1:15

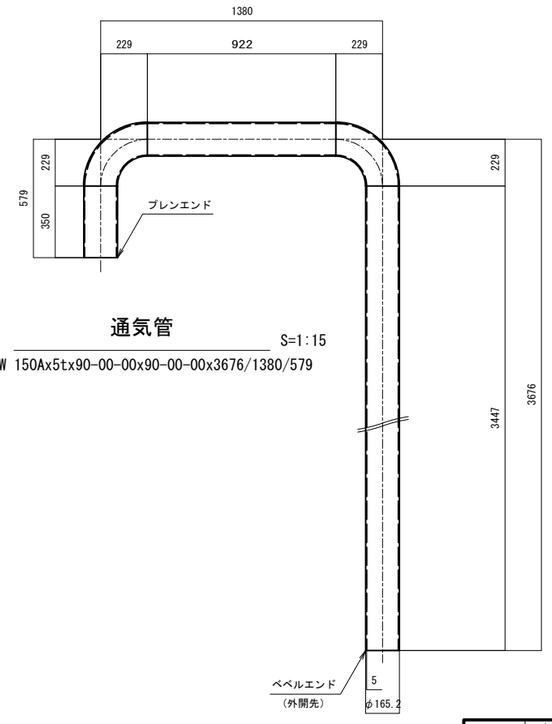

工事名	令和7年度 鬼怒川南部国営施設応急対策事業 船玉揚水機場整備その他工事		
図面名	異形管詳細図(5)		
作成年月日			
縮尺	図示	図面番号	18-5/8
会社名			
事業所名	関東農政局　栃木南部農業水利事業所		

異形管詳細図（6）
（第2機場連絡水路）

スティフナー付短管
STW 1350A×10t×1300L　S=1:15

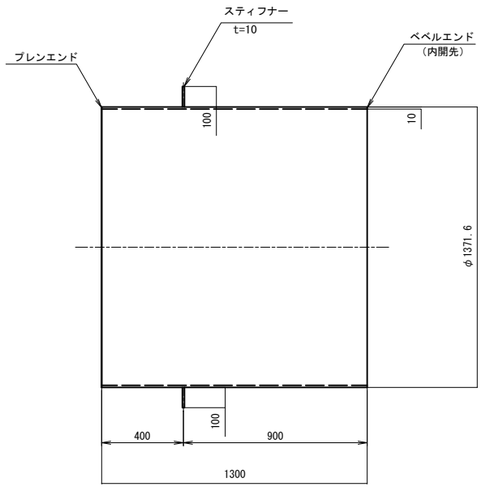

伸縮可撓管
1350A　S=1:15

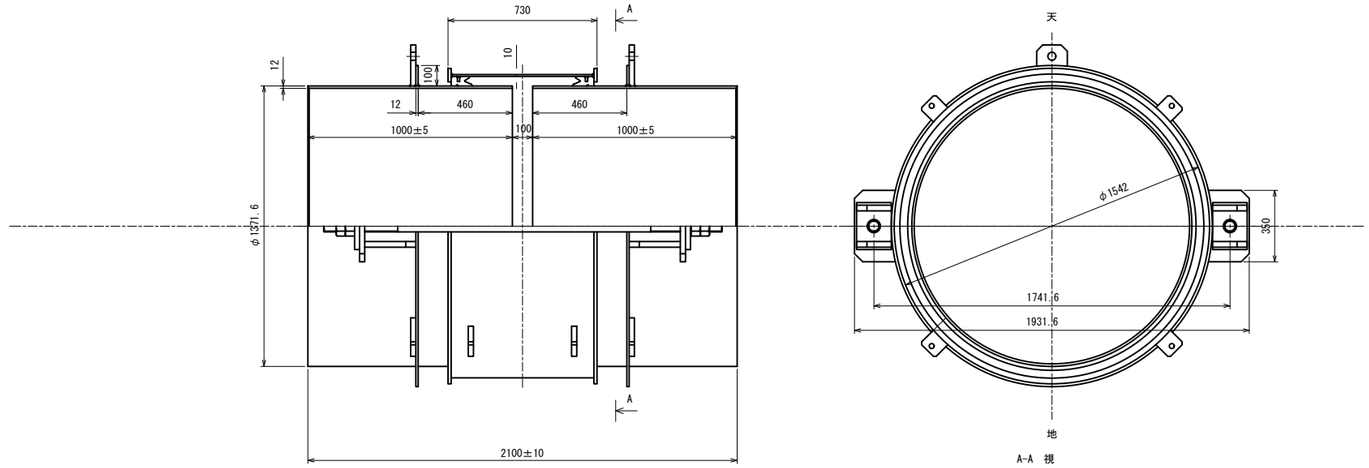

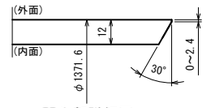

開先部詳細図

塗 装 仕 様	
内面　溶剤形エポキシ樹脂塗料	0.5mm 厚以上
外面　プラスティック被覆	2.0mm 厚以上

短管
STW 1350A×10t×5150L　S=1:15

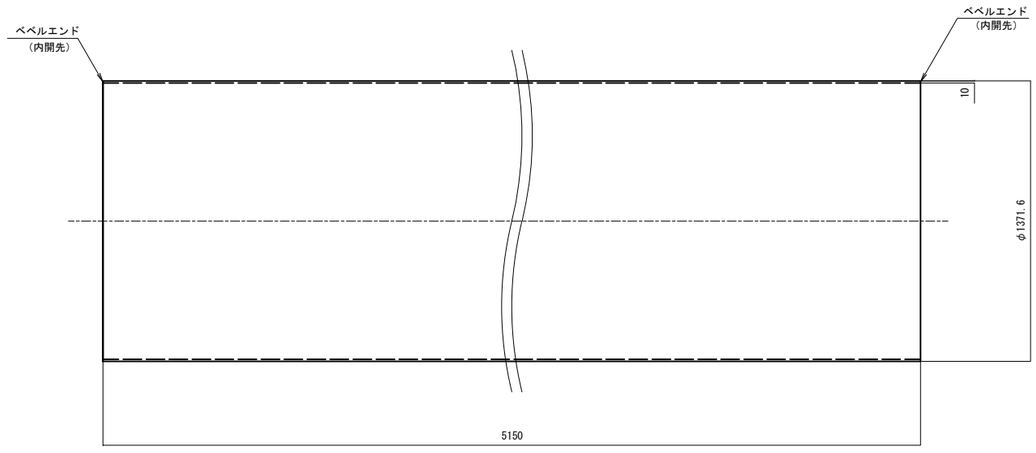

フランジ付T字管Φ1350×Φ150
STW Φ1350×Φ150×2000L　S=1:15

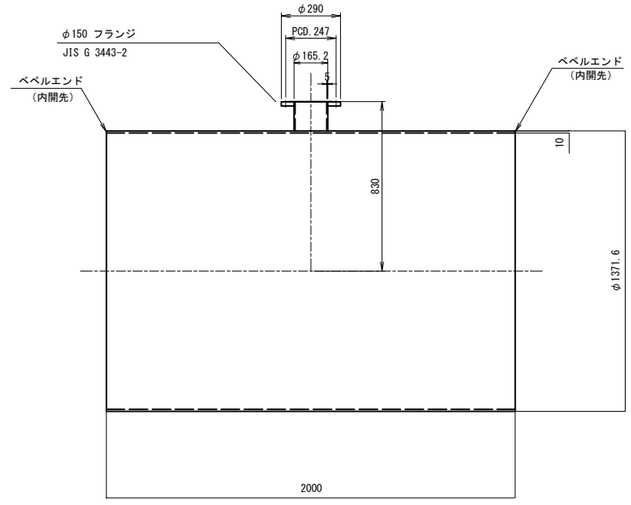

工 事 名	令和7年度 鬼怒川南部国営施設応急対策事業 船玉揚水機場整備その他工事		
図 面 名	異形管詳細図(6)		
作成年月日			
縮　尺	図　示	図面番号	18-6/8
会 社 名			
事業所名	関東農政局　栃木南部農業水利事業所		

異形管詳細図（7）
（第2機場連絡水路）

短管
STW 1350A×10t×4517L　S=1:15

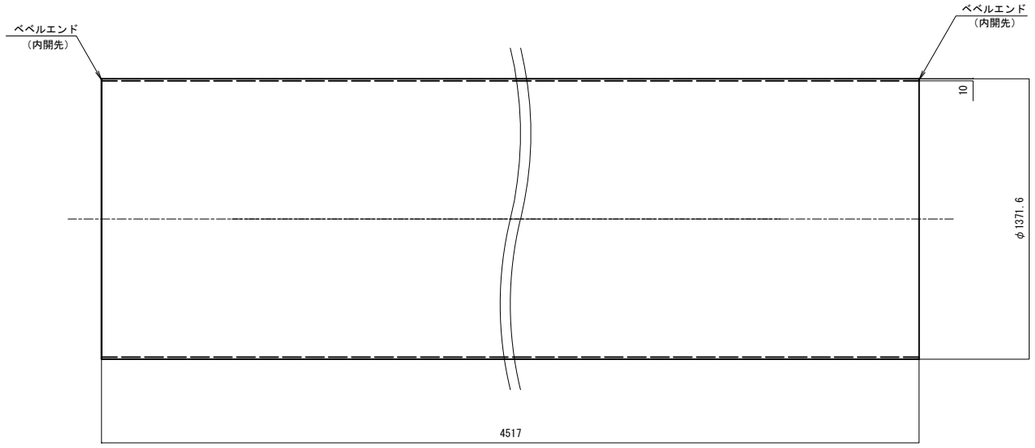

連 絡 管 塗 装 仕 様		
内面	溶剤形エポキシ樹脂塗料	0.5mm 厚以上
外面	プラスティック被覆	2.0mm 厚以上

曲管Φ1350
STW Φ1350×50-26-59×1000/1780　S=1:15

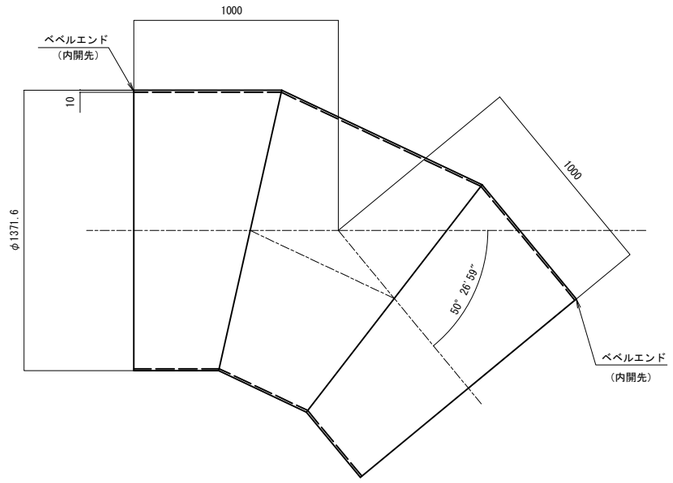

曲管Φ1350
STW Φ1350×20-43-56×1785/1000　S=1:15

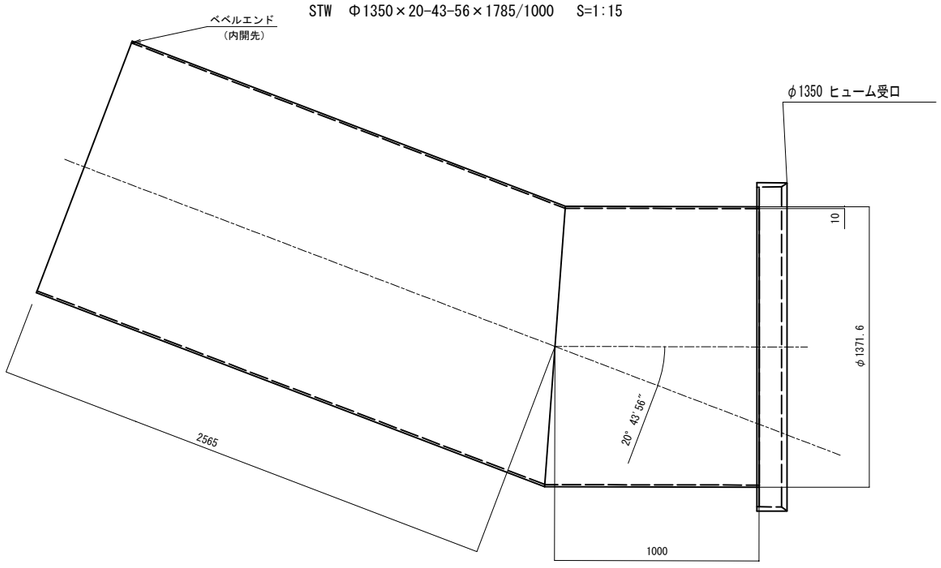

フランジ付通気管
SGPW 150Ax5tx90-00-00x5729/378　S=1:15

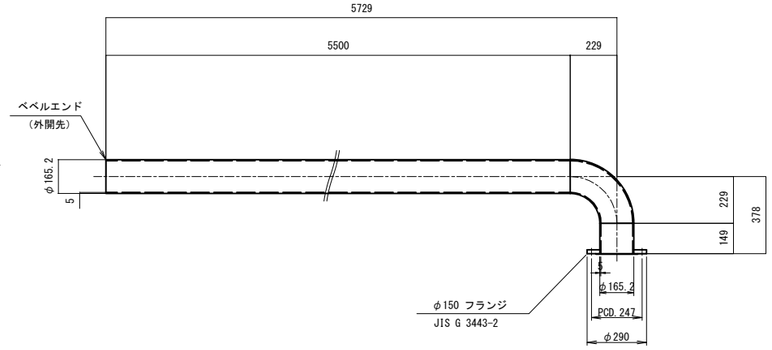

通気管
SGPW 150Ax5tx90-00-00x3676/1380/579　S=1:15

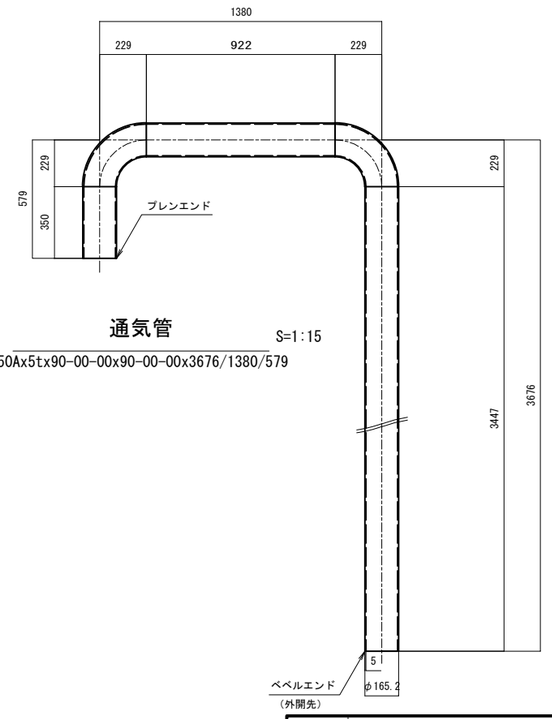

通気管
SGPW 150Ax5tx90-00-00x2891/1200　S=1:15

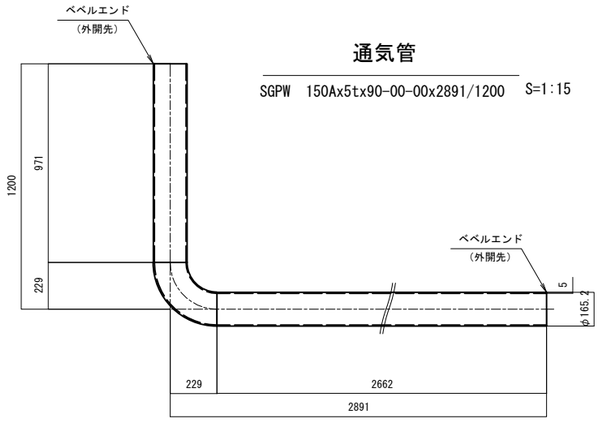

工 事 名	令和7年度 鬼怒川南部国営施設応急対策事業 船玉揚水機場整備その他工事		
図 面 名	異形管詳細図(7)		
作成年月日			
縮　尺	図　示	図面番号	18-7/8
会 社 名			
事業所名	関東農政局　栃木南部農業水利事業所		

異形管詳細図（8）
（第1機場・第2機場連絡水路）

通気管支持金具
第1機場・第2機場連絡水路共通　S=1:2

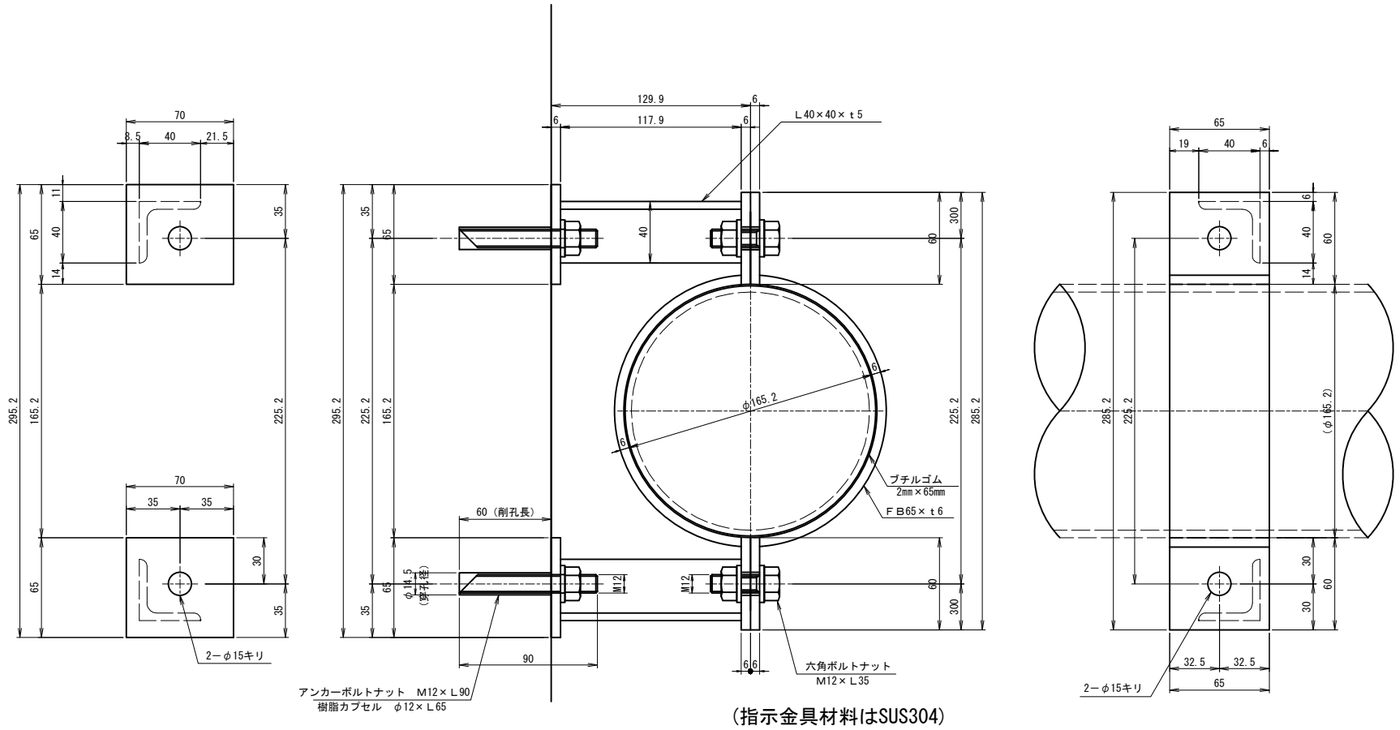

（指示金具材料はSUS304）

工事名	令和7年度 鬼怒川南部国営施設応急対策事業 船玉揚水機場整備その他工事		
図面名	異形管詳細図(8)		
作成年月日			
縮尺	図示	図面番号	18-8/8
会社名			
事業所名	関東農政局　栃木南部農業水利事業所		

築堤標準図

S=1:100

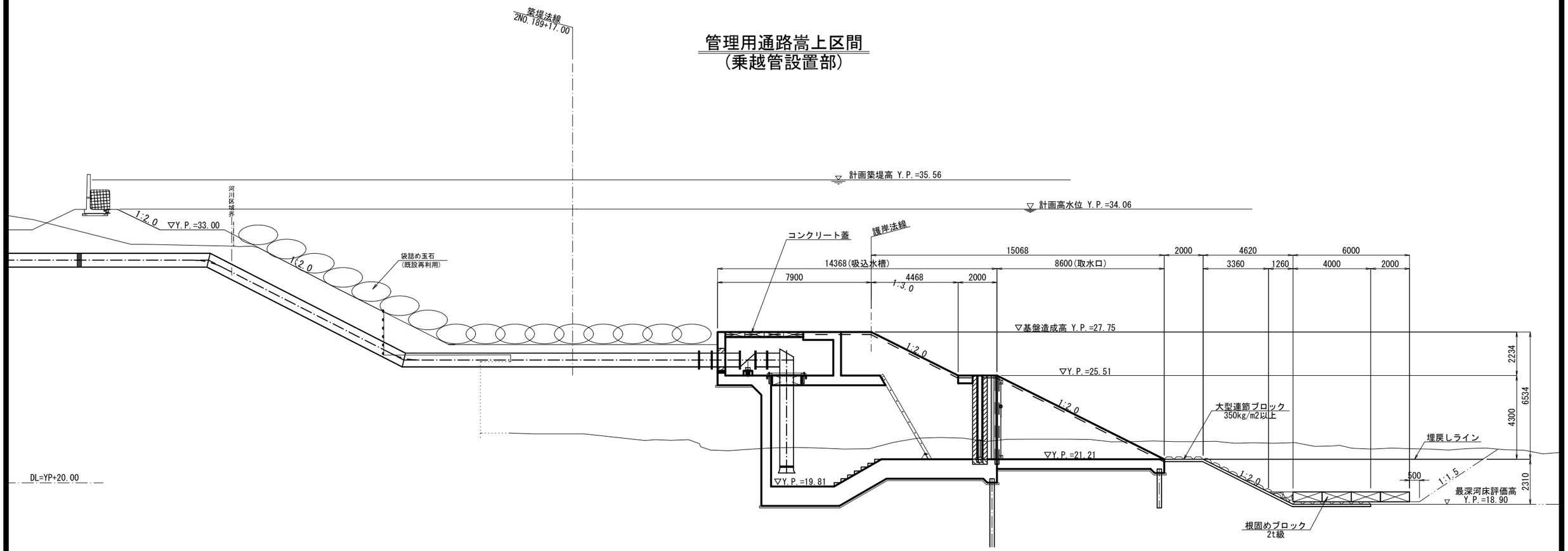

工事名	令和7年度　鬼怒川南部国営施設応急対策事業 船玉揚水機場整備その他工事		
図面名	築堤標準図		
作成年月日			
縮尺	S=1:100	図面番号	21
会社名			
事務所名	関東農政局　栃木南部農業水利事業所		

瀬 替 工 詳 細 図

Ａ－Ａ断面図 S=1:250

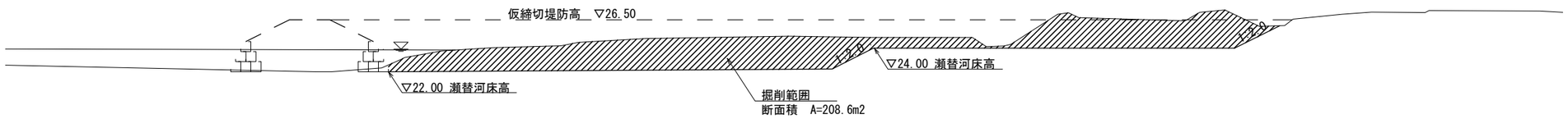

仮払工 A=21400㎡

平面図 S=1:750

335877

131284

124313

80279

35600

44000

1:2.0

1:2.0

A

A

鬼怒川

鬼怒川

鬼怒川

28.0

27.0

26.6

27.4

25.2

25.7

26.1

21.5

26.5

26.2

31.9

37.0

27.5

根固

工事名	令和7年度　鬼怒川南部国営施設応急対策事業 船玉揚水機場整備その他工事		
図面名	瀬替工詳細図		
作成年月日			
縮　尺	図　示	図面番号	22
会社名			
事務所名	関東農政局　栃木南部農業水利事業所		

撤去計画図(1)

S=1:100

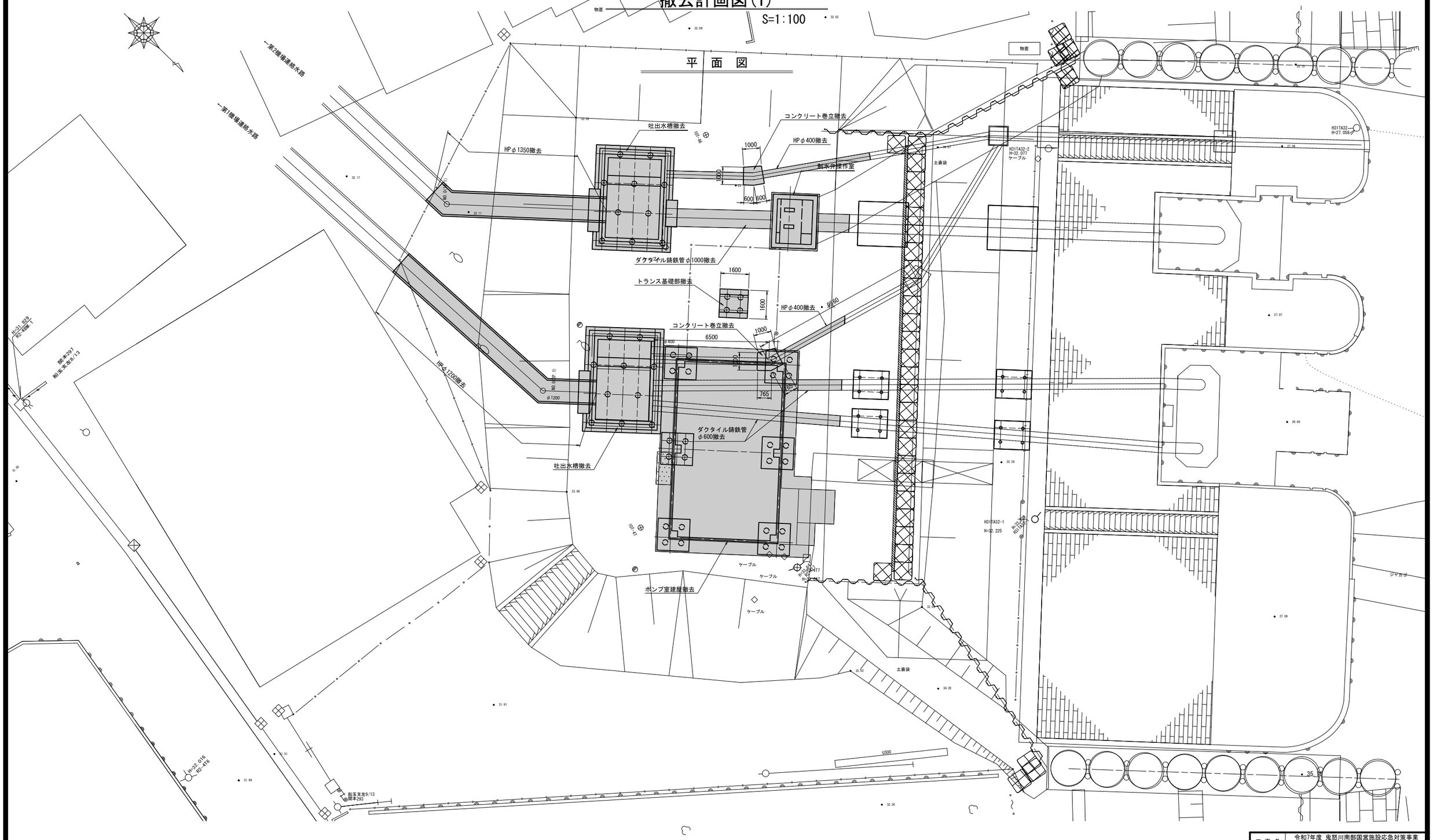

工 事 名	令和7年度 鬼怒川南部国営施設応急対策事業 船玉揚水機場整備その他工事		
図 面 名	撤去計画図 (1)		
作成年月日			
縮 尺	S=1:100	図面番号	23-1/16
会 社 名			
事務所名	関東農政局 栃木南部農業水利事業所		

撤去計画図(2)

S=1:100

第1機場縦断図

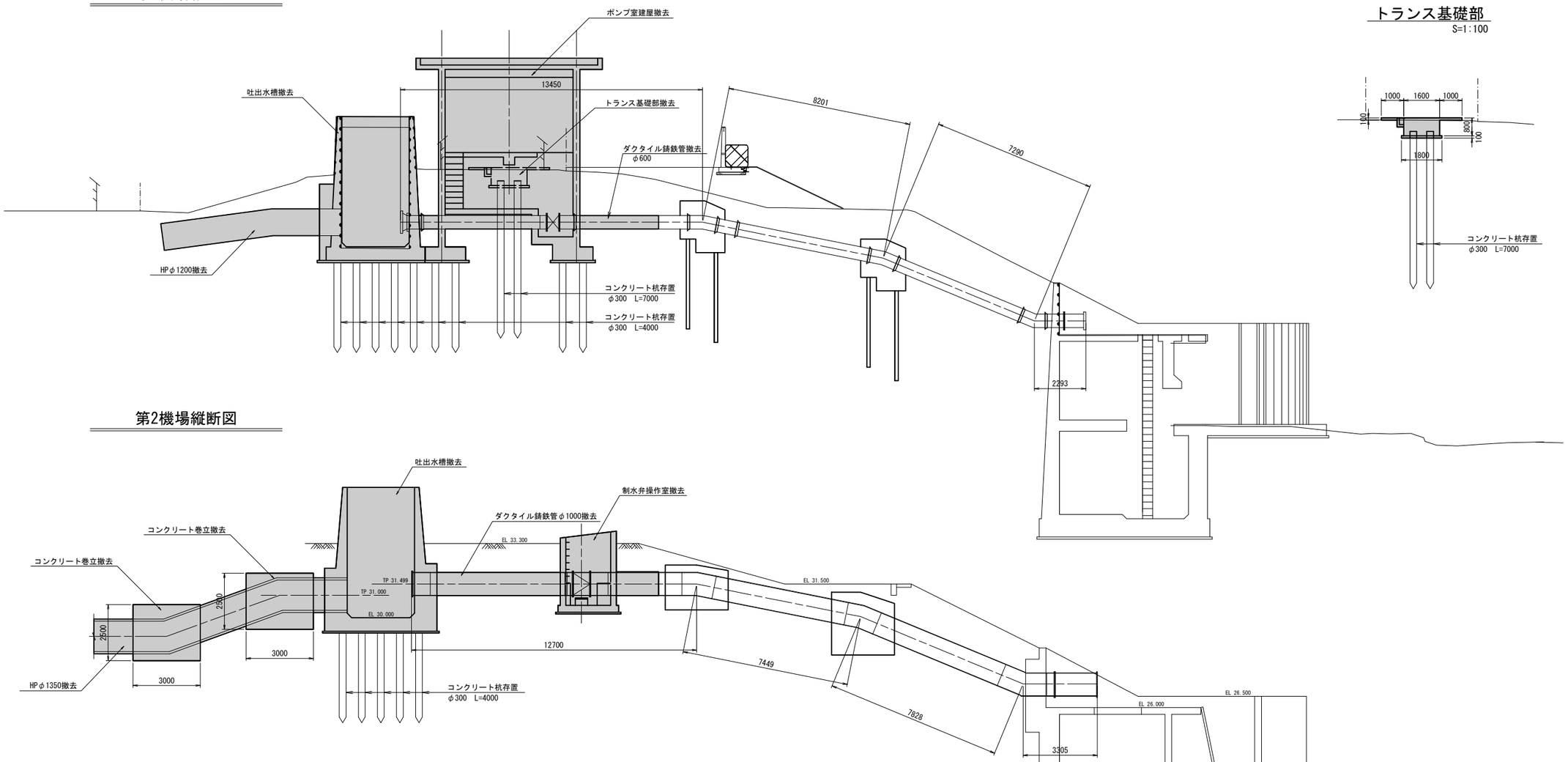

トランス基礎部

S=1:100

第2機場縦断図

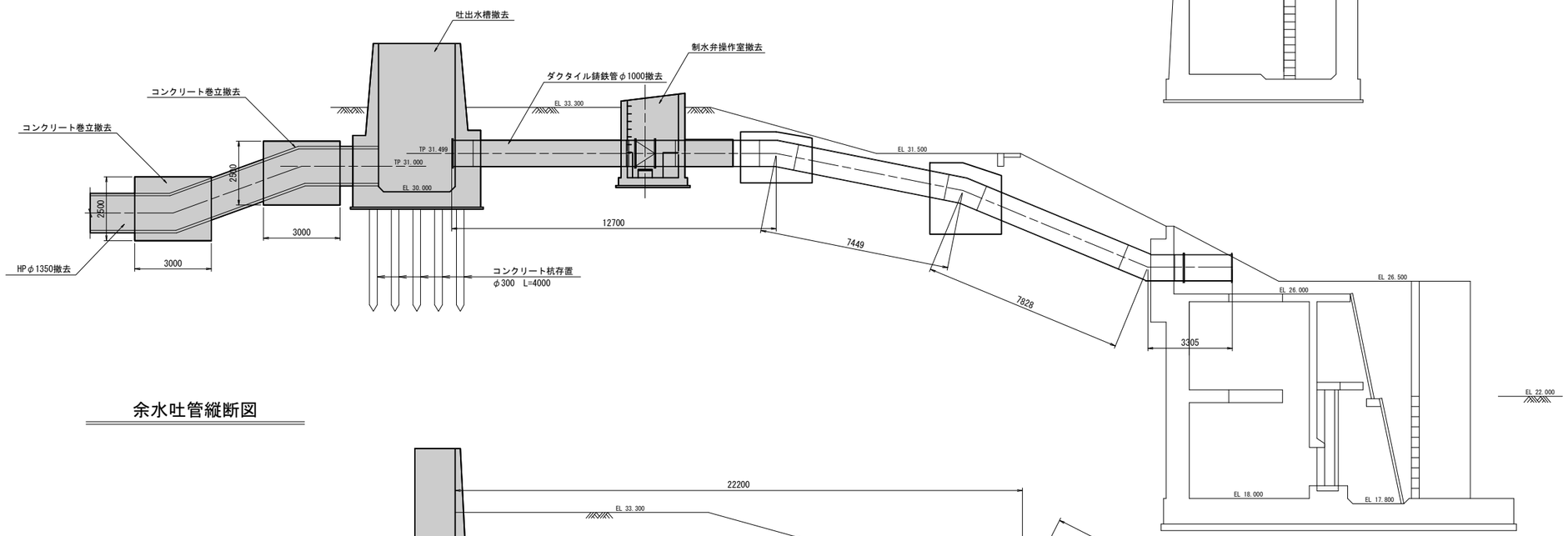

余水吐管縦断図

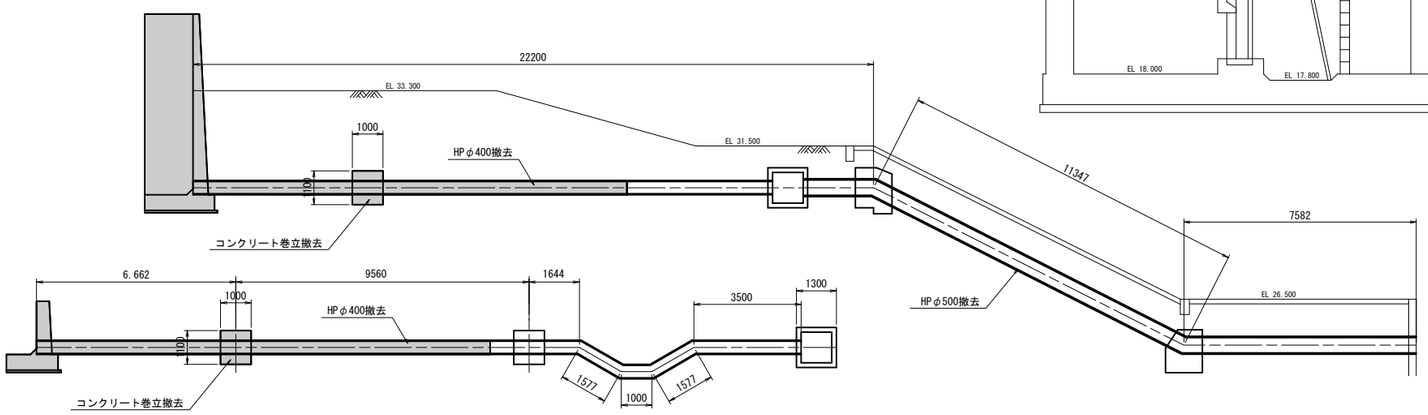

工事名	令和7年度 鬼怒川南部国営施設応急対策事業 船玉揚水機場整備その他工事		
図面名	撤去計画図 (2)		
作成年月日			
縮尺	図示	図面番号	23-2/16
会社名			
事務所名	関東農政局 栃木南部農業水利事業所		

撤去計画図（3）

第1機場 吐出水槽撤去図　S=1:50

平面図

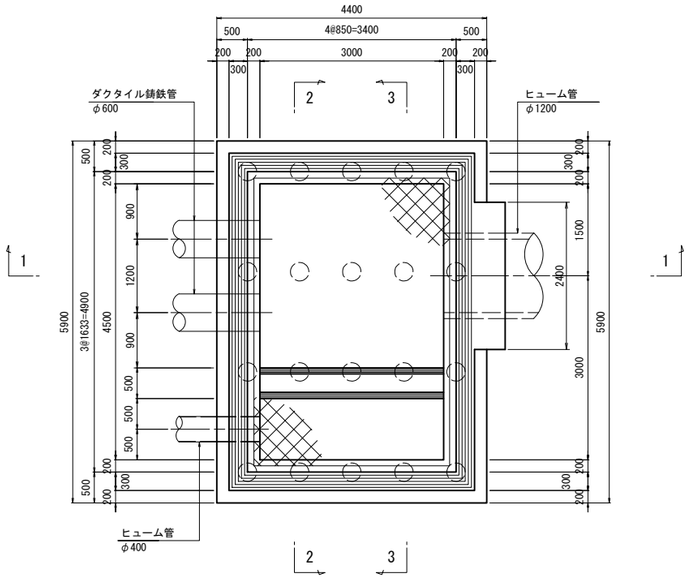

2 － 2

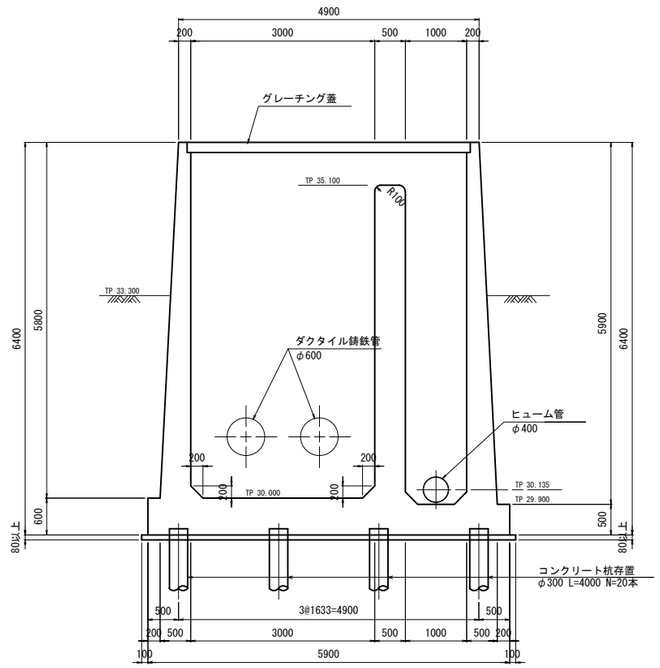

1 － 1

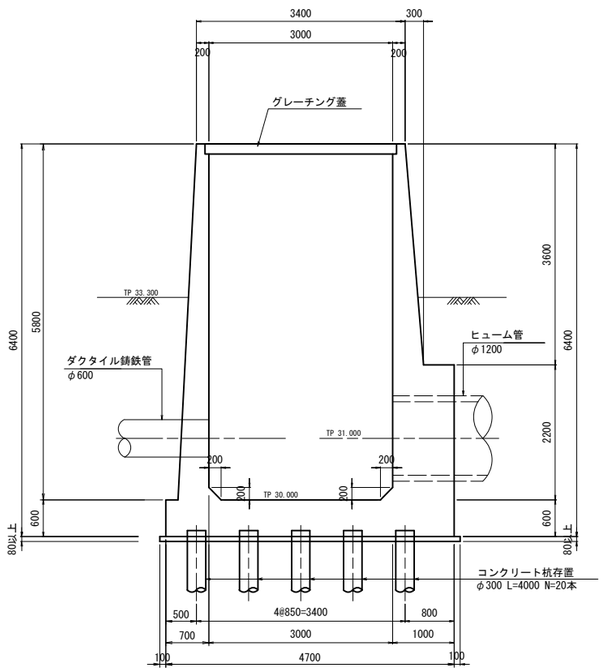

3 － 3

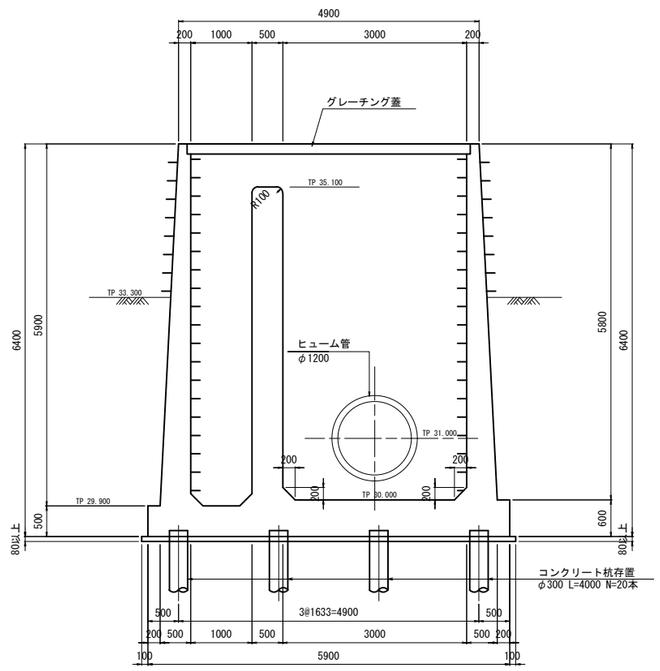

※側壁はワイヤーソーイング工法、底版はコンクリート圧砕工法による取壊しを想定している。

※切断後の側壁は、50tラフテレーンクレーン(作業半径R=15m程度)による搬出を想定しており、2.3m3以内に分割すること。

工事名	令和7年度 鬼怒川南部国営施設応急対策事業 船玉揚水機場整備その他工事		
図面名	撤去計画図（3）		
作成年月日			
縮尺	S=1:50	図面番号	23-3/16
会社名			
事務所名	関東農政局　栃木南部農業水利事業所		

撤去計画図（4）

第2機場 吐出水槽撤去図　S=1:50

平面図

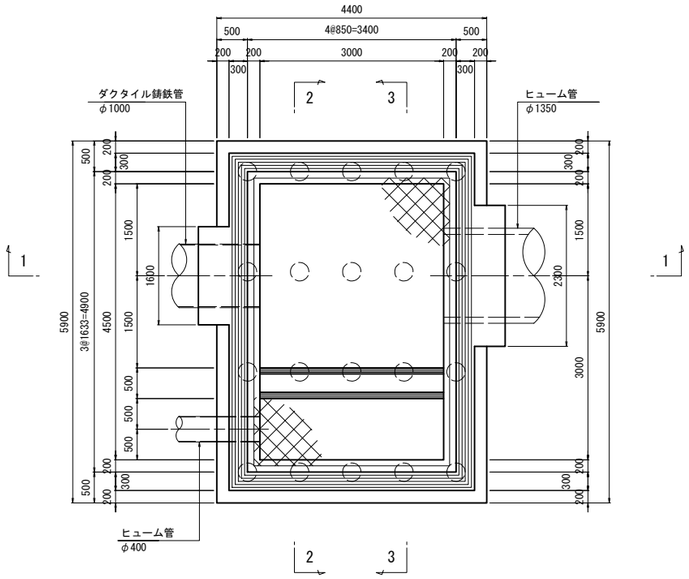

2 － 2

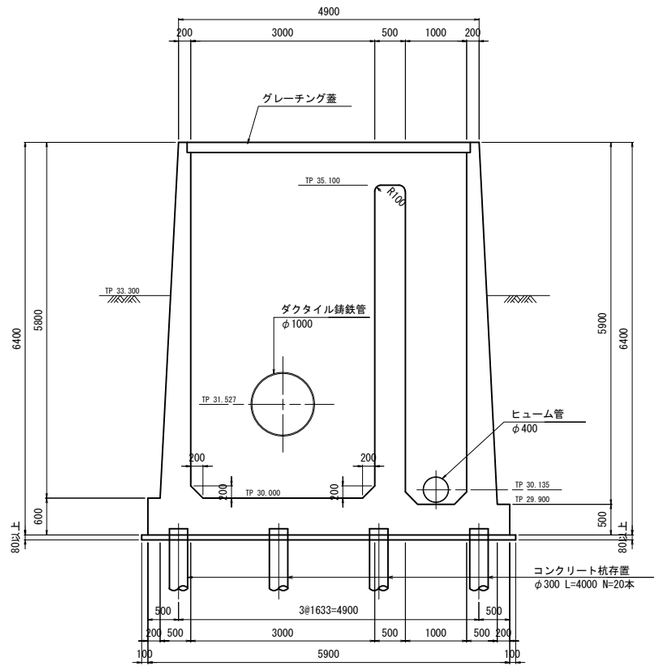

1 － 1

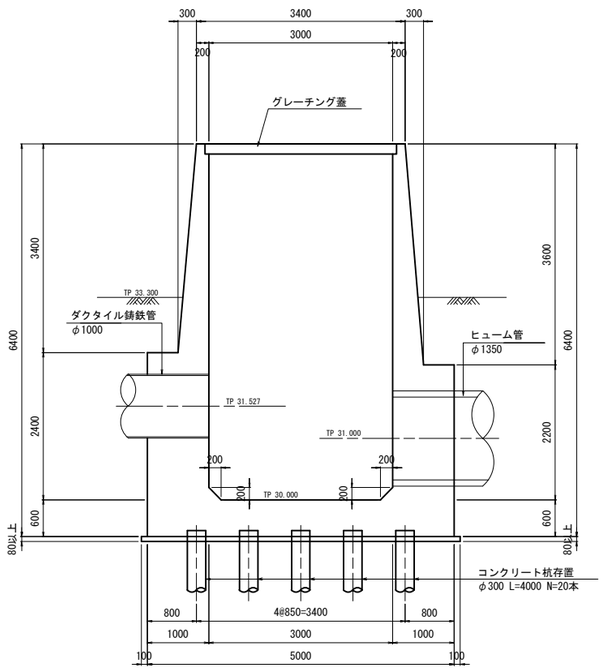

3 － 3

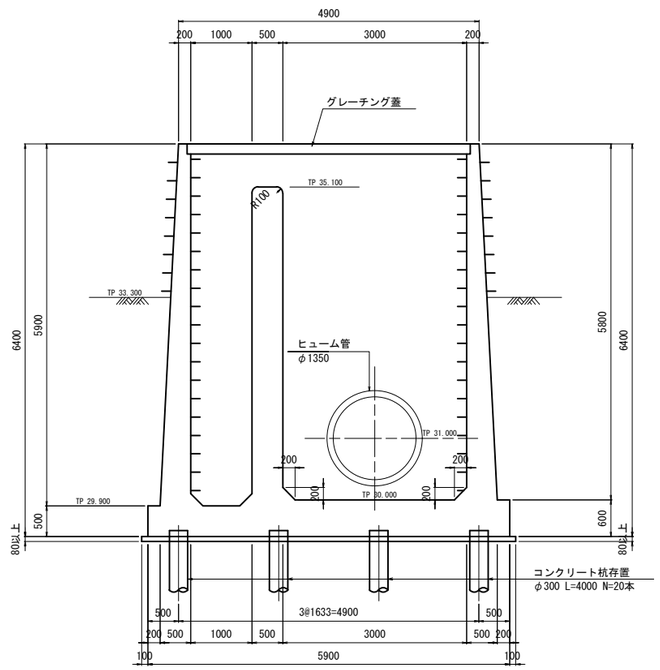

※側壁はワイヤーソーイング工法、底版はコンクリート圧砕工法による取壊しを想定している。

※切断後の側壁は、50tラフテレーンクレーン(作業半径R=15m程度)による搬出を想定しており、2.3m3以内に分割すること。

工事名	令和7年度 鬼怒川南部国営施設応急対策事業 船玉揚水機場整備その他工事		
図面名	撤去計画図（4）		
作成年月日			
縮尺	S=1:50	図面番号	23-4/16
会社名			
事務所名	関東農政局　栃木南部農業水利事業所		

撤去計画図（5）

第2機場 制水弁操作室　S=1:30

平面図

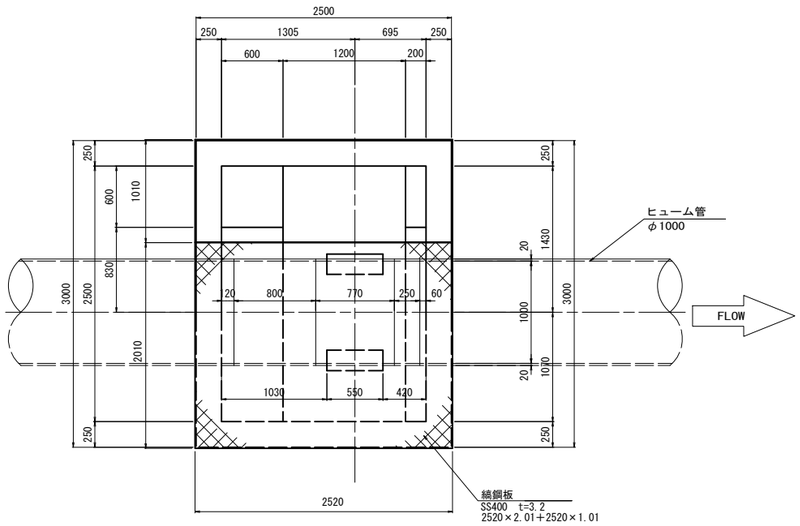

正面図

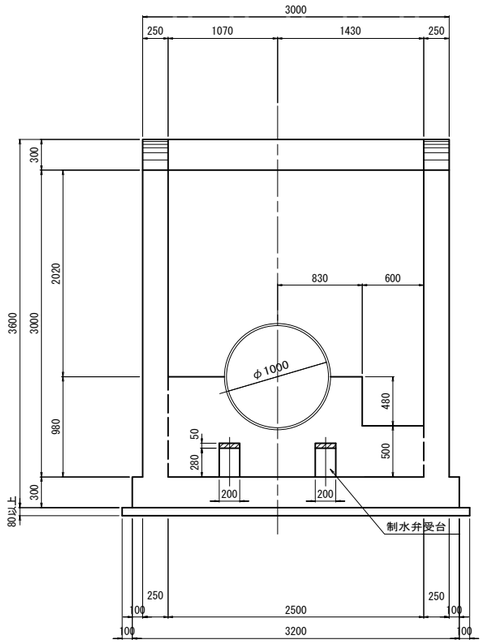

断面図

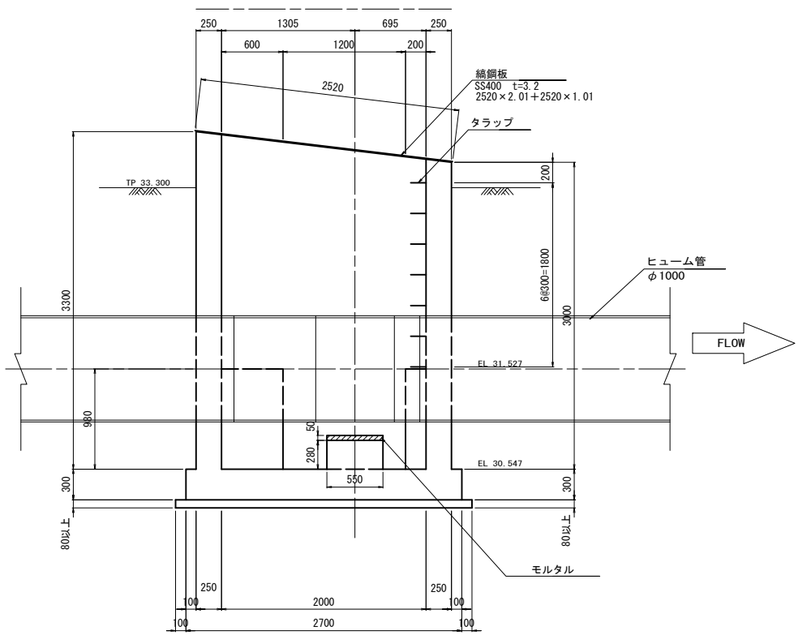

工事名	令和7年度 鬼怒川南部国営施設応急対策事業 船玉揚水機場整備その他工事		
図面名	撤去計画図（5）		
作成年月日			
縮尺	S=1:30	図面番号	23-5/16
会社名			
事務所名	関東農政局　栃木南部農業水利事業所		

HJBST11103A

撤去計画図(6)
(管材・ポンプ施設撤去)

※契約対象は、1、2号ポンプ及び
堤内地施設の撤去

NO.1, NO.2ポンプ仕様
口　径　600mm
形　式　USPO-MV
吐出し量　0.75m³/s
全揚程　17m
回転速度　750min⁻¹
電動機　180kW VTOI-KK
400V, 50Hz, 8P

NO.3ポンプ仕様
口　径　1000mm
形　式　USPO-MV
吐出し量　2m³/s
全揚程　15.5m
回転速度　580min⁻¹
電動機　420kW VTOI-KK
400V, 50Hz, 10P

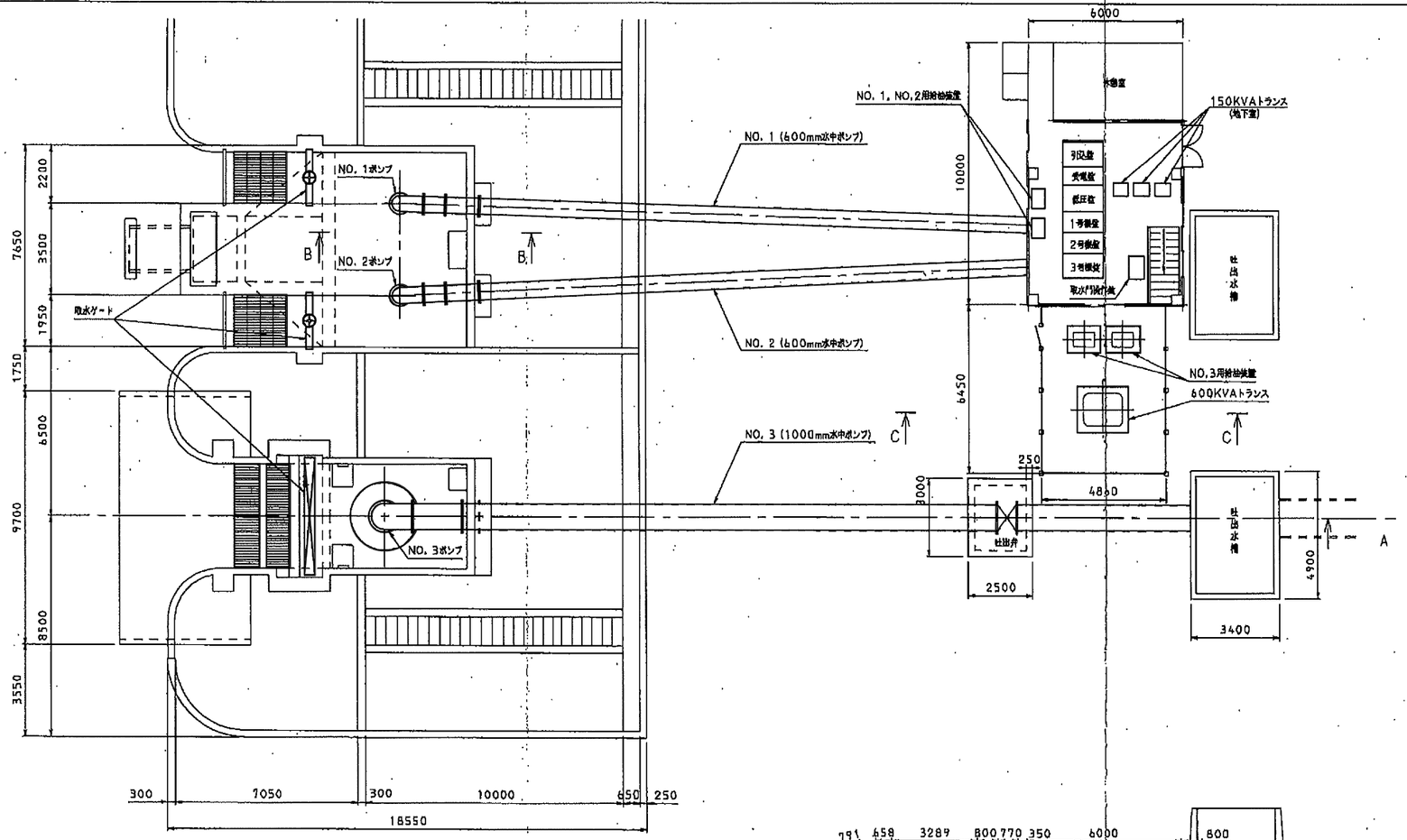

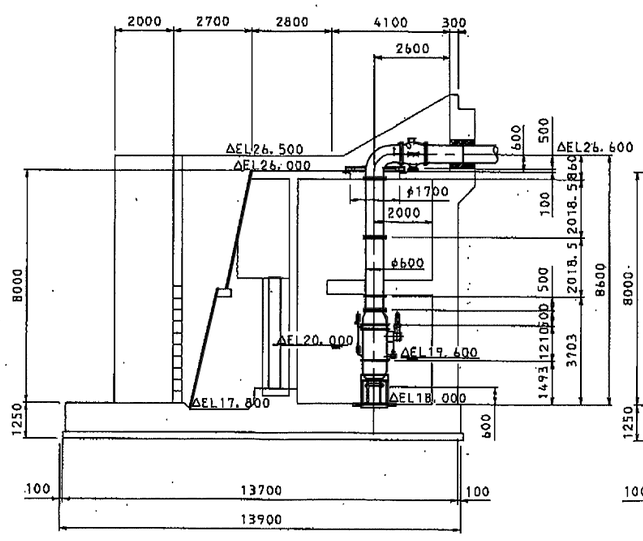

B－B矢視

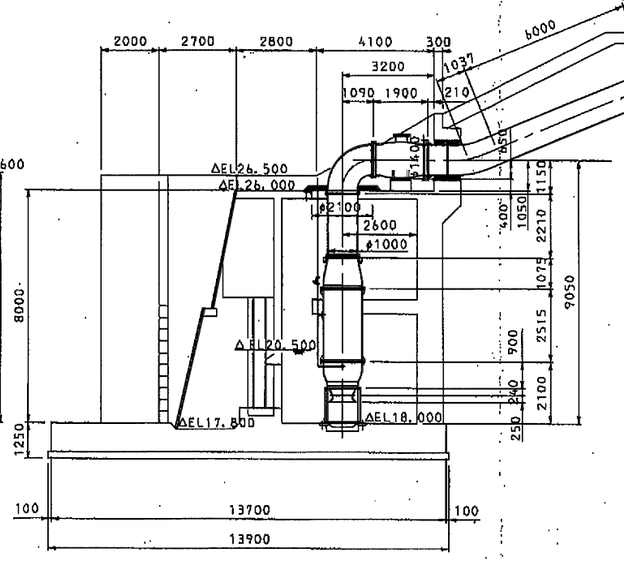

A－A断面

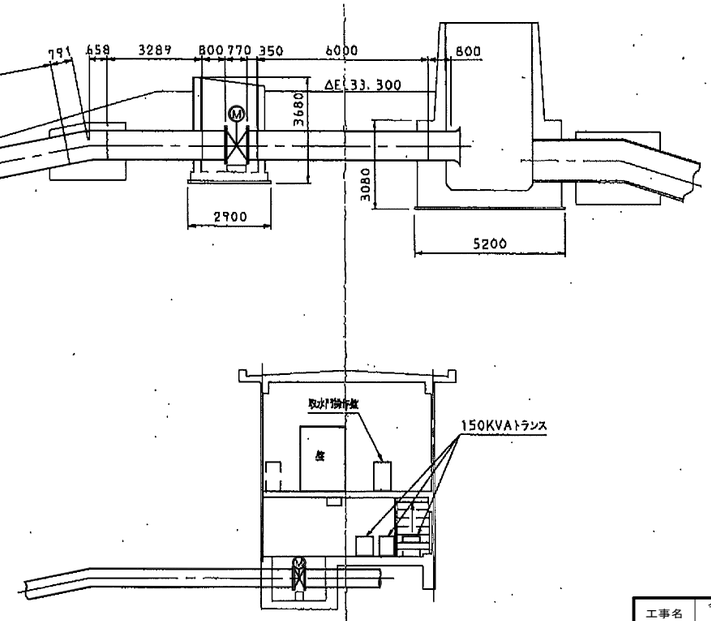

C－C矢視

工事名	令和7年度　鬼怒川南部国営施設応急対策事業 船玉揚水機場実施設計業務		
図面名	撤去計画図 (6)		
作成年月日			
縮　尺	S=NON	図面番号	23-6/16
会社名			
事務所名	関東農政局　栃木南部農業水利事業所		

撤去計画図(7)
(施設機械撤去)

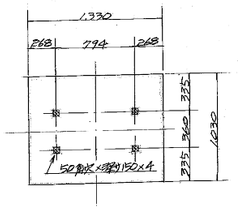

油圧装置基礎図 S=1/50

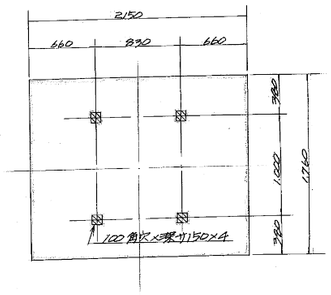

トランス基礎図 S=1/50

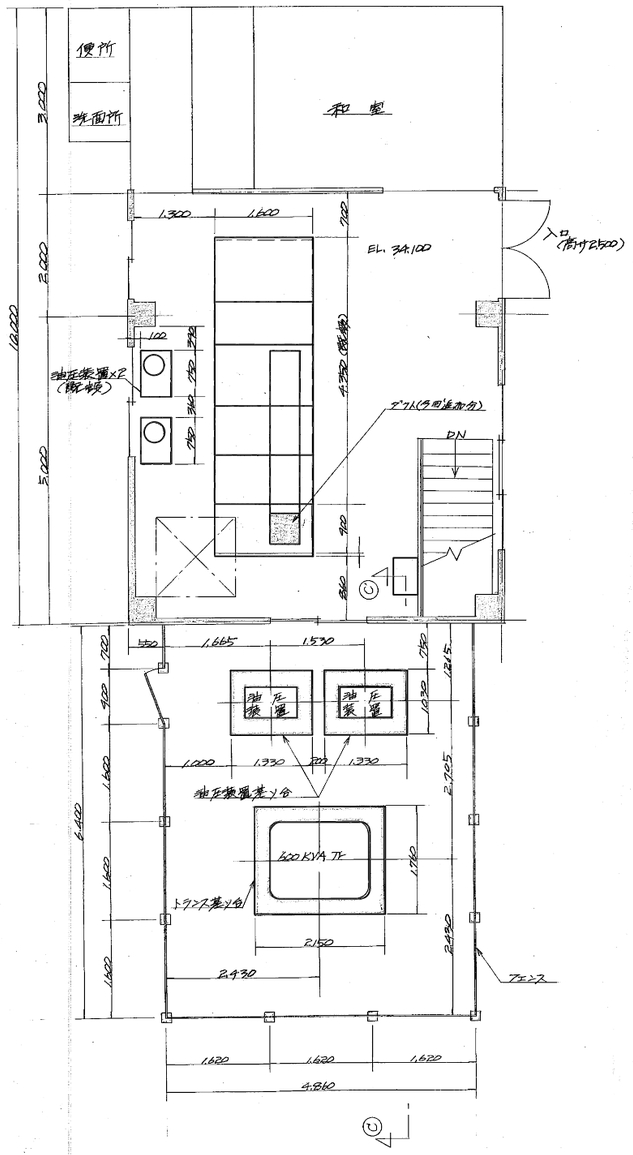

電気室平面図 S=1/50

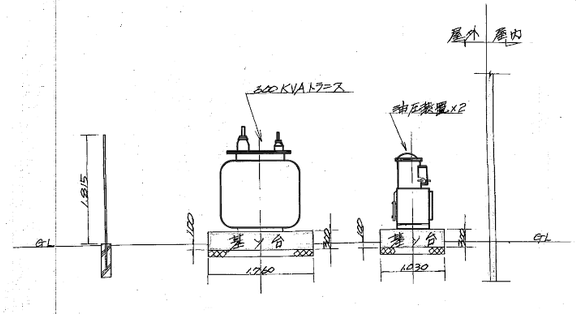

Ⓒ～Ⓒ 断面図 S=1/50

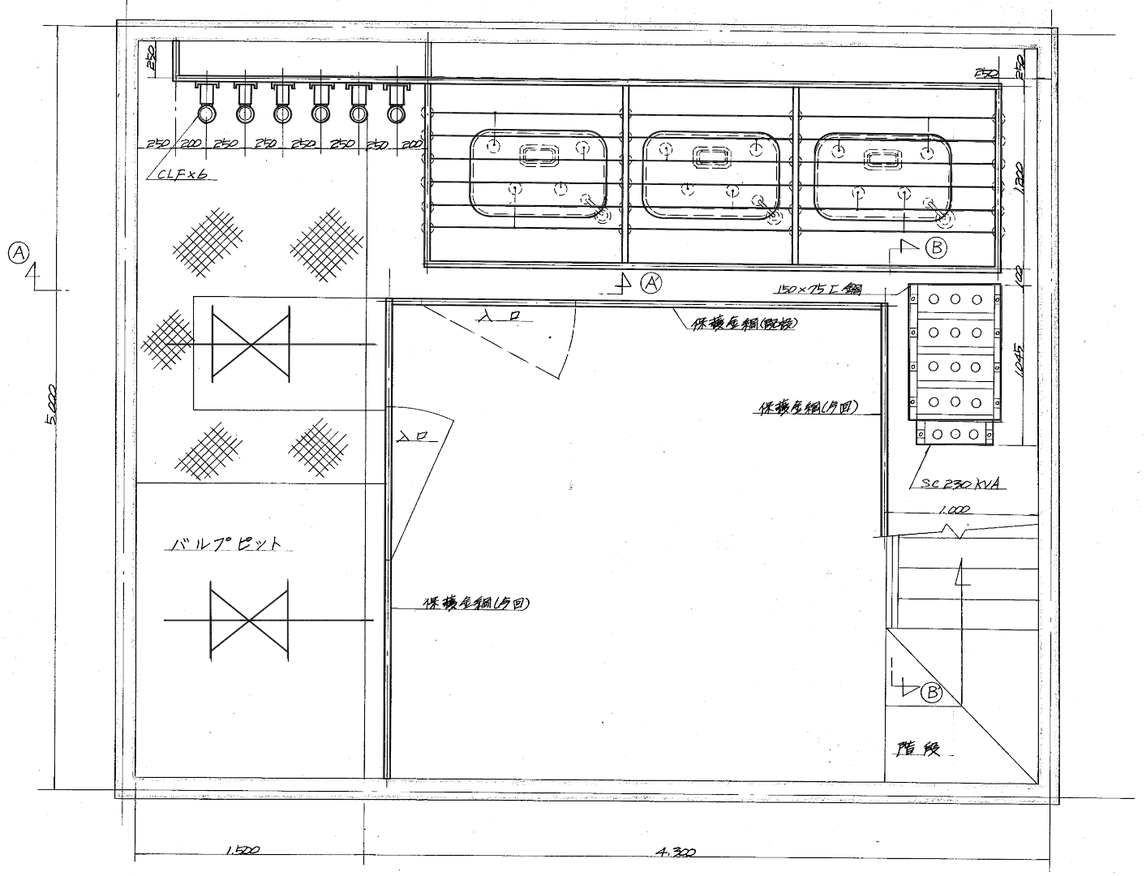

変電室平面図 S=1/20

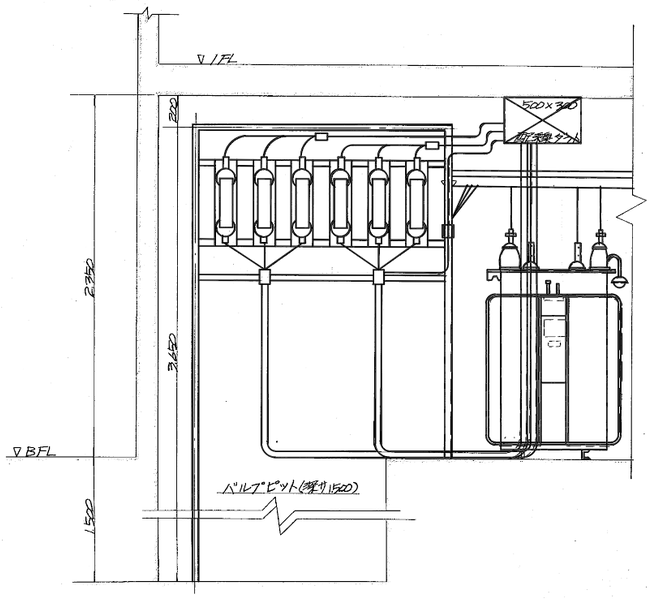

Ⓐ～Ⓐ 断面図 S=1/20

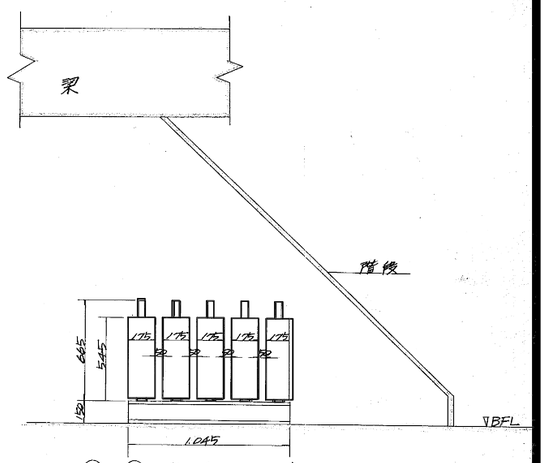

Ⓑ～Ⓑ 断面図 S=1/20

工事名	令和7年度 鬼怒川南部国営施設応急対策事業 船玉揚水機場整備その他工事		
図面名	撤去計画図 (7)		
作成年月日			
縮尺	図示	図面番号	23-7/16
会社名			
事務所名	関東農政局 栃木南部農業水利事業所		

撤去計画図(8)
(ケーブル類撤去)

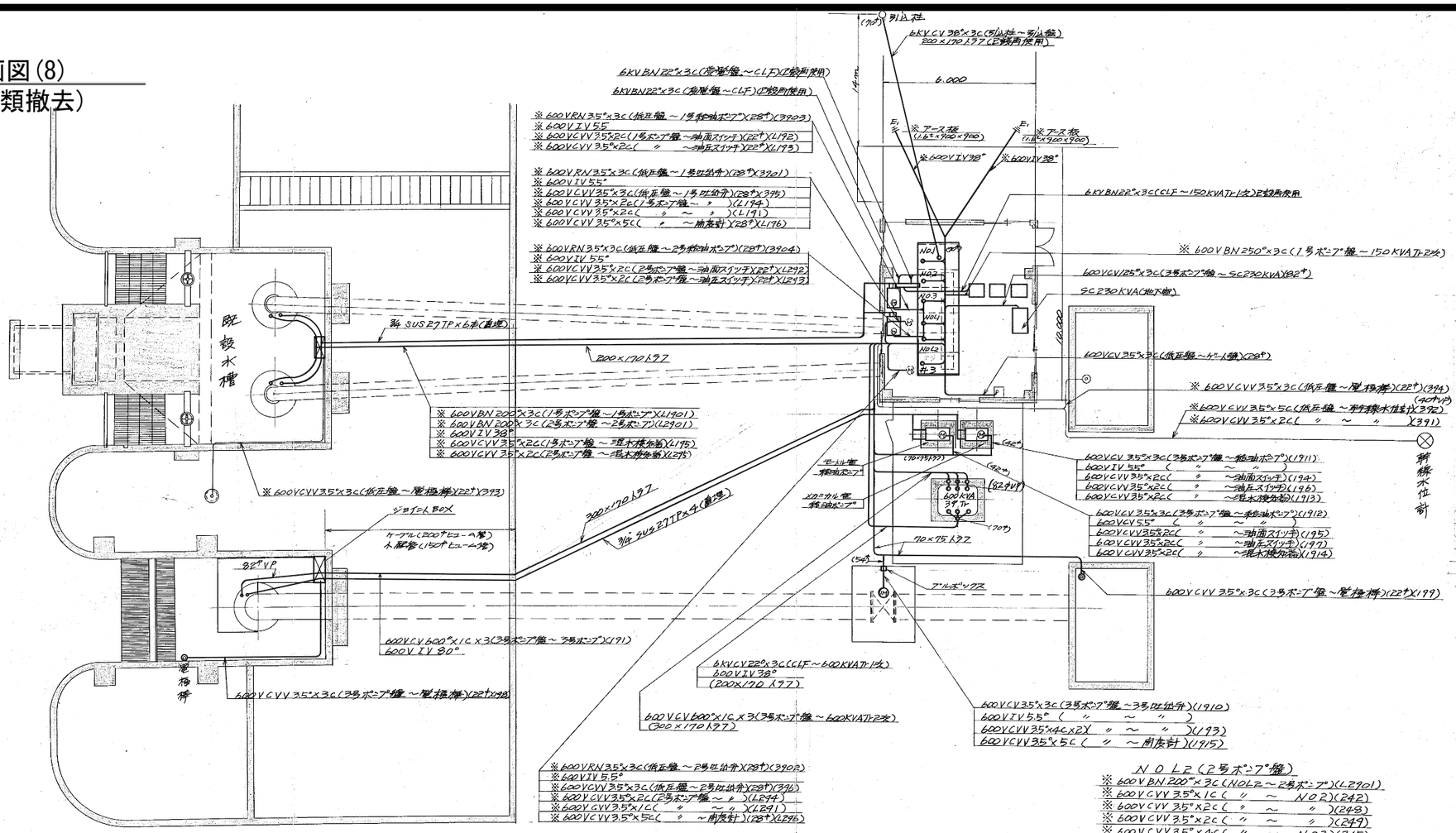

NO.1 (引込盤)
6KV CV 38°×3C(NO1～引込柱)

NO.2 (発電盤)
※ 600V CVV 35°×2C(NO2～B2)(291)
※ 600V CVV 35°×1C(〃 ～NOL1)(241)
※ 600V CVV 35°×1C(〃 ～NOL2)(242)
※ 600V CVV 35°×1C(〃 ～NOL1)(243)
※ 600V CVV 35°×2C(〃 ～NO3)(245)
※ 600V CVV 35°×2C(〃 ～NOL1)(246)
※ 600V CVV 35°×2C(〃 ～NOL1)(247)
※ 600V CVV 35°×2C(〃 ～NOL2)(248)
※ 600V CVV 35°×2C(〃 ～NOL2)(249)
6KV BN 22°×3C(〃 ～CLF(150KVA Tr-1次)
6KV BN 22°×3C(〃 ～CLF(600KVA Tr-1次)

NO.3 (低圧盤)
※ 600V CVV 35°×2C(NO3～NOL1)(342)
※ 600V RN 35°×3C(NO3～1号吐出弁)(3901)
※ 600V RN 35°×3C(〃 ～2号吐出弁)(3902)
※ 600V RN 35°×3C(〃 ～1号純油ポンプ)(3903)
※ 600V RN 35°×3C(〃 ～2号純油ポンプ)(3904)
※ 600V CVV 35°×6C(〃 ～NOL1)(341)
※ 600V CVV 35°×2C(〃 ～ 〃)(343)
※ 600V CVV 35°×4C(〃 ～ 〃)(344)
※ 600V CVV 35°×2C(〃 ～ 〃)(362)
※ 600V CVV 35°×4C(〃 ～ 〃)(364)
※ 600V CVV 35°×1C(〃 ～ 〃)(346)
※ 600V CVV 35°×2C(〃 ～ 〃)(348)
※ 600V CVV 35°×4C(〃 ～ 〃)(345)
※ 600V CVV 35°×2C(〃 ～ 〃)(363)
※ 600V CVV 35°×4C(〃 ～ 〃)(365)
※ 600V CVV 35°×1C(〃 ～ 〃)(347)
※ 600V CVV 35°×2C(〃 ～ 〃)(349)
※ 600V CVV 35°×2C(〃 ～新稼水位計)(391)
※ 600V CVV 35°×5C(〃 ～ 〃)(392)
※ 600V CVV 35°×2C(〃 ～NOL1)(361)
※ 600V CVV 35°×3C(〃 ～吸水槽電極棒)(393)
※ 600V CVV 35°×3C(〃 ～吐出槽電極棒)(394)
※ 600V CVV 35°×3C(〃 ～1号吐出弁)(395)
※ 600V CVV 35°×3C(〃 ～2号吐出弁)(396)
※ 600V CVV 35°×2C(〃 ～NO2)(245)
※ 600V CVV 35°×5C(〃 ～NOL1)(371)
※ 600V CVV 35°×5C(〃 ～NOL2)(372)
※ 600V CVV 35°×2C(〃 ～ベル)(377)
※ 600V CVV 35°×2C(〃 ～NOL2)(351)
600V CV 35°×3C(〃 ～3号ポンプ盤)(145)
600V CV 35°×3C(〃 ～ゲート盤)
600V CVV 35°×2C(〃 ～井3)(146)
600V CVV 35°×2C(〃 ～井3)(351)(1917)
600V CVV 35°×2C(〃 ～井3)(1918)

NOL1 (1号ポンプ盤)
※ 600V BN 250°×3C(NOL1～150KVA Tr-2次)
※ 600V BN 200°×3C(〃 ～1号ポンプ盤)(L1901)
※ 600V CVV 3.5°×1C(〃 ～NO2)(241)
※ 600V CVV 3.5°×2C(〃 ～ 〃)(246)
※ 600V CVV 3.5°×2C(〃 ～ 〃)(247)
※ 600V CVV 3.5°×4C(〃 ～NO3)(344)
※ 600V CVV 3.5°×1C(〃 ～ 〃)(346)
※ 600V CVV 3.5°×5C(〃 ～ 〃)(371)
※ 600V CVV 3.5°×2C(〃 ～ 〃)(362)
※ 600V CVV 3.5°×4C(〃 ～ 〃)(364)
※ 600V CVV 3.5°×2C(〃 ～ 〃)(361)
※ 600V CVV 3.5°×2C(〃 ～ 〃)(342)
※ 600V CVV 3.5°×2C(〃 ～ 〃)(343)
※ 600V CVV 3.5°×1C(〃 ～NO2)(243)
※ 600V CVV 3.5°×6C(〃 ～NO3)(341)
※ 600V CVV 3.5°×2C(〃 ～1号吐出弁)(L191)
※ 600V CVV 3.5°×2C(〃 ～油面スイッチ)(L192)
※ 600V CVV 3.5°×2C(〃 ～油圧スイッチ)(L193)
※ 600V CVV 3.5°×2C(〃 ～1号吐出弁)(L194)
※ 600V CVV 3.5°×2C(〃 ～混水検知器)(L195)
※ 600V CVV 3.5°×5C(〃 ～用度計)(L196)
※ 600V CVV 3.5°×4C(〃 ～NOL2)(L141)
※ 600V CVV 3.5°×6C(〃 ～ 〃)(L142)
※ 600V CVV 3.5°×1C(〃 ～ 〃)(L143)
※ 600V CVV 3.5°×4C(〃 ～ 〃)(L144)
※ 600V CVV 3.5°×2C(〃 ～NO3)(349)
600V CVV 3.5°×1C(〃 ～井3)(L143)(L142)

NOL2 (2号ポンプ盤)
※ 600V BN 200°×3C(NOL2～2号ポンプ)(L2901)
※ 600V CVV 3.5°×1C(〃 ～NO2)(242)
※ 600V CVV 3.5°×2C(〃 ～ 〃)(248)
※ 600V CVV 3.5°×2C(〃 ～ 〃)(249)
※ 600V CVV 3.5°×4C(〃 ～NO3)(345)
※ 600V CVV 3.5°×1C(〃 ～ 〃)(347)
※ 600V CVV 3.5°×5C(〃 ～ 〃)(372)
※ 600V CVV 3.5°×2C(〃 ～ 〃)(363)
※ 600V CVV 3.5°×4C(〃 ～ 〃)(365)
※ 600V CVV 3.5°×2C(〃 ～ 〃)(351)
※ 600V CVV 3.5°×2C(〃 ～NOL1)(L1401)
※ 600V CVV 3.5°×1C(〃 ～2号吐出弁)(L291)
※ 600V CVV 3.5°×2C(〃 ～油面スイッチ)(L292)
※ 600V CVV 3.5°×2C(〃 ～油圧スイッチ)(L293)
※ 600V CVV 3.5°×2C(〃 ～2号吐出弁)(L294)
※ 600V CVV 3.5°×2C(〃 ～混水検知器)(L295)
※ 600V CVV 3.5°×5C(〃 ～用度計)(L296)
※ 600V CVV 3.5°×4C(〃 ～NOL1)(L141)
※ 600V CVV 3.5°×6C(〃 ～ 〃)(L142)
※ 600V CVV 3.5°×1C(〃 ～ 〃)(L143)
※ 600V CVV 3.5°×4C(〃 ～ 〃)(L144)
※ 600V CVV 3.5°×2C(〃 ～NO3)(349)
600V CVV 3.5°×1C(〃 ～井3)(L143)(L142)

井3 (3号ポンプ盤)
600V CV 600°×1C×3(井3～600KVA Tr-2次)(141)
600V CV 600°×1C×3(〃 ～3号ポンプ)(191)
600V CV 35°×3C(〃 ～3号吐出弁)(1910)
600V CV 35°×3C(〃 ～モートル室純油ポンプ)(1912)
600V CV 35°×3C(〃 ～メカニカル室純油ポンプ)(1911)
600V CV 35°×3C(〃 ～NO3)(145)
600V CV 125°×3C(〃 ～230KVA SC)
600V CVV 35°×1C(〃 ～NOL2)(142)(L143)
600V CVV 35°×2C(〃 ～NOL1)(143)(341～1S.35)
600V CVV 35°×2C(〃 ～ 〃)(144)(341～1C.3C)
600V CVV 35°×2C(〃 ～ 〃)(148)(341～P.N)
600V CVV 35°×2C(〃 ～NO3)(146)
600V CVV 35°×4C×2(〃 ～3号吐出弁)(193)
600V CVV 35°×5C(〃 ～用度計)(1915)
600V CVV 35°×2C(〃 ～モートル室油面スイッチ)(195)
600V CVV 35°×2C(〃 ～モートル室油圧スイッチ)(197)
600V CVV 35°×2C(〃 ～モートル室混水検知器)(1914)
600V CVV 35°×2C(〃 ～メカニカル室油面スイッチ)(194)
600V CVV 35°×2C(〃 ～メカニカル室油圧スイッチ)(196)
600V CVV 35°×2C(〃 ～メカニカル室混水検知器)(1913)
600V CVV 35°×3C(〃 ～吸水槽電極棒)(198)
600V CVV 35°×3C(〃 ～吐出水槽電極棒)(199)
600V CVV 35°×2C(〃 ～NO3)(1917)(351)
600V CVV 35°×2C(〃 ～ 〃)(1918) AC100V

工事名	令和7年度 鬼怒川南部国営施設応急対策事業 船玉揚水機場整備その他工事		
図面名	撤去計画図(8)		
作成年月日			
縮尺	図示	図面番号	23-8/16
会社名			
事務所名	関東農政局 栃木南部農業水利事業所		

撤去計画図(9)

S=1:300

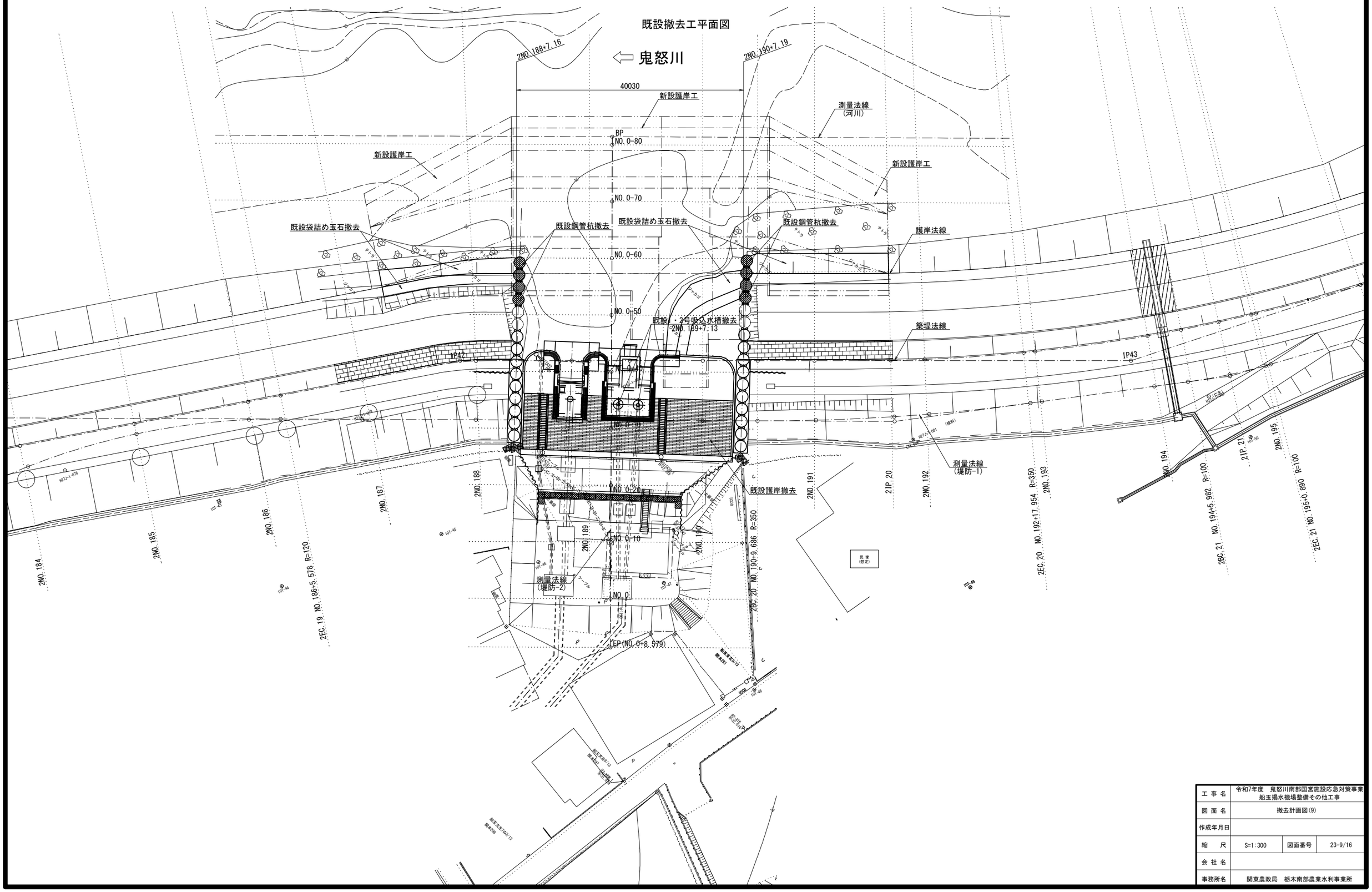

工事名	令和7年度　鬼怒川南部国営施設応急対策事業 船玉揚水機場整備その他工事		
図面名	撤去計画図(9)		
作成年月日			
縮尺	S=1:300	図面番号	23-9/16
会社名			
事務所名	関東農政局　栃木南部農業水利事業所		

撤去計画図(10)

S=1:100

既設吸込水槽撤去工図(1)

平面図-1

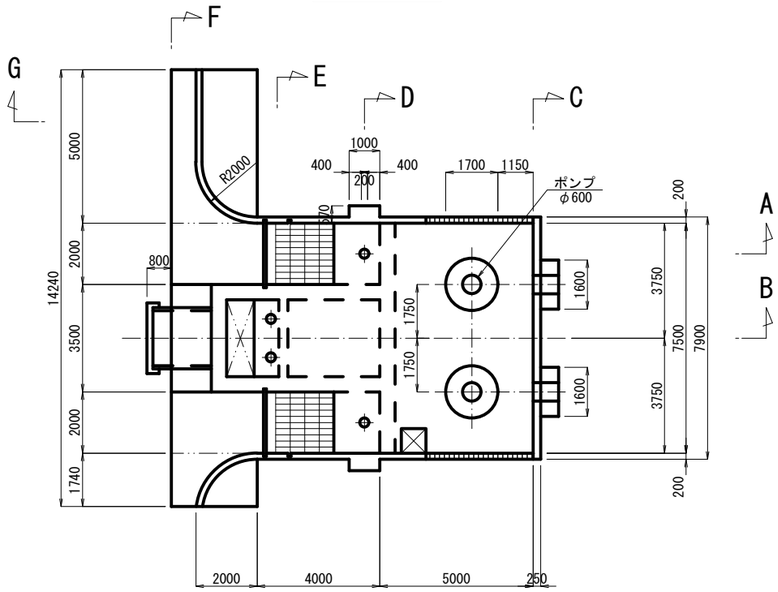

平面図-2

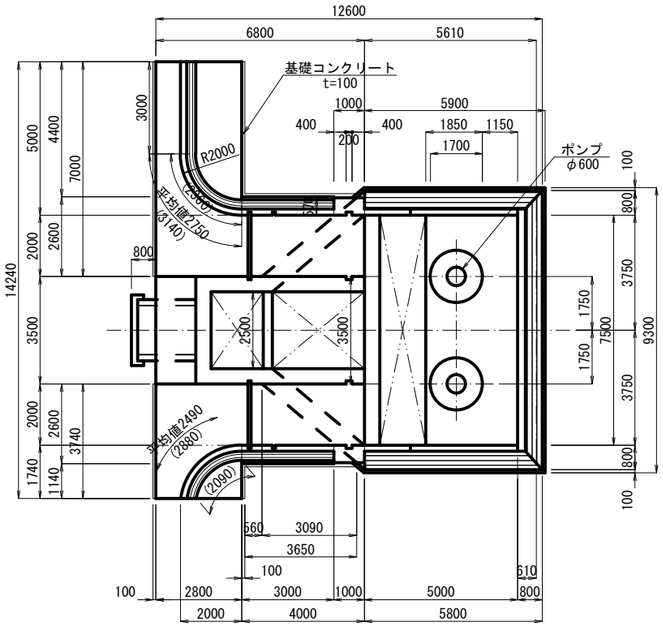

平面図-3

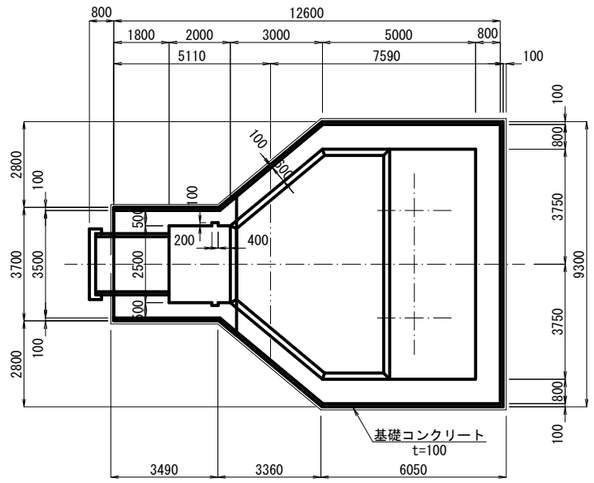

A-A

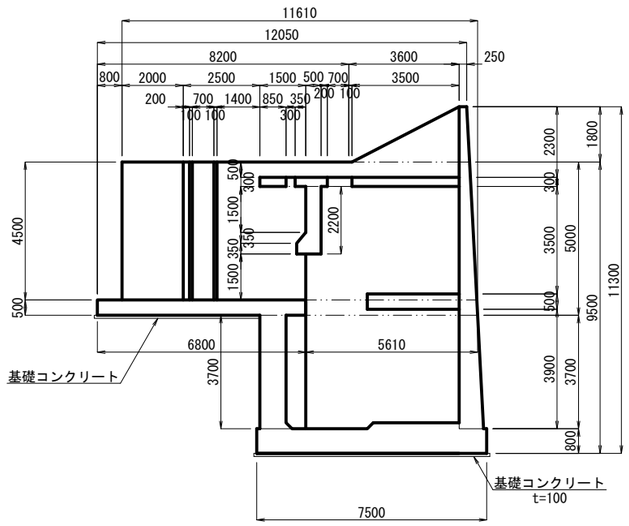

平面図-1

平面図-2

平面図-3

B-B

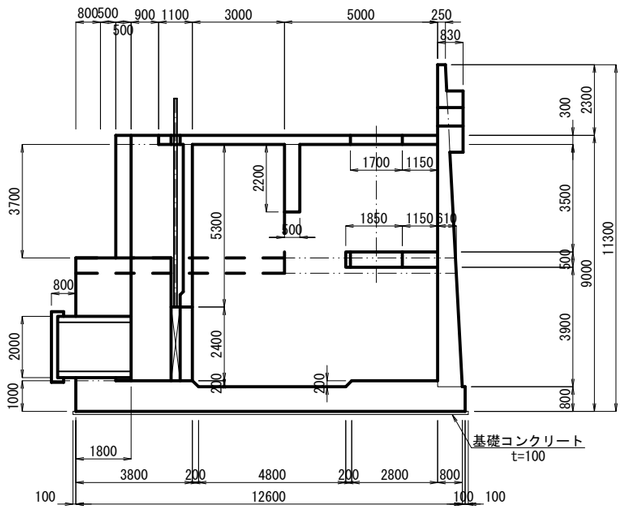

工事名	令和7年度　鬼怒川南部国営施設応急対策事業 船玉揚水機場整備その他工事		
図面名	撤去計画図(10)		
作成年月日			
縮尺	1:100	図面番号	23-10/16
会社名			
事務所名	関東農政局　栃木南部農業水利事業所		

撤去計画図(11)

S=1:100

既設吸込水槽撤去工図(2)

1・2号吸込水槽

C-C

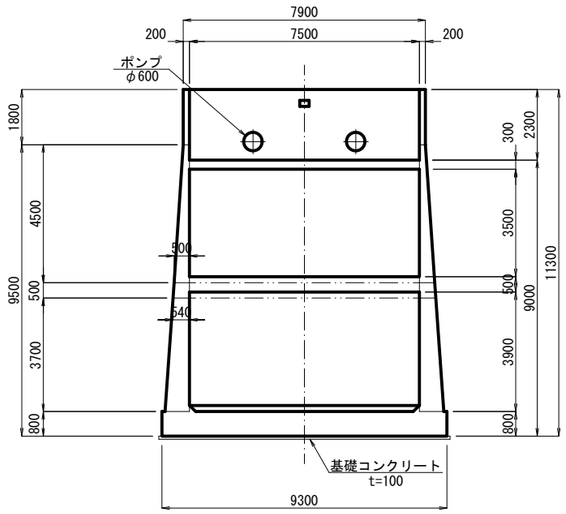

D-D

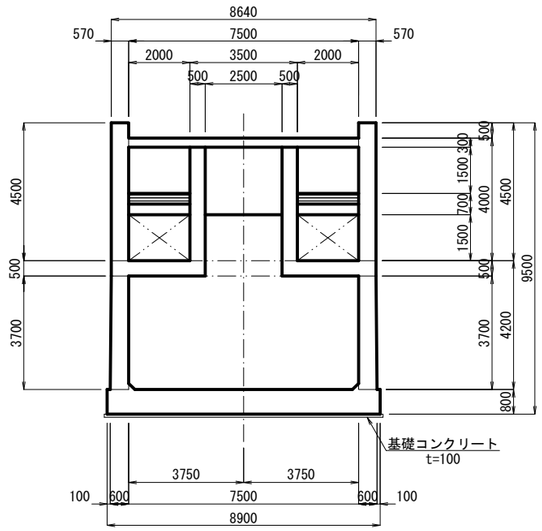

E-E

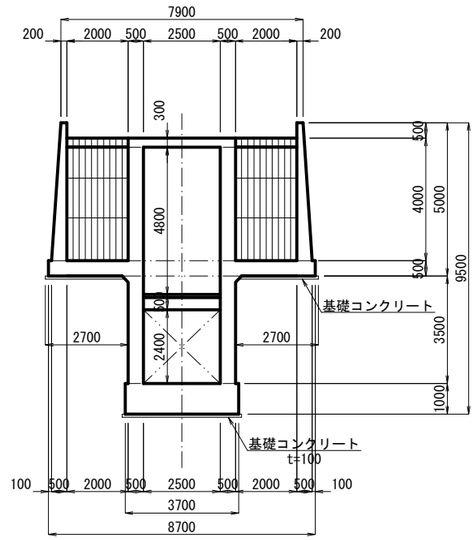

F-F

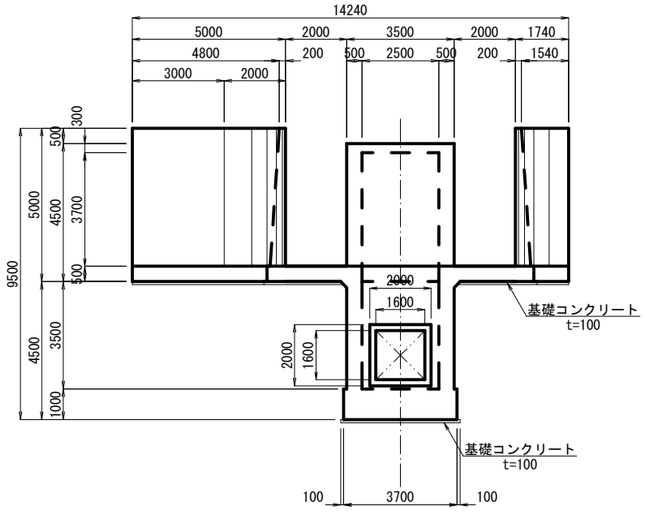

G-G

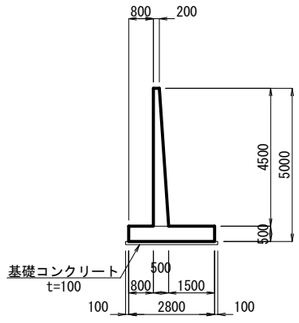

工事名	令和7年度　鬼怒川南部国営施設応急対策事業 船玉揚水機場整備その他工事		
図面名	撤去計画図(11)		
作成年月日			
縮尺	1:100	図面番号	23-11/16
会社名			
事務所名	関東農政局　栃木南部農業水利事業所		

撤去計画図(12)

S=1:250

既設護岸工撤去図(1)

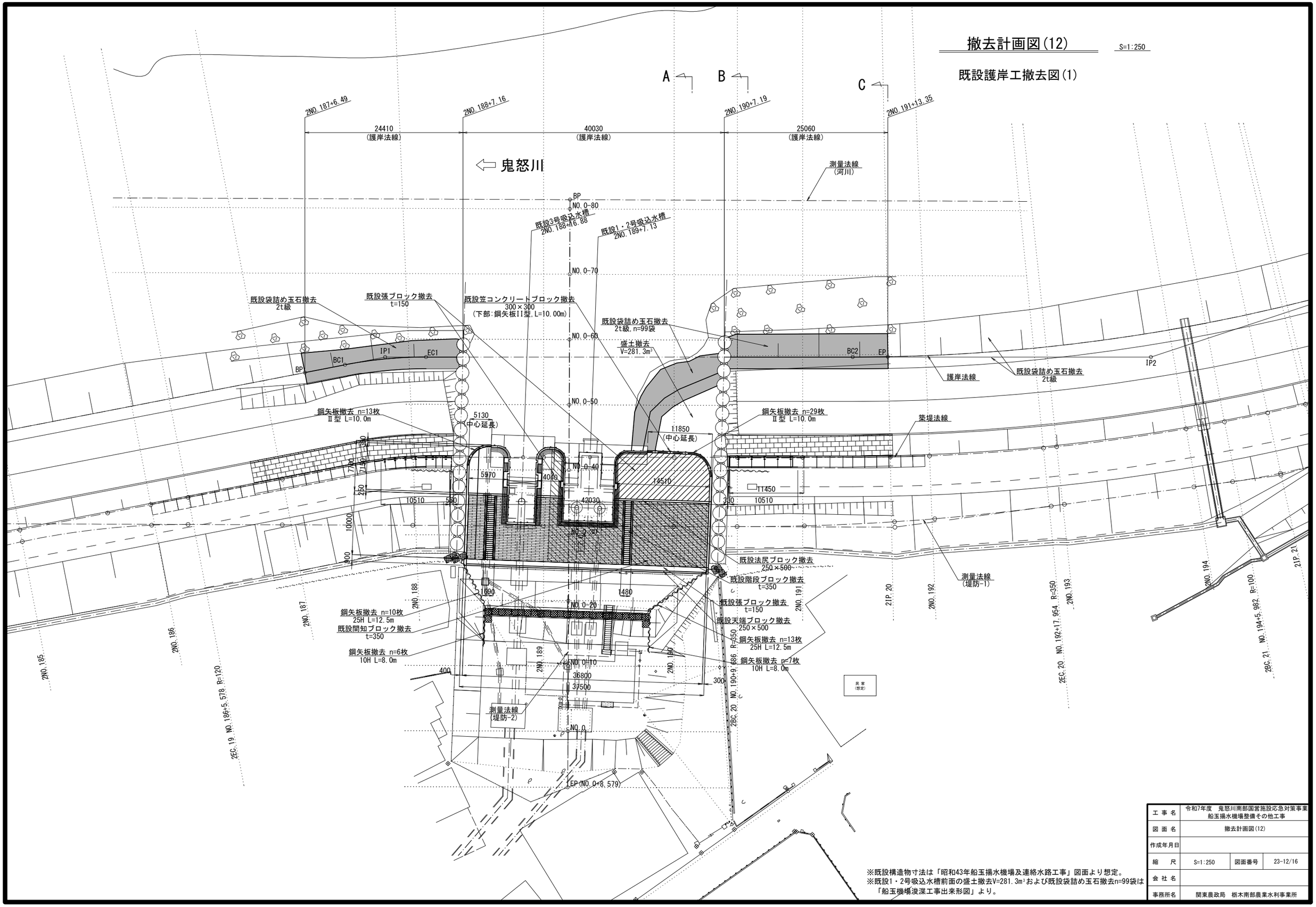

※既設構造物寸法は「昭和43年船玉揚水機場及連絡水路工事」図面より想定。
※既設1・2号吸込水槽前面の盛土撤去V=281.3m³および既設袋詰め玉石撤去n=99袋は「船玉機場浚渫工事出来形図」より。

工事名	令和7年度　鬼怒川南部国営施設応急対策事業 船玉揚水機場整備その他工事		
図面名	撤去計画図(12)		
作成年月日			
縮尺	S=1:250	図面番号	23-12/16
会社名			
事務所名	関東農政局　栃木南部農業水利事業所		

撤去計画図(13)

S=1:100

既設護岸工撤去図(2)

A-A

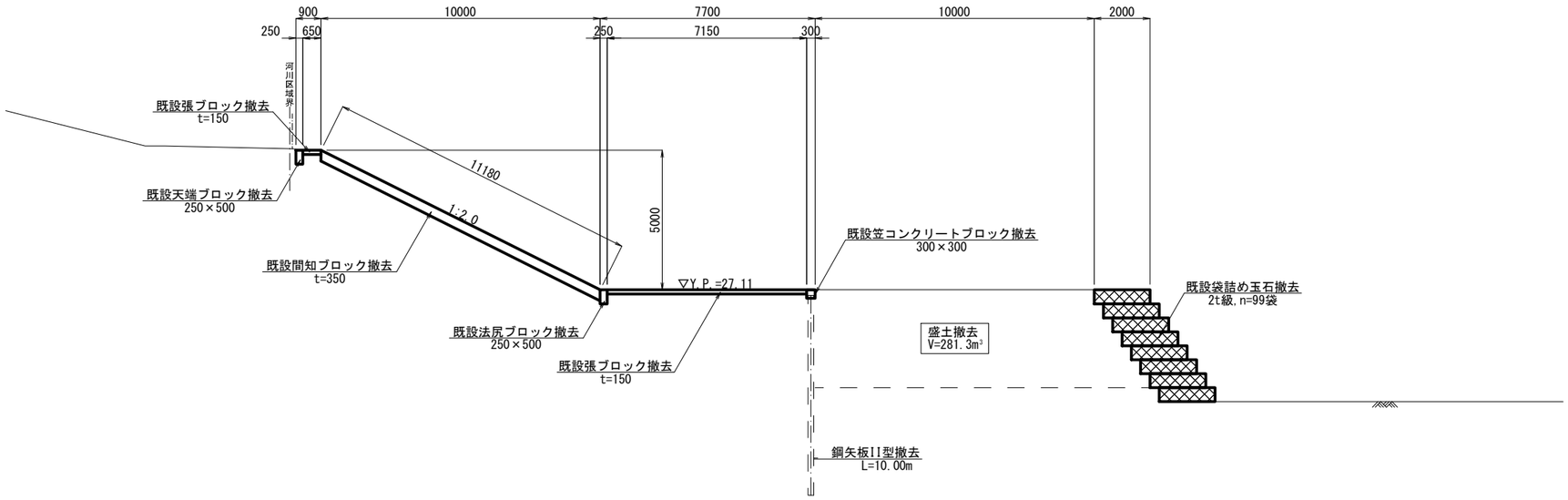

DL=YP+20.00

B-B

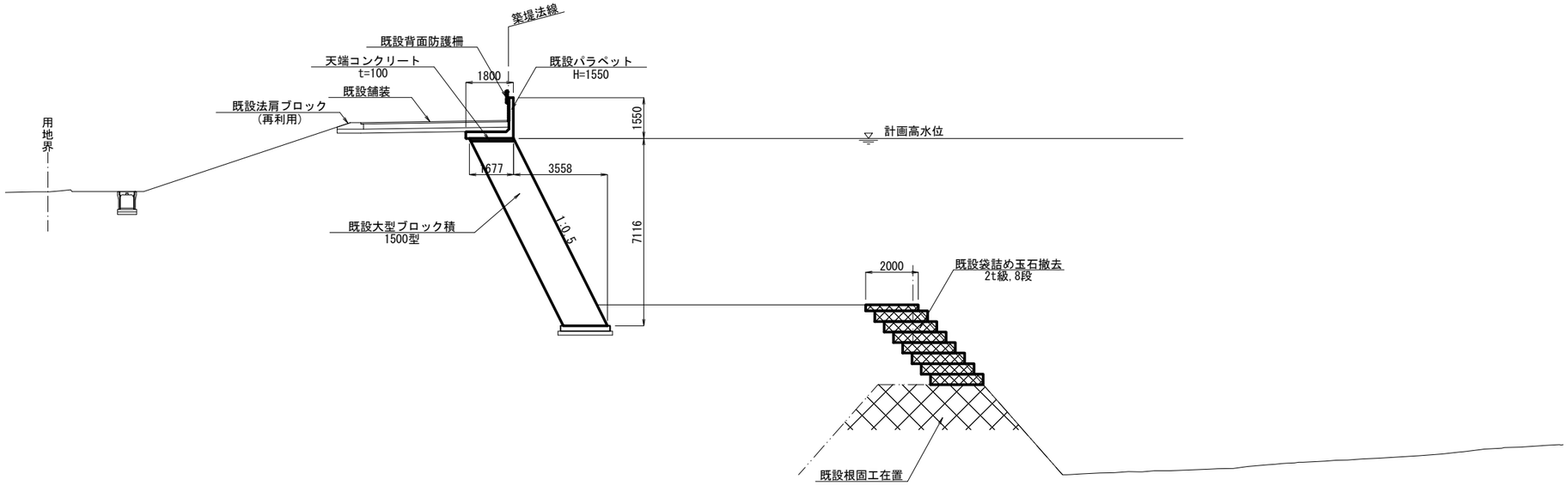

DL=YP+20.00

工事名	令和7年度　鬼怒川南部国営施設応急対策事業 船玉揚水機場整備その他工事		
図面名	撤去計画図(13)		
作成年月日			
縮尺	S=1:100	図面番号	23-13/16
会社名			
事務所名	関東農政局　栃木南部農業水利事業所		

撤去計画図(14)

S=1:200

既設鋼管杭撤去図(1)

平面図

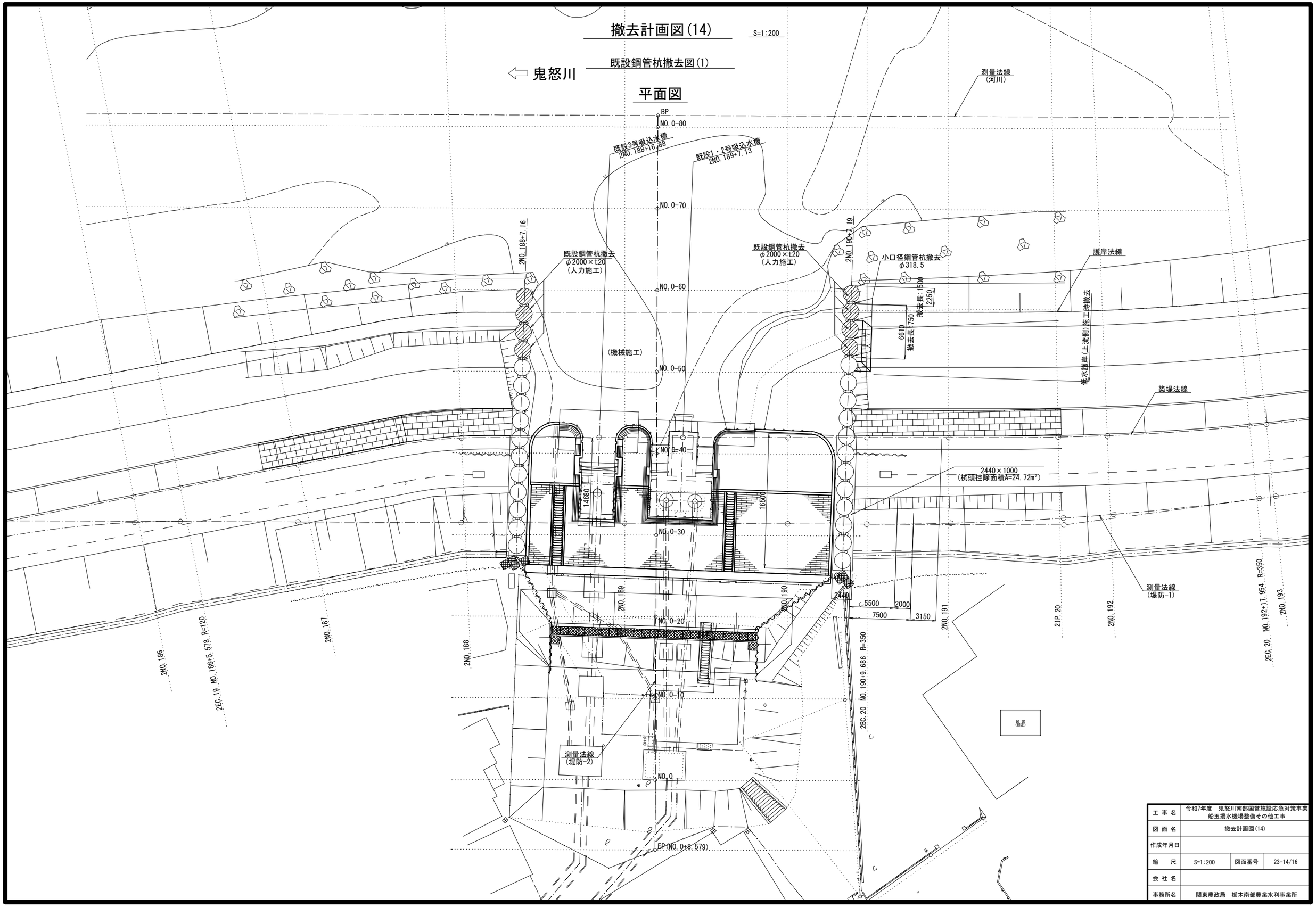

工事名	令和7年度　鬼怒川南部国営施設応急対策事業 船玉揚水機場整備その他工事		
図面名	撤去計画図(14)		
作成年月日			
縮尺	S=1:200	図面番号	23-14/16
会社名			
事務所名	関東農政局　栃木南部農業水利事業所		

撤去計画図（15）

S=1:100

既設鋼管杭撤去図(2)

下流側

(2NO.188+7.16)

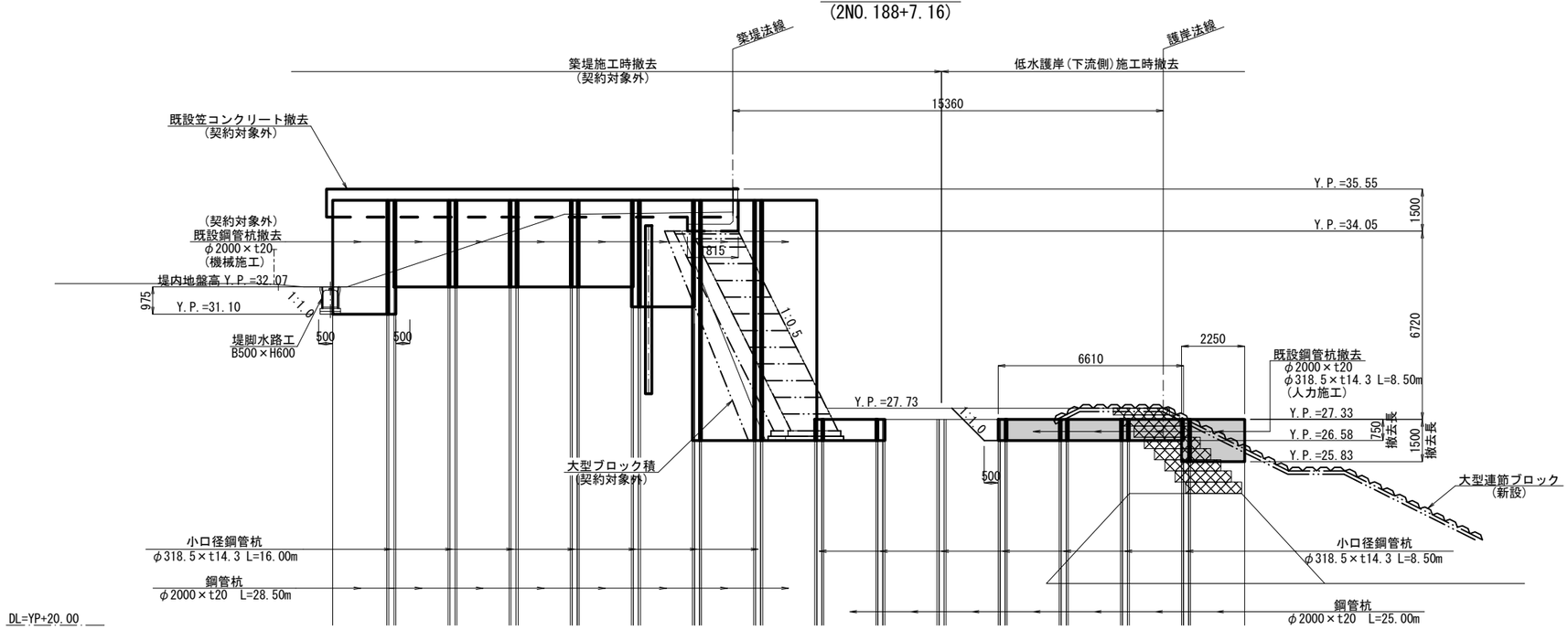

鋼管杭詳細図

S=1:40

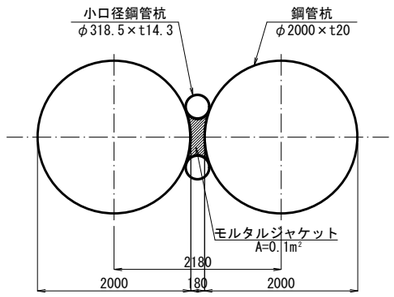

上流側

(2NO.190+7.19)

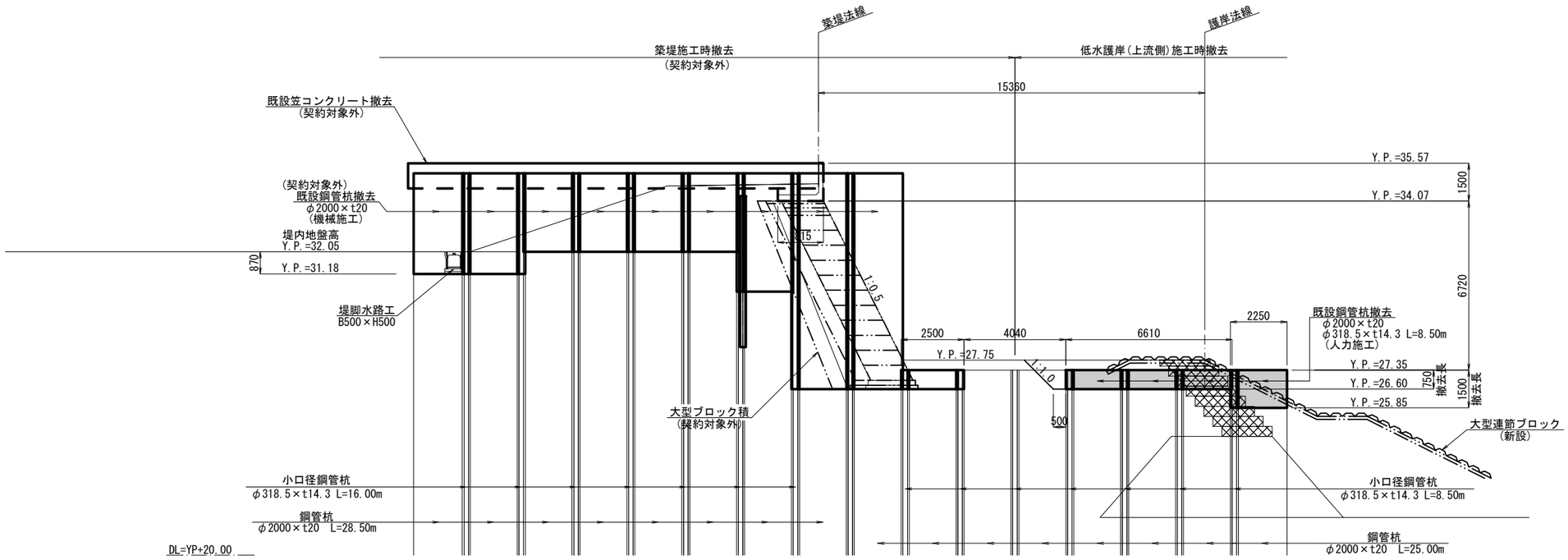

工事名	令和7年度　鬼怒川南部国営施設応急対策事業 船玉揚水機場整備その他工事		
図面名	撤去計画図（15）		
作成年月日			
縮尺	図示	図面番号	23-15/16
会社名			
事務所名	関東農政局　栃木南部農業水利事業所		

撤去計画図(16)

S=1:100

既設鋼管杭撤去図(3)

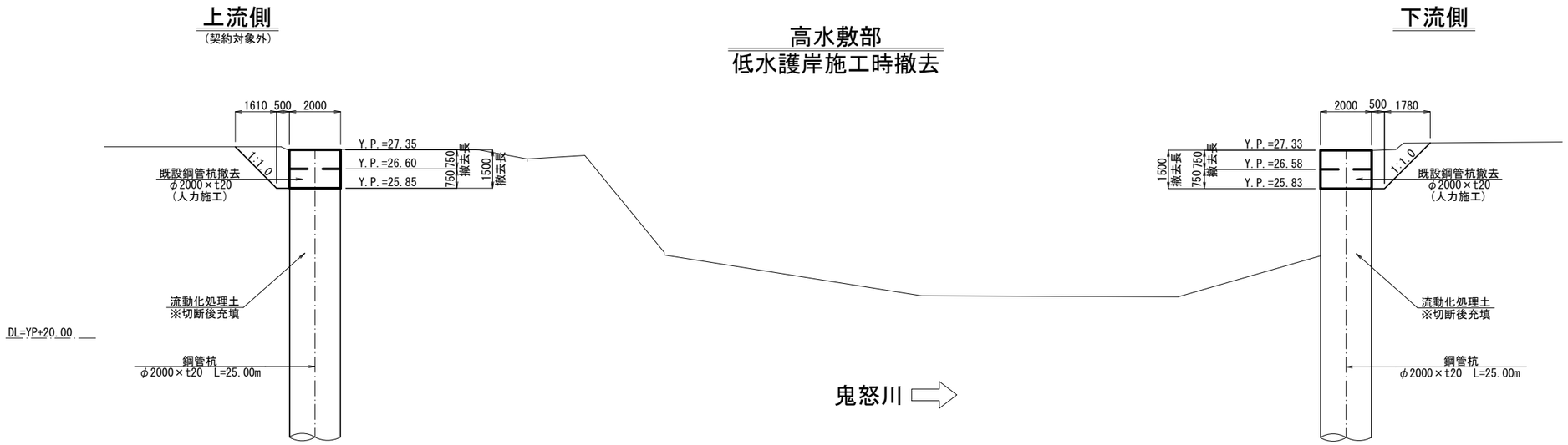

流動化処理土詳細図

平面図

S=1:50

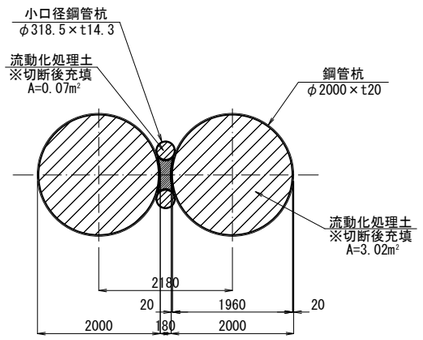

工事名	令和7年度　鬼怒川南部国営施設応急対策事業 船玉揚水機場整備その他工事		
図面名	撤去計画図(16)		
作成年月日			
縮尺	図示	図面番号	23-16/16
会社名			
事務所名	関東農政局　栃木南部農業水利事業所		

仮設工図（1）

土堤仮締切工図
（1年目）

Ａ－Ａ断面図　S=1:100

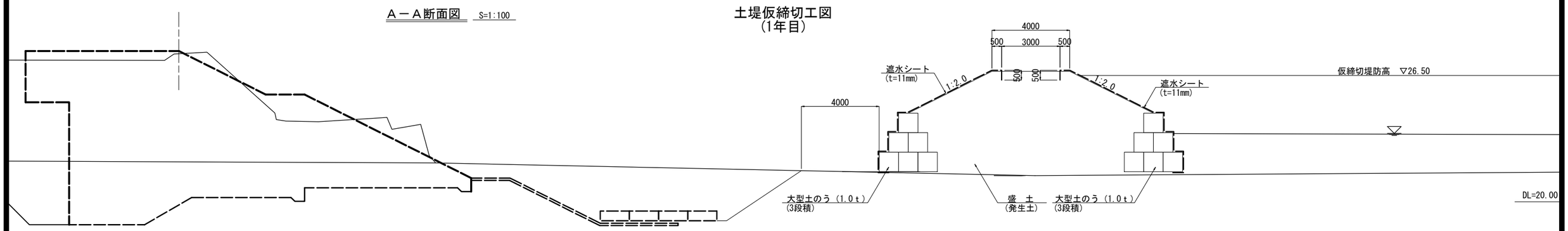

平面図　S=1:300

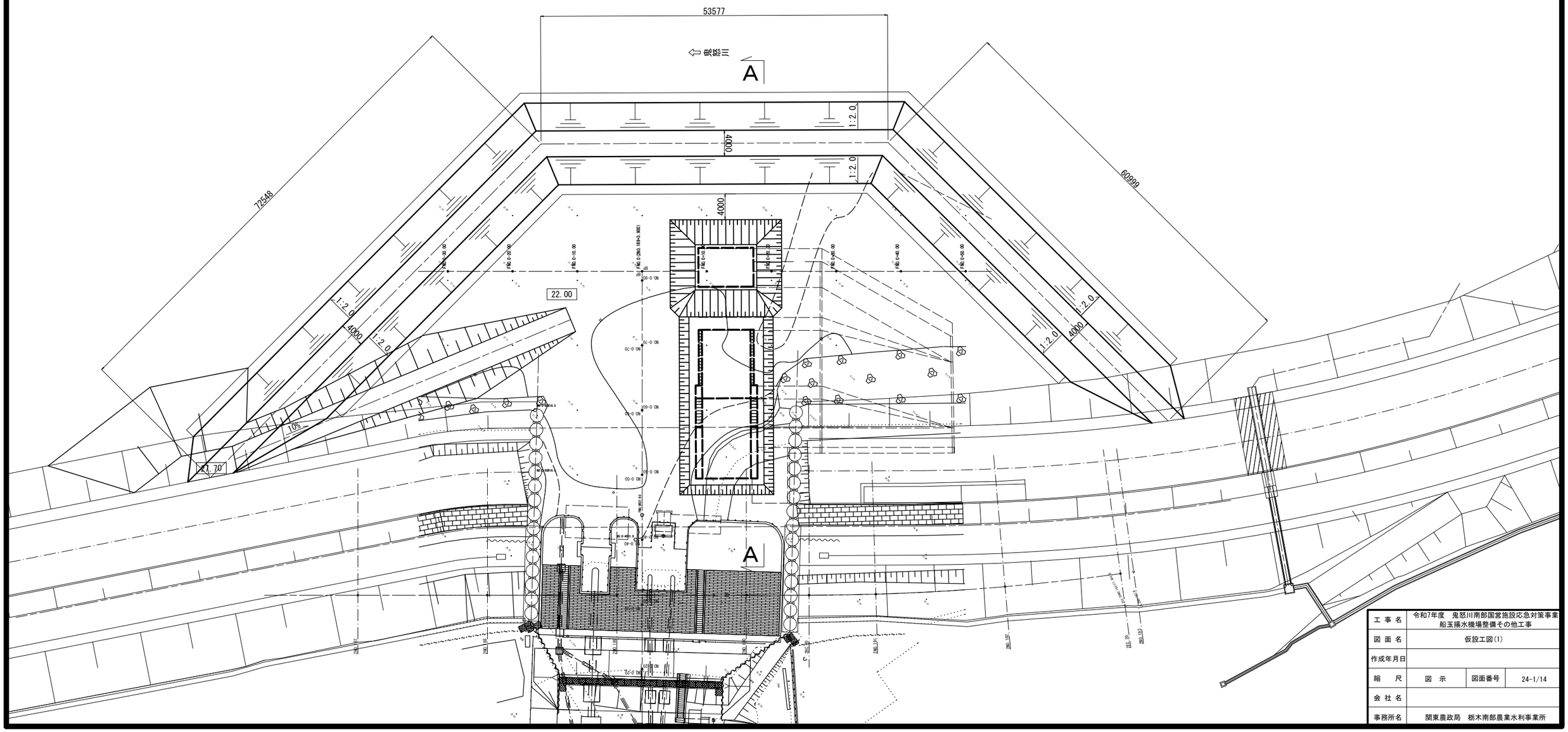

工事名	令和7年度　鬼怒川南部国営施設応急対策事業 船玉揚水機場整備その他工事		
図面名	仮設工図(1)		
作成年月日			
縮　尺	図　示	図面番号	24-1/14
会社名			
事務所名	関東農政局　栃木南部農業水利事業所		

仮設工図（2）

工事用坂路工図
（1年目）

側　面　図　S=1:200

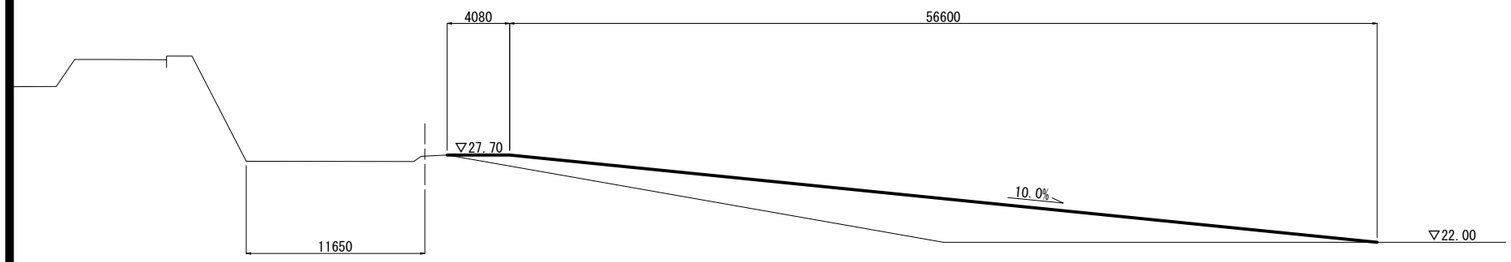

断面図　S=1:200

Ａ－Ａ

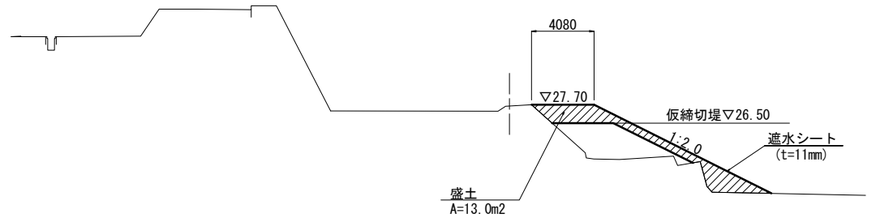

Ｂ－Ｂ

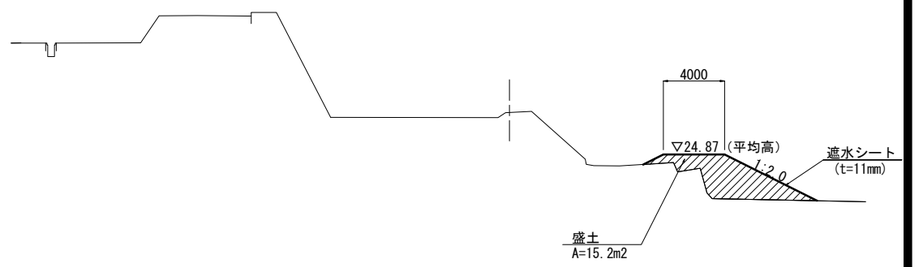

平面図　S=1:300

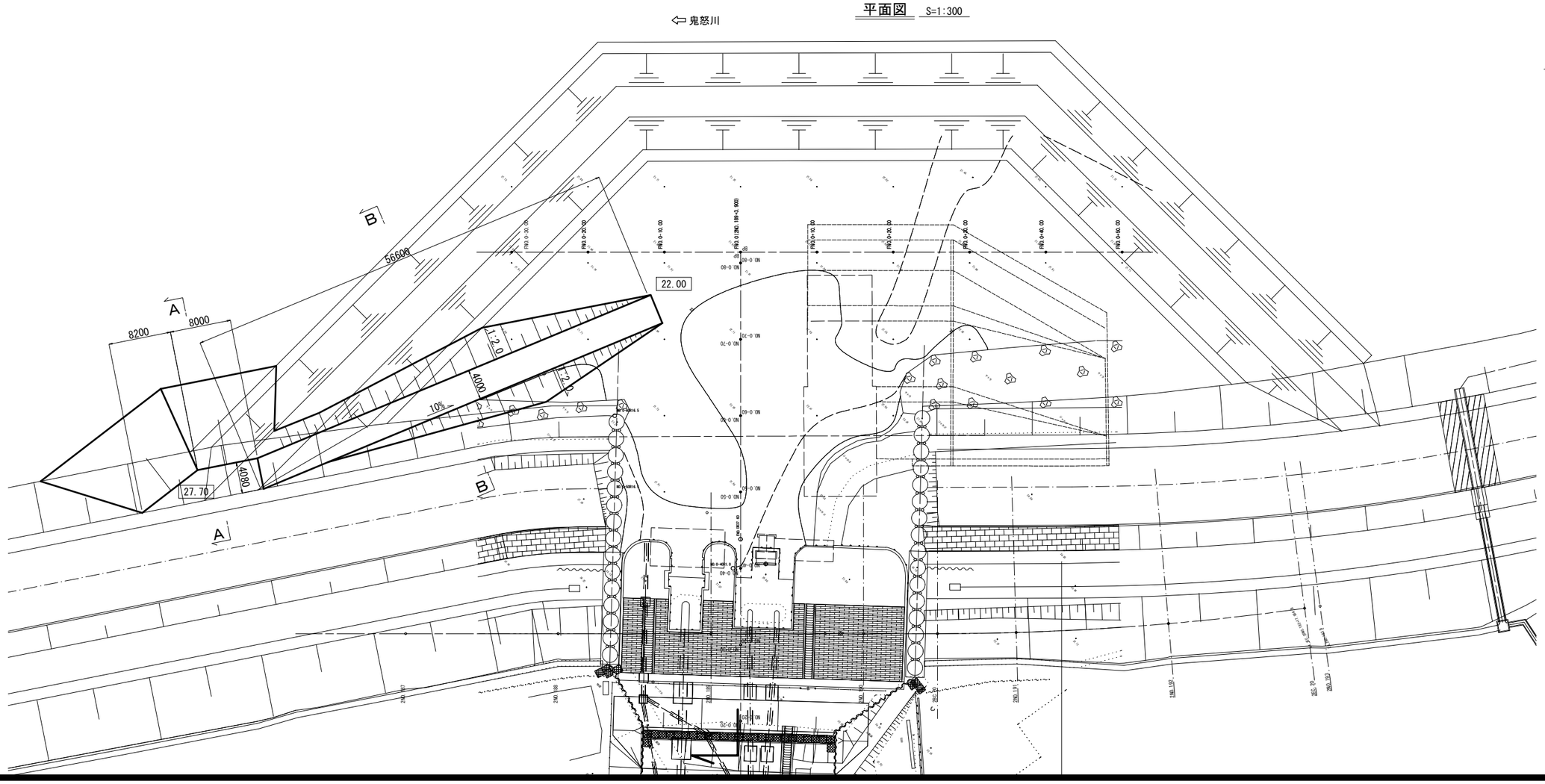

工事名	令和7年度　鬼怒川南部国営施設応急対策事業 船玉揚水機場整備その他工事		
図面名	仮設工図(2)		
作成年月日			
縮　尺	図　示	図面番号	24-2/14
会社名			
事務所名	関東農政局　栃木南部農業水利事業所		

仮設工図(5)

S=図示

仮排水管詳細図

側面図

S=1:100

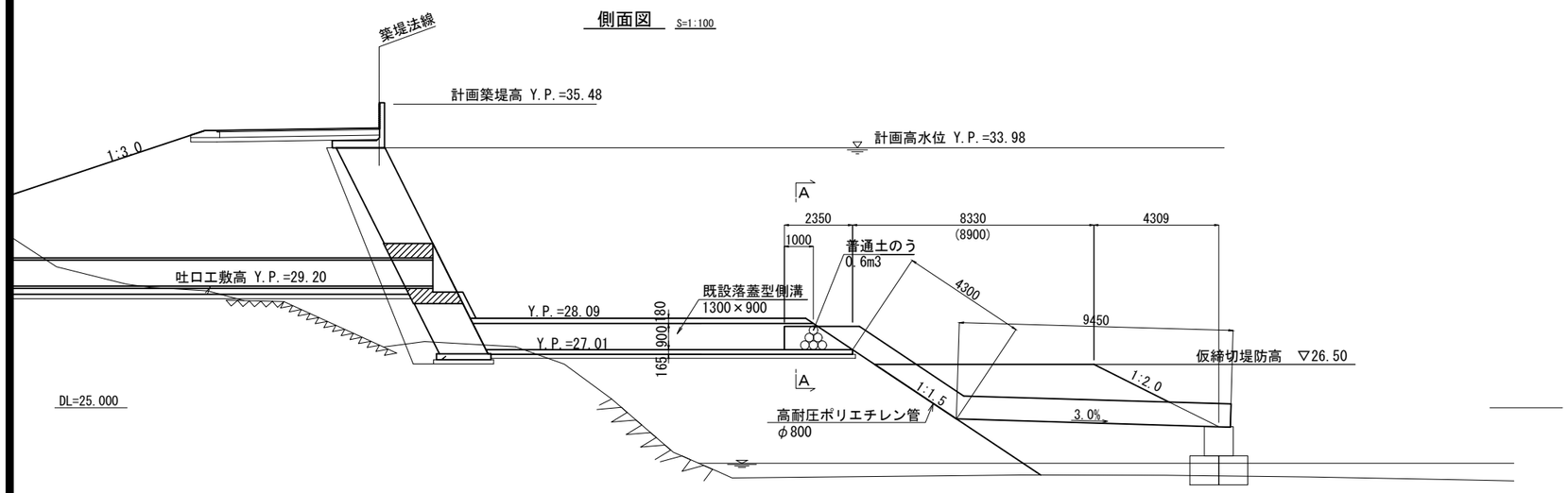

A－A断面図

S=1:30

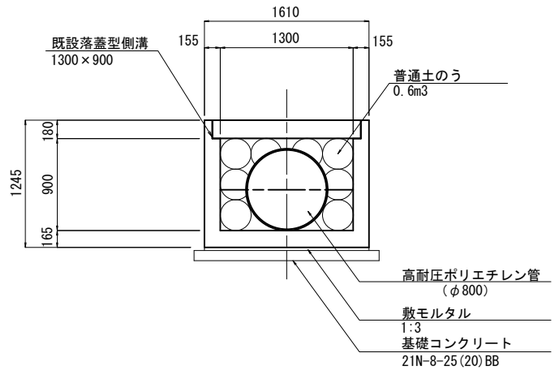

平面図

S=1:100

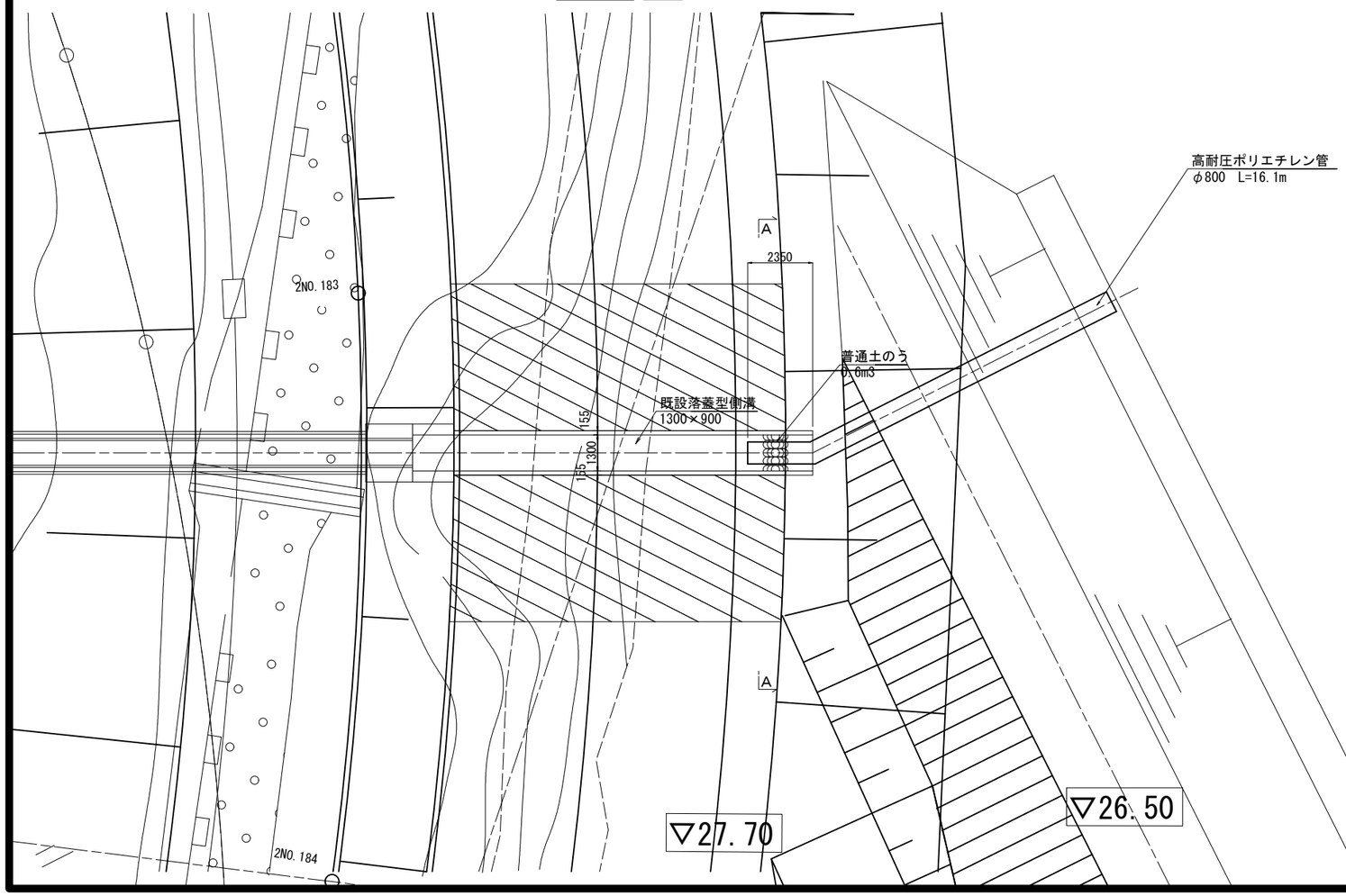

工事名	令和7年度　鬼怒川南部国営施設応急対策事業 船玉揚水機場整備その他工事		
図面名	仮設工図(5)		
作成年月日			
縮尺	図示	図面番号	24-5/14
会社名			
事務所名	関東農政局　栃木南部農業水利事業所		

仮設工図（6）

既設吸込水槽撤去仮設工図(1)

平面図　（鋼矢板は存置）

S=1:150

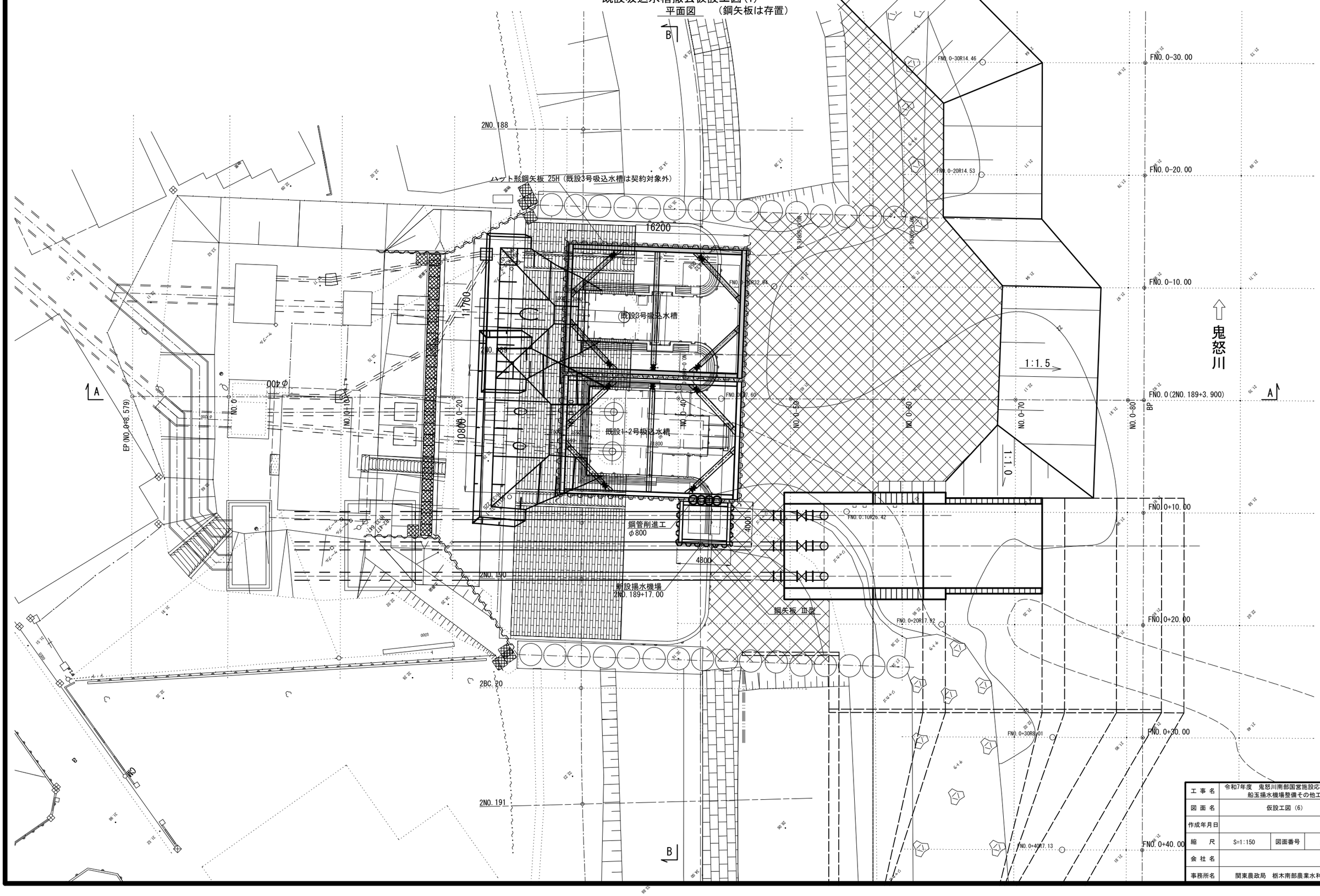

工事名	令和7年度　鬼怒川南部国営施設応急対策事業 船玉揚水機場整備その他工事		
図面名	仮設工図（6）		
作成年月日			
縮尺	S=1:150	図面番号	24-6/14
会社名			
事務所名	関東農政局　栃木南部農業水利事業所		

仮設工図 (7)

S=1:150

既設吸込水槽撤去仮設工図(2)

A-A断面図　（鋼矢板は存置）

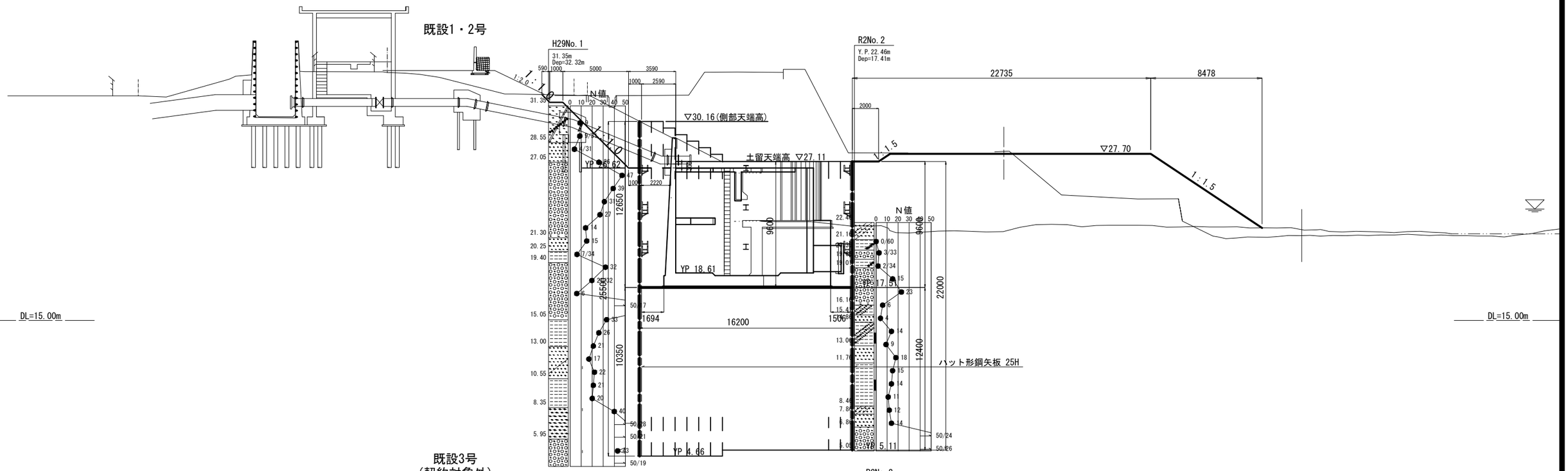

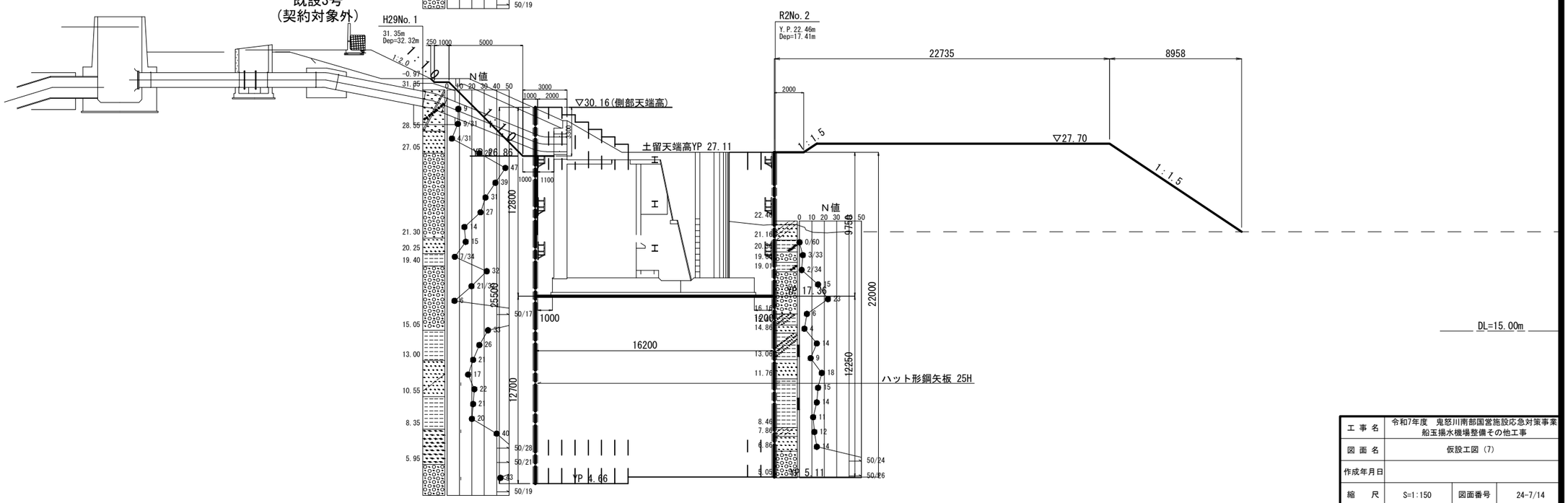

工事名	令和7年度　鬼怒川南部国営施設応急対策事業 船玉揚水機場整備その他工事		
図面名	仮設工図 (7)		
作成年月日			
縮尺	S=1:150	図面番号	24-7/14
会社名			
事務所名	関東農政局　栃木南部農業水利事業所		

仮設工図（8）

S=1:100

既設吸込水槽撤去仮設工図(3)

B-B断面図　　（鋼矢板は存置）

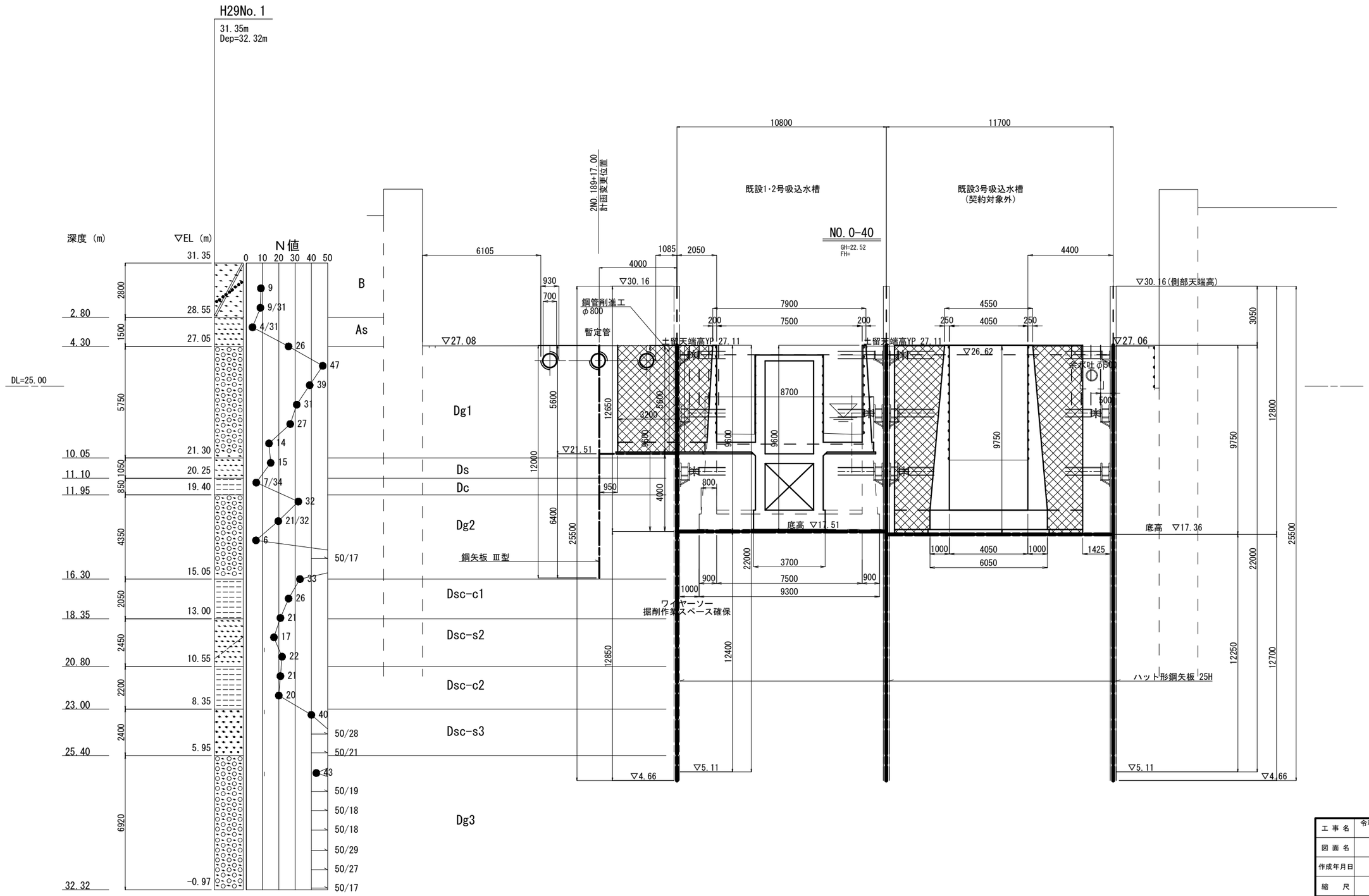

工事名	令和7年度　鬼怒川南部国営施設応急対策事業 船玉揚水機場整備その他工事		
図面名	仮設工図（8）		
作成年月日			
縮尺	S=1:100	図面番号	24-8/14
会社名			
事務所名	関東農政局　栃木南部農業水利事業所		

仮設工図（9）

S=1/100

既設1、2号吸込水槽撤去仮設土留工図（1）

（鋼矢板は存置）

A－A

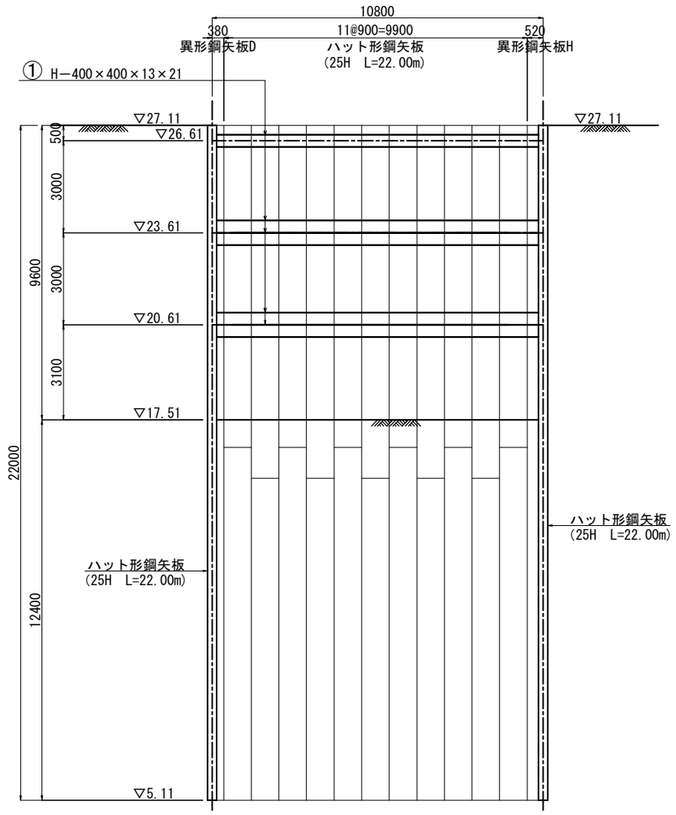

B－B

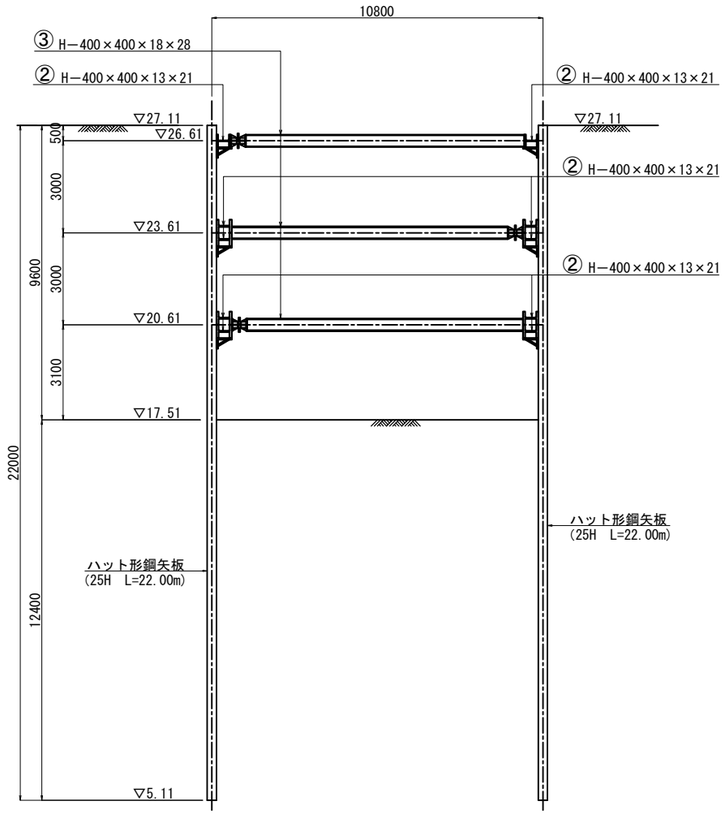

C－C

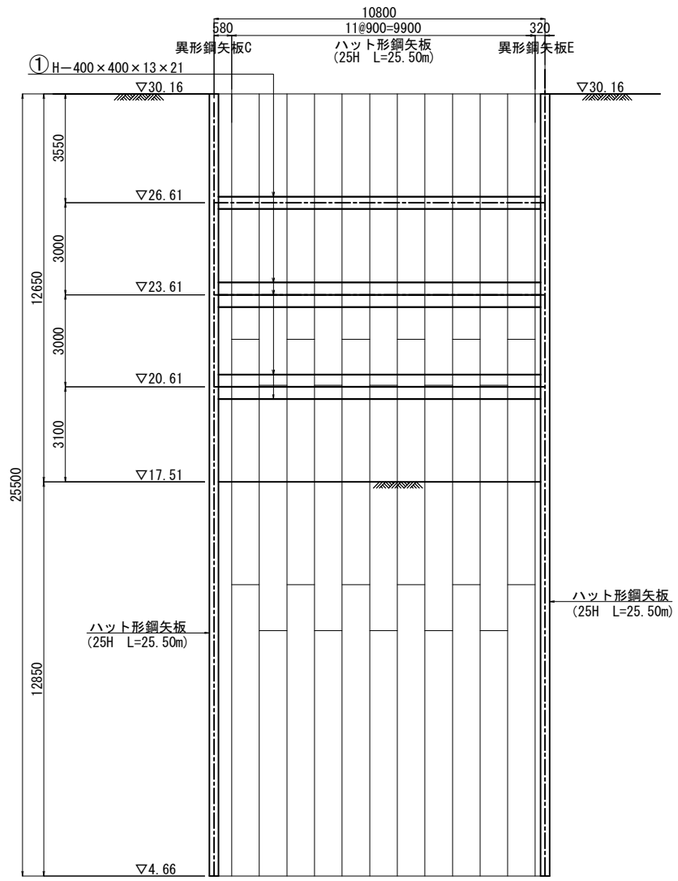

平面図

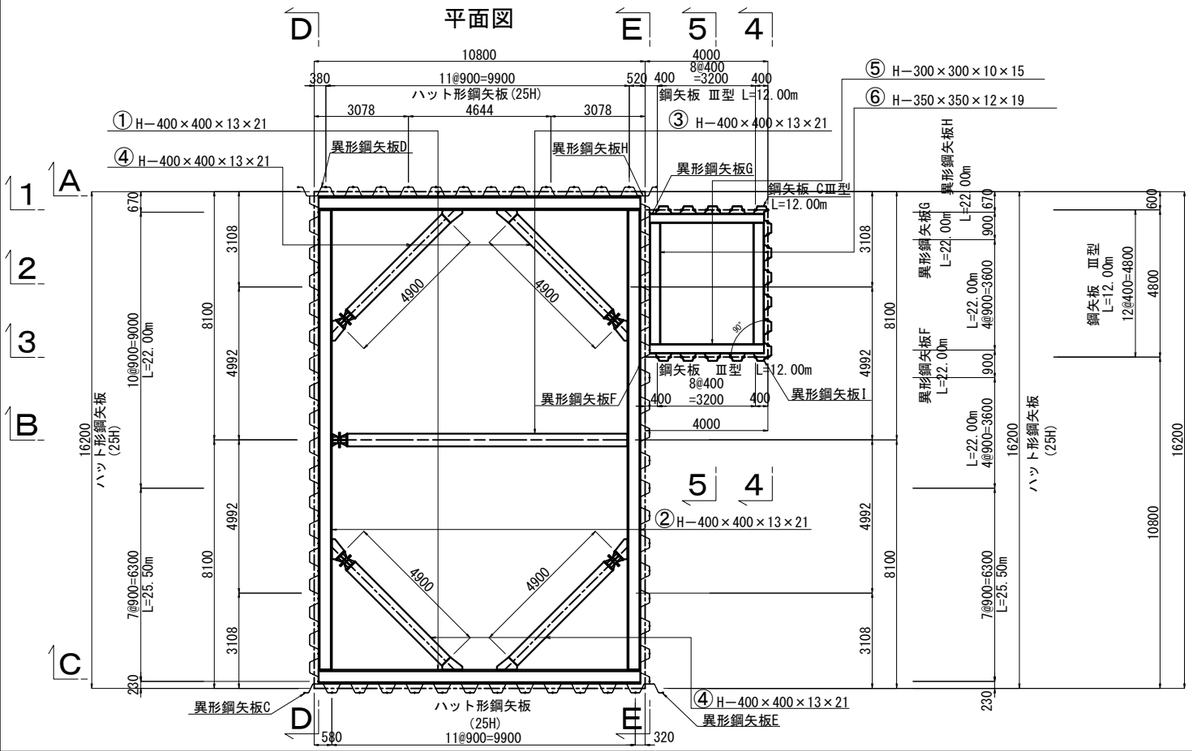

異形矢板詳細図

S=1/20

異形鋼矢板C

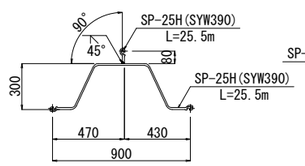

異形鋼矢板D

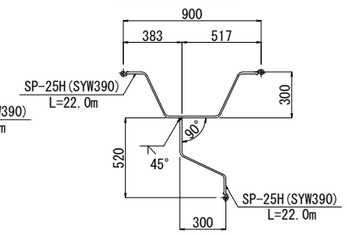

異形鋼矢板E

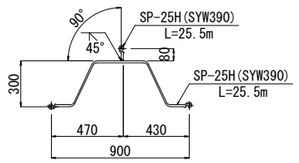

異形鋼矢板F

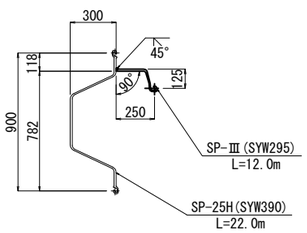

異形鋼矢板G

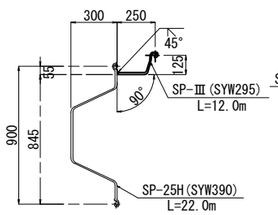

異形鋼矢板H

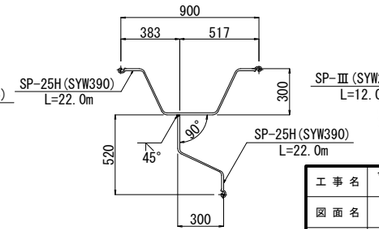

異形鋼矢板I

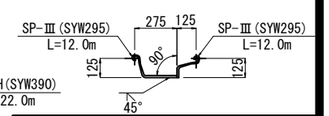

工事名	令和7年度　鬼怒川南部国営施設応急対策事業 船玉揚水機場整備その他工事		
図面名	仮設工図（9）		
作成年月日			
縮　尺	図　示	図面番号	24-9/14
会社名			
事務所名	関東農政局　栃木南部農業水利事業所		

仮設工図（10）

S=1/100

既設1、2号吸込水槽撤去仮設土留工図（2）
（鋼矢板は存置）

D－D

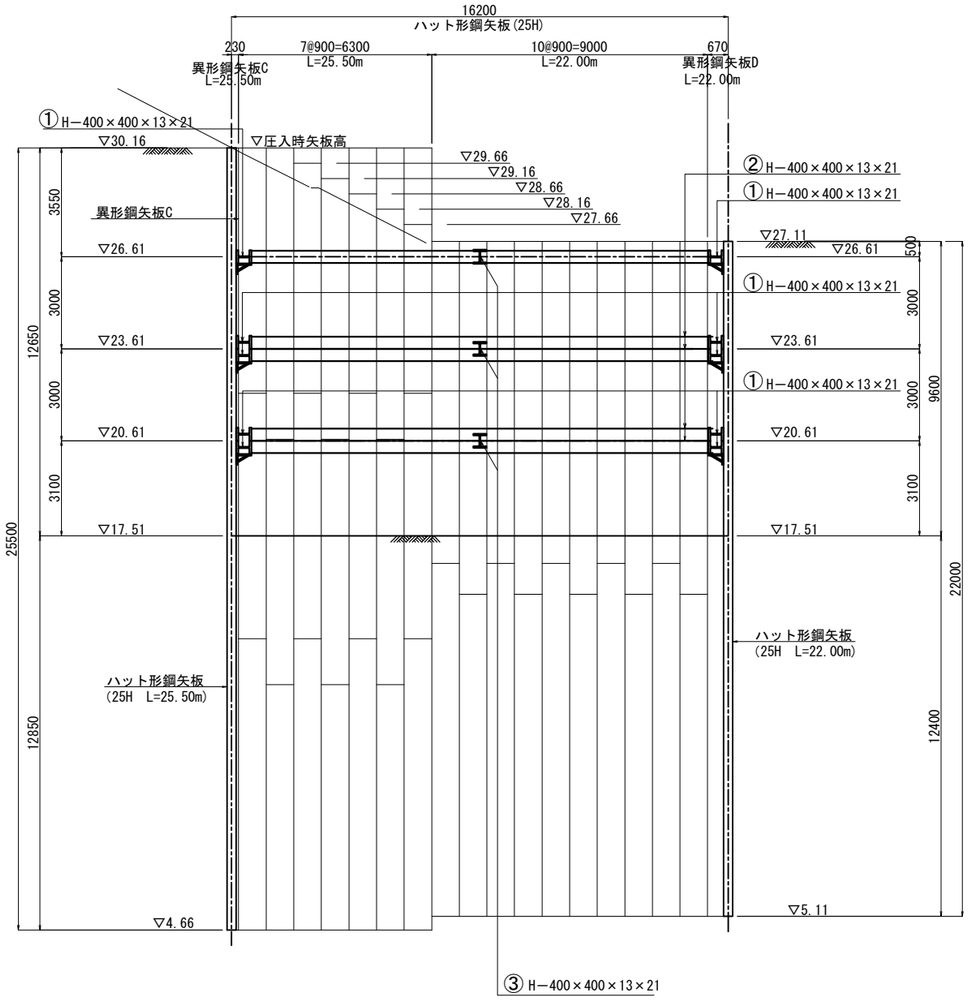

E－E

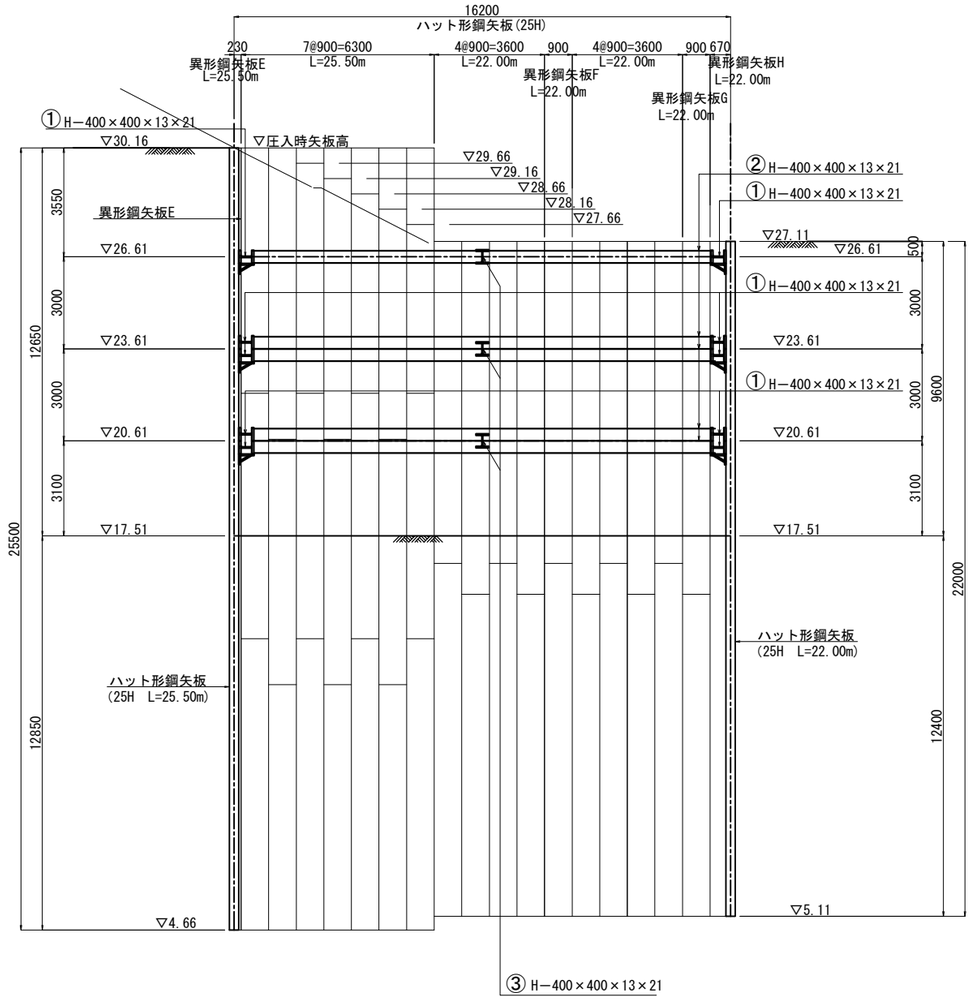

工事名	令和7年度　鬼怒川南部国営施設応急対策事業 船玉揚水機場整備その他工事		
図面名	仮設工図（10）		
作成年月日			
縮尺	S=1:100	図面番号	24-10/14
会社名			
事務所名	関東農政局　栃木南部農業水利事業所		

仮設工図（11）

S=1/100

既設1、2号吸込水槽撤去仮設土留工図（3）
（鋼矢板は存置）

1－1

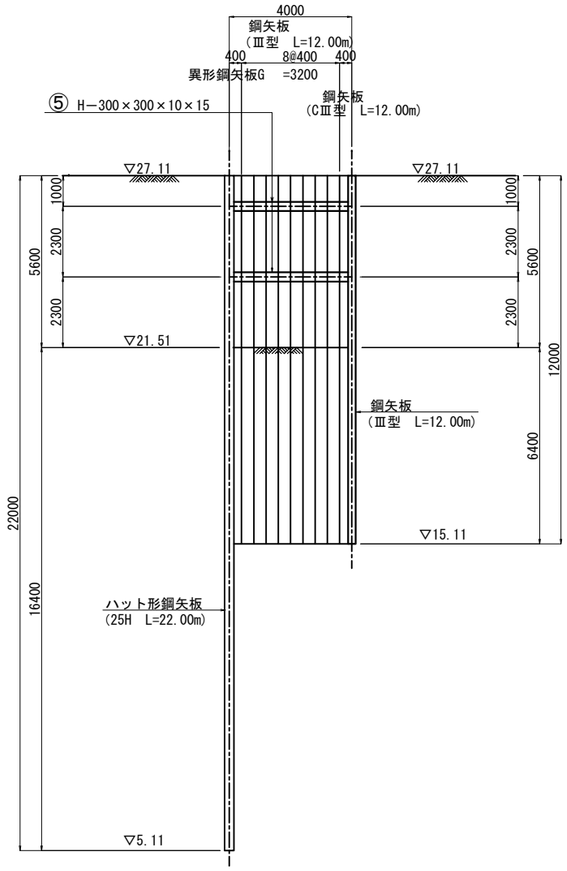

2－2

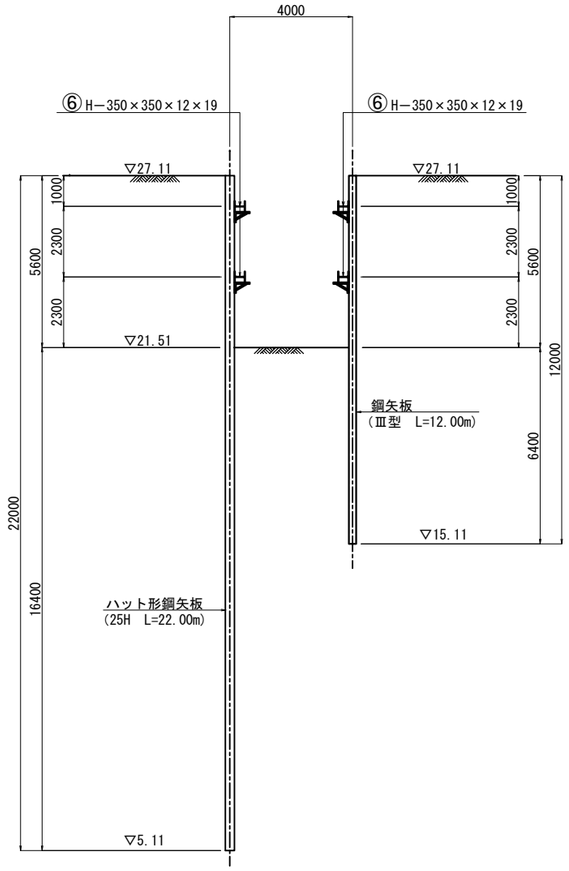

3－3

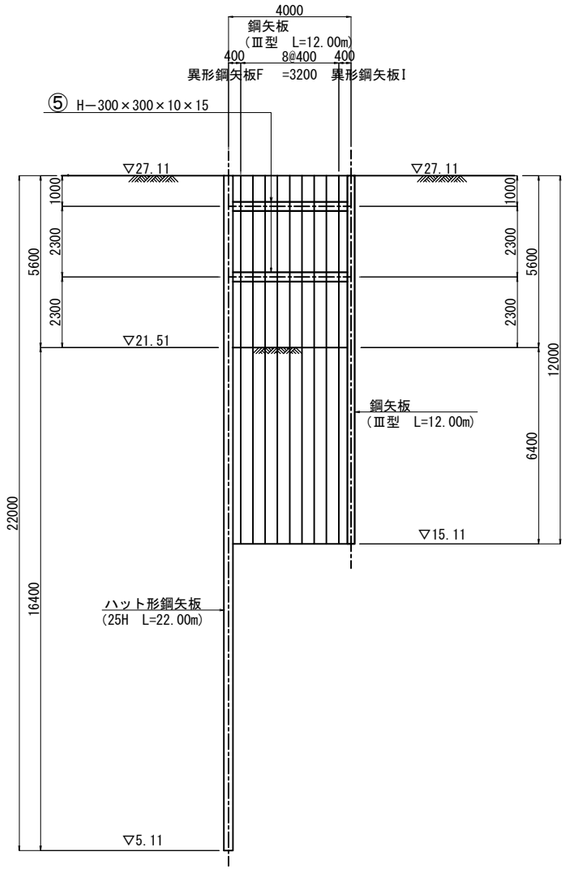

4－4

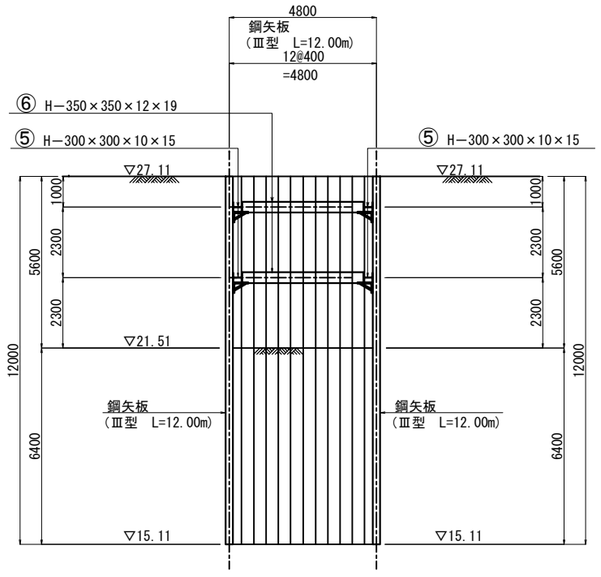

5－5

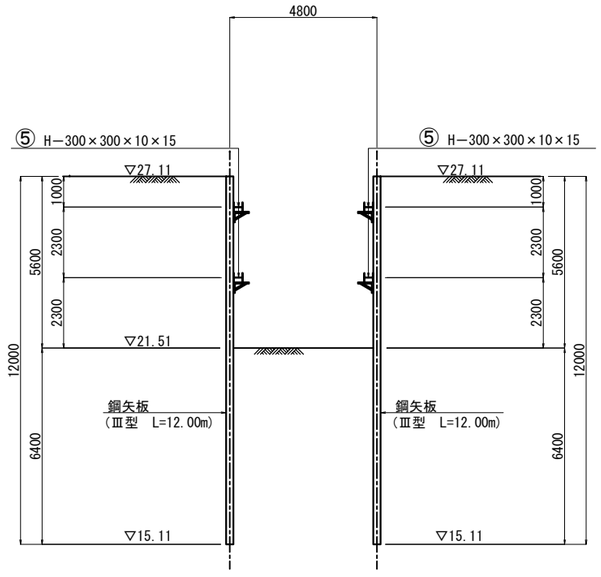

工事名	令和7年度　鬼怒川南部国営施設応急対策事業 船玉揚水機場整備その他工事		
図面名	仮設工図（11）		
作成年月日			
縮尺	S=1:100	図面番号	24-11/14
会社名			
事務所名	関東農政局　栃木南部農業水利事業所		

仮設工図(14)

吐出水槽土留計画図

S=1:100

平面図

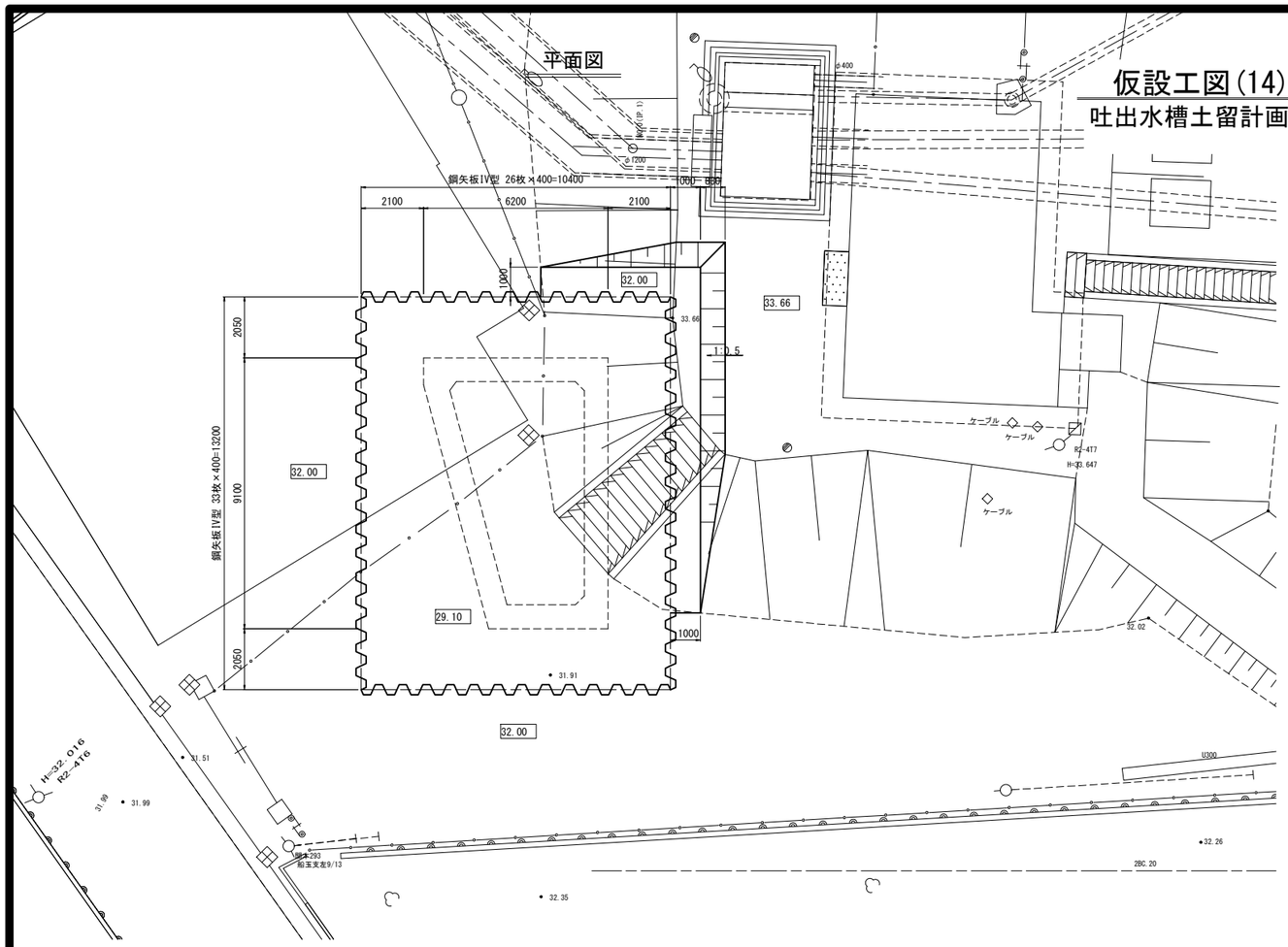

横断図

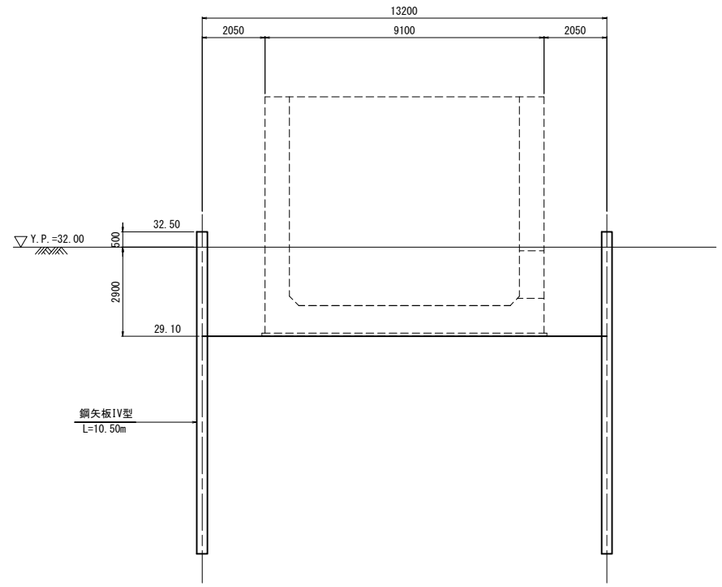

縦断図

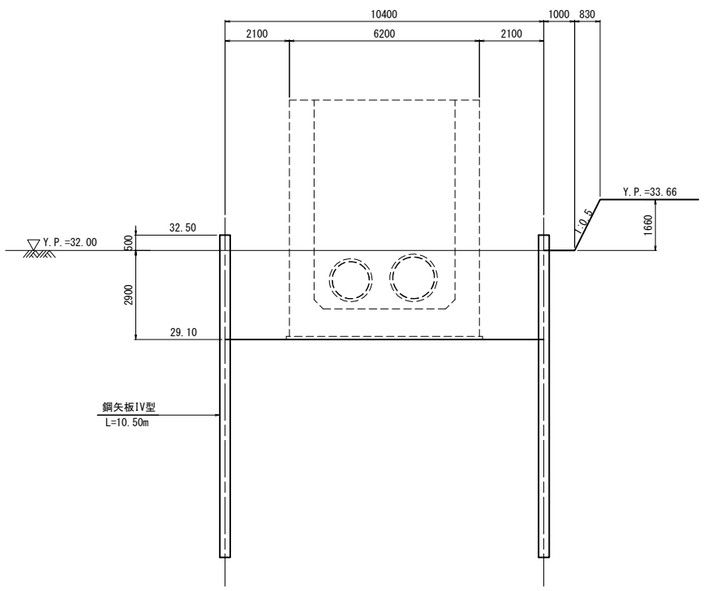

工事名	令和7年度 鬼怒川南部国営施設応急対策事業 船玉揚水機場整備その他工事		
図面名	仮設工図(14)		
作成年月日			
縮尺	S=1:100	図面番号	24-14/14
会社名			
事務所名	関東農政局　栃木南部農業水利事業所		

工事用進入路及び預土置場位置図

S=1:12,500

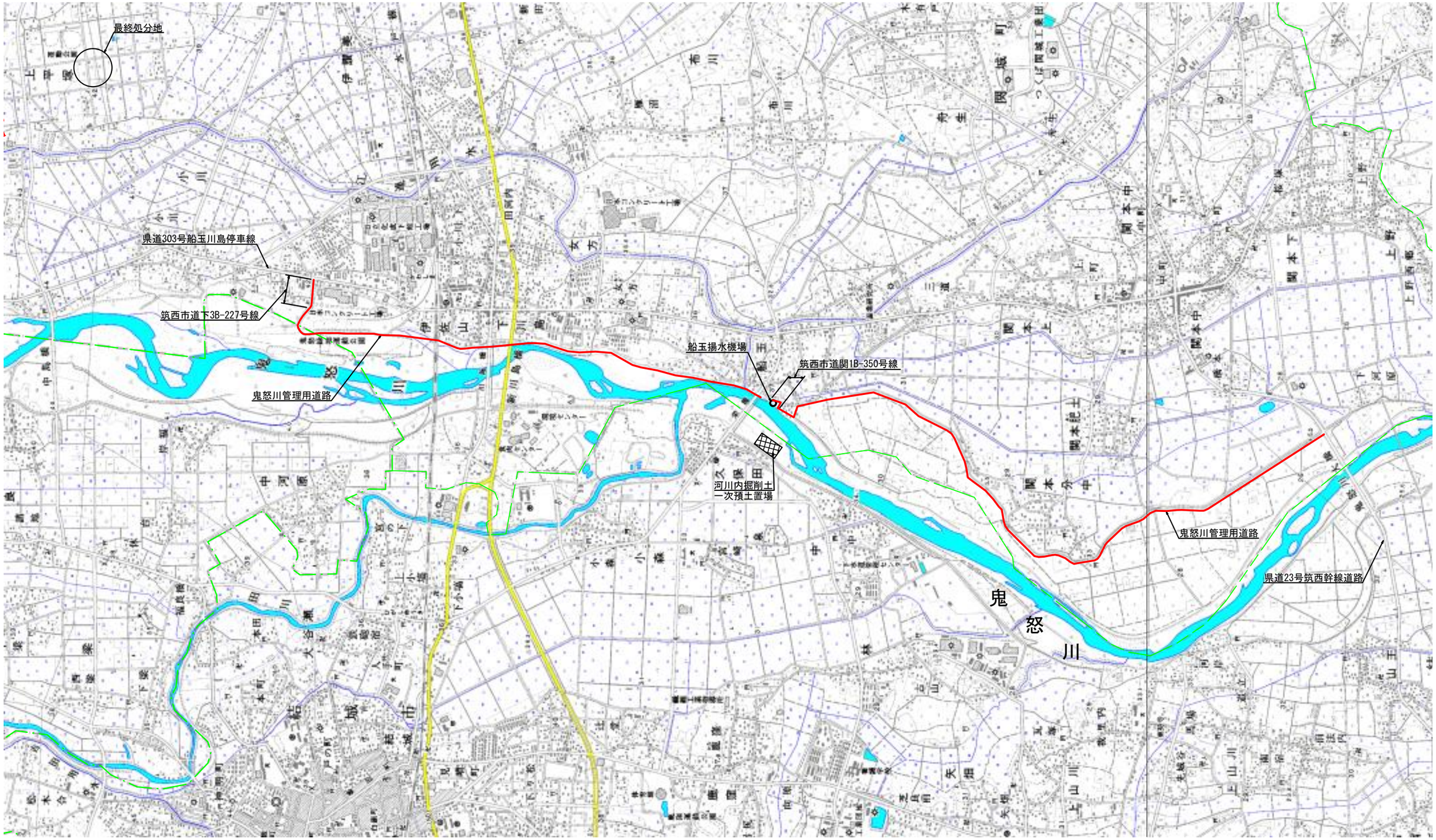

工事名	令和7年度 鬼怒川南部国営施設応急対策事業 船玉揚水機場整備その他工事		
図面名	工事用進入路及び預土置場位置図		
作成年月日			
縮尺	S=12,500	図面番号	25
会社名			
事業所名	関東農政局 栃木南部農業水利事業所		

河川区域外 借地計画図

平 面 図 S=1:500

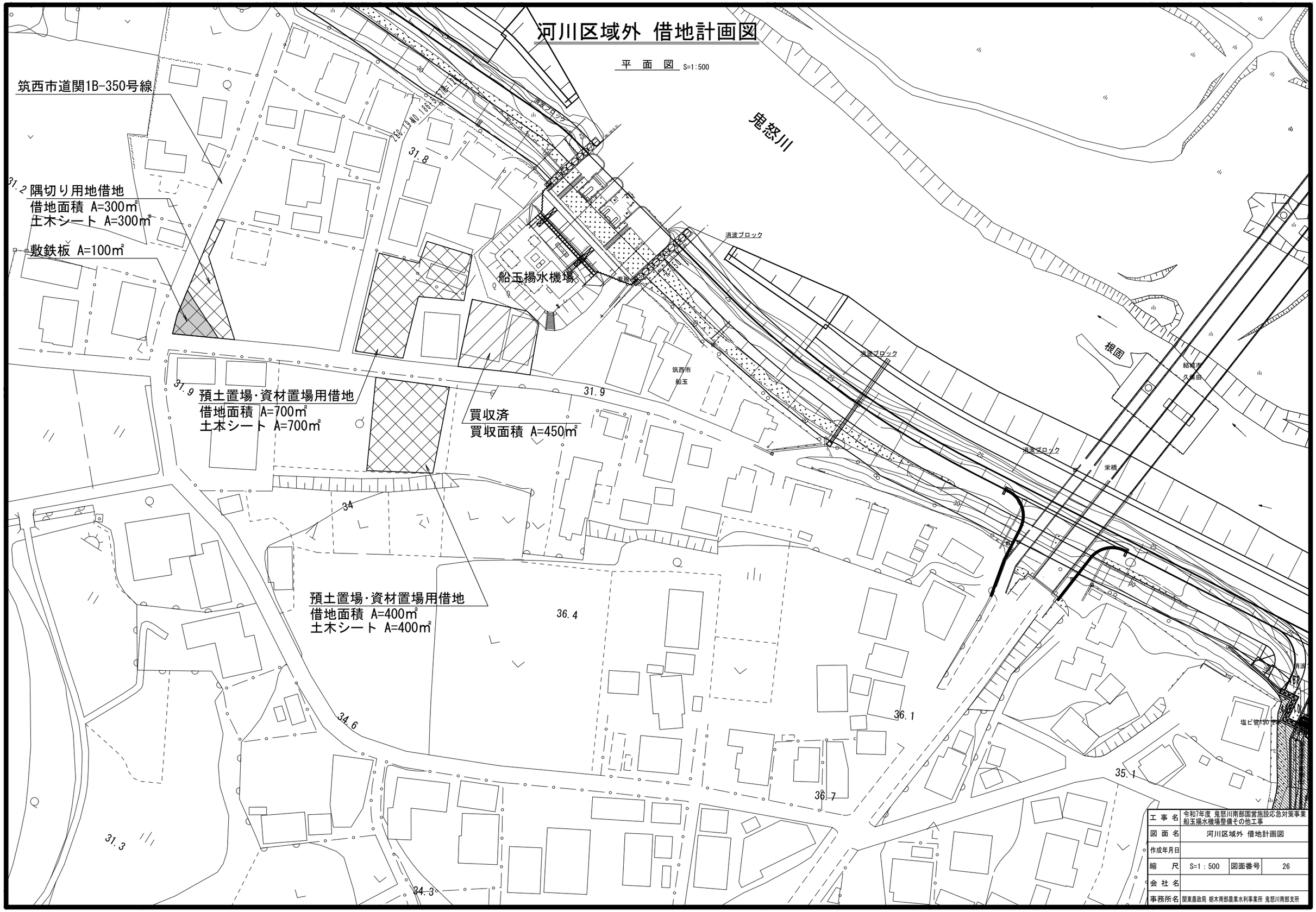

工 事 名	令和7年度 鬼怒川南部国営施設応急対策事業 船玉揚水機場整備その他工事		
図 面 名	河川区域外 借地計画図		
作成年月日			
縮 尺	S=1：500	図面番号	26
会 社 名			
事務所名	関東農政局 栃木南部農業水利事業所 鬼怒川南部支所		