事 業 名	加古川水系直轄管理事業			
工　事 名	令和６年度 鴨川ダム放流設備機側伝送装置等製作据付工事			
契約区分	当初	図面枚数	4	
図面番号	図　　面　　名　　称		枚　数	備　考
1	位　　置　　図		1	
2	システム構成図		1	
3	鴨川ダム周辺配線図		1	
4	操作室機器配置図		1	
計			4	

国営加古川水系広域農業水利施設総合管理事業概要図

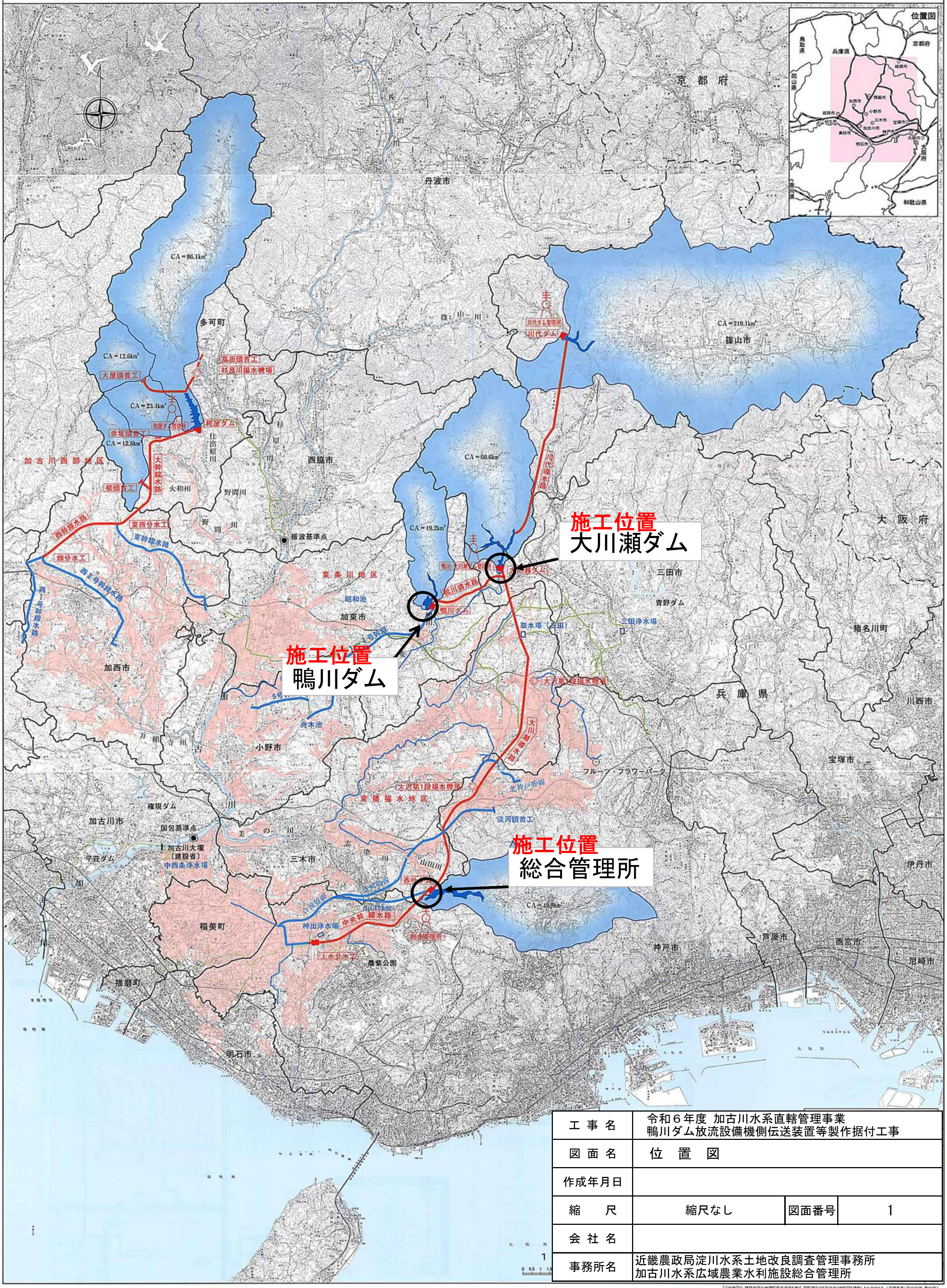

工事名	令和６年度 加古川水系直轄管理事業 鴨川ダム放流設備機側伝送装置等製作据付工事		
図面名	位 置 図		
作成年月日			
縮 尺	縮尺なし	図面番号	1
会社名			
事務所名	近畿農政局淀川水系土地改良調査管理事務所 加古川水系広域農業水利施設総合管理所		

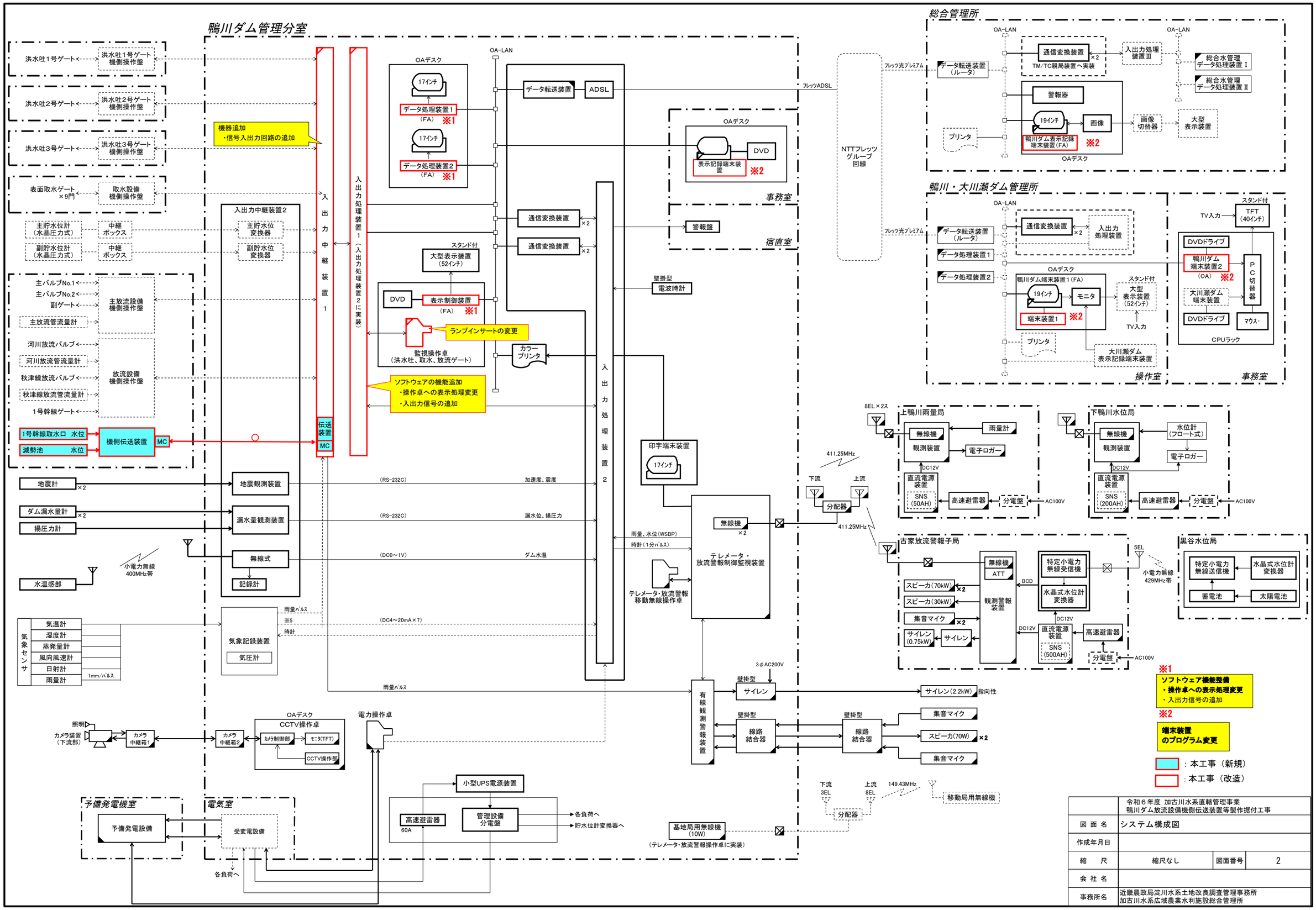

	令和６年度 加古川水系直轄管理事業 鴨川ダム放流設備機側伝送装置等製作据付工事		
図 面 名	システム構成図		
作成年月日			
縮　　尺	縮尺なし	図面番号	2
会 社 名			
事務所名	近畿農政局淀川水系土地改良調査管理事務所 加古川水系広域農業水利施設総合管理所		

鴨川ダム周辺配線図

S=1:300

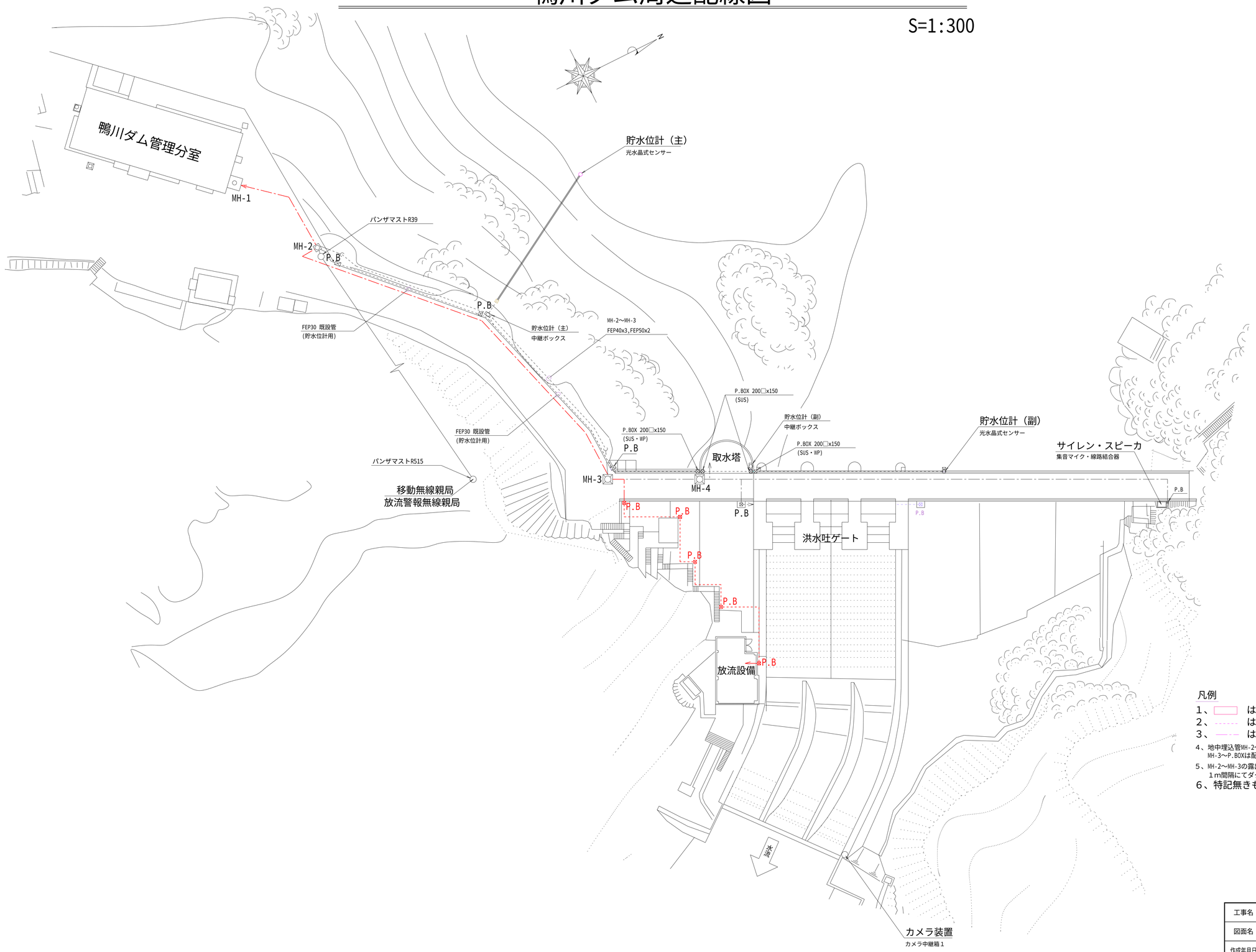

凡例

1、　　は新設を示す。
2、　　は露出管内配線を示す。
3、　　は地中埋込管内配線を示す。
4、地中埋込管MH-2～MH-3は残置とし、MH-1～MH-2及び MH-3～P.BOXは配管流用とする。
5、MH-2～MH-3の露出配管(FEP管)は基礎ブロック(150x150x300) 1m間隔にてダクターチャンネルを固定する。
6、特記無きものは既設を示す。

工事名	令和6年度加古川水系直轄管理事業 鴨川ダム放流設備機側伝送装置等製作据付工事		
図面名	鴨川ダム周辺配線図		
作成年月日			
縮尺		図面番号	3
会社名			
事業(務)所名	近畿近畿農政局淀川水系土地改良調査管理事務所 加古川水系広域農業水利施設総合管理所		

MEYA00132

操作室機器配置図

（鴨川ダム管理分室）

S=1:50

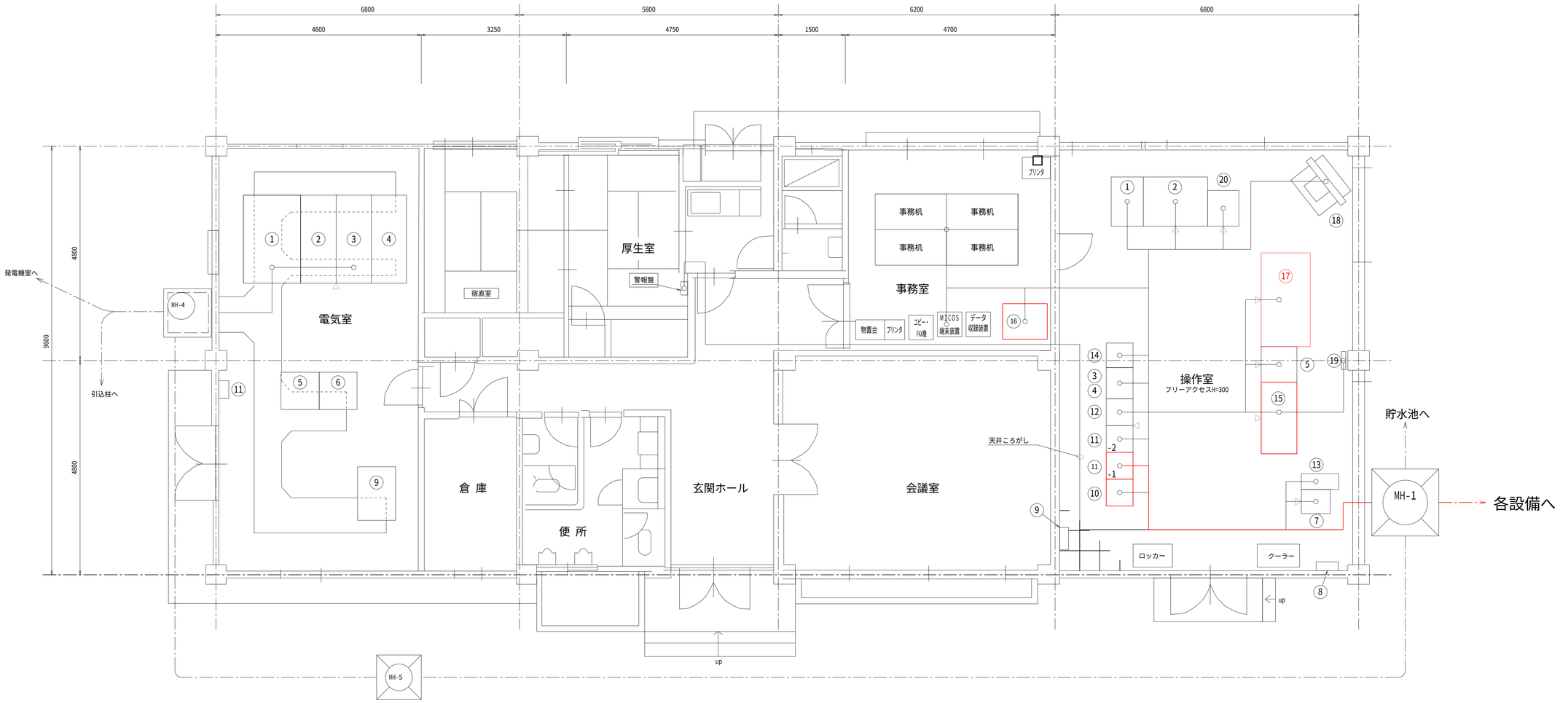

電気室 機器一覧表

番号	盤名称	備考
①	電源切替電灯盤(L-1)	
②	主変圧器盤	
③	受電盤	
④	引込盤	
⑤	動力主幹盤(L-3)	
⑥	動力主幹盤(L-2)	
⑦		
⑧		
⑨	直流電源盤	
⑩		
⑪	接地端子盤	

操作室 機器一覧表

番号	盤名称	備考	番号	盤名称	備考
①	電力操作卓	既設	⑫	管理設備分電盤	既設
②	テレメータ・放流警報移動無線操作卓	既設	⑬	小型ＵＰＳ電源装置	既設
③	テレメータ放流警報制御監視装置	既設	⑭	カラープリンタ	既設
④	有線観測警報装置	既設	⑮	データ処理装置１、２	改造
⑤	ＣＣＴＶ操作卓	既設	⑯	表示記録端末装置	改造
			⑰	監視操作卓	改造
⑦	気象記録装置	既設	⑱	大型表示装置	既設
⑧	線路結合器	既設	⑲	電波時計	既設
⑨	サイレン制御盤	既設	⑳	印字端末装置	既設
⑩	入出力処理装置	改造			
⑪-1	入出力中継装置１	改造			
⑪-2	入出力中継装置２	既設			

凡例

1、 は改造対象を示す。
2、 は既設機器を示す。
3、 はころがし配線を示す。
4、 は露出管内配線を示す。
5、 は地中埋込管内配線を示す。
6、特記無きものは既設を示す。

工事名	令和６年度加古川水系直轄管理事業 鴨川ダム放流設備機側伝送装置等製作据付工事		
図面名	操作室機器配置図		
作成年月日			
縮尺		図面番号	4
会社名			
事業(務)所名	近畿近畿農政局淀川水系土地改良調査管理事務所 加古川水系広域農業水利施設総合管理所		

MEYA00140