| 事業名 | 十津川紀の川直轄管理事業 | | |
|---|---|---|---|
| 工事名 | 令和7年度 十津川紀の川直轄管理事業<br>統合管理所水管理設備更新工事 | | |
| 契約 | 当初 | 図面枚数 | 72 枚 |

| 図面番号 | 図面名称 | 枚数 | 備考 |
|---|---|---|---|
| 1 | 対象施設位置図 | 1 | |
| 2 | 統合管理所水管理設備<br>システム構成図(1/2) | 1 | |
| 3 | 統合管理所水管理設備<br>システム構成図(2/2) | 1 | |
| 4 | 統合管理所 敷地平面配置図 | 1 | |
| 5 | 統合管理所　2階旧操作室 機器配置図 （撤去） | 1 | |
| 6 | 統合管理所　配線系統図（信号線）（撤去） | 1 | |
| 7 | 統合管理所　2階旧操作室　ケーブル配線図（電源線）（撤去） | 1 | |
| 8 | 統合管理所　配線系統図（電源線）（撤去） | 1 | |
| 9 | 統合管理所　2階新操作室　機器配置図（更新） | 1 | |
| １０ | 統合管理所　2階新操作室　ケーブル配線図（信号線）（更新） | 1 | |
| １１ | 統合管理所　2階平面　ケーブル配線図（信号線）（更新） | 1 | |
| １２ | 統合管理所　配線系統図（信号線）（更新） | 1 | |
| １３ | 統合管理所　2階新操作室　ケーブル配線図（電源線）（更新） | 1 | |
| １４ | 統合管理所　配線系統図（電源線）（更新） | 1 | |
| １５ | 統合管理所　2階新操作室　機器据付架下金具－1（参考図） | 1 | 参考図 |
| １６ | 机・操作卓下部固定金物設置図（参考図） | 1 | 参考図 |
| １７ | 機側操作室　機器配置・ケーブル配線図 （撤去） | 1 | |
| １８ | 機側操作室～統合管理所間　配管配線経路図 （撤去） | 1 | |
| １９ | 機側操作室　配線系統図(信号線・電源線）（撤去） | 1 | |
| ２０ | 機側操作室　機器配置・ケーブル配線図（更新） | 1 | |
| ２１ | 機側操作室～統合管理所間　配管配線経路図 （更新） | 1 | |
| ２２ | 機側操作室　配線系統図(信号線・電源線）（更新） | 1 | |
| ２３ | 統合管理所～下流水位局間 ケーブル架空配線図(信号・電源線）（撤去） | 1 | |
| ２４ | 下流水位局 機器配置図（撤去） | 1 | |
| ２５ | 下流水位局 ケーブル配線図(信号線）（撤去） | 1 | |
| ２６ | 下流水位局 ケーブル配線図(電源線）（撤去） | 1 | |
| ２７ | 下流水位局 配線系統図(信号線・電源線）（撤去） | 1 | |
| ２８ | 統合管理所～下流水位局間 ケーブル架空配線図(信号・電源線）（更新） | 1 | |
| ２９ | 下流水位局 機器配置図 （更新） | 1 | |
| ３０ | 下流水位局 ケーブル配線図(信号線）（更新） | 1 | |
| | 合　計 | 72 | |

| 事業名 | 十津川紀の川直轄管理事業 | | |
|---|---|---|---|
| 工事名 | 令和7年度 十津川紀の川直轄管理事業<br>統合管理所水管理設備更新工事 | | |
| 契約 | 当初 | 図面枚数 | 72 枚 |

| 図面番号 | 図面名称 | 枚数 | 備考 |
|---|---|---|---|
| ３１ | 下流水位局 ケーブル配線図(電源線) (更新) | 1 | |
| ３２ | 下流水位局 配線系統図(信号線・電源線) (更新) | 1 | |
| ３３ | 黒渕ダム管理所 機器配置図 (撤去) | 1 | |
| ３４ | 黒渕ダム管理所 配線系統図(信号・電源線) (撤去) | 1 | |
| ３５ | 黒渕ダム管理所 機器配置図 (更新) | 1 | |
| ３６ | 黒渕ダム管理所 配線系統図(信号・電源線) (更新) | 1 | |
| ３７ | 西吉野頭首工操作室 機器配置図 (撤去) | 1 | |
| ３８ | 西吉野頭首工 水位計設置位置 平面図 (撤去) | 1 | |
| ３９ | 西吉野頭首工 周辺平面図 (撤去) | 1 | |
| ４０ | 西吉野頭首工 周辺断面図 (撤去) | 1 | |
| ４１ | 西吉野頭首工 配線系統図(信号・電源線) (撤去) | 1 | |
| ４２ | 西吉野頭首工操作室 ケーブル配線図(信号線) (撤去) | 1 | |
| ４３ | 西吉野頭首工操作室 機器配置図 (更新) | 1 | |
| ４４ | 西吉野頭首工 水位計設置位置 平面図 (更新) | 1 | |
| ４５ | 西吉野頭首工 周辺平面図 (更新) | 1 | |
| ４６ | 西吉野頭首工 周辺断面図 (更新)) | 1 | |
| ４７ | 西吉野頭首工 配線系統図(信号・電源線) (更新) | 1 | |
| ４８ | 隅田水位局 機器配置図 (撤去) | 1 | |
| ４９ | 隅田水位局 ケーブル配線図 (信号線) (撤去) | 1 | |
| ５０ | 隅田水位局 配線系統図 (撤去) | 1 | |
| ５１ | 隅田水位局 機器配置図 (更新) | 1 | |
| ５２ | 隅田水位局 配線系統図 (更新) | 1 | |
| ５３ | 藤崎頭首工右岸 機器配置図 (撤去) | 1 | |
| ５４ | 藤崎頭首工右岸 ケーブル配線図 (撤去) | 1 | |
| ５５ | 藤崎頭首工右岸 水位計配置平面図 (撤去) | 1 | |
| ５６ | 藤崎頭首工右岸 配線系統図 (撤去) | 1 | |
| ５７ | 藤崎頭首工右岸 機器配置図 (更新) | 1 | |
| ５８ | 藤崎頭首工右岸 ケーブル配線図 (更新) | 1 | |
| ５９ | 藤崎頭首工右岸 水位計配置平面図 (更新) | 1 | |
| ６０ | 藤崎頭首工右岸 配線系統図 (更新) | 1 | |
| | 合 計 | 72 | |

| 事業名 | 十 津 川 紀 の 川 直 轄 管 理 事 業 | | | |
|---|---|---|---|---|
| 工事名 | 令和7年度 十津川紀の川直轄管理事業<br>統合管理所水管理設備更新工事 | | | |
| 契　約 | 当初 | 図面枚数 | 72 枚 | |
| 図面番号 | 図　面　名　称 | | 枚数 | 備考 |
| ６１ | 藤崎頭首工左岸　機器配置図 （撤去） | | 1 | |
| ６２ | 藤崎頭首工左岸　ケーブル配線図 （撤去） | | 1 | |
| ６３ | 藤崎頭首工　下流水位計設置位置図 | | 1 | |
| ６４ | 藤崎頭首工　下流水位計平面図 | | 1 | |
| ６５ | 藤崎頭首工　下流水位計構造図（撤去） | | 1 | |
| ６６ | 藤崎頭首工　特定小電力無線据付図（撤去） | | 1 | |
| ６７ | 藤崎頭首工左岸　配線系統図 （撤去） | | 1 | |
| ６８ | 藤崎頭首工左岸　機器配置図 （更新） | | 1 | |
| ６９ | 藤崎頭首工左岸　ケーブル配線図 （更新） | | 1 | |
| ７０ | 藤崎頭首工左岸　配線系統図 （更新） | | 1 | |
| ７１ | 藤崎頭首工　下流水位計構造図（更新） | | 1 | |
| ７２ | 藤崎頭首工　特定小電力無線据付図（更新） | | 1 | |
| | | | | |
| | | | | |
| | | | | |
| | | | | |
| | | | | |
| | | | | |
| | | | | |
| | | | | |
| | | | | |
| | | | | |
| | | | | |
| | | | | |
| | | | | |
| | | | | |
| | | | | |
| | | | | |
| | | | | |
| | 合　計 | | 72 | |

# 対象施設位置図

統合管理所
下渕統合管理所
下渕頭首工
下流水位局
隅田水位局
西吉野頭首工
黒渕ダム
藤崎頭首工左岸
藤崎頭首工右岸

| | | | |
|---|---|---|---|
| 工事名 | 令和７年度　十津川紀の川直轄管理事業<br>統合管理所水管理設備更新工事 | | |
| 図面名 | 対象施設位置図 | | |
| 年月日 | | | |
| 縮尺 | S=1:150,000 | 図面番号 | 1 |
| 会社名 | | | |
| 事業者名 | 近畿農政局　南近畿土地改良調査管理事務所 | | |

# 統合管理所水管理設備システム構成図　（1/2）

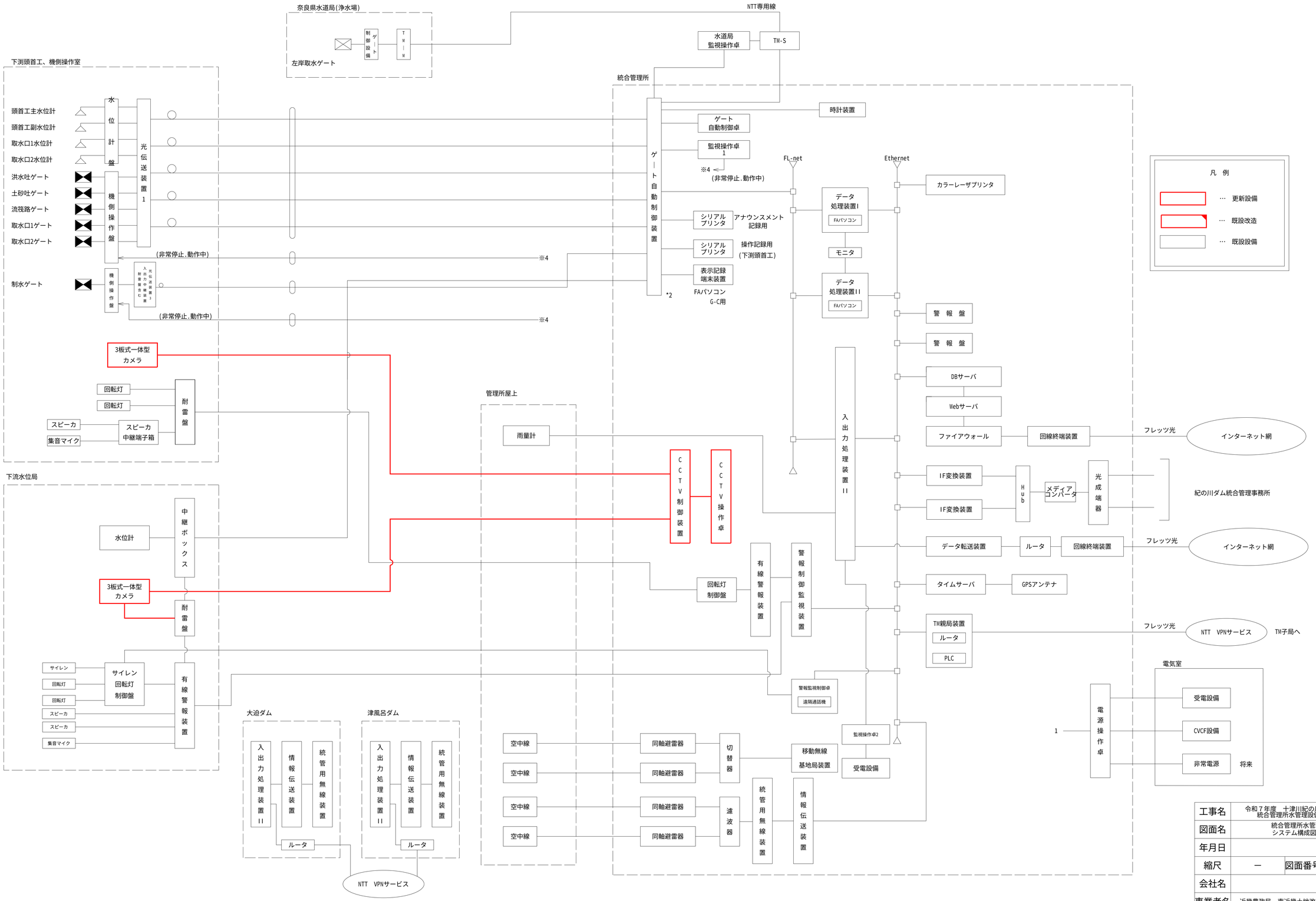


| | | | |
|---|---|---|---|
| 工事名 | 令和７年度　十津川紀の川直轄管理事業<br>統合管理所水管理設備更新工事 | | |
| 図面名 | 統合管理所水管理設備<br>システム構成図(1/2) | | |
| 年月日 | | | |
| 縮尺 | － | 図面番号 | 2 |
| 会社名 | | | |
| 事業者名 | 近畿農政局　南近畿土地改良調査管理事務所 | | |

# 統合管理所水管理設備システム構成図　（2/2）

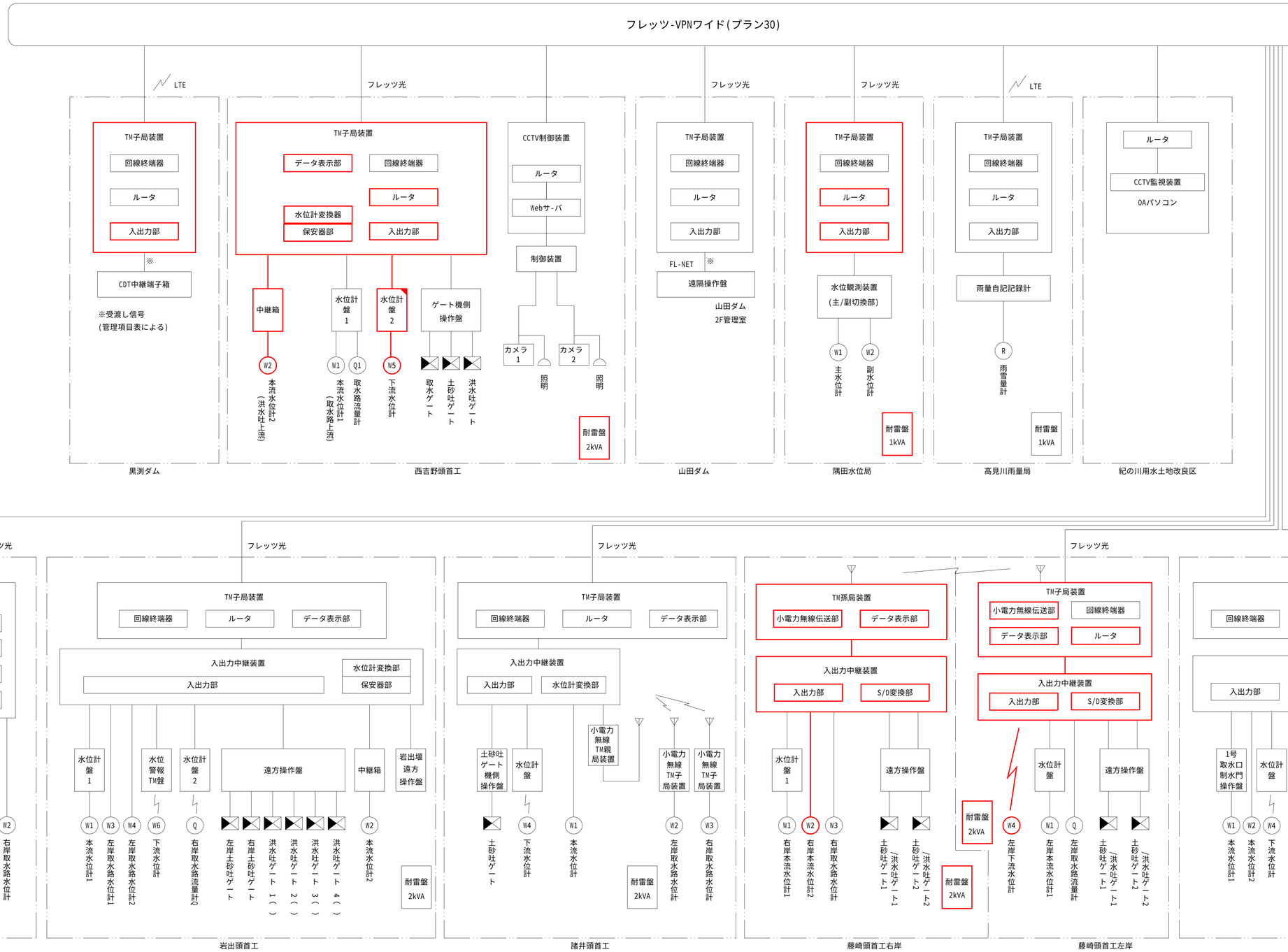


| | |
|---|---|
| 工事名 | 令和７年度　十津川紀の川直轄管理事業<br>統合管理所水管理設備更新工事 |
| 図面名 | 統合管理所水管理設備システム構成図<br>(2/2) |
| 年月日 | |
| 縮尺 | - |
| 図面番号 | 3 |
| 会社名 | |
| 事業者名 | 近畿農政局　南近畿土地改良調査管理事務所 |

# 統合管理所　敷地平面配置図

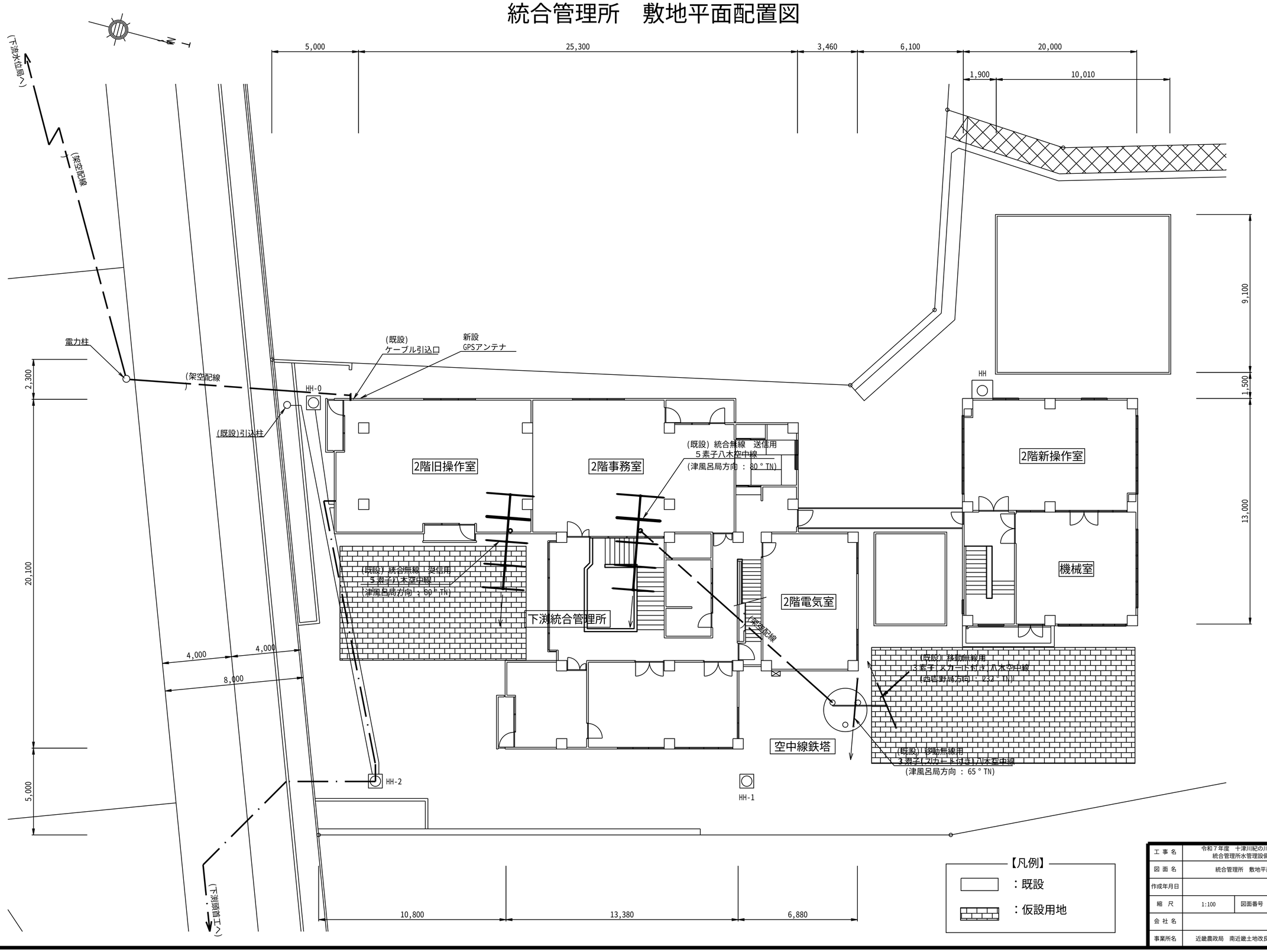


【凡例】

：既設

：仮設用地

| | | | |
|---|---|---|---|
| 工事名 | 令和７年度　十津川紀の川直轄管理事業<br>統合管理所水管理設備更新工事 | | |
| 図面名 | 統合管理所　敷地平面配置図 | | |
| 作成年月日 | | | |
| 縮尺 | 1:100 | 図面番号 | 4 |
| 会社名 | | | |
| 事業所名 | 近畿農政局　南近畿土地改良調査管理事務所 | | |

# 統合管理所　2階旧操作室 機器配置図　（撤去）

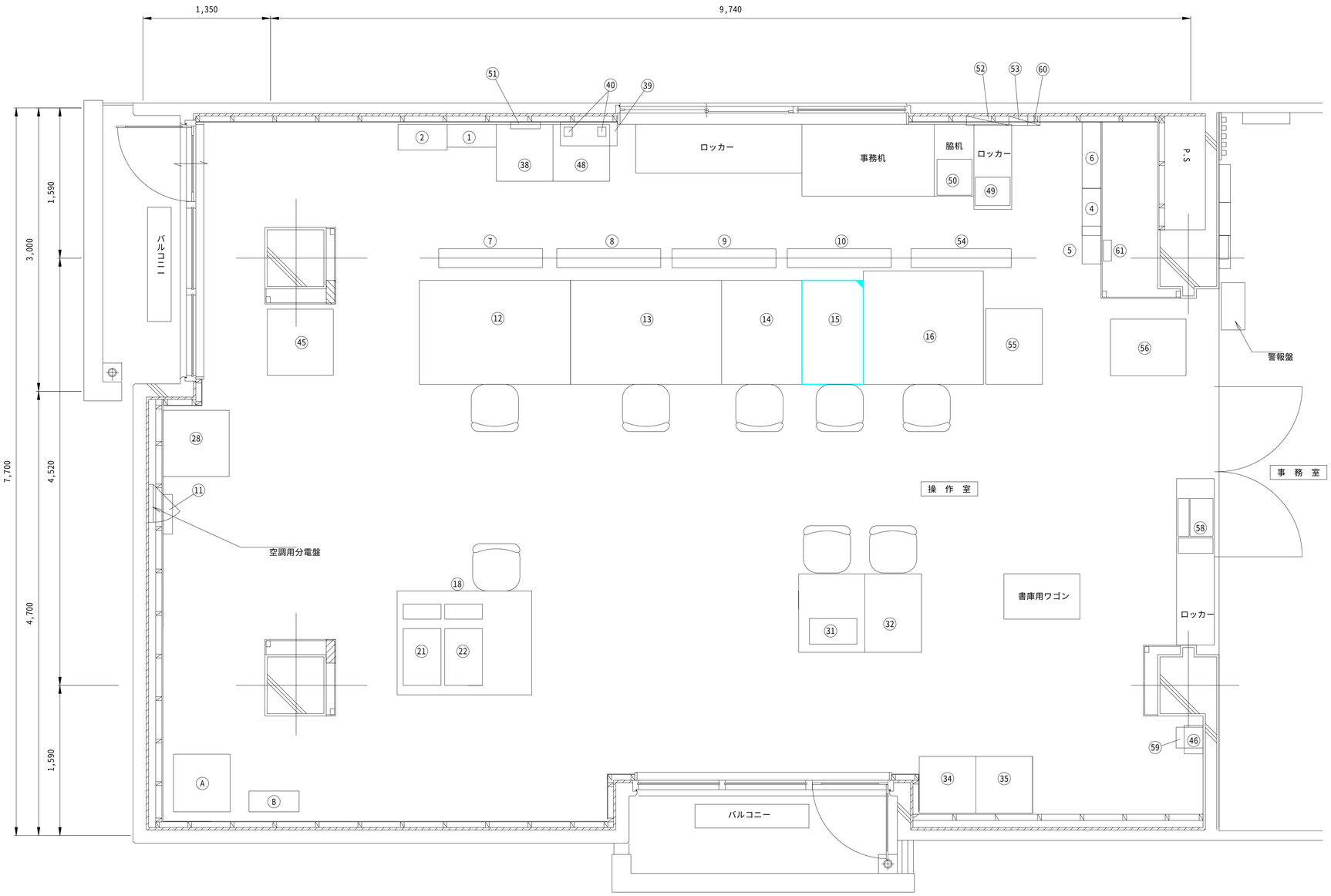


盤-機器名称一覧表

| 番号 | 機　器　名　称 | 寸法(W*D*H) | 備　考 |
|---|---|---|---|
| ① | 統管用無線装置 | 260x 240x 2140x2 | 無線電話装置、付加装置 |
| ② | 情報伝送装置（親局） | 520x 270x 2340 | |
| | | | |
| ④ | 電源用高速避雷器　(15kVA以上 1φ3W) | 600x 140x 1500 | 無停電系 |
| ⑤ | 電源用高速避雷器　(15kVA以上 1φ3W) | 400x 140x 800 | 商用系 |
| ⑥ | 分電盤 | 600x 160x 2600 | |
| ⑦ | 大型液晶ディスプレイ(45型)　No.1 | 1100x 100x 750 | 天吊り金具含む |
| ⑧ | 大型液晶ディスプレイ(45型)　No.2 | 1100x 100x 750 | 天吊り金具含む |
| ⑨ | 大型液晶ディスプレイ(45型)　No.3 | 1100x 100x 750 | 天吊り金具含む |
| ⑩ | 大型液晶ディスプレイ(45型)　No.4 | 1100x 100x 750 | 天吊り金具含む |
| ⑪ | 親時計装置 | 1100x 100x 750 | 電波修正機能付き |
| ⑫ | ゲート自動制御卓 | 1600x 1100x 1245 | |
| ⑬ | 監視操作卓1 | 1600x 1100x 1245 | |
| ⑭ | 監視操作卓2 | 850x 1100x 1245 | |
| ⑮ | CCTV操作卓 | 650x 1100x 1245 | |
| ⑯ | 水道ゲート監視操作盤 | 1270x 1200x 1245 | |
| | | | |
| ⑱ | 専用卓1(パソコン用) | 1425x 1100x 700 | PC2台/卓 |
| | | | |
| | | | |
| ㉑ | FAパソコン(表示記録端末装置2) | | 専用卓1　ゲート用 |
| ㉒ | FAパソコン(表示記録端末装置1) | | 専用卓1　水管理用 |
| | | | |
| | | | |
| | | | |
| | | | |
| | | | |
| ㉘ | シリアルプリンタ | 770x 600x 950 | 操作記録(下測頭首工) |
| | | | |
| | | | |
| ㉛ | 防災無線 | 770x 830x 1200 | |
| ㉜ | 気象情報システム | 600x 830x 1500 | |
| | | | |
| ㉞ | ゲート自動制御装置II | 600x 620x 2150 | ゲート用 |
| ㉟ | ゲート自動制御装置I | 600x 620x 2150 | ゲート用 |
| | | | |
| | | | |
| ㊳ | TV画面作成装置　配信装置 | 600x 600x 1640 | |
| ㊴ | 同軸避雷器-濾波器 | 600x 250x 500 | 統管用 |
| ㊵ | 同軸避雷器 | | 移動無線用(北系/南計2台) |
| | | | |
| | | | |
| | | | |
| | | | |
| ㊺ | アナウスメント記録用プリンタ | 700x 700x 1300 | カラーレーザープリンタ |
| ㊻ | データ転送装置分電盤 | | 防災情報NW用 |
| | | | |
| ㊽ | TV変調器 | 600x 600x 1045 | |
| ㊾ | プリンター（Canon） | 370x 300x 135 | |
| ㊿ | プリンター（Canon） | 370x 380x 140 | |
| (51) | ミキシングフィルター（Yagi） | 315x 70x 180 | |
| (52) | 調査計画課分電盤 | 450x 20x 900 | |
| (53) | 奈良県防災無線分電盤 | 200x 20x 300 | |
| (54) | 大型液晶ディスプレイ(45型)　No.5 | 1060x 20x 630 | 天吊り金具含む |
| (55) | 奈良県防災情報端末収容卓 | 600x 800x 1500 | |
| (56) | 奈良県防災情報端末収容架 | 600x 800x 1400 | （有線） |
| | | | |
| (58) | 左岸監視カメラ用PC | | |
| (59) | ロール紙型長期巻記録計 | | |
| (60) | 家庭用電源分電盤 | 330x 30x 330 | |
| (61) | 光成端箱 | | |
| | | | |
| Ⓐ | 遠方監視制御装置（親局）　　(TM-S含む) | | 水道局用 |
| Ⓑ | 小型UPS電源装置(3kVA) | | 水道局用 |

【凡例】

：撤去機器

：既設機器

| | | | |
|---|---|---|---|
| 工事名 | 令和７年度　十津川紀の川直轄管理事業<br>統合管理所水管理設備更新工事 | | |
| 図面名 | 統合管理所2階旧操作室　機器配置図<br>（撤去） | | |
| 年月日 | 年月日 | | |
| 縮尺 | S=1:25 | 図面番号 | 5 |
| 会社名 | | | |
| 事業者名 | 近畿農政局　南近畿土地改良調査管理事務所 | | |

# 統合管理所　配線系統図(信号線)　（撤去）

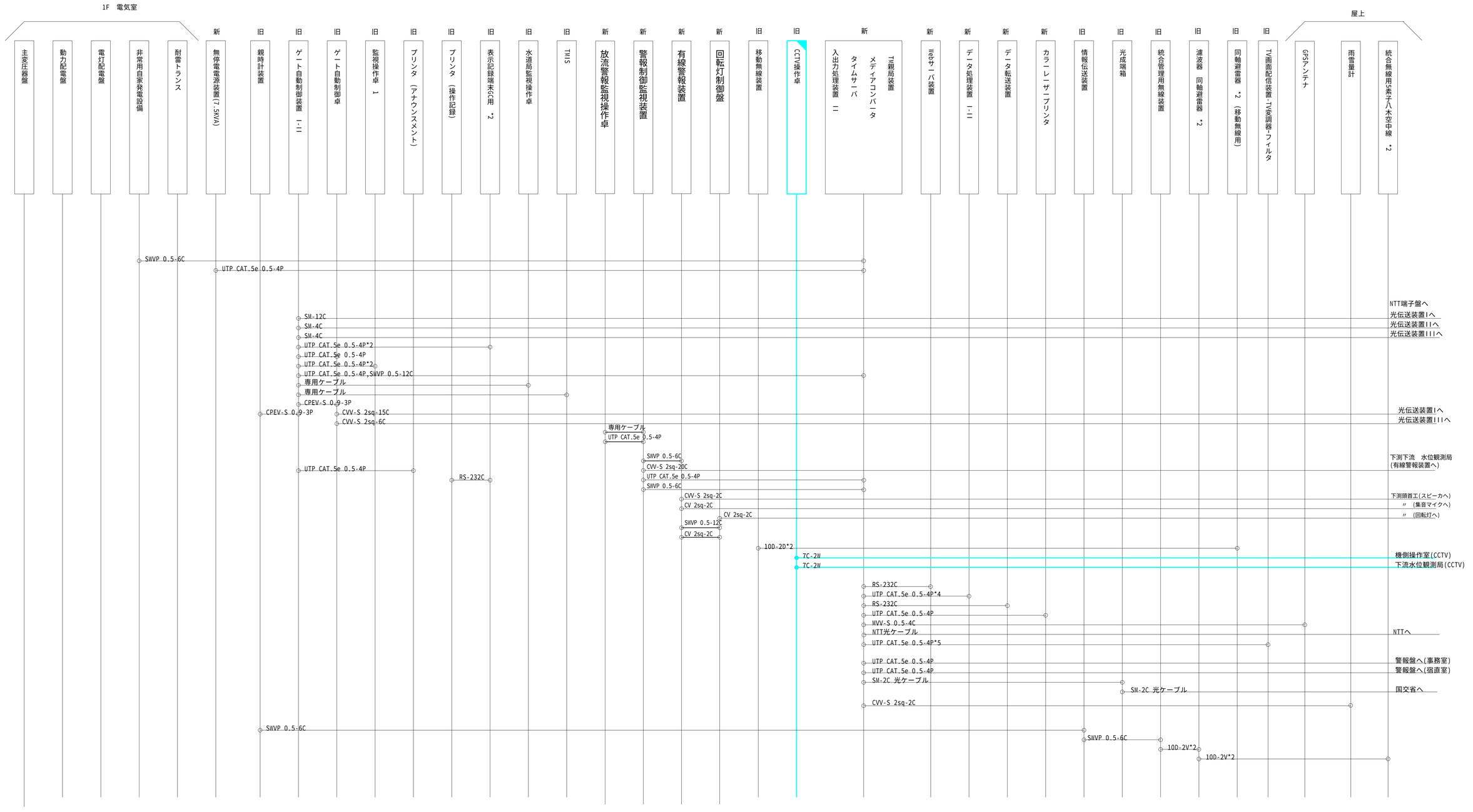


※旧は２F旧操作室を指す。新は２F新操作室を指す。

凡　例

- ⋯ 撤去機器
- ⋯ 既設流用機器
- ⋯ 配線撤去（信号線）
- ⋯ 既設配線流用（信号線）

| | | | |
|---|---|---|---|
| 工事名 | 令和７年度　十津川紀の川直轄管理事業<br>統合管理所水管理設備更新工事 | | |
| 図面名 | 統合管理所　配線系統図(信号線)<br>(撤去) | | |
| 年月日 | | | |
| 縮尺 | - | 図面番号 | 6 |
| 会社名 | | | |
| 事業者名 | 近畿農政局　南近畿土地改良調査管理事務所 | | |

# 統合管理所2階旧操作室　ケーブル配線図（電源線）　（撤去）

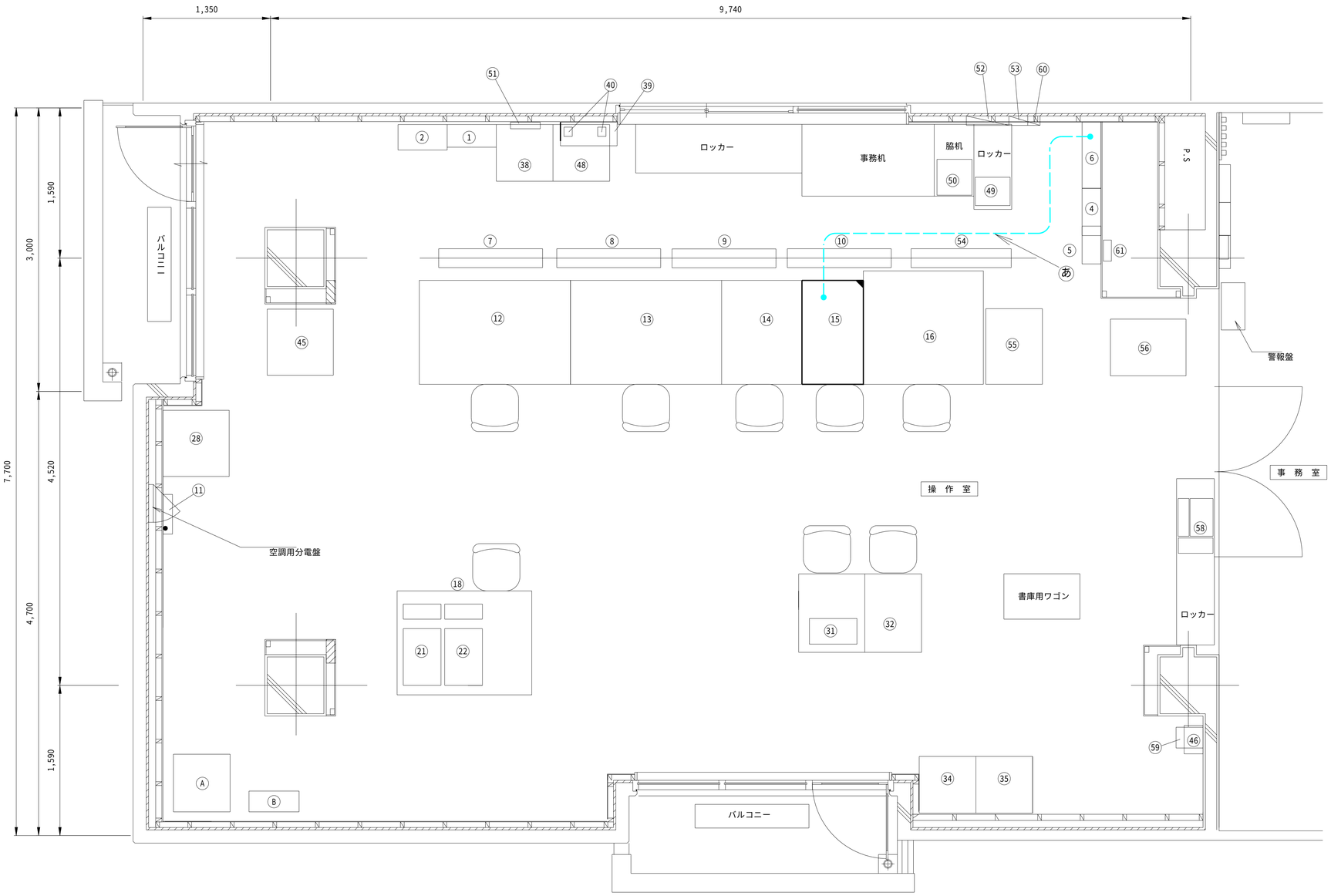


盤-機器名称一覧表

| 番号 | 機　器　名　称 | 寸法(W*D*H) | 備　考 |
|---|---|---|---|
| ① | 統管用無線装置 | 260x 240x 2140x2 | 無線電話装置、付加装置 |
| ② | 情報伝送装置（親局） | 520x 270x 2340 | |
| | | | |
| ④ | 電源用高速避雷器　(15kVA以上 1φ3W) | 600x 140x 1500 | 無停電系 |
| ⑤ | 電源用高速避雷器　(15kVA以上 1φ3W) | 400x 140x 800 | 商用系 |
| ⑥ | 分電盤 | 600x 160x 2600 | |
| ⑦ | 大型液晶ディスプレイ(45型)　No.1 | 1100x 100x 750 | 天吊り金具含む |
| ⑧ | 大型液晶ディスプレイ(45型)　No.2 | 1100x 100x 750 | 天吊り金具含む |
| ⑨ | 大型液晶ディスプレイ(45型)　No.3 | 1100x 100x 750 | 天吊り金具含む |
| ⑩ | 大型液晶ディスプレイ(45型)　No.4 | 1100x 100x 750 | 天吊り金具含む |
| ⑪ | 親時計装置 | 1100x 100x 750 | 電波修正機能付き |
| ⑫ | ゲート自動制御卓 | 1600x 1100x 1245 | |
| ⑬ | 監視操作卓1 | 1600x 1100x 1245 | |
| ⑭ | 監視操作卓2 | 850x 1100x 1245 | |
| ⑮ | CCTV操作卓 | 650x 1100x 1245 | |
| ⑯ | 水道ゲート監視操作盤 | 1270x 1200x 1245 | |
| | | | |
| ⑱ | 専用卓1(パソコン用) | 1425x 1100x 700 | PC2台/卓 |
| | | | |
| | | | |
| ㉑ | FAパソコン(表示記録端末装置2) | | 専用卓1　ゲート用 |
| ㉒ | FAパソコン(表示記録端末装置1) | | 専用卓1　水管理用 |
| | | | |
| | | | |
| | | | |
| | | | |
| | | | |
| ㉘ | シリアルプリンタ | 770x 600x 950 | 操作記録(下測頭首工) |
| | | | |
| | | | |
| ㉛ | 防災無線 | 770x 830x 1200 | |
| ㉜ | 気象情報システム | 600x 830x 1500 | |
| | | | |
| ㉞ | ゲート自動制御装置II | 600x 620x 2150 | ゲート用 |
| ㉟ | ゲート自動制御装置I | 600x 620x 2150 | ゲート用 |
| | | | |
| | | | |
| ㊳ | TV画面作成装置　配信装置 | 600x 600x 1640 | |
| ㊴ | 同軸避雷器-濾波器 | 600x 250x 500 | 統管用 |
| ㊵ | 同軸避雷器 | | 移動無線用(北系/南計2台) |
| | | | |
| | | | |
| | | | |
| | | | |
| ㊺ | アナウスメント記録用プリンタ | 700x 700x 1300 | カラーレーザープリンタ |
| ㊻ | データ転送装置分電盤 | | 防災情報NW用 |
| | | | |
| ㊽ | TV変調器 | 600x 600x 1045 | |
| ㊾ | プリンター（Canon） | 370x 300x 135 | |
| ㊿ | プリンター（Canon） | 370x 380x 140 | |
| (51) | ミキシングフィルター（Yagi） | 315x 70x 180 | |
| (52) | 調査計画課分電盤 | 450x 20x 900 | |
| (53) | 奈良県防災無線分電盤 | 200x 20x 300 | |
| (54) | 大型液晶ディスプレイ(45型)　No.5 | 1060x 20x 630 | 天吊り金具含む |
| (55) | 奈良県防災情報端末収容卓 | 600x 800x 1500 | |
| (56) | 奈良県防災情報端末収容架 | 600x 800x 1400 | （有線） |
| | | | |
| (58) | 左岸監視カメラ用PC | | |
| (59) | ロール紙型長期巻記録計 | | |
| (60) | 家庭用電源分電盤 | 330x 30x 330 | |
| (61) | 光成端箱 | | |
| | | | |
| Ⓐ | 遠方監視制御装置（親局）　(TM-S含む) | | 水道局用 |
| Ⓑ | 小型UPS電源装置(3kVA) | | 水道局用 |

２階操作室内　電源系ケーブル　撤去数量

| | 区間　（自） | 区間　（至） | 種　別 | 名　称 | 配 線 区 分 | 備　考 |
|---|---|---|---|---|---|---|
| あ | ⑥ 分電盤 | ⑮ CCTV操作卓 | 電源ケーブル | CV 3.5sq-2C | 屋内ころがし | |
| | | | | | | |
| | | | | | | |

【凡例】

：撤去機器

：既設機器

：配線撤去(電源線)

| | | | |
|---|---|---|---|
| 工事名 | 令和７年度　十津川紀の川直轄管理事業<br>統合管理所水管理設備更新工事 | | |
| 図面名 | 統合管理所2階旧操作室ケーブル配線図（電源線）<br>（撤去） | | |
| 年月日 | | | |
| 縮尺 | S=1:25 | 図面番号 | 7 |
| 会社名 | | | |
| 事業者名 | 近畿農政局　南近畿土地改良調査管理事務所 | | |

# 統合管理所　配線系統図(電源線)　(撤去)

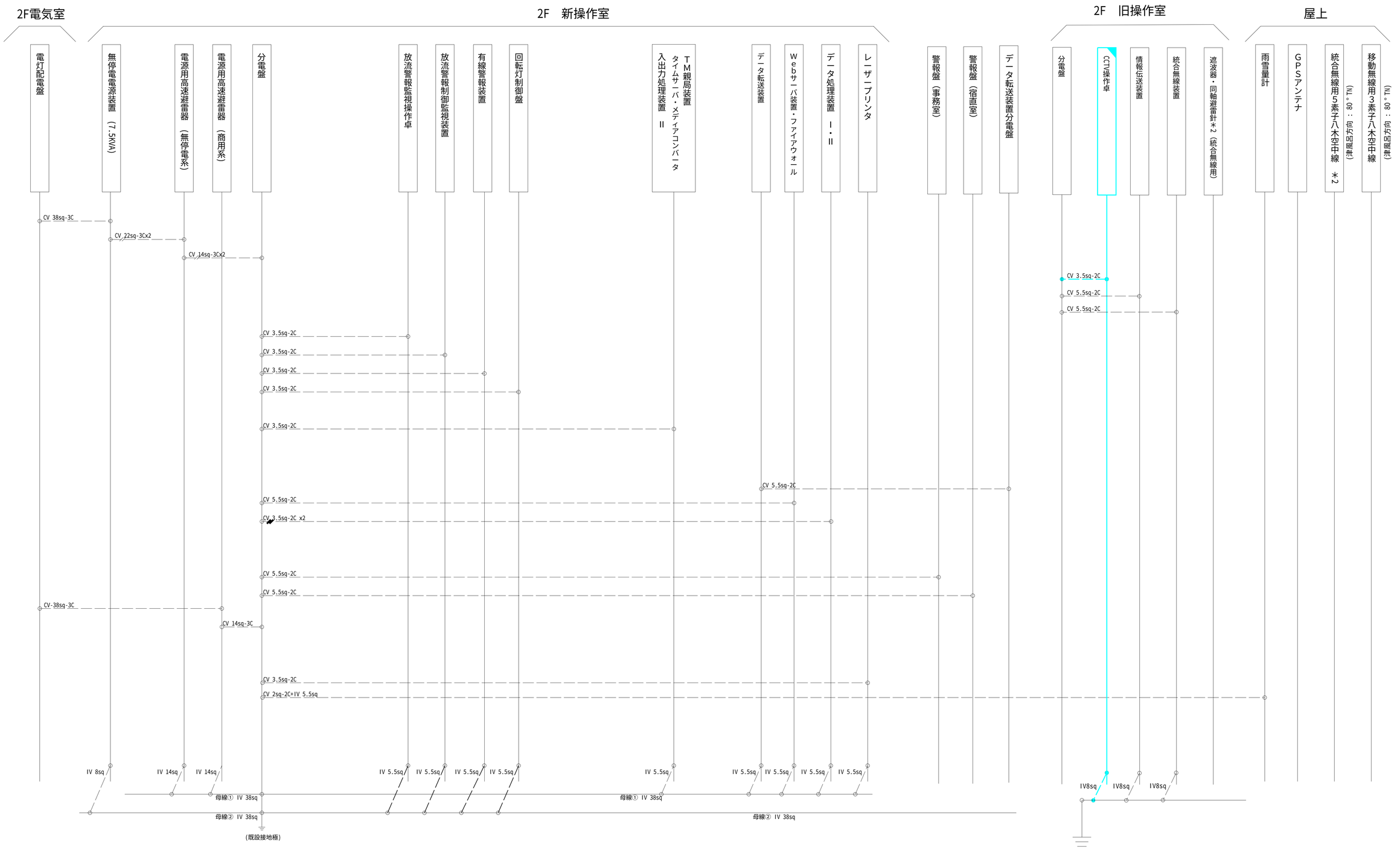


凡　例

- ⋯ 撤去対象
- ⋯ 既設
- ⋯ 配線撤去（電源線）
- ⋯ 既設配線流用（電源線）

| | | | |
|---|---|---|---|
| 工事名 | 令和７年度　十津川紀の川直轄管理事業<br>統合管理所水管理設備更新工事 | | |
| 図面名 | 統合管理所　配線系統図　(電源線)　(撤去) | | |
| 年月日 | | | |
| 縮尺 | - | 図面番号 | 8 |
| 会社名 | | | |
| 事業者名 | 近畿農政局　南近畿土地改良調査管理事務所 | | |

# 統合管理所　２階新操作室　機器配置図　（更新）

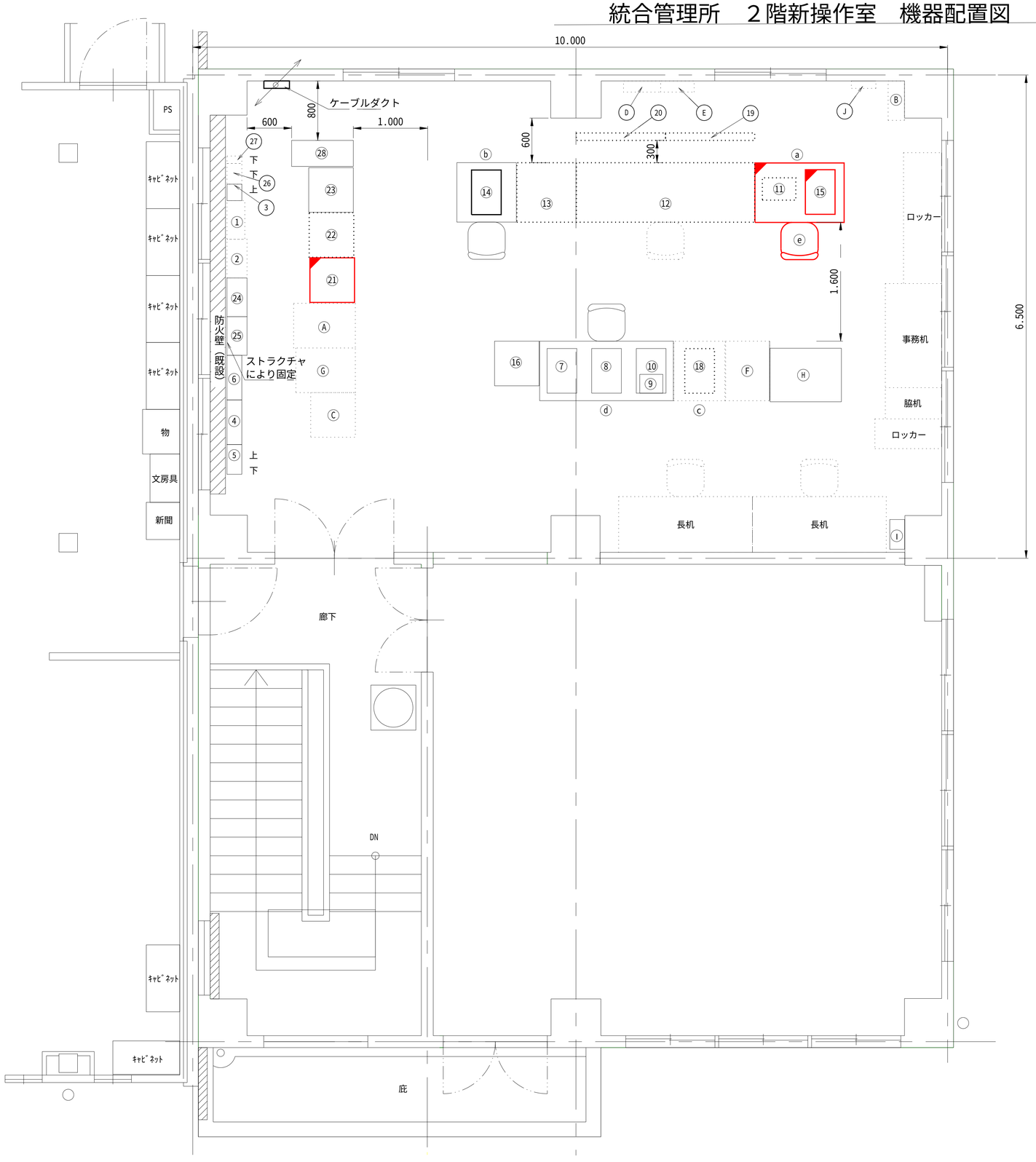


盤・機器名称一覧表

| 番号 | 機　器　名　称 | 寸法(W×D×H) | 備　考 | |
|---|---|---|---|---|
| ① | 統合無線装置 | 260x 240x 2140x2 | | |
| ② | 情報伝送装置（親局） | 520x 300x 2350 | | |
| ③ | 回転灯制御盤 | 500x 200x 500 | | |
| ④ | 電源用高速避雷器<br>15kVA以上 1φ3W | 600x 140x 1500 | 無停電系 | 新設済（R6） |
| ⑤ | 電源用高速避雷器<br>15kVA以上 1φ3W | 400x 140x 800 | 商用系 | 新設済（R6） |
| ⑥ | 分電盤 | 600x 160x 2600 | | 新設済（R6） |
| ⑦ | データ処理装置Ⅰ | 1800x 800x 1200 | | 新設済（R6） |
| ⑧ | データ処理装置Ⅱ | | | 新設済（R6） |
| ⑨ | ファイアウォール | | | 新設済（R6） |
| ⑩ | Webサーバー | | | 新設済（R6） |
| ⑪ | 移動無線基地局装置 | 450x 300x 200 | | |
| ⑫ | ゲート操作卓 | 2400x 800x 1300 | | |
| ⑬ | 電源監視操作卓 | 800x 800x 1200 | | |
| ⑭ | 放流警報監視操作卓 | 800x 800x 1245 | | |
| ⑮ | CCTV操作卓 | 800x 800x 1200 | | |
| ⑯ | レーザプリンタ | 600x 600x 900 | | 新設済（R6） |
| ⑰ | | | | |
| ⑱ | 表示制御装置 | 700x 800x 1200 | | |
| ⑲ | 情報表示盤1 | | | |
| ⑳ | 情報表示盤2 | | | |
| ㉑ | CCTV制御装置 | 600x 600x 2000 | | |
| ㉒ | 入出力処理装置Ⅰ | 600x 600x 2050 | 光成端箱を含む | |
| ㉓ | 入出力処理装置Ⅱ | 600x 600x 2050 | | |
| ㉔ | 有線警報装置 | 520x 270x 2340 | | |
| ㉕ | 放流警報制御監視装置 | 520x 270x 2340 | | |
| ㉖ | 同軸避雷器・濾波器 | 600x 250x 500 | 統管用 | |
| ㉗ | 同軸避雷器 | | 移動無線用 | |
| ㉘ | 無停電電源装置（7.5kVA） | 350x 830x 850 | | 新設済（R6） |
| ㉙ | 光成端箱 | | 旧操作室 | 新設済（R6） |
| | | | | |
| Ⓐ | 気象情報システム | 600x 830x 1500 | | |
| Ⓑ | 小型UPS電源装置(3kVA) | | 水道局用 | |
| Ⓒ | 水道ゲート監視制御装置 | 600x 600x 2200 | 水道局用 | |
| Ⓓ | 奈良県防災情報用端子盤 | 500x 150x 400 | 奈良県防災用 | |
| Ⓔ | 奈良県防災情報用分電盤 | 450x 150x 500 | 奈良県防災用 | |
| Ⓕ | 奈良県防災情報端末収容卓 | 600x 800x 1500 | 奈良県防災用 | |
| Ⓖ | 奈良県防災情報端末収容架 | 600x 800x 1400 | 奈良県防災用 | |
| Ⓗ | データ転送装置 | 600x 800x 700 | | 別途移設済（R6） |
| Ⓘ | 機器収納盤 | 500x 200x 500 | データ転送装置用 | 別途新設済（R6） |
| Ⓙ | 奈良県防災無線分電盤 | 200x 20x 300 | 奈良県防災無線用 | |
| | | | | |
| ⓐ | OAデスク | 1200x 800x 720 | | |
| ⓑ | OAデスク | 800x 800x 720 | | |
| ⓒ | OAデスク | 700x 800x 720 | 表示制御装置用 | |
| ⓓ | OAデスク | 1800x 800x 720 | データ処理装置/Webサーバー用 | 新設済（R6） |
| ⓔ | 事務椅子 | | | |

【凡例】

：別途設備

：既設

：本工事新設

| | | | |
|---|---|---|---|
| 工事名 | 令和７年度　十津川紀の川直轄管理事業<br>統合管理所水管理設備更新工事 | | |
| 図面名 | 統合管理所２階新操作室機器配置図　（更新） | | |
| 年月日 | | | |
| 縮尺 | - | 図面番号 | 9 |
| 会社名 | | | |
| 事業者名 | 近畿農政局　南近畿土地改良調査管理事務所 | | |

# 統合管理所　２階新操作室　ケーブル配線図(信号線)　(更新)

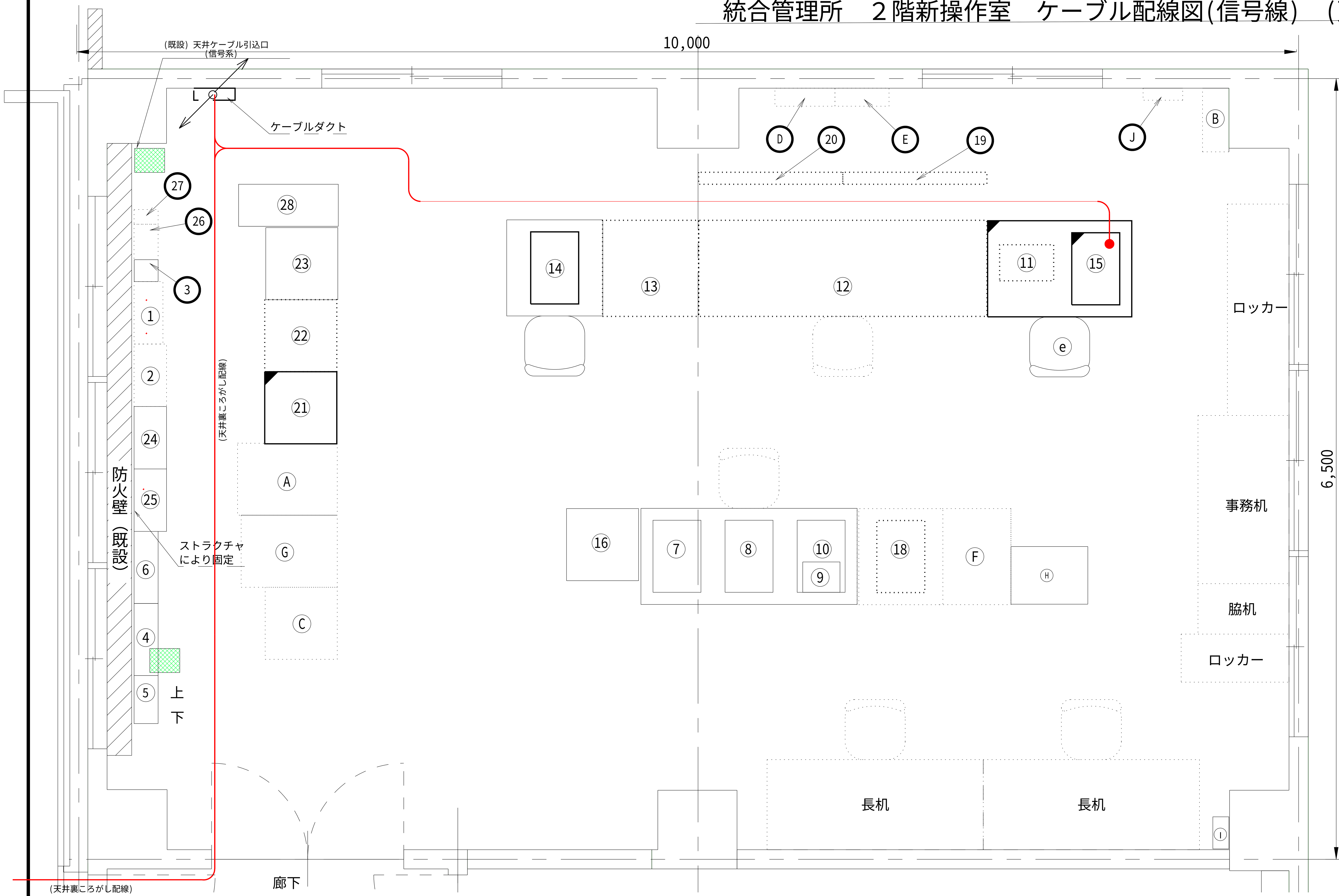


盤・機器名称一覧表

| 番号 | 機器名称 | 寸法(W×D×H) | 備考 | |
|---|---|---|---|---|
| 1 | 統合無線装置 | 260x 240x 2140x2 | 無線電話装置、付加装置 | |
| 2 | 情報伝送装置（親局） | 520x 270x 2340 | | |
| 3 | 回転灯制御盤 | 500x 200x 500 | | |
| 4 | 電源用高速避雷器 15kVA以上 1φ3W | 600x 140x 1500 | 無停電系 | 新設済（R6） |
| 5 | 電源用高速避雷器 15kVA以上 1φ3W | 400x 140x 800 | 商用系 | 新設済（R6） |
| 6 | 分電盤 | 600x 160x 2600 | | 新設済（R6） |
| 7 | データ処理装置Ⅰ | 1800x 800x 1200 | | 新設済（R6） |
| 8 | データ処理装置Ⅱ | | | 新設済（R6） |
| 9 | ファイアウォール | | | 新設済（R6） |
| 10 | Webサーバー | | | 新設済（R6） |
| 11 | 移動無線基地局装置 | 450x 300x 200 | | |
| 12 | ゲート操作卓 | 2400x 800x 1300 | | |
| 13 | 電源監視操作卓 | 800x 800x 1200 | | |
| 14 | 放流警報監視操作卓 | 800x 800x 1245 | | |
| 15 | CCTV操作卓 | 800x 800x 1200 | | |
| 16 | レーザプリンタ | 600x 600x 900 | | 新設済（R6） |
| 17 | | | | |
| 18 | 表示制御装置 | 700x 800x 1200 | | |
| 19 | 情報表示盤1 | | | |
| 20 | 情報表示盤2 | | | |
| 21 | CCTV制御装置 | 600x 600x 2050 | | |
| 22 | 入出力処理装置Ⅰ | 600x 600x 2050 | 光成端箱を含む | |
| 23 | 入出力処理装置Ⅱ | 600x 600x 2050 | | |
| 24 | 有線警報装置 | 520x 270x 2340 | | |
| 25 | 放流警報制御監視装置 | 520x 270x 2340 | | |
| 26 | 同軸避雷器・濾波器 | 600x 250x 500 | 統管用 | |
| 27 | 同軸避雷器 | | 移動無線用 | |
| 28 | 無停電電源装置（7.5kVA） | 350x 830x 850 | | 新設済（R6） |
| 29 | 光成端箱 | | 旧操作室 | 新設済（R6） |
| | | | | |
| A | 気象情報システム | 600x 830x 1500 | | |
| B | 小型UPS電源装置(3kVA) | | 水道局用 | |
| C | 水道ゲート監視制御装置 | 600x 600x 2200 | 水道局用 | |
| D | 奈良県防災情報用端子盤 | 500x 150x 400 | 奈良県防災用 | |
| E | 奈良県防災情報用分電盤 | 450x 150x 500 | 奈良県防災用 | |
| F | 奈良県防災情報端末収容卓 | 600x 800x 1500 | 奈良県防災用 | |
| G | 奈良県防災情報端末収容架 | 600x 800x 1400 | 奈良県防災用 | |
| H | データ転送装置 | 600x 800x 700 | | 別途移設済（R6） |
| I | 機器収納盤 | 500x 200x 500 | データ転送装置用 | 別途新設済（R6） |
| J | 奈良県防災無線分電盤 | 200x 20x 300 | 奈良県防災無線用 | |
| | | | | |
| a | OAデスク | 1200x 800x 720 | | |
| b | OAデスク | 800x 800x 720 | | |
| c | OAデスク | 700x 800x 720 | 表示制御装置用 | |
| d | OAデスク | 1800x 800x 720 | データ処理装置/Webサーバー用 | 新設済（R6） |
| e | 事務椅子 | | | |

２階新操作室内　信号系ケーブル　更新数量

| | 区間（自） | 区間（至） | 種別 | 名称 | 配線区分 | 備考 |
|---|---|---|---|---|---|---|
| ア | 23 入出力処理装置 Ⅱ | 1F 非常用自家発電装置 | 通信ケーブル | SWVP 0.65-6C | 屋内露出・ダクト・ころがし配線 | 配線済（R6） |
| イ | 〃 | 28 無停電電源装置 | LAN ケーブル | UTP Cat.5e 0.5-4P | 屋内ころがし | 配線済（R6） |
| ウ | 〃 | 12 ゲート操作卓 | 〃 | UTP Cat.5e 0.5-4P | 屋内ころがし | |
| エ | 〃 | 22 入出力処理装置 Ⅰ | 〃 | UTP Cat.5e 0.5-4P | 屋内ころがし | |
| オ | 〃 | 25 放流警報制御監視装置 | LAN・通信ケーブル | UTP Cat.5e 0.5-4P/ SWVP 0.5-6C | 屋内露出・ダクト・ケーブルラック・ころがし配線 | 配線済（R6） |
| カ | 〃 | 〃 | 通信ケーブル | SWVP 0.5-6C x2 | 屋内露出・ダクト・ケーブルラック・ころがし配線 | 配線済（R6） |
| キ | 〃 | 18 表示制御装置 | LAN ケーブル | UTP Cat.5e 0.5-4P | 屋内ころがし | |
| ク | 〃 | 9 Webサーバ装置 | 通信ケーブル | RS-232C | 屋内ころがし | 配線済（R6） |
| ケ | 〃 | 7 8 データ処理装置 Ⅰ・Ⅱ | LAN ケーブル | UTP Cat.5e 0.5-4P x4 | 屋内ころがし | 配線済（R6） |
| コ | 〃 | 16 レーザプリンタ | 〃 | UTP Cat.5e 0.5-4P | 屋内ころがし | 配線済（R6） |
| サ | 〃 | GPSアンテナ（屋上） | 通信ケーブル | MVV-S 0.5-4C | 屋内露出・ダクト・ころがし・配管配線 | 配線済（R6） |
| シ | 〃 | 2 情報伝送装置 | LAN・通信ケーブル | UTP Cat.5e 0.5-4P/ SWVP 0.5-6Cx2 | 屋内露出・ダクト・ケーブルラック・ころがし配線 | |
| ス | 〃 | 警報盤（事務室） | LAN ケーブル | UTP Cat.5e 0.5-4P | 屋内露出・ダクト・ころがし配線 | 配線済（R6） |
| セ | 〃 | 警報盤（宿直室） | 〃 | UTP Cat.5e 0.5-4P | 屋内露出・ダクト・ころがし配線 | 配線済（R6） |
| ソ | 〃 | 雨雪量計（屋上） | 通信ケーブル | CVV-S 2sq-2C | 屋内露出・ダクト・ころがし・配管配線 | 配線済（R6） |
| タ | 〃 | 29 光成端箱 | 光ケーブル | SM-2C | 屋内露出・ダクト・ころがし配線 | 配線済（R6） |
| チ | 13 電源監視操作卓 | 主変圧器盤 | 通信ケーブル | CVV-S 2sq-20C | 屋内露出・ダクト・ころがし配線 | |
| ツ | 〃 | 動力配電盤 | 〃 | CVV-S 2sq-10C/6C | 屋内露出・ダクト・ころがし配線 | |
| テ | | 電灯配電盤 | 〃 | CVV-S 2sq-6C x2 | 屋内露出・ダクト・ころがし配線 | 配線済（R6） |
| ト | 〃 | 1F 非常用自家発電装置 | 通信ケーブル | CVV-S 2sq-10C | 屋内露出・ダクト・ころがし配線 | |

２階新操作室内　信号系ケーブル　更新数量

| | 区間（自） | 区間（至） | 種別 | 名称 | 配線区分 | 備考 |
|---|---|---|---|---|---|---|
| ナ | 22 入出力処理装置 Ⅰ | 29 光成端箱 | 光ケーブル | SM-12C/SM-4C | 屋内露出・ダクト・ころがし配線 | 下渕頭首工（機側伝送装置へ） |
| ニ | 〃 | 〃 | 〃 | SM-4C | 屋内露出・ダクト・ころがし配線 | 下流水位計へ |
| ヌ | 〃 | 12 ゲート操作卓 | 通信・専用ケーブル | CVV-S 2sq-20C/専用ｹｰﾌﾞﾙ | 屋内ころがし | |
| ネ | 〃 | 13 電源監視操作卓 | 通信ケーブル | CVV-S 2sq-20C | 屋内ころがし | |
| ノ | 〃 | 30 中継端子盤 | 〃 | CVV-S 2sq-15C/6C | 屋内露出・ダクト・ころがし配線 | 下渕頭首工（機側伝送装置へ） |
| ハ | 25 放流警報監視制御装置 | 14 放流警報監視制御卓 | 専用・LANケーブル | 専用ｹｰﾌﾞﾙ/UTP Cat.5e 0.5-4P | 屋内露出・ダクト・ケーブルラック・ころがし配線 | |
| ヒ | 〃 | 24 有線警報装置 | 通信ケーブル | SWVP 0.5-6C | 屋内ころがし・ケーブルラック | |
| フ | 〃 | 30 中継端子盤 | 〃 | CVV-S 2sq-20C | 屋内露出・ダクト・ころがし配線 | 下流水位局（有線警報装置へ） |
| ヘ | 24 有線警報装置 | 〃 | 〃 | CVV-S 2sq-2C/CV 2sq-2C | 屋内露出・ダクト・ころがし配線 | 下渕頭首工（ｽﾋﾟｰｶ・ﾏｲｸへ） |
| ホ | 〃 | 3 回転灯制御盤 | 〃 | SWVP 0.5-12C/CV 2sq-2C | 屋内ころがし・ケーブルラック | |
| マ | 3 回転灯制御盤 | 30 中継端子盤 | 〃 | CVV-S 2sq-2C | 屋内露出・ダクト・ころがし配線 | 下渕頭首工（回転灯） |
| ミ | 15 CCTV操作卓 | 29 光成端箱 | 光ケーブル | SM-4C / SM-4C | 屋内露出・ダクト・ころがし配線 | （上流警報局・下流警報局へ） |
| ム | 18 表示制御装置 | 19 情報表示盤 1 | LAN ケーブル | UTP Cat.5e 0.5-4P | 屋内露出・ダクト・ころがし配線 | |
| メ | 〃 | 20 情報表示盤 2 | 〃 | UTP Cat.5e 0.5-4P | 屋内露出・ダクト・ころがし配線 | |
| モ | 2 情報伝送装置 | 1 統合無線装置 | 通信ケーブル | SWVP 0.5-6C | 屋内ころがし・ケーブルラック | |
| ヤ | 1 統合無線装置 | 26 濾波器・同軸避雷器 x2 | 同軸ケーブル | 10D-2V x2 | 屋内ころがし | |
| ユ | 26 濾波器・同軸避雷器 | 統合無線用５素子八木空中線(送信) | 〃 | WF-H50-4R | 屋内露出・ダクト・ケーブルラック・ころがし配線 | |
| ラ | 26 濾波器・同軸避雷器 | 統合無線用５素子八木空中線(受信) | 〃 | WF-H50-4R | 屋内露出・ダクト・ケーブルラック・ころがし配線 | |
| リ | 11 移動無線基地局装置 | 27 同軸避雷器 | 〃 | 10D-2V | 屋内ころがし | |
| ル | 27 同軸避雷器 | 移動無線用３素子八木空中線 | 〃 | WF-H50-4R | 屋内露出・ダクト・ころがし配線 ケーブルラック・屋外配管・架空・屋外配線 | |
| レ | 17 通信用高速避雷器 | NTT端子盤（事務室） | 通信ケーブル | CPEV-S 0.9-3P | 屋内露出・ダクト・ケーブルラック・ころがし配線 | |

【凡例】

- ：別途設備
- ：既設
- ：本工事新設
- ：配線新設（信号線）

| | | | |
|---|---|---|---|
| 工事名 | 令和７年度　十津川紀の川直轄管理事業 統合管理所水管理設備更新工事 | | |
| 図面名 | 統合管理所２階新操作室　ケーブル配線図(信号線)（更新） | | |
| 年月日 | | | |
| 縮尺 | S=1:20 | 図面番号 | 10 |
| 会社名 | | | |
| 事業者名 | 近畿農政局　南近畿土地改良調査管理事務所 | | |

# 統合管理所　２階平面ケーブル配線図（信号線）（更新）

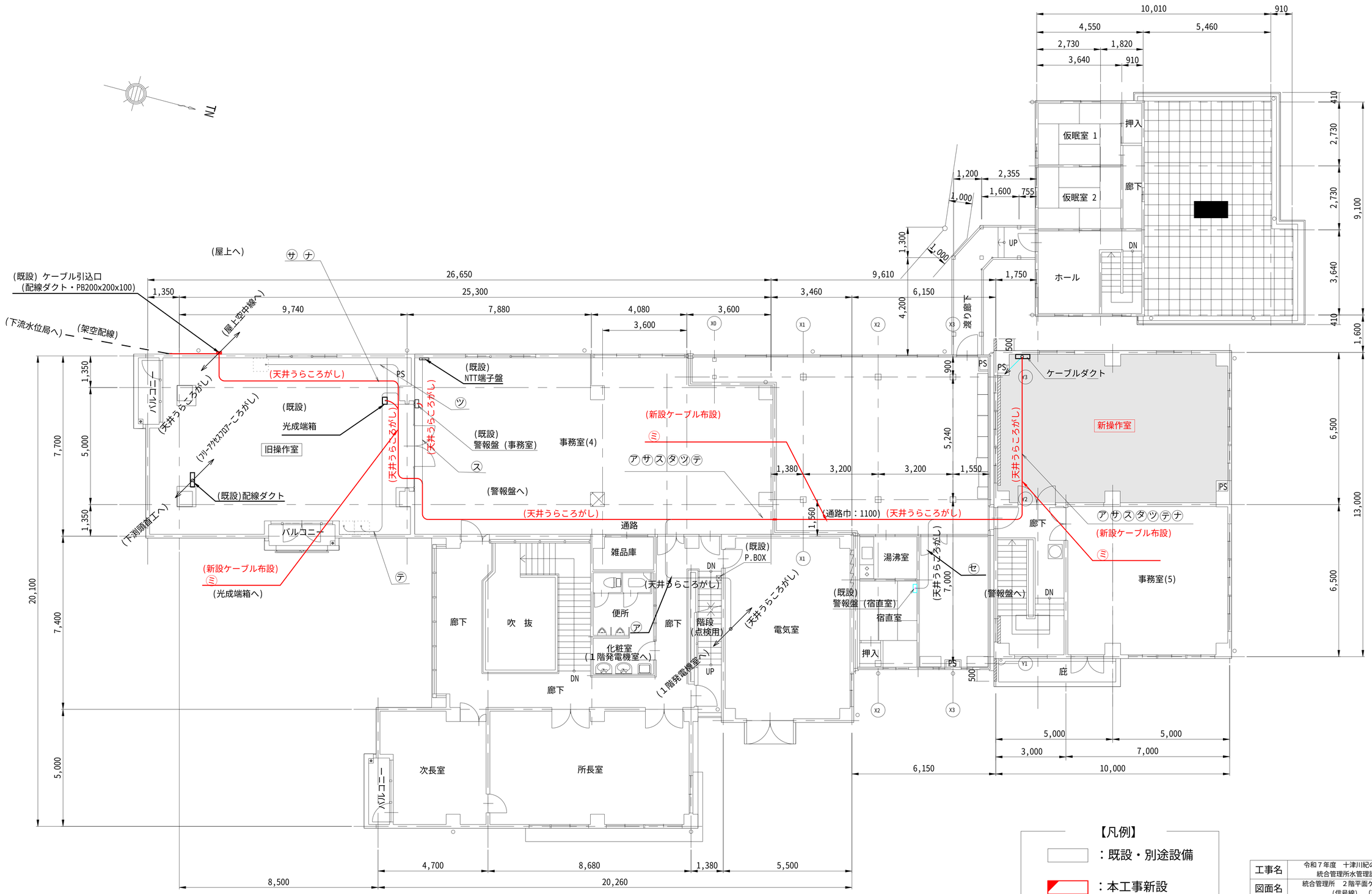


【凡例】

：既設・別途設備

：本工事新設

：配線新設（信号線）

| | | | |
|---|---|---|---|
| 工事名 | 令和７年度　十津川紀の川直轄管理事業<br>統合管理所水管理設備更新工事 | | |
| 図面名 | 統合管理所　２階平面ケーブル配線図<br>（信号線）　（更新） | | |
| 年月日 | | | |
| 縮尺 | S=1:80 | 図面番号 | 11 |
| 会社名 | | | |
| 事業者名 | 近畿農政局　南近畿土地改良調査管理事務所 | | |

# 統合管理所　配線系統図(信号線)　（更新）

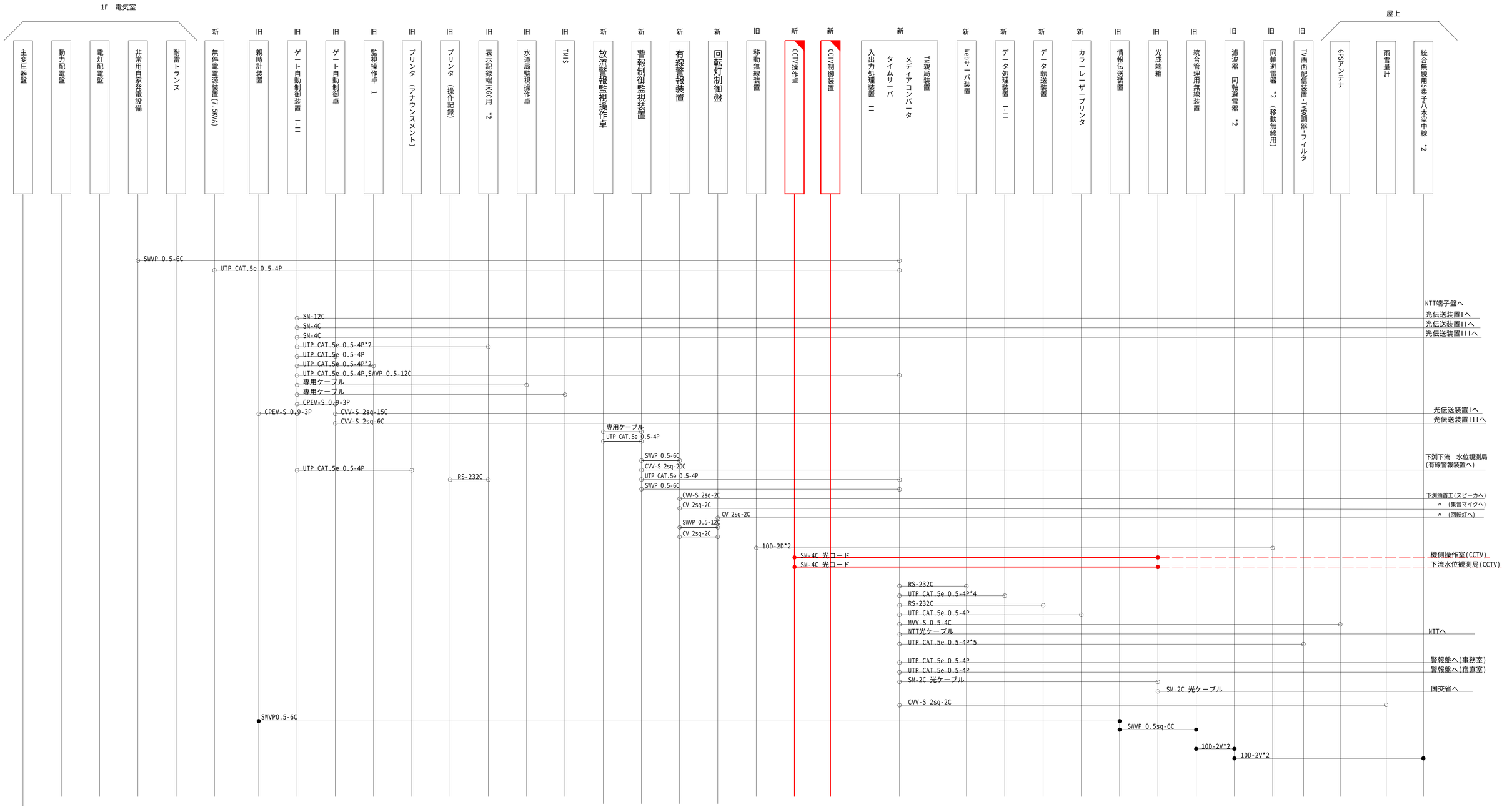


※旧は２F旧操作室を指す。新は２F新操作室を指す。

凡　例

- 更新機器
- 既設流用機器
- 配線更新（信号線）
- 既設配線流用（信号線）

| | | | |
|---|---|---|---|
| 工事名 | 令和７年度　十津川紀の川直轄管理事業<br>統合管理所水管理設備更新工事 | | |
| 図面名 | 統合管理所　配線系統図(信号線)<br>(更新) | | |
| 年月日 | | | |
| 縮尺 | - | 図面番号 | 12 |
| 会社名 | | | |
| 事業者名 | 近畿農政局　南近畿土地改良調査管理事務所 | | |

# 統合管理所　２階新操作室　ケーブル配線図(電源線)　(更新)

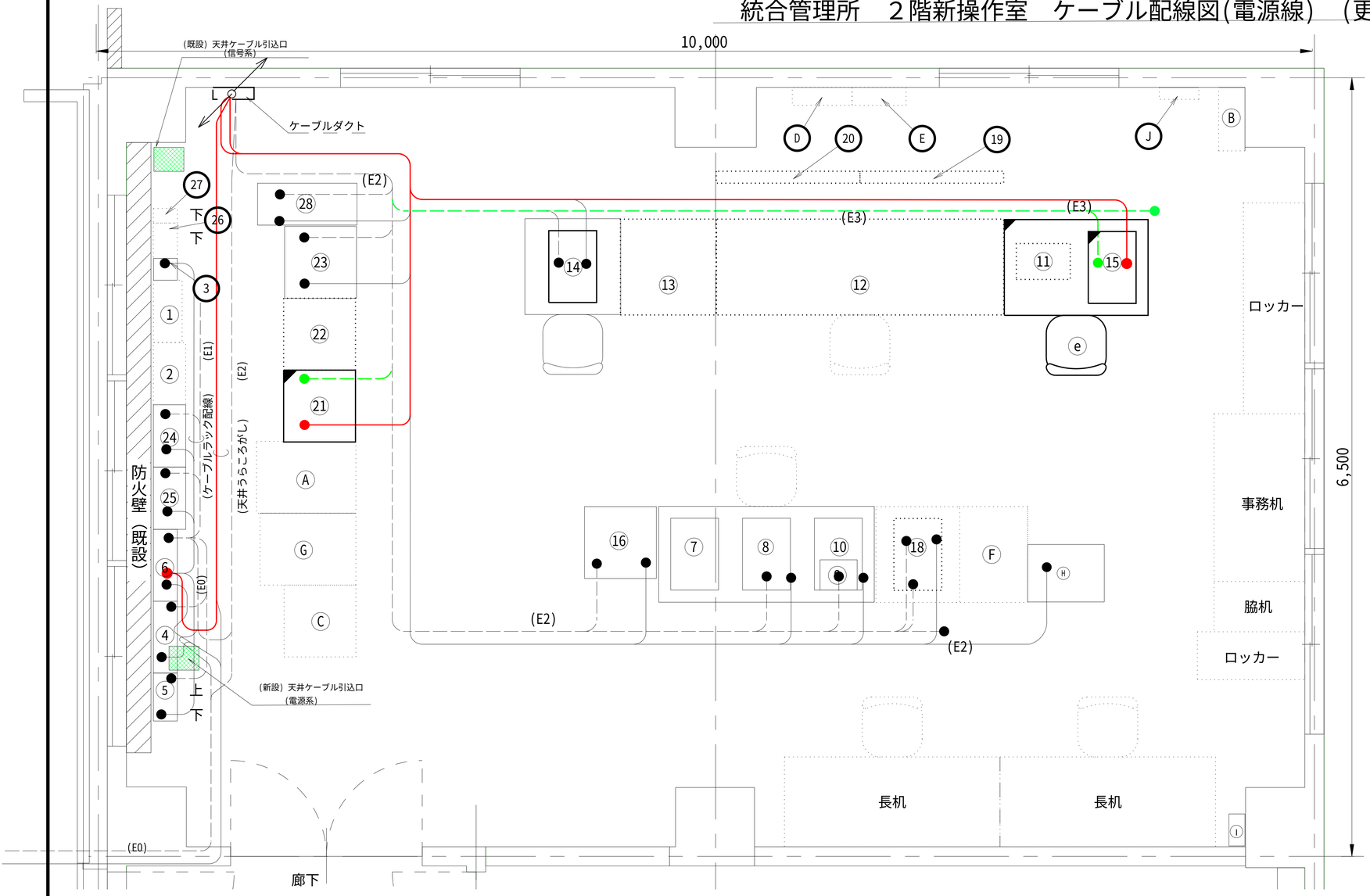


盤・機器名称一覧表

| 番号 | 機　器　名　称 | 寸法(W×D×H) | 備　考 | |
|---|---|---|---|---|
| ① | 統合無線装置 | 260x 240x 2140x2 | 無線電話装置、付加装置 | |
| ② | 情報伝送装置（親局） | 520x 270x 2340 | | |
| ③ | 回転灯制御盤 | 500x 200x 500 | | |
| ④ | 電源用高速避雷器<br>15kVA以上 1φ3W | 600x 140x 1500 | 無停電系 | 新設済（R6） |
| ⑤ | 電源用高速避雷器<br>15kVA以上 1φ3W | 400x 140x 800 | 商用系 | 新設済（R6） |
| ⑥ | 分電盤 | 600x 160x 2600 | | 新設済（R6） |
| ⑦ | データ処理装置 I | 1800x 800x 1200 | | 新設済（R6） |
| ⑧ | データ処理装置 II | | | 新設済（R6） |
| ⑨ | ファイアウォール | | | 新設済（R6） |
| ⑩ | Webサーバー | | | 新設済（R6） |
| ⑪ | 移動無線基地局装置 | 450x 300x 200 | | |
| ⑫ | ゲート操作卓 | 2400x 800x 1300 | | |
| ⑬ | 電源監視操作卓 | 800x 800x 1200 | | |
| ⑭ | 放流警報監視操作卓 | 800x 800x 1245 | | |
| ⑮ | CCTV操作卓 | 800x 800x 1200 | | |
| ⑯ | レーザプリンタ | 600x 600x 900 | | 新設済（R6） |
| ⑰ | | | | |
| ⑱ | 表示制御装置 | 700x 800x 1200 | | |
| ⑲ | 情報表示盤1 | | | |
| ⑳ | 情報表示盤2 | | | |
| ㉑ | CCTV制御装置 | 600x 600x 2050 | | |
| ㉒ | 入出力処理装置 I | 600x 600x 2050 | 光成端箱を含む | |
| ㉓ | 入出力処理装置 II | 600x 600x 2050 | | |
| ㉔ | 有線警報装置 | 520x 270x 2340 | | |
| ㉕ | 放流警報制御監視装置 | 520x 270x 2340 | | |
| ㉖ | 同軸避雷器・濾波器 | 600x 250x 500 | 統管用 | |
| ㉗ | 同軸避雷器 | | 移動無線用 | |
| ㉘ | 無停電電源装置（7.5kVA） | 350x 830x 850 | | 新設済（R6） |
| ㉙ | 光成端箱 | | 旧操作室 | 新設済（R6） |
| | | | | |
| Ⓐ | 気象情報システム | 600x 830x 1500 | | |
| Ⓑ | 小型UPS電源装置(3kVA) | | 水道局用 | |
| Ⓒ | 水道ゲート監視制御装置 | 600x 600x 2200 | 水道局用 | |
| Ⓓ | 奈良県防災情報用端子盤 | 500x 150x 400 | 奈良県防災用 | |
| Ⓔ | 奈良県防災情報用分電盤 | 450x 150x 500 | 奈良県防災用 | |
| Ⓕ | 奈良県防災情報端末収容卓 | 600x 800x 1500 | 奈良県防災用 | |
| Ⓖ | 奈良県防災情報端末収容架 | 600x 800x 1400 | 奈良県防災用 | |
| Ⓗ | データ転送装置 | 600x 800x 700 | | 別途移設済（R6） |
| Ⓘ | 機器収納盤 | 500x 200x 500 | データ転送装置用 | 別途新設済（R6） |
| Ⓙ | 奈良県防災無線分電盤 | 200x 20x 300 | 奈良県防災無線用 | |
| | | | | |
| ⓐ | 0Aデスク | 1200x 800x 720 | | |
| ⓑ | 0Aデスク | 800x 800x 720 | | |
| ⓒ | 0Aデスク | 700x 800x 720 | 表示制御装置用 | |
| ⓓ | 0Aデスク | 1800x 800x 720 | データ処理装置/Webサーバー用 | 新設済（R6） |
| ⓔ | 事務椅子 | | | |

２階新操作室内　電源系ケーブル　新設数量

| | 区間　（自） | 区間　（至） | 種　別 | 名　称 | 配　線　区　分 | 備　考 |
|---|---|---|---|---|---|---|
| ⓐ | ⑥ 分電盤（無停電系） | ④ 電源用高速避雷器(無停電系) | 電力ケーブル+電線 | CV-14sq-3Cx2 | 屋内ころがし・ダクト | 新設済（R6） |
| ⓑ | ④ 電源用高速避雷器(無停電系) | ㉘ 無停電電源装置（7.5kVA） | 〃 | CV-22sq-3Cx2 | 屋内ころがし | 新設済（R6） |
| ⓒ | ㉘ 無停電電源装置（7.5kVA） | 電灯配電盤 | 電力ケーブル | CV-38sq-3C | 屋内ころがし・ダクト・ラック | 新設済（R6） |
| ⓓ | ⑥ 分電盤（無停電系） | ㉒ 入出力処理装置 I | 〃 | CV-3.5sq-2C | 屋内ころがし | |
| ⓔ | 〃 | ⑫ ゲート操作卓 | 〃 | CV-3.5sq-2C | 屋内ころがし | |
| ⓕ | 〃 | ⑬ 電源監視操作盤 | 〃 | CV-3.5sq-2C | 屋内ころがし | |
| ⓖ | 〃 | ⑭ 放流警報監視制御卓 | 〃 | CV-3.5sq-2C | 屋内ころがし | 新設済（R6） |
| ⓗ | 〃 | ㉕ 放流警報制御監視装置 | 〃 | CV-3.5sq-2C | 屋内ころがし | 新設済（R6） |
| ⓙ | 〃 | ㉔ 有線警報装置 | 〃 | CV-3.5sq-2C | 屋内ころがし | 新設済（R6） |
| ⓚ | 〃 | ③ 回転制御盤 | 〃 | CV-3.5sq-2C | 屋内ころがし | 新設済（R6） |
| ⓜ | 〃 | ⑪ 移動無線基地局装置 | 〃 | CV-3.5sq-2C | 屋内ころがし | |
| ⓝ | 〃 | ㉓ 入出力処理装置 II | 〃 | CV-3.5sq-2C | 屋内ころがし | 新設済（R6） |
| ⓟ | 〃 | ⑱ 表示制御装置 | 〃 | CV-3.5sq-2C | 屋内ころがし・屋外管路 | |
| ⓠ | 〃 | ⑲ 情報表示盤(液晶ﾓﾆﾀ) 1 | 電力ケーブル+電線 | CV-3.5sq-2C+IV-5.5sq | 屋内ころがし・ダクト | |
| ⓡ | 〃 | ⑳ 情報表示盤(液晶ﾓﾆﾀ) 2 | 〃 | CV-3.5sq-2C+ 〃 | 屋内ころがし・ダクト | |
| ⓢ | 〃 | ⑨⑩ Webｻｰﾊﾞ装置・ﾌｧｲｱｳｫｰﾙ | 電力ケーブル | CV-5.5sq-2C | 屋内ころがし | 新設済（R6） |
| ⓣ | 〃 | ⑦⑧ データ処理装置 I・II | 〃 | CV-5.5sq-2C x2 | 屋内ころがし・屋外管路 | 新設済（R6） |

２階操作室内　電源系ケーブル　新設数量

| | 区間　（自） | 区間　（至） | 種　別 | 名　称 | 配　線　区　分 | 備　考 |
|---|---|---|---|---|---|---|
| ⓤ | ⑥ 分電盤（無停電系） | ② 情報伝送装置 | 電力ケーブル | CV-3.5sq-2C | | |
| ⓥ | 〃 | ① 統合無線装置 | 〃 | CV-3.5sq-2C | 屋内ころがし | |
| ⓦ | 〃 | 警報盤（事務室） | 電力ケーブル+電線 | CV-5.5sq-2C+IV-5.5sq | 屋内ころがし・ダクト | 新設済（R6） |
| ⓧ | 〃 | 警報盤（宿直室） | 〃 | CV-5.5sq-2C+IV-5.5sq | 屋内ころがし・ダクト | 新設済（R6） |
| | | | | | | |
| ⓐⓐ | ⑥ 分電盤（商用系） | ⑤ 電源用高速避雷器（商用系） | 電力ケーブル+電線 | CV-14sq-3C | 屋内ころがし | 新設済（R6） |
| ⓑⓑ | ⑤ 電源用高速避雷器（商用系） | 電灯配電盤 | 電力ケーブル | CV-38sq-3C | 屋内ころがし・ダクト・ラック | 新設済（R6） |
| ⓒⓒ | ⑥ 分電盤（商用系） | ⑮ CCTV操作卓 | 〃 | CV-3.5sq-2C | 屋内ころがし | |
| ⓓⓓ | 〃 | ㉑ CCTV制御装置 | 〃 | CV-3.5sq-2C | 屋内ころがし | |
| ⓔⓔ | 〃 | ⑯ レーザプリンタ | 〃 | CV-3.5sq-2C | 屋内ころがし | 新設済（R6） |
| ⓕⓕ | 〃 | 屋上　雨雪量計 | 電力ケーブル+電線 | CV-2sq-2C +IV-5.5sq | 屋内ころがし・ダクト・屋外配管 | 新設済（R6） |
| | | | | | | |
| ⓖⓖ | 〃 | 接地母線（E0） | 電線 | IV-8sq | 屋内ころがし | |
| ⓗⓗ | 〃 | 接地母線（E1） | 〃 | IV-8sq | 屋内ケーブルラック | |
| ⓙⓙ | 〃 | 接地母線（E2） | 〃 | IV-8sq | 屋内ダクト・ころがし | |
| ⓚⓚ | 〃 | 接地母線（E3） | 〃 | IV-8sq | 屋内ころがし | |
| | 接地母線 | 機器接地 | 〃 | IV-5.5sq | 屋内ケーブルラック・ころがし | |

【凡例】

：別途設備
：既設
：本工事新設
：配線新設（電源線）
：配線新設（設置母線）
：既設配線（電源線）
：既設配線（設置母線）

| | | | |
|---|---|---|---|
| 工事名 | 令和７年度　十津川紀の川直轄管理事業<br>統合管理所水管理設備更新工事 | | |
| 図面名 | 統合管理所２階新操作室　ケーブル配線図(電源線)(更新) | | |
| 年月日 | | | |
| 縮尺 | S=1:20 | 図面番号 | 13 |
| 会社名 | | | |
| 事業者名 | 近畿農政局　南近畿土地改良調査管理事務所 | | |

# 統合管理所　配線系統図(電源線)　（更新）

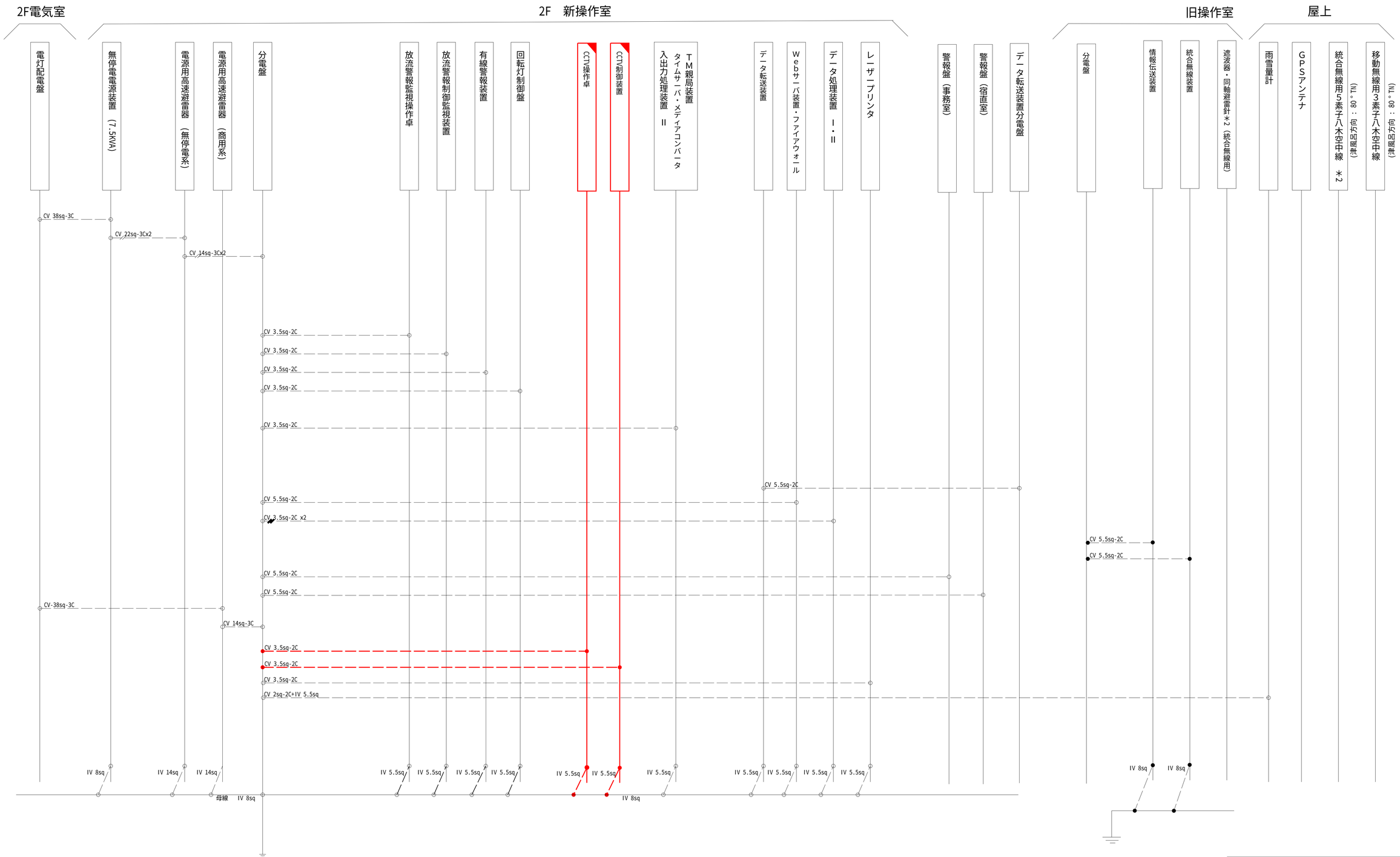


凡　例

- 更新対象
- 既設
- 配線更新（電源線）
- 既設配線流用（電源線）

| | | | |
|---|---|---|---|
| 工事名 | 令和７年度　十津川紀の川直轄管理事業<br>統合管理所水管理設備更新工事 | | |
| 図面名 | 統合管理所　配線系統図　(電源線)　（更新） | | |
| 年月日 | | | |
| 縮尺 | - | 図面番号 | 14 |
| 会社名 | | | |
| 事業者名 | 近畿農政局　南近畿土地改良調査管理事務所 | | |

# 統合管理所　２階新操作室　機器据付架下金具-1（参考図）

## 架台詳細図(CCTV制御装置・入出力処理装置Ⅰ、Ⅱ)　(S=1/10)

(製作数 ： 1台)

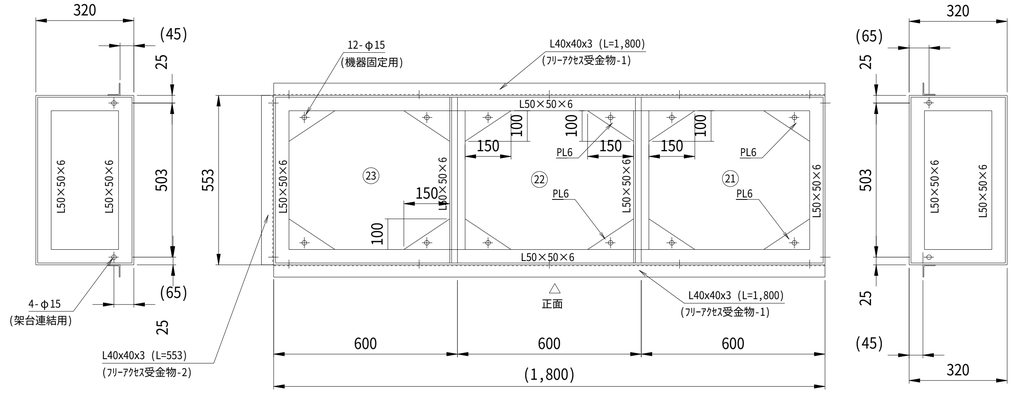


## フリーアクセス受金物(1)　(S=1/10)

(製作数 ： 2個)

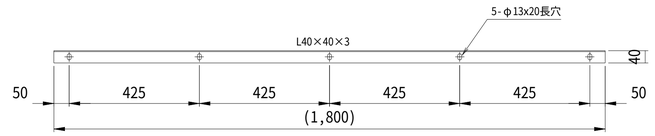


## フリーアクセス受金物(2)　(S=1/10)

(製作数 ： 1個)

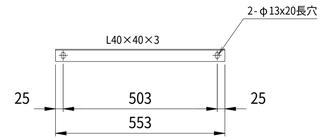


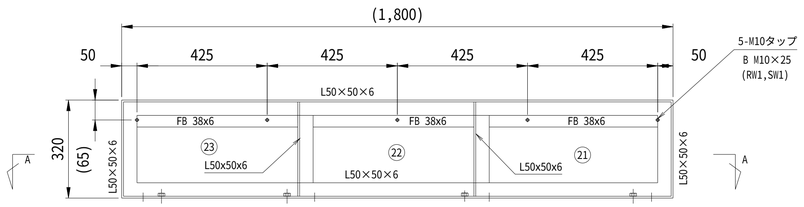


## フリーアクセス受金物(3)　(S=1/10)

(製作数 ： 1個)

## A-A矢視図　(S=1/10)

(ベース部平面図)

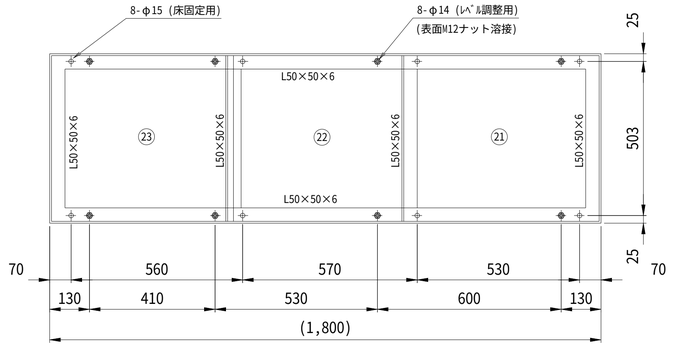


## フリーアクセス受金物(4)　(S=1/10)

(製作数 ： 2個)

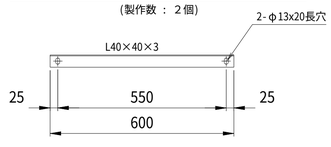


注記)
1. 材質は、SS400　とする。
2. 表面処理は、錆止め塗装とする。
　塗装色：5Y7/1

※　記載の寸法値は(参考値)、現地および据付装置の寸法を精査し製作する事。

| | | | |
|---|---|---|---|
| 工事名 | 令和７年度　十津川紀の川直轄管理事業<br>統合管理所水管理設備更新工事 | | |
| 図面名 | 統合管理所　２階新操作室　機器据付架下金具-1<br>(参考図) | | |
| 年月日 | | | |
| 縮尺 | S=1:10 | 図面番号 | 15 |
| 会社名 | | | |
| 事業者名 | 近畿農政局　南近畿土地改良調査管理事務所 | | |

# 机・操作卓下部固定金物設置図　(参考図)

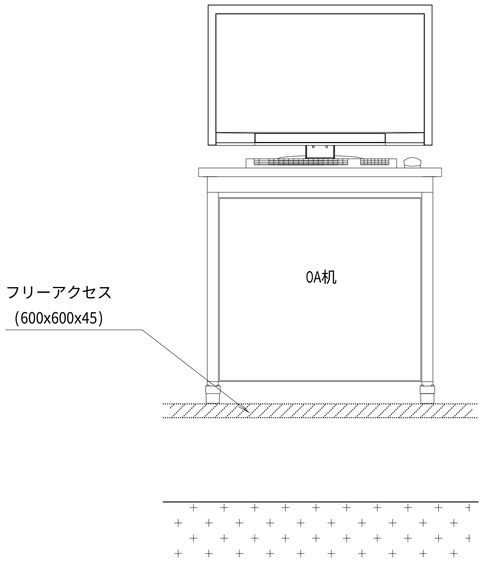


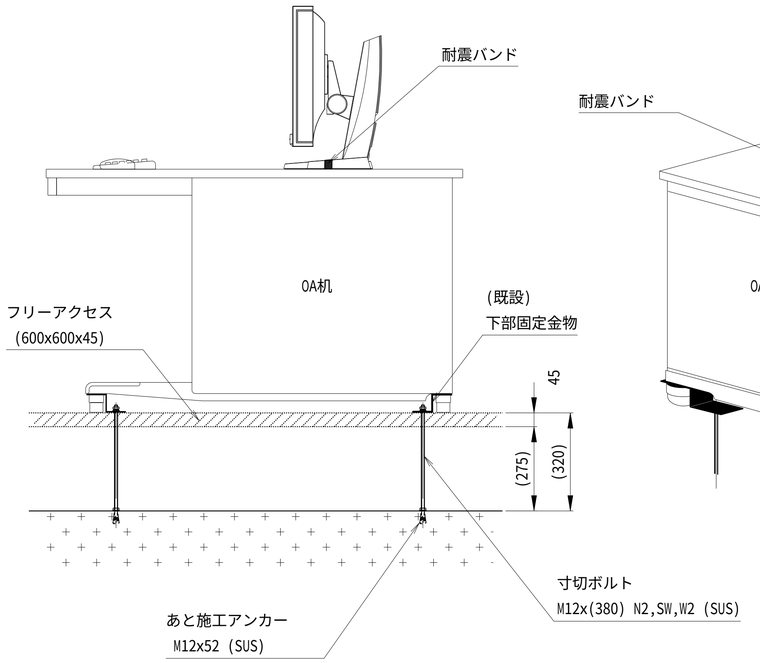


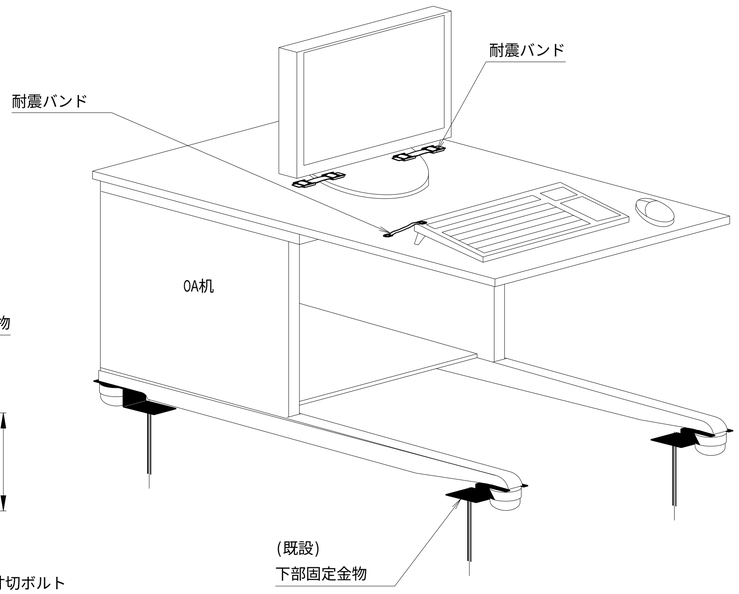


操作卓下部固定該当一覧表

| | 機　器　名　称 | 備考 | |
|---|---|---|---|
| 1 | ⑦⑧⑨⑩　データ処理装置Ⅰ・Ⅱ・ 他 | (耐震バンド含む) | 施工済(R6) |
| 2 | ⑪⑭　移動無線基地局装置・放流警報監視操作卓 | (　〃　) | 施工対象外 |
| 3 | ⑫　ゲート操作卓 | (　〃　) | 施工対象外 |
| 4 | ⑬　電源監視操作卓 | (　〃　) | 施工対象外 |
| 5 | ⑮　CCTV操作卓 | (　〃　) | 本工事施工 |
| 6 | ⑯　レーザプリンタ | (　〃　) | 施工済(R6) |
| 7 | ⑱　表示制御装置 | (　〃　) | 施工対象外 |

| | | | |
|---|---|---|---|
| 工事名 | 令和７年度　十津川紀の川直轄管理事業<br>統合管理所水管理設備更新工事 | | |
| 図面名 | 机・操作卓下部固定金物設置図<br>(参考図) | | |
| 年月日 | | | |
| 縮尺 | - | 図面番号 | 16 |
| 会社名 | | | |
| 事業者名 | 近畿農政局　南近畿土地改良調査管理事務所 | | |

# 機側操作室　機器配置・ケーブル配線図　(撤去)

## 機側操作室周辺　平面図　(S=1:40)

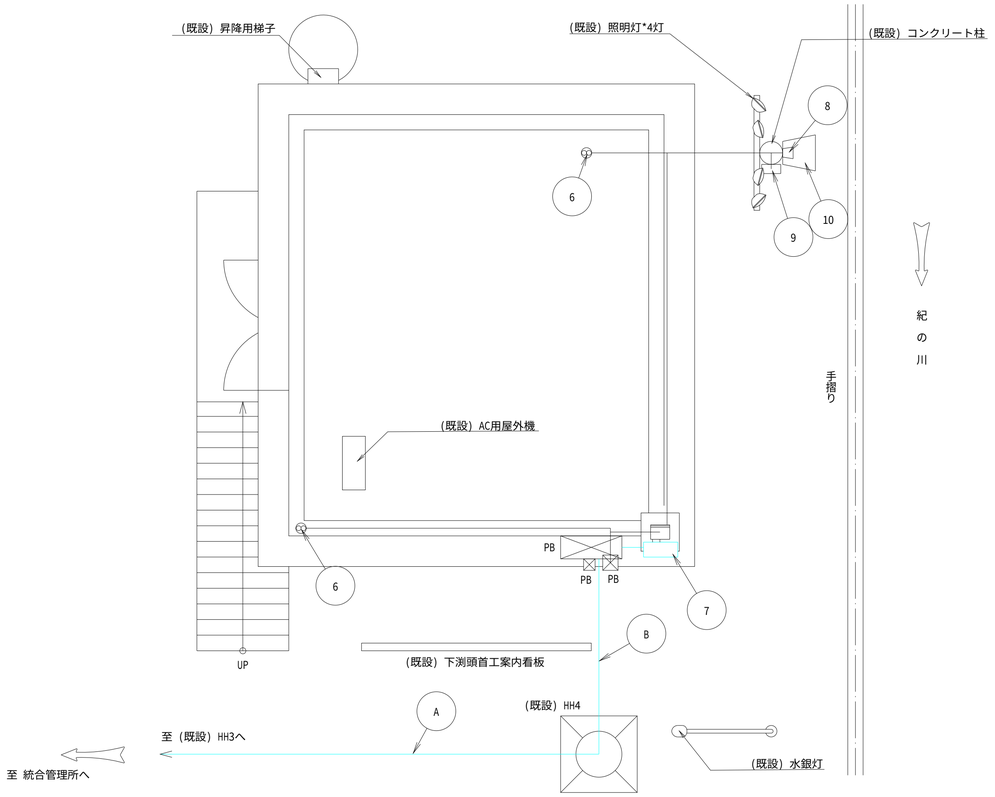


## 機側操作室　平面図　(S=1/40)

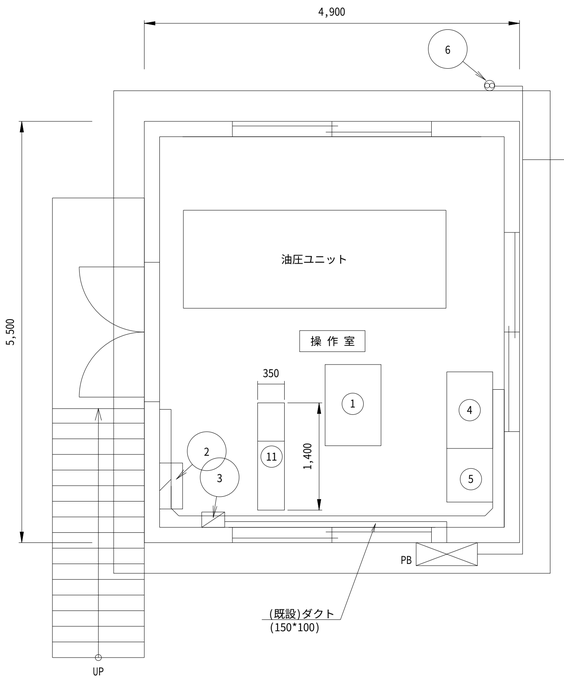


## 機側操作室　断面図　(S=1/40)

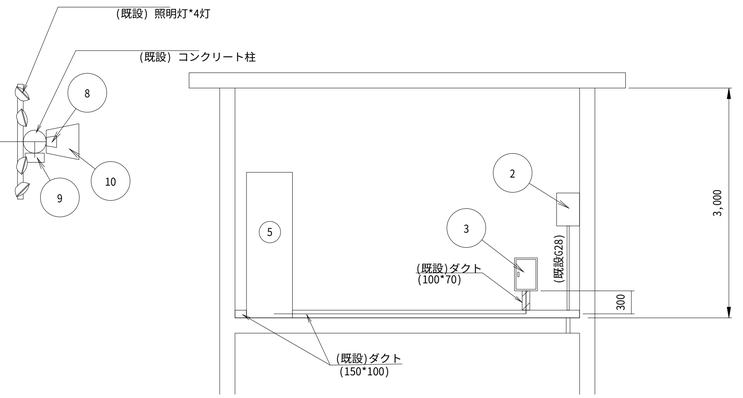


## 機側操作室周辺　正面図　(S=1:40)

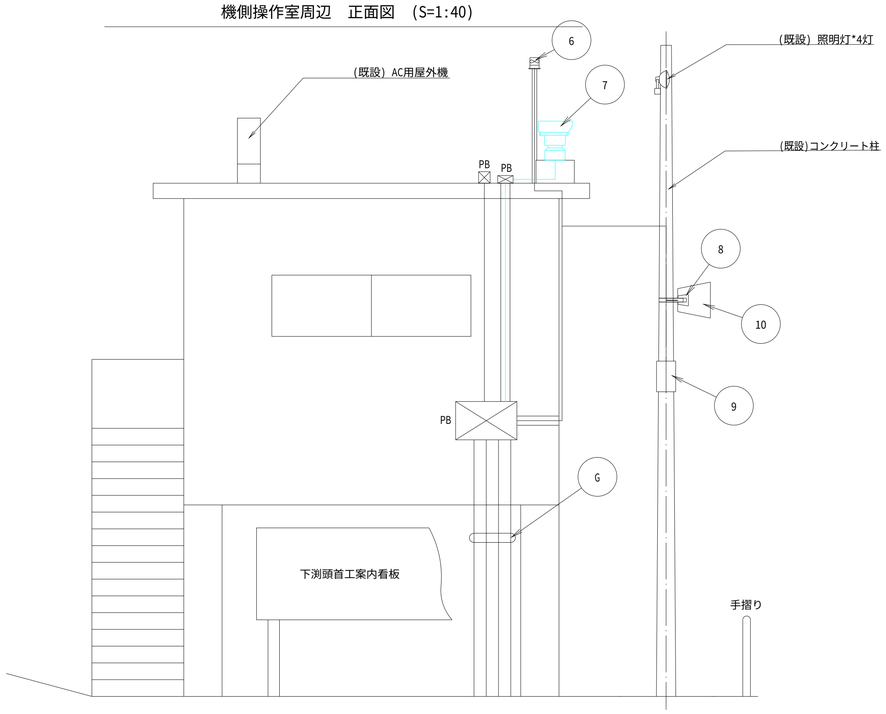


盤-機器名称一覧表

| 番号 | 機　器　名　称 | 寸法(W*D*H) | 備　考 |
|---|---|---|---|
| ① | 机 | 1060x 730x 740 | |
| ② | 動力-電灯電源盤 | 400x 200x 500 | |
| ③ | 耐雷盤(2kVA) | 400x 200x 500 | 更新済 (R5) |
| ④ | ゲート操作盤 | 1000x 600x 1950 | |
| ⑤ | 水位計盤 | 700x 600x 1950 | |
| ⑥ | 回転灯 | | 更新済 (R5) |
| ⑦ | CCTVカメラ(旋回装置付き) | | 撤去 |
| ⑧ | 集音マイク | | 更新済 (R5) |
| ⑨ | スピーカ中継端子箱 | | 更新済 (R5) |
| ⑩ | 警報スピーカ(50W) | | 更新済 (R5) |
| ⑪ | 機側伝送装置　I | 1400x 350x 2000 | |
| | | | |

機側操作室　2階操作室　信号系-電源線ケーブル

| 記号 | 配　管 | ケーブル | 用　途 | 配線区間 | 備　考 |
|---|---|---|---|---|---|
| | FEP100 | CV 14sq-3C | 県営水道 | | |
| | | CV 2sq-2C | 県営水道 | | |
| | | CVV 2sq-30Cx2 | 県営水道 | | |
| | | CVV-S 2sq-2C | 県営水道 | | |
| | | CVV-S 2sq-30C | 県営水道 | | |
| | FEP100 | CV 22sq-3C | 機側操作室動力 | 電気室　～　機側操作室 | |
| | | CV 14sq-2C | 機側操作室電灯 | 電気室　～　機側操作室 | |
| | | CV 8sq-2C | CCTV電灯線 | 電気室　～　機側操作室 | |
| | | CV 8sq-2C | ゲート投光器 | 電気室　～　機側操作室 | |
| | | CV 8sq-2C | 水銀灯 | 電気室　～　制水門 | |
| | | CV 22sq-3C | 制水ゲート | 電気室　～　制水門 | |
| Ⓐ | FEP100 | SM-24C | 光伝送装置1 | 操作室　～　機側操作室 | |
| | | CVV-S 2sq-15C | 機側操作盤 | 操作室　～　機側操作室 | |
| | | 7C-2W | CCTVカメラ | 操作室　～　機側操作室 | 撤去 |
| | | CVV-S 2sq-2C | 集音マイク | 操作室　～　機側操作室 | |
| | | CV 2sq-2C | スピーカ50W | 操作室　～　機側操作室 | |
| | | CV 2sq-2C | 回転灯 | 操作室　～　機側操作室 | |
| | FEP100 | SM-4C | 光伝送装置3 | 操作室　～　制水門 | |
| | | CVV-S 2sq-6C | 機側操作盤 | 操作室　～　制水門 | |
| | FEP100 | | 予備 | | |
| | FEP100 | | 予備 | | |
| | FEP100 | | 予備 | | |
| | FEP100 | | 予備 | | |
| Ⓑ | FEP80<br>G82 | CV 8sq-2C | 光伝送装置3 | 機側操作室　～　制水門 | |
| | | IV8sq | 光伝送装置3 | 機側操作室　～　制水門 | |
| | | CV 22sq-3C | 機側操作室動力 | 電気室　～　機側操作室 | |
| | | CV 14sq-2C | 機側操作室電灯 | 電気室　～　機側操作室 | |
| | | CV 8sq-2C | CCTV電灯線 | 電気室　～　機側操作室 | |
| | | CV 8sq-2C | ゲート投光器 | 電気室　～　機側操作室 | |
| | FEP100<br>G92 | SM-24C | 光伝送装置1 | 操作室　～　機側操作室 | |
| | | CVV-S 2sq-15C | 機側操作盤 | 操作室　～　機側操作室 | |
| | FEP80,G82 | 7C-2W | CCTVカメラ | 操作室　～　機側操作室 | 撤去 |
| | FEP80<br>G82 | CVV-S 2sq-2C | 集音マイク | 操作室　～　機側操作室 | |
| | | CV 2sq-2C | スピーカ50W | 操作室　～　機側操作室 | |
| | | CV 2sq-2C | 回転灯 | 操作室　～　機側操作室 | |

【凡例】

：撤去設備　　：配線撤去(信号線)

：既設流用設備　　：配線撤去(電源線)

| | | | |
|---|---|---|---|
| 工事名 | 令和７年度　十津川紀の川直轄管理事業<br>統合管理所水管理システム更新工事 | | |
| 図面名 | 機側操作室　機器配置・ケーブル配線図（撤去） | | |
| 年月日 | | | |
| 縮尺 | S=1:40 | 図面番号 | 17 |
| 会社名 | | | |
| 事業者名 | 近畿農政局　南近畿土地改良調査管理事務所 | | |

# 機側操作室～統合管理所間　配管配線経路図　(撤去)

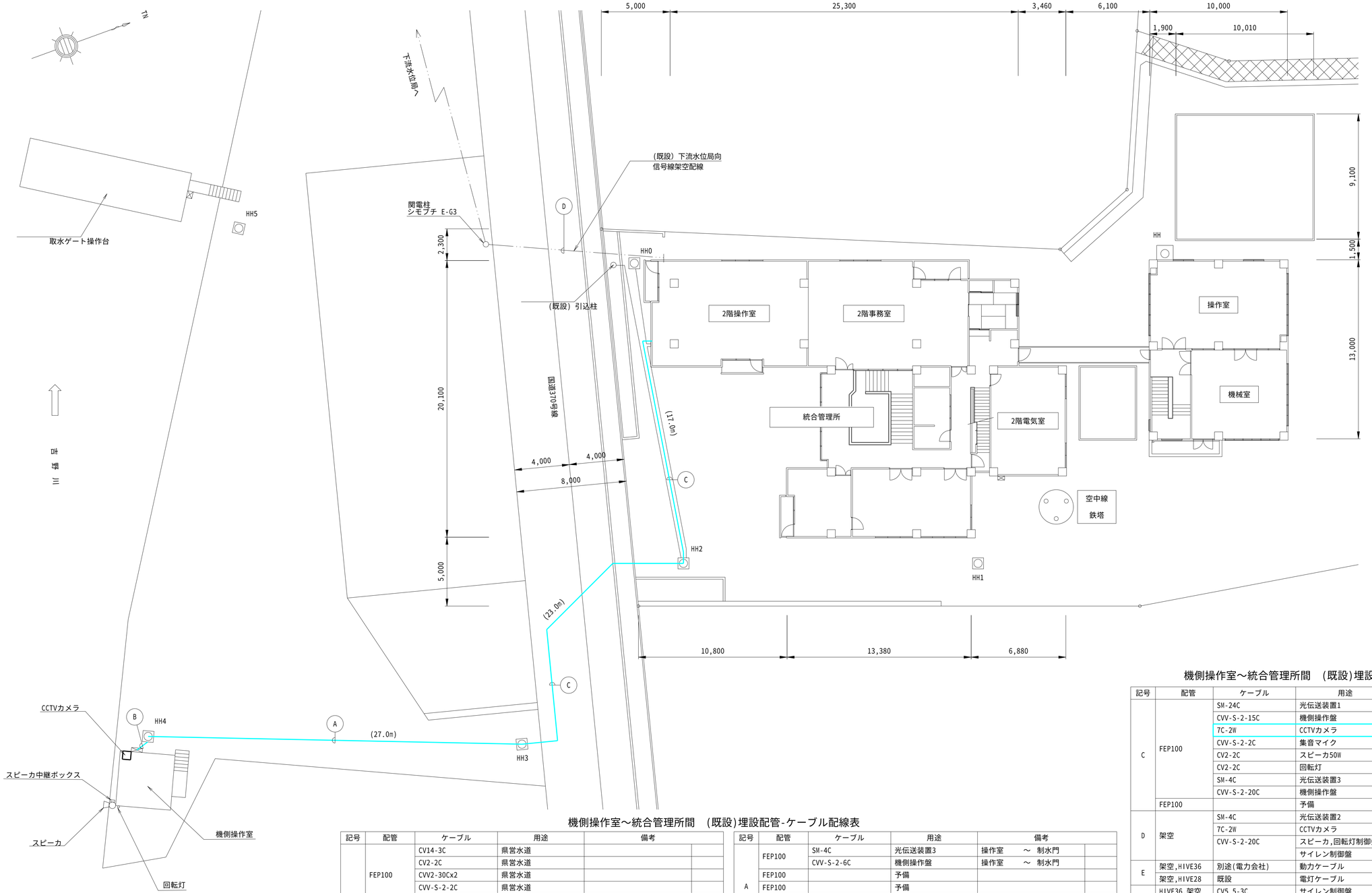


【凡例】

- ：撤去設備
- ：既設流用設備
- ：配線撤去(信号線)
- ：配線撤去(電源線)
- ：既設配線流用(信号線)

## 機側操作室～統合管理所間　(既設)埋設配管-ケーブル配線表

| 記号 | 配管 | ケーブル | 用途 | 備考 | |
|---|---|---|---|---|---|
| A | FEP100 | CV14-3C | 県営水道 | | |
| | | CV2-2C | 県営水道 | | |
| | | CVV2-30Cx2 | 県営水道 | | |
| | | CVV-S-2-2C | 県営水道 | | |
| | | CVV-S-2-30C | 県営水道 | | |
| | FEP100 | CV22-3C | 機側操作室動力 | 電気室　～　機側操作室 | |
| | | CV14-2C | 機側操作室電灯 | 電気室　～　機側操作室 | |
| | | CV8-2C | 耐雷電灯線 | 電気室　～　機側操作室 | |
| | | CV8-2C | ゲート投光器 | 電気室　～　機側操作室 | |
| | | CV8-2C | 水銀灯 | 電気室　～　制水門 | |
| | | CV22-3C | 制水ゲート | 電気室　～　制水門 | |
| | | CV8-3C | CCTV電源 | 電気室　～　機側操作室 | |
| | FEP100 | SM-24C | 光伝送装置1 | 操作室　～　機側操作室 | |
| | | CVV-S-2-15C | 機側操作盤 | 操作室　～　機側操作室 | |
| | | 7C-2W | CCTVカメラ | 操作室　～　機側操作室 | 撤去 |
| | | CVV-S-2-2C | 集音マイク | 操作室　～　機側操作室 | |
| | | CV2-2C | スピーカ50W | 操作室　～　機側操作室 | |
| | | CV2-2C | 回転灯 | 操作室　～　機側操作室 | |

| 記号 | 配管 | ケーブル | 用途 | 備考 | |
|---|---|---|---|---|---|
| A | FEP100 | SM-4C | 光伝送装置3 | 操作室　～　制水門 | |
| | | CVV-S-2-6C | 機側操作盤 | 操作室　～　制水門 | |
| | FEP100 | | 予備 | | |
| | FEP100 | | 予備 | | |
| | FEP100 | | 予備 | | |
| | FEP100 | | 予備 | | |
| B | FEP80<br>G82 | CV8-2C | 光伝送装置3 | 機側操作室　～　制水門 | |
| | | IV8 | 光伝送装置3 | 機側操作室　～　制水門 | |
| | | CV22-3C | 機側操作室動力 | 電気室　～　機側操作室 | |
| | | CV14-2C | 機側操作室電灯 | 電気室　～　機側操作室 | |
| | | CV8-2C | 耐雷電灯線 | 電気室　～　機側操作室 | |
| | | CV8-3C | CCTV電源 | 電気室　～　機側操作室 | |
| | | CV8-2C | ゲート投光器 | 電気室　～　機側操作室 | |
| | FEP100<br>G92 | SM-24C | 光伝送装置1 | 操作室　～　機側操作室 | |
| | | CVV-S-2-15C | 機側操作盤 | 操作室　～　機側操作室 | |
| | FEP80,G82 | 7C-2W | CCTVカメラ | 操作室　～　機側操作室 | 撤去 |
| | FEP80<br>G82 | CVV-S-2-2C | 集音マイク | 操作室　～　機側操作室 | |
| | | CV2-2C | スピーカ50W | 操作室　～　機側操作室 | |
| | | CV2-2C | 回転灯 | 操作室　～　機側操作室 | |

## 機側操作室～統合管理所間　(既設)埋設配管-ケーブル配線表

| 記号 | 配管 | ケーブル | 用途 | 備考 | |
|---|---|---|---|---|---|
| C | FEP100 | SM-24C | 光伝送装置1 | 操作室　～　機側操作室 | |
| | | CVV-S-2-15C | 機側操作盤 | 操作室　～　機側操作室 | |
| | | 7C-2W | CCTVカメラ | 操作室　～　機側操作室 | 撤去 |
| | | CVV-S-2-2C | 集音マイク | 操作室　～　機側操作室 | |
| | | CV2-2C | スピーカ50W | 操作室　～　機側操作室 | |
| | | CV2-2C | 回転灯 | 操作室　～　機側操作室 | |
| | | SM-4C | 光伝送装置3 | 操作室　～　制水門 | |
| | | CVV-S-2-20C | 機側操作盤 | 操作室　～　制水門 | |
| | FEP100 | | 予備 | | |
| D | 架空 | SM-4C | 光伝送装置2 | 操作室　～　下流水位局 | |
| | | 7C-2W | CCTVカメラ | 操作室　～　下流水位局 | 下流向け |
| | | CVV-S-2-20C | スピーカ,回転灯制御盤 | 操作室　～　下流水位局 | |
| | | | サイレン制御盤 | | |
| E | 架空,HIVE36 | 別途(電力会社) | 動力ケーブル | 電力柱引込柱　～ 引込計器盤 | |
| | 架空,HIVE28 | 既設 | 電灯ケーブル | 電力柱引込柱　～ 引込計器盤 | |
| F | HIVE36,架空 | CV5.5-3C | サイレン制御盤 | 引込計器盤　～ 下流水位局 | |
| | HIVE28,架空 | CV5.5-2C | 電灯分電盤 | 引込計器盤　～ 下流水位局 | |

| | |
|---|---|
| 工事名 | 令和７年度　十津川紀の川直轄管理事業<br>統合管理所水管理設備更新工事 |
| 図面名 | 機側操作室～統合管理所間　配管配線経路図<br>(撤去) |
| 年月日 | |
| 縮尺 | S=1:150　図面番号　18 |
| 会社名 | |
| 事業者名 | 近畿農政局　南近畿土地改良調査管理事務所 |

# 機側操作室　配線系統図(信号線・電源線)　(撤去)

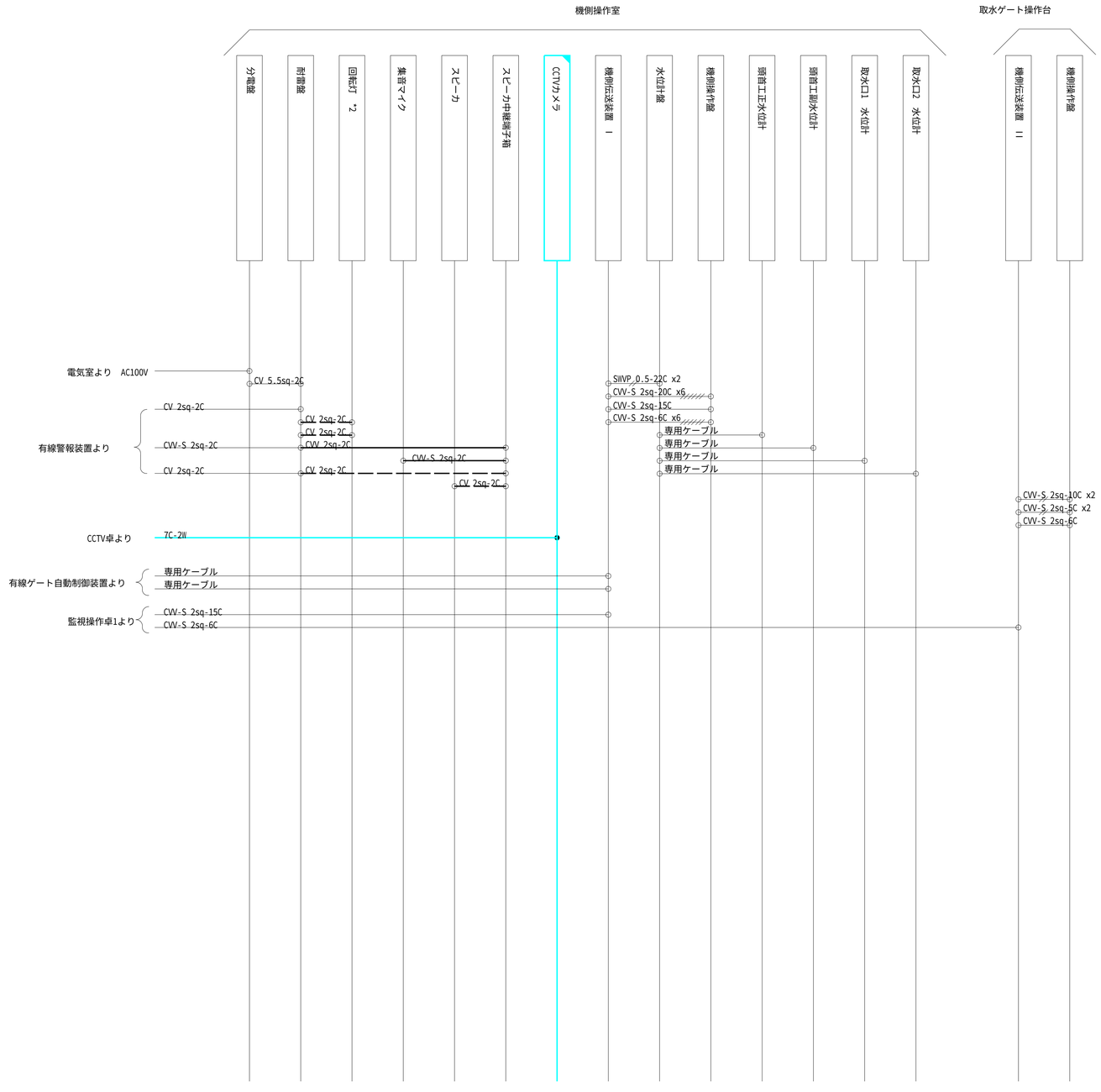


【凡例】

| | | | |
|---|---|---|---|
| 撤去機器 | ：配線撤去(信号線) | ：既設配線流用(信号線) | |
| ：既設流用機器 | ：配線撤去（電源線） | ：既設配線流用（電源線） | |

| | | | |
|---|---|---|---|
| 工事名 | 令和７年度　十津川紀の川直轄管理事業<br>統合管理所水管理設備更新工事 | | |
| 図面名 | 機側操作室配線系統図(信号線・電源線）（撤去) | | |
| 年月日 | 年月日 | | |
| 縮尺 | － | 図面番号 | 19 |
| 会社名 | | | |
| 事業者名 | 近畿農政局　南近畿土地改良調査管理事務所 | | |

# 機側操作室　機器配置・ケーブル配線図（更新）

## 機側操作室周辺　平面図　(S=1:40)

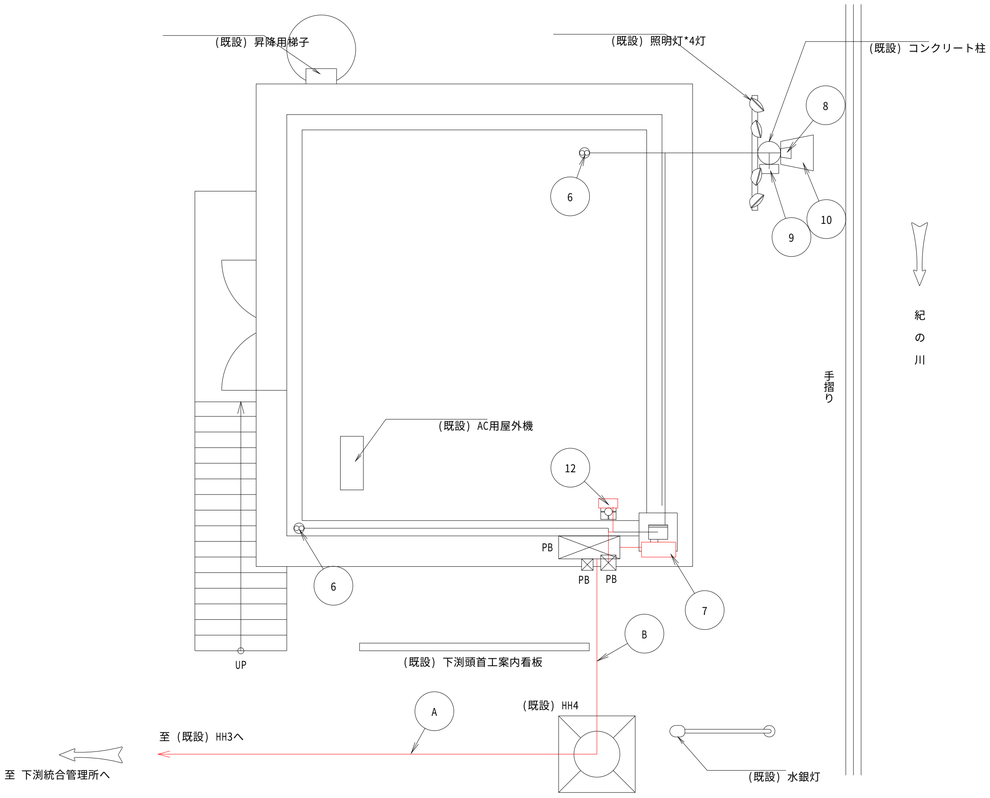


## 機側操作室周辺　正面図　(S=1:40)

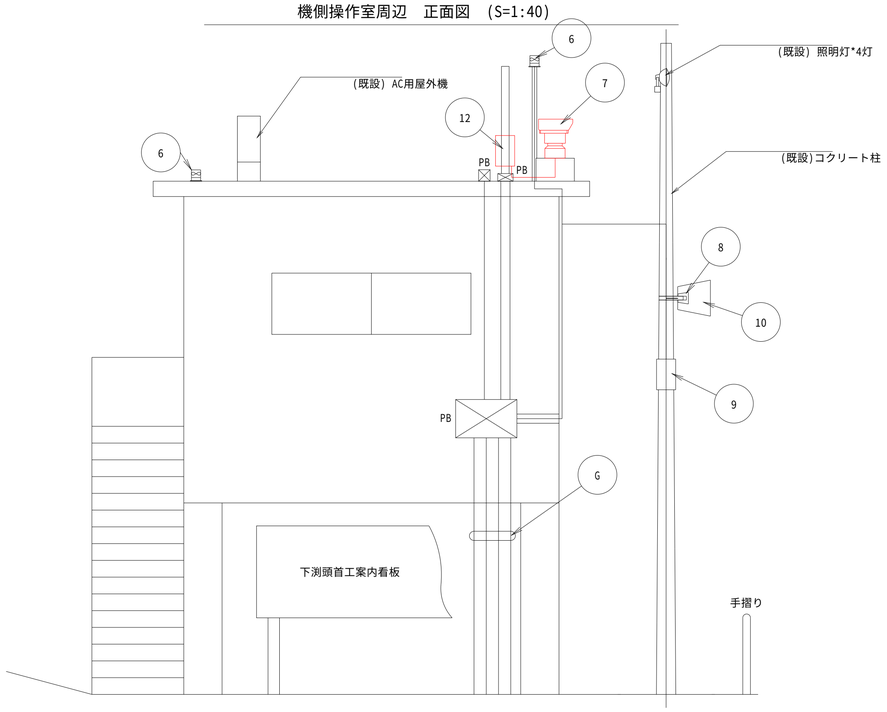


## 機側操作室　平面図　(S=1/40)

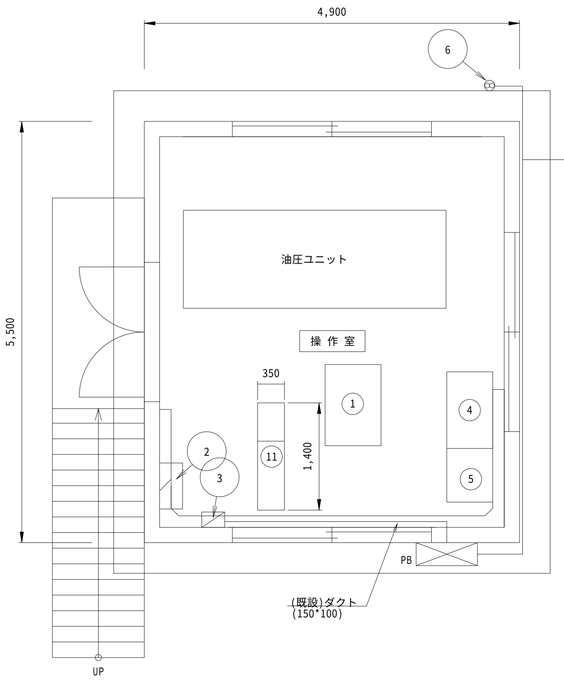


## 機側操作室　断面図　(S=1/40)

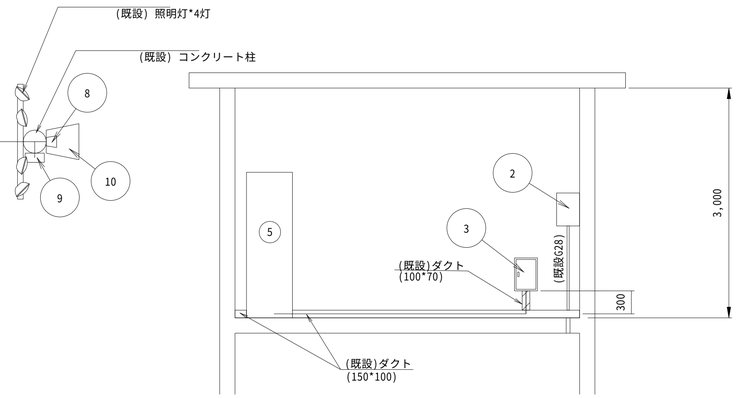


盤-機器名称一覧表

| 番号 | 機　器　名　称 | 寸法(W*D*H) | 備　考 |
|---|---|---|---|
| ① | 机 | 1060x 730x 740 | |
| ② | 動力-電灯電源盤 | 400x 200x 500 | |
| ③ | 耐雷盤(2kVA) | 400x 200x 500 | 更新済（R5） |
| ④ | ゲート操作盤 | 1000x 600x 1950 | |
| ⑤ | 水位計盤 | 700x 600x 1950 | |
| ⑥ | 回転灯 | | 更新済（R5） |
| ⑦ | CCTVカメラ(旋回装置付き) | | 更新 |
| ⑧ | 集音マイク | | 更新済（R5） |
| ⑨ | スピーカ中継端子箱 | | 更新済（R5） |
| ⑩ | 警報スピーカ(50W) | | 更新済（R5） |
| ⑪ | 機側伝送装置　I | 1400x 350x 2000 | |
| ⑫ | 屋外機側箱 | | 新設 |

機側操作室　2階操作室　信号系-電源系ケーブル

| 記号 | 配　管 | ケーブル | 用　途 | 配線区間 | 備　考 |
|---|---|---|---|---|---|
| | FEP100 | CV 14sq-3C | 県営水道 | | |
| | | CV 2sq-2C | 県営水道 | | |
| | | CVV 2sq-30Cx2 | 県営水道 | | |
| | | CVV-S 2sq-2C | 県営水道 | | |
| | | CVV-S 2sq-30C | 県営水道 | | |
| | FEP100 | CV 22sq-3C | 機側操作室動力 | 電気室　～　機側操作室 | |
| | | CV 14sq-2C | 機側操作室電灯 | 電気室　～　機側操作室 | |
| | | CV 8sq-2C | CCTV電灯線 | 電気室　～　機側操作室 | |
| | | CV 8sq-2C | ゲート投光器 | 電気室　～　機側操作室 | |
| | | CV 8sq-2C | 水銀灯 | 電気室　～　制水門 | |
| | | CV 22sq-3C | 制水ゲート | 電気室　～　制水門 | |
| Ⓐ | FEP100 | SM-24C | 光伝送装置1 | 操作室　～　機側操作室 | |
| | | CVV-S 2sq-15C | 機側操作盤 | 操作室　～　機側操作室 | |
| | | SM-4C 光ケーブル | CCTVカメラ | 操作室　～　機側操作室 | 新設 |
| | | CVV-S 2sq-2C | 集音マイク | 操作室　～　機側操作室 | |
| | | CV 2sq-2C | スピーカ50W | 操作室　～　機側操作室 | |
| | | CV 2sq-2C | 回転灯 | 操作室　～　機側操作室 | |
| | FEP100 | SM-4C | 光伝送装置3 | 操作室　～　制水門 | |
| | | CVV-S 2sq-6C | 機側操作盤 | 操作室　～　制水門 | |
| | FEP100 | | 予備 | | |
| | FEP100 | | 予備 | | |
| | FEP100 | | 予備 | | |
| | FEP100 | | 予備 | | |
| Ⓑ | FEP80 G82 | CV 8sq-2C | 光伝送装置3 | 機側操作室　～　制水門 | |
| | | IV8sq | 光伝送装置3 | 機側操作室　～　制水門 | |
| | | CV 22sq-3C | 機側操作室動力 | 電気室　～　機側操作室 | |
| | | CV 14sq-2C | 機側操作室電灯 | 電気室　～　機側操作室 | |
| | | CV 8sq-2C | CCTV電灯線 | 電気室　～　機側操作室 | |
| | | CV 8sq-2C | ゲート投光器 | 電気室　～　機側操作室 | |
| | FEP100 G92 | SM-24C | 光伝送装置1 | 操作室　～　機側操作室 | |
| | | CVV-S 2sq-15C | 機側操作盤 | 操作室　～　機側操作室 | |
| | FEP80,G82 | SM-4C 光ケーブル | CCTVカメラ | 操作室　～　機側操作室 | 新設 |
| | FEP80 G82 | CVV-S 2sq-2C | 集音マイク | 操作室　～　機側操作室 | |
| | | CV 2sq-2C | スピーカ50W | 操作室　～　機側操作室 | |
| | | CV 2sq-2C | 回転灯 | 操作室　～　機側操作室 | |

【凡例】

：更新設備　　：配線更新(信号線)

：既設流用設備　　：配線更新(電源線)

| | | | |
|---|---|---|---|
| 工事名 | 令和７年度　十津川紀の川直轄管理事業<br>統合管理所水管理設備更新工事 | | |
| 図面名 | 機側操作室　機器配置・ケーブル配線図（更新） | | |
| 年月日 | | | |
| 縮尺 | S=1:40 | 図面番号 | 20 |
| 会社名 | | | |
| 事業者名 | 近畿農政局　南近畿土地改良調査管理事務所 | | |

# 機側操作室～統合管理所間　配管配線経路図　(更新)

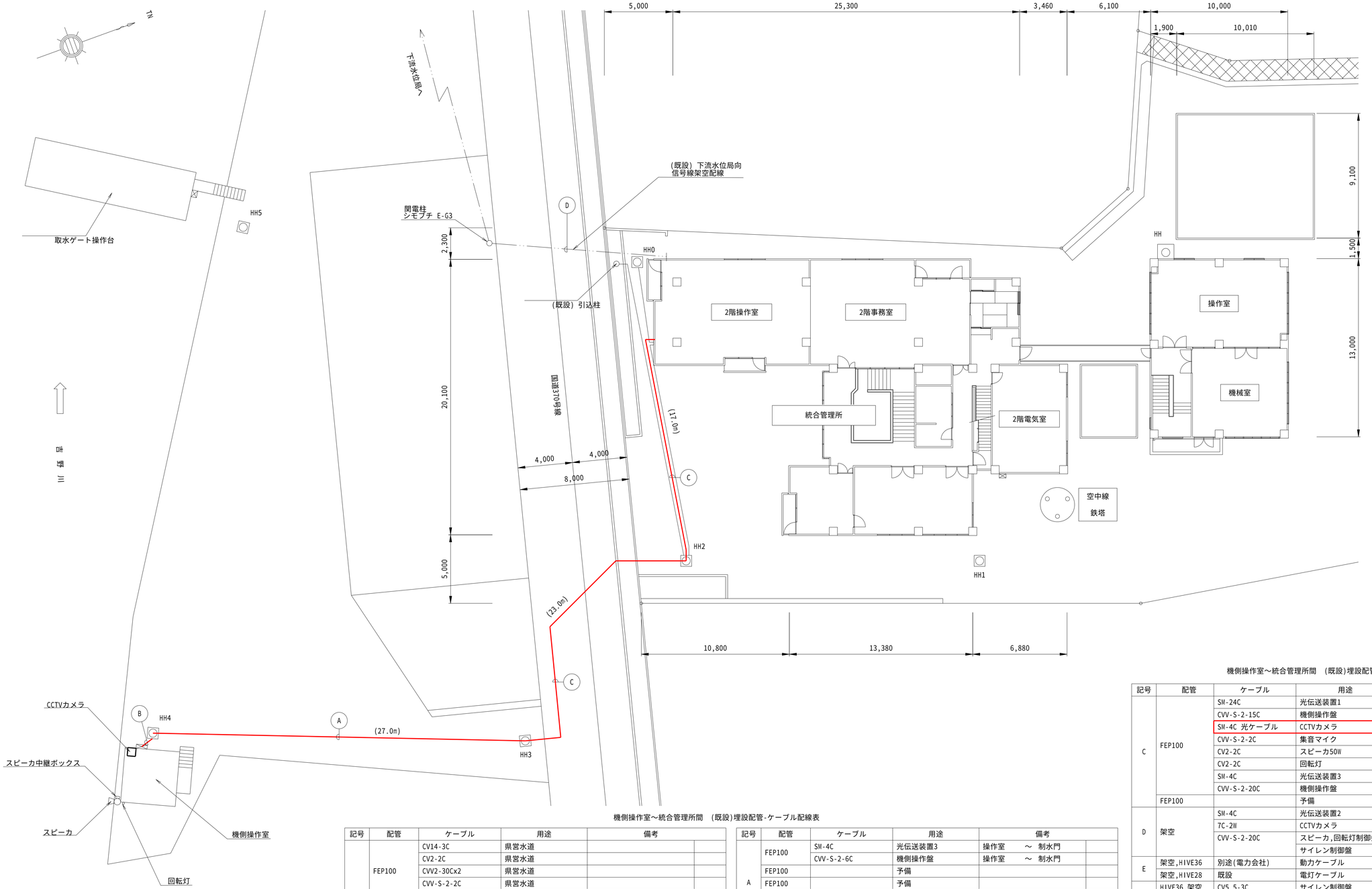


【凡例】

：撤去設備

：既設流用設備

：配線更新(信号線)

：配線更新(電源線)

機側操作室～統合管理所間　(既設)埋設配管-ケーブル配線表

| 記号 | 配管 | ケーブル | 用途 | 備考 | |
|---|---|---|---|---|---|
| A | FEP100 | CV14-3C | 県営水道 | | |
| | | CV2-2C | 県営水道 | | |
| | | CVV2-30Cx2 | 県営水道 | | |
| | | CVV-S-2-2C | 県営水道 | | |
| | | CVV-S-2-30C | 県営水道 | | |
| | FEP100 | CV22-3C | 機側操作室動力 | 電気室　～　機側操作室 | |
| | | CV14-2C | 機側操作室電灯 | 電気室　～　機側操作室 | |
| | | CV8-2C | 耐雷電灯線 | 電気室　～　機側操作室 | |
| | | CV8-2C | ゲート投光器 | 電気室　～　機側操作室 | |
| | | CV8-2C | 水銀灯 | 電気室　～　制水門 | |
| | | CV22-3C | 制水ゲート | 電気室　～　制水門 | |
| | | CV8-3C | CCTV電源 | 電気室　～　機側操作室 | |
| | FEP100 | SM-24C | 光伝送装置1 | 操作室　～　機側操作室 | |
| | | CVV-S-2-15C | 機側操作盤 | 操作室　～　機側操作室 | |
| | | SM-4C 光ケーブル | CCTVカメラ | 操作室　～　機側操作室 | 新設 |
| | | CVV-S-2-2C | 集音マイク | 操作室　～　機側操作室 | |
| | | CV2-2C | スピーカ50W | 操作室　～　機側操作室 | |
| | | CV2-2C | 回転灯 | 操作室　～　機側操作室 | |

| 記号 | 配管 | ケーブル | 用途 | 備考 | |
|---|---|---|---|---|---|
| A | FEP100 | SM-4C | 光伝送装置3 | 操作室　～　制水門 | |
| | | CVV-S-2-6C | 機側操作盤 | 操作室　～　制水門 | |
| | FEP100 | | 予備 | | |
| | FEP100 | | 予備 | | |
| | FEP100 | | 予備 | | |
| | FEP100 | | 予備 | | |
| B | FEP80 G82 | CV8-2C | 光伝送装置3 | 機側操作室　～　制水門 | |
| | | IV8 | 光伝送装置3 | 機側操作室　～　制水門 | |
| | | CV22-3C | 機側操作室動力 | 電気室　～　機側操作室 | |
| | | CV14-2C | 機側操作室電灯 | 電気室　～　機側操作室 | |
| | | CV8-2C | 耐雷電灯線 | 電気室　～　機側操作室 | |
| | | CV8-3C | CCTV電源 | 電気室　～　機側操作室 | |
| | | CV8-2C | ゲート投光器 | 電気室　～　機側操作室 | |
| | FEP100 G92 | SM-24C | 光伝送装置1 | 操作室　～　機側操作室 | |
| | | CVV-S-2-15C | 機側操作盤 | 操作室　～　機側操作室 | |
| | FEP80,G82 | SM-4C 光ケーブル | CCTVカメラ | 操作室　～　機側操作室 | 新設 |
| | FEP80 G82 | CVV-S-2-2C | 集音マイク | 操作室　～　機側操作室 | |
| | | CV2-2C | スピーカ50W | 操作室　～　機側操作室 | |
| | | CV2-2C | 回転灯 | 操作室　～　機側操作室 | |

機側操作室～統合管理所間　(既設)埋設配管-ケーブル配線表

| 記号 | 配管 | ケーブル | 用途 | 備考 | |
|---|---|---|---|---|---|
| C | FEP100 | SM-24C | 光伝送装置1 | 操作室　～　機側操作室 | |
| | | CVV-S-2-15C | 機側操作盤 | 操作室　～　機側操作室 | |
| | | SM-4C 光ケーブル | CCTVカメラ | 操作室　～　機側操作室 | 新設 |
| | | CVV-S-2-2C | 集音マイク | 操作室　～　機側操作室 | |
| | | CV2-2C | スピーカ50W | 操作室　～　機側操作室 | |
| | | CV2-2C | 回転灯 | 操作室　～　機側操作室 | |
| | | SM-4C | 光伝送装置3 | 操作室　～　制水門 | |
| | | CVV-S-2-20C | 機側操作盤 | 操作室　～　制水門 | |
| | FEP100 | | 予備 | | |
| D | 架空 | SM-4C | 光伝送装置2 | 操作室　～　下流水位局 | |
| | | 7C-2W | CCTVカメラ | 操作室　～　下流水位局 | (下流向け) |
| | | CVV-S-2-20C | スピーカ,回転灯制御盤 | 操作室　～　下流水位局 | |
| | | | サイレン制御盤 | | |
| E | 架空,HIVE36 | 別途(電力会社) | 動力ケーブル | 電力柱引込柱　～ 引込計器盤 | |
| | 架空,HIVE28 | 既設 | 電灯ケーブル | 電力柱引込柱　～ 引込計器盤 | |
| F | HIVE36,架空 | CV5.5-3C | サイレン制御盤 | 引込計器盤　～ 下流水位局 | |
| | HIVE28,架空 | CV5.5-2C | 電灯分電盤 | 引込計器盤　～ 下流水位局 | |

| | |
|---|---|
| 工事名 | 令和７年度　十津川紀の川直轄管理事業<br>統合管理所水管理設備更新工事 |
| 図面名 | 機側操作室～統合管理所間<br>配管配線経路図　(更新) |
| 年月日 | 年月日 |
| 縮尺 | S=1:150 |
| 図面番号 | 21 |
| 会社名 | |
| 事業者名 | 近畿農政局　南近畿土地改良調査管理事務所 |

# 機側操作室　配線系統図(信号線・電源線)　(更新)

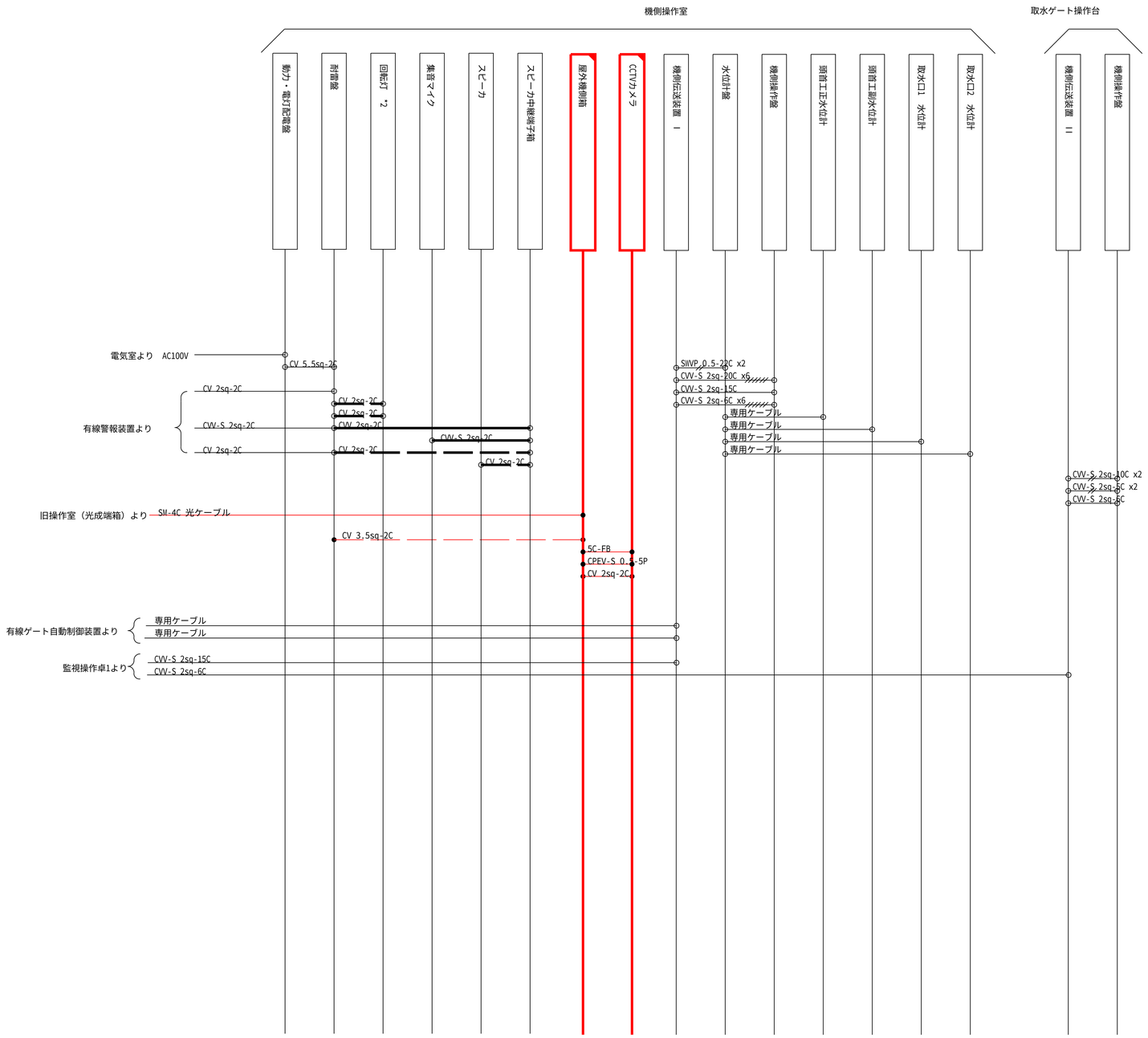


【凡例】

| | | | |
|---|---|---|---|
| 更新機器 | ：配線更新(信号線) | ：既設配線流用(信号線) | |
| ：既設流用機器 | ：配線更新（電源線） | ：既設配線流用（電源線） | |

| | | | |
|---|---|---|---|
| 工事名 | 令和７年度　十津川紀の川直轄管理事業<br>統合管理所水管理設備更新工事 | | |
| 図面名 | 機側操作室　配線系統図(信号線・電源線)<br>(更新) | | |
| 年月日 | | | |
| 縮尺 | － | 図面番号 | 22 |
| 会社名 | | | |
| 事業者名 | 近畿農政局　南近畿土地改良調査管理事務所 | | |

# 統合管理所～下流水位局間 ケーブル架空配線図(信号・電源線) (撤去)

下測下流水位観測局～下測統合管理所間 (既設)ケーブル架空配線表

| 記号 | 区分 | ケーブル | 用途 | 備考 | |
|---|---|---|---|---|---|
| D | 架空 | SM-4C | 光伝送装置2 | 操作室 ～ 下流水位局 | |
| | | 7C-2W | CCTVカメラ | 操作室 ～ 下流水位局 | 撤去 |
| | | CVV-S 2sq-20C | スピーカ,回転灯制御盤 | 操作室 ～ 下流水位局 | |
| | | | サイレン制御盤 | | |

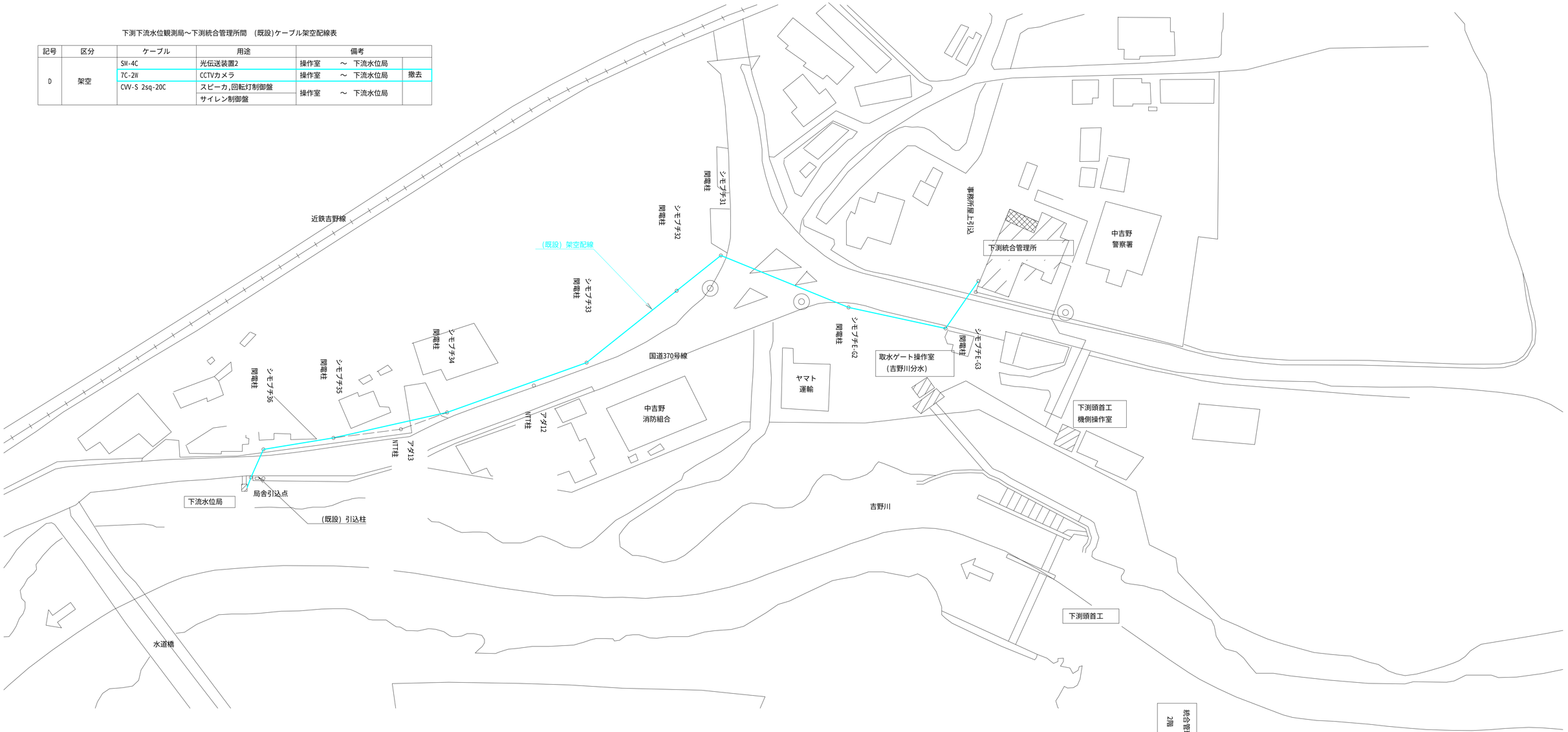


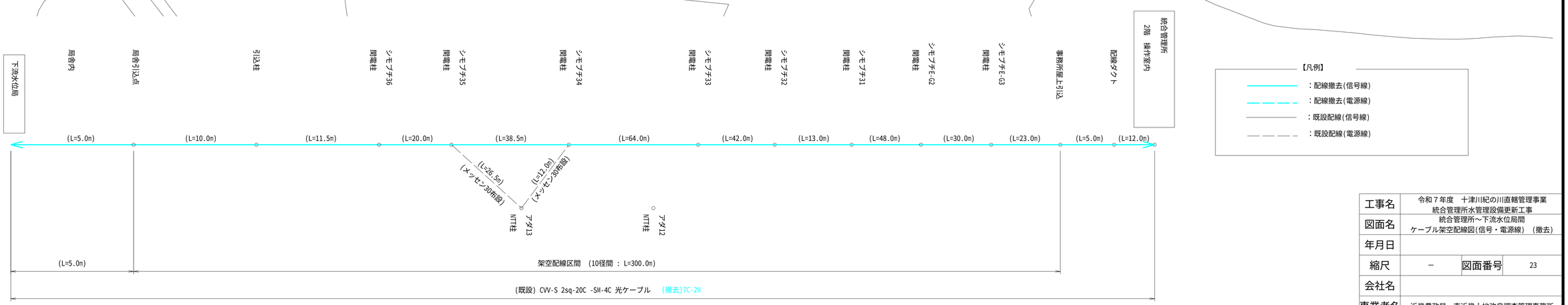


【凡例】
- ：配線撤去(信号線)
- ：配線撤去(電源線)
- ：既設配線(信号線)
- ：既設配線(電源線)

| | | | |
|---|---|---|---|
| 工事名 | 令和７年度 十津川紀の川直轄管理事業 統合管理所水管理設備更新工事 | | |
| 図面名 | 統合管理所～下流水位局間 ケーブル架空配線図(信号・電源線) (撤去) | | |
| 年月日 | | | |
| 縮尺 | － | 図面番号 | 23 |
| 会社名 | | | |
| 事業者名 | 近畿農政局 南近畿土地改良調査管理事務所 | | |

# 下流水位局　機器配置図(撤去)

## 下流水位局　周辺平面図

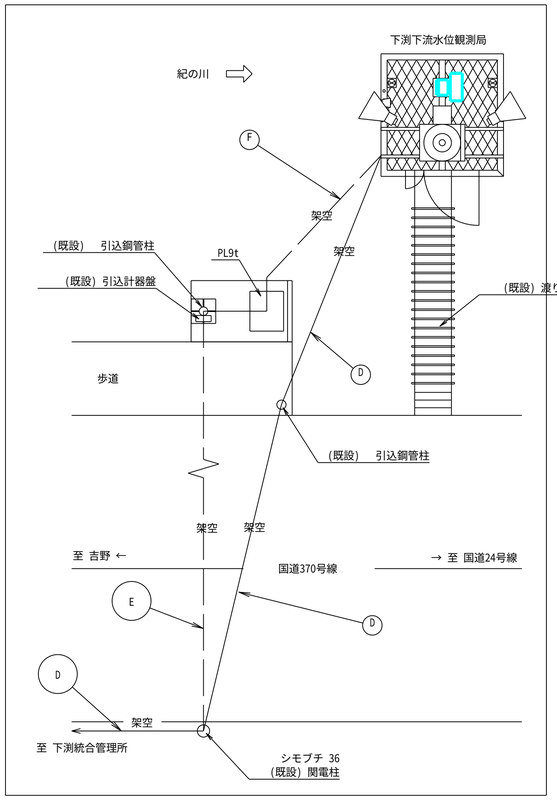


## 観測局舎　屋根平面図

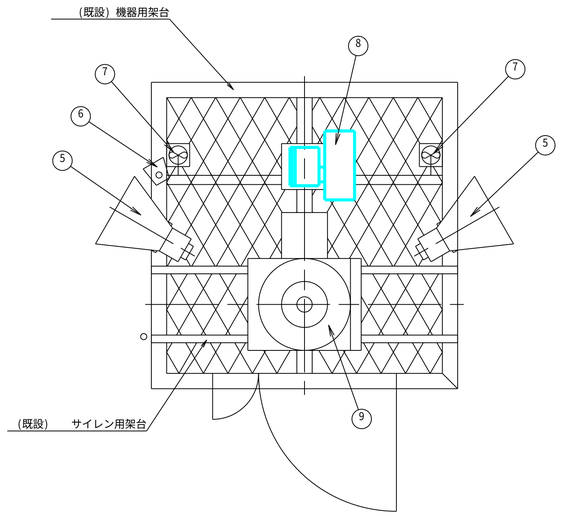


## 観測局舎内　平面図

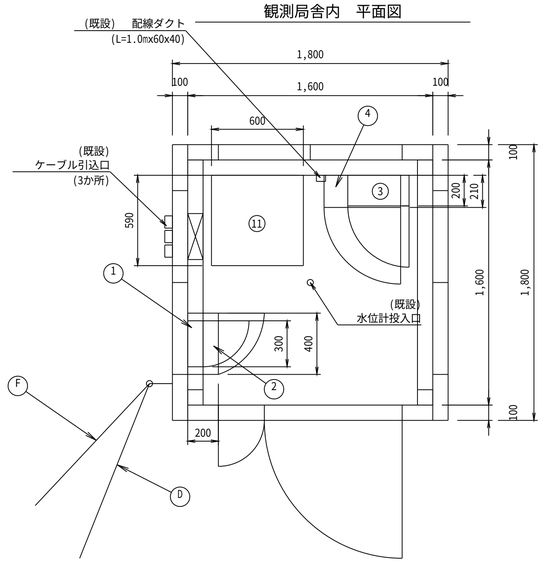


## 観測局舎内断面図

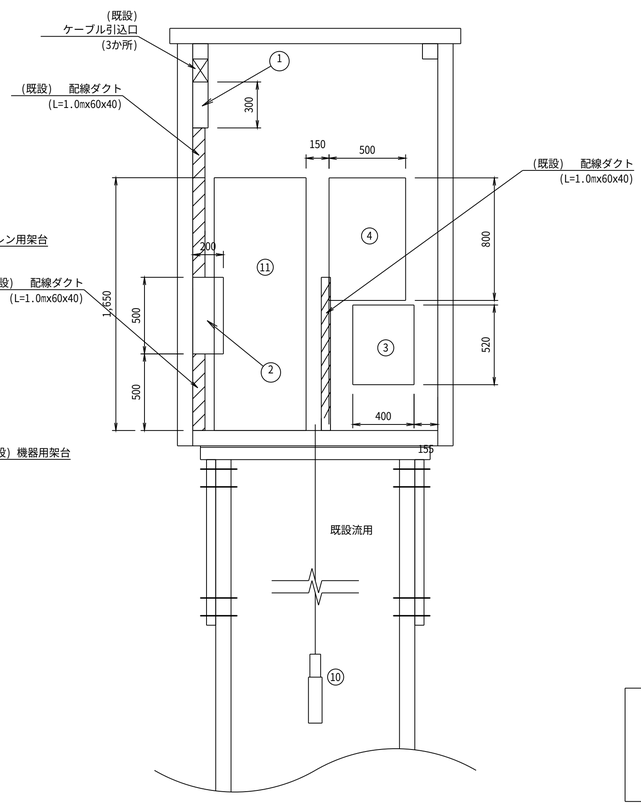


## 観測局舎　左側面図

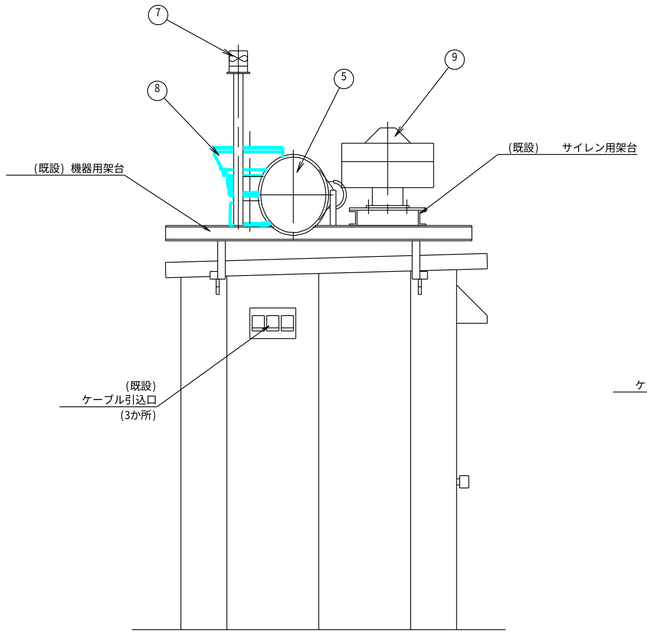


## 観測局舎　正面図

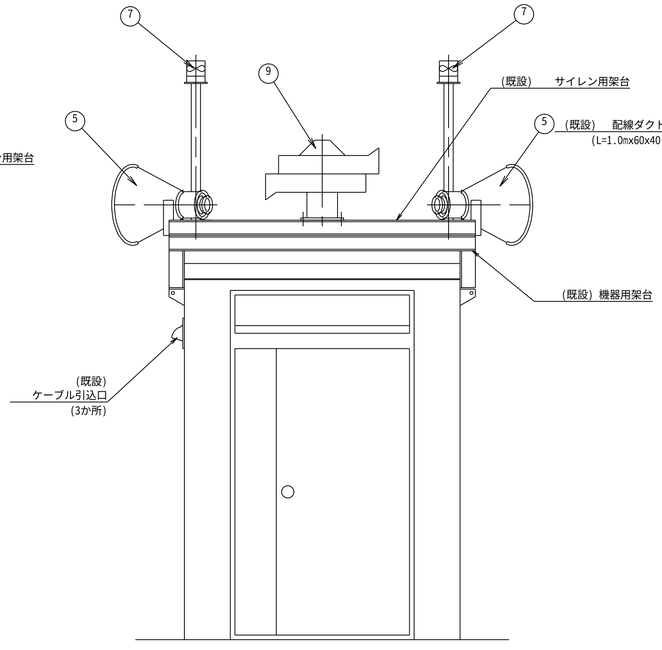


| 記号 | 配線区分 | ケーブル名称 | 用　途 | 備　考 |
|---|---|---|---|---|
| D | 架空 | SM-4C | 光伝送装置2 | 操作室　～　下流水位局 |
| | | 7C-2W | CCTVカメラ | 操作室　～　下流水位局 |
| | | CVV-S 2sq-20C | スピーカ、回転灯制御盤 | 操作室　～　下流水位局 |
| | | | サイレン回転灯制御盤 | |
| E | 架空、HIVE36 | CV 5.5sq-3C | 動力ケーブル | 電力柱引込柱　～ 引込計器盤 |
| | 架空、HIVE28 | CV 5.5sq-2C | 電灯ケーブル | 電力柱引込柱　～ 引込計器盤 |
| F | HIVE36、架空 | CV 5.5sq-3C | サイレン回転灯制御盤 | 引込計器盤　～ 下流水位局 |
| | HIVE28、架空 | CV 5.5sq-2C | 電灯分電盤 | 引込計器盤　～ 下流水位局 |

盤-機器名称一覧表

| 番号 | 機　器　名　称 | 寸法(W*D*H) | 備　考 |
|---|---|---|---|
| ① | 電灯分電盤 | 350x 160x 300 | |
| ② | 耐雷盤(2kVA) | 300x 200x 400 | 更新済（R5） |
| ③ | 中継ボックス<br>(水晶コーダ-UPS)実装<br>(W400*H520*D200) | 400x 200x 520 | |
| ④ | サイレン回転灯制御盤 | 500x 200x 800 | 更新済（R5） |
| ⑤ | 警報スピーカ(50W)*2 | | 更新済（R5） |
| ⑥ | 集音マイク | | 更新済（R5） |
| ⑦ | 回転灯*2 | | 更新済（R5） |
| ⑧ | CCTVカメラ(旋回装置付き) | | 撤去 |
| ⑨ | モーターサイレン(2.2kW) | | 更新済（R5） |
| ⑩ | 水位センサー(水晶式) | | |
| ⑪ | 有線警報装置 | 600x 600x 1650 | 更新済（R5） |

【凡例】
：既設流用設備
：撤去設備

| | |
|---|---|
| 工事名 | 令和７年度　十津川紀の川直轄管理事業<br>統合管理所水管理設備更新工事 |
| 図面名 | 下流水位局 機器配置図　(撤去) |
| 年月日 | 年月日 |
| 縮尺 | S=1:20　図面番号　24 |
| 会社名 | |
| 事業者名 | 近畿農政局　南近畿土地改良調査管理事務所 |

# 下流水位局 ケーブル配線図(信号線) (撤去)

## 下流水位観測局 周辺平面図

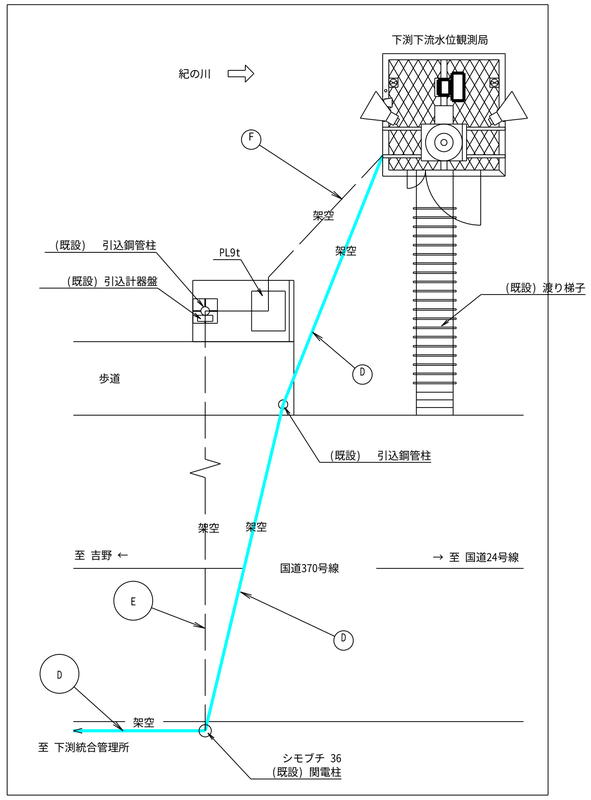


## 観測局舎 屋根平面図

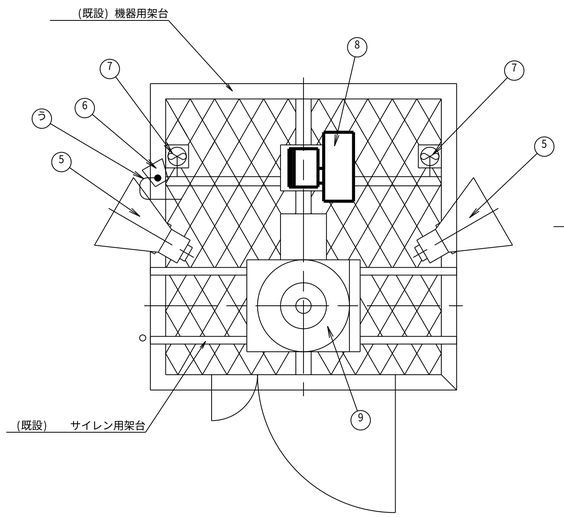


## 観測局舎内 平面図

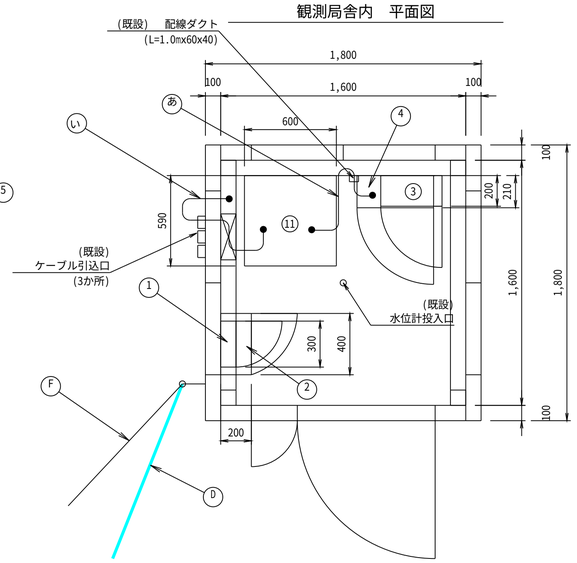


## 観測局 局舎内断面図

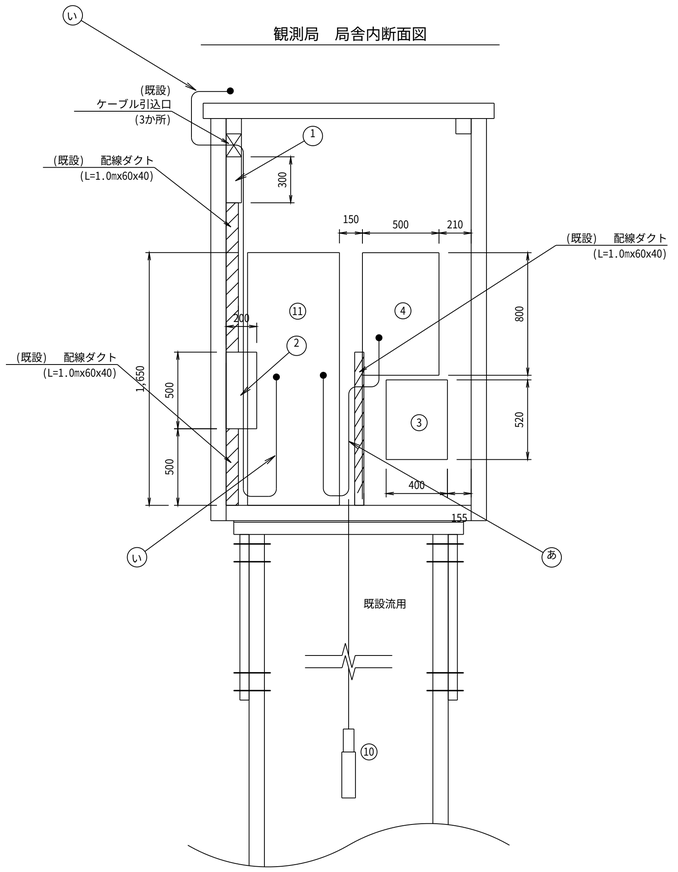


下流水位局 局舎内 信号系ケーブル 更新数量

| 区間 (自) | 区間 (至) | 種 別 | 名 称 | 配 線 区 分 | 備 考 |
|---|---|---|---|---|---|
| あ 11 有線警報装置 | 4 サイレン回転灯制御盤 | 通信ケーブル | SMVP 0.5-22C | 屋内管路 | 更新済 (R5) |
| い 〃 | 6 集音マイク | 〃 | CVV-S 2sq-2C | 屋内管路-屋外露出 | 更新済 (R5) |

## 観測局舎 左側面図

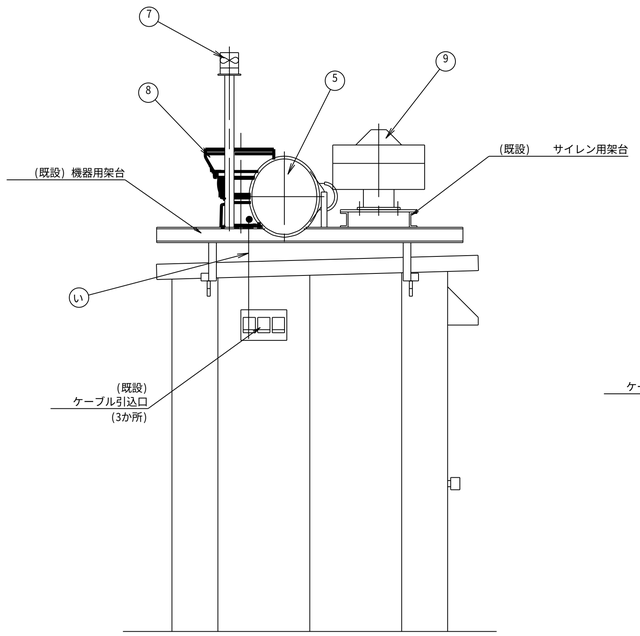


## 観測局舎 正面図

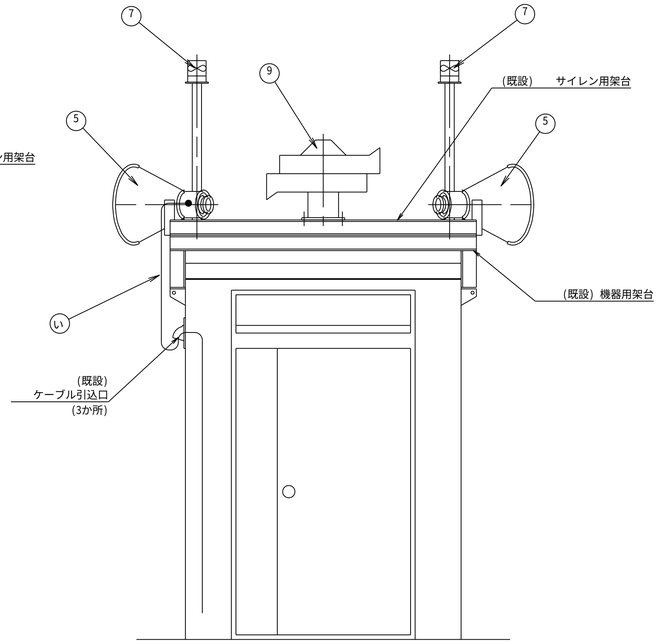


下流水位局 架空信号系ケーブル一覧表

| 記号 | 配線区分 | ケーブル名称 | 用 途 | 備 考 |
|---|---|---|---|---|
| D | 架空 | SM-4C | 光伝送装置2 | 操作室 ～ 下流水位局 |
| | | 7C-2W | CCTVカメラ | 操作室 ～ 下流水位局 |
| | | CVV-S 2sq-20C | スピーカ、回転灯制御盤 | 操作室 ～ 下流水位局 |
| | | | サイレン制御盤 | |

盤・機器名称一覧表

| 番号 | 機 器 名 称 | 寸法(W*D*H) | 備 考 |
|---|---|---|---|
| 1 | 電灯分電盤 | 350x 160x 300 | |
| 2 | 耐雷盤(2kVA) | 300x 200x 400 | 更新済 (R5) |
| 3 | 中継ボックス (水晶コーダ-UPS)実装 (W400*H520*D200) | 400x 200x 520 | |
| 4 | サイレン回転灯制御盤 | 500x 200x 800 | 更新済 (R5) |
| 5 | 警報スピーカ(50W)*2 | | 更新済 (R5) |
| 6 | 集音マイク | | 更新済 (R5) |
| 7 | 回転灯*2 | | 更新済 (R5) |
| 8 | CCTVカメラ(旋回装置付き) | | 撤去 |
| 9 | モーターサイレン(2.2kW) | | 更新済 (R5) |
| 10 | 水位センサー(水晶式) | | |
| 11 | 有線警報装置 | 600x 600x 1650 | 更新済 (R5) |

【凡例】

- ：撤去設備
- ：既設流用設備
- ：配線撤去(信号線)
- ：配線撤去(電源線)
- ：既設配線(信号線)
- ：既設配線(電源線)

| | | | |
|---|---|---|---|
| 工事名 | 令和７年度 十津川紀の川直轄管理事業 統合管理所水管理設備更新工事 | | |
| 図面名 | 下流水位局 ケーブル配線図(信号線) (撤去) | | |
| 年月日 | | | |
| 縮尺 | S=1:20 | 図面番号 | 25 |
| 会社名 | | | |
| 事業者名 | 近畿農政局 南近畿土地改良調査管理事務所 | | |

# 下流水位局　ケーブル配線図(電源線)　(撤去)

## 下流水位局　周辺平面図

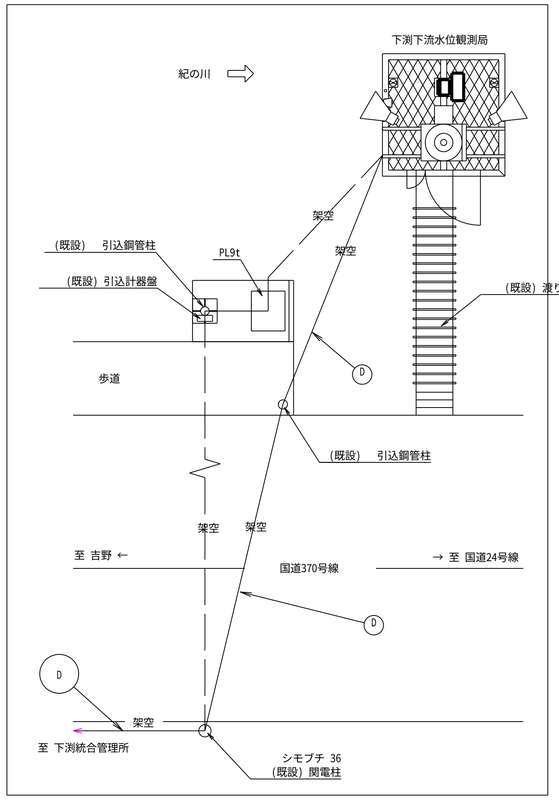


## 観測局舎　屋根平面図

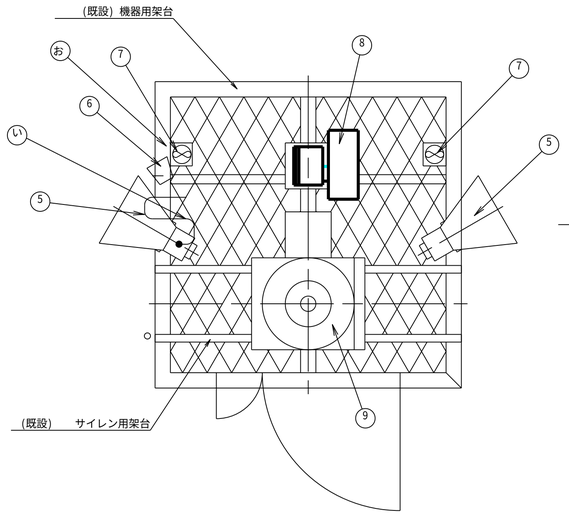


## 観測局舎内　平面図

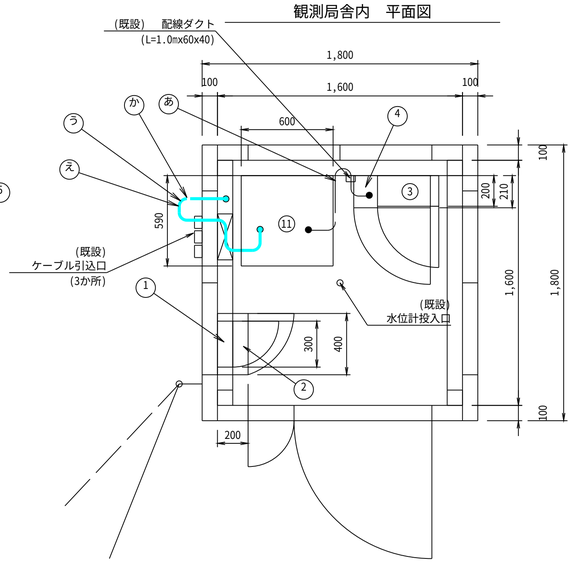


## 観測局舎内　断面図

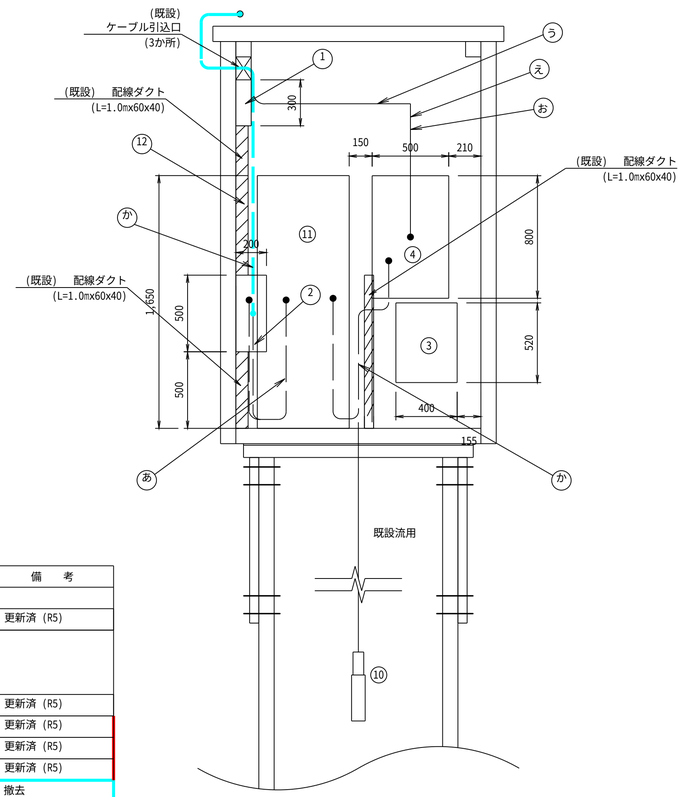


盤-機器名称一覧表

| 番号 | 機　器　名　称 | 寸法(W*D*H) | 備　考 |
|---|---|---|---|
| ① | 電灯分電盤 | 350x 160x 300 | |
| ② | 耐雷盤(2kVA) | 300x 200x 400 | 更新済 (R5) |
| ③ | 中継ボックス<br>(水晶コーダ-UPS)実装<br>(W400*H520*D200) | 400x 200x 520 | |
| ④ | サイレン回転灯制御盤 | 500x 200x 800 | 更新済 (R5) |
| ⑤ | 警報スピーカ(50W)*2 | | 更新済 (R5) |
| ⑥ | 集音マイク | | 更新済 (R5) |
| ⑦ | 回転灯*2 | | 更新済 (R5) |
| ⑧ | CCTVカメラ(旋回装置付き) | | 撤去 |
| ⑨ | モーターサイレン(2.2kW) | | 更新済 (R5) |
| ⑩ | 水位センサー(水晶式) | | |
| ⑪ | 有線警報装置 | 600x 600x 1650 | 更新済 (R5) |

## 観測局舎　左側面図

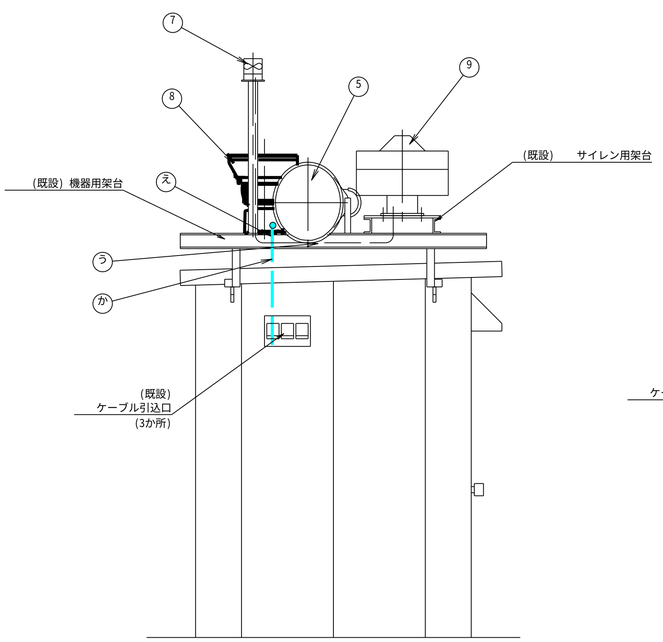


## 観測局舎　正面図

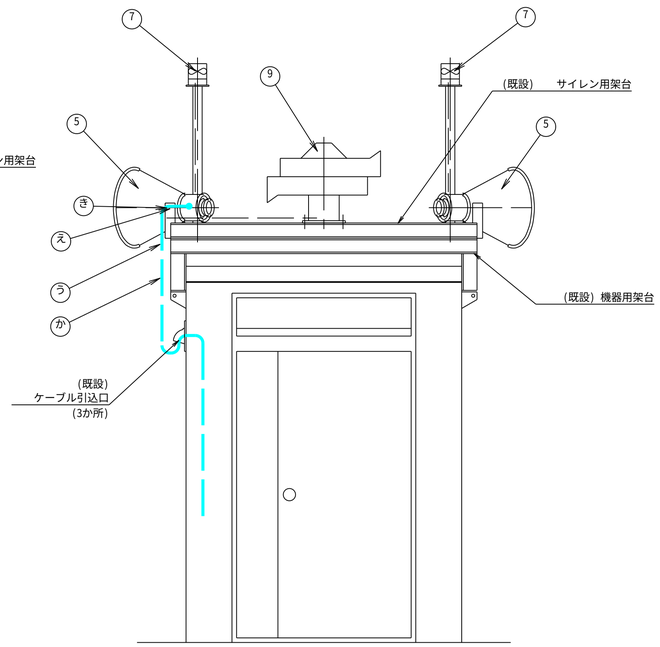


下淵下流水位観測局　局舎内-外　電源系ケーブル　更新数量

| | 区間　(自) | 区間　(至) | 種　別 | 名　称 | 配 線 区 分 | 備　考 |
|---|---|---|---|---|---|---|
| あ | ② 耐雷盤 | ⑪ 有線警報装置 | 電源ケーブル | CV 5.5sq-2C | 屋内管路 | 更新済 (R5) |
| い | ⑪ 有線警報装置 | ⑤ スピーカ　*2 | 〃 | CV 2sq-2C | 屋内管路-屋外露出 | 更新済 (R5) |
| う | ④ サイレン回転灯制御盤 | ⑨ モーターサイレン | 〃 | CV 5.5sq-3C | 屋内管路-屋外露出 | 更新済 (R5) |
| え | 〃 | 〃 | 〃 | CV 2sq-2C | 屋内管路-屋外露出 | 更新済 (R5) |
| お | 〃 | ④ 回転灯　*2 | 〃 | CV 2sq-2C x2 | 屋内管路-屋外露出 | 更新済 (R5) |
| か | ② 耐雷盤 | ⑧ CCTVカメラ | 〃 | CV 2sq-2C | 屋内管路-屋外露出 | |

【凡例】

：更新設備
：既設流用設備
：配線撤去(電源線)
：既設配線(電源線)

| | |
|---|---|
| 工事名 | 令和７年度　十津川紀の川直轄管理事業<br>統合管理所水管理設備更新工事 |
| 図面名 | 下流水位局 ケーブル配線図(電源線)　(撤去) |
| 年月日 | |
| 縮尺 | S=1:20　図面番号　26 |
| 会社名 | |
| 事業者名 | 近畿農政局　南近畿土地改良調査管理事務所 |

# 下流水位局 配線系統図(信号線・電源線) (撤去)

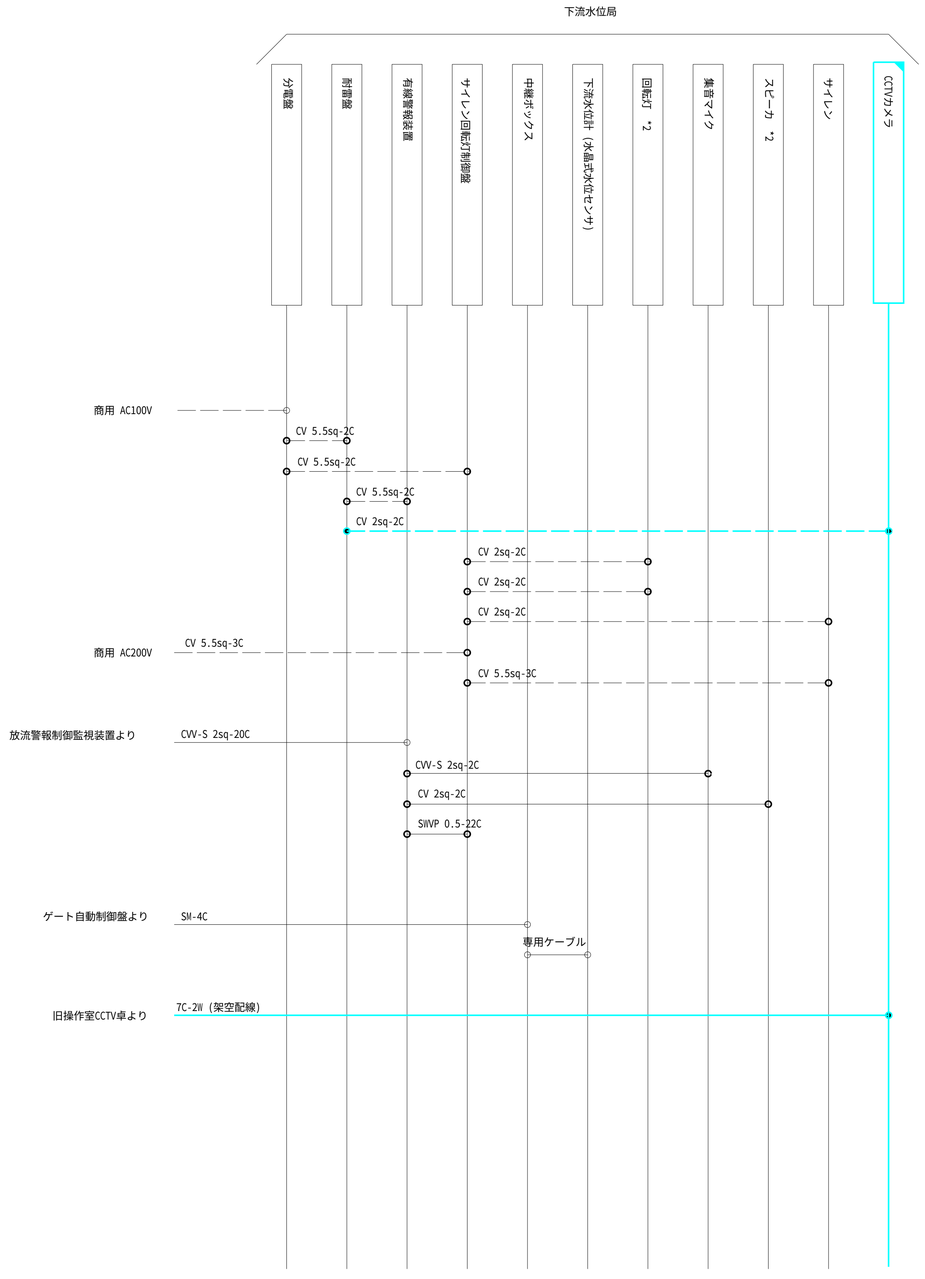


【凡例】

| | | |
|---|---|---|
| ：撤去設備 | ：配線撤去(信号線) | ：既設配線流用(信号線) |
| ：既設流用設備 | ：配線撤去(電源線) | ：既設配線流用(電源線) |

| | | | |
|---|---|---|---|
| 工事名 | 令和７年度　十津川紀の川直轄管理事業<br>統合管理所水管理設備更新工事 | | |
| 図面名 | 下流水位局 配線系統図(信号線・電源線) (撤去) | | |
| 年月日 | | | |
| 縮尺 | — | 図面番号 | 27 |
| 会社名 | | | |
| 事業者名 | 近畿農政局　南近畿土地改良調査管理事務所 | | |

# 統合管理所～下流水位局間 ケーブル架空配線図(信号・電源線) (更新)

下測下流水位観測局～下測統合管理所間 (既設)ケーブル架空配線表

| 記号 | 区分 | ケーブル | 用途 | 備考 | |
|---|---|---|---|---|---|
| D | 架空 | SM-4C | 光伝送装置2 | 操作室 ～ 下流水位局 | |
| | | SM-4C 光ケーブル | CCTVカメラ | 操作室 ～ 下流水位局 | 新設 |
| | | CVV-S 2sq-20C | スピーカ,回転灯制御盤 | 操作室 ～ 下流水位局 | |
| | | | サイレン制御盤 | | |

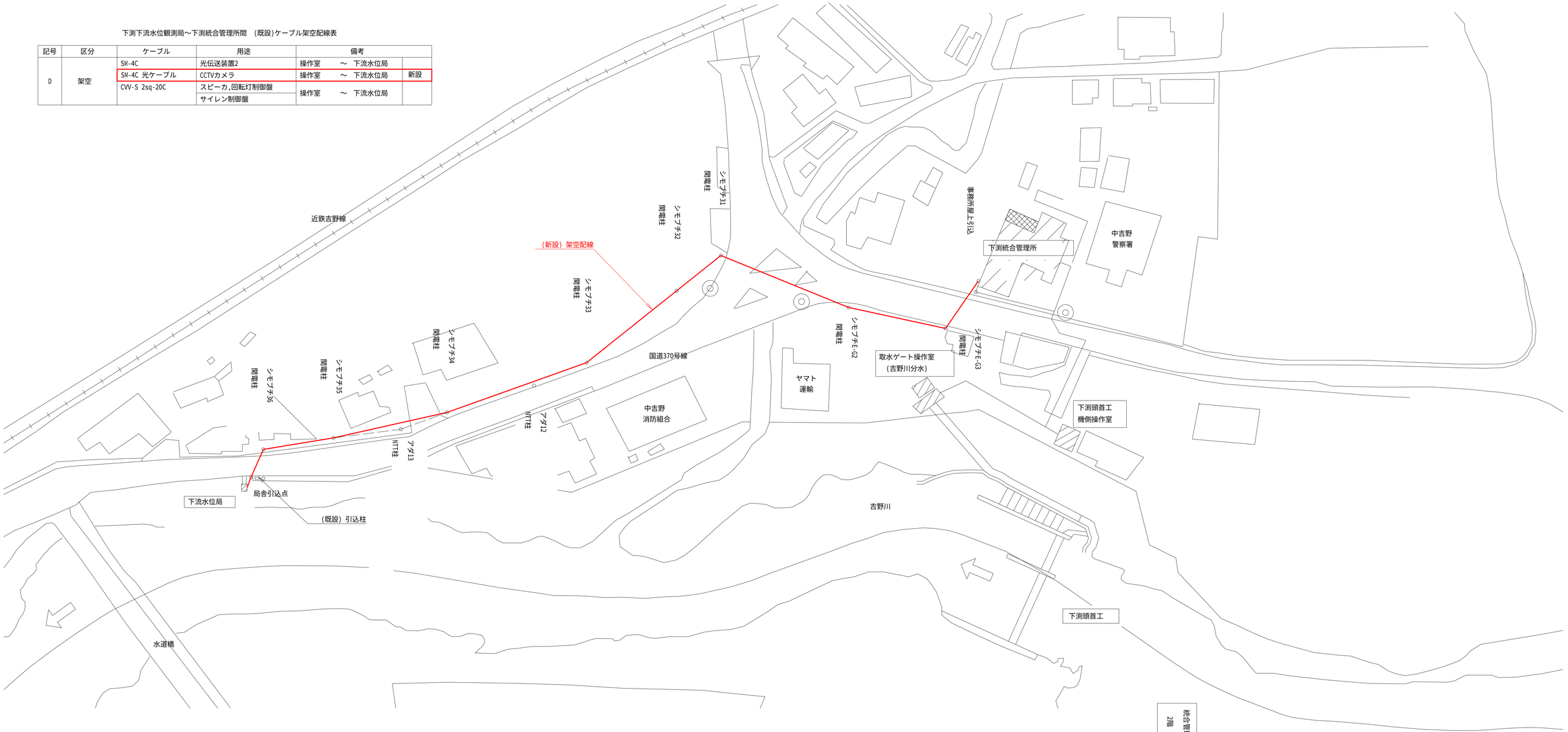


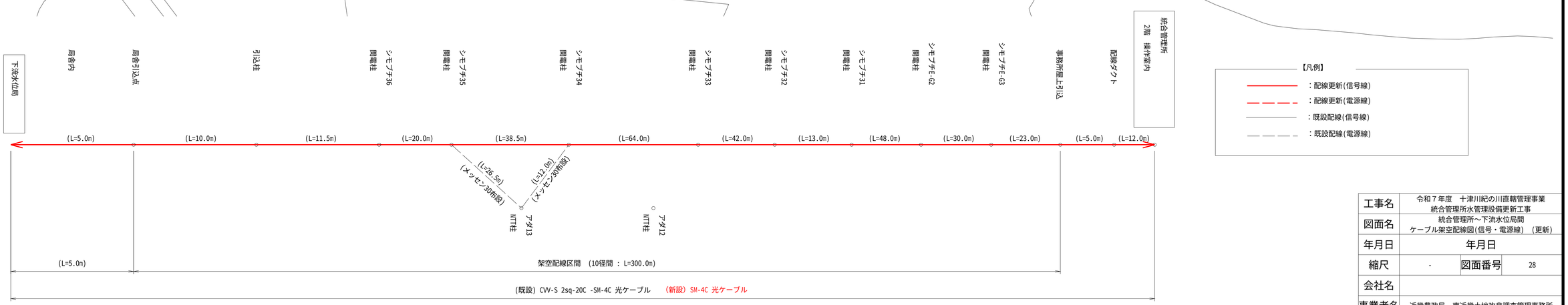


【凡例】
- ：配線更新(信号線)
- ：配線更新(電源線)
- ：既設配線(信号線)
- ：既設配線(電源線)

| | | | |
|---|---|---|---|
| 工事名 | 令和７年度 十津川紀の川直轄管理事業 統合管理所水管理設備更新工事 | | |
| 図面名 | 統合管理所～下流水位局間 ケーブル架空配線図(信号・電源線) (更新) | | |
| 年月日 | 年月日 | | |
| 縮尺 | - | 図面番号 | 28 |
| 会社名 | | | |
| 事業者名 | 近畿農政局 南近畿土地改良調査管理事務所 | | |

# 下流水位局　機器配置図(更新)

## 下流水位局　周辺平面図

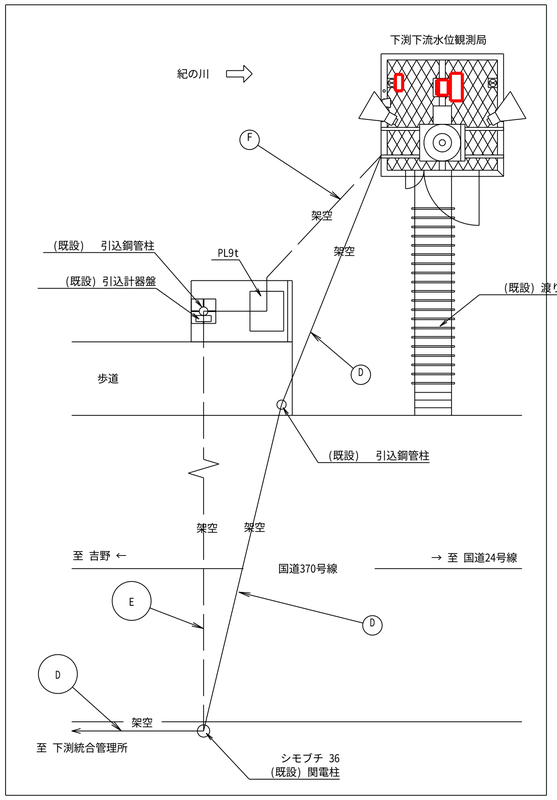


## 観測局舎　屋根平面図

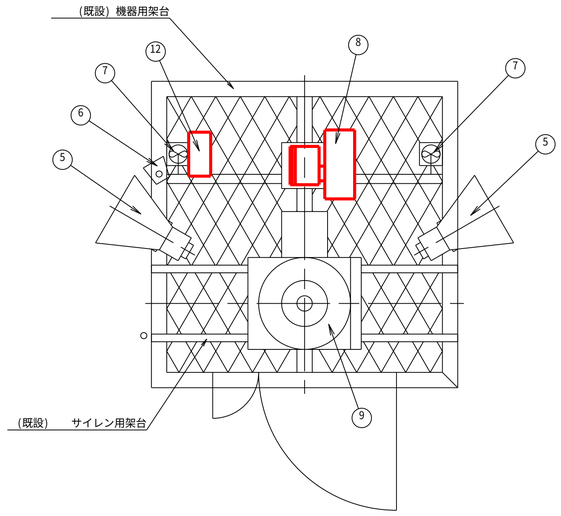


## 観測局舎内　平面図

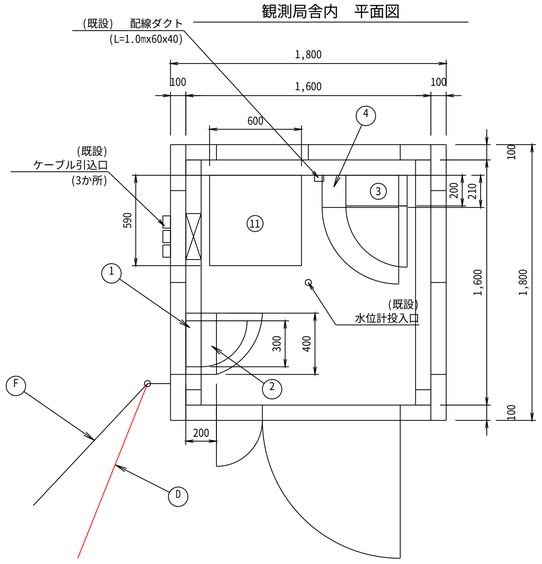


| 記号 | 配線区分 | ケーブル名称 | 用　途 | 備　考 |
|---|---|---|---|---|
| D | 架空 | SM-4C | 光伝送装置2 | 操作室　～　下流水位局 |
| | | SM-4C | CCTVカメラ | 操作室　～　下流水位局 |
| | | CVV-S 2sq-20C | スピーカ、回転灯制御盤 | 操作室　～　下流水位局 |
| | | | サイレン回転灯制御盤 | |
| E | 架空、HIVE36 | CV 5.5sq-3C | 動力ケーブル | 電力柱引込柱　～ 引込計器盤 |
| | 架空、HIVE28 | CV 5.5sq-2C | 電灯ケーブル | 電力柱引込柱　～ 引込計器盤 |
| F | HIVE36、架空 | CV 5.5sq-3C | サイレン回転灯制御盤 | 引込計器盤　～ 下流水位局 |
| | HIVE28、架空 | CV 5.5sq-2C | 電灯分電盤 | 引込計器盤　～ 下流水位局 |

## 観測局舎内断面図

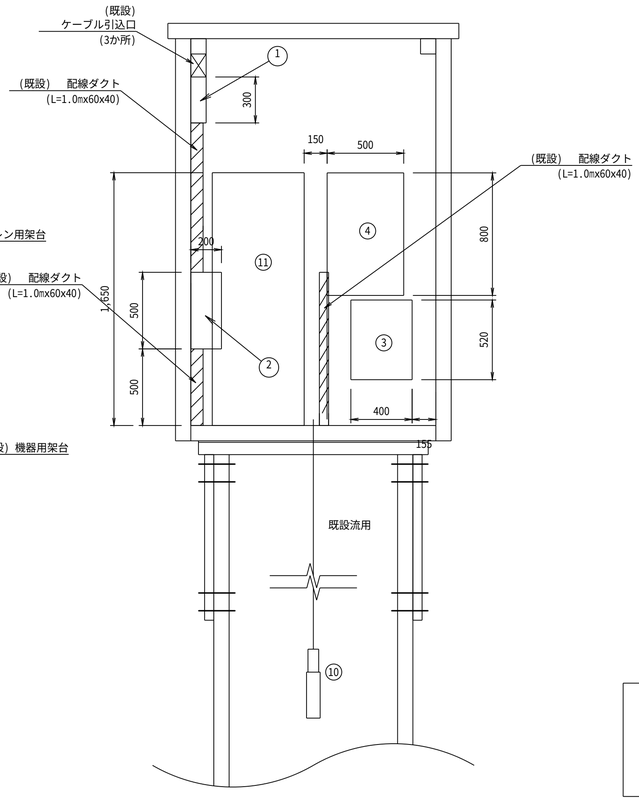


## 観測局舎　左側面図

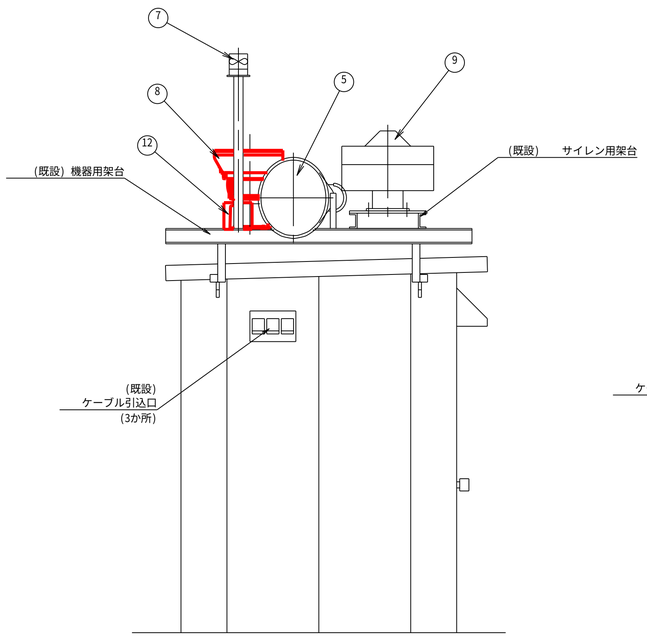


## 観測局舎　正面図

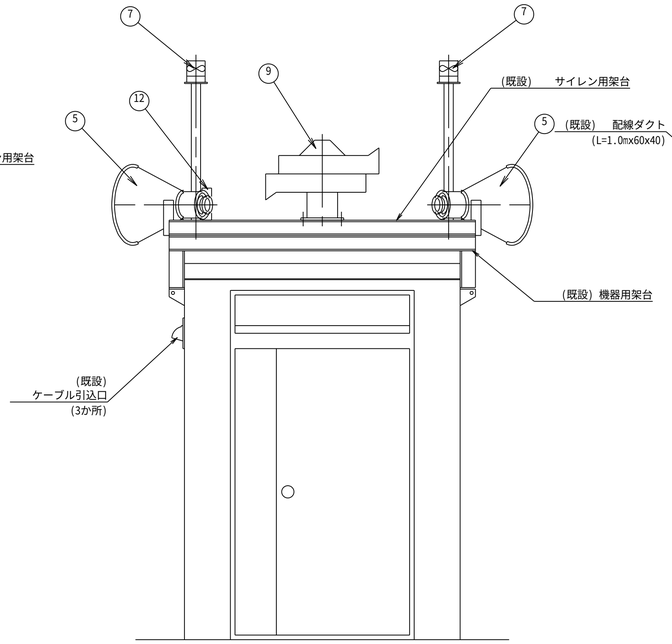


盤-機器名称一覧表

| 番号 | 機　器　名　称 | 寸法(W*D*H) | 備　考 |
|---|---|---|---|
| ① | 電灯分電盤 | 350x 160x 300 | |
| ② | 耐雷盤(2kVA) | 300x 200x 400 | 更新済 (R5) |
| ③ | 中継ボックス<br>(水晶コーダ-UPS)実装<br>(W400*H520*D200) | 400x 200x 520 | |
| ④ | サイレン回転灯制御盤 | 500x 200x 800 | 更新済 (R5) |
| ⑤ | 警報スピーカ(50W)*2 | | 更新済 (R5) |
| ⑥ | 集音マイク | | 更新済 (R5) |
| ⑦ | 回転灯*2 | | 更新済 (R5) |
| ⑧ | CCTVカメラ(旋回装置付き) | | 更新 |
| ⑨ | モーターサイレン(2.2kW) | | 更新済 (R5) |
| ⑩ | 水位センサー(水晶式) | | |
| ⑪ | 有線警報装置 | 600x 600x 1650 | 更新済 (R5) |
| ⑫ | 屋外機側箱 | | 本工事新設 |

【凡例】
：既設流用設備
：更新設備

| | | | |
|---|---|---|---|
| 工事名 | 令和７年度　十津川紀の川直轄管理事業<br>統合管理所水管理設備更新工事 | | |
| 図面名 | 下流水位局 機器配置図(更新) | | |
| 年月日 | | | |
| 縮尺 | S=1:20 | 図面番号 | 29 |
| 会社名 | | | |
| 事業者名 | 近畿農政局　南近畿土地改良調査管理事務所 | | |

# 下流水位局　ケーブル配線図(信号線)　(更新)

## 下流水位観測局　周辺平面図

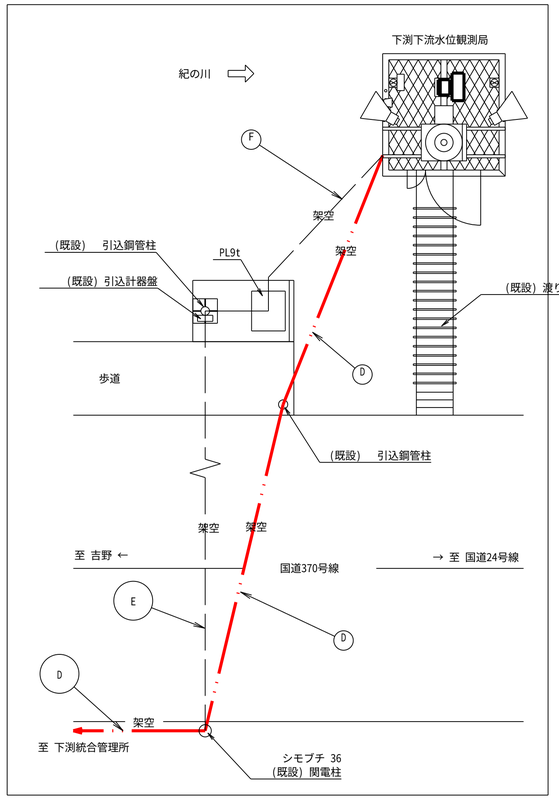


## 観測局舎　屋根平面図

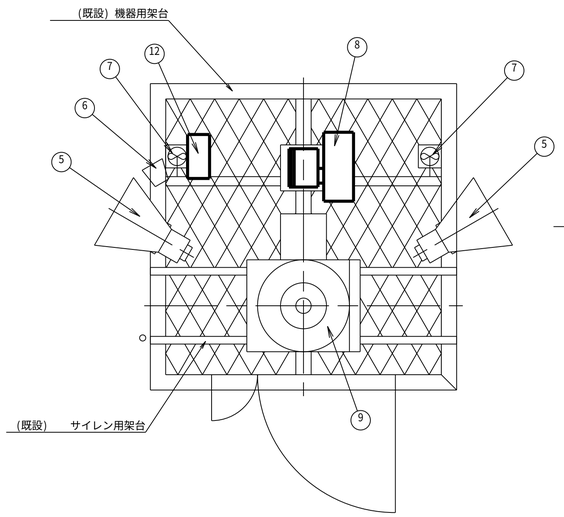


## 観測局舎内　平面図

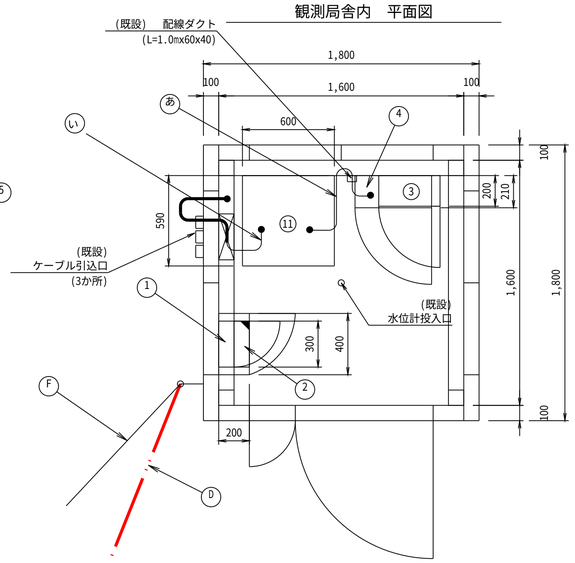


## 観測局　局舎内断面図

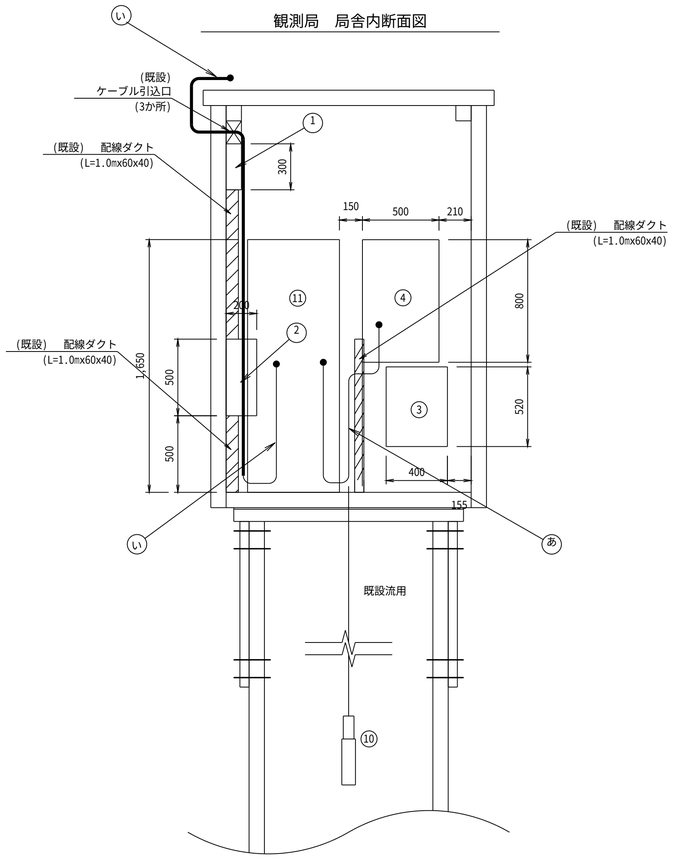


下流水位局　局舎内　信号系ケーブル　更新数量

| | 区間　(自) | 区間　(至) | 種　別 | 名　称 | 配 線 区 分 | 備　考 |
|---|---|---|---|---|---|---|
| あ | (11) 有線警報装置 | (4) サイレン回転灯制御盤 | 通信ケーブル | SMVP 0.5-22C | 屋内管路 | 更新済 (R5) |
| い | 〃 | (6) 集音マイク | 〃 | CVV-S 2sq-2C | 屋内管路-屋外露出 | 更新済 (R5) |

## 観測局舎　左側面図

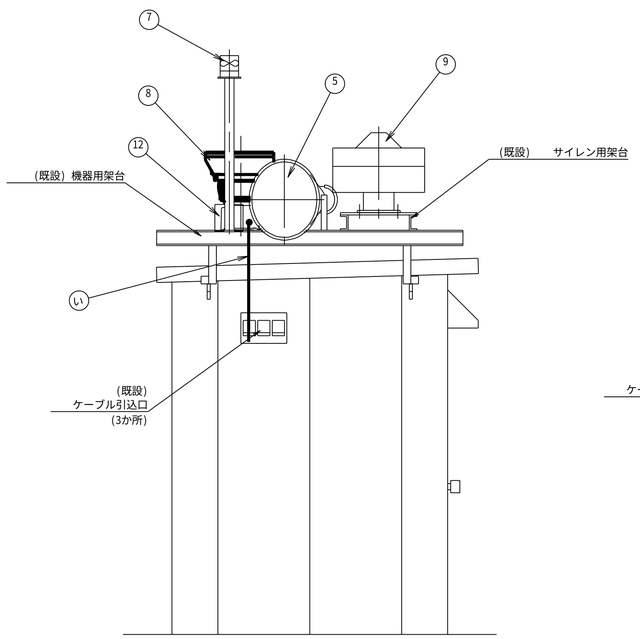


## 観測局舎　正面図

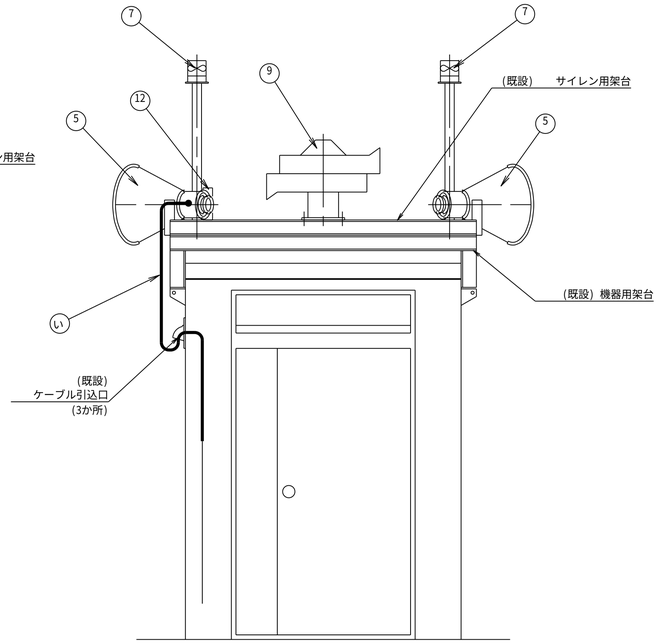


下流水位局　架空信号系ケーブル一覧表

| 記号 | 配線区分 | ケーブル名称 | 用　途 | 備　考 |
|---|---|---|---|---|
| D | 架空 | SM-4C | 光伝送装置2 | 操作室　～　下流水位局 |
| | | SM-4C | CCTVカメラ | 操作室　～　下流水位局 |
| | | CVV-S 2sq-20C | スピーカ、回転灯制御盤 | 操作室　～　下流水位局 |
| | | | サイレン制御盤 | |

盤-機器名称一覧表

| 番号 | 機　器　名　称 | 寸法(W*D*H) | 備　考 |
|---|---|---|---|
| (1) | 電灯分電盤 | 350x 160x 300 | |
| (2) | 耐雷盤(2kVA) | 300x 200x 400 | 更新済 (R5) |
| (3) | 中継ボックス<br>(水晶コーダ-UPS)実装<br>(W400*H520*D200) | 400x 200x 520 | |
| (4) | サイレン回転灯制御盤 | 500x 200x 800 | 更新済 (R5) |
| (5) | 警報スピーカ(50W)*2 | | 更新済 (R5) |
| (6) | 集音マイク | | 更新済 (R5) |
| (7) | 回転灯*2 | | 更新済 (R5) |
| (8) | CCTVカメラ(旋回装置付き) | | 更新 |
| (9) | モーターサイレン(2.2kW) | | 更新済 (R5) |
| (10) | 水位センサー(水晶式) | | |
| (11) | 有線警報装置 | 600x 600x 1650 | 更新済 (R5) |
| (12) | 屋外機側箱 | | 本工事新設 |

【凡例】

：更新設備

：既設流用設備

：配線更新(信号線)

：配線更新(電源線)

：配線更新(光ケーブル)

：既設配線(信号線)

：既設配線(電源線)

| | | | |
|---|---|---|---|
| 工事名 | 令和７年度　十津川紀の川直轄管理事業<br>統合管理所水管理設備更新工事 | | |
| 図面名 | 下流水位局 ケーブル配線図(信号線) (更新) | | |
| 年月日 | | | |
| 縮尺 | S=1:20 | 図面番号 | 30 |
| 会社名 | | | |
| 事業者名 | 近畿農政局　南近畿土地改良調査管理事務所 | | |

# 下流水位局　ケーブル配線図(電源線)　(更新)

## 下流水位局　周辺平面図

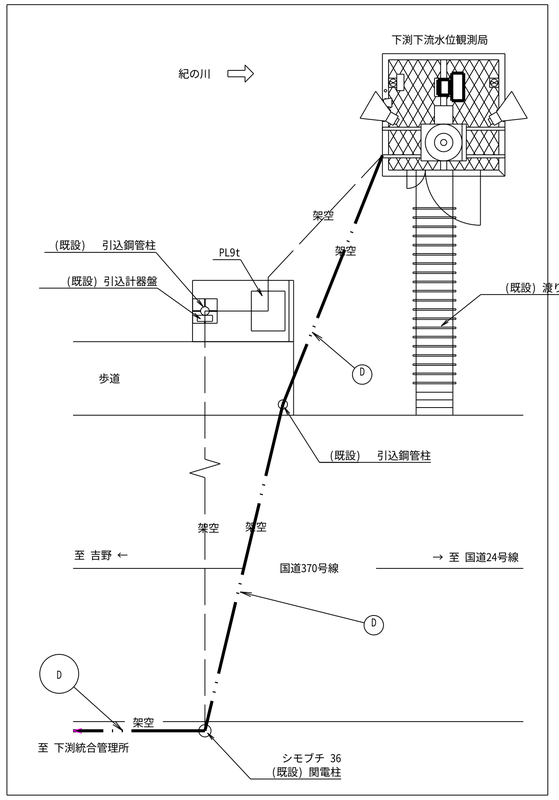


## 観測局舎　屋根平面図

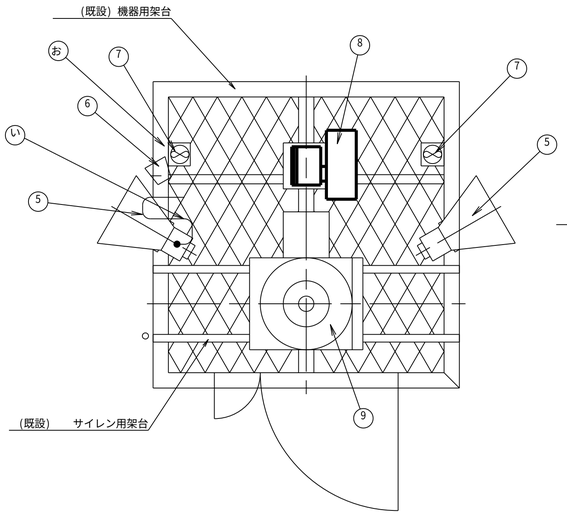


## 観測局舎内　平面図

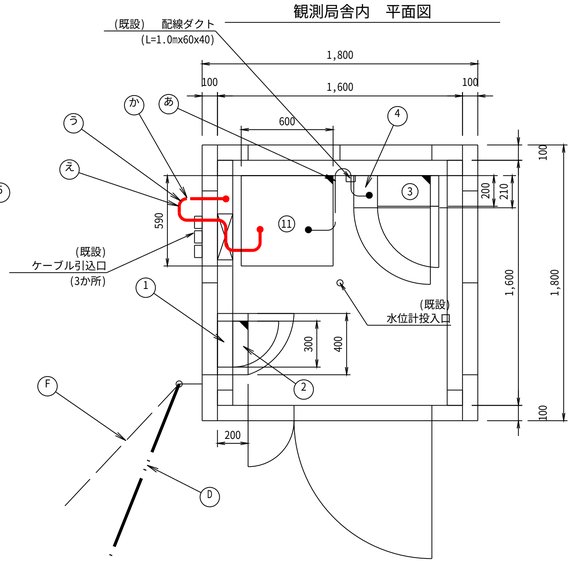


## 観測局舎内　断面図

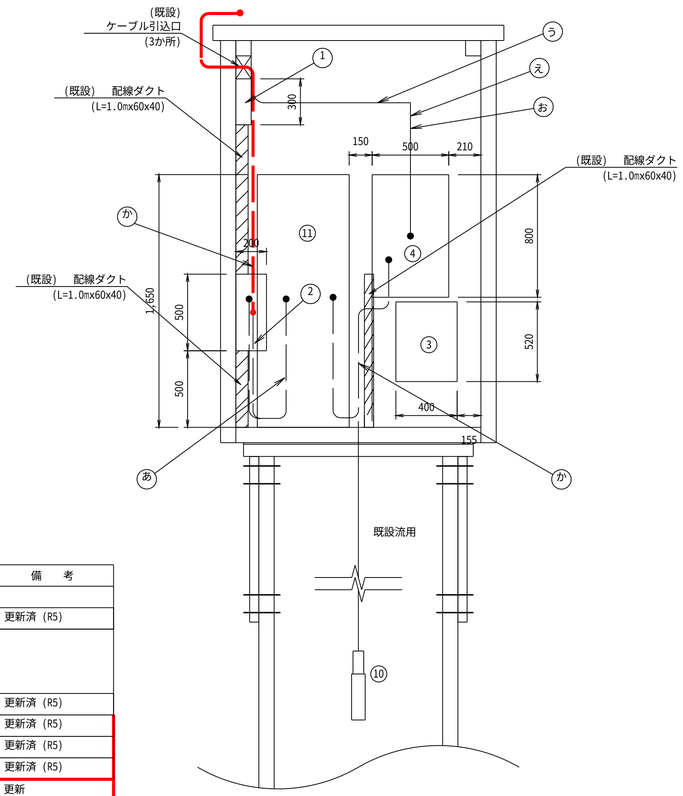


## 観測局舎　左側面図

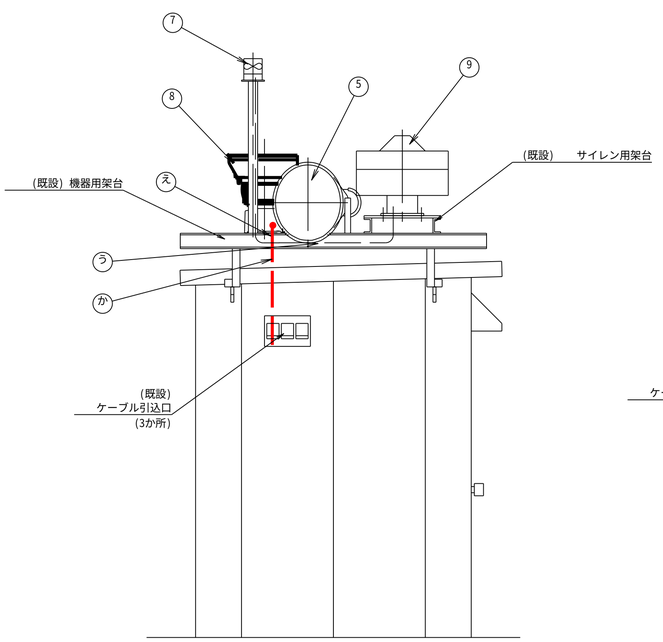


## 観測局舎　正面図

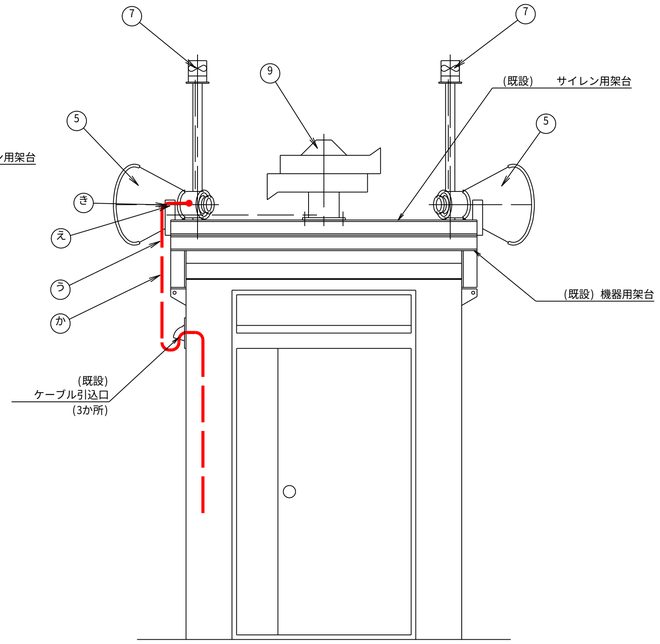


下流水位局　架空信号系ケーブル一覧表

| 記号 | 配線区分 | ケーブル名称 | 用　途 | 備　考 |
|---|---|---|---|---|
| D | 架空 | SM-4C | 光伝送装置2 | 操作室　～　下流水位局 |
| | | SM-4C | CCTVカメラ | 操作室　～　下流水位局 |
| | | CVV-S 2sq-20C | スピーカ、回転灯制御盤 | 操作室　～　下流水位局 |
| | | | サイレン回転灯制御盤 | |

盤-機器名称一覧表

| 番号 | 機　器　名　称 | 寸法(W*D*H) | 備　考 |
|---|---|---|---|
| ① | 電灯分電盤 | 350x 160x 300 | |
| ② | 耐雷盤(2kVA) | 300x 200x 400 | 更新済（R5） |
| ③ | 中継ボックス<br>（水晶コーダ-UPS)実装<br>(W400*H520*D200) | 400x 200x 520 | |
| ④ | サイレン回転灯制御盤 | 500x 200x 800 | 更新済（R5） |
| ⑤ | 警報スピーカ(50W)*2 | | 更新済（R5） |
| ⑥ | 集音マイク | | 更新済（R5） |
| ⑦ | 回転灯*2 | | 更新済（R5） |
| ⑧ | CCTVカメラ(旋回装置付き) | | 更新 |
| ⑨ | モーターサイレン(2.2kW) | | 更新済（R5） |
| ⑩ | 水位センサー(水晶式) | | |
| ⑪ | 有線警報装置 | 600x 600x 1650 | 更新済（R5） |
| ⑫ | 屋外機側箱 | | 本工事新設 |

下渕下流水位観測局　局舎内-外　電源系ケーブル　更新数量

| | 区間　(自) | 区間　(至) | 種　別 | 名　称 | 配　線　区　分 | 備　考 |
|---|---|---|---|---|---|---|
| あ | ② 耐雷盤 | ⑪ 有線警報装置 | 電源ケーブル | CV 5.5sq-2C | 屋内管路 | 更新済（R5） |
| い | ⑪ 有線警報装置 | ⑤ スピーカ　*2 | 〃 | CV 2sq-2C | 屋内管路-屋外露出 | 更新済（R5） |
| う | ④ サイレン回転灯制御盤 | ⑨ モーターサイレン | 〃 | CV 5.5sq-3C | 屋内管路-屋外露出 | 更新済（R5） |
| え | 〃 | 〃 | 〃 | CV 2sq-2C | 屋内管路-屋外露出 | 更新済（R5） |
| お | 〃 | ④ 回転灯　*2 | 〃 | CV 2sq-2C x2 | 屋内管路-屋外露出 | 更新済（R5） |
| か | ② 耐雷盤 | ⑫ 屋外機側箱 | 〃 | CV 2sq-2C | 屋内管路-屋外露出 | 更新 |

【凡例】

：更新設備
：既設流用設備
：配線更新(電源線)
：既設配線(電源線)
：配線更新(光ケーブル)

| | | | |
|---|---|---|---|
| 工事名 | 令和７年度　十津川紀の川直轄管理事業<br>統合管理所水管理設備更新工事 | | |
| 図面名 | 下流水位局 ケーブル配線図(電源線)　(更新) | | |
| 年月日 | | | |
| 縮尺 | S=1:20 | 図面番号 | 31 |
| 会社名 | | | |
| 事業者名 | 近畿農政局　南近畿土地改良調査管理事務所 | | |

# 下流水位局 配線系統図(信号線・電源線) (更新)

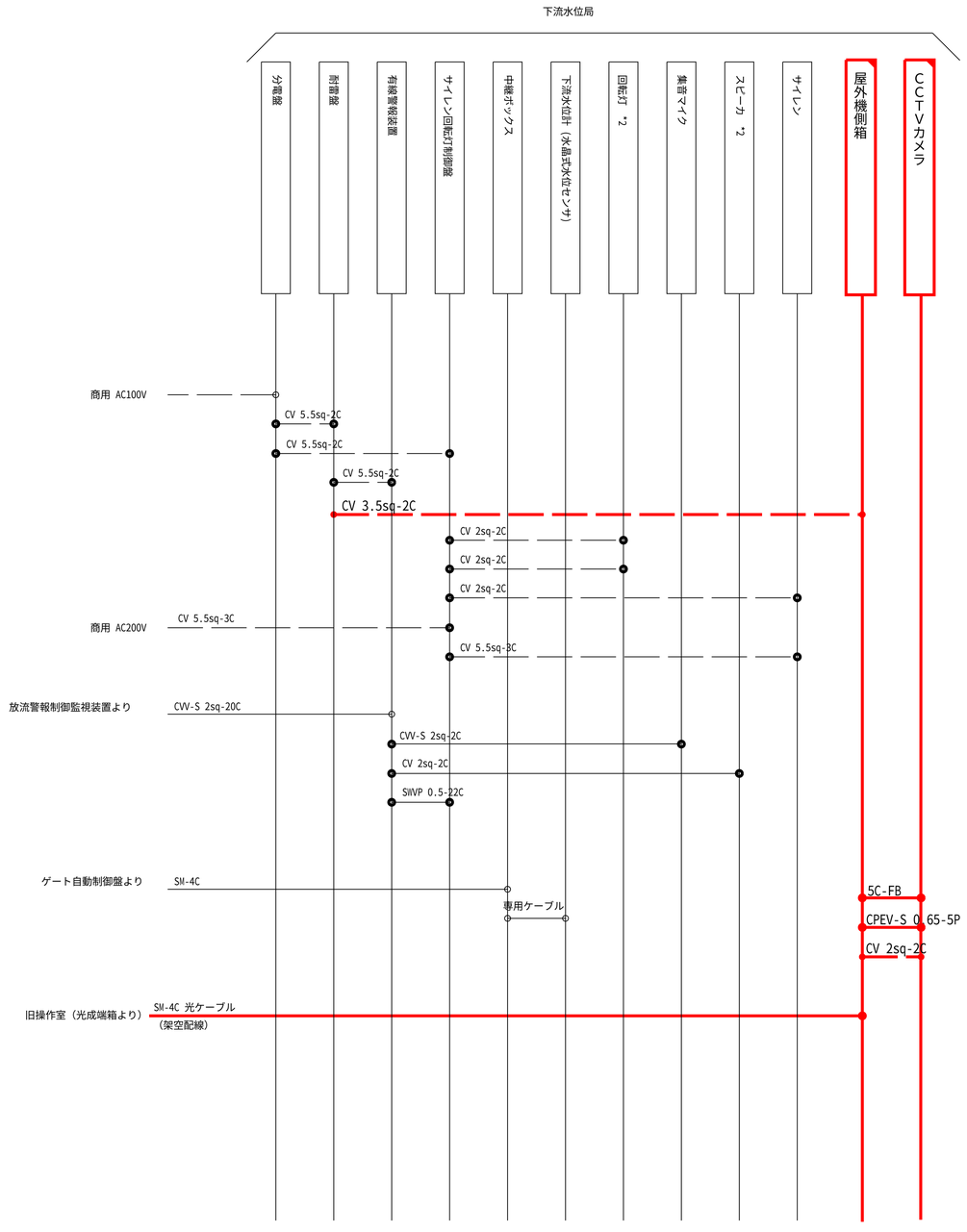


【凡例】

| | | |
|---|---|---|
| ：更新設備 | ：配線更新(信号線) | ：既設配線流用(信号線) |
| ：既設流用設備 | ：配線更新(電源線) | ：既設配線流用(電源線) |

| | | | |
|---|---|---|---|
| 工事名 | 令和７年度　十津川紀の川直轄管理事業<br>統合管理所水管理設備更新工事 | | |
| 図面名 | 下流水位局 配線系統図(信号線・電源線) （更新） | | |
| 年月日 | | | |
| 縮尺 | - | 図面番号 | 32 |
| 会社名 | | | |
| 事業者名 | 近畿農政局　南近畿土地改良調査管理事務所 | | |

# 黒渕ダム管理所　機器配置図　(撤去)

## 黒渕ダム地階TM操作室　平面図　(S=1:20)

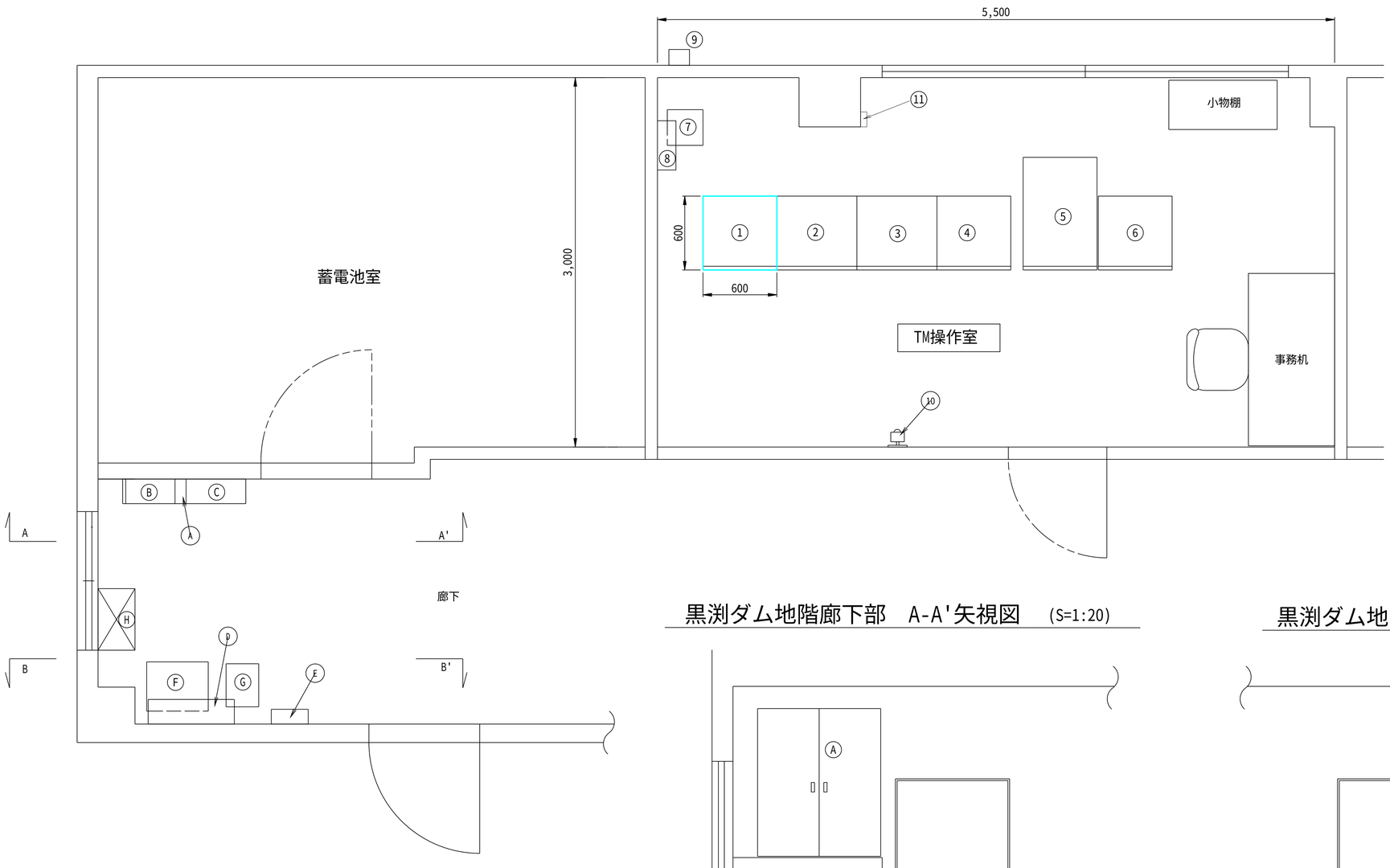


盤・機器名称一覧表

| 番号 | 機　器　名　称 | 寸法(W×D×H) | 備　考 |
|---|---|---|---|
| ① | TM子局装置架<br>(通信用高速避雷器、モバイル接続ルータ、<br>TM子局装置(処理部)、入出力部、避雷部)実装 | 600x　600x 2000 | 撤去<br>＊モバイル接続ルータ 既設流用 |
| ② | 自動制御装置 | 650x　600x 2000 | |
| ③ | 入出力中継装置 | 650x　600x 2000 | |
| ④ | ネットワーク架 | 600x　600x 2000 | |
| ⑤ | 無停電電源装置 | 600x　915x 1850 | |
| ⑥ | 保安放送装置 | 600x　600x 2200 | |
| ⑦ | JFG用トランス | 290x　290x　300 | |
| ⑧ | 農政CDT中継端子箱 | 400x　140x　800 | |
| ⑨ | 保安器箱 | | |
| ⑩ | 室内カメラ | 110x　140x　170 | |
| ⑪ | LTEアンテナ | | |

【地階廊下部】

| 番号 | 機　器　名　称 | 寸法(W×D×H) | 備　考 |
|---|---|---|---|
| Ⓐ | 中継端子盤 | 1000x　200x 1200 | |
| Ⓑ | 農水保安器盤 | 400x　200x　400 | |
| Ⓒ | 制水口保安器盤 | 500x　200x　800 | |
| Ⓓ | 中継端子盤 (動力盤・分電盤) | 700x　200x　900 | |
| Ⓔ | C系水位計 中継ボックス | 300x　120x　320 | |
| Ⓕ | 耐雷トランス | 500x　400x　600 | |
| Ⓖ | 洪水吐ゲート制御装置用トランス | 350x　265x　360 | |
| Ⓗ | ケーブル引込口 (ボックス) | 500x　300x　500 | |

## 黒渕ダム地階廊下部　A-A'矢視図　(S=1:20)

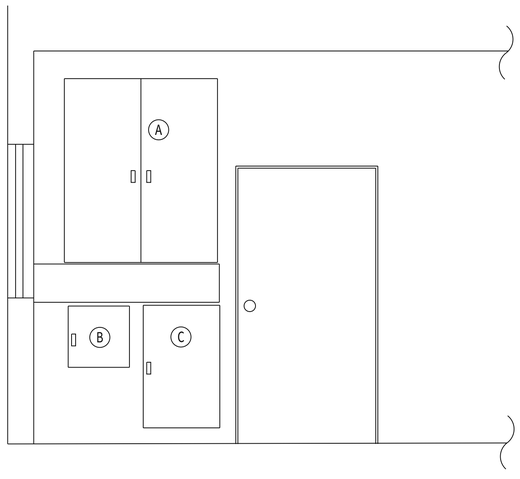


## 黒渕ダム地階廊下部　B-B'矢視図　(S=1:20)

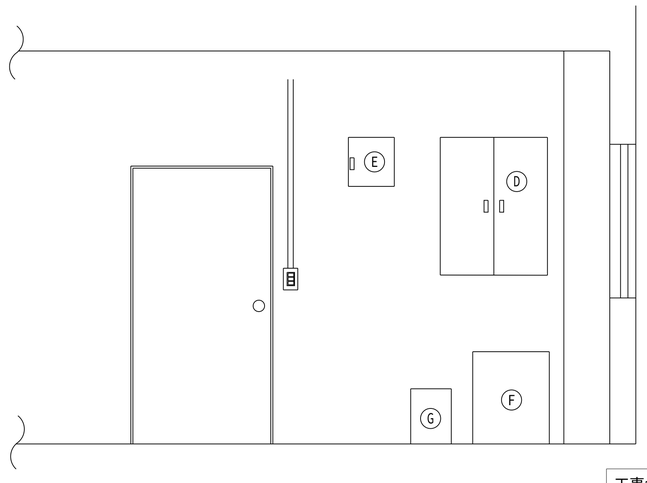


【凡例】

：撤去設備・機器

：既設流用設備・機器

| | | | |
|---|---|---|---|
| 工事名 | 令和７年度　十津川紀の川直轄管理事業<br>統合管理所水管理設備更新工事 | | |
| 図面名 | 黒渕ダム管理所　機器配置図　(撤去) | | |
| 年月日 | | | |
| 縮尺 | S=1:20 | 図面番号 | 33 |
| 会社名 | | | |
| 事業者名 | 近畿農政局　南近畿土地改良調査管理事務所 | | |

# 黒渕ダム管理所　配線系統図(信号・電源線)　(撤去)

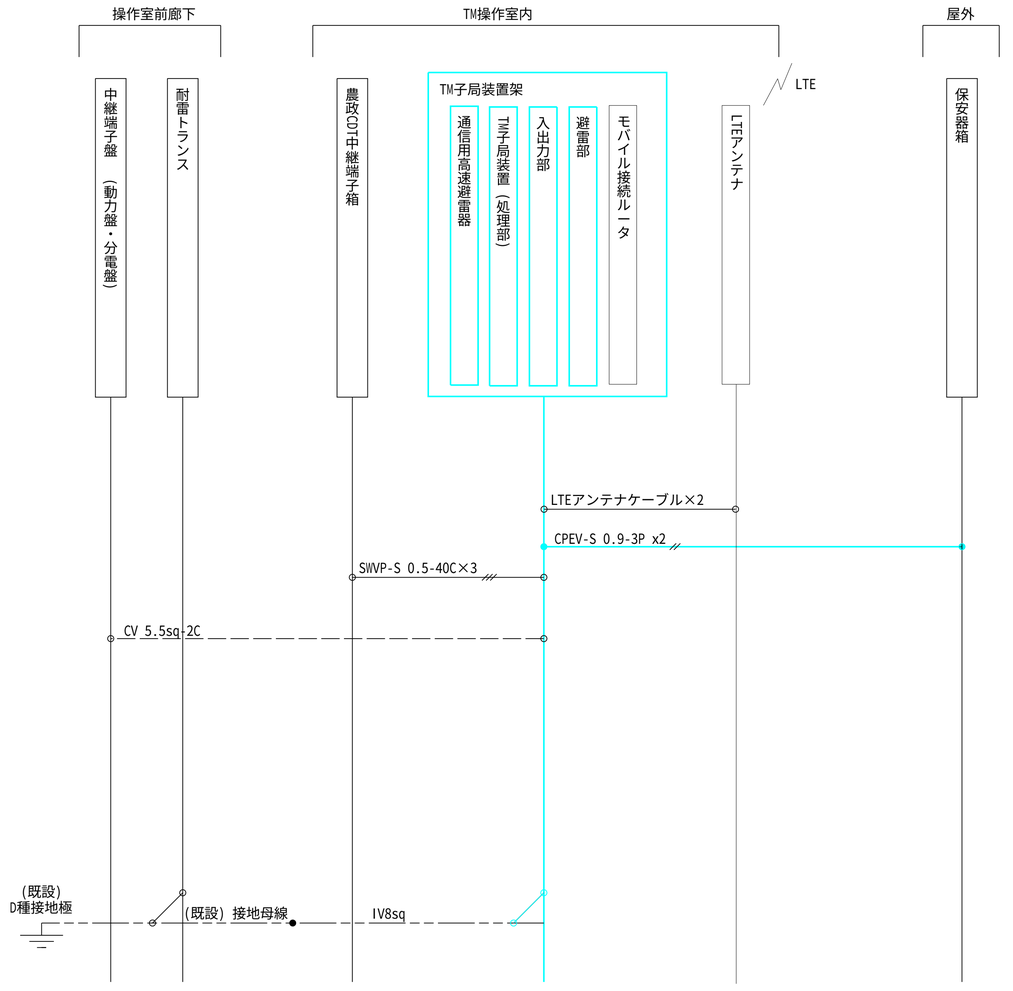


【凡例】

- ：撤去設備・機器
- ：既設流用設備・機器
- ：既設配線流用(信号線)
- ：既設配線撤去(信号線)
- ：既設配線流用(電源線)
- ：別途整備配線(通信線)
- ：既設配線流用(接地線)

| | | | |
|---|---|---|---|
| 工事名 | 令和７年度　十津川紀の川直轄管理事業<br>統合管理所水管理設備更新工事 | | |
| 図面名 | 黒渕ダム管理所　配線系統図(信号・電源線)<br>(撤去) | | |
| 年月日 | | | |
| 縮尺 | - | 図面番号 | 34 |
| 会社名 | | | |
| 事業者名 | 近畿農政局　南近畿土地改良調査管理事務所 | | |

# 黒渕ダム管理所　機器配置図　(更新)

## 黒渕ダム地階TM操作室　平面図　(S=1:20)

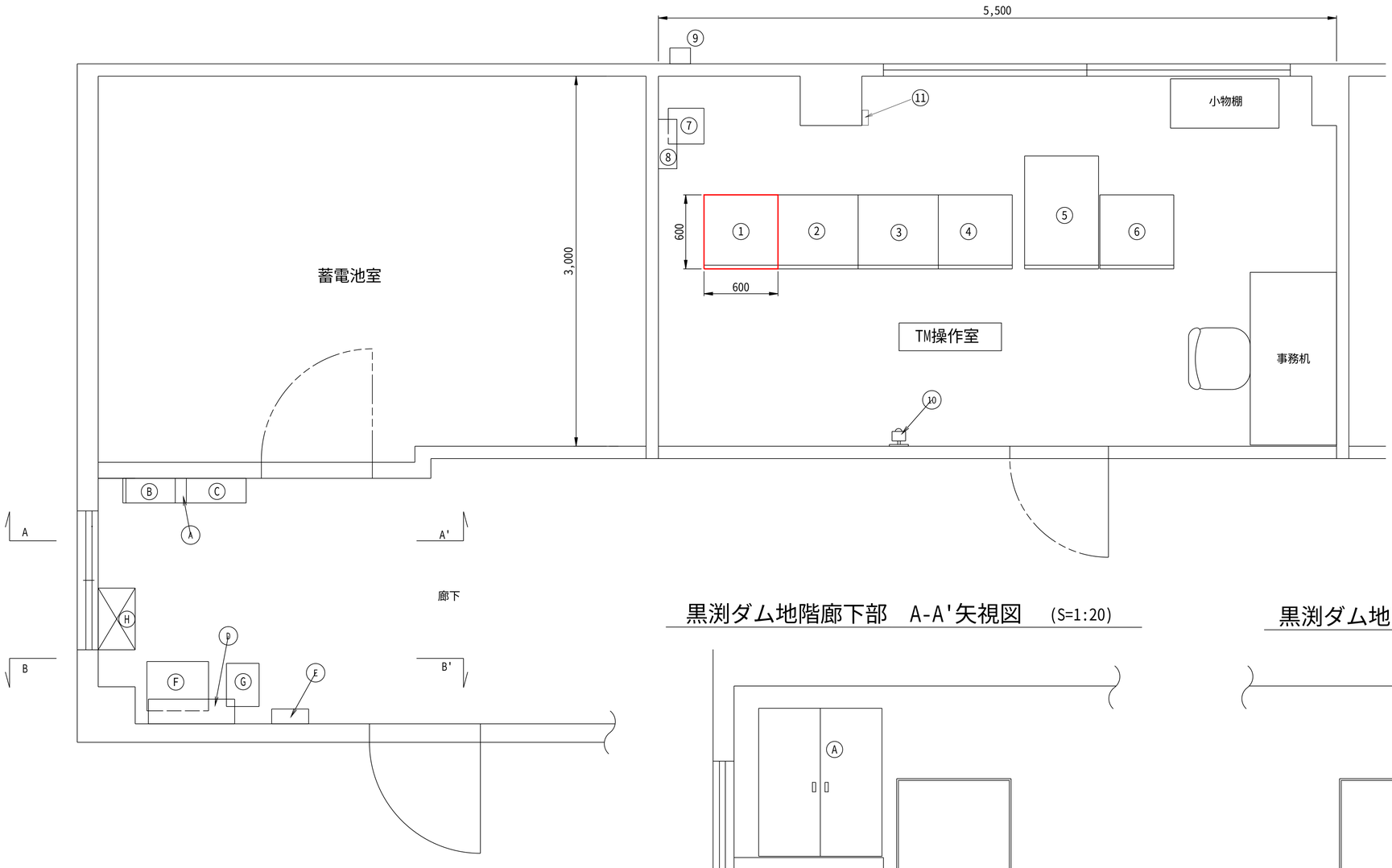


盤・機器名称一覧表

| 番号 | 機　器　名　称 | 寸法(W×D×H) | 備　考 |
|---|---|---|---|
| ① | TM子局装置架<br>（通信用高速避雷器、モバイル接続ルータ、<br>TM子局装置(処理部)、入出力部、避雷部)実装 | 600x 600x 2000 | 更新<br>＊モバイル接続ルータ 既設流用 |
| ② | 自動制御装置 | 650x 600x 2000 | |
| ③ | 入出力中継装置 | 650x 600x 2000 | |
| ④ | ネットワーク架 | 600x 600x 2000 | |
| ⑤ | 無停電電源装置 | 600x 915x 1850 | |
| ⑥ | 保安放送装置 | 600x 600x 2200 | |
| ⑦ | JFG用トランス | 290x 290x 300 | |
| ⑧ | 農政CDT中継端子箱 | 400x 140x 800 | |
| ⑨ | 保安器箱 | | |
| ⑩ | 室内カメラ | 110x 140x 170 | |
| ⑪ | LTEアンテナ | | |

【地階廊下部】

| 番号 | 機　器　名　称 | 寸法(W×D×H) | 備　考 |
|---|---|---|---|
| Ⓐ | 中継端子盤 | 1000x 200x 1200 | |
| Ⓑ | 農水保安器盤 | 400x 200x 400 | |
| Ⓒ | 制水口保安器盤 | 500x 200x 800 | |
| Ⓓ | 中継端子盤（動力盤・分電盤） | 700x 200x 900 | |
| Ⓔ | C系水位計 中継ボックス | 300x 120x 320 | |
| Ⓕ | 耐雷トランス | 500x 400x 600 | |
| Ⓖ | 洪水吐ゲート制御装置用トランス | 350x 265x 360 | |
| Ⓗ | ケーブル引込口（ボックス） | 500x 300x 500 | |

## 黒渕ダム地階廊下部　A-A'矢視図　(S=1:20)

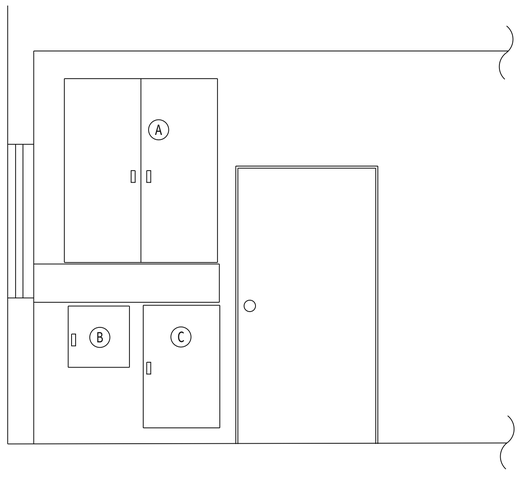


## 黒渕ダム地階廊下部　B-B'矢視図　(S=1:20)

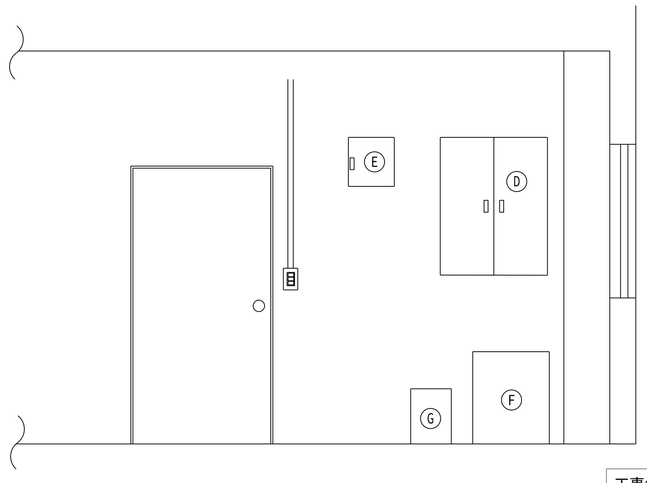


【凡例】

：更新設備・機器

：既設流用設備・機器

| | | | |
|---|---|---|---|
| 工事名 | 令和７年度　十津川紀の川直轄管理事業<br>統合管理所水管理設備更新工事 | | |
| 図面名 | 黒渕ダム管理所　機器配置図　(更新) | | |
| 年月日 | | | |
| 縮尺 | S=1:20 | 図面番号 | 35 |
| 会社名 | | | |
| 事業者名 | 近畿農政局　南近畿土地改良調査管理事務所 | | |

# 黒渕ダム管理所　配線系統図(信号・電源線)　(更新)

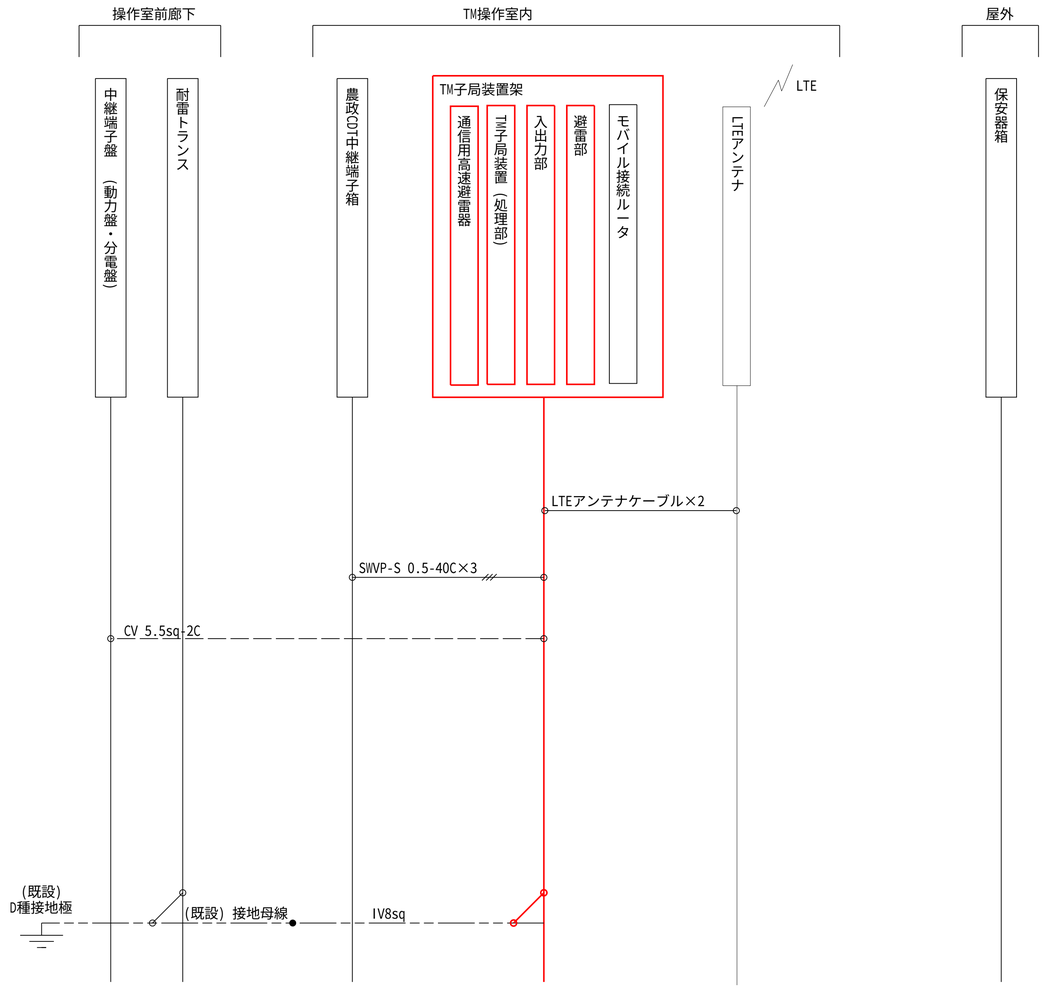


【凡例】

- ：更新設備・機器
- ：既設流用設備・機器
- ：既設配線流用(信号線)
- ：配線更新(信号線)
- ：既設配線流用(電源線)
- ：別途整備配線(通信線)
- ：既設配線流用(接地線)

| | | | |
|---|---|---|---|
| 工事名 | 令和７年度　十津川紀の川直轄管理事業<br>統合管理所水管理設備更新工事 | | |
| 図面名 | 黒渕ダム管理所　配線系統図(信号・電源線)<br>(更新) | | |
| 年月日 | | | |
| 縮尺 | - | 図面番号 | 36 |
| 会社名 | | | |
| 事業者名 | 近畿農政局　南近畿土地改良調査管理事務所 | | |

# 西吉野頭首工操作室　機器配置図　(撤去)

## 西吉野頭首工操作室　平面図 (S=1:30)

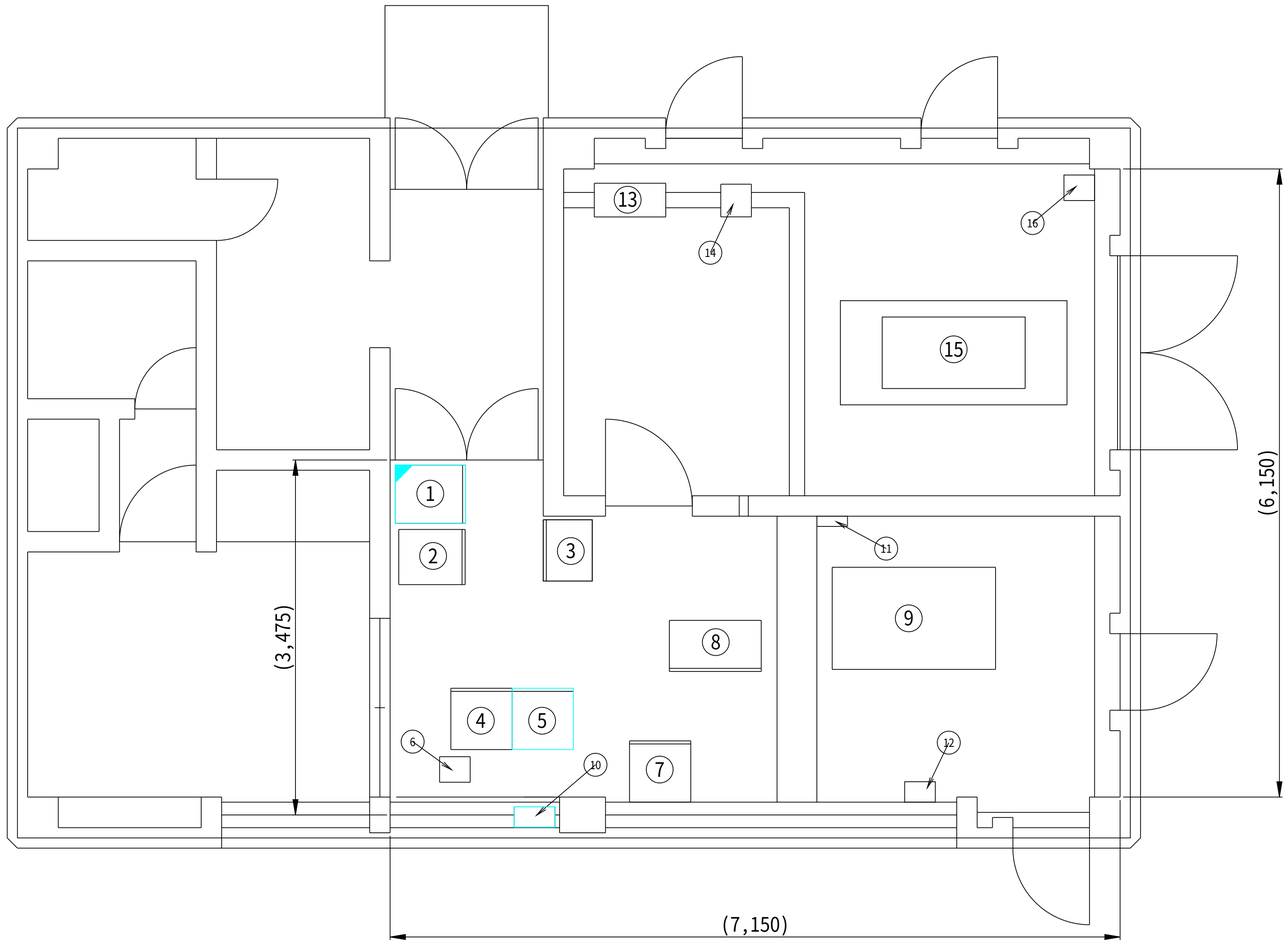


盤・機器名称一覧表

| 番号 | 機　器　名　称 | 寸法(W×D×H) | 備　考 |
|---|---|---|---|
| ① | 下流水位計盤 | 570x 690x 1000 | 改造 (注1) |
| ② | 水位観測装置 | 540x 650x 1590 | |
| ③ | 水位計盤1 (本流水位計1・取水路流量計) | 600x 480x 1950 | |
| ④ | CCTV制御装置<br>(通信用高速避雷器、フレッツグループルータ、<br>Webサーバ装置) 実装 | 600x 600x 2050 | |
| ⑤ | TM子局装置<br>(光終端装置、小型UPS電源装置、<br>ルータ、TM子局装置 (処理部)、入出力部、<br>水位流量表示器、避雷部、変換器、保安器部、<br>雨雪量計用ヒーター電源スイッチ) 実装 | 600x 600x 2050 | 撤去 (注2) |
| ⑥ | 耐雷トランス | 250x 300x 390 | |
| ⑦ | ITV制御装置 | 600x 600x 2080 | |
| ⑧ | ゲート機側操作盤 | 900x 500x 2150 | |
| ⑨ | ゲート油圧ユニット | 1600x 1000x 1800 | |
| ⑩ | 耐雷盤 (2KVA) | 400x 200x 500 | 撤去 |
| ⑪ | 分電盤 | | |
| ⑫ | 水銀灯スイッチボックス | 500x 200x 500 | |
| ⑬ | 電源配電盤 | 700x 300x 1800 | |
| ⑭ | 耐雷トランス(3kVA,ITV用) | 300x 320x 480 | |
| ⑮ | 防災用自家発電装置 | 1400x 700x 1235 | |
| ⑯ | 保安器 | | |

(注1)筐体既設流用
(注2)光終端装置　既設流用

【凡例】

：撤去設備・機器　　：別途整備機器

：改造設備　　：既設流用設備

| | | | |
|---|---|---|---|
| 工事名 | 令和７年度　十津川紀の川直轄管理事業<br>統合管理所水管理設備更新工事 | | |
| 図面名 | 西吉野頭首工操作室　機器配置図　(撤去) | | |
| 年月日 | | | |
| 縮尺 | S=1:30 | 図面番号 | 37 |
| 会社名 | | | |
| 事業者名 | 近畿農政局　南近畿土地改良調査管理事務所 | | |

# 西吉野頭首工　水位計設置位置　平面図　(撤去)

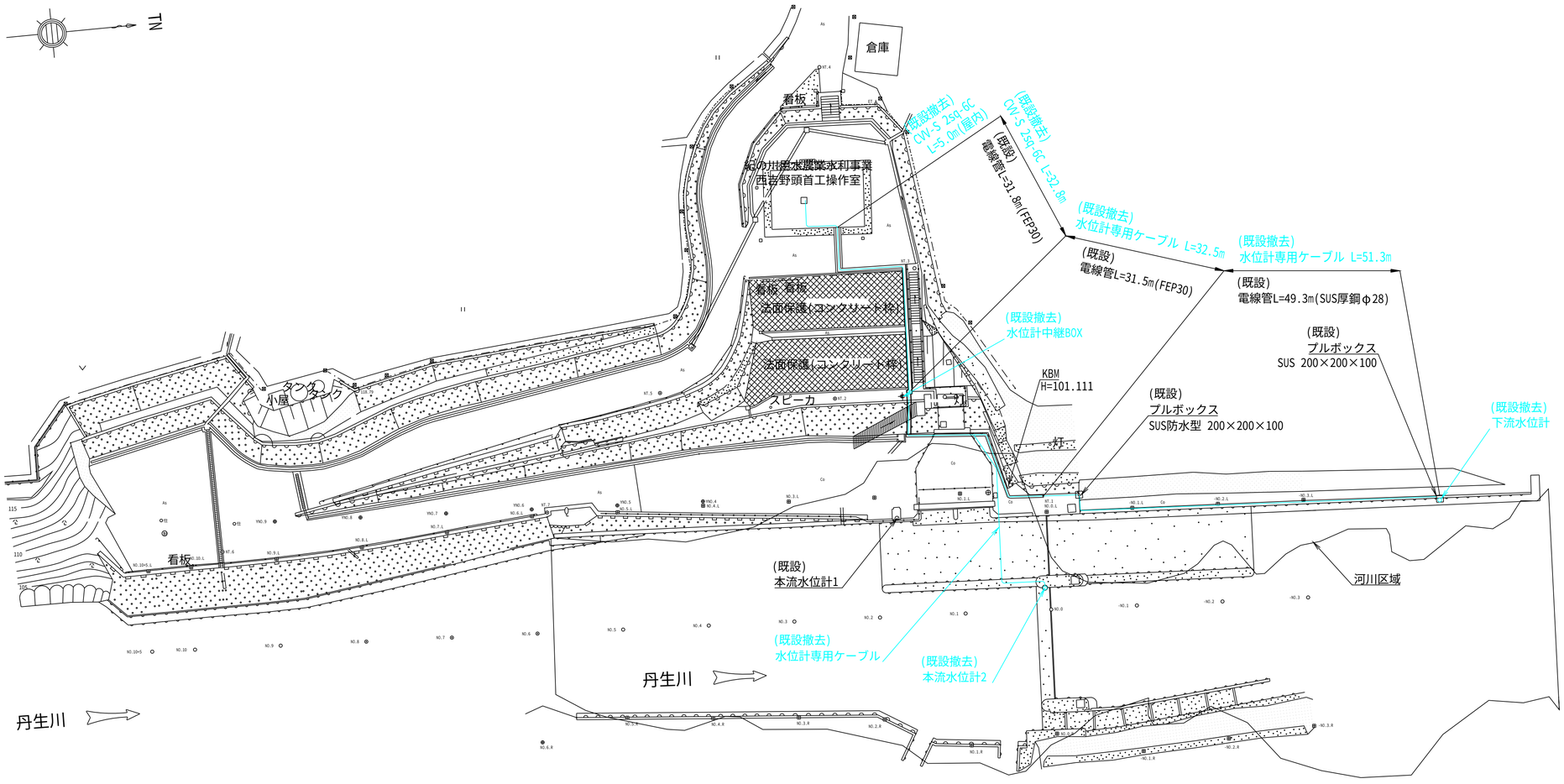


【凡例】

- ：撤去設備・機器
- ：既設流用設備・機器
- ：配線撤去(信号線)

| | | | |
|---|---|---|---|
| 工事名 | 令和７年度　十津川紀の川直轄管理事業<br>統合管理所水管理設備更新工事 | | |
| 図面名 | 西吉野頭首工　水位計設置位置　平面図　(撤去) | | |
| 年月日 | | | |
| 縮尺 | S=1:300 | 図面番号 | 38 |
| 会社名 | | | |
| 事業者名 | 近畿農政局　南近畿土地改良調査管理事務所 | | |

# 西吉野頭首工　周辺平面図　(撤去)

ケーブル・電線管一覧表

| 記号 | 機器 | ケーブル | 電線管 | 備考 |
|---|---|---|---|---|
| ① | 照明 | CV3.5-2C<br>IV3.5 | G22 | 既設 |
| ② | 欠番 | | | |
| ③ | 水銀灯 | CV3.5-2C<br>IV3.5 | FEP30 | 既設 |
| ④ | 監視カメラ | 7C-2V | G28 | 既設 |
| | | CV8-2C<br>IV5.5 | G28 | 既設 |
| ⑤ | レベルスイッチ | CVV1.25-2C | G22 | 既設 |
| ⑥ | 本流水位計1 | 専用ケーブル | G28 | 既設 |
| ⑦ | 取水路内水位計 | 専用ケーブル | SUS#31 | 既設 |
| ⑧ | 投光器 | CV8-2C<br>IV5.5 | G22 | 既設 |
| ⑨ | 監視カメラ<br>投光器 | 7C-2V<br>CV8-2C×2<br>IV5.5 | 架空 | 既設 |
| ⑩ | 土砂吐G開度発信器 | CVV-S-2-5C | G22-F24 | 既設 |
| ⑪ | 洪水吐G開度発信器 | CVV-S-2-5C | G22-F24 | 既設 |
| ⑫ | 本流水位計2 | 専用ケーブル | SUS#28<br>FEP30 | 撤去 |
| ⑬ | 流速センサー | 専用ケーブル | SUS#31 | 既設 |

( ※　配管 ： 既設再使用 )

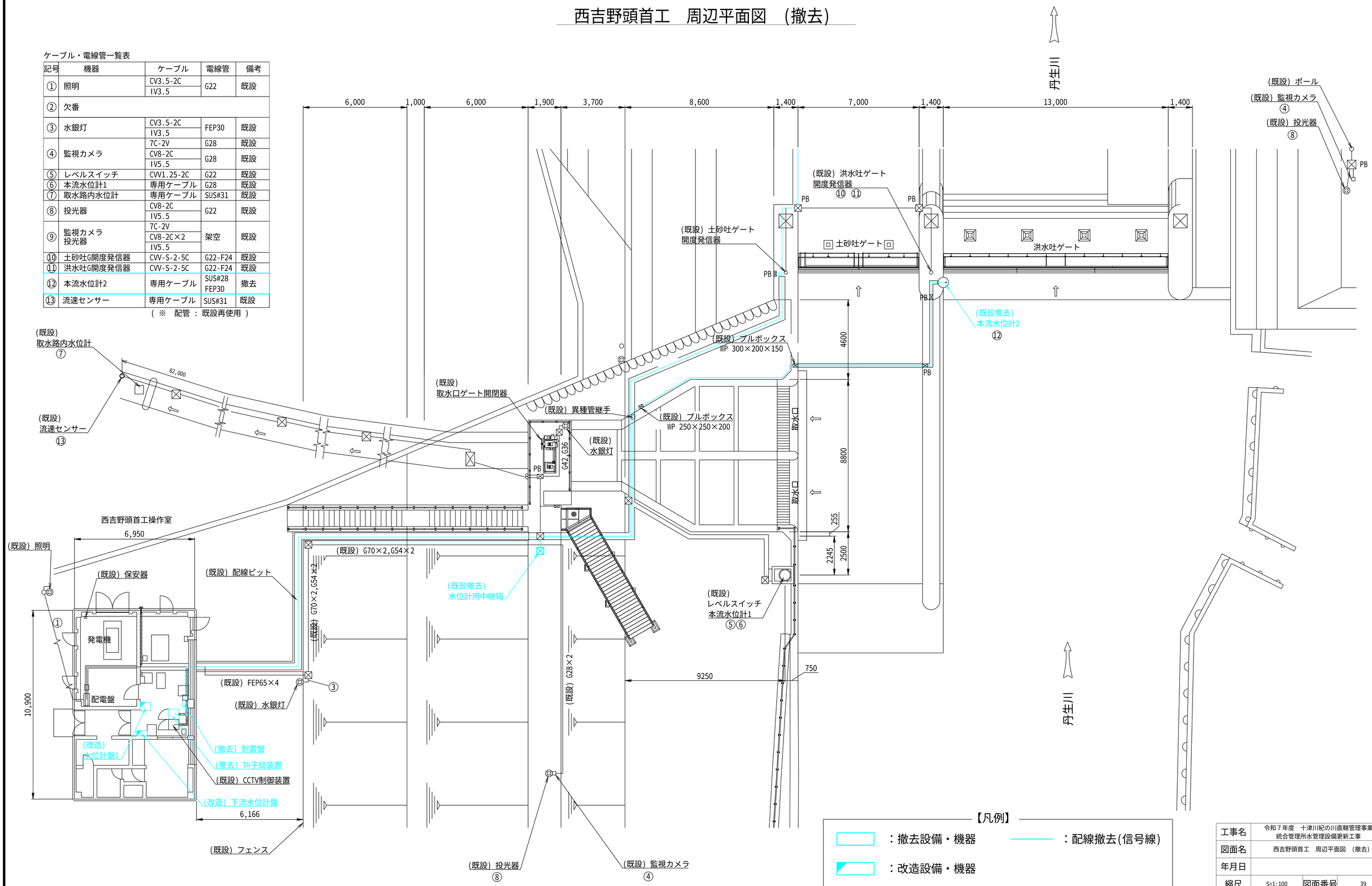


【凡例】

：撤去設備・機器　　：配線撤去(信号線)

：改造設備・機器

：既設流用設備・機器

| | | | |
|---|---|---|---|
| 工事名 | 令和７年度　十津川紀の川直轄管理事業<br>統合管理所水管理設備更新工事 | | |
| 図面名 | 西吉野頭首工　周辺平面図　(撤去) | | |
| 年月日 | | | |
| 縮尺 | S=1:100 | 図面番号 | 39 |
| 会社名 | | | |
| 事業者名 | 近畿農政局　南近畿土地改良調査管理事務所 | | |

# 西吉野頭首工　周辺断面図　(撤去)

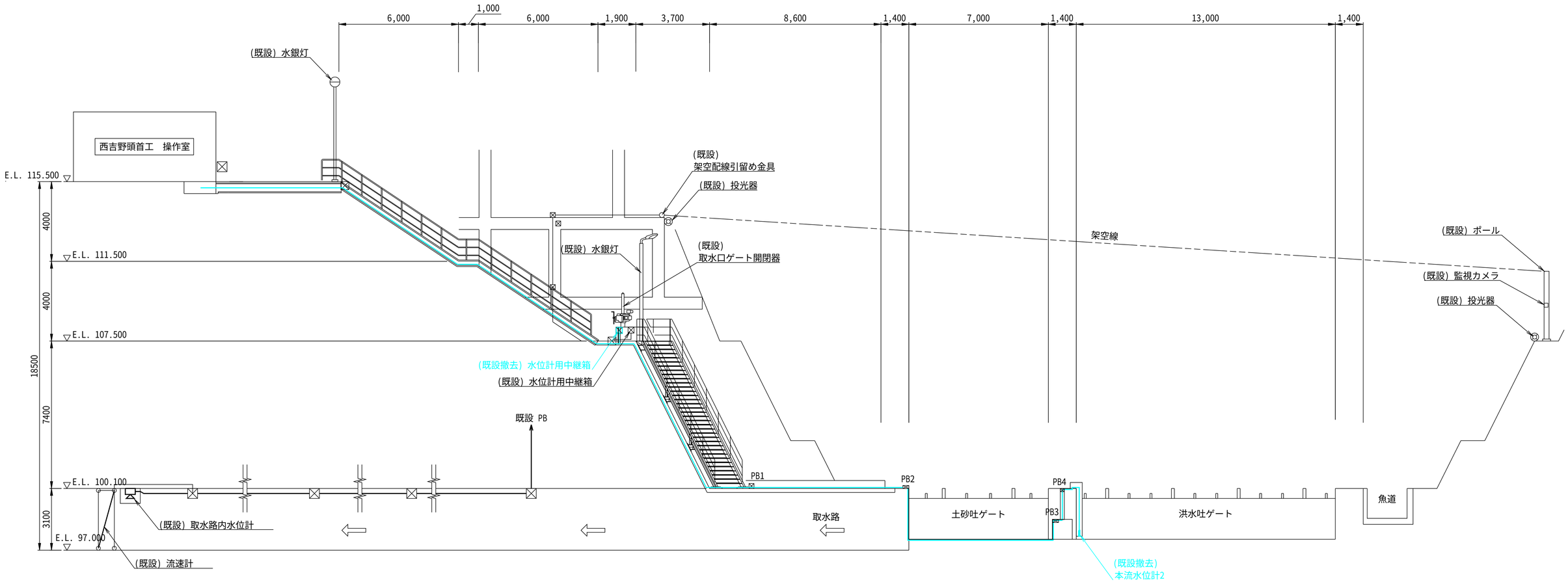


# 西吉野頭首工　配線配管経路図

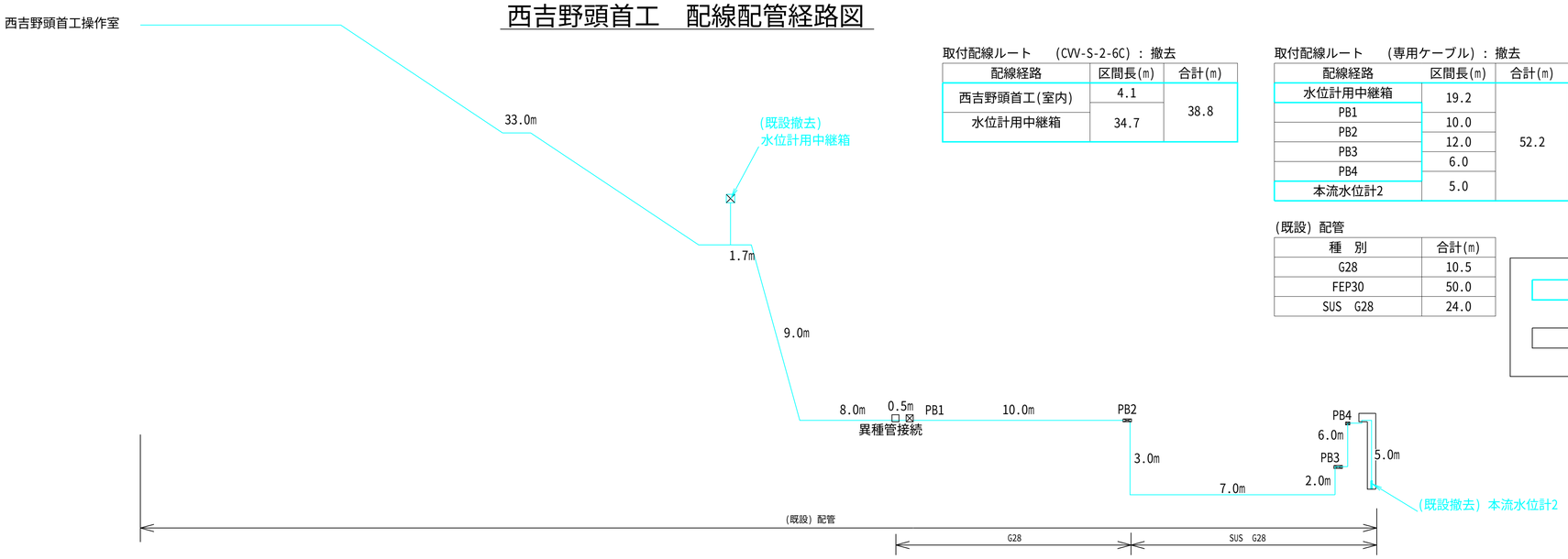


取付配線ルート　(CVV-S-2-6C) ： 撤去

| 配線経路 | 区間長(m) | 合計(m) |
|---|---|---|
| 西吉野頭首工(室内) | 4.1 | 38.8 |
| 水位計用中継箱 | 34.7 | |

取付配線ルート　(専用ケーブル) ： 撤去

| 配線経路 | 区間長(m) | 合計(m) |
|---|---|---|
| 水位計用中継箱 | 19.2 | 52.2 |
| PB1 | 10.0 | |
| PB2 | 12.0 | |
| PB3 | 6.0 | |
| PB4 | 5.0 | |
| 本流水位計2 | | |

(既設）配管

| 種　別 | 合計(m) |
|---|---|
| G28 | 10.5 |
| FEP30 | 50.0 |
| SUS　G28 | 24.0 |

【凡例】

：撤去設備・機器　　：配線撤去(信号線)

：既設流用設備・機器

| | | | |
|---|---|---|---|
| 工事名 | 令和７年度　十津川紀の川直轄管理事業<br>統合管理所水管理設備更新工事 | | |
| 図面名 | 西吉野頭首工　周辺断面図　(撤去) | | |
| 年月日 | | | |
| 縮尺 | S=1:100 | 図面番号 | 40 |
| 会社名 | | | |
| 事業者名 | 近畿農政局　南近畿土地改良調査管理事務所 | | |

# 西吉野頭首工　配線系統図(信号・電源線)　(撤去)

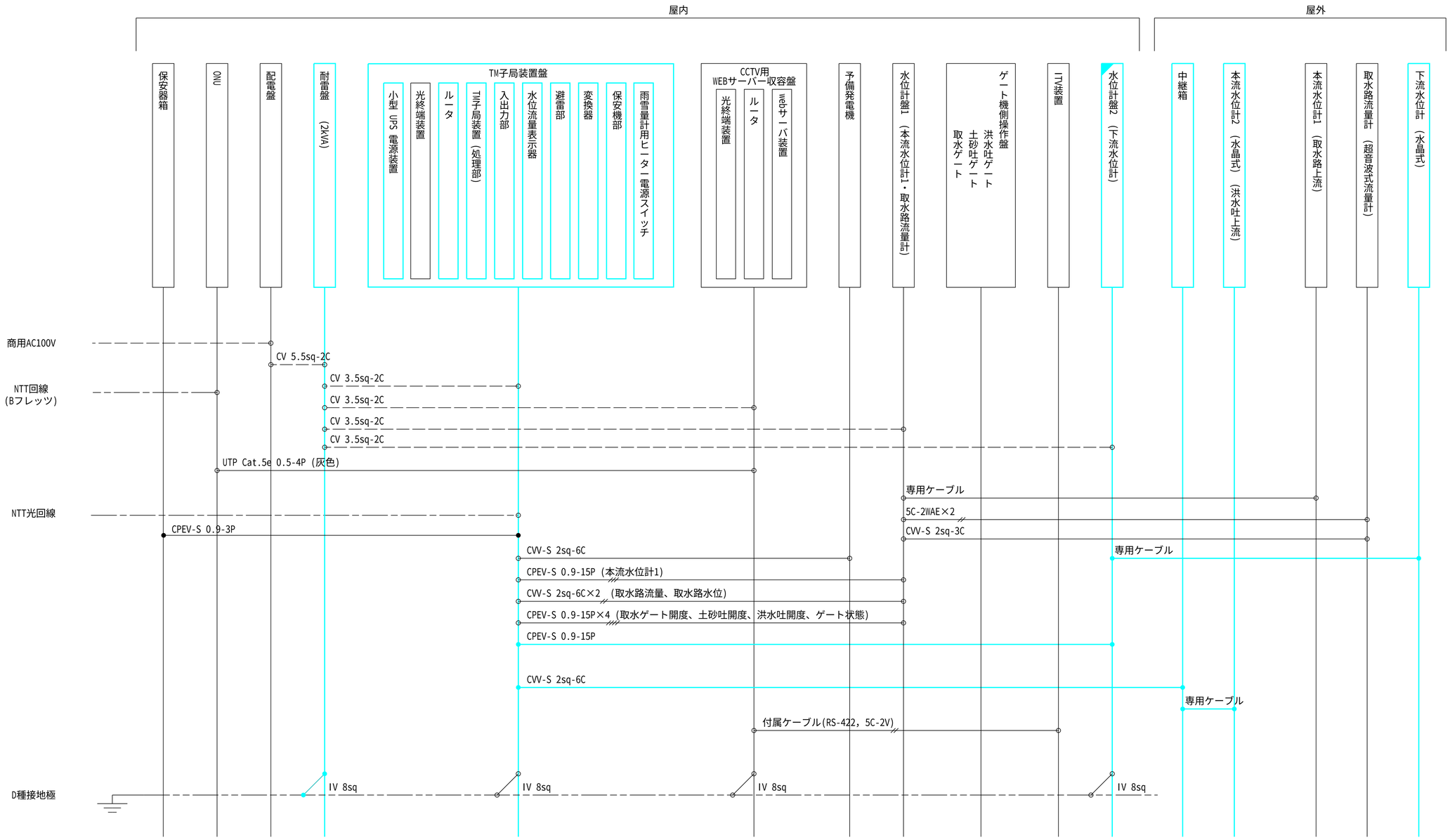


【凡例】

- ：撤去設備機器
- ：改造設備
- ：既設流用設備・機器
- ：配線撤去(信号線)
- ：既設配線流用(信号線)
- ：既設配線流用(通信線)
- ：既設配線流用(電源線)
- ：既設配線流用(接地線)

| | | | |
|---|---|---|---|
| 工事名 | 令和７年度　十津川紀の川直轄管理事業<br>統合管理所水管理設備更新工事 | | |
| 図面名 | 西吉野頭首工　配線系統図(信号・電源線)<br>(撤去) | | |
| 年月日 | | | |
| 縮尺 | - | 図面番号 | 41 |
| 会社名 | | | |
| 事業者名 | 近畿農政局　南近畿土地改良調査管理事務所 | | |

# 西吉野頭首工操作室　ケーブル配線図(信号線)　(撤去)

## 西吉野頭首工操作室　平面図 (S=1:30)

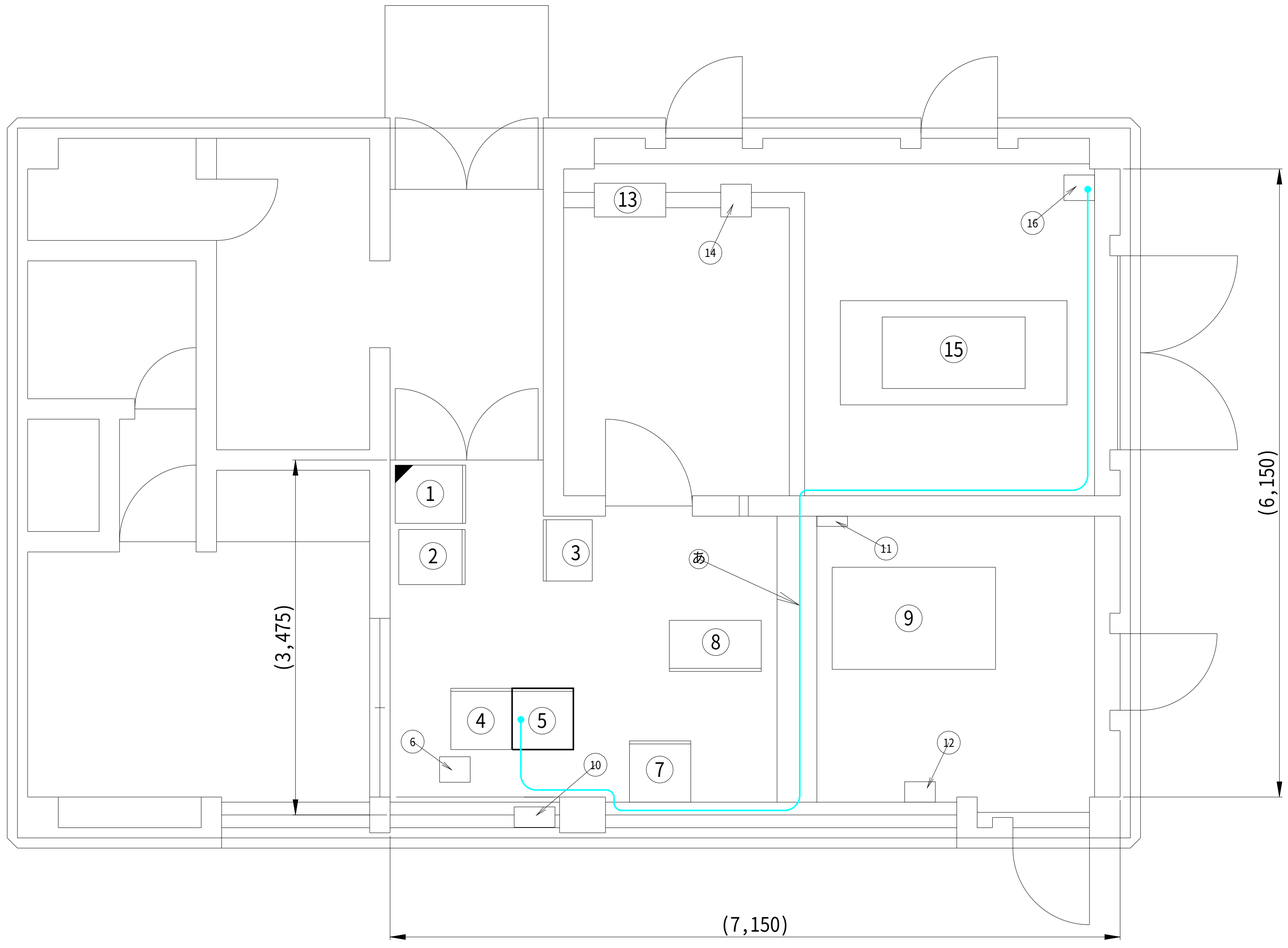


盤・機器名称一覧表

| 番号 | 機　器　名　称 | 寸法(W×D×H) | 備　考 |
|---|---|---|---|
| ① | 下流水位計盤 | 570x 690x 1000 | 改造 (注1) |
| ② | 水位観測装置 | 540x 650x 1590 | |
| ③ | 水位計盤1 (本流水位計1・取水路流量計) | 600x 480x 1950 | |
| ④ | CCTV制御装置<br>(通信用高速避雷器、フレッツグループルータ、<br>Webサーバ装置) 実装 | 600x 600x 2050 | |
| ⑤ | TM子局装置<br>(〔光終端装置〕、小型UPS電源装置、<br>ルータ、TM子局装置 (処理部)、入出力部、<br>水位流量表示器、避雷部、変換器、保安器部、<br>雨雪量計用ヒーター電源スイッチ) 実装 | 600x 600x 2050 | 撤去 (注3) |
| ⑥ | 耐雷トランス | 250x 300x 390 | |
| ⑦ | ITV制御装置 | 600x 600x 2080 | |
| ⑧ | ゲート機側操作盤 | 900x 500x 2150 | |
| ⑨ | ゲート油圧ユニット | 1600x 1000x 1800 | |
| ⑩ | 耐雷盤 (2KVA) | 400x 200x 500 | 撤去 |
| ⑪ | 分電盤 | | |
| ⑫ | 水銀灯スイッチボックス | 500x 200x 500 | |
| ⑬ | 電源配電盤 | 700x 300x 1800 | |
| ⑭ | 耐雷トランス(3kVA,ITV用) | 300x 320x 480 | |
| ⑮ | 防災用自家発電装置 | 1400x 700x 1235 | |
| ⑯ | 保安器 | | |

(注1)筐体既設流用
(注2)光終端装置　既設流用

操作室内　信号線ケーブル　初年度　撤去数量

| | 区間　(自) | 区間　(至) | 種　別 | 名　称 | 配　線　区　分 | 備　考 |
|---|---|---|---|---|---|---|
| あ | ⑤ TM子局装置 | ⑯ 保安器 | 通信ケーブル | CPEV-S 0.9-3P | 屋内露出・ダクト配線 | |

【凡例】

：撤去機器
：既設流用設備
：改造設備
：配線撤去(信号線)

| | | | |
|---|---|---|---|
| 工事名 | 令和７年度　十津川紀の川直轄管理事業<br>統合管理所水管理設備更新工事 | | |
| 図面名 | 西吉野頭首工操作室　ケーブル配線図(信号線)<br>(撤去) | | |
| 年月日 | | | |
| 縮尺 | S=1:30 | 図面番号 | 42 |
| 会社名 | | | |
| 事業者名 | 近畿農政局　南近畿土地改良調査管理事務所 | | |

# 西吉野頭首工操作室　機器配置図　(更新)

## 西吉野頭首工操作室　平面図 (S=1:30)

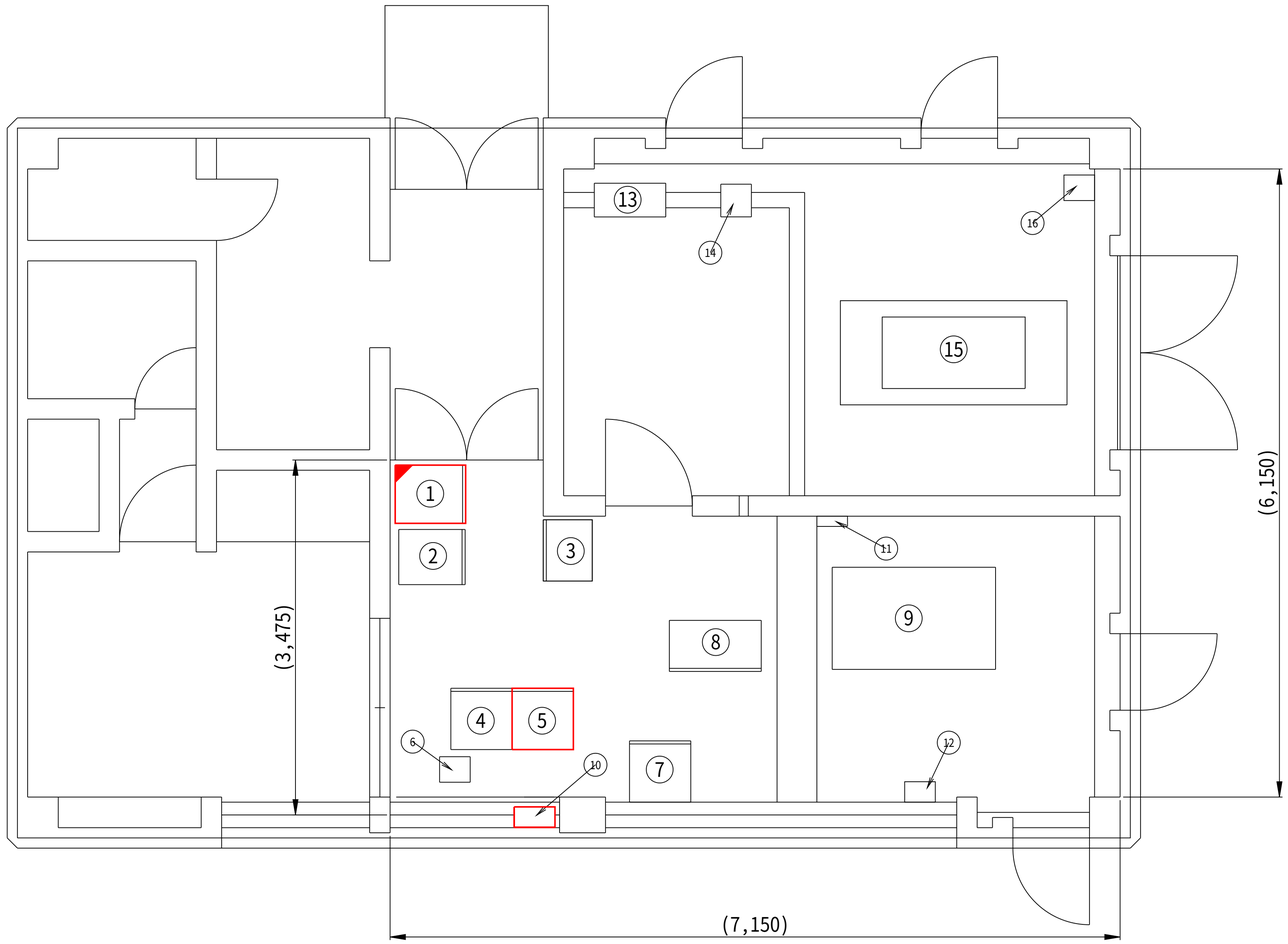


盤・機器名称一覧表

| 番号 | 機　器　名　称 | 寸法(W×D×H) | 備　考 |
|---|---|---|---|
| ① | 下流水位計盤 | 570x 690x 1000 | 改造 (注1) |
| ② | 水位観測装置 | 540x 650x 1590 | |
| ③ | 水位計盤1 (本流水位計1・取水路流量計) | 600x 480x 1950 | |
| ④ | CCTV制御装置<br>(通信用高速避雷器、フレッツグループルータ、<br>Webサーバ装置) 実装 | 600x 600x 2050 | |
| ⑤ | TM子局装置<br>(光終端装置、<br>ルータ、TM子局装置 (処理部)、入出力部、<br>水位流量表示器、避雷部、変換器) 実装 | 600x 600x 2050 | 更新 (注2) |
| ⑥ | 耐雷トランス | 250x 300x 390 | |
| ⑦ | ITV制御装置 | 600x 600x 2080 | |
| ⑧ | ゲート機側操作盤 | 900x 500x 2150 | |
| ⑨ | ゲート油圧ユニット | 1600x 1000x 1800 | |
| ⑩ | 耐雷盤 (2KVA) | 400x 200x 500 | 更新 |
| ⑪ | 分電盤 | | |
| ⑫ | 水銀灯スイッチボックス | 500x 200x 500 | |
| ⑬ | 電源配電盤 | 700x 300x 1800 | |
| ⑭ | 耐雷トランス(3kVA,ITV用) | 300x 320x 480 | |
| ⑮ | 防災用自家発電装置 | 1400x 700x 1235 | |
| ⑯ | 保安器 | | |

(注1)筐体既設流用
(注2)光終端装置　既設流用

【凡例】

：更新設備・機器

：改造設備

：既設流用設備

| | | | |
|---|---|---|---|
| 工事名 | 令和７年度　十津川紀の川直轄管理事業<br>統合管理所水管理設備更新工事 | | |
| 図面名 | 西吉野頭首工操作室　機器配置図　(更新) | | |
| 年月日 | | | |
| 縮尺 | S=1:30 | 図面番号 | 43 |
| 会社名 | | | |
| 事業者名 | 近畿農政局　南近畿土地改良調査管理事務所 | | |

# 西吉野頭首工　水位計設置位置　平面図　(更新)

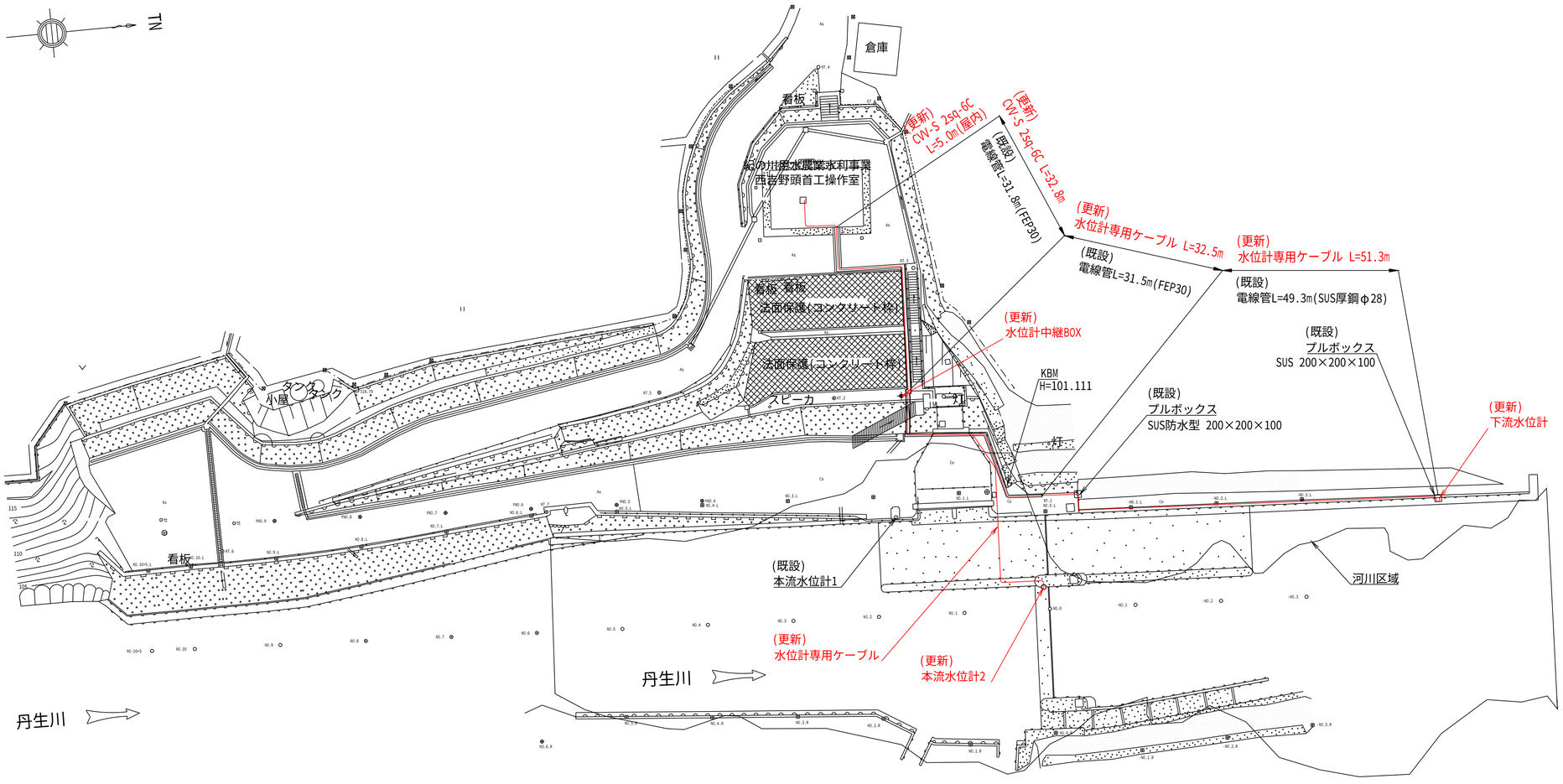


【凡例】

- ：更新設備・機器
- ：既設流用設備・機器
- ：配線更新(信号線)

| | | | |
|---|---|---|---|
| 工事名 | 令和７年度　十津川紀の川直轄管理事業<br>統合管理所水管理設備更新工事 | | |
| 図面名 | 西吉野頭首工　水位計設置位置　平面図　(更新) | | |
| 年月日 | | | |
| 縮尺 | S=1:300 | 図面番号 | 44 |
| 会社名 | | | |
| 事業者名 | 近畿農政局　南近畿土地改良調査管理事務所 | | |

# 西吉野頭首工　周辺平面図　(更新)

ケーブル・電線管一覧表

| 記号 | 機器 | ケーブル | 電線管 | 備考 |
|---|---|---|---|---|
| ① | 照明 | CV3.5-2C<br>IV3.5 | G22 | 既設 |
| ② | 欠番 | | | |
| ③ | 水銀灯 | CV3.5-2C<br>IV3.5 | FEP30 | 既設 |
| ④ | 監視カメラ | 7C-2V | G28 | 既設 |
| | | CV8-2C<br>IV5.5 | G28 | 既設 |
| ⑤ | レベルスイッチ | CVV1.25-2C | G22 | 既設 |
| ⑥ | 本流水位計1 | 専用ケーブル | G28 | 既設 |
| ⑦ | 取水路内水位計 | 専用ケーブル | SUS#31 | 既設 |
| ⑧ | 投光器 | CV8-2C<br>IV5.5 | G22 | 既設 |
| ⑨ | 監視カメラ<br>投光器 | 7C-2V<br>CV8-2C×2<br>IV5.5 | 架空 | 既設 |
| ⑩ | 土砂吐G開度発信器 | CVV-S-2-5C | G22-F24 | 既設 |
| ⑪ | 洪水吐G開度発信器 | CVV-S-2-5C | G22-F24 | 既設 |
| ⑫ | 本流水位計2 | 専用ケーブル | SUS#28<br>FEP30 | 更新 |
| ⑬ | 流速センサー | 専用ケーブル | SUS#31 | 既設 |

( ※　配管 ： 既設再使用 )

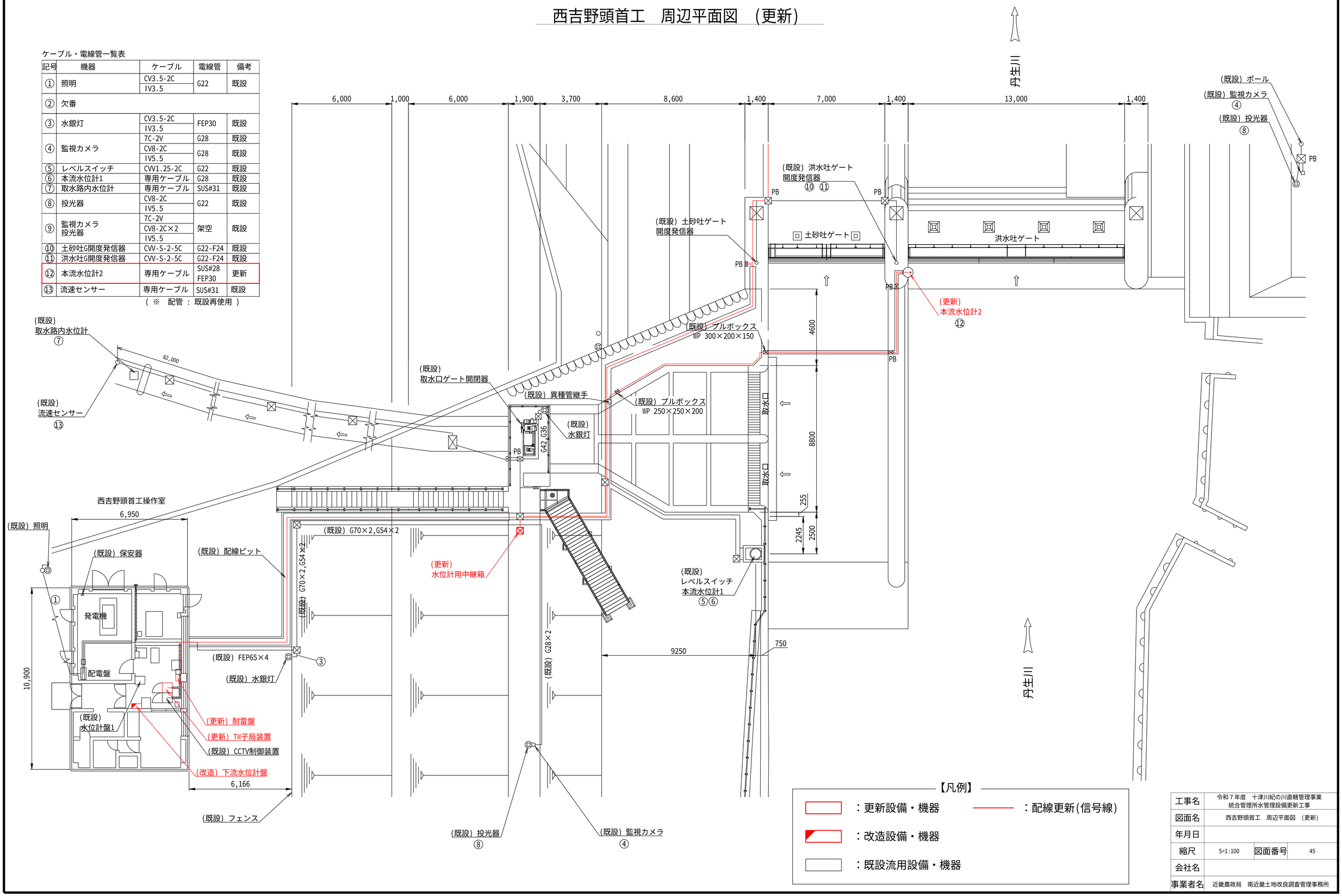


【凡例】

：更新設備・機器

：配線更新(信号線)

：改造設備・機器

：既設流用設備・機器

| | | | |
|---|---|---|---|
| 工事名 | 令和７年度　十津川紀の川直轄管理事業<br>統合管理所水管理設備更新工事 | | |
| 図面名 | 西吉野頭首工　周辺平面図　(更新) | | |
| 年月日 | | | |
| 縮尺 | S=1:100 | 図面番号 | 45 |
| 会社名 | | | |
| 事業者名 | 近畿農政局　南近畿土地改良調査管理事務所 | | |

# 西吉野頭首工　周辺断面図　(更新)

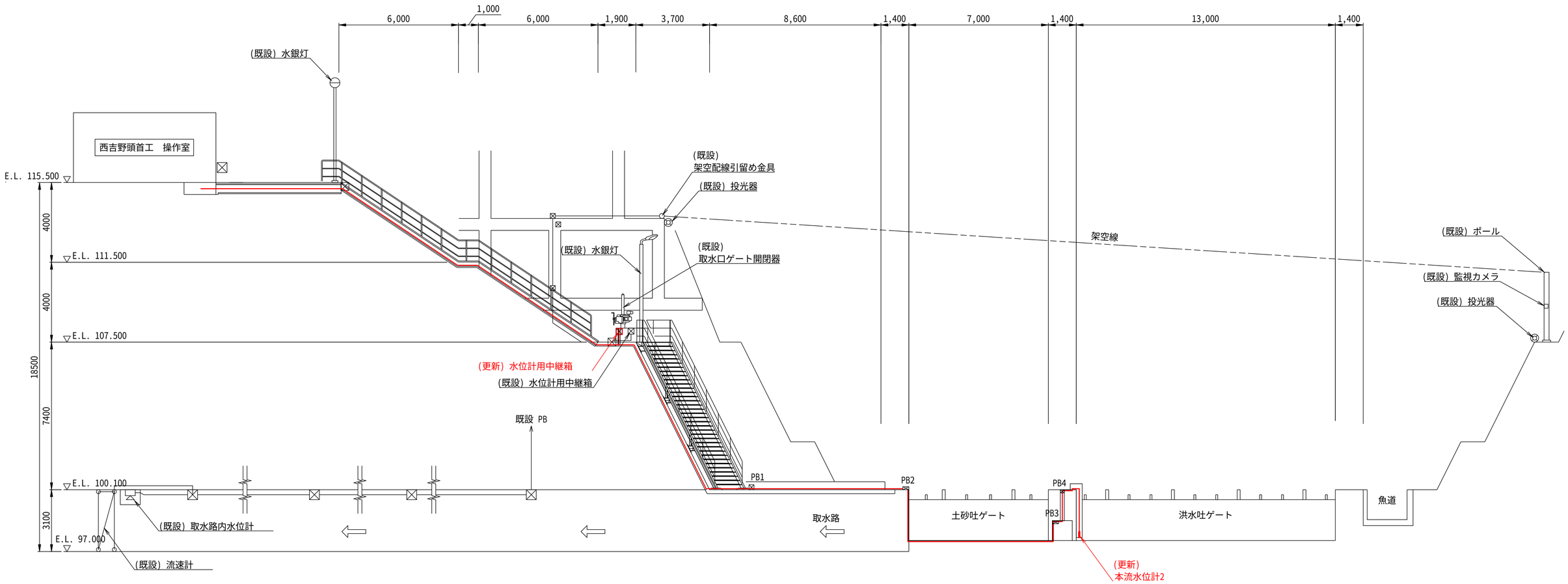


# 西吉野頭首工　配線配管経路図

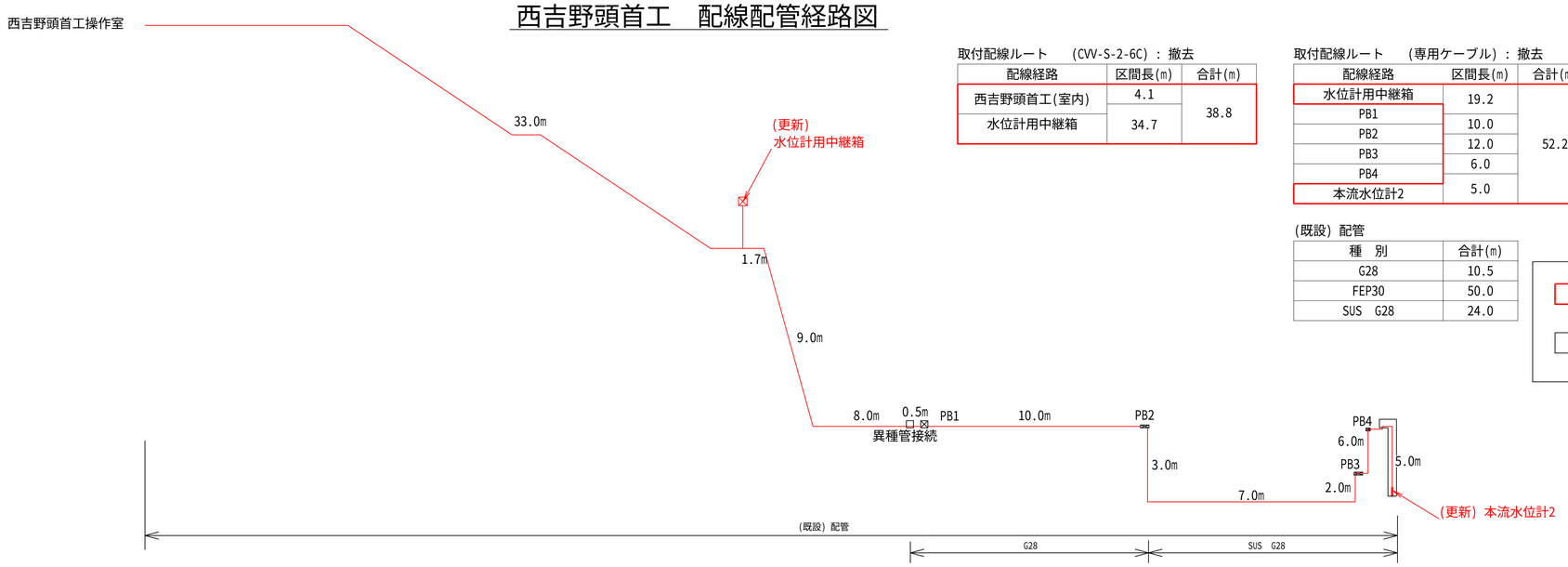


取付配線ルート　(CVV-S-2-6C)：撤去

| 配線経路 | 区間長(m) | 合計(m) |
|---|---|---|
| 西吉野頭首工(室内) | 4.1 | 38.8 |
| 水位計用中継箱 | 34.7 | |

取付配線ルート　(専用ケーブル)：撤去

| 配線経路 | 区間長(m) | 合計(m) |
|---|---|---|
| 水位計用中継箱 | 19.2 | 52.2 |
| PB1 | 10.0 | |
| PB2 | 12.0 | |
| PB3 | 6.0 | |
| PB4 | 5.0 | |
| 本流水位計2 | | |

(既設）配管

| 種　別 | 合計(m) |
|---|---|
| G28 | 10.5 |
| FEP30 | 50.0 |
| SUS　G28 | 24.0 |

【凡例】

：更新設備・機器

：既設流用設備・機器

：配線更新(信号線)

| | | | |
|---|---|---|---|
| 工事名 | 令和７年度　十津川紀の川直轄管理事業<br>統合管理所水管理設備更新工事 | | |
| 図面名 | 西吉野頭首工　周辺断面図　(更新) | | |
| 年月日 | | | |
| 縮尺 | S=1:100 | 図面番号 | 46 |
| 会社名 | | | |
| 事業者名 | 近畿農政局　南近畿土地改良調査管理事務所 | | |

# 西吉野頭首工　配線系統図(信号・電源線)　(更新)

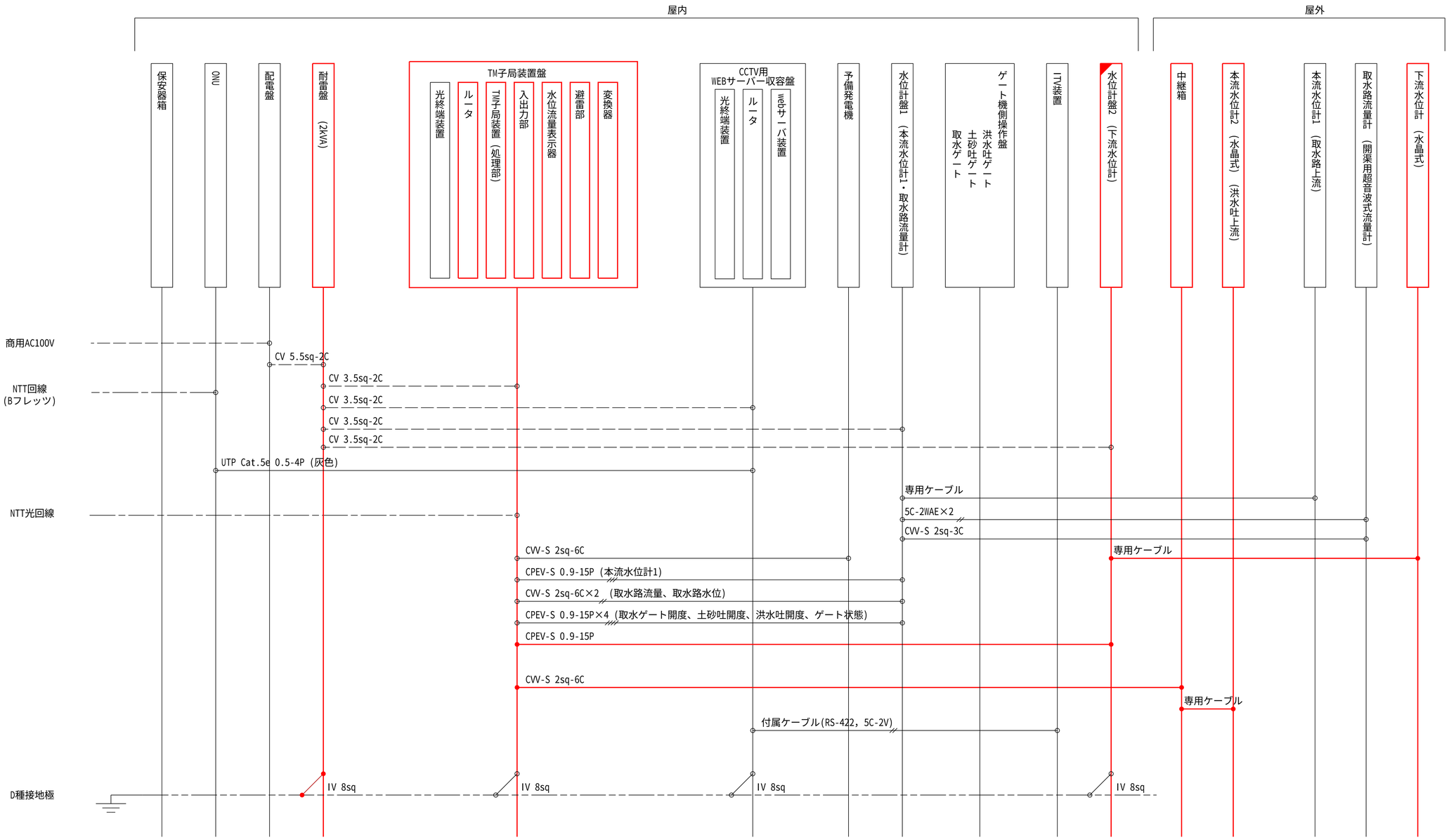


【凡例】

- ：更新設備機器
- ：改造設備
- ：既設流用設備・機器
- ：配線更新(信号線)
- ：既設配線流用(信号線)
- ：既設配線流用(通信線)
- ：既設配線流用(電源線)
- ：既設配線流用(接地線)

| | | | |
|---|---|---|---|
| 工事名 | 令和７年度　十津川紀の川直轄管理事業<br>統合管理所水管理設備更新工事 | | |
| 図面名 | 西吉野頭首工　配線系統図(信号・電源線)<br>(更新) | | |
| 年月日 | | | |
| 縮尺 | - | 図面番号 | 47 |
| 会社名 | | | |
| 事業者名 | 近畿農政局　南近畿土地改良調査管理事務所 | | |

# 隅田水位局　機器配置図　(撤去)

## 隅田水位局　平面図 (S=1/20)

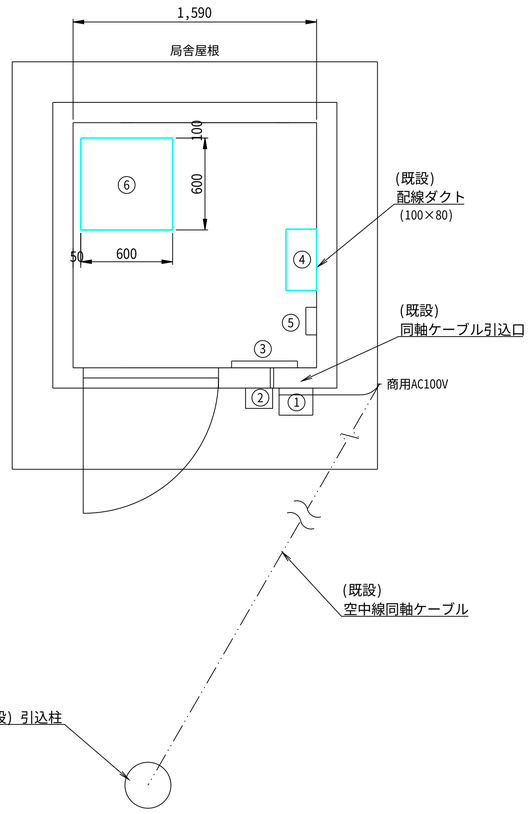


## 隅田水位局　敷地平面図

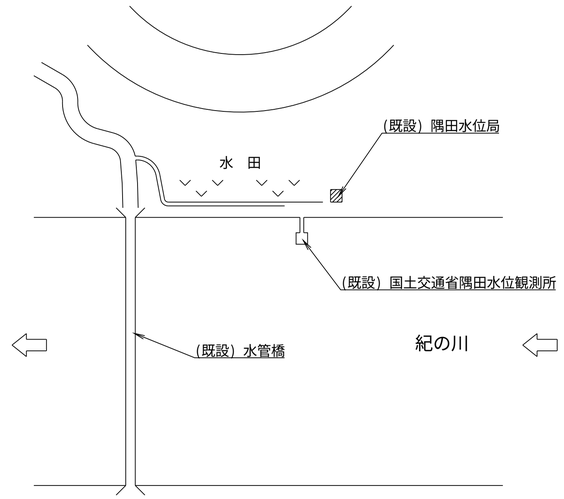


## 隅田水位局　断面図 (S=1/20)

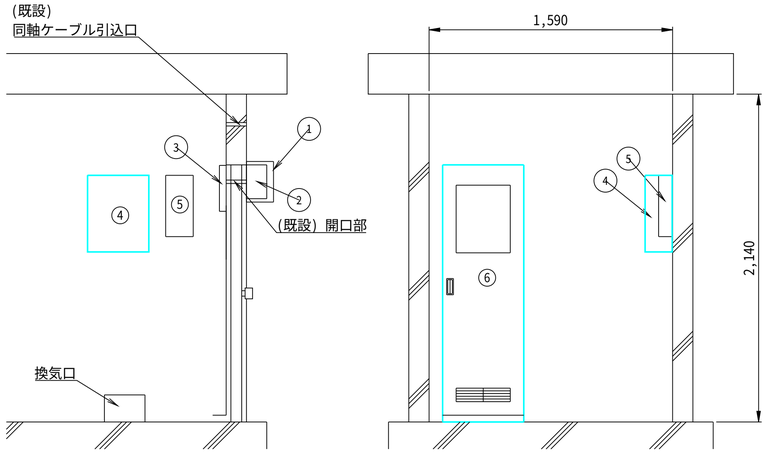


## 隅田水位局　正面図 (S=1/20)

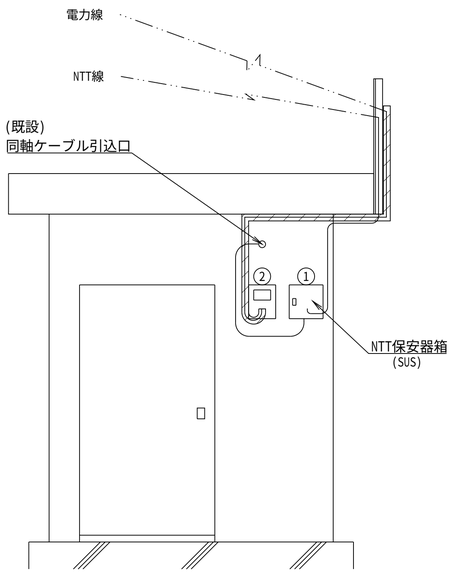


盤・機器名称一覧表

| 番号 | 機　器　名　称 | 寸法(W×D×H) | 備　考 |
|---|---|---|---|
| ① | 保安器箱<br>(SUS W250×H250×D120相当) | 250x 140x 270 | |
| ② | WHメータ | 225x 140x 270 | |
| ③ | 分電盤 | 430x 10x 300 | |
| ④ | 耐雷盤(1kVA) | 400x 200x 500 | 撤去 |
| ⑤ | 接続箱 | 180x 170x 400 | |
| ⑥ | TM子局装置<br>(光終端装置、小型UPS電源装置、通信用高速避雷器<br>ルータ、TM子局装置(処理部)、<br>入出力部、避雷部)実装 | 600x 600x 2050 | 撤去<br>*光終端装置は既設流用 |

【凡例】

：撤去設備

：既設流用設備

| | | | |
|---|---|---|---|
| 工事名 | 令和７年度　十津川紀の川直轄管理事業<br>統合管理所水管理設備更新工事 | | |
| 図面名 | 隅田水位局　機器配置図　(撤去) | | |
| 年月日 | | | |
| 縮尺 | S=1:20 | 図面番号 | 48 |
| 会社名 | | | |
| 事業者名 | 近畿農政局　南近畿土地改良調査管理事務所 | | |

# 隅田水位局　ケーブル配線図（信号線）（撤去）

## 隅田水位局　平面図（S=1/20）

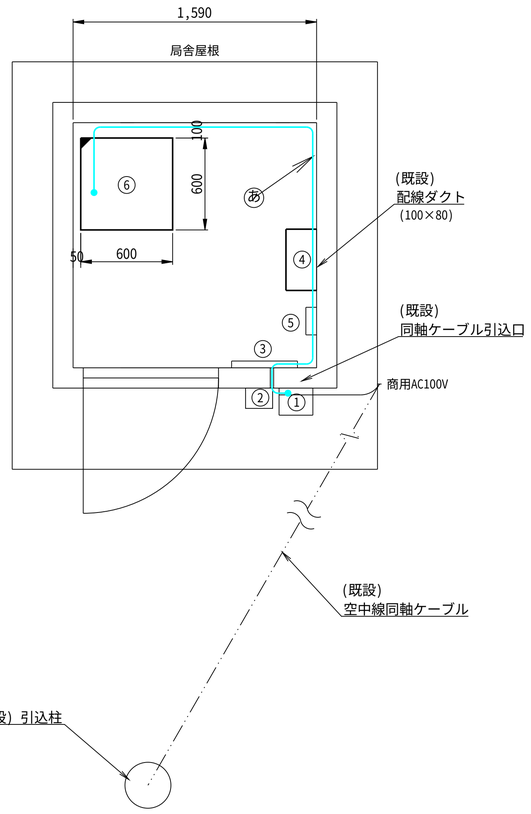


観測局内　信号系ケーブル　初年度　撤去数量

| | 区間　（自） | 区間　（至） | 種　別 | 名　称 | 配　線　区　分 | 備　考 |
|---|---|---|---|---|---|---|
| あ | ⑥ 通信用高速避雷器<br>(TM子局装置架内) | ① 保安器箱 | 通信ケーブル | CPEV-S 0.9-3P | 屋外露出・ダクト配線<br>屋内ころがし | |

## 隅田水位局　断面図（S=1/20）

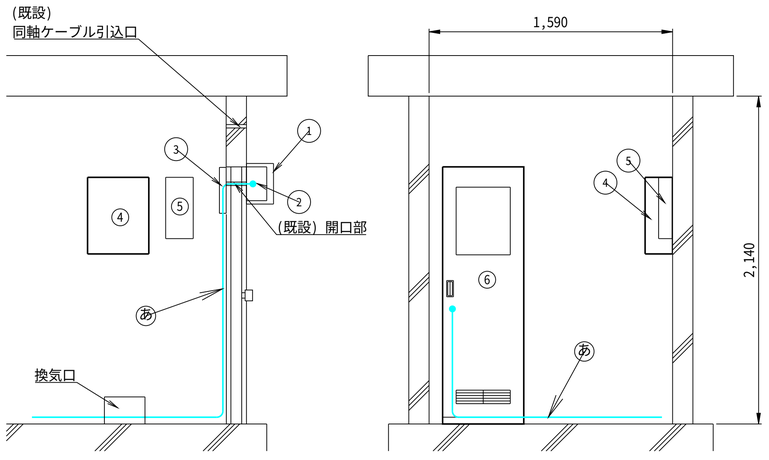


## 隅田水位局　正面図（S=1/20）

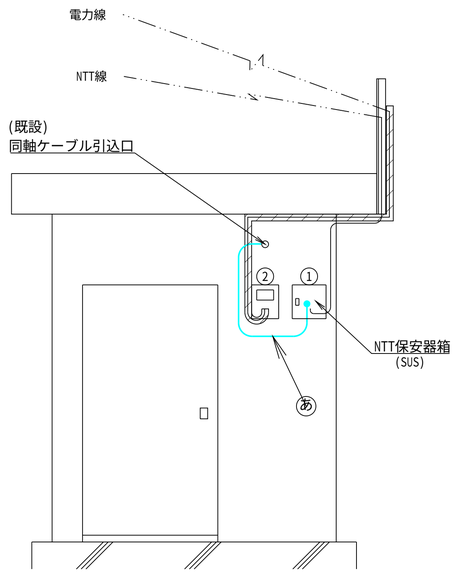


盤・機器名称一覧表

| 番号 | 機　器　名　称 | 寸法(W×D×H) | 備　考 |
|---|---|---|---|
| ① | 保安器箱<br>(SUS W250×H250×D120相当) | 250x 140x 270 | |
| ② | WHメータ | 225x 140x 270 | |
| ③ | 分電盤 | 430x 10x 300 | |
| ④ | 耐雷盤(1kVA) | 400x 200x 500 | 撤去 |
| ⑤ | 接続箱 | 180x 170x 400 | |
| ⑥ | TM子局装置<br>(光終端装置、小型UPS電源装置、通信用高速避雷器<br>ルータ、TM子局装置(処理部)、<br>入出力部、避雷部)実装 | 600x 600x 2050 | 撤去<br>*光終端装置は<br>既設流用 |

【凡例】

：撤去機器　　：配線撤去(信号線)

：撤去流用設備

：既設機器

| | | | |
|---|---|---|---|
| 工事名 | 令和７年度　十津川紀の川直轄管理事業<br>統合管理所水管理設備更新工事 | | |
| 図面名 | 隅田水位局　ケーブル配線図(信号線)<br>(撤去) | | |
| 年月日 | | | |
| 縮尺 | S=1:20 | 図面番号 | 49 |
| 会社名 | | | |
| 事業者名 | 近畿農政局　南近畿土地改良調査管理事務所 | | |

# 隅田水位局　配線系統図　(撤去)

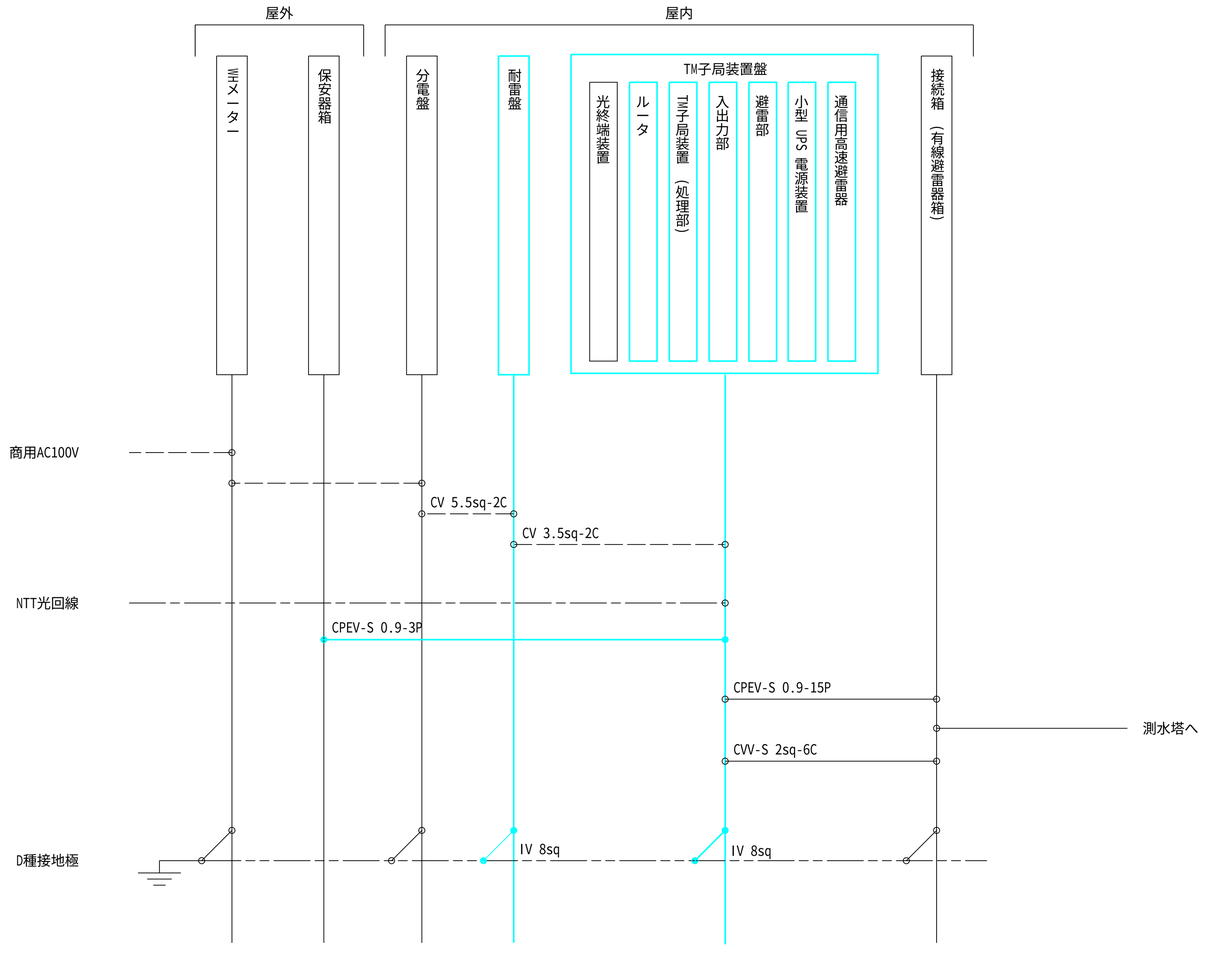


【凡例】

- ：撤去機器
- ：既設流用設備・機器
- ：配線撤去(接地線)
- ：既設配線流用(光ケーブル)
- ：既設配線流用(電源線)
- ：既設配線流用(信号線)
- ：既設配線流用(接地線)

| | | | |
|---|---|---|---|
| 工事名 | 令和７年度　十津川紀の川直轄管理事業<br>統合管理所水管理設備更新工事 | | |
| 図面名 | 隅田水位局　配線系統図　(撤去) | | |
| 年月日 | | | |
| 縮尺 | - | 図面番号 | 50 |
| 会社名 | | | |
| 事業者名 | 近畿農政局　南近畿土地改良調査管理事務所 | | |

# 隅田水位局　機器配置図　(更新)

## 隅田水位局　平面図 (S=1/20)

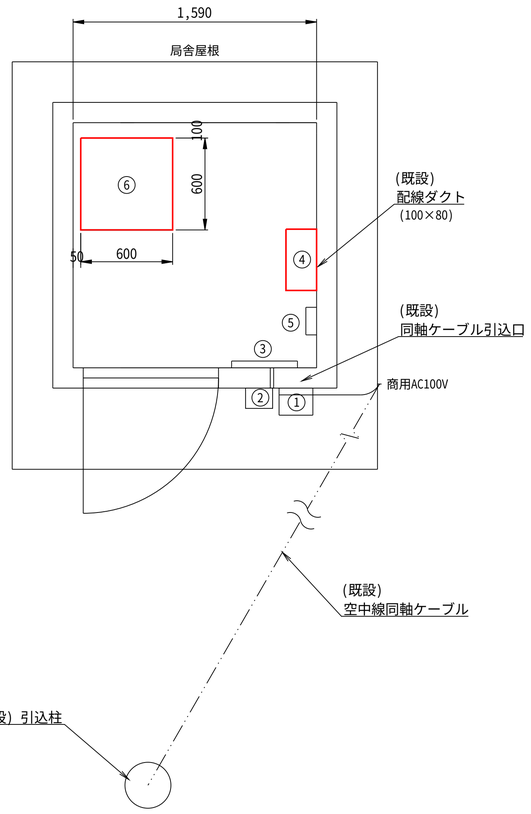


## 隅田水位局　敷地平面図

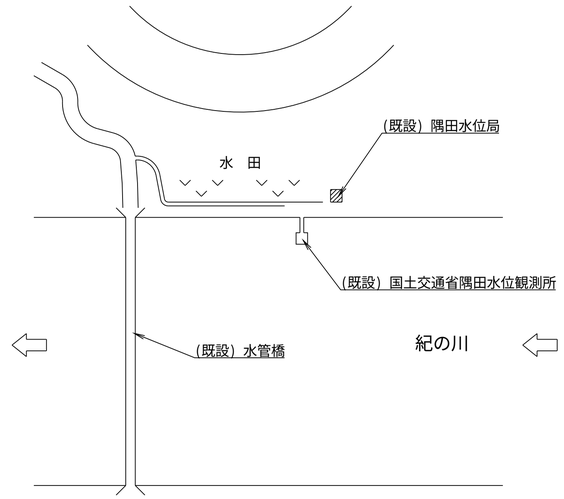


## 隅田水位局　断面図 (S=1/20)

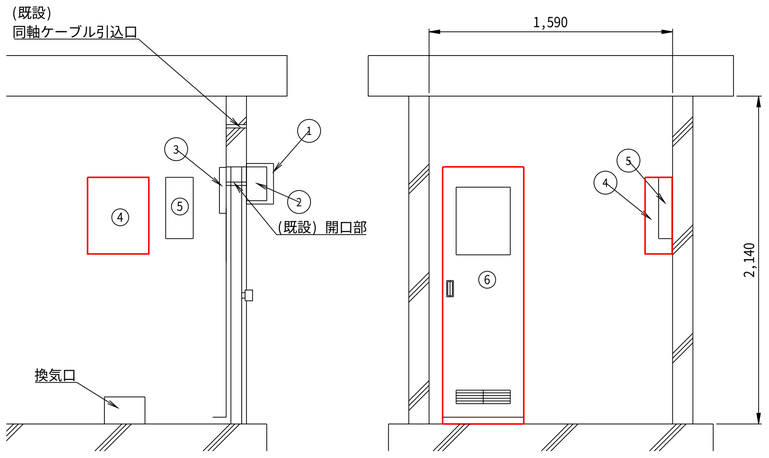


## 隅田水位局　正面図 (S=1/20)

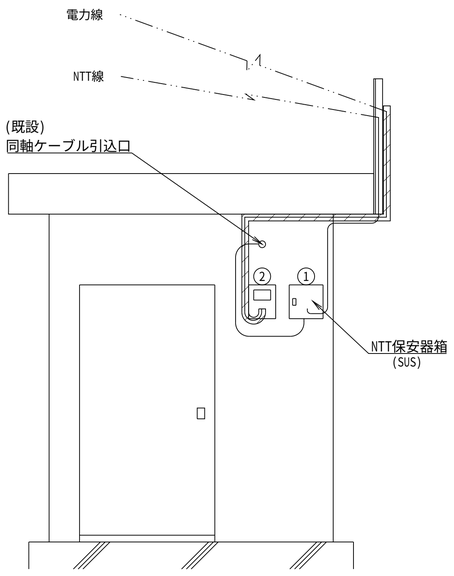


盤・機器名称一覧表

| 番号 | 機　器　名　称 | 寸法(W×D×H) | 備　考 |
|---|---|---|---|
| ① | 保安器箱<br>(SUS W250×H250×D120相当) | 250x 140x 270 | |
| ② | WHメータ | 225x 140x 270 | |
| ③ | 分電盤 | 430x 10x 300 | |
| ④ | 耐雷盤(1kVA) | 400x 200x 500 | 更新 |
| ⑤ | 接続箱 | 180x 170x 400 | |
| ⑥ | TM子局装置<br>(光終端装置、<br>ルータ、TM子局装置(処理部)、<br>入出力部、避雷部)実装 | 600x 600x 2000 | 更新<br>*光終端装置は既設流用 |

【凡例】

：更新設備

：既設流用設備

| | | | |
|---|---|---|---|
| 工事名 | 令和７年度　十津川紀の川直轄管理事業<br>統合管理所水管理設備更新工事 | | |
| 図面名 | 隅田水位局　機器配置図　(更新) | | |
| 年月日 | | | |
| 縮尺 | S=1:20 | 図面番号 | 51 |
| 会社名 | | | |
| 事業者名 | 近畿農政局　南近畿土地改良調査管理事務所 | | |

# 隅田水位局　配線系統図　(更新)

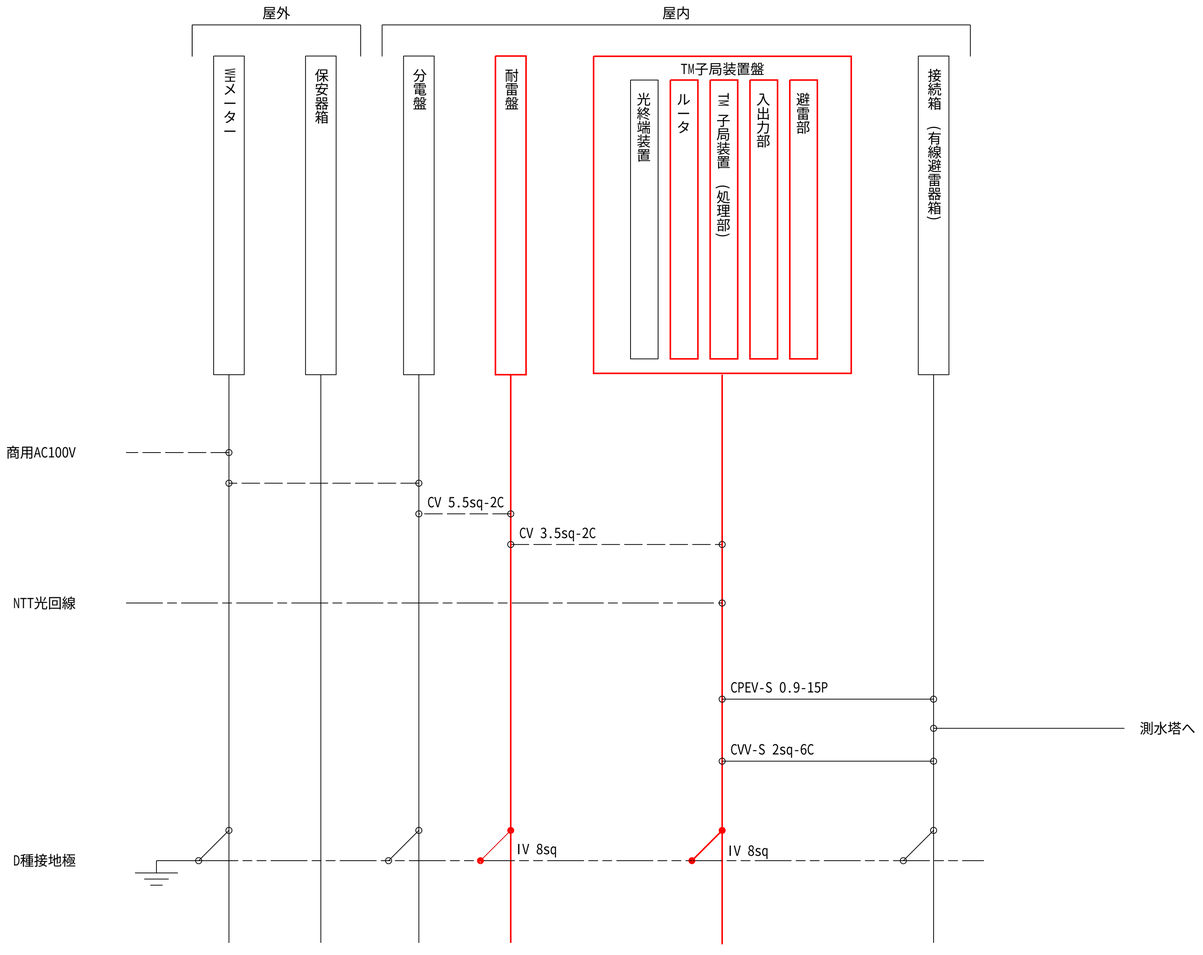


【凡例】

- ：更新設備・機器
- ：既設流用設備・機器
- ：配線更新(接地線)
- ：既設配線流用(光ケーブル)
- ：既設配線流用(電源線)
- ：既設配線流用(信号線)
- ：既設配線流用(接地線)

| | | | |
|---|---|---|---|
| 工事名 | 令和７年度　十津川紀の川直轄管理事業<br>統合管理所水管理設備更新工事 | | |
| 図面名 | 隅田水位局　配線系統図　(更新) | | |
| 年月日 | | | |
| 縮尺 | - | 図面番号 | 52 |
| 会社名 | | | |
| 事業者名 | 近畿農政局　南近畿土地改良調査管理事務所 | | |

# 藤崎頭首工右岸　機器配置図　(撤去)

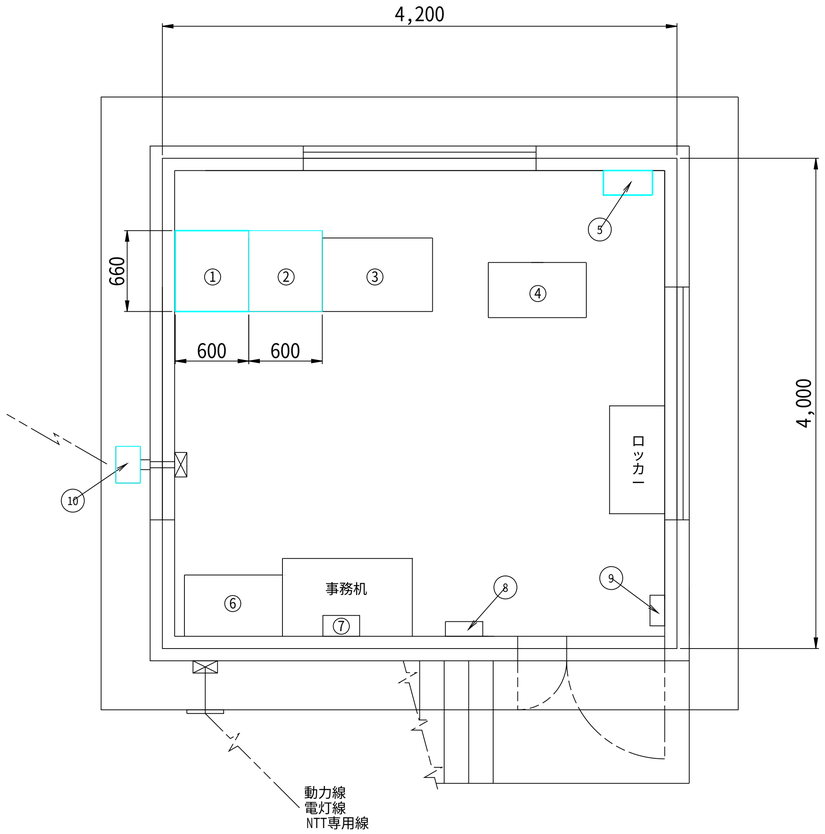


盤・機器名称一覧表

| 番号 | 機　器　名　称 | 寸法(W×D×H) | 備　考 |
|---|---|---|---|
| ① | インターフェース盤<br>(避雷部,S/D変換器×2台)実装 | 600x 600x 2050 | 撤去 |
| ② | 小電力無線TM孫局装置盤<br>(小型UPS電源装置,TM孫局装置,<br>入出力中継装置,水位流量表示器,<br>雨雪量計用ヒーター電源スイッチ) 実装<br>小型多重伝送ユニット,モデムインターフェース) 実装 | 600x 600x 2050 | 撤去 |
| ③ | 取水・導水ゲート遠隔操作盤 | 900x 540x 2000 | |
| ④ | 遠方操作盤 | 800x 450x 1850 | |
| ⑤ | 耐雷盤(2kVA) | 400x 200x 500 | 撤去 |
| ⑥ | 右岸側水位計盤 | 800x 500x 1900 | |
| ⑦ | 受電盤 | 300x 200x 500 | |
| ⑧ | 分電盤 | 305x 110x 330 | |
| ⑨ | 保安器箱 | 250x 100x 350 | |
| ⑩ | 小電力無線装置 | 340x 230x 890 | 撤去 |

(注)小電力無線TM孫局装置盤改造
　　盤内機器の一部撤去。筐体、その他機器は既設流用。

## 小電力無線装置 取付外観図

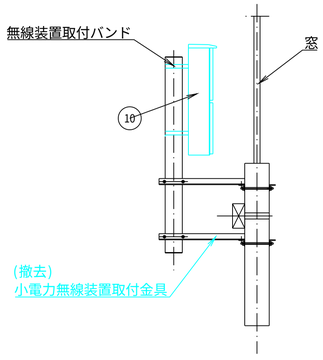


## 藤崎頭首工右岸　操作室2階　断面図

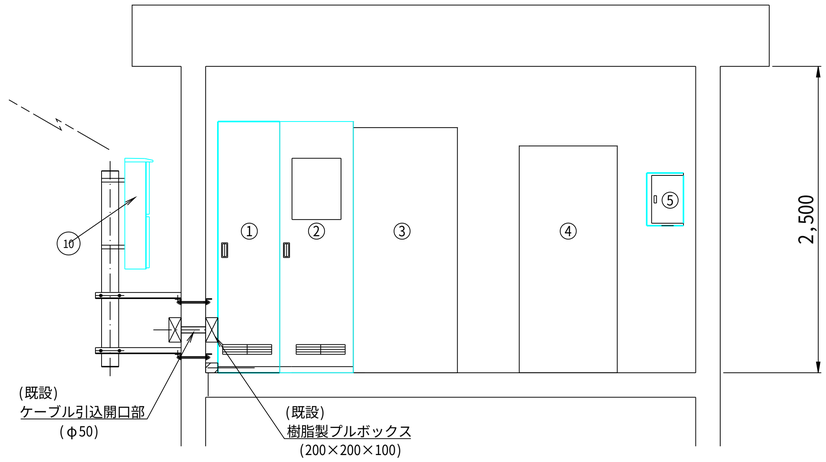


【凡例】
：撤去設備・機器
：既設流用設備・機器

| | | | |
|---|---|---|---|
| 工事名 | 令和７年度　十津川紀の川直轄管理事業<br>統合管理所水管理設備更新工事 | | |
| 図面名 | 藤崎頭首工右岸　機器配置図　(撤去) | | |
| 年月日 | | | |
| 縮尺 | S=1:25 | 図面番号 | 53 |
| 会社名 | | | |
| 事業者名 | 近畿農政局　南近畿土地改良調査管理事務所 | | |

# 藤崎頭首工右岸　ケーブル配線図　(撤去)

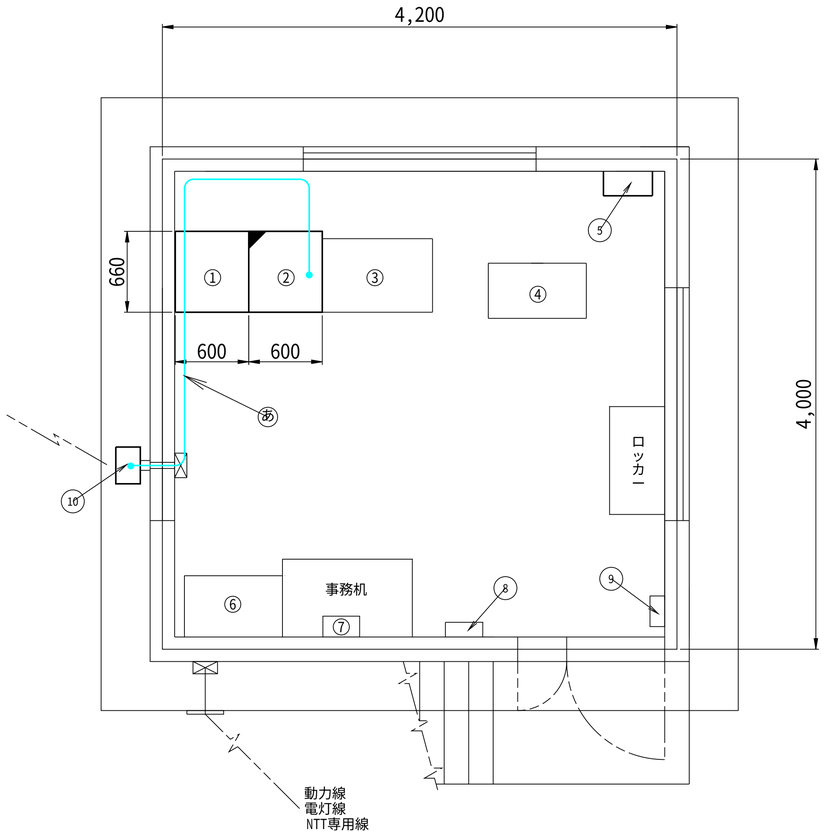


## 小電力無線装置　(受信部) 取付外観図

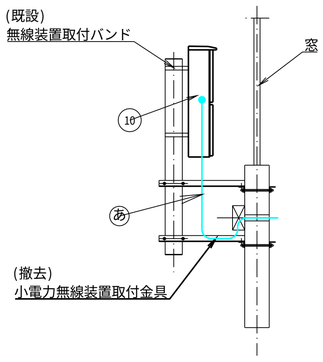


## 藤崎頭首工右岸　操作室2階　断面図

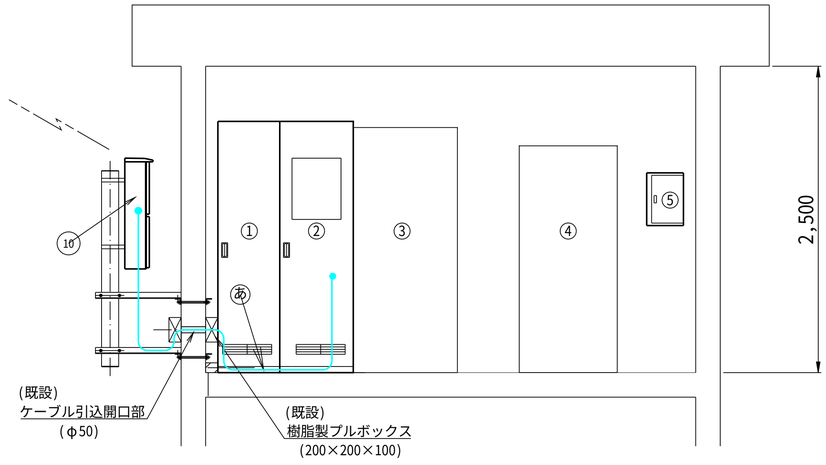


盤・機器名称一覧表

| 番号 | 機　器　名　称 | 寸法(W×D×H) | 備　考 |
|---|---|---|---|
| ① | インターフェース盤<br>(避雷部,S/D変換器×2台)実装 | 600x 600x 2050 | 撤去 |
| ② | 小電力無線TM孫局装置盤<br>(小型UPS電源装置,TM孫局装置,<br>入出力中継装置,水位流量表示器,<br>雨雪量計用ヒーター電源スイッチ) 実装<br>小型多重伝送ユニット,モデムインターフェース) 実装 | 600x 600x 2050 | 撤去 |
| ③ | 取水・導水ゲート遠隔操作盤 | 900x 540x 2000 | |
| ④ | 遠方操作盤 | 800x 450x 1850 | |
| ⑤ | 耐雷盤(2kVA) | 400x 200x 500 | 撤去 |
| ⑥ | 右岸側水位計盤 | 800x 500x 1900 | |
| ⑦ | 受電盤 | 300x 200x 500 | |
| ⑧ | 分電盤 | 305x 110x 330 | |
| ⑨ | 保安器箱 | 250x 100x 350 | |
| ⑩ | 小電力無線装置 | 340x 230x 890 | 撤去 |

(注)小電力無線TM孫局装置盤改造
　盤内機器の一部撤去。筐体、その他機器は既設流用。

操作室内　信号線ケーブル　撤去数量

| | 区間　(自) | 区間　(至) | 種　別 | 名　称 | 配　線　区　分 | 備　考 |
|---|---|---|---|---|---|---|
| あ | ② 通信用高速避雷器<br>(TM孫局装置架内) | ⑩ 小電力無線装置 | 通信ケーブル | CVV-S 2sq-3C (DC+12V) | 屋外露出・ダクト配線<br>屋内ころがし | |
| | | | 通信ケーブル | CVV-S 2sq-3C | 屋外露出・ダクト配線<br>屋内ころがし | |

【凡例】
- ：撤去設備・機器
- ：既設流用設備
- ：配線撤去(信号線)

| | | | |
|---|---|---|---|
| 工事名 | 令和７年度　十津川紀の川直轄管理事業<br>統合管理所水管理設備更新工事 | | |
| 図面名 | 藤崎頭首工右岸　ケーブル配線図　(撤去) | | |
| 年月日 | | | |
| 縮尺 | S-1:25 | 図面番号 | 54 |
| 会社名 | | | |
| 事業者名 | 近畿農政局　南近畿土地改良調査管理事務所 | | |

# 藤崎頭首工右岸　水位計配置平面図　(撤去)

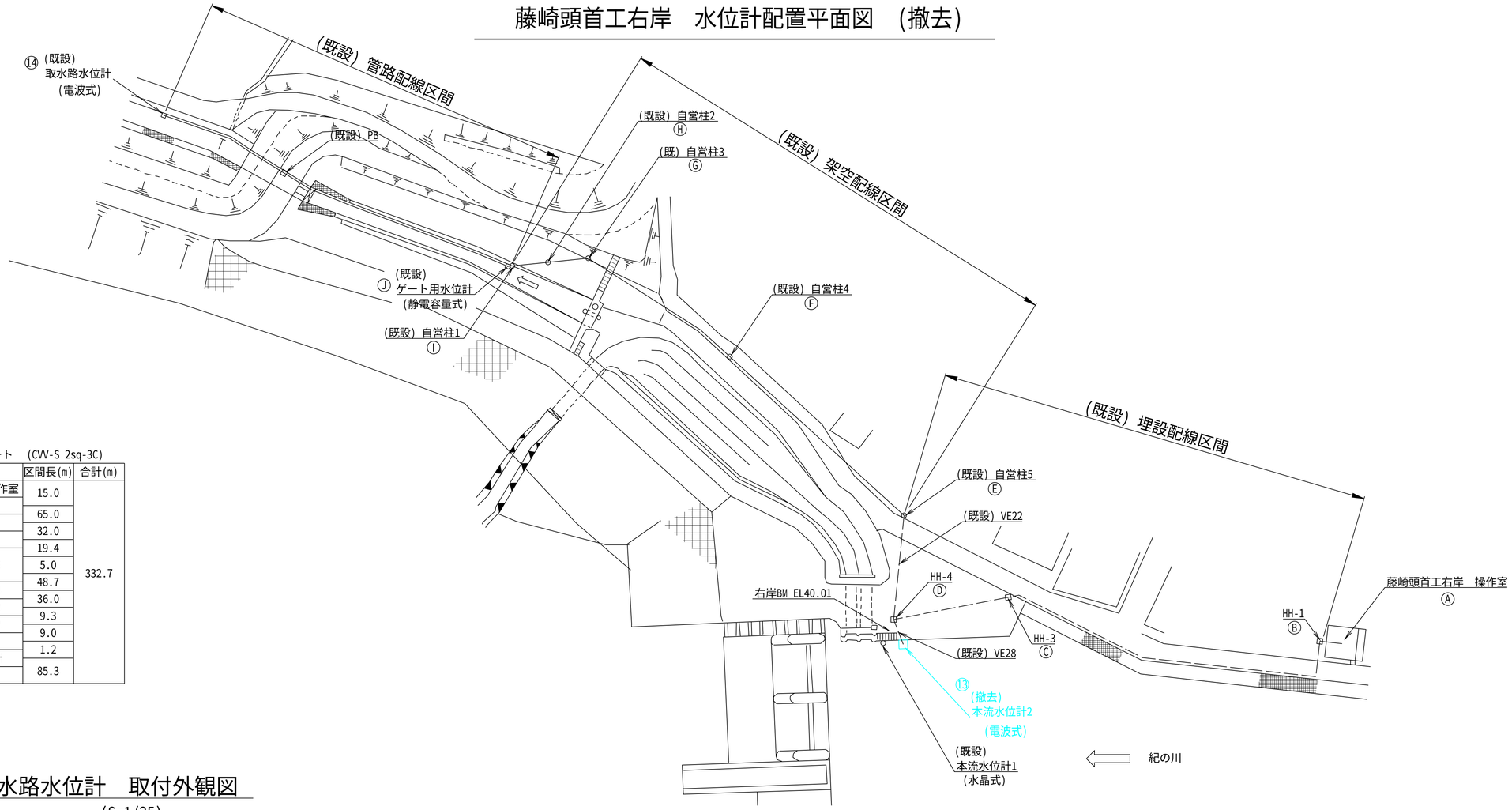


(既設)ケーブル配線ルート　(CVV-S 2sq-3C)

| 番号 | 配線経路 | 区間長(m) | 合計(m) |
|---|---|---|---|
| Ⓐ | 藤崎頭首工右岸操作室 | 15.0 | 332.7 |
| Ⓑ | (既設) HH-1 | 65.0 | |
| Ⓒ | (既設) HH-2 | 32.0 | |
| Ⓓ | (既設) HH-3 | 19.4 | |
| Ⓔ | (既設)自営柱5 | 5.0 | |
| Ⓕ | (既設)自営柱4 | 48.7 | |
| Ⓖ | (既設)自営柱3 | 36.0 | |
| Ⓗ | (既設)自営柱2 | 9.3 | |
| Ⓘ | (既設)自営柱1 | 9.0 | |
| Ⓙ | ゲート用水位計 | 1.2 | |
| ⑭ | 取水路水位計 | 85.3 | |

## 取水路水位計　取付外観図

(S=1/25)

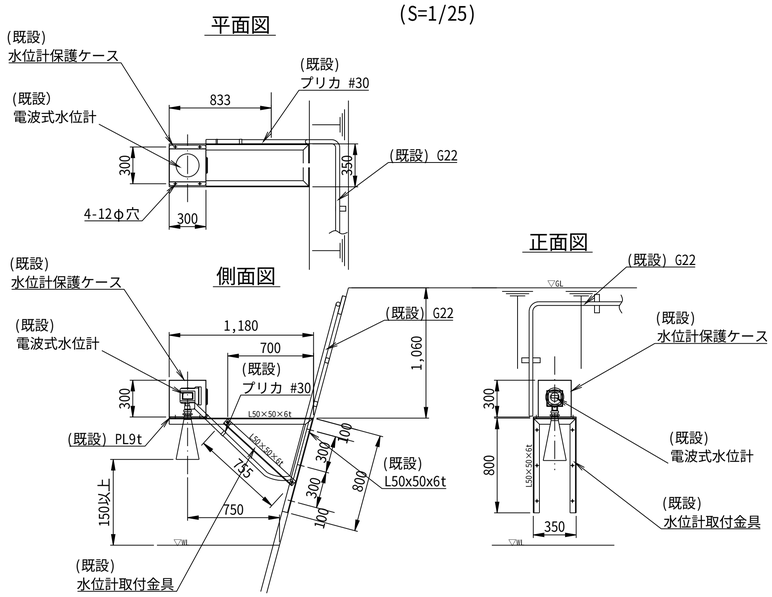


## 本流水位計2　取付外観図

(S=1/25)

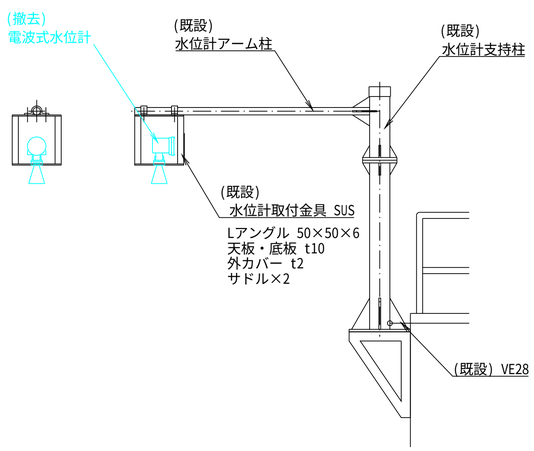


(既設)ケーブル配線ルート　(CVV-S 2sq-3C)

| 番号 | 配線経路 | 区間長(m) | 合計(m) |
|---|---|---|---|
| Ⓐ | 藤崎頭首工右岸操作室 | 15.0 | 137.6 |
| Ⓑ | (既設) HH-1 | 8.0 | |
| Ⓒ | (既設) HH-2 | 65.0 | |
| Ⓓ | (既設) HH-3 | 32.0 | |
| | (既設)ポール柱 | 9.9 | |
| ⑬ | 本流水位計2 | 4.0 | |
| | | 2.0 | |

【凡例】

- ：撤去設備・機器
- ：既設流用設備・機器
- ：既設配線流用(信号線：管路配線)
- ：既設配線流用(電源線：架空配線)
- ：既設配線流用(信号線：埋設配線)

| | | | |
|---|---|---|---|
| 工事名 | 令和７年度　十津川紀の川直轄管理事業<br>統合管理所水管理設備更新工事 | | |
| 図面名 | 藤崎頭首工右岸　水位計配置平面図　(撤去) | | |
| 年月日 | | | |
| 縮尺 | S=1:500・1:25 | 図面番号 | 55 |
| 会社名 | | | |
| 事業者名 | 近畿農政局　南近畿土地改良調査管理事務所 | | |

# 藤崎頭首工右岸　配線系統図　(撤去)

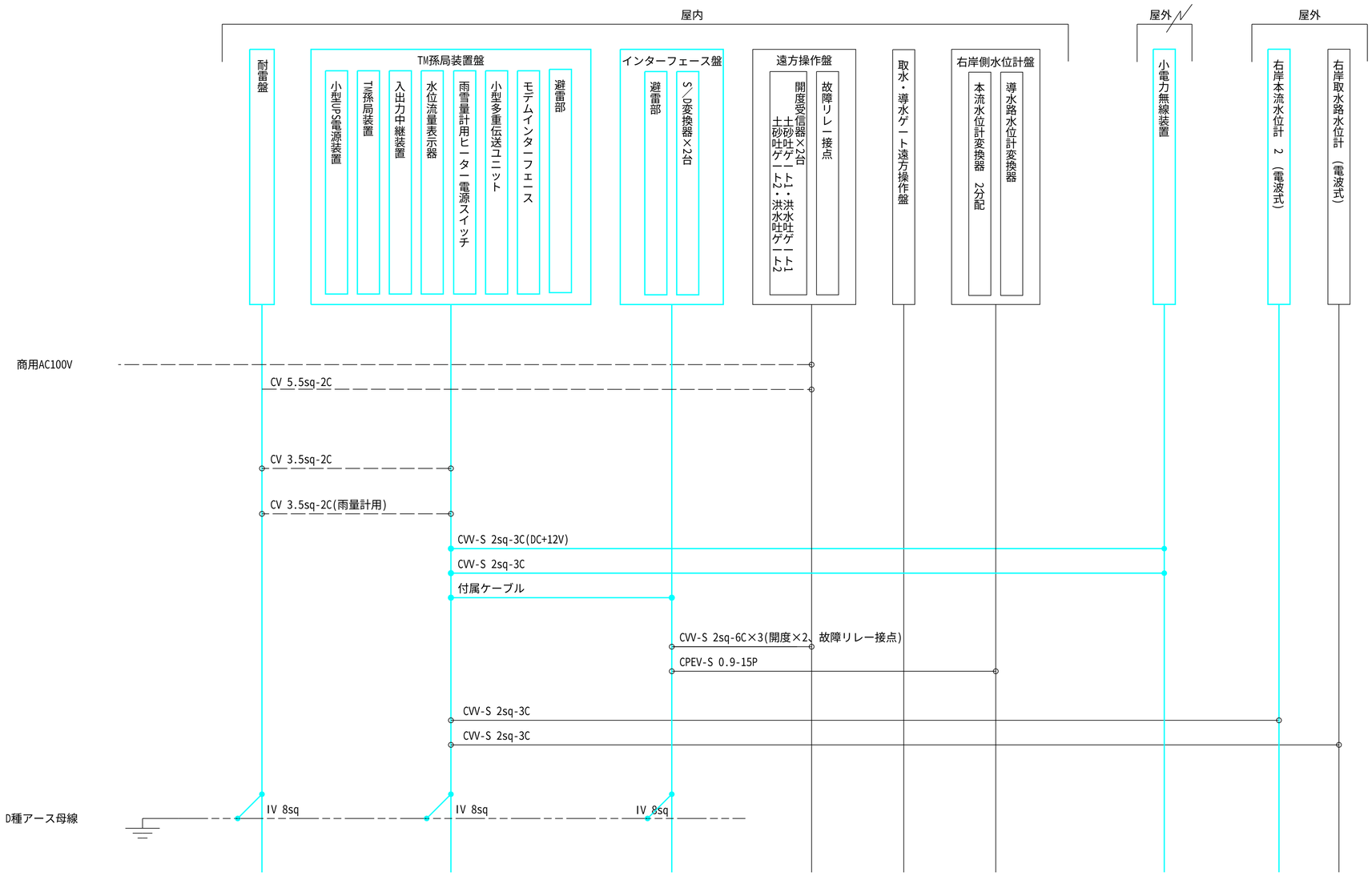


【凡例】

- ：撤去設備・機器
- ：既設流用設備・機器
- ：配線撤去(信号線)
- ：既設配線流用(信号線)
- ：既設配線流用(電源線)
- ：既設配線流用(接地線)

| | | | |
|---|---|---|---|
| 工事名 | 令和７年度　十津川紀の川直轄管理事業<br>統合管理所水管理設備更新工事 | | |
| 図面名 | 藤崎頭首工右岸　配線系統図　(撤去) | | |
| 年月日 | | | |
| 縮尺 | - | 図面番号 | 56 |
| 会社名 | | | |
| 事業者名 | 近畿農政局　南近畿土地改良調査管理事務所 | | |

# 藤崎頭首工右岸　機器配置図　(更新)

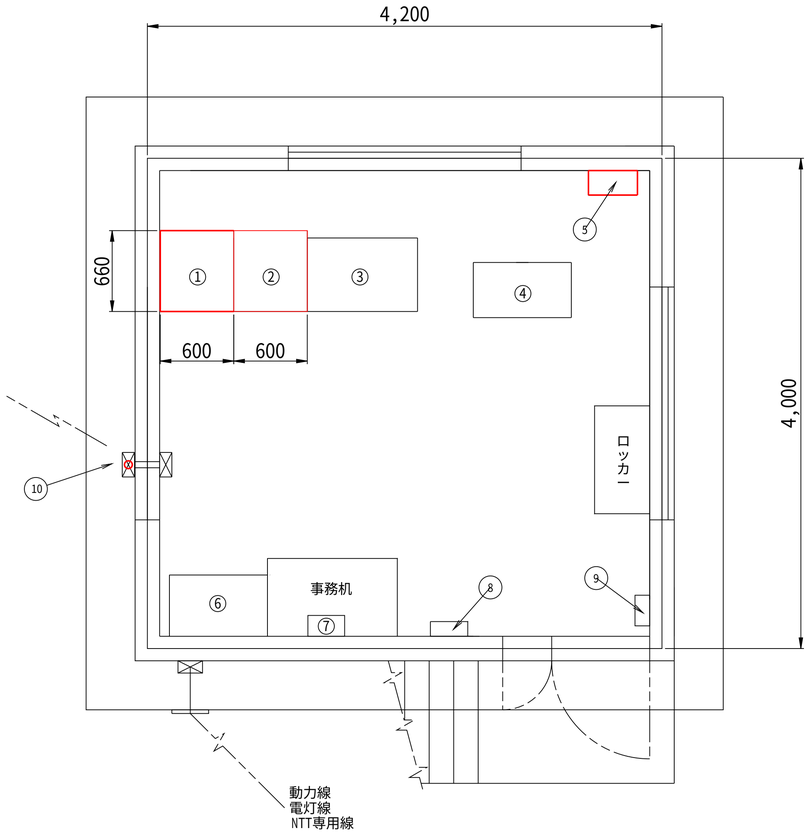


## 藤崎頭首工右岸　操作室2階　断面図

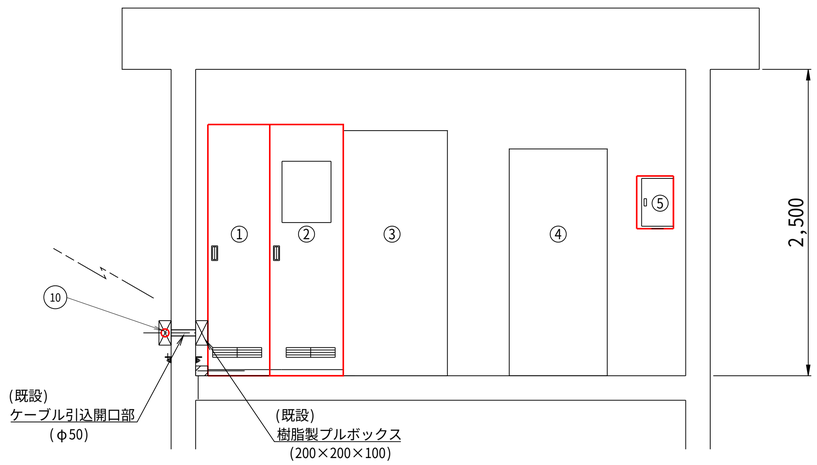


盤・機器名称一覧表

| 番号 | 機　器　名　称 | 寸法(W×D×H) | 備　考 |
|---|---|---|---|
| ① | 入出力中継装置<br>(入出力部,S/D変換器×2台)実装 | 600x 600x 2050 | 更新 |
| ② | TM孫局装置盤<br>(TM孫局装置、入出力部<br>水位流量表示器、避雷部<br>雨雪量計用ヒーター電源スイッチ<br>小電力無線装置）実装 | 600x 600x 2000 | 更新 |
| ③ | 取水・導水ゲート遠隔操作盤 | 900x 540x 2000 | |
| ④ | 遠方操作盤 | 800x 450x 1850 | |
| ⑤ | 耐雷盤(2kVA) | 400x 200x 500 | 更新 |
| ⑥ | 右岸側水位計盤 | 800x 500x 1900 | |
| ⑦ | 受電盤 | 300x 200x 500 | |
| ⑧ | 分電盤 | 305x 110x 330 | |
| ⑨ | 保安器箱 | 250x 100x 350 | |
| ⑩ | 小電力無線装置（屋外用アンテナ） | | 更新 |

【凡例】

：更新設備・機器

：既設流用設備・機器

| | | | |
|---|---|---|---|
| 工事名 | 令和７年度　十津川紀の川直轄管理事業<br>統合管理所水管理設備更新工事 | | |
| 図面名 | 藤崎頭首工右岸　機器配置図　(更新) | | |
| 年月日 | | | |
| 縮尺 | S=1:25 | 図面番号 | 57 |
| 会社名 | | | |
| 事業者名 | 近畿農政局　南近畿土地改良調査管理事務所 | | |

# 藤崎頭首工右岸　ケーブル配線図　(更新)

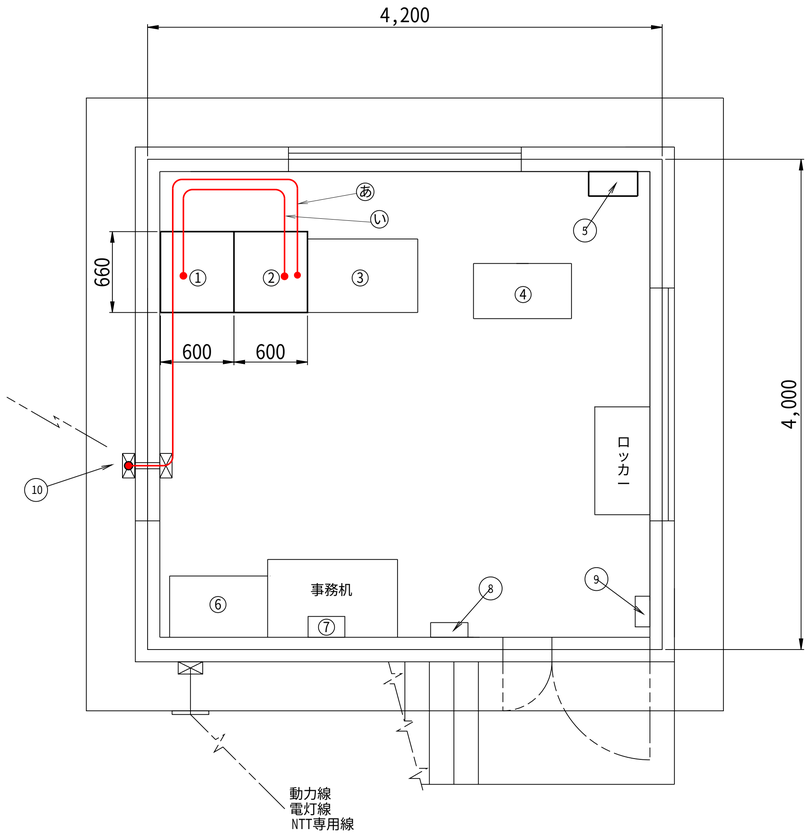


藤崎頭首工右岸　操作室2階　断面図

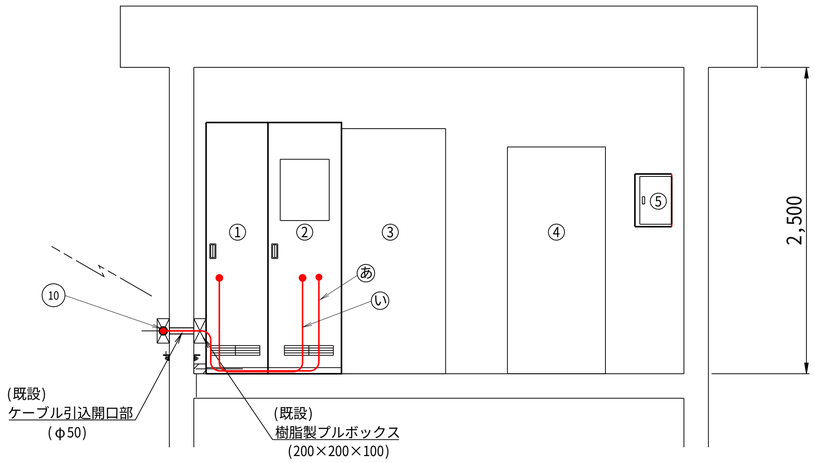


操作室内　信号線ケーブル　更新数量

| | 区間　(自) | 区間　(至) | 種　別 | 名　称 | 配 線 区 分 | 備　考 |
|---|---|---|---|---|---|---|
| あ | ② 小電力無線装置<br>(TM孫局装置盤内) | ⑩ 小電力無線装置<br>(屋外用アンテナ) | 通信ケーブル | CVV-S 2sq-3C (DC+12V) | 屋外露出・ダクト配線<br>屋内ころがし | |
| | | | 通信ケーブル | CVV-S 2sq-3C | 屋外露出・ダクト配線<br>屋内ころがし | |
| い | ② TM孫局装置盤 | ① 入出力中継装置 | 通信ケーブル | 付属ケーブル | 屋内ころがし | |

盤・機器名称一覧表

| 番号 | 機　器　名　称 | 寸法(W×D×H) | 備　考 |
|---|---|---|---|
| ① | 入出力中継装置<br>(入出力部,S/D変換器×2台)実装 | 600x 600x 2050 | 更新 |
| ② | TM孫局装置盤<br>(TM孫局装置、入出力部<br>水位流量表示器、避雷部<br>小電力無線装置) 実装 | 600x 600x 2050 | 更新 |
| ③ | 取水・導水ゲート遠隔操作盤 | 900x 540x 2000 | |
| ④ | 遠方操作盤 | 800x 450x 1850 | |
| ⑤ | 耐雷盤(2kVA) | 400x 200x 500 | 更新 |
| ⑥ | 右岸側水位計盤 | 800x 500x 1900 | |
| ⑦ | 受電盤 | 300x 200x 500 | |
| ⑧ | 分電盤 | 305x 110x 330 | |
| ⑨ | 保安器箱 | 250x 100x 350 | |
| ⑩ | 小電力無線装置（屋外用アンテナ） | | 更新 |

【凡例】

：更新設備・機器

：既設流用設備・機器

：配線更新（信号線）

| | | | |
|---|---|---|---|
| 工事名 | 令和７年度　十津川紀の川直轄管理事業<br>統合管理所水管理設備更新工事 | | |
| 図面名 | 藤崎頭首工右岸　ケーブル配線図　(更新) | | |
| 年月日 | | | |
| 縮尺 | S=1:25 | 図面番号 | 58 |
| 会社名 | | | |
| 事業者名 | 近畿農政局　南近畿土地改良調査管理事務所 | | |

# 藤崎頭首工右岸　水位計配置平面図　(更新)

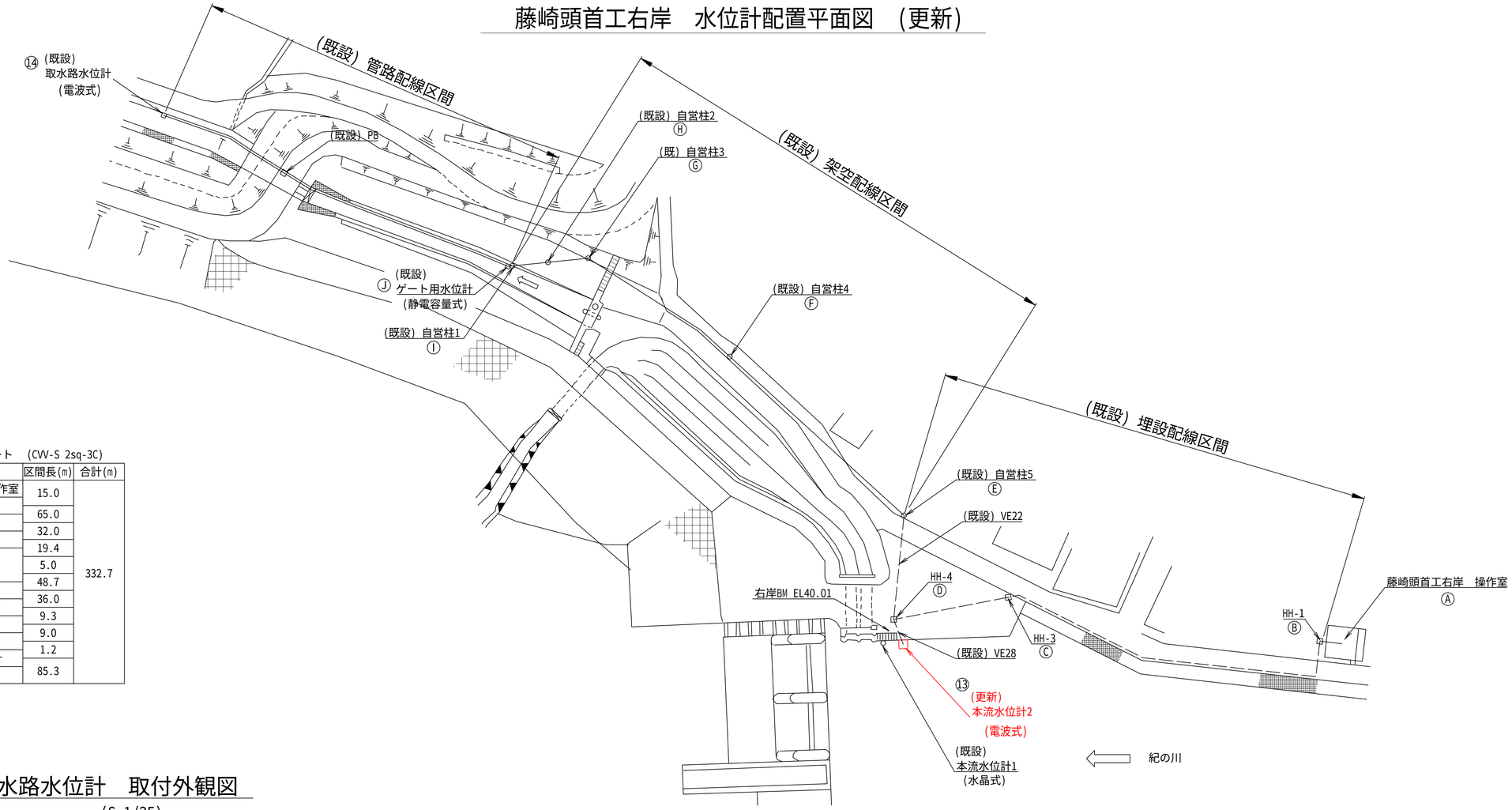


(既設)ケーブル配線ルート　(CVV-S 2sq-3C)

| 番号 | 配線経路 | 区間長(m) | 合計(m) |
|---|---|---|---|
| Ⓐ | 藤崎頭首工右岸操作室 | 15.0 | 332.7 |
| Ⓑ | (既設) HH-1 | 65.0 | |
| Ⓒ | (既設) HH-2 | 32.0 | |
| Ⓓ | (既設) HH-3 | 19.4 | |
| Ⓔ | (既設)自営柱5 | 5.0 | |
| Ⓕ | (既設)自営柱4 | 48.7 | |
| Ⓖ | (既設)自営柱3 | 36.0 | |
| Ⓗ | (既設)自営柱2 | 9.3 | |
| Ⓘ | (既設)自営柱1 | 9.0 | |
| Ⓙ | ゲート用水位計 | 1.2 | |
| ⑭ | 取水路水位計 | 85.3 | |

## 取水路水位計　取付外観図

(S=1/25)

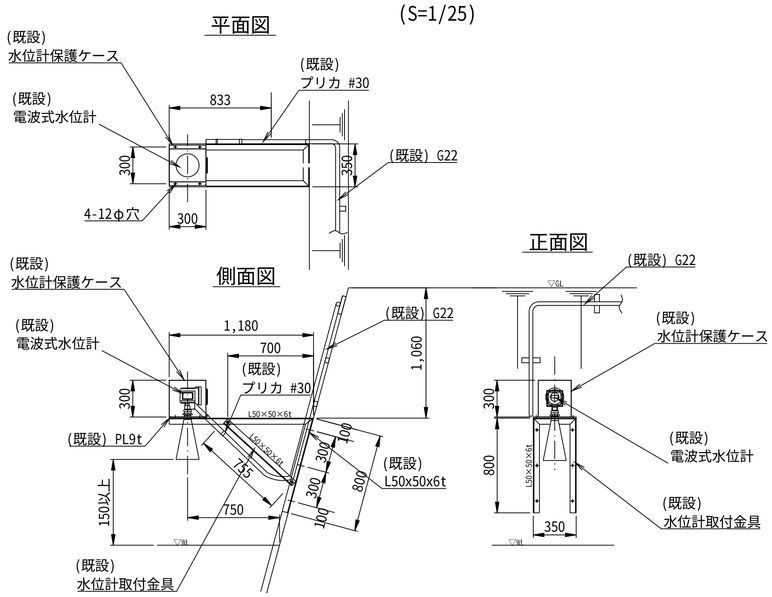


## 本流水位計2　取付外観図

(S=1/25)

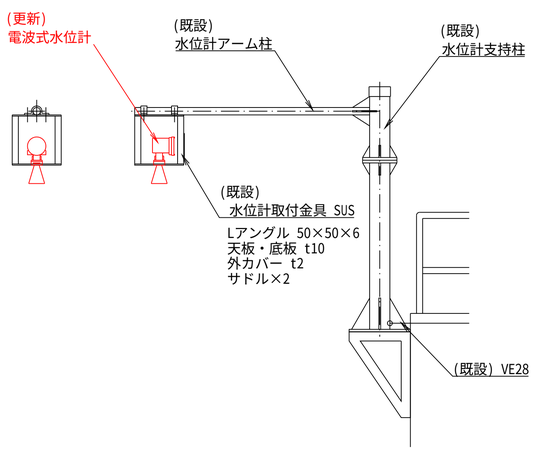


(既設)ケーブル配線ルート　(CVV-S 2sq-3C)

| 番号 | 配線経路 | 区間長(m) | 合計(m) |
|---|---|---|---|
| Ⓐ | 藤崎頭首工右岸操作室 | 15.0 | 137.6 |
| Ⓑ | (既設) HH-1 | 8.0 | |
| Ⓒ | (既設) HH-2 | 65.0 | |
| Ⓓ | (既設) HH-3 | 32.0 | |
| | (既設)ポール柱 | 9.9 | |
| ⑬ | 本流水位計2 | 4.0 | |
| | | 2.0 | |

【凡例】

- ：更新設備・機器
- ：既設流用設備・機器
- ：既設配線流用(信号線：管路配線)
- ：既設配線流用(信号線：架空配線)
- ：既設配線流用(信号線：埋設配線)

| | | | |
|---|---|---|---|
| 工事名 | 令和７年度　十津川紀の川直轄管理事業<br>統合管理所水管理設備更新工事 | | |
| 図面名 | 藤崎頭首工右岸　水位計配置平面図　(更新) | | |
| 年月日 | | | |
| 縮尺 | S=1:500・1:25 | 図面番号 | 59 |
| 会社名 | | | |
| 事業者名 | 近畿農政局　南近畿土地改良調査管理事務所 | | |

# 藤崎頭首工右岸　配線系統図　(更新)

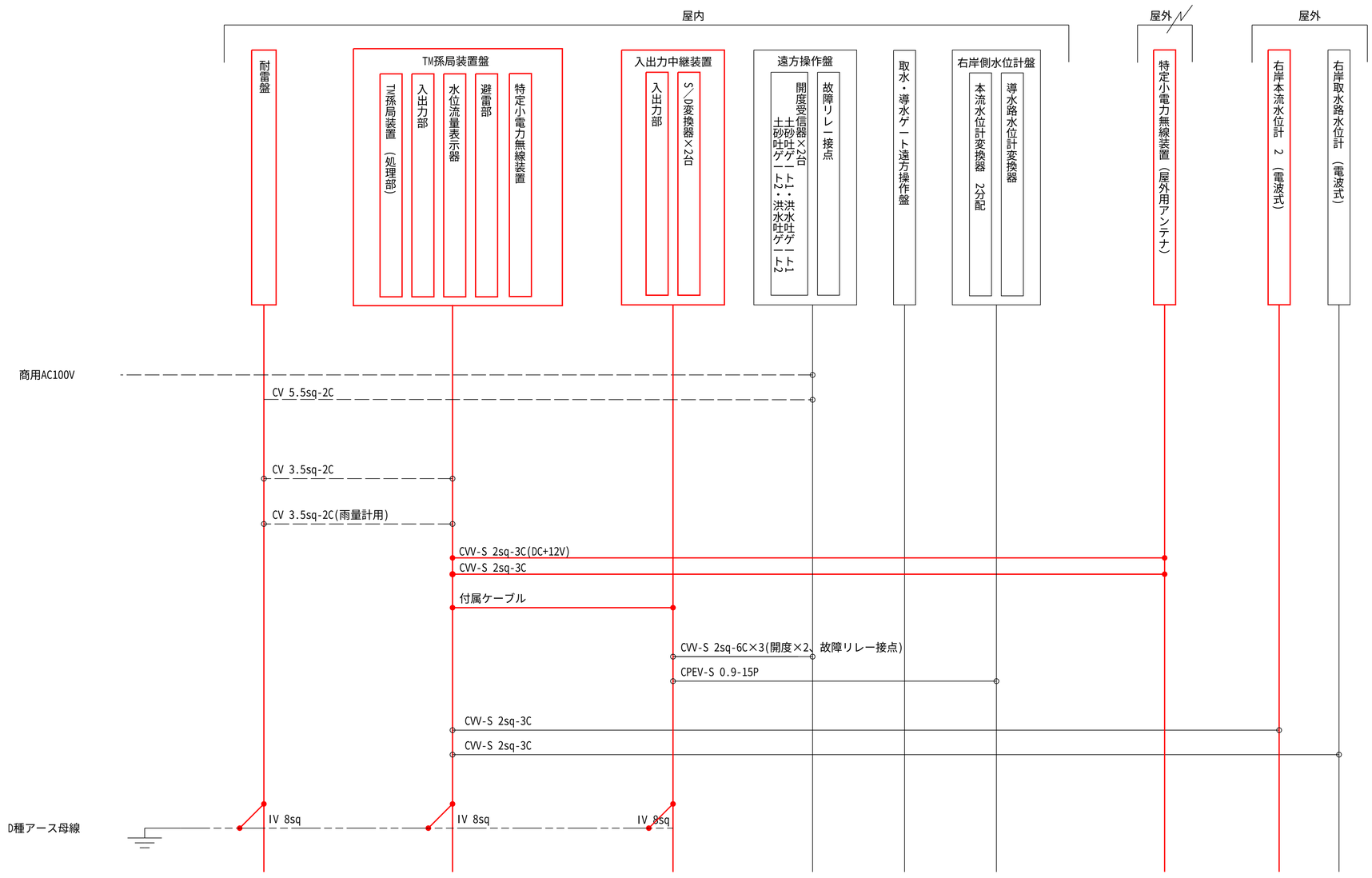


【凡例】

- ：更新設備
- ：既設流用設備・機器
- ：配線更新(信号線)
- ：既設配線流用(信号線)
- ：既設配線流用(電源線)
- ：既設配線流用(接地線)

| | | | |
|---|---|---|---|
| 工事名 | 令和７年度　十津川紀の川直轄管理事業<br>統合管理所水管理設備更新工事 | | |
| 図面名 | 藤崎頭首工右岸　配線系統図　(更新) | | |
| 年月日 | | | |
| 縮尺 | - | 図面番号 | 60 |
| 会社名 | | | |
| 事業者名 | 近畿農政局　南近畿土地改良調査管理事務所 | | |

# 藤崎頭首工左岸　機器配置図　(撤去)

## 藤崎頭首工左岸操作室2階　平面図

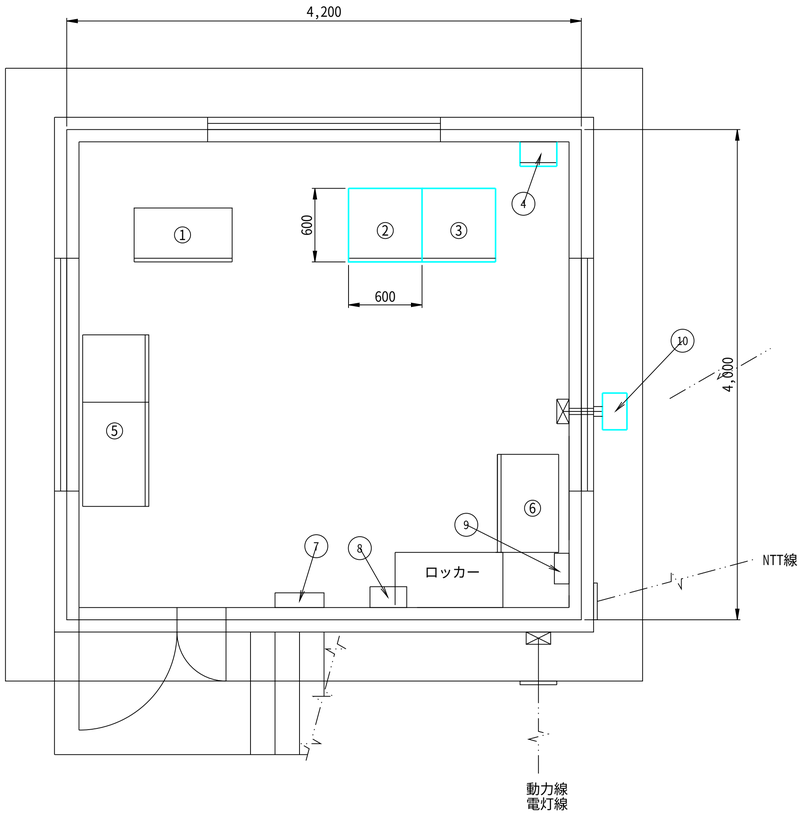


盤・機器名称一覧表

| 番号 | 機　器　名　称 | 寸法(W×D×H) | 備　考 |
|---|---|---|---|
| ① | 遠方操作盤 | 800x 450x 1850 | |
| ② | TM子局装置盤<br>(小型UPS電源装置、通信用高速避雷器<br>ルータ、光終端装置、TM子局装置（処理部）<br>入出力中継装置、水位流量表示器<br>小型多重伝送ユニット、モデムインターフェース）実装 | 600x 600x 2050 | 撤去<br>＊光終端装置<br>既設流用 |
| ③ | インターフェース盤<br>(避雷部、S/D変換器×2)実装 | 600x 600x 2050 | |
| ④ | 耐雷盤(2kVA) | 400x 200x 500 | |
| ⑤ | 取水・導水ゲート遠隔操作盤 | 1400x 540x 2000 | |
| ⑥ | 左岸側水位計盤 | 800x 500x 1900 | |
| ⑦ | 分電盤 | 305x 110x 330 | |
| ⑧ | 受電盤 | 300x 200x 500 | |
| ⑨ | 保安器箱 | 250x 100x 350 | |
| ⑩ | 小電力無線装置 | 340x 230x 890 | 撤去 |

## 藤崎頭首工左岸操作室2階　断面図

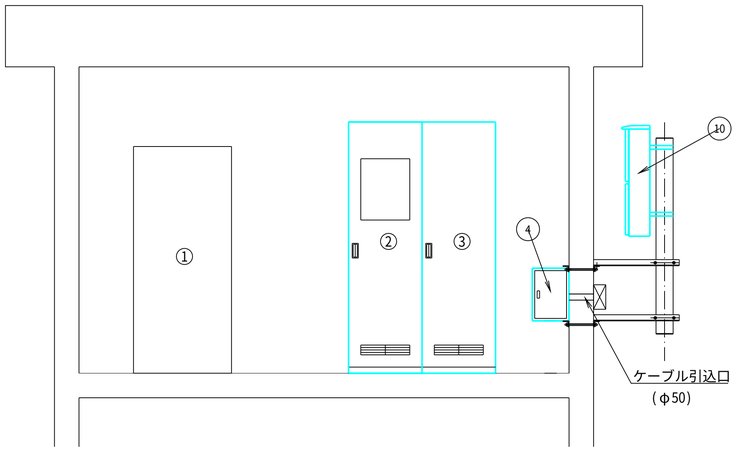


## 小電力無線装置取付図

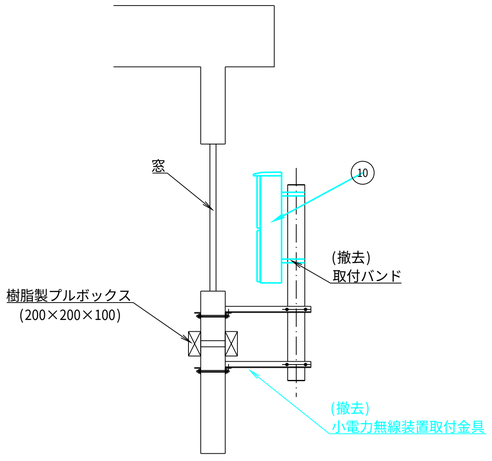


## 伝送回線引き込み図

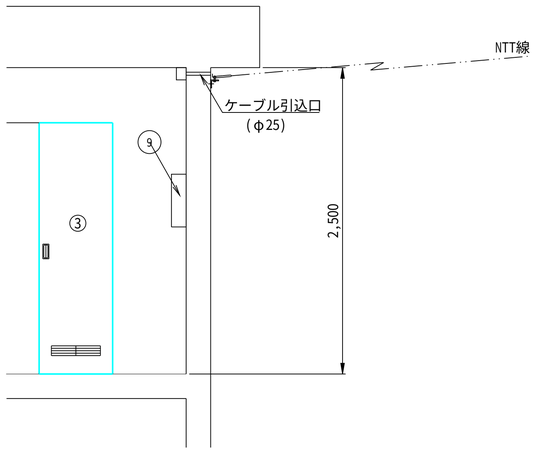


【凡例】

：撤去設備・機器

：既設流用設備・機器

| | | | |
|---|---|---|---|
| 工事名 | 令和７年度　十津川紀の川直轄管理事業<br>統合管理所水管理設備更新工事 | | |
| 図面名 | 藤崎頭首工左岸　機器配置図　(撤去) | | |
| 年月日 | | | |
| 縮尺 | S=1:25 | 図面番号 | 61 |
| 会社名 | | | |
| 事業者名 | 近畿農政局　南近畿土地改良調査管理事務所 | | |

# 藤崎頭首工左岸　ケーブル配線図　(撤去)

## 藤崎頭首工左岸操作室2階　平面図

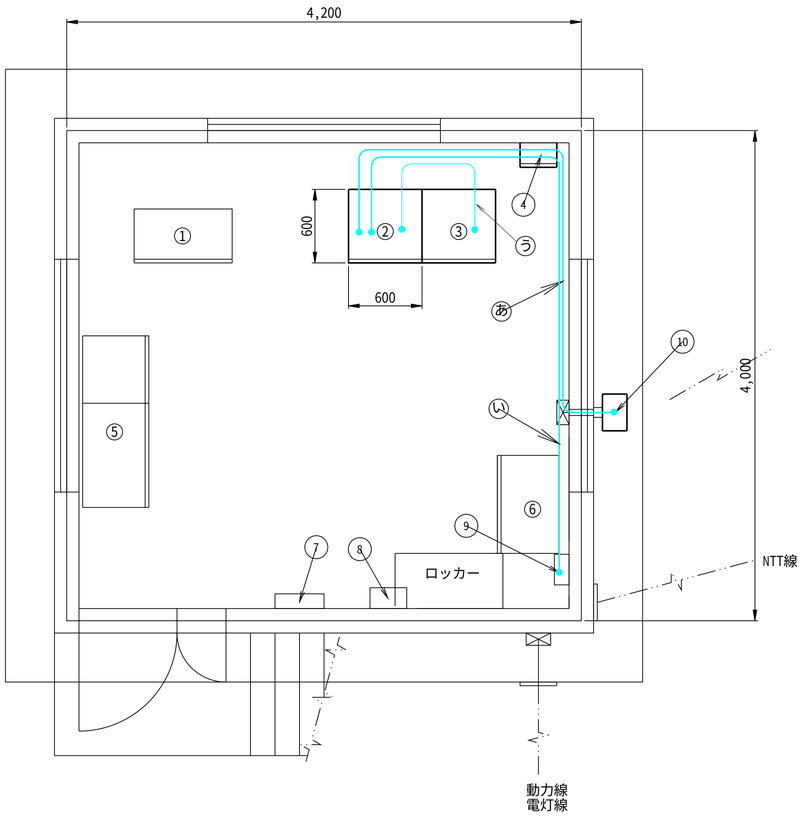


盤・機器名称一覧表

| 番号 | 機　器　名　称 | 寸法(W×D×H) | 備　考 |
|---|---|---|---|
| ① | 遠方操作盤 | 800x 450x 1850 | |
| ② | TM子局装置盤<br>(小型UPS電源装置、通信用高速避雷器<br>ルータ、光終端装置、TM子局装置（処理部）<br>入出力中継装置、水位流量表示器<br>小型多重伝送ユニット、モデムインターフェース）実装 | 600x 600x 2050 | 撤去<br>＊光終端装置<br>既設流用 |
| ③ | インターフェース盤<br>(避雷部、S/D変換器×2)実装 | 600x 600x 2050 | |
| ④ | 耐雷盤(2kVA) | 400x 200x 500 | |
| ⑤ | 取水・導水ゲート遠隔操作盤 | 1400x 540x 2000 | |
| ⑥ | 左岸側水位計盤 | 800x 500x 1900 | |
| ⑦ | 分電盤 | 305x 110x 330 | |
| ⑧ | 受電盤 | 300x 200x 500 | |
| ⑨ | 保安器箱 | 250x 100x 350 | |
| ⑩ | 小電力無線装置 | 340x 230x 890 | 撤去 |

操作室内　信号線ケーブル　初年度　撤去数量

| | 区間　(自) | 区間　(至) | 種　別 | 名　称 | 配　線　区　分 | 備　考 |
|---|---|---|---|---|---|---|
| あ | ② 通信用高速避雷器<br>(TM子局装置架内) | ⑩ 小電力無線装置 | 通信ケーブル | CVV-S 2sq-3C (DC+12V) | 屋外露出・ダクト配線<br>屋内ころがし | |
| | | | 通信ケーブル | CVV-S 2sq-3C | 屋外露出・ダクト配線<br>屋内ころがし | |
| い | 〃 | ⑨ 保安器箱 | 通信ケーブル | CPEV-S 0.9-3P | 屋外露出・ダクト配線<br>屋内ころがし | |
| う | ② TM子局装置盤 | ③ インターフェース盤 | 通信ケーブル | 付属ケーブル | 屋内ころがし | |

## 藤崎頭首工左岸操作室2階　断面図

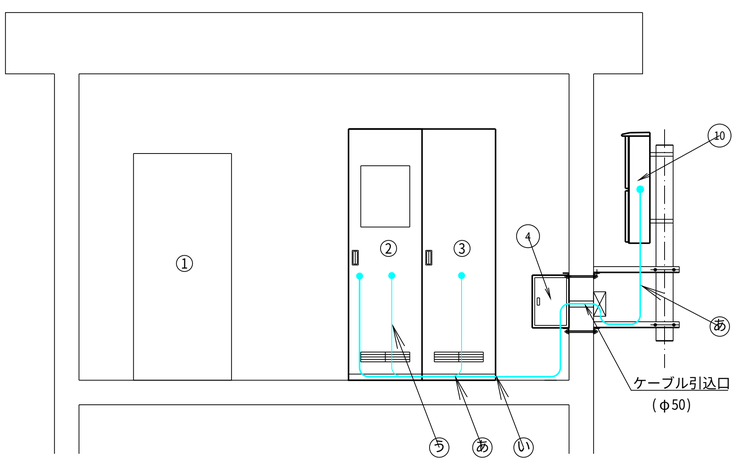


## 小電力無線装置取付図

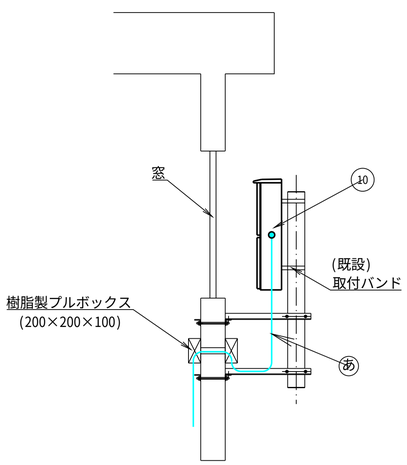


## 伝送回線引き込み図

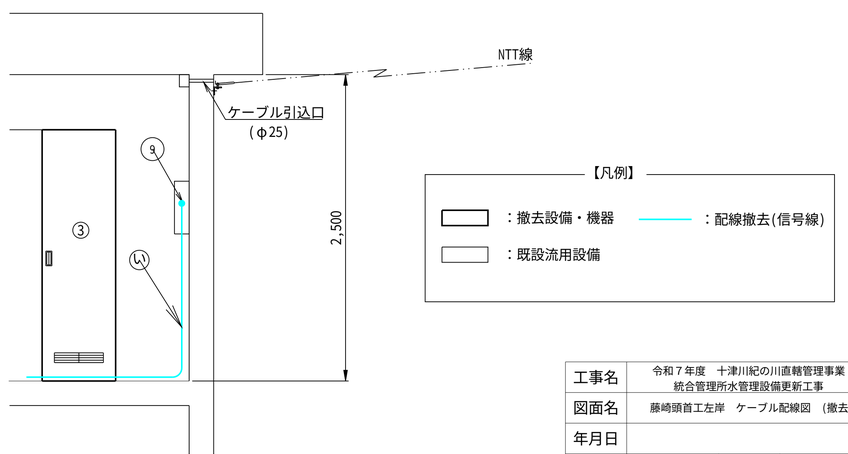


| | | | |
|---|---|---|---|
| 工事名 | 令和７年度　十津川紀の川直轄管理事業<br>統合管理所水管理設備更新工事 | | |
| 図面名 | 藤崎頭首工左岸　ケーブル配線図　(撤去) | | |
| 年月日 | | | |
| 縮尺 | S=1:25 | 図面番号 | 62 |
| 会社名 | | | |
| 事業者名 | 近畿農政局　南近畿土地改良調査管理事務所 | | |

# 藤崎頭首工　下流水位計設置位置図

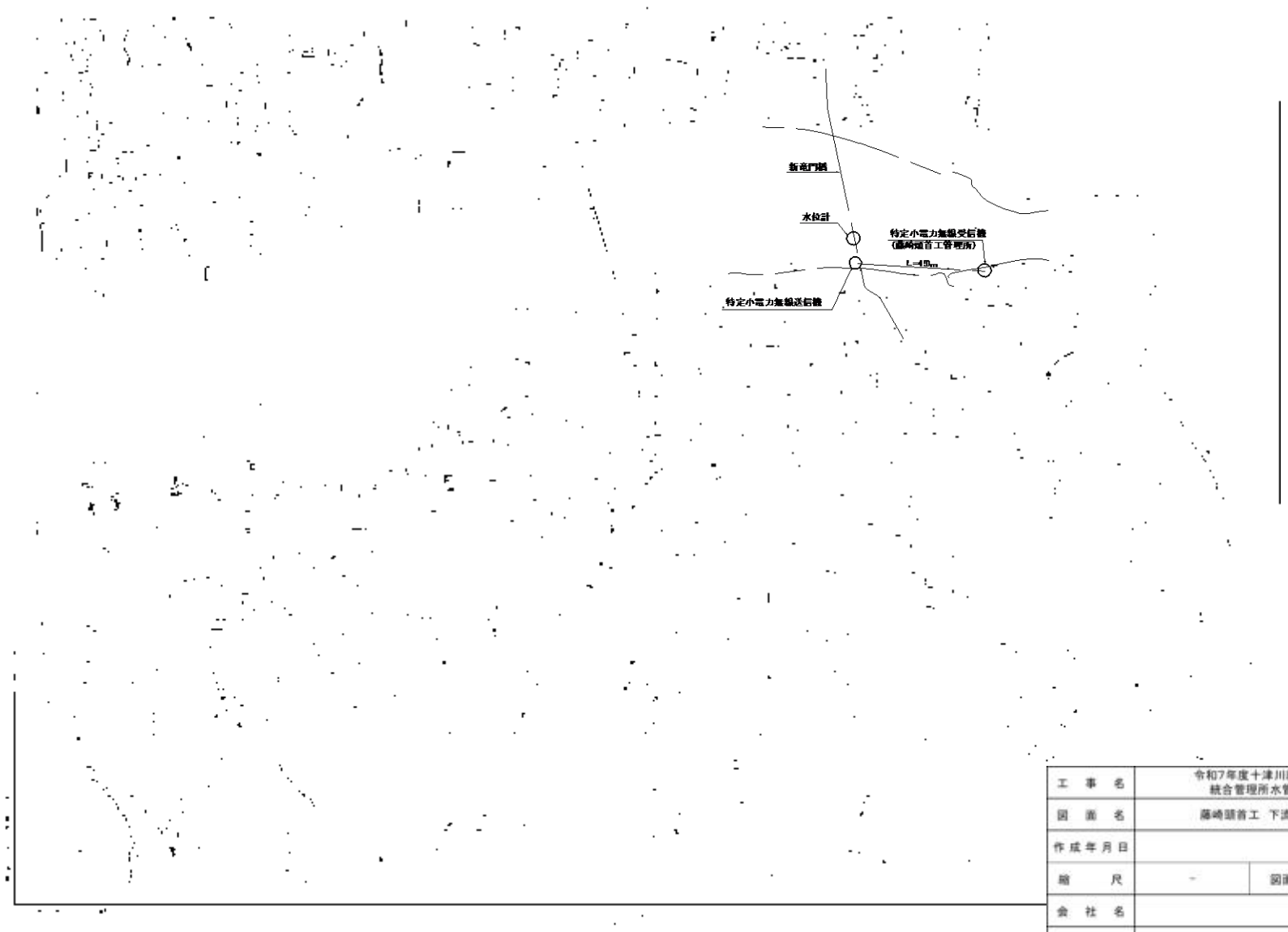


| | | | |
|---|---|---|---|
| 工事名 | 令和7年度十津川紀の川直轄管理事業<br>統合管理所水管理設備更新工事 | | |
| 図面名 | 藤崎頭首工　下流水位計設置位置図 | | |
| 作成年月日 | | | |
| 縮尺 | - | 図面番号 | 63 |
| 会社名 | | | |
| 事務所名 | 近畿農政局 南近畿土地改良調査管理事務所 | | |

# 藤崎頭首工　下流水位計平面図

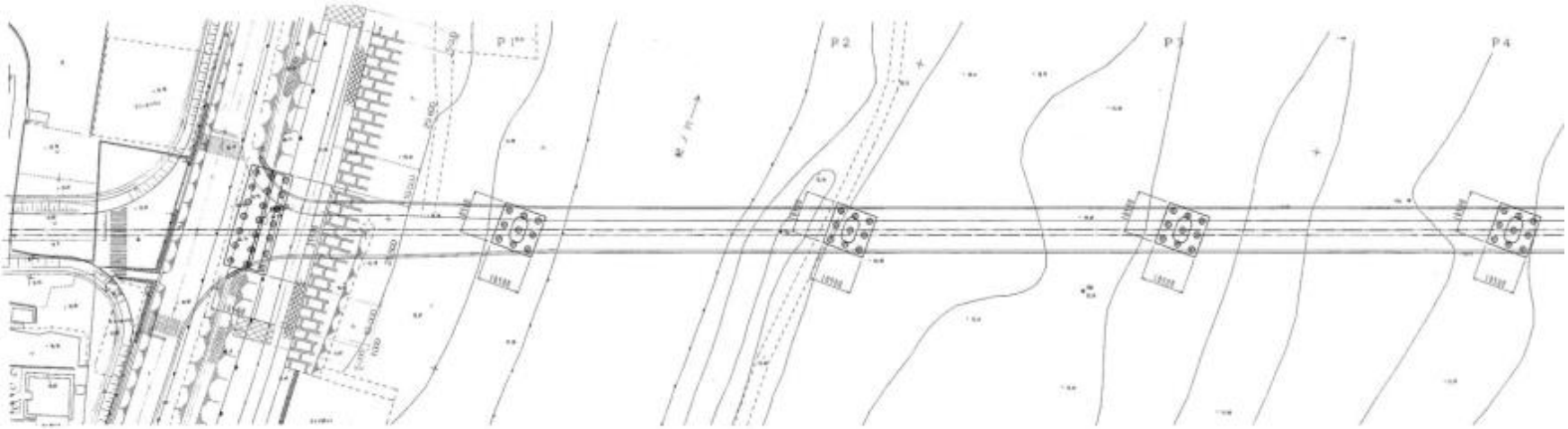


| | | | |
|---|---|---|---|
| 工事名 | 令和7年度十津川紀の川直轄管理事業<br>統合管理所水管理設備更新工事 | | |
| 図面名 | 藤崎頭首工　下流水位計平面図 | | |
| 作成年月日 | | | |
| 縮尺 | S=1:500 | 図面番号 | 64 |
| 会社名 | | | |
| 事務所名 | 近畿農政局　南近畿土地改良調査管理事務所 | | |

# 藤崎頭首工　下流水位計構造図（撤去）

## 設置位置図

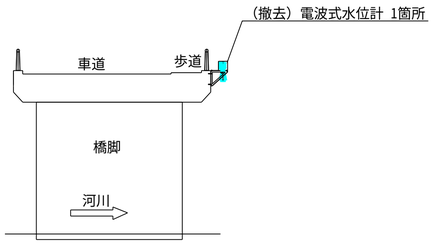


## 水位計取付詳細図 (S=1/10)

### 平　面　図

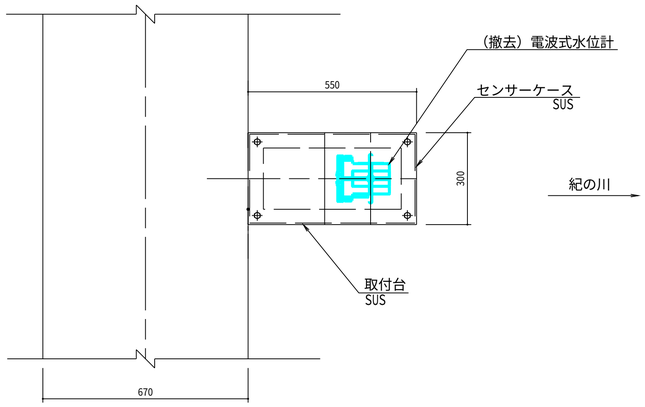


### 断　面　図

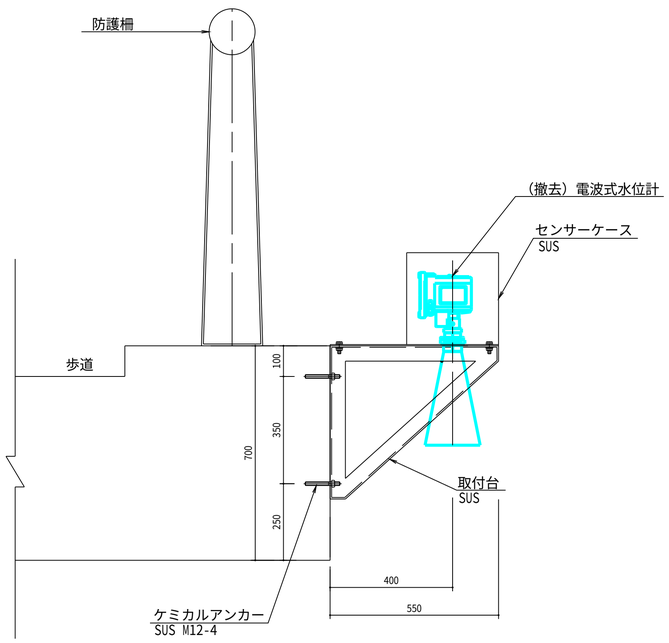


## 電線管取付詳細図 (S=1/10)

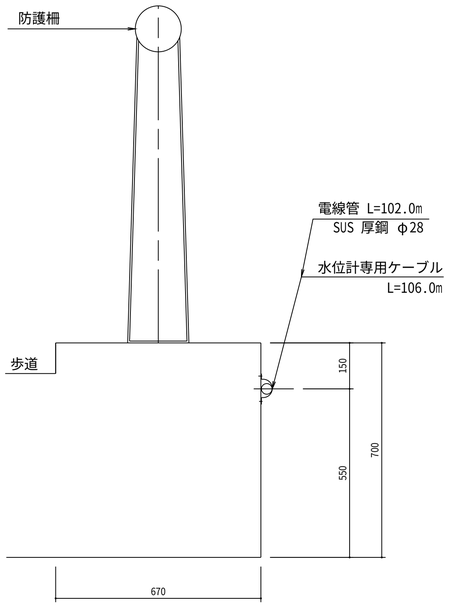


## 保護管取付支持詳細図 (S=1/10)

### 正　面　図

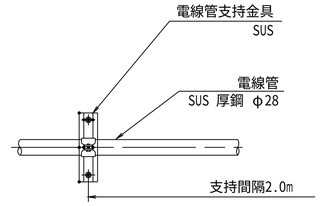


### 断　面　図

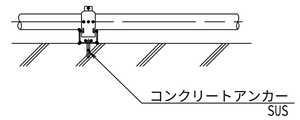


| | | | |
|---|---|---|---|
| 工事名 | 令和７年度　十津川紀の川直轄管理事業<br>統合管理所水管理設備更新工事 | | |
| 図面名 | 藤崎頭首工　下流水位計構造図（撤去） | | |
| 年月日 | | | |
| 縮尺 | 図示 | 図面番号 | 65 |
| 会社名 | | | |
| 事業者名 | 近畿農政局　南近畿土地改良調査管理事務所 | | |

# 藤崎頭首工　特定小電力無線据付図（撤去）

## 平面図 (S=1/15)

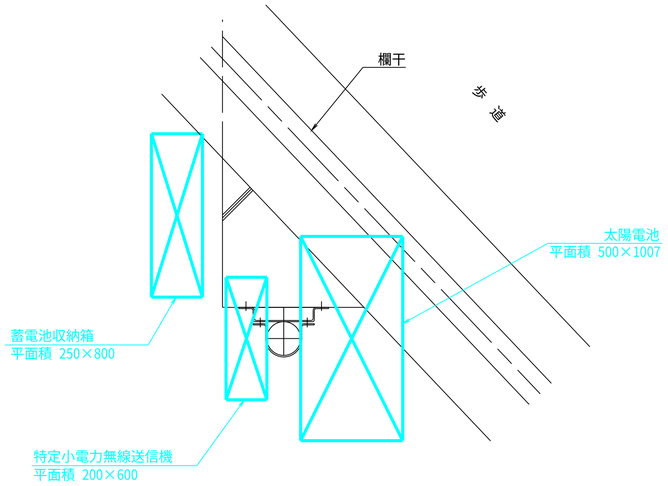


## ベース部詳細図 (S=1/6)

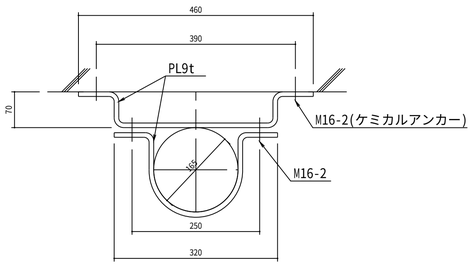


## 正面図 (S=1/15)

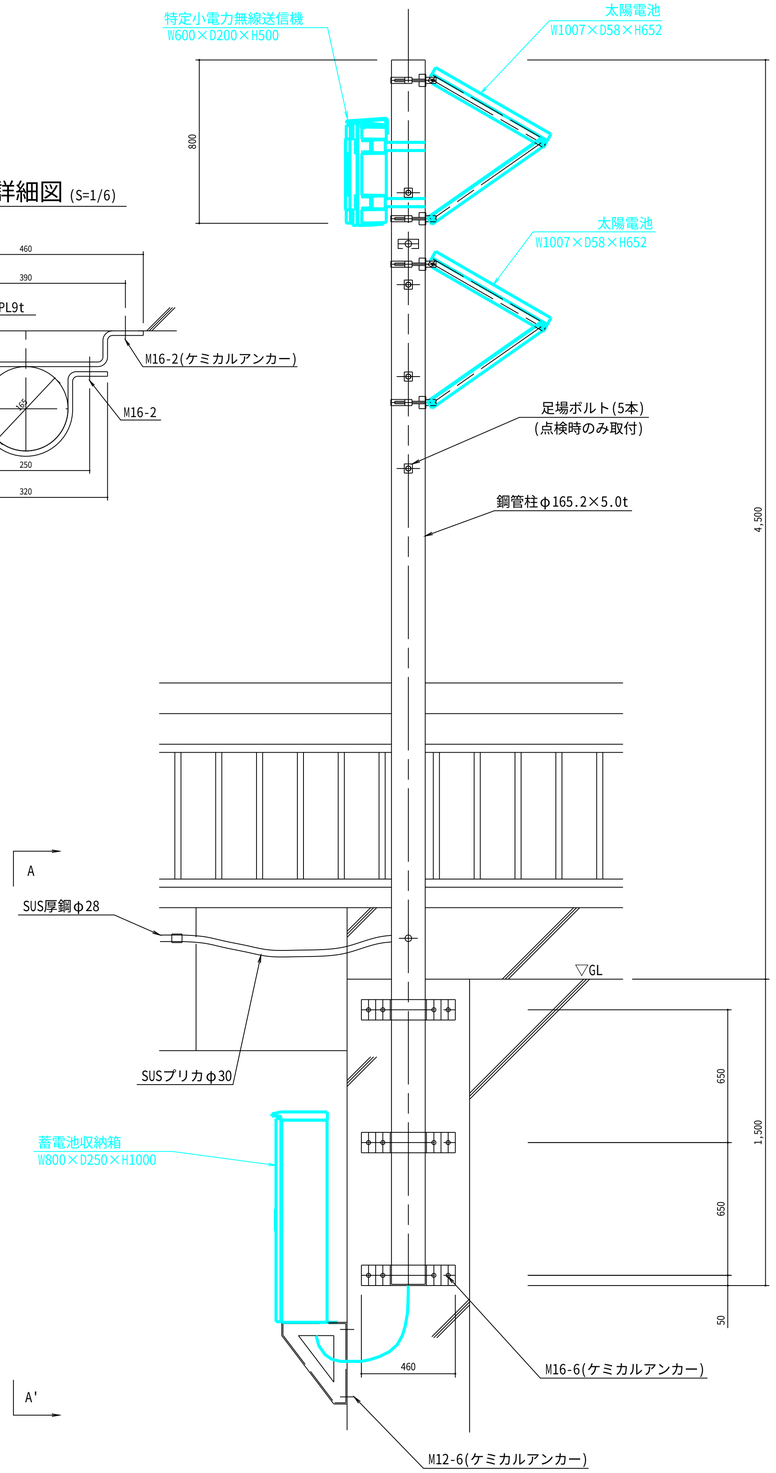


## 側面図 (S=1/15)

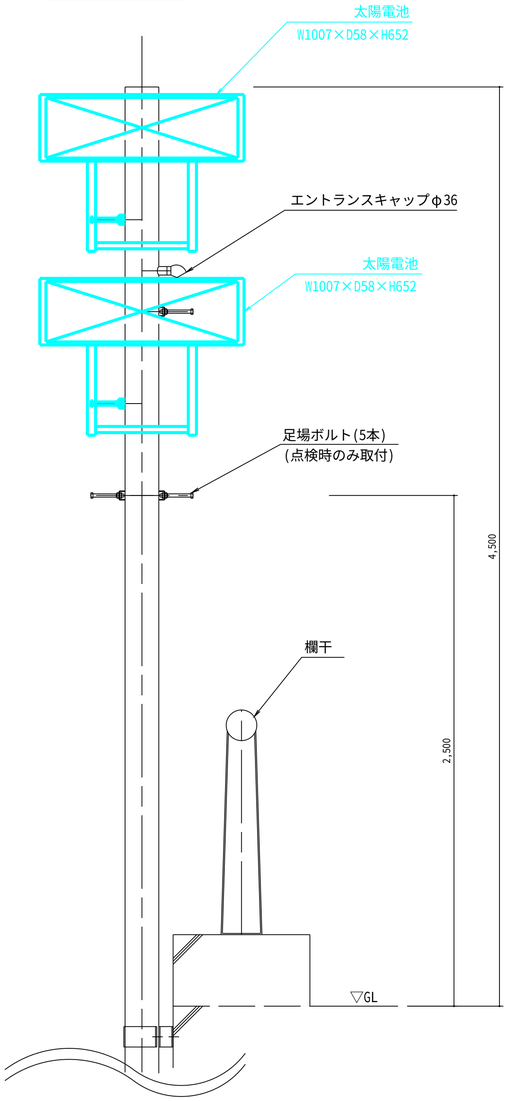


## A～A’矢視図 (S=1/20)

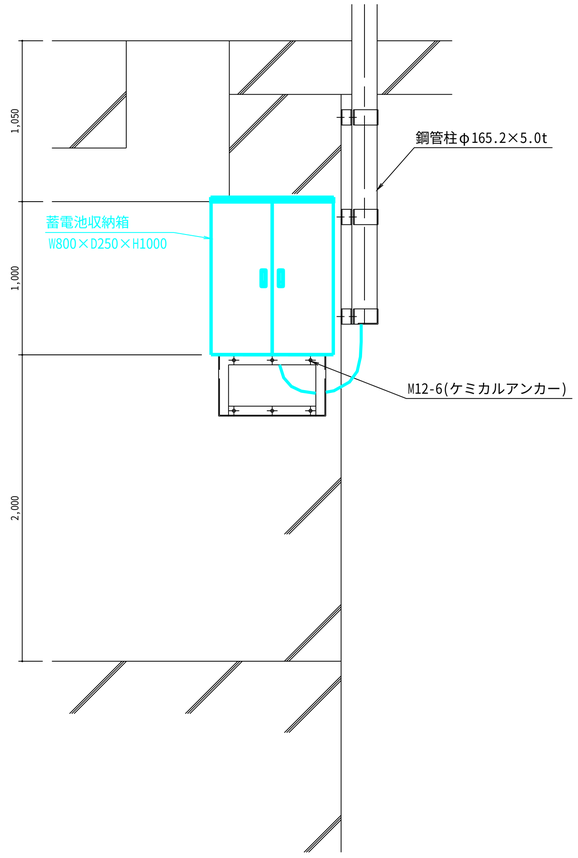


| | | | |
|---|---|---|---|
| 工事名 | 令和７年度　十津川紀の川直轄管理事業<br>統合管理所水管理設備更新工事 | | |
| 図面名 | 藤崎頭首工　特定小電力無線据付図（撤去） | | |
| 年月日 | | | |
| 縮尺 | 図示 | 図面番号 | 66 |
| 会社名 | | | |
| 事業者名 | 近畿農政局　南近畿土地改良調査管理事務所 | | |

# 藤崎頭首工左岸　配線系統図　(撤去)

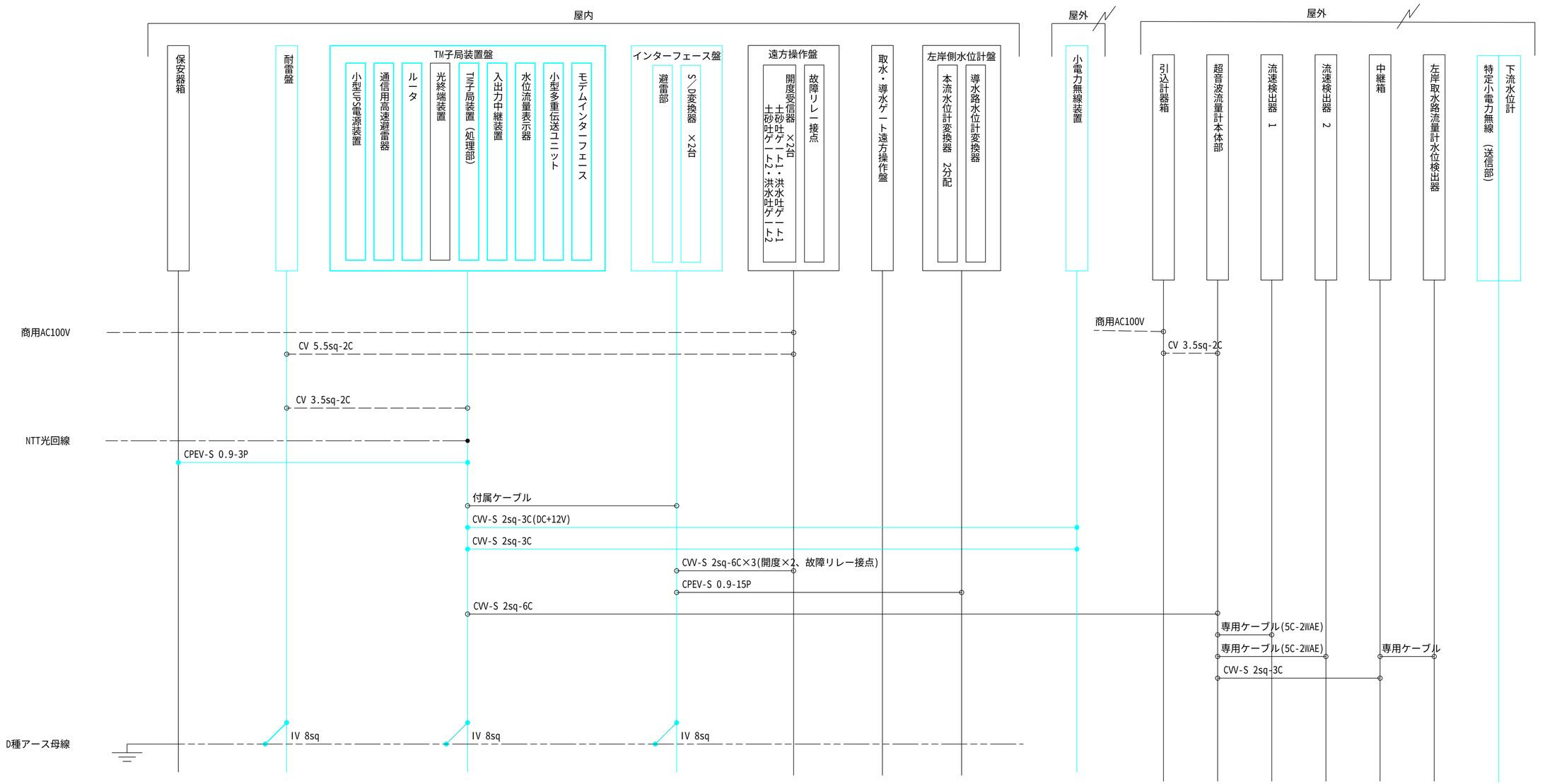


【凡例】

- ：撤去設備・機器
- ：既設流用設備・機器
- ：配線撤去(信号線)
- ：既設配線流用(信号線)
- ：既設配線流用(電源線)
- ：既設配線流用(通信線)
- ：既設配線流用(接地線)

| | | | |
|---|---|---|---|
| 工事名 | 令和７年度　十津川紀の川直轄管理事業<br>統合管理所水管理設備更新工事 | | |
| 図面名 | 藤崎頭首工左岸　配線系統図　(撤去) | | |
| 年月日 | | | |
| 縮尺 | - | 図面番号 | 67 |
| 会社名 | | | |
| 事業者名 | 近畿農政局　南近畿土地改良調査管理事務所 | | |

# 藤崎頭首工左岸　機器配置図　(更新)

## 藤崎頭首工左岸操作室2階　平面図

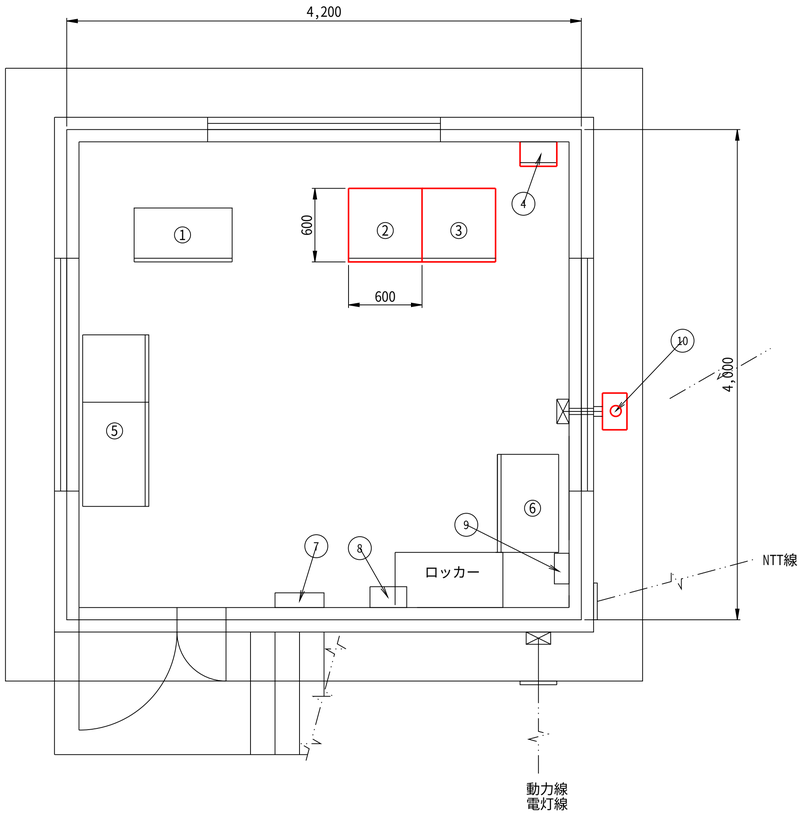


盤・機器名称一覧表

| 番号 | 機　器　名　称 | 寸法(W×D×H) | 備　考 |
|---|---|---|---|
| ① | 遠方操作盤 | 800x 450x 1850 | |
| ② | TM子局装置盤<br>（ルータ、光終端装置、TM子局装置（処理部）<br>入出力部、水位流量表示器、避雷部<br>特定小電力無線装置）実装 | 600x 600x 2000 | 更新<br>＊光終端装置<br>既設流用 |
| ③ | 入出力中継装置<br>（避雷部、S/D変換器×2、入出力部)実装 | 600x 600x 2000 | 更新 |
| ④ | 耐雷盤(2kVA) | 400x 200x 500 | 更新 |
| ⑤ | 取水・導水ゲート遠隔操作盤 | 1400x 540x 2000 | |
| ⑥ | 左岸側水位計盤 | 800x 500x 1900 | |
| ⑦ | 分電盤 | 305x 110x 330 | |
| ⑧ | 受電盤 | 300x 200x 500 | |
| ⑨ | 保安器箱 | 250x 100x 350 | |
| ⑩ | 小電力無線装置（屋外用アンテナ） | | 更新 |

## 藤崎頭首工左岸操作室2階　断面図

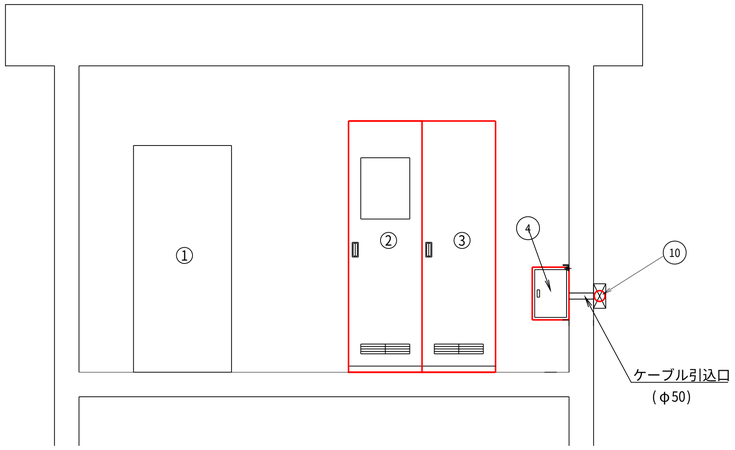


## 小電力無線装置（屋外用アンテナ）取付図

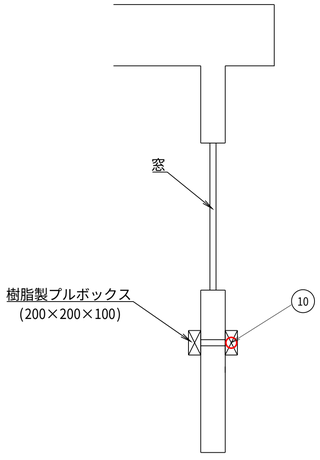


## 伝送回線引き込み図

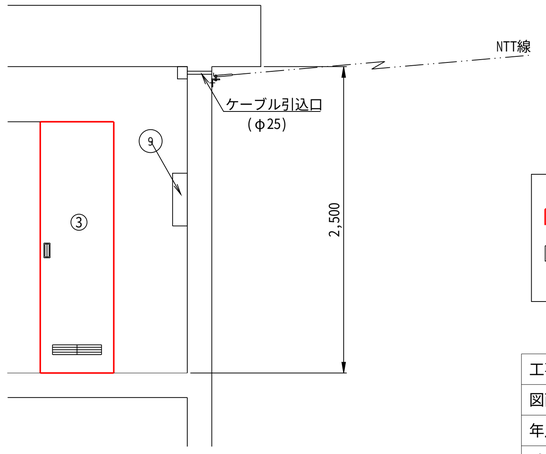


【凡例】

：更新設備・機器

：既設流用設備・機器

| | | | |
|---|---|---|---|
| 工事名 | 令和７年度　十津川紀の川直轄管理事業<br>統合管理所水管理設備更新工事 | | |
| 図面名 | 藤崎頭首工左岸　機器配置図　(更新) | | |
| 年月日 | | | |
| 縮尺 | S=1:25 | 図面番号 | 68 |
| 会社名 | | | |
| 事業者名 | 近畿農政局　南近畿土地改良調査管理事務所 | | |

# 藤崎頭首工左岸　ケーブル配線図　(更新)

## 藤崎頭首工左岸操作室2階　平面図

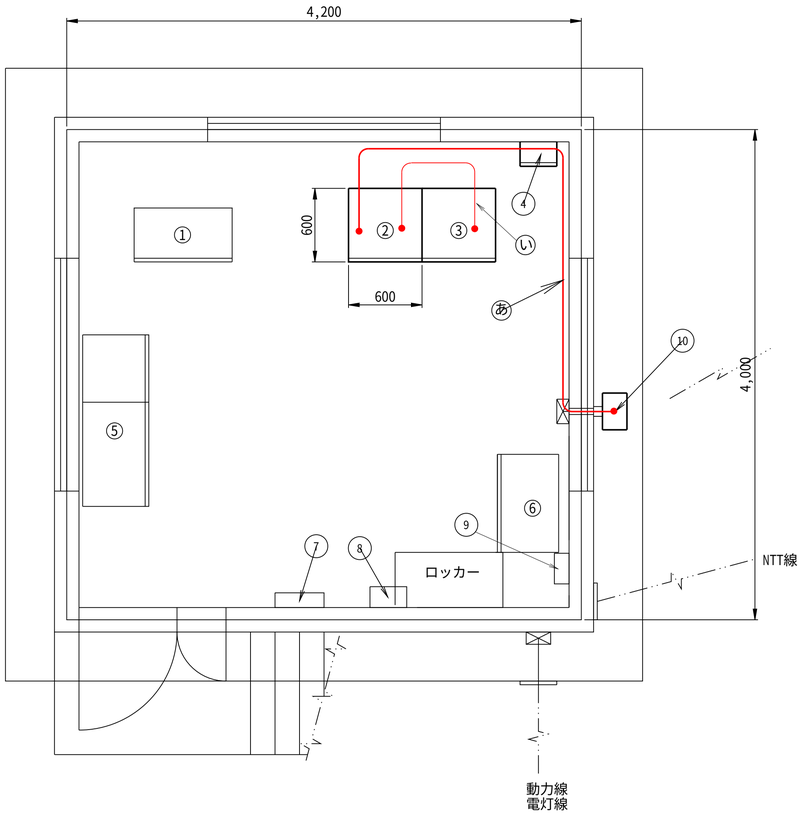


盤・機器名称一覧表

| 番号 | 機　器　名　称 | 寸法(W×D×H) | 備　考 |
|---|---|---|---|
| ① | 遠方操作盤 | 800x 450x 1850 | |
| ② | TM子局装置盤<br>（ルータ、光終端装置、TM子局装置（処理部）<br>入出力部、水位流量表示器、避雷部<br>特定小電力無線装置）実装 | 600x 600x 2050 | 更新<br>＊光終端装置<br>既設流用 |
| ③ | 入出力中継装置<br>(避雷部、S/D変換器×2、入出力部)実装 | 600x 600x 2050 | 更新 |
| ④ | 耐雷盤(2kVA) | 400x 200x 500 | 更新 |
| ⑤ | 取水・導水ゲート遠隔操作盤 | 1400x 540x 2000 | |
| ⑥ | 左岸側水位計盤 | 800x 500x 1900 | |
| ⑦ | 分電盤 | 305x 110x 330 | |
| ⑧ | 受電盤 | 300x 200x 500 | |
| ⑨ | 保安器箱 | 250x 100x 350 | |
| ⑩ | 小電力無線装置（屋外用アンテナ） | 340x 230x 890 | 更新 |

操作室内　信号線ケーブル　更新数量

| | 区間　(自) | 区間　(至) | 種　別 | 名　称 | 配　線　区　分 | 備　考 |
|---|---|---|---|---|---|---|
| あ | ② 特定小電力無線装置<br>(TM子局装置架内) | ⑩ 屋外用アンテナ | 通信ケーブル | CVV-S 2sq-3C (DC+12V) | 屋外露出・ダクト配線<br>屋内ころがし | |
| | | | 通信ケーブル | CVV-S 2sq-3C | 屋外露出・ダクト配線<br>屋内ころがし | |
| い | ② TM子局装置盤 | ③ 入出力中継装置 | 通信ケーブル | 付属ケーブル | 屋内ころがし | |

## 藤崎頭首工左岸操作室2階　断面図

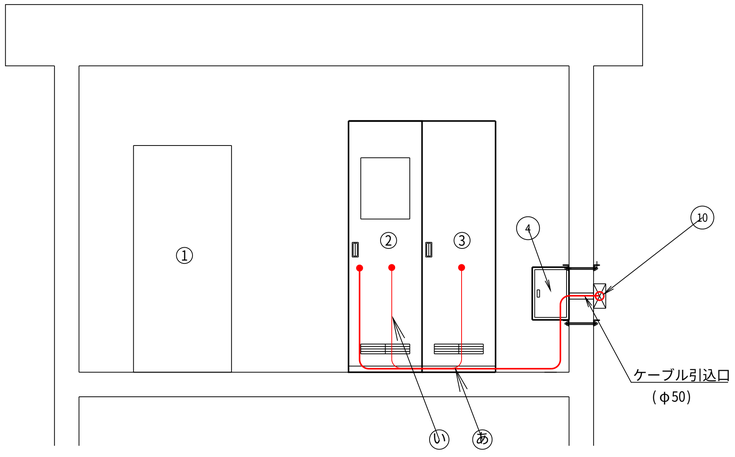


## 小電力無線装置（屋外用アンテナ）取付図

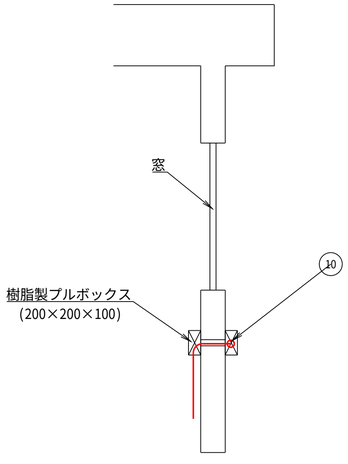


## 伝送回線引き込み図

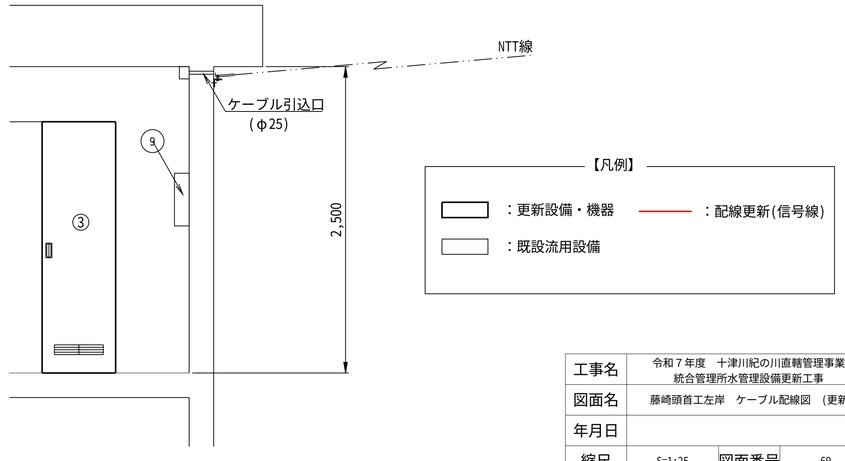


| | | | |
|---|---|---|---|
| 工事名 | 令和７年度　十津川紀の川直轄管理事業<br>統合管理所水管理設備更新工事 | | |
| 図面名 | 藤崎頭首工左岸　ケーブル配線図　(更新) | | |
| 年月日 | | | |
| 縮尺 | S=1:25 | 図面番号 | 69 |
| 会社名 | | | |
| 事業者名 | 近畿農政局　南近畿土地改良調査管理事務所 | | |

# 藤崎頭首工左岸　配線系統図　(更新)

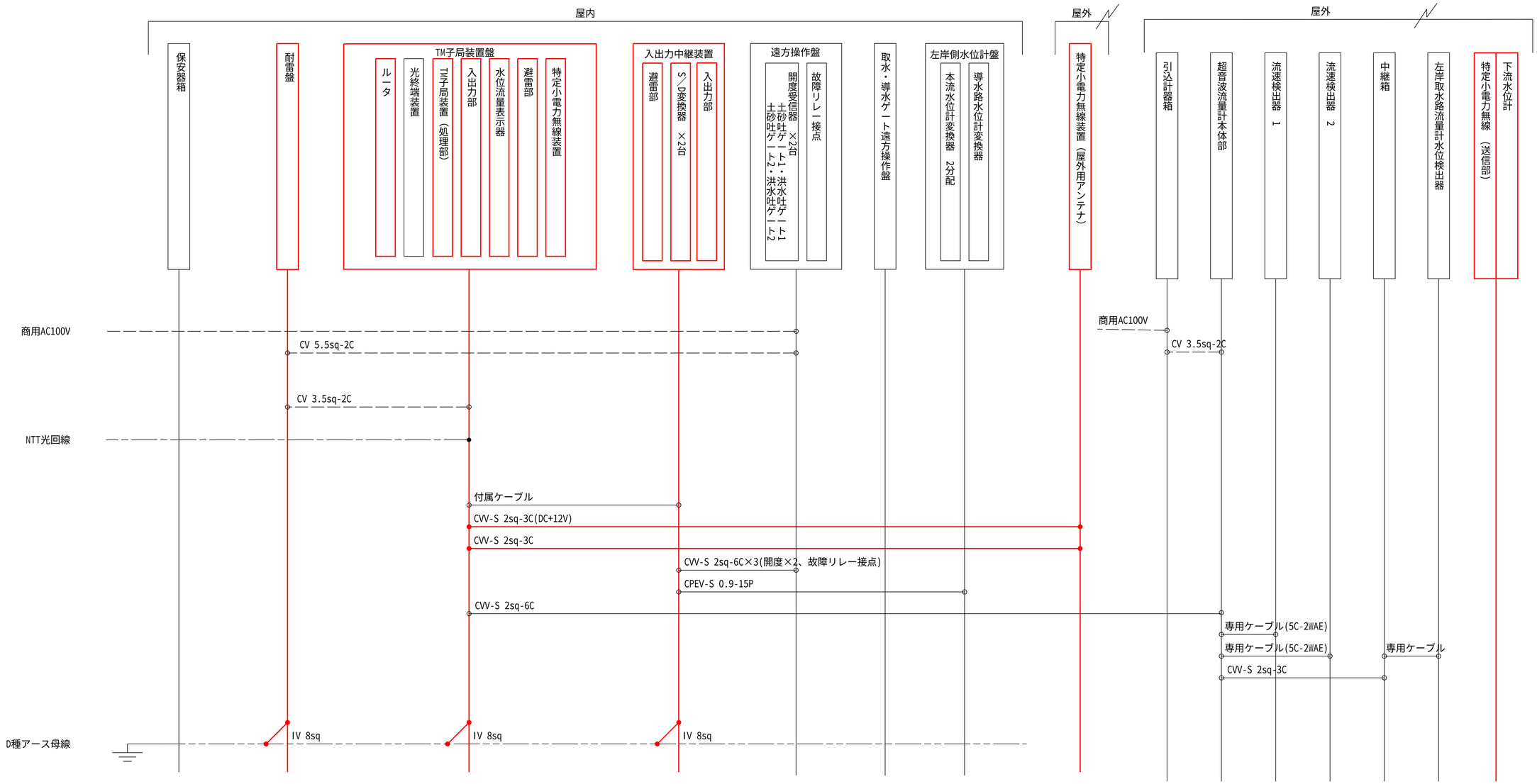


【凡例】

- ：更新設備・機器
- ：既設流用設備・機器
- ：配線更新(信号線)
- ：既設配線流用(信号線)
- ：既設配線流用(電源線)
- ：既設配線流用(通信線)
- ：既設配線流用(接地線)

| | | | |
|---|---|---|---|
| 工事名 | 令和７年度　十津川紀の川直轄管理事業<br>統合管理所水管理設備更新工事 | | |
| 図面名 | 藤崎頭首工左岸　配線系統図　(更新) | | |
| 年月日 | | | |
| 縮尺 | - | 図面番号 | 70 |
| 会社名 | | | |
| 事業者名 | 近畿農政局　南近畿土地改良調査管理事務所 | | |

# 藤崎頭首工　下流水位計構造図（更新）

## 設置位置図

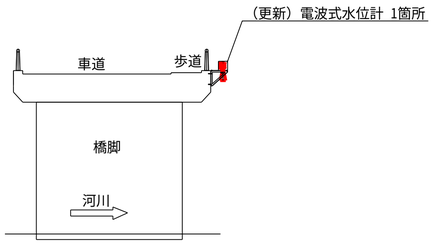


## 水位計取付詳細図 (S=1/10)

### 平　面　図

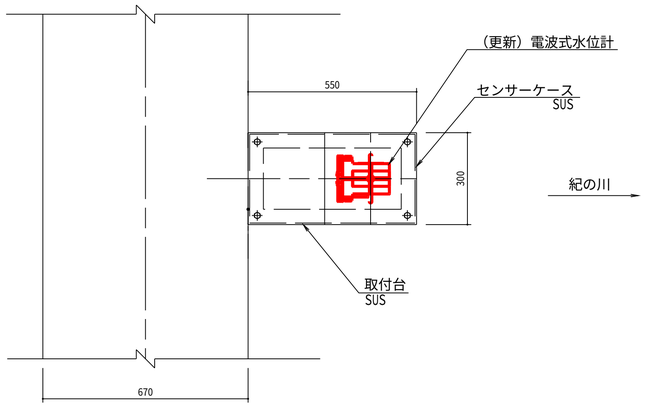


### 断　面　図

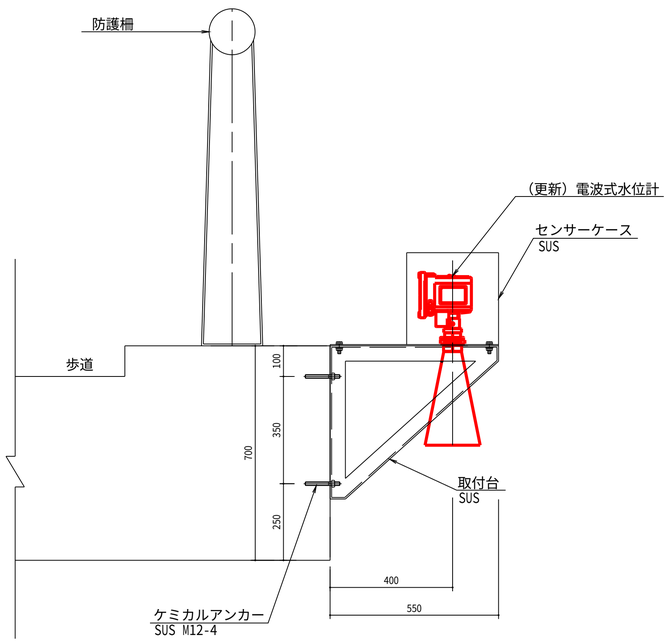


## 電線管取付詳細図 (S=1/10)

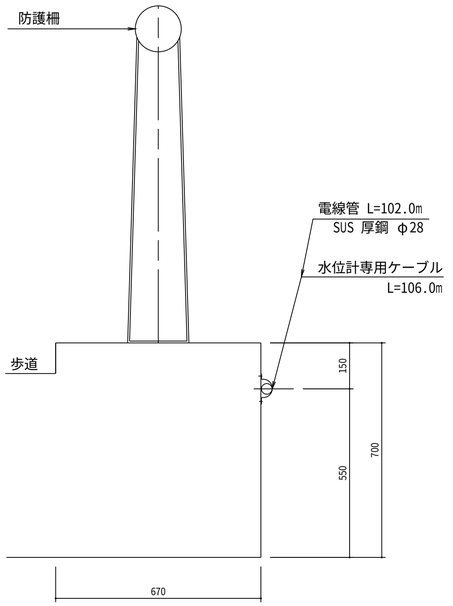


## 保護管取付支持詳細図 (S=1/10)

### 正　面　図

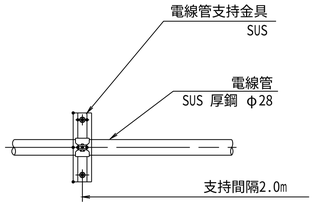


### 断　面　図

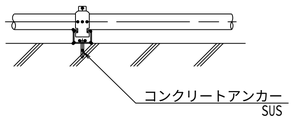


| | | | |
|---|---|---|---|
| 工事名 | 令和７年度　十津川紀の川直轄管理事業<br>統合管理所水管理設備更新工事 | | |
| 図面名 | 藤崎頭首工　下流水位計構造図（更新） | | |
| 年月日 | | | |
| 縮尺 | 図示 | 図面番号 | 71 |
| 会社名 | | | |
| 事業者名 | 近畿農政局　南近畿土地改良調査管理事務所 | | |

# 藤崎頭首工　特定小電力無線据付図（更新）

## 平面図 (S=1/15)

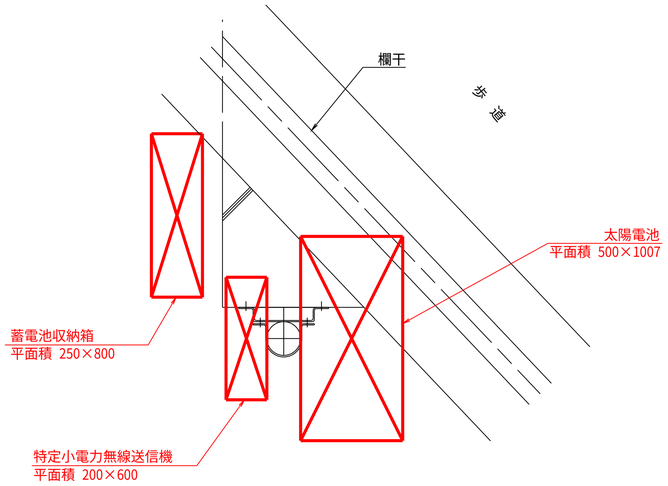


## ベース部詳細図 (S=1/6)

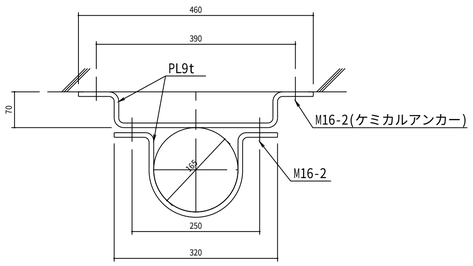


## 正面図 (S=1/15)

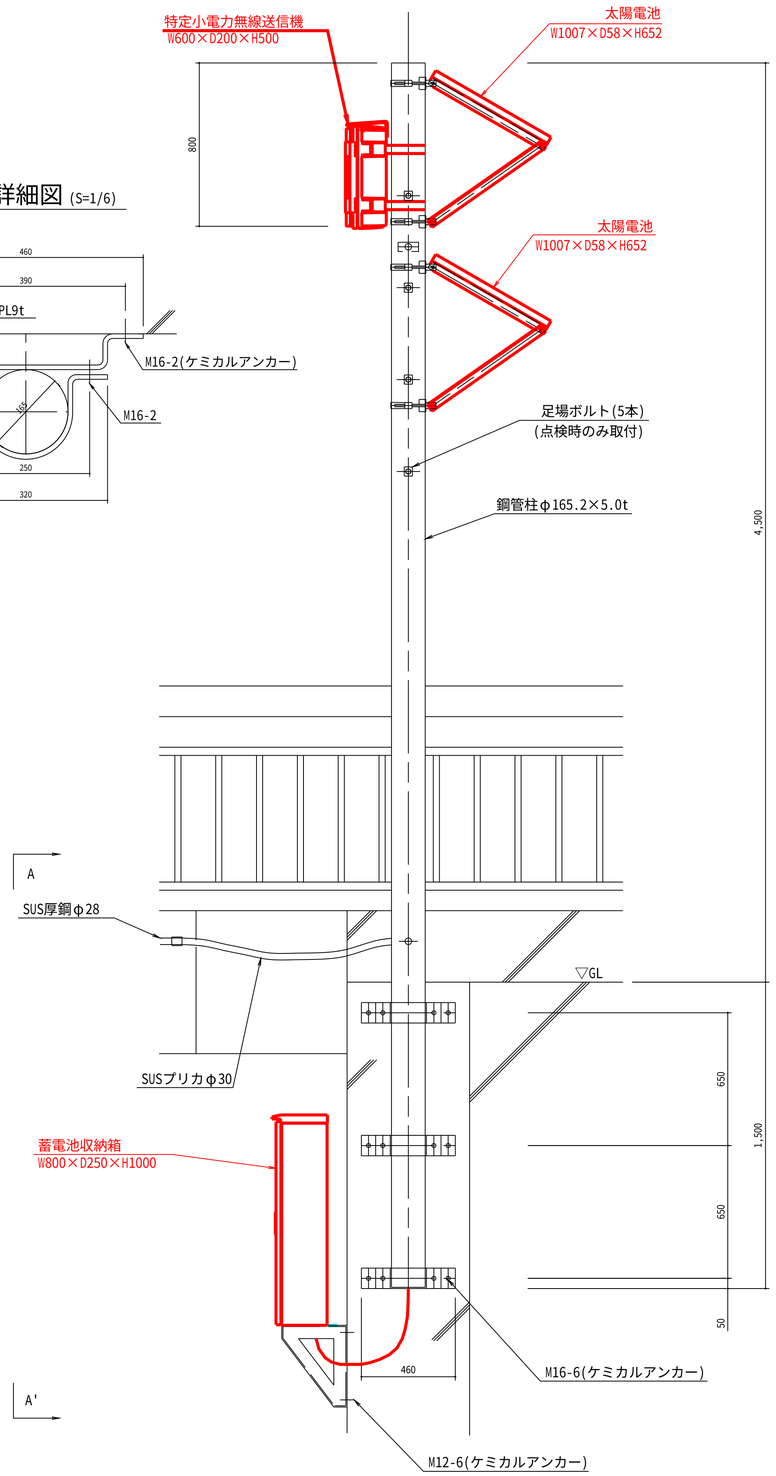


## 側面図 (S=1/15)

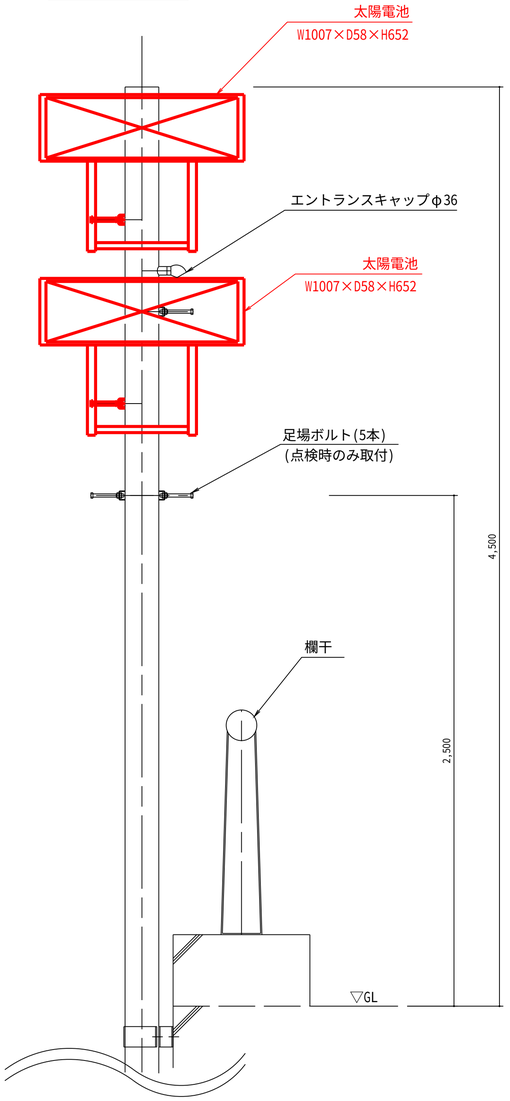


## A～A'矢視図 (S=1/20)

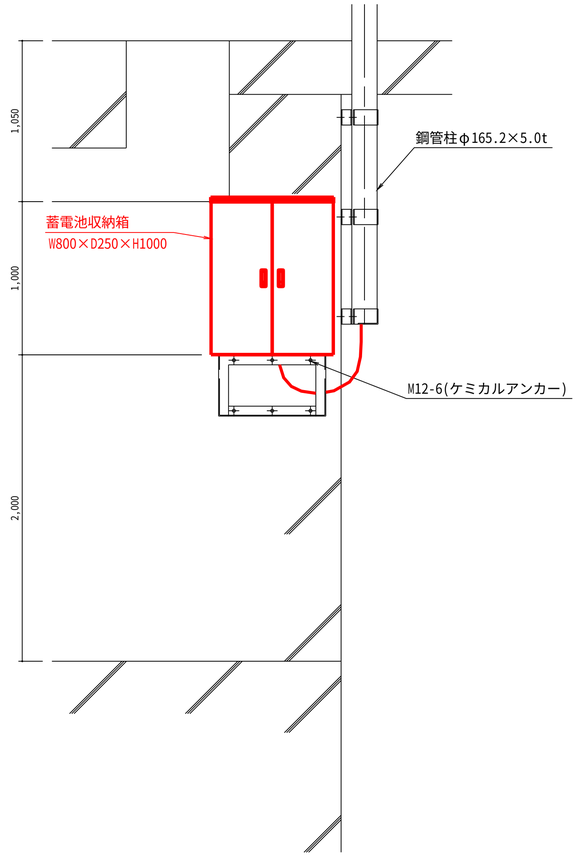


| | | | |
|---|---|---|---|
| 工事名 | 令和７年度　十津川紀の川直轄管理事業<br>統合管理所水管理設備更新工事 | | |
| 図面名 | 藤崎頭首工　特定小電力無線据付図（更新） | | |
| 年月日 | | | |
| 縮尺 | 図示 | 図面番号 | 72 |
| 会社名 | | | |
| 事業者名 | 近畿農政局　南近畿土地改良調査管理事務所 | | |