誰もが住んでみたい村に
農業農村整備

令和６年度

大淀川左岸国営施設応急対策事業
広沢ダム管理所電気設備製作据付工事

積　　算　　書

（当初）

九州農政局
宮崎中部農業水利事業所

事業名	大淀川左岸国営施設応急対策事業
工事名	広沢ダム管理所電気設備製作据付工事

項　目　名	内　　容
局名	九州農政局
事業（務）所名	宮崎中部農業水利事業所
事業名	大淀川左岸国営施設応急対策事業
工事名	広沢ダム管理所電気設備製作据付工事
施工場所	宮崎県東諸県郡綾町地内
工事番号	6-512-1003
工事区分	単年度
積算区分	当初積算
地域区分	宮崎
地区区分	東諸県
工期	８ヶ月
積算体系年月	令和６年６月
単価期適用年月	令和６年６月－Ａ
歩掛期適用年番号	令和６年９９号－Ａ
電力会社名	九州電力

事業名	大淀川左岸国営施設応急対策事業
工事名	広沢ダム管理所電気設備製作据付工事

番号	項　目　名	規　　格	数　量	単位	金　額	備　考
	請負工事費				68,277,000	
	・工事価格				62,070,000	
	・消費税相当額（１０％）				6,207,000	
	工事内容					
	広沢ダム管理所電気製作据付工事					
1	（1）受変電設備（更新）		0.000			
2	1）受電設備		1.000	式		
3	2）変電設備		1.000	式		
4	3）配電設備		1.000	式		
5	（2）電源設備（更新）		0.000			
6	1）自家発電設備		1.000	式		
7	（3）既設設備撤去		1.000	式		

事業名	大淀川左岸国営施設応急対策事業
工事名	広沢ダム管理所電気設備製作据付工事

工事別工事名:広沢ダム管理所電気製作据付工事

項　目　名	内　　容
工事名	広沢ダム管理所電気製作据付工事
工事区分	単年度
積算区分	当初積算
積算体系区分	電気通信設備製作据付工事
工種区分	電気通信設備製作据付工事
工種体系区分	電気通信設備製作据付工事
契約保証費	計上する
施工地域区分	中山間地域
電力区分	低圧・業者持・１年未満
冬期補正	なし
冬期補正（現場管理費）	0.00%
豪雪補正	なし
亜熱帯補正	なし
週休２日補正	4週8休以上
熱中症対策補正（現場管理費）	0.00%
現場環境改善費の計上	する
3次元出来形管理補正(現場管理費)	補正なし
3次元出来形管理補正(共通仮設費)	補正なし

事業名	大淀川左岸国営施設応急対策事業
工事名	広沢ダム管理所電気設備製作据付工事

工事別工事名:広沢ダム管理所電気製作据付工事

項　目　名	数　量	単位	金　額	備　考
工事価格			62,070,000	
・製作工事価格			37,080,000	
・・機器単体費	1.000	式	37,080,000	
・据付工事価格			24,990,000	
純工事費(据付)			11,637,000	
・・据付工事原価			20,739,000	
・・・直接工事費			9,730,000	
・・・・直接工事費（共通仮設費対象）	1.000	式	9,730,000	
・・・間接工事費			11,009,000	
・・・・共通仮設費			1,907,000	
・・・・・運搬費～営繕費等				
9,730,000×((14.840*1.200)*1.000*1.020)			1,767,000	
・・・・・現場環境改善費			140,000	
・・・・・・現場環境改善費（率計上）				
9,724,000×(1.440)			140,000	
・・・・現場管理費				
11,637,000×((34.610*1.100)*1.000*1.050+0.000+0.000-0.000)			4,651,000	
・・・・機器間接費			4,451,000	
・・・・・技術者間接費			179,000	
・・・・・・技術者間接費（技術者）			89,000	
・・・・・・技術者間接費（技術員）			90,000	
・・・・・機器管理費				
37,080,000×11.520			4,272,000	
・・一般管理費等				
20,739,000×(20.500*1.000＋0.04)			4,259,000	
支給品費			0	
支給品費（機器単体費）			0	
処分費等（直接工事費の内数）			6,000	
処分費(準備費の内数)			0	
処分費(事業損失防止施設費内数)			0	
処分費等(率対象外)			0	
共通仮設費算定控除額			0	
法定福利費概算額(工事価格の内数)				
24,990,000×3.850			962,000	

事業名	大淀川左岸国営施設応急対策事業
工事名	広沢ダム管理所電気設備製作据付工事

工事別工事名:広沢ダム管理所電気製作据付工事

工　種　名　称	数　量	単位	金　額	備　考
機器単体費内訳			37,080,000	
機器単体費	1.000	式	37,080,000	
・機器設備工	1.000	式	37,080,000	
・・機器設備工	1.000	式	37,080,000	
・・・ 受変電設備工（機器単体費）	1.000	式	19,080,000	
・・・ 電源設備工（機器単体費）	1.000	式	18,000,000	

事業名	大淀川左岸国営施設応急対策事業
工事名	広沢ダム管理所電気設備製作据付工事

工事別工事名:広沢ダム管理所電気製作据付工事

工　種　名　称	数　量	単位	金　額	備　考
直接工事費（共通仮設費対象）内訳			9,730,000	
直接工事費（共通仮設費対象）	1.000	式	9,730,000	
・運搬工	1.000	式	129,000	
・・運搬工	1.000	式	129,000	
・・・ 運搬工	1.000	式	129,000	
・据付工	1.000	式	415,000	
・・共通設備工	1.000	式	246,000	
・・・ 配線工	1.000	式	125,000	
・・・ 配管工	1.000	式	72,000	
・・・ 配線撤去工	1.000	式	46,000	
・・・ 配管撤去工	1.000	式	3,000	
・・直接経費	1.000	式	169,000	
・・・ 機械経費	1.000	式	169,000	
・電気設備取替工	1.000	式	8,926,000	
・・受変電設備取替工	1.000	式	6,720,000	
・・・ 受変電設備取替工	1.000	式	6,720,000	
・・電源設備取替工	1.000	式	2,206,000	
・・・ 自家発電設備取替工	1.000	式	2,206,000	
・撤去機器運搬工	1.000	式	58,000	
・・撤去機器運搬工	1.000	式	58,000	
・・・ 撤去機器運搬工	1.000	式	58,000	
・付帯土木工事	1.000	式	202,000	
・・電気設備基礎工	1.000	式	202,000	
・・・ 電源設備基礎工	1.000	式	154,000	
・・・ 既設構造物撤去工	1.000	式	48,000	

事業名	大淀川左岸国営施設応急対策事業
工事名	広沢ダム管理所電気設備製作据付工事

工事別工事名:広沢ダム管理所電気製作据付工事

名　称（規　格）	数　量	単位	単　価	金　額	備　考
機器単体費				37,080,000	
・機器設備工	1.000	式		37,080,000	
・・機器設備工	1.000	式		37,080,000	
・・・ 受変電設備工（機器単体費）	1.000	式	19,080,000	19,080,000	1 式当たり
S40012　引込受電盤 筐体既設利用、屋内鋼板製自立形　7.2KV　400A	1.000	面	2,600,000	2,600,000	歩A・単A S単　24号
S40012　変圧器盤 筐体既設利用、屋内鋼板製自立形　7.2KV	1.000	面	7,800,000	7,800,000	歩A・単A S単　25号
S40012　低圧動力盤 筐体既設利用、屋内鋼板製自立形　200V	1.000	面	1,600,000	1,600,000	歩A・単A S単　26号
S40012　照明電源盤 筐体既設利用、屋内鋼板製自立形　200V	1.000	面	5,700,000	5,700,000	歩A・単A S単　27号
S40012　動力分電盤（M-1） 筐体既設利用、屋内鋼板製壁掛形　200V	1.000	面	350,000	350,000	歩A・単A S単　28号
S40012　電灯分電盤（L-1） 筐体既設利用、屋内鋼板製壁掛形　200V-100V	1.000	面	460,000	460,000	歩A・単A S単　29号
S40012　給気ファン制御盤 筐体既設利用、屋内鋼板製壁掛形　200V	1.000	面	570,000	570,000	歩A・単A S単　30号
合　　計				19,080,000	
・・・ 電源設備工（機器単体費）	1.000	式	18,000,000	18,000,000	1 式当たり
S40012　自家発電装置 屋内用、パッケージ形（キュービクル形）、60KVA	1.000	台	18,000,000	18,000,000	歩A・単A S単　31号
合　　計				18,000,000	

事業名	大淀川左岸国営施設応急対策事業
工事名	広沢ダム管理所電気設備製作据付工事

工事別工事名:広沢ダム管理所電気製作据付工事

名　称（規　格）	数　量	単位	単　価	金　額	備　考
直接工事費（共通仮設費対象）				9,730,000	
・運搬工	1.000	式		129,000	
・・運搬工	1.000	式		129,000	
・・・ 運搬工	1.000	式	129,000	129,000	1 式当たり
S41020　輸送費（電気通信設備） 2.913ton,129km	1.000	式	129,000	129,000	歩A・単A S単　32号
合　　計				129,000	
・据付工	1.000	式		415,000	
・・共通設備工	1.000	式		246,000	
・・・ 配線工	1.000	式	125,000	125,000	1 式当たり
S42102　低圧電力ケーブル・電線配線工（標準） ピット,CVｹｰﾌﾞﾙ,600V,３心,5.5mm2,屋外･屋内	1.400	m	1,363	1,908	歩A・単A S単　39号
S42113　ケーブル配線工（標準外） CVV-S 1.25sq 4C,ピット配線,20mm以下	1.400	m	1,220	1,708	歩A・単A S単　47号
S42102　低圧電力ケーブル・電線配線工（標準） ピット,IV,600V,-,14mm2,屋外･屋内	1.400	m	677	948	歩A・単A S単　40号
S42102　低圧電力ケーブル・電線配線工（標準） 管　内,CVｹｰﾌﾞﾙ,600V,３心,100mm2,地中･屋外･屋内	5.700	m	7,733	44,078	歩A・単A S単　41号
S42102　低圧電力ケーブル・電線配線工（標準） 管　内,CVｹｰﾌﾞﾙ,600V,３心,5.5mm2,地中･屋外･屋内	5.200	m	1,611	8,377	歩A・単A S単　42号
S42113　ケーブル配線工（標準外） CVV-S 1.25sq 4C,管内配線,20mm以下	5.200	m	1,468	7,634	歩A・単A S単　48号
S42113　ケーブル配線工（標準外） CVV-S 1.25sq 3C,管内配線,20mm以下	7.500	m	1,432	10,740	歩A・単A S単　49号
S42102　低圧電力ケーブル・電線配線工（標準） 管　内,IV,600V,-,14mm2,地中･屋外･屋内	5.200	m	789	4,103	歩A・単A S単　43号
S42102　低圧電力ケーブル・電線配線工（標準） ラック・ダクト内,CVｹｰﾌﾞﾙ,600V,３心,100mm2,屋外･屋内	1.600	m	8,409	13,454	歩A・単A S単　44号
S42102　低圧電力ケーブル・電線配線工（標準） ラック・ダクト内,CVｹｰﾌﾞﾙ,600V,３心,5.5mm2,屋外･屋内	1.700	m	1,971	3,351	歩A・単A S単　45号
S42113　ケーブル配線工（標準外） CVV-S 1.25sq 4C,ラック配線,20mm以下	1.700	m	1,828	3,108	歩A・単A S単　50号
S42113　ケーブル配線工（標準外） CVV-S 1.25sq 3C,ラック配線,20mm以下	1.000	m	1,792	1,792	歩A・単A S単　51号
S42102　低圧電力ケーブル・電線配線工（標準） ラック・ダクト内,IV,600V,-,14mm2,屋外･屋内	1.700	m	925	1,573	歩A・単A S単　46号
S42102　低圧電力ケーブル・電線配線工（標準） ラック・ダクト内,CVｹｰﾌﾞﾙ,600V,３心,100mm2,屋外･屋内	2.700	m	8,409	22,704	歩A・単A S単　44号
合　　計				125,478	
・・・ 配管工	1.000	式	72,000	72,000	1 式当たり
S42100　電線管敷設工 ,厚鋼電線管,-,82,屋外･屋内(露出),0.00,0.00,無,有,無	4.200	m	8,251	34,654	歩A・単A S単　34号
S42100　電線管敷設工 ,金属可とう電線管,箇所当り施工延長2m未満,76,屋外･屋内(露出),0.00,0. 00,無,無,無	1.500	m	3,650	5,475	歩A・単A S単　35号
S42100　電線管敷設工 ,金属可とう電線管,箇所当り施工延長2m未満,24,屋外･屋内(露出),0.00,0. 00,無,無,無	1.200	m	688	826	歩A・単A S単　36号
S02116　ｶｯﾌﾟﾘﾝｸﾞ 厚鋼用　82mm,,	1.000	個	1,510	1,510	歩A・単A S単　7号
S02116　変換継手 厚鋼用　82mm、76mm,,	1.000	個	2,320	2,320	歩A・単A S単　8号
S02116　ﾎﾞｯｸｽｺﾈｸﾀ 金属可とう管用　76mm,,	1.000	個	1,285	1,285	歩A・単A S単　9号
S02116　ﾎﾞｯｸｽｺﾈｸﾀ 金属可とう管用　24mm,,	1.000	個	92	92	歩A・単A S単　10号
S02116　おねじ付ｺﾈｸﾀ 金属可とう管用　24mm,,	1.000	個	364	364	歩A・単A S単　11号
S42100　電線管敷設工 ,厚鋼電線管,-,54,屋外･屋内(埋込),0.00,0.00,無,有,無	1.100	m	5,108	5,619	歩A・単A S単　37号
S42100　電線管敷設工 ,厚鋼電線管,-,22,屋外･屋内(埋込),0.00,0.00,無,有,無	1.100	m	1,954	2,149	歩A・単A S単　38号
S02116　ｶｯﾌﾟﾘﾝｸﾞ 厚鋼用　54mm,,	1.000	個	668	668	歩A・単A S単　12号
S02116　ｶｯﾌﾟﾘﾝｸﾞ 厚鋼用　22mm,,	1.000	個	144	144	歩A・単A S単　13号
S02116　配線支持金物 鋼板PL-6t、加工手間含む,,	1.000	kg	1,500	1,500	歩A・単A S単　14号
S02116　配線支持金物 等辺山形鋼L-50×50×6t、加工手間含む,,	8.000	kg	1,925	15,400	歩A・単A S単　15号

事業名	大淀川左岸国営施設応急対策事業
工事名	広沢ダム管理所電気設備製作据付工事

工事別工事名:広沢ダム管理所電気製作据付工事

名　称（規　格）	数　量	単位	単　価	金　額	備　考
合　　計				72,006	
・・・ 配線撤去工	1.000	式	46,000	46,000	1 式当たり
T00011　低圧電力ケーブル撤去工 CV 60sq 3C ピット	1.400	m	947	1,326	歩A・単A T単　10号
T00012　低圧電力ケーブル撤去工 CV 5.5sq 3C ピット	1.400	m	496	694	歩A・単A T単　11号
T00013　低圧電力ケーブル撤去工 CV 5.5sq 2C ピット	2.800	m	496	1,389	歩A・単A T単　12号
T00014　制御ケーブル撤去工 CVV 2sq 4C ピット	1.400	m	496	694	歩A・単A T単　13号
T00015　制御ケーブル撤去工 CVV 2sq 2C ピット	1.400	m	496	694	歩A・単A T単　14号
T00016　制御ケーブル撤去工 IV 14sq ピット	1.400	m	203	284	歩A・単A T単　15号
T00017　低圧電力ケーブル撤去工 CV 60sq 3C 管内	4.600	m	1,127	5,184	歩A・単A T単　16号
T00018　低圧電力ケーブル撤去工 CV 5.5sq 3C 管内	4.600	m	620	2,852	歩A・単A T単　17号
T00019　低圧電力ケーブル撤去工 CV 5.5sq 2C 管内	9.200	m	620	5,704	歩A・単A T単　18号
T00020　制御ケーブル撤去工 CVV 2sq 4C 管内	4.600	m	620	2,852	歩A・単A T単　19号
T00021　制御ケーブル撤去工 CVV 2sq 2C 管内	13.000	m	620	8,060	歩A・単A T単　20号
T00022　制御ケーブル撤去工 IV 14sq 管内	4.600	m	259	1,191	歩A・単A T単　21号
T00023　低圧電力ケーブル撤去工 CV 60sq 3C ラック・ダクト内	2.300	m	1,465	3,370	歩A・単A T単　22号
T00024　低圧電力ケーブル撤去工 CV 5.5sq 3C ラック・ダクト内	2.300	m	800	1,840	歩A・単A T単　23号
T00025　低圧電力ケーブル撤去工 CV 5.5sq 2C ラック・ダクト内	4.600	m	800	3,680	歩A・単A T単　24号
T00026　制御ケーブル撤去工 CVV 2sq 4C ラック・ダクト内	2.300	m	800	1,840	歩A・単A T単　25号
T00027　制御ケーブル撤去工 CVV 2sq 2C ラック・ダクト内	3.900	m	800	3,120	歩A・単A T単　26号
T00028　制御ケーブル撤去工 IV 14sq ラック・ダクト内	2.300	m	327	752	歩A・単A T単　27号
合　　計				45,526	
・・・ 配管撤去工	1.000	式	3,000	3,000	1 式当たり
T00029　電線管撤去工 G54　露出	0.500	m	1,972	986	歩A・単A T単　28号
T00030　電線管撤去工 G22　露出	2.000	m	789	1,578	歩A・単A T単　29号
T00031　電線管撤去工 G22　埋込	0.500	m	710	355	歩A・単A T単　30号
合　　計				2,919	
・・直接経費	1.000	式		169,000	
・・・ 機械経費	1.000	式	169,000	169,000	1 式当たり
S16004　ﾗﾌﾃﾚｰﾝｸﾚｰﾝ[油圧伸縮ｼﾞﾌﾞ型・～低騒･排対型(～2014)] ﾗﾌﾃﾚｰﾝｸﾚｰﾝ(油圧伸縮ｼﾞﾌﾞ型),25ton吊り,なし	3.000	日	55,100	165,300	歩A・単A S単　23号
X41005　雑器具損料	1.000	式	3,306	3,306	歩A・単A X単　1号
合　　計				168,606	
・電気設備取替工	1.000	式		8,926,000	
・・受変電設備取替工	1.000	式		6,720,000	
・・・ 受変電設備取替工	1.000	式	6,720,000	6,720,000	1 式当たり
T00001　引込受電盤盤面盤内器具取替工	1.000	面	1,475,634	1,475,634	歩A・単A T単　1号
T00002　変圧器盤盤面盤内器具取替工	1.000	面	1,482,366	1,482,366	歩A・単A T単　2号
T00003　低圧動力盤盤面盤内器具取替工	1.000	面	868,020	868,020	歩A・単A T単　3号
T00004　照明電源盤盤面盤内器具取替工	1.000	面	1,852,116	1,852,116	歩A・単A T単　4号
T00005　動力分電盤（M-1）盤面盤内器具取替工	1.000	面	260,406	260,406	歩A・単A T単　5号

事業名	大淀川左岸国営施設応急対策事業
工事名	広沢ダム管理所電気設備製作据付工事

工事別工事名:広沢ダム管理所電気製作据付工事

名　称（規　格）	数　量	単位	単　価	金　額	備　考
T00006　電灯分電盤（L-1）盤面盤内器具取替工	1.000	面	372,096	372,096	歩A・単A T単　6号
T00007　給気ファン制御盤盤面盤内器具取替工	1.000	面	409,122	409,122	歩A・単A T単　7号
合　計				6,719,760	
・・電源設備取替工	1.000	式		2,206,000	
・・・ 自家発電設備取替工	1.000	式	2,206,000	2,206,000	1 式当たり
T00008　自家発電装置取替工	1.000	台	1,983,228	1,983,228	歩A・単A T単　8号
T00009　自家発電装置調整工	1.000	台	223,074	223,074	歩A・単A T単　9号
X42001　技術者間接費(電気通信技術者) ,高圧･低圧発電設備	1.000	式	88,862	88,862	歩A・単A X単　2号
X42002　技術者間接費(電気通信技術員) ,高圧･低圧発電設備	1.000	式	89,597	89,597	歩A・単A X単　3号
合　計				2,384,761	
計（1）（直接費対象分）				2,206,302	
計（2）（間接費対象分）				178,459	
・撤去機器運搬工	1.000	式		58,000	
・・撤去機器運搬工	1.000	式		58,000	
・・・ 撤去機器運搬工	1.000	式	58,000	58,000	1 式当たり
S41020　仮置場輸送費（広沢ダム管理所～二反野原FP） 3.096ton,9.2km	1.000	式	58,000	58,000	歩A・単A S単　33号
合　計				58,000	
・付帯土木工事	1.000	式		202,000	
・・電気設備基礎工	1.000	式		202,000	
・・・ 電源設備基礎工	1.000	式	154,000	154,000	1 式当たり
SA0312　SP 型枠 一般型枠,鉄筋･無筋構造物	6.500	㎡	8,614	55,991	歩A・単A S単　56号
SA0311　SP コンクリート 無筋･鉄筋構造物,人力打設,計上する,-,一般養生,-,無し,-,,18-8-25(20)(	0.200	m3	33,230	6,646	歩A・単A S単　54号
高炉B) W/C65%					
S03701　【鉄筋工】 SD295,D13,一般構造物,10t未満,－,無し,一般構造物（切梁無し）,10%未満	0.092	ton	175,297	16,127	歩A・単A S単　22号
SA0311　SP コンクリート 無筋･鉄筋構造物,人力打設,計上する,-,一般養生,-,無し,-,,21-12-25(20)	1.300	m3	33,760	43,888	歩A・単A S単　55号
(高炉B) W/C60%					
SA0311　SP コンクリート 無筋･鉄筋構造物,人力打設,計上する,-,一般養生,-,無し,-,,18-8-25(20)(	0.400	m3	33,230	13,292	歩A・単A S単　54号
高炉B) W/C65%					
S03019　モルタル工 防水モルタル,床,30mm	10.000	㎡	1,770	17,700	歩A・単A S単　20号
合　計				153,644	
・・・ 既設構造物撤去工	1.000	式	48,000	48,000	1 式当たり
S03020　コンクリートはつり(人力) 床,t≦3cm	5.100	㎡	2,962	15,106	歩A・単A S単　21号
S02721　【構造物取壊し】 有筋,なし,機械,昼間施工,しない	0.800	m3	15,730	12,584	歩A・単A S単　18号
S02721　【構造物取壊し】 無筋,なし,機械,昼間施工,しない	1.000	m3	7,961	7,961	歩A・単A S単　19号
SA0221　SP 殻運搬 ｺﾝｸﾘｰﾄ(鉄筋)構造物とりこわし,機械積込,無し,23.2km以下,	0.800	m3	3,606	2,885	歩A・単A S単　52号
SA0221　SP 殻運搬 ｺﾝｸﾘｰﾄ(無筋)構造物とりこわし,機械積込,無し,28.4km以下,	1.200	m3	3,394	4,073	歩A・単A S単　53号
S02123　産業廃棄物処理費 鉄筋コンクリート塊	0.800	m3	3,750	3,000	歩A・単A S単　16号
S02123　産業廃棄物処理費 無筋コンクリート塊	1.200	m3	2,350	2,820	歩A・単A S単　17号
合　計				48,429	

事業名	大淀川左岸国営施設応急対策事業
工事名	広沢ダム管理所電気設備製作据付工事

工事別工事名:広沢ダム管理所電気製作据付工事

コード	名　称（規　格）	数　量	単位	単　価	金　額	備　考
	＊＊＊　S単－ 1号　＊＊＊					
S02115	電工					
	電工		人	22,542		歩A・単A
	＊＊＊　S単－ 2号　＊＊＊					
S02115	電気通信技術者					
	電気通信技術者		人	37,026		歩A・単A
	＊＊＊　S単－ 3号　＊＊＊					
S02115	電気通信技術員					
	電気通信技術員		人	24,888		歩A・単A
	＊＊＊　S単－ 4号　＊＊＊					
S02115	配管工					
	配管工		人	22,134		歩A・単A
	＊＊＊　S単－ 5号　＊＊＊					
S02115	設備機械工					
	設備機械工		人	27,234		歩A・単A
	＊＊＊　S単－ 6号　＊＊＊					
S02115	普通作業員					
	普通作業員		人	18,870		歩A・単A
	＊＊＊　S単－ 7号　＊＊＊					
S02116	ｶｯﾌﾟﾘﾝｸﾞ					
	ｶｯﾌﾟﾘﾝｸﾞ 厚鋼用　82㎜,,		個	1,510		歩A・単A
	＊＊＊　S単－ 8号　＊＊＊					
S02116	変換継手					
	変換継手 厚鋼用　82㎜、76㎜,,		個	2,320		歩A・単A
	＊＊＊　S単－ 9号　＊＊＊					
S02116	ﾎﾞｯｸｽｺﾈｸﾀ					
	ﾎﾞｯｸｽｺﾈｸﾀ 金属可とう管用　76㎜,,		個	1,285		歩A・単A
	＊＊＊　S単－ 10号　＊＊＊					
S02116	ﾎﾞｯｸｽｺﾈｸﾀ					
	ﾎﾞｯｸｽｺﾈｸﾀ 金属可とう管用　24㎜,,		個	92		歩A・単A
	＊＊＊　S単－ 11号　＊＊＊					
S02116	おねじ付ｺﾈｸﾀ					
	おねじ付ｺﾈｸﾀ 金属可とう管用　24㎜,,		個	364		歩A・単A
	＊＊＊　S単－ 12号　＊＊＊					
S02116	ｶｯﾌﾟﾘﾝｸﾞ					
	ｶｯﾌﾟﾘﾝｸﾞ 厚鋼用　54㎜,,		個	668		歩A・単A
	＊＊＊　S単－ 13号　＊＊＊					
S02116	ｶｯﾌﾟﾘﾝｸﾞ					
	ｶｯﾌﾟﾘﾝｸﾞ 厚鋼用　22㎜,,		個	144		歩A・単A
	＊＊＊　S単－ 14号　＊＊＊					
S02116	配線支持金物					
	配線支持金物 鋼板PL-6t、加工手間含む,,		kg	1,500		歩A・単A
	＊＊＊　S単－ 15号　＊＊＊					
S02116	配線支持金物					
	配線支持金物 等辺山形鋼L-50×50×6t、加工手間含む,,		kg	1,925		歩A・単A
	＊＊＊　S単－ 16号　＊＊＊					
S02123	産業廃棄物処理費					
	産業廃棄物処理費 鉄筋コンクリート塊		m3	3,750		歩A・単A
	＊＊＊　S単－ 17号　＊＊＊					
S02123	産業廃棄物処理費					
	産業廃棄物処理費 無筋コンクリート塊		m3	2,350		歩A・単A
	＊＊＊　S単－ 18号　＊＊＊					
S02721	【構造物取壊し】					
	【構造物取壊し】 有筋,なし,機械,昼間施工,しない		m3	15,730		歩A・単A
	＊＊＊　S単－ 19号　＊＊＊					
S02721	【構造物取壊し】					
	【構造物取壊し】 無筋,なし,機械,昼間施工,しない		m3	7,961		歩A・単A
	＊＊＊　S単－ 20号　＊＊＊					
S03019	モルタル工					
	モルタル工 防水モルタル,床,30㎜		㎡	1,770		歩A・単A
	＊＊＊　S単－ 21号　＊＊＊					
S03020	コンクリートはつり(人力)					
	コンクリートはつり(人力) 床,t≦3cm		㎡	2,962		歩A・単A
	＊＊＊　S単－ 22号　＊＊＊					
S03701	【鉄筋工】					

事業名	大淀川左岸国営施設応急対策事業
工事名	広沢ダム管理所電気設備製作据付工事

工事別工事名:広沢ダム管理所電気製作据付工事

コード	名　称（規　格）	数　量	単位	単　価	金　額	備　考
	【鉄筋工】 SD295,D13,一般構造物,10t未満,－,無し,一般構造物（切梁無し）,10%未満		ton	175,297		歩A・単A
S16004	＊＊＊　S単－ 23号　＊＊＊ ﾗﾌﾃﾚｰﾝｸﾚｰﾝ[油圧伸縮ｼﾞﾌﾞ型・～低騒･排対型(～2014)]					
	ﾗﾌﾃﾚｰﾝｸﾚｰﾝ[油圧伸縮ｼﾞﾌﾞ型・～低騒･排対型(～2014)] ﾗﾌﾃﾚｰﾝｸﾚｰﾝ(油圧伸縮ｼﾞﾌﾞ型),25ton吊り,なし		日	55,100		歩A・単A
S40012	＊＊＊　S単－ 24号　＊＊＊ 引込受電盤					
	引込受電盤 筐体既設利用、屋内鋼板製自立形　7.2KV　400A		面	2,600,000		歩A・単A
S40012	＊＊＊　S単－ 25号　＊＊＊ 変圧器盤					
	変圧器盤 筐体既設利用、屋内鋼板製自立形　7.2KV		面	7,800,000		歩A・単A
S40012	＊＊＊　S単－ 26号　＊＊＊ 低圧動力盤					
	低圧動力盤 筐体既設利用、屋内鋼板製自立形　200V		面	1,600,000		歩A・単A
S40012	＊＊＊　S単－ 27号　＊＊＊ 照明電源盤					
	照明電源盤 筐体既設利用、屋内鋼板製自立形　200V		面	5,700,000		歩A・単A
S40012	＊＊＊　S単－ 28号　＊＊＊ 動力分電盤（M-1）					
	動力分電盤（M-1） 筐体既設利用、屋内鋼板製壁掛形　200V		面	350,000		歩A・単A
S40012	＊＊＊　S単－ 29号　＊＊＊ 電灯分電盤（L-1）					
	電灯分電盤（L-1） 筐体既設利用、屋内鋼板製壁掛形　200V-100V		面	460,000		歩A・単A
S40012	＊＊＊　S単－ 30号　＊＊＊ 給気ファン制御盤					
	給気ファン制御盤 筐体既設利用、屋内鋼板製壁掛形　200V		面	570,000		歩A・単A
S40012	＊＊＊　S単－ 31号　＊＊＊ 自家発電装置					
	自家発電装置 屋内用、パッケージ形（キュービクル形）、60KVA		台	18,000,000		歩A・単A
S41020	＊＊＊　S単－ 32号　＊＊＊ 輸送費（電気通信設備）					
	輸送費（電気通信設備） 2.913ton,129km		式	129,000		歩A・単A
S41020	＊＊＊　S単－ 33号　＊＊＊ 仮置場輸送費（広沢ダム管理所～二反野原FP）					
	輸送費（電気通信設備） 3.096ton,9.2km		式	58,000		歩A・単A
S42100	＊＊＊　S単－ 34号　＊＊＊ 電線管敷設工					
	電線管敷設工 ,厚鋼電線管,-,82,屋外･屋内(露出),0.00,0.00,無,有,無		m	8,251		歩A・単A
S42100	＊＊＊　S単－ 35号　＊＊＊ 電線管敷設工					
	電線管敷設工 ,金属可とう電線管,箇所当り施工延長2m未満,76,屋外･屋内(露出),0.00,0.00, 無,無,無		m	3,650		歩A・単A
S42100	＊＊＊　S単－ 36号　＊＊＊ 電線管敷設工					
	電線管敷設工 ,金属可とう電線管,箇所当り施工延長2m未満,24,屋外･屋内(露出),0.00,0.00, 無,無,無		m	688		歩A・単A
S42100	＊＊＊　S単－ 37号　＊＊＊ 電線管敷設工					
	電線管敷設工 ,厚鋼電線管,-,54,屋外･屋内(埋込),0.00,0.00,無,有,無		m	5,108		歩A・単A
S42100	＊＊＊　S単－ 38号　＊＊＊ 電線管敷設工					
	電線管敷設工 ,厚鋼電線管,-,22,屋外･屋内(埋込),0.00,0.00,無,有,無		m	1,954		歩A・単A
S42102	＊＊＊　S単－ 39号　＊＊＊ 低圧電力ケーブル・電線配線工（標準）					
	低圧電力ケーブル・電線配線工（標準） ピット,CVｹｰﾌﾞﾙ,600V,３心,5.5mm2,屋外･屋内		m	1,363		歩A・単A
S42102	＊＊＊　S単－ 40号　＊＊＊ 低圧電力ケーブル・電線配線工（標準）					
	低圧電力ケーブル・電線配線工（標準） ピット,IV,600V,-,14mm2,屋外･屋内		m	677		歩A・単A
S42102	＊＊＊　S単－ 41号　＊＊＊ 低圧電力ケーブル・電線配線工（標準）					
	低圧電力ケーブル・電線配線工（標準） 管　内,CVｹｰﾌﾞﾙ,600V,３心,100mm2,地中･屋外･屋内		m	7,733		歩A・単A
S42102	＊＊＊　S単－ 42号　＊＊＊ 低圧電力ケーブル・電線配線工（標準）					
	低圧電力ケーブル・電線配線工（標準） 管　内,CVｹｰﾌﾞﾙ,600V,３心,5.5mm2,地中･屋外･屋内		m	1,611		歩A・単A

事業名	大淀川左岸国営施設応急対策事業
工事名	広沢ダム管理所電気設備製作据付工事

工事別工事名:広沢ダム管理所電気製作据付工事

コード	名　称（規　格）	数　量	単位	単　価	金　額	備　考
	＊＊＊　S単－ 43号　＊＊＊					
S42102	低圧電力ケーブル・電線配線工（標準）					
	低圧電力ケーブル・電線配線工（標準） 管　内,IV,600V,-,14mm2,地中･屋外･屋内		m	789		歩A・単A
	＊＊＊　S単－ 44号　＊＊＊					
S42102	低圧電力ケーブル・電線配線工（標準）					
	低圧電力ケーブル・電線配線工（標準） ラック・ダクト内,CVｹｰﾌﾞﾙ,600V,３心,100mm2,屋外･屋内		m	8,409		歩A・単A
	＊＊＊　S単－ 45号　＊＊＊					
S42102	低圧電力ケーブル・電線配線工（標準）					
	低圧電力ケーブル・電線配線工（標準） ラック・ダクト内,CVｹｰﾌﾞﾙ,600V,３心,5.5mm2,屋外･屋内		m	1,971		歩A・単A
	＊＊＊　S単－ 46号　＊＊＊					
S42102	低圧電力ケーブル・電線配線工（標準）					
	低圧電力ケーブル・電線配線工（標準） ラック・ダクト内,IV,600V,-,14mm2,屋外･屋内		m	925		歩A・単A
	＊＊＊　S単－ 47号　＊＊＊					
S42113	ケーブル配線工（標準外）					
	ケーブル配線工（標準外） CVV-S 1.25sq 4C,ピット配線,20mm以下		m	1,220		歩A・単A
	＊＊＊　S単－ 48号　＊＊＊					
S42113	ケーブル配線工（標準外）					
	ケーブル配線工（標準外） CVV-S 1.25sq 4C,管内配線,20mm以下		m	1,468		歩A・単A
	＊＊＊　S単－ 49号　＊＊＊					
S42113	ケーブル配線工（標準外）					
	ケーブル配線工（標準外） CVV-S 1.25sq 3C,管内配線,20mm以下		m	1,432		歩A・単A
	＊＊＊　S単－ 50号　＊＊＊					
S42113	ケーブル配線工（標準外）					
	ケーブル配線工（標準外） CVV-S 1.25sq 4C,ラック配線,20mm以下		m	1,828		歩A・単A
	＊＊＊　S単－ 51号　＊＊＊					
S42113	ケーブル配線工（標準外）					
	ケーブル配線工（標準外） CVV-S 1.25sq 3C,ラック配線,20mm以下		m	1,792		歩A・単A
	＊＊＊　S単－ 52号　＊＊＊					
SA0221	SP 殻運搬					
	SP 殻運搬 ｺﾝｸﾘｰﾄ(鉄筋)構造物とりこわし,機械積込,無し,23.2km以下,		m3	3,606		歩A・単A
	＊＊＊　S単－ 53号　＊＊＊					
SA0221	SP 殻運搬					
	SP 殻運搬 ｺﾝｸﾘｰﾄ(無筋)構造物とりこわし,機械積込,無し,28.4km以下,		m3	3,394		歩A・単A
	＊＊＊　S単－ 54号　＊＊＊					
SA0311	SP コンクリート					
	SP コンクリート 無筋･鉄筋構造物,人力打設,計上する,-,一般養生,-,無し,-,,18-8-25(20)(高		m3	33,230		歩A・単A
	炉ﾛB) W/C65%					
	＊＊＊　S単－ 55号　＊＊＊					
SA0311	SP コンクリート					
	SP コンクリート 無筋･鉄筋構造物,人力打設,計上する,-,一般養生,-,無し,-,,21-12-25(20)(高		m3	33,760		歩A・単A
	炉ﾛB) W/C60%					
	＊＊＊　S単－ 56号　＊＊＊					
SA0312	SP 型枠					
	SP 型枠 一般型枠,鉄筋･無筋構造物		m²	8,614		歩A・単A
	＊＊＊　X単－ 1号　＊＊＊					
X41005	雑器具損料					
	雑器具損料		式	3,306		歩A・単A
	＊＊＊　X単－ 2号　＊＊＊					
X42001	技術者間接費(電気通信技術者)					
	技術者間接費(電気通信技術者) ,高圧･低圧発電設備		式	88,862		歩A・単A
	＊＊＊　X単－ 3号　＊＊＊					
X42002	技術者間接費(電気通信技術員)					
	技術者間接費(電気通信技術員) ,高圧･低圧発電設備		式	89,597		歩A・単A
	＊＊＊　T単－ 1号　＊＊＊					
T00001	引込受電盤盤面盤内器具取替工					
			面	1,475,634		歩A・単A
	＊＊＊　T単－ 2号　＊＊＊					
T00002	変圧器盤盤面盤内器具取替工					
			面	1,482,366		歩A・単A
	＊＊＊　T単－ 3号　＊＊＊					
T00003	低圧動力盤盤面盤内器具取替工					

事業名	大淀川左岸国営施設応急対策事業
工事名	広沢ダム管理所電気設備製作据付工事

工事別工事名:広沢ダム管理所電気製作据付工事

コード	名　称（規　格）	数　量	単位	単　価	金　額	備　考
			面	868,020		歩A・単A
T00004	＊＊＊　T単－ 4号　＊＊＊ 照明電源盤盤面盤内器具取替工					
			面	1,852,116		歩A・単A
T00005	＊＊＊　T単－ 5号　＊＊＊ 動力分電盤（M-1）盤面盤内器具取替工					
			面	260,406		歩A・単A
T00006	＊＊＊　T単－ 6号　＊＊＊ 電灯分電盤（L-1）盤面盤内器具取替工					
			面	372,096		歩A・単A
T00007	＊＊＊　T単－ 7号　＊＊＊ 給気ファン制御盤盤面盤内器具取替工					
			面	409,122		歩A・単A
T00008	＊＊＊　T単－ 8号　＊＊＊ 自家発電装置取替工					
			台	1,983,228		歩A・単A
T00009	＊＊＊　T単－ 9号　＊＊＊ 自家発電装置調整工					
			台	223,074		歩A・単A
T00011	＊＊＊　T単－ 10号　＊＊＊ 低圧電力ケーブル撤去工					
	CV 60sq 3C ピット		m	947		歩A・単A
T00012	＊＊＊　T単－ 11号　＊＊＊ 低圧電力ケーブル撤去工					
	CV 5.5sq 3C ピット		m	496		歩A・単A
T00013	＊＊＊　T単－ 12号　＊＊＊ 低圧電力ケーブル撤去工					
	CV 5.5sq 2C ピット		m	496		歩A・単A
T00014	＊＊＊　T単－ 13号　＊＊＊ 制御ケーブル撤去工					
	CVV 2sq 4C ピット		m	496		歩A・単A
T00015	＊＊＊　T単－ 14号　＊＊＊ 制御ケーブル撤去工					
	CVV 2sq 2C ピット		m	496		歩A・単A
T00016	＊＊＊　T単－ 15号　＊＊＊ 制御ケーブル撤去工					
	IV 14sq ピット		m	203		歩A・単A
T00017	＊＊＊　T単－ 16号　＊＊＊ 低圧電力ケーブル撤去工					
	CV 60sq 3C 管内		m	1,127		歩A・単A
T00018	＊＊＊　T単－ 17号　＊＊＊ 低圧電力ケーブル撤去工					
	CV 5.5sq 3C 管内		m	620		歩A・単A
T00019	＊＊＊　T単－ 18号　＊＊＊ 低圧電力ケーブル撤去工					
	CV 5.5sq 2C 管内		m	620		歩A・単A
T00020	＊＊＊　T単－ 19号　＊＊＊ 制御ケーブル撤去工					
	CVV 2sq 4C 管内		m	620		歩A・単A
T00021	＊＊＊　T単－ 20号　＊＊＊ 制御ケーブル撤去工					
	CVV 2sq 2C 管内		m	620		歩A・単A
T00022	＊＊＊　T単－ 21号　＊＊＊ 制御ケーブル撤去工					
	IV 14sq 管内		m	259		歩A・単A
T00023	＊＊＊　T単－ 22号　＊＊＊ 低圧電力ケーブル撤去工					
	CV 60sq 3C ラック・ダクト内		m	1,465		歩A・単A
T00024	＊＊＊　T単－ 23号　＊＊＊ 低圧電力ケーブル撤去工					
	CV 5.5sq 3C ラック・ダクト内		m	800		歩A・単A
T00025	＊＊＊　T単－ 24号　＊＊＊ 低圧電力ケーブル撤去工					
	CV 5.5sq 2C ラック・ダクト内		m	800		歩A・単A

事業名	大淀川左岸国営施設応急対策事業
工事名	広沢ダム管理所電気設備製作据付工事

工事別工事名:広沢ダム管理所電気製作据付工事

コード	名　称（規　格）	数　量	単位	単　価	金　額	備　考
	＊＊＊　T単－ 25号　＊＊＊					
T00026	制御ケーブル撤去工					
	CVV 2sq 4C ラック・ダクト内		m	800		歩A・単A
	＊＊＊　T単－ 26号　＊＊＊					
T00027	制御ケーブル撤去工					
	CVV 2sq 2C ラック・ダクト内		m	800		歩A・単A
	＊＊＊　T単－ 27号　＊＊＊					
T00028	制御ケーブル撤去工					
	IV 14sq ラック・ダクト内		m	327		歩A・単A
	＊＊＊　T単－ 28号　＊＊＊					
T00029	電線管撤去工					
	G54　露出		m	1,972		歩A・単A
	＊＊＊　T単－ 29号　＊＊＊					
T00030	電線管撤去工					
	G22　露出		m	789		歩A・単A
	＊＊＊　T単－ 30号　＊＊＊					
T00031	電線管撤去工					
	G22　埋込		m	710		歩A・単A

事業名	大淀川左岸国営施設応急対策事業
工事名	広沢ダム管理所電気設備製作据付工事

工事別工事名:広沢ダム管理所電気製作据付工事

コード	名　称	数　量	単位	単　価	金　額	備　考
	＊＊＊　S単－ 1号　＊＊＊					
S02115	電工		人		1.000 人	歩A 当たり算出
	電工			時間的制約:なし 夜間制約作業時間:0.0	制約作業時間:0.0 冬期補正:なし	
	1)労務ｺｰﾄﾞ 2)労務単価算定区分	R01013 基(B)		豪雪補正:なし 基本給時間:8.0	亜熱帯補正:なし 超勤時間:0.0	
				深夜時間:0.0	週休:4週8休以上	
R01013	電工	1.000	人	22,542	22,542	
	合　計				22,542	算出数量 1.000 人
	単　価				22,542	
	＊＊＊　S単－ 2号　＊＊＊					
S02115	電気通信技術者		人		1.000 人	歩A 当たり算出
	電気通信技術者			時間的制約:なし 夜間制約作業時間:0.0	制約作業時間:0.0 冬期補正:なし	
	1)労務ｺｰﾄﾞ 2)労務単価算定区分	R03003 基(B)		豪雪補正:なし 基本給時間:8.0	亜熱帯補正:なし 超勤時間:0.0	
				深夜時間:0.0	週休:4週8休以上	
R03003	電気通信技術者	1.000	人	37,026	37,026	
	合　計				37,026	算出数量 1.000 人
	単　価				37,026	
	＊＊＊　S単－ 3号　＊＊＊					
S02115	電気通信技術員		人		1.000 人	歩A 当たり算出
	電気通信技術員			時間的制約:なし 夜間制約作業時間:0.0	制約作業時間:0.0 冬期補正:なし	
	1)労務ｺｰﾄﾞ 2)労務単価算定区分	R03004 基(B)		豪雪補正:なし 基本給時間:8.0	亜熱帯補正:なし 超勤時間:0.0	
				深夜時間:0.0	週休:4週8休以上	
R03004	電気通信技術員	1.000	人	24,888	24,888	
	合　計				24,888	算出数量 1.000 人
	単　価				24,888	
	＊＊＊　S単－ 4号　＊＊＊					
S02115	配管工		人		1.000 人	歩A 当たり算出
	配管工			時間的制約:なし 夜間制約作業時間:0.0	制約作業時間:0.0 冬期補正:なし	
	1)労務ｺｰﾄﾞ 2)労務単価算定区分	R02006 基(B)		豪雪補正:なし 基本給時間:8.0	亜熱帯補正:なし 超勤時間:0.0	
				深夜時間:0.0	週休:4週8休以上	
R02006	配管工	1.000	人	22,134	22,134	
	合　計				22,134	算出数量 1.000 人
	単　価				22,134	
	＊＊＊　S単－ 5号　＊＊＊					
S02115	設備機械工		人		1.000 人	歩A 当たり算出
	設備機械工			時間的制約:なし 夜間制約作業時間:0.0	制約作業時間:0.0 冬期補正:なし	
	1)労務ｺｰﾄﾞ 2)労務単価算定区分	R02019 基(B)		豪雪補正:なし 基本給時間:8.0	亜熱帯補正:なし 超勤時間:0.0	
				深夜時間:0.0	週休:4週8休以上	
R02019	設備機械工	1.000	人	27,234	27,234	
	合　計				27,234	算出数量 1.000 人

事業名	大淀川左岸国営施設応急対策事業
工事名	広沢ダム管理所電気設備製作据付工事

工事別工事名:広沢ダム管理所電気製作据付工事

コード	名　称	数　量	単位	単　価	金　額	備　考
	単　　価				27,234	
	＊＊＊　S単－ 6号　＊＊＊					
S02115	普通作業員		人		1.000 人	歩A 当たり算出
	普通作業員			時間的制約:なし 夜間制約作業時間:0.0	制約作業時間:0.0 冬期補正:なし	
	1)労務ｺｰﾄﾞ 2)労務単価算定区分	R01003 基(B)		豪雪補正:なし 基本給時間:8.0	亜熱帯補正:なし 超勤時間:0.0	
				深夜時間:0.0	週休:4週8休以上	
R01003	普通作業員	1.000	人	18,870	18,870	
	合　　計				18,870	算出数量 1.000 人
	単　　価				18,870	
	＊＊＊　S単－ 7号　＊＊＊					
S02116	ｶｯﾌﾟﾘﾝｸﾞ		個		1.000 各単位	歩A 当たり算出
	ｶｯﾌﾟﾘﾝｸﾞ 厚鋼用　82㎜,,			時間的制約:なし 夜間制約作業時間:0.0	制約作業時間:0.0 冬期補正:なし	
	1)資材区分 2)地域資材単価コード（P）	地域資材（Pコード） P96003		豪雪補正:なし 基本給時間:8.0	亜熱帯補正:なし 超勤時間:0.0	
	3)地区資材単価コード（J） 4)施設機械資材単価コード（K）			深夜時間:0.0	週休:4週8休以上	
P96003	ｶｯﾌﾟﾘﾝｸﾞ 厚鋼用　82㎜	1.000	個	1,510	1,510	
	合　　計				1,510	算出数量 1.000 各単位
	単　　価				1,510	
	＊＊＊　S単－ 8号　＊＊＊					
S02116	変換継手		個		1.000 各単位	歩A 当たり算出
	変換継手 厚鋼用　82㎜、76㎜,,			時間的制約:なし 夜間制約作業時間:0.0	制約作業時間:0.0 冬期補正:なし	
	1)資材区分 2)地域資材単価コード（P）	地域資材（Pコード） P96004		豪雪補正:なし 基本給時間:8.0	亜熱帯補正:なし 超勤時間:0.0	
	3)地区資材単価コード（J） 4)施設機械資材単価コード（K）			深夜時間:0.0	週休:4週8休以上	
P96004	変換継手 厚鋼用　82㎜、76㎜	1.000	個	2,320	2,320	
	合　　計				2,320	算出数量 1.000 各単位
	単　　価				2,320	
	＊＊＊　S単－ 9号　＊＊＊					
S02116	ﾎﾞｯｸｽｺﾈｸﾀ		個		1.000 各単位	歩A 当たり算出
	ﾎﾞｯｸｽｺﾈｸﾀ 金属可とう管用　76㎜,,			時間的制約:なし 夜間制約作業時間:0.0	制約作業時間:0.0 冬期補正:なし	
	1)資材区分 2)地域資材単価コード（P）	地域資材（Pコード） P96005		豪雪補正:なし 基本給時間:8.0	亜熱帯補正:なし 超勤時間:0.0	
	3)地区資材単価コード（J） 4)施設機械資材単価コード（K）			深夜時間:0.0	週休:4週8休以上	
P96005	ﾎﾞｯｸｽｺﾈｸﾀ 金属可とう管用　76㎜	1.000	個	1,285	1,285	
	合　　計				1,285	算出数量 1.000 各単位
	単　　価				1,285	
	＊＊＊　S単－ 10号　＊＊＊					
S02116	ﾎﾞｯｸｽｺﾈｸﾀ		個		1.000 各単位	歩A 当たり算出
	ﾎﾞｯｸｽｺﾈｸﾀ 金属可とう管用　24㎜,,			時間的制約:なし 夜間制約作業時間:0.0	制約作業時間:0.0 冬期補正:なし	
	1)資材区分 2)地域資材単価コード（P）	地域資材（Pコード） P96006		豪雪補正:なし 基本給時間:8.0	亜熱帯補正:なし 超勤時間:0.0	
	3)地区資材単価コード（J） 4)施設機械資材単価コード（K）			深夜時間:0.0	週休:4週8休以上	

事業名	大淀川左岸国営施設応急対策事業
工事名	広沢ダム管理所電気設備製作据付工事

工事別工事名:広沢ダム管理所電気製作据付工事

コード	名　称	数　量	単位	単　価	金　額	備　考
P96006	ﾎﾞｯｸｽｺﾈｸﾀ 金属可とう管用　24㎜	1.000	個	92	92	
	合　　計				92	算出数量 1.000 各単位
	単　　価				92	
	＊＊＊　S単－ 11号　＊＊＊					
S02116	おねじ付ｺﾈｸﾀ		個		1.000 各単位	歩A 当たり算出
	おねじ付ｺﾈｸﾀ 金属可とう管用　24㎜,,			時間的制約:なし 夜間制約作業時間:0.0	制約作業時間:0.0 冬期補正:なし	
	1)資材区分 2)地域資材単価コード（P）	地域資材（Pコード） P96007		豪雪補正:なし 基本給時間:8.0	亜熱帯補正:なし 超勤時間:0.0	
	3)地区資材単価コード（J） 4)施設機械資材単価コード（K）			深夜時間:0.0	週休:4週8休以上	
P96007	おねじ付ｺﾈｸﾀ 金属可とう管用　24㎜	1.000	個	364	364	
	合　　計				364	算出数量 1.000 各単位
	単　　価				364	
	＊＊＊　S単－ 12号　＊＊＊					
S02116	ｶｯﾌﾟﾘﾝｸﾞ		個		1.000 各単位	歩A 当たり算出
	ｶｯﾌﾟﾘﾝｸﾞ 厚鋼用　54㎜,,			時間的制約:なし 夜間制約作業時間:0.0	制約作業時間:0.0 冬期補正:なし	
	1)資材区分 2)地域資材単価コード（P）	地域資材（Pコード） P96008		豪雪補正:なし 基本給時間:8.0	亜熱帯補正:なし 超勤時間:0.0	
	3)地区資材単価コード（J） 4)施設機械資材単価コード（K）			深夜時間:0.0	週休:4週8休以上	
P96008	ｶｯﾌﾟﾘﾝｸﾞ 厚鋼用　54㎜	1.000	個	668	668	
	合　　計				668	算出数量 1.000 各単位
	単　　価				668	
	＊＊＊　S単－ 13号　＊＊＊					
S02116	ｶｯﾌﾟﾘﾝｸﾞ		個		1.000 各単位	歩A 当たり算出
	ｶｯﾌﾟﾘﾝｸﾞ 厚鋼用　22㎜,,			時間的制約:なし 夜間制約作業時間:0.0	制約作業時間:0.0 冬期補正:なし	
	1)資材区分 2)地域資材単価コード（P）	地域資材（Pコード） P96009		豪雪補正:なし 基本給時間:8.0	亜熱帯補正:なし 超勤時間:0.0	
	3)地区資材単価コード（J） 4)施設機械資材単価コード（K）			深夜時間:0.0	週休:4週8休以上	
P96009	ｶｯﾌﾟﾘﾝｸﾞ 厚鋼用　22㎜	1.000	個	144	144	
	合　　計				144	算出数量 1.000 各単位
	単　　価				144	
	＊＊＊　S単－ 14号　＊＊＊					
S02116	配線支持金物		kg		1.000 各単位	歩A 当たり算出
	配線支持金物 鋼板PL-6t、加工手間含む,,			時間的制約:なし 夜間制約作業時間:0.0	制約作業時間:0.0 冬期補正:なし	
	1)資材区分 2)地域資材単価コード（P）	地域資材（Pコード） P96010		豪雪補正:なし 基本給時間:8.0	亜熱帯補正:なし 超勤時間:0.0	
	3)地区資材単価コード（J） 4)施設機械資材単価コード（K）			深夜時間:0.0	週休:4週8休以上	
P96010	配線支持金物 鋼板PL-6t、加工手間含む	1.000	kg	1,500	1,500	
	合　　計				1,500	算出数量 1.000 各単位
	単　　価				1,500	
	＊＊＊　S単－ 15号　＊＊＊					
S02116	配線支持金物		kg		1.000 各単位	歩A 当たり算出
	配線支持金物 等辺山形鋼L-50×50×6t、加工手間含む,,			時間的制約:なし 夜間制約作業時間:0.0	制約作業時間:0.0 冬期補正:なし	

事業名	大淀川左岸国営施設応急対策事業
工事名	広沢ダム管理所電気設備製作据付工事

工事別工事名:広沢ダム管理所電気製作据付工事

コード	名　称	数　量	単位	単　価	金　額	備　考
	1)資材区分 2)地域資材単価コード（P）	地域資材（Pコード） P96011		豪雪補正:なし 基本給時間:8.0	亜熱帯補正:なし 超勤時間:0.0	
	3)地区資材単価コード（J） 4)施設機械資材単価コード（K）			深夜時間:0.0	週休:4週8休以上	
P96011	配線支持金物 等辺山形鋼L-50×50×6t、加工手間含む	1.000	kg	1,925	1,925	
	合　計				1,925	算出数量 1.000 各単位
	単　価				1,925	
	＊＊＊　S単－ 16号　＊＊＊					
S02123	産業廃棄物処理費		m3		1.000 各単位	歩A 当たり算出
	産業廃棄物処理費 鉄筋コンクリート塊			時間的制約:なし 夜間制約作業時間:0.0	制約作業時間:0.0 冬期補正:なし	
	1)地域資材単価コード 2)資材規格	P96002 鉄筋コンクリート塊		豪雪補正:なし 基本給時間:8.0	亜熱帯補正:なし 超勤時間:0.0	
	3)単価の入力	0円		深夜時間:0.0	週休:4週8休以上	
P96002	産業廃棄物処理費 鉄筋コンクリート塊	1.000	m3	3,750	3,750	
	合　計				3,750	算出数量 1.000 各単位
	単　価				3,750	
	＊＊＊　S単－ 17号　＊＊＊					
S02123	産業廃棄物処理費		m3		1.000 各単位	歩A 当たり算出
	産業廃棄物処理費 無筋コンクリート塊			時間的制約:なし 夜間制約作業時間:0.0	制約作業時間:0.0 冬期補正:なし	
	1)地域資材単価コード 2)資材規格	P96001 無筋コンクリート塊		豪雪補正:なし 基本給時間:8.0	亜熱帯補正:なし 超勤時間:0.0	
	3)単価の入力	0円		深夜時間:0.0	週休:4週8休以上	
P96001	産業廃棄物処理費 無筋コンクリート塊	1.000	m3	2,350	2,350	
	合　計				2,350	算出数量 1.000 各単位
	単　価				2,350	
	＊＊＊　S単－ 18号　＊＊＊					
S02721	【構造物取壊し】		m3		1.000 m3	歩A 当たり算出
	【構造物取壊し】 有筋,なし,機械,昼間施工,しない			時間的制約:なし 夜間制約作業時間:0.0	制約作業時間:0.0 冬期補正:なし	
	1)作業区分 2)時間的制約	有筋 なし		豪雪補正:なし 基本給時間:8.0	亜熱帯補正:なし 超勤時間:0.0	
	3)施工区分Ⅰ 4)施工区分Ⅱ	機械 昼間施工		深夜時間:0.0	週休:4週8休以上	
	5)低騒音・低振動対策	しない				
A73511	構造物とりこわし工鉄筋構造物 制約無　機械　機労　昼間	1.000	m3	15,730	15,730	
	合　計				15,730	算出数量 1.000 m3
	単　価		m3		15,730	
	＊＊＊　S単－ 19号　＊＊＊					
S02721	【構造物取壊し】		m3		1.000 m3	歩A 当たり算出
	【構造物取壊し】 無筋,なし,機械,昼間施工,しない			時間的制約:なし 夜間制約作業時間:0.0	制約作業時間:0.0 冬期補正:なし	
	1)作業区分 2)時間的制約	無筋 なし		豪雪補正:なし 基本給時間:8.0	亜熱帯補正:なし 超勤時間:0.0	
	3)施工区分Ⅰ 4)施工区分Ⅱ	機械 昼間施工		深夜時間:0.0	週休:4週8休以上	
	5)低騒音・低振動対策	しない				
A73501	構造物とりこわし工無筋構造物 制約無　機械　機労　昼間	1.000	m3	7,961	7,961	
	合　計				7,961	算出数量 1.000 m3
	単　価		m3		7,961	

事業名	大淀川左岸国営施設応急対策事業
工事名	広沢ダム管理所電気設備製作据付工事

工事別工事名:広沢ダム管理所電気製作据付工事

コード	名　称	数　量	単位	単　価	金　額	備　考
	＊＊＊　S単－ 20号　＊＊＊					
S03019	モルタル工		㎡		10.000 ㎡	歩A 当たり算出
	モルタル工 防水モルタル,床,30㎜			時間的制約:なし 夜間制約作業時間:0.0	制約作業時間:0.0 冬期補正:なし	
	1)モルタル区分 2)施工区分	防水モルタル 床		豪雪補正:なし 基本給時間:8.0	亜熱帯補正:なし 超勤時間:0.0	
	3)塗厚	30㎜		深夜時間:0.0	週休:4週8休以上	
R02005	左官	0.450	人	26,214	11,796	
R01003	普通作業員	0.150	人	18,870	2,831	
Y00004	諸雑費	0.210		14,627	3,072	
	合　計				17,699	算出数量 10.000 ㎡
	単　価		㎡		1,770	
	＊＊＊　S単－ 21号　＊＊＊					
S03020	コンクリートはつり(人力)		㎡		1.000 日	歩A 当たり算出
	コンクリートはつり(人力) 床,t≦3㎝			時間的制約:なし 夜間制約作業時間:0.0	制約作業時間:0.0 冬期補正:なし	
	1)施工区分 2)施工厚(㎝)	床 t≦3㎝		豪雪補正:なし 基本給時間:8.0	亜熱帯補正:なし 超勤時間:0.0	
				深夜時間:0.0	週休:4週8休以上	
R01003	普通作業員	0.800	人	18,870	15,096	
R02007	はつり工	1.300	人	28,458	36,995	
Y00004	諸雑費 16%	0.160		52,091	8,335	
	合　計				60,426	算出数量 20.400 ㎡
	単　価		㎡		2,962	
	＊＊＊　S単－ 22号　＊＊＊					
S03701	【鉄筋工】		ton		1.000 ton	歩A 当たり算出
	【鉄筋工】 SD295,D13,一般構造物,10t未満,－,無し,一般構造物（切梁無し）,			時間的制約:なし 夜間制約作業時間:0.0	制約作業時間:0.0 冬期補正:なし	
	10%未満			豪雪補正:なし 基本給時間:8.0	亜熱帯補正:なし 超勤時間:0.0	
	1)規格区分 2)径区分	SD295 D13		深夜時間:0.0	週休:4週8休以上	
	3)作業区分 4)施工規模	一般構造物 10t未満				
	5)時間的制約 6)夜間作業	－ 無し				
	7)構造物区分 8)太径鉄筋量	一般構造物（切梁無し） 10%未満				
P18246	異形棒鋼 SD295　　D13	1.030	ton	103,000	106,090	
A01001	鉄筋(一般構造物)	1.150	ton	60,180	69,207	
	合　計				175,297	算出数量 1.000 ton
	単　価		ton		175,297	
	＊＊＊　S単－ 23号　＊＊＊					
S16004	ﾗﾌﾃﾚｰﾝｸﾚｰﾝ[油圧伸縮ｼﾞﾌﾞ型・～低騒・排対型(～2014)]		日		1.000 日	歩A 当たり算出
	ﾗﾌﾃﾚｰﾝｸﾚｰﾝ[油圧伸縮ｼﾞﾌﾞ型・～低騒・排対型(～2014)] ﾗﾌﾃﾚｰﾝｸﾚｰﾝ(油圧伸縮ｼﾞﾌﾞ型),25ton吊り,なし			時間的制約:なし 夜間制約作業時間:0.0	制約作業時間:0.0 冬期補正:なし	
	1)機械区分 2)規格	ﾗﾌﾃﾚｰﾝｸﾚｰﾝ(油圧伸縮ｼﾞﾌﾞ型) 25ton吊り		豪雪補正:なし 基本給時間:8.0	亜熱帯補正:なし 超勤時間:0.0	
	3)運転1日当たり運転時間(T) 4)運転日に対する供用日の割合(YC)	0.0 0.00		深夜時間:0.0	週休:4週8休以上	
	5)長期割引単価区分(賃料機械)	なし				
F01086	ﾗﾌﾃﾚｰﾝｸﾚｰﾝ[油圧伸縮ｼﾞﾌﾞ型・～低騒・排対型(～2014)] 吊上能力25t吊	1.000	日	55,100	55,100	

事業名	大淀川左岸国営施設応急対策事業
工事名	広沢ダム管理所電気設備製作据付工事

工事別工事名:広沢ダム管理所電気製作据付工事

コード	名　称	数　量	単位	単　価	金　額	備　考
	合　計				55,100	算出数量 1.000 日
	単　価		日		55,100	
	＊＊＊　S単－ 24号　＊＊＊					
S40012	引込受電盤		面		1.000 [各単位]	歩A 当たり算出
	引込受電盤 筐体既設利用、屋内鋼板製自立形　7.2KV　400A			時間的制約:なし 夜間制約作業時間:0.0	制約作業時間:0.0 冬期補正:なし	
	1)基礎ﾃﾞｰﾀｺｰﾄﾞ 2)規格	K96001 筐体既設利用、屋内鋼板製自立・・		豪雪補正:なし 基本給時間:8.0	亜熱帯補正:なし 超勤時間:0.0	
				深夜時間:0.0	週休:補正なし	
K96001	引込受電盤 筐体既設利用、屋内鋼板製自立形　7.2KV　400A	1.000	面	2,600,000	2,600,000	
	合　計				2,600,000	算出数量 1.000 [各単位]
	単　価				2,600,000	
	＊＊＊　S単－ 25号　＊＊＊					
S40012	変圧器盤		面		1.000 [各単位]	歩A 当たり算出
	変圧器盤 筐体既設利用、屋内鋼板製自立形　7.2KV			時間的制約:なし 夜間制約作業時間:0.0	制約作業時間:0.0 冬期補正:なし	
	1)基礎ﾃﾞｰﾀｺｰﾄﾞ 2)規格	K96002 筐体既設利用、屋内鋼板製自立・・		豪雪補正:なし 基本給時間:8.0	亜熱帯補正:なし 超勤時間:0.0	
				深夜時間:0.0	週休:補正なし	
K96002	変圧器盤 筐体既設利用、屋内鋼板製自立形　7.2KV	1.000	面	7,800,000	7,800,000	
	合　計				7,800,000	算出数量 1.000 [各単位]
	単　価				7,800,000	
	＊＊＊　S単－ 26号　＊＊＊					
S40012	低圧動力盤		面		1.000 [各単位]	歩A 当たり算出
	低圧動力盤 筐体既設利用、屋内鋼板製自立形　200V			時間的制約:なし 夜間制約作業時間:0.0	制約作業時間:0.0 冬期補正:なし	
	1)基礎ﾃﾞｰﾀｺｰﾄﾞ 2)規格	K96003 筐体既設利用、屋内鋼板製自立・・		豪雪補正:なし 基本給時間:8.0	亜熱帯補正:なし 超勤時間:0.0	
				深夜時間:0.0	週休:補正なし	
K96003	低圧動力盤 筐体既設利用、屋内鋼板製自立形　200V	1.000	面	1,600,000	1,600,000	
	合　計				1,600,000	算出数量 1.000 [各単位]
	単　価				1,600,000	
	＊＊＊　S単－ 27号　＊＊＊					
S40012	照明電源盤		面		1.000 [各単位]	歩A 当たり算出
	照明電源盤 筐体既設利用、屋内鋼板製自立形　200V			時間的制約:なし 夜間制約作業時間:0.0	制約作業時間:0.0 冬期補正:なし	
	1)基礎ﾃﾞｰﾀｺｰﾄﾞ 2)規格	K96004 筐体既設利用、屋内鋼板製自立・・		豪雪補正:なし 基本給時間:8.0	亜熱帯補正:なし 超勤時間:0.0	
				深夜時間:0.0	週休:補正なし	
K96004	照明電源盤 筐体既設利用、屋内鋼板製自立形　200V	1.000	面	5,700,000	5,700,000	
	合　計				5,700,000	算出数量 1.000 [各単位]
	単　価				5,700,000	
	＊＊＊　S単－ 28号　＊＊＊					
S40012	動力分電盤（M-1）		面		1.000 [各単位]	歩A 当たり算出
	動力分電盤（M-1） 筐体既設利用、屋内鋼板製壁掛形　200V			時間的制約:なし 夜間制約作業時間:0.0	制約作業時間:0.0 冬期補正:なし	
	1)基礎ﾃﾞｰﾀｺｰﾄﾞ 2)規格	K96005 筐体既設利用、屋内鋼板製壁掛・・		豪雪補正:なし 基本給時間:8.0	亜熱帯補正:なし 超勤時間:0.0	

事業名	大淀川左岸国営施設応急対策事業
工事名	広沢ダム管理所電気設備製作据付工事

工事別工事名:広沢ダム管理所電気製作据付工事

コード	名　称	数　量	単位	単　価	金　額	備　考
				深夜時間:0.0	週休:補正なし	
K96005	動力分電盤（M-1） 筐体既設利用、屋内鋼板製壁掛形　200V	1.000	面	350,000	350,000	
	合　計				350,000	算出数量 1.000 [各単位]
	単　価				350,000	
	＊＊＊　S単－ 29号　＊＊＊					
S40012	電灯分電盤（L-1）		面		1.000 [各単位]	歩A 当たり算出
	電灯分電盤（L-1） 筐体既設利用、屋内鋼板製壁掛形　200V-100V			時間的制約:なし 夜間制約作業時間:0.0	制約作業時間:0.0 冬期補正:なし	
	1)基礎ﾃﾞｰﾀｺｰﾄﾞ 2)規格	K96006 筐体既設利用、屋内鋼板製壁掛・・		豪雪補正:なし 基本給時間:8.0	亜熱帯補正:なし 超勤時間:0.0	
				深夜時間:0.0	週休:補正なし	
K96006	電灯分電盤（L-1） 筐体既設利用、屋内鋼板製壁掛形　200V-100V	1.000	面	460,000	460,000	
	合　計				460,000	算出数量 1.000 [各単位]
	単　価				460,000	
	＊＊＊　S単－ 30号　＊＊＊					
S40012	給気ファン制御盤		面		1.000 [各単位]	歩A 当たり算出
	給気ファン制御盤 筐体既設利用、屋内鋼板製壁掛形　200V			時間的制約:なし 夜間制約作業時間:0.0	制約作業時間:0.0 冬期補正:なし	
	1)基礎ﾃﾞｰﾀｺｰﾄﾞ 2)規格	K96007 筐体既設利用、屋内鋼板製壁掛・・		豪雪補正:なし 基本給時間:8.0	亜熱帯補正:なし 超勤時間:0.0	
				深夜時間:0.0	週休:補正なし	
K96007	給気ファン制御盤 筐体既設利用、屋内鋼板製壁掛形　200V	1.000	面	570,000	570,000	
	合　計				570,000	算出数量 1.000 [各単位]
	単　価				570,000	
	＊＊＊　S単－ 31号　＊＊＊					
S40012	自家発電装置		台		1.000 [各単位]	歩A 当たり算出
	自家発電装置 屋内用、パッケージ形（キュービクル形）、60KVA			時間的制約:なし 夜間制約作業時間:0.0	制約作業時間:0.0 冬期補正:なし	
	1)基礎ﾃﾞｰﾀｺｰﾄﾞ 2)規格	K96008 屋内用、パッケージ形（キュー・・		豪雪補正:なし 基本給時間:8.0	亜熱帯補正:なし 超勤時間:0.0	
				深夜時間:0.0	週休:補正なし	
K96008	自家発電装置 屋内用、パッケージ形（キュービクル形）、220V	1.000	台	18,000,000	18,000,000	
	合　計				18,000,000	算出数量 1.000 [各単位]
	単　価				18,000,000	
	＊＊＊　S単－ 32号　＊＊＊					
S41020	輸送費（電気通信設備）		式		1.000 式	歩A 当たり算出
	輸送費（電気通信設備） 2.913ton,129km			時間的制約:なし 夜間制約作業時間:0.0	制約作業時間:0.0 冬期補正:なし	
	1)輸送質量(X)(ton) 2)想定輸送距離(D)(km)	2.913ton 129.000km		豪雪補正:なし 基本給時間:8.0	亜熱帯補正:なし 超勤時間:0.0	
				深夜時間:0.0	週休:4週8休以上	
K79213	輸送費	1.000	式	129,000	129,000	
	合　計				129,000	算出数量 1.000 式
	単　価				129,000	
	＊＊＊　S単－ 33号　＊＊＊					
S41020	仮置場輸送費（広沢ダム管理所～二反野原FP）		式		1.000 式	歩A 当たり算出

事業名	大淀川左岸国営施設応急対策事業
工事名	広沢ダム管理所電気設備製作据付工事

工事別工事名:広沢ダム管理所電気製作据付工事

コード	名　称	数　量	単位	単　価	金　額	備　考
	輸送費（電気通信設備） 3.096ton,9.2km			時間的制約:なし 夜間制約作業時間:0.0	制約作業時間:0.0 冬期補正:なし	
	1)輸送質量(X)(ton) 2)想定輸送距離(D)(km)	3.096ton 9.200km		豪雪補正:なし 基本給時間:8.0	亜熱帯補正:なし 超勤時間:0.0	
				深夜時間:0.0	週休:4週8休以上	
K79213	輸送費	1.000	式	58,000	58,000	
	合　計				58,000	算出数量 1.000 式
	単　価				58,000	
	＊＊＊　S単－ 34号　＊＊＊					
S42100	電線管敷設工		m		100.000 m	歩A 当たり算出
	電線管敷設工 ,厚鋼電線管,-,82,屋外･屋内(露出),0.00,0.00,無,有,無			時間的制約:なし 夜間制約作業時間:0.0	制約作業時間:0.0 冬期補正:なし	
	1)管種別 2)細別規格	厚鋼電線管 -		豪雪補正:なし 基本給時間:8.0	亜熱帯補正:なし 超勤時間:0.0	
	3)サイズ(mm) 4)施工区分	82 屋外･屋内(露出)		深夜時間:0.0	週休:4週8休以上	
	5)その他の場合の電線管１m当り単価 6)その他の場合100m当り電工労務(人)	0.00				
	7)その他の場合の諸資材率 8)クリップ留めの歩掛補正区分	0.00 無				
	9)直線部分の歩掛補正区分 10)高所作業の歩掛補正区分	有 無				
	11)その他の場合の補助文					
P27415	厚鋼電線管 G82　長3.66m　ねじつき	27.300	本	8,690	237,237	
Y00005	諸資材	0.150		237,237	35,586	
R01013	電工	24.500	人	22,542	552,279	
	合　計				825,102	算出数量 100.000 m
	単　価		m		8,251	
	＊＊＊　S単－ 35号　＊＊＊					
S42100	電線管敷設工		m		100.000 m	歩A 当たり算出
	電線管敷設工 ,金属可とう電線管,箇所当り施工延長2m未満,76,屋外･屋内(露出),			時間的制約:なし 夜間制約作業時間:0.0	制約作業時間:0.0 冬期補正:なし	
	0.00,0.00,無,無,無			豪雪補正:なし 基本給時間:8.0	亜熱帯補正:なし 超勤時間:0.0	
	1)管種別 2)細別規格	金属可とう電線管 箇所当り施工延長2m未満		深夜時間:0.0	週休:4週8休以上	
	3)サイズ(mm) 4)施工区分	76 屋外･屋内(露出)				
	5)その他の場合の電線管１m当り単価 6)その他の場合100m当り電工労務(人)	0.00				
	7)その他の場合の諸資材率 8)クリップ留めの歩掛補正区分	0.00 無				
	9)直線部分の歩掛補正区分 10)高所作業の歩掛補正区分	無 無				
	11)その他の場合の補助文					
P27467	金属製可とう電線管　ビニル被覆 2種　76mm	100.000	m	3,650	365,000	
R01013	電工	0.000	人	22,542	0	
	合　計				365,000	算出数量 100.000 m
	単　価		m		3,650	
	＊＊＊　S単－ 36号　＊＊＊					
S42100	電線管敷設工		m		100.000 m	歩A 当たり算出
	電線管敷設工 ,金属可とう電線管,箇所当り施工延長2m未満,24,屋外･屋内(露出),			時間的制約:なし 夜間制約作業時間:0.0	制約作業時間:0.0 冬期補正:なし	
	0.00,0.00,無,無,無			豪雪補正:なし 基本給時間:8.0	亜熱帯補正:なし 超勤時間:0.0	
	1)管種別 2)細別規格	金属可とう電線管 箇所当り施工延長2m未満		深夜時間:0.0	週休:4週8休以上	
	3)サイズ(mm) 4)施工区分	24 屋外･屋内(露出)				

事業名	大淀川左岸国営施設応急対策事業
工事名	広沢ダム管理所電気設備製作据付工事

工事別工事名:広沢ダム管理所電気製作据付工事

コード	名　称	数　量	単位	単　価	金　額	備　考
	5)その他の場合の電線管１m当り単価 6)その他の場合100m当り電工労務(人)	 0.00				
	7)その他の場合の諸資材率 8)クリップ留めの歩掛補正区分	0.00 無				
	9)直線部分の歩掛補正区分 10)高所作業の歩掛補正区分	無 無				
	11)その他の場合の補助文					
P27462	金属製可とう電線管　ビニル被覆 2種　24mm	100.000	m	688	68,800	
R01013	電工	0.000	人	22,542	0	
	合　　計				68,800	算出数量 100.000 m
	単　　価		m		688	
	＊＊＊　Ｓ単－ 37号　＊＊＊					
S42100	電線管敷設工		m		100.000 m	歩A 当たり算出
	電線管敷設工 ,厚鋼電線管,-,54,屋外･屋内(埋込),0.00,0.00,無,有,無			時間的制約:なし 夜間制約作業時間:0.0	制約作業時間:0.0 冬期補正:なし	
	1)管種別 2)細別規格	厚鋼電線管 -		豪雪補正:なし 基本給時間:8.0	亜熱帯補正:なし 超勤時間:0.0	
	3)サイズ(mm) 4)施工区分	54 屋外･屋内(埋込)		深夜時間:0.0	週休:4週8休以上	
	5)その他の場合の電線管１m当り単価 6)その他の場合100m当り電工労務(人)	 0.00				
	7)その他の場合の諸資材率 8)クリップ留めの歩掛補正区分	0.00 無				
	9)直線部分の歩掛補正区分 10)高所作業の歩掛補正区分	有 無				
	11)その他の場合の補助文					
P27413	厚鋼電線管 G54　長3.66m　ねじつき	27.300	本	4,960	135,408	
Y00005	諸資材	0.150		135,408	20,311	
R01013	電工	15.750	人	22,542	355,037	
	合　　計				510,756	算出数量 100.000 m
	単　　価		m		5,108	
	＊＊＊　Ｓ単－ 38号　＊＊＊					
S42100	電線管敷設工		m		100.000 m	歩A 当たり算出
	電線管敷設工 ,厚鋼電線管,-,22,屋外･屋内(埋込),0.00,0.00,無,有,無			時間的制約:なし 夜間制約作業時間:0.0	制約作業時間:0.0 冬期補正:なし	
	1)管種別 2)細別規格	厚鋼電線管 -		豪雪補正:なし 基本給時間:8.0	亜熱帯補正:なし 超勤時間:0.0	
	3)サイズ(mm) 4)施工区分	22 屋外･屋内(埋込)		深夜時間:0.0	週休:4週8休以上	
	5)その他の場合の電線管１m当り単価 6)その他の場合100m当り電工労務(人)	 0.00				
	7)その他の場合の諸資材率 8)クリップ留めの歩掛補正区分	0.00 無				
	9)直線部分の歩掛補正区分 10)高所作業の歩掛補正区分	有 無				
	11)その他の場合の補助文					
P27409	厚鋼電線管 G22　長3.66m　ねじつき	27.300	本	1,700	46,410	
Y00005	諸資材	0.150		46,410	6,962	
R01013	電工	6.300	人	22,542	142,015	
	合　　計				195,387	算出数量 100.000 m
	単　　価		m		1,954	
	＊＊＊　Ｓ単－ 39号　＊＊＊					
S42102	低圧電力ケーブル・電線配線工（標準）		m		100.000 m	歩A 当たり算出
	低圧電力ケーブル・電線配線工（標準） ピット,CVｹｰﾌﾞﾙ,600V,３心,5.5mm2,屋外･屋内			時間的制約:なし 夜間制約作業時間:0.0	制約作業時間:0.0 冬期補正:なし	
	1)施工区分１ 2)種別	ピット CVｹｰﾌﾞﾙ		豪雪補正:なし 基本給時間:8.0	亜熱帯補正:なし 超勤時間:0.0	

事業名	大淀川左岸国営施設応急対策事業
工事名	広沢ダム管理所電気設備製作据付工事

工事別工事名:広沢ダム管理所電気製作据付工事

コード	名　称	数　量	単位	単　価	金　額	備　考
	3)電圧 4)心数	600V ３心		深夜時間:0.0	週休:4週8休以上	
	5)サイズ(mm2) 6)施工区分２	5.5mm2 屋外･屋内				
P27065	600V架橋PE絶縁ﾋﾞﾆﾙｼｰｽｹｰﾌﾞﾙ(CV) 3心　断面積5.5	100.000	m	371	37,100	
R01013	電工	4.400	人	22,542	99,185	
	合　計				136,285	算出数量 100.000 m
	単　価		m		1,363	
	＊＊＊　Ｓ単－ 40号　＊＊＊					
S42102	低圧電力ケーブル・電線配線工（標準）		m		100.000 m	歩A 当たり算出
	低圧電力ケーブル・電線配線工（標準） ピット,IV,600V,-,14mm2,屋外･屋内			時間的制約:なし 夜間制約作業時間:0.0	制約作業時間:0.0 冬期補正:なし	
	1)施工区分１ 2)種別	ピット IV		豪雪補正:なし 基本給時間:8.0	亜熱帯補正:なし 超勤時間:0.0	
	3)電圧 4)心数	600V -		深夜時間:0.0	週休:4週8休以上	
	5)サイズ(mm2) 6)施工区分２	14mm2 屋外･屋内				
P27016	６００Ｖビニル絶縁電線（ＩＶ） より線　断面積14	100.000	m	271	27,100	
R01013	電工	1.800	人	22,542	40,576	
	合　計				67,676	算出数量 100.000 m
	単　価		m		677	
	＊＊＊　Ｓ単－ 41号　＊＊＊					
S42102	低圧電力ケーブル・電線配線工（標準）		m		100.000 m	歩A 当たり算出
	低圧電力ケーブル・電線配線工（標準） 管　内,CVｹｰﾌﾞﾙ,600V,３心,100mm2,地中･屋外･屋内			時間的制約:なし 夜間制約作業時間:0.0	制約作業時間:0.0 冬期補正:なし	
	1)施工区分１ 2)種別	管　内 CVｹｰﾌﾞﾙ		豪雪補正:なし 基本給時間:8.0	亜熱帯補正:なし 超勤時間:0.0	
	3)電圧 4)心数	600V ３心		深夜時間:0.0	週休:4週8休以上	
	5)サイズ(mm2) 6)施工区分２	100mm2 地中･屋外･屋内				
P27071	600V架橋PE絶縁ﾋﾞﾆﾙｼｰｽｹｰﾌﾞﾙ(CV) 3心　断面積100	100.000	m	5,479	547,900	
R01013	電工	10.000	人	22,542	225,420	
	合　計				773,320	算出数量 100.000 m
	単　価		m		7,733	
	＊＊＊　Ｓ単－ 42号　＊＊＊					
S42102	低圧電力ケーブル・電線配線工（標準）		m		100.000 m	歩A 当たり算出
	低圧電力ケーブル・電線配線工（標準） 管　内,CVｹｰﾌﾞﾙ,600V,３心,5.5mm2,地中･屋外･屋内			時間的制約:なし 夜間制約作業時間:0.0	制約作業時間:0.0 冬期補正:なし	
	1)施工区分１ 2)種別	管　内 CVｹｰﾌﾞﾙ		豪雪補正:なし 基本給時間:8.0	亜熱帯補正:なし 超勤時間:0.0	
	3)電圧 4)心数	600V ３心		深夜時間:0.0	週休:4週8休以上	
	5)サイズ(mm2) 6)施工区分２	5.5mm2 地中･屋外･屋内				
P27065	600V架橋PE絶縁ﾋﾞﾆﾙｼｰｽｹｰﾌﾞﾙ(CV) 3心　断面積5.5	100.000	m	371	37,100	
R01013	電工	5.500	人	22,542	123,981	
	合　計				161,081	算出数量 100.000 m
	単　価		m		1,611	
	＊＊＊　Ｓ単－ 43号　＊＊＊					
S42102	低圧電力ケーブル・電線配線工（標準）		m		100.000 m	歩A 当たり算出
	低圧電力ケーブル・電線配線工（標準） 管　内,IV,600V,-,14mm2,地中･屋外･屋内			時間的制約:なし 夜間制約作業時間:0.0	制約作業時間:0.0 冬期補正:なし	

事業名	大淀川左岸国営施設応急対策事業
工事名	広沢ダム管理所電気設備製作据付工事

工事別工事名:広沢ダム管理所電気製作据付工事

コード	名　称	数　量	単位	単　価	金　額	備　考
	1)施工区分１ 2)種別	管　内 IV		豪雪補正:なし 基本給時間:8.0	亜熱帯補正:なし 超勤時間:0.0	
	3)電圧 4)心数	600V -		深夜時間:0.0	週休:4週8休以上	
	5)サイズ(mm2) 6)施工区分２	14mm2 地中･屋外･屋内				
P27016	６００Ｖビニル絶縁電線（ＩＶ） より線　断面積14	100.000	m	271	27,100	
R01013	電工	2.300	人	22,542	51,847	
	合　　計				78,947	算出数量 100.000 m
	単　　価		m		789	
	＊＊＊　Ｓ単－ 44号　＊＊＊					
S42102	低圧電力ケーブル・電線配線工（標準）		m		100.000 m	歩A 当たり算出
	低圧電力ケーブル・電線配線工（標準） ラック・ダクト内,CVｹｰﾌﾞﾙ,600V,３心,100mm2,屋外･屋内			時間的制約:なし 夜間制約作業時間:0.0	制約作業時間:0.0 冬期補正:なし	
	1)施工区分１ 2)種別	ラック・ダクト内 CVｹｰﾌﾞﾙ		豪雪補正:なし 基本給時間:8.0	亜熱帯補正:なし 超勤時間:0.0	
	3)電圧 4)心数	600V ３心		深夜時間:0.0	週休:4週8休以上	
	5)サイズ(mm2) 6)施工区分２	100mm2 屋外･屋内				
P27071	600V架橋PE絶縁ﾋﾞﾆﾙｼｰｽｹｰﾌﾞﾙ(CV) 3心　断面積100	100.000	m	5,479	547,900	
R01013	電工	13.000	人	22,542	293,046	
	合　　計				840,946	算出数量 100.000 m
	単　　価		m		8,409	
	＊＊＊　Ｓ単－ 45号　＊＊＊					
S42102	低圧電力ケーブル・電線配線工（標準）		m		100.000 m	歩A 当たり算出
	低圧電力ケーブル・電線配線工（標準） ラック・ダクト内,CVｹｰﾌﾞﾙ,600V,３心,5.5mm2,屋外･屋内			時間的制約:なし 夜間制約作業時間:0.0	制約作業時間:0.0 冬期補正:なし	
	1)施工区分１ 2)種別	ラック・ダクト内 CVｹｰﾌﾞﾙ		豪雪補正:なし 基本給時間:8.0	亜熱帯補正:なし 超勤時間:0.0	
	3)電圧 4)心数	600V ３心		深夜時間:0.0	週休:4週8休以上	
	5)サイズ(mm2) 6)施工区分２	5.5mm2 屋外･屋内				
P27065	600V架橋PE絶縁ﾋﾞﾆﾙｼｰｽｹｰﾌﾞﾙ(CV) 3心　断面積5.5	100.000	m	371	37,100	
R01013	電工	7.100	人	22,542	160,048	
	合　　計				197,148	算出数量 100.000 m
	単　　価		m		1,971	
	＊＊＊　Ｓ単－ 46号　＊＊＊					
S42102	低圧電力ケーブル・電線配線工（標準）		m		100.000 m	歩A 当たり算出
	低圧電力ケーブル・電線配線工（標準） ラック・ダクト内,IV,600V,-,14mm2,屋外･屋内			時間的制約:なし 夜間制約作業時間:0.0	制約作業時間:0.0 冬期補正:なし	
	1)施工区分１ 2)種別	ラック・ダクト内 IV		豪雪補正:なし 基本給時間:8.0	亜熱帯補正:なし 超勤時間:0.0	
	3)電圧 4)心数	600V -		深夜時間:0.0	週休:4週8休以上	
	5)サイズ(mm2) 6)施工区分２	14mm2 屋外･屋内				
P27016	６００Ｖビニル絶縁電線（ＩＶ） より線　断面積14	100.000	m	271	27,100	
R01013	電工	2.900	人	22,542	65,372	
	合　　計				92,472	算出数量 100.000 m
	単　　価		m		925	
	＊＊＊　Ｓ単－ 47号　＊＊＊					
S42113	ケーブル配線工（標準外）		m		100.000 m	歩A 当たり算出

事業名	大淀川左岸国営施設応急対策事業
工事名	広沢ダム管理所電気設備製作据付工事

工事別工事名:広沢ダム管理所電気製作据付工事

コード	名　称	数　量	単位	単　価	金　額	備　考
	ケーブル配線工（標準外） CVV-S 1.25sq 4C,ピット配線,20mm以下			時間的制約:なし 夜間制約作業時間:0.0	制約作業時間:0.0 冬期補正:なし	
	1)ケーブル種別 2)作業種別	P96012 ピット配線		豪雪補正:なし 基本給時間:8.0	亜熱帯補正:なし 超勤時間:0.0	
	3)細別規格(仕上外径) 4)補助文	20mm以下 CVV-S 1.25sq 4C		深夜時間:0.0	週休:4週8休以上	
P96012	制御用絶縁ビニルシースケーブル（CVVS） CVV-S 1.25sq 4C	100.000	m	228	22,800	
R01013	電工	4.400	人	22,542	99,185	
	合　計				121,985	算出数量 100.000 m
	単　価		m		1,220	
	＊＊＊　S単－ 48号　＊＊＊					
S42113	ケーブル配線工（標準外）		m		100.000 m	歩A 当たり算出
	ケーブル配線工（標準外） CVV-S 1.25sq 4C,管内配線,20mm以下			時間的制約:なし 夜間制約作業時間:0.0	制約作業時間:0.0 冬期補正:なし	
	1)ケーブル種別 2)作業種別	P96012 管内配線		豪雪補正:なし 基本給時間:8.0	亜熱帯補正:なし 超勤時間:0.0	
	3)細別規格(仕上外径) 4)補助文	20mm以下 CVV-S 1.25sq 4C		深夜時間:0.0	週休:4週8休以上	
P96012	制御用絶縁ビニルシースケーブル（CVVS） CVV-S 1.25sq 4C	100.000	m	228	22,800	
R01013	電工	5.500	人	22,542	123,981	
	合　計				146,781	算出数量 100.000 m
	単　価		m		1,468	
	＊＊＊　S単－ 49号　＊＊＊					
S42113	ケーブル配線工（標準外）		m		100.000 m	歩A 当たり算出
	ケーブル配線工（標準外） CVV-S 1.25sq 3C,管内配線,20mm以下			時間的制約:なし 夜間制約作業時間:0.0	制約作業時間:0.0 冬期補正:なし	
	1)ケーブル種別 2)作業種別	P96013 管内配線		豪雪補正:なし 基本給時間:8.0	亜熱帯補正:なし 超勤時間:0.0	
	3)細別規格(仕上外径) 4)補助文	20mm以下 CVV-S 1.25sq 3C		深夜時間:0.0	週休:4週8休以上	
P96013	制御用絶縁ビニルシースケーブル（CVVS） CVV-S 1.25sq 3C	100.000	m	192	19,200	
R01013	電工	5.500	人	22,542	123,981	
	合　計				143,181	算出数量 100.000 m
	単　価		m		1,432	
	＊＊＊　S単－ 50号　＊＊＊					
S42113	ケーブル配線工（標準外）		m		100.000 m	歩A 当たり算出
	ケーブル配線工（標準外） CVV-S 1.25sq 4C,ラック配線,20mm以下			時間的制約:なし 夜間制約作業時間:0.0	制約作業時間:0.0 冬期補正:なし	
	1)ケーブル種別 2)作業種別	P96012 ラック配線		豪雪補正:なし 基本給時間:8.0	亜熱帯補正:なし 超勤時間:0.0	
	3)細別規格(仕上外径) 4)補助文	20mm以下 CVV-S 1.25sq 4C		深夜時間:0.0	週休:4週8休以上	
P96012	制御用絶縁ビニルシースケーブル（CVVS） CVV-S 1.25sq 4C	100.000	m	228	22,800	
R01013	電工	7.100	人	22,542	160,048	
	合　計				182,848	算出数量 100.000 m
	単　価		m		1,828	
	＊＊＊　S単－ 51号　＊＊＊					
S42113	ケーブル配線工（標準外）		m		100.000 m	歩A 当たり算出
	ケーブル配線工（標準外） CVV-S 1.25sq 3C,ラック配線,20mm以下			時間的制約:なし 夜間制約作業時間:0.0	制約作業時間:0.0 冬期補正:なし	
	1)ケーブル種別 2)作業種別	P96013 ラック配線		豪雪補正:なし 基本給時間:8.0	亜熱帯補正:なし 超勤時間:0.0	
	3)細別規格(仕上外径) 4)補助文	20mm以下 CVV-S 1.25sq 3C		深夜時間:0.0	週休:4週8休以上	

事業名	大淀川左岸国営施設応急対策事業
工事名	広沢ダム管理所電気設備製作据付工事

工事別工事名:広沢ダム管理所電気製作据付工事

コード	名　称	数　量	単位	単　価	金　額	備　考
P96013	制御用絶縁ビニルシースケーブル（CVVS） CVV-S 1.25sq 3C	100.000	m	192	19,200	
R01013	電工	7.100	人	22,542	160,048	
	合　計				179,248	算出数量 100.000 m
	単　価		m		1,792	
	＊＊＊　S単－ 52号　＊＊＊					
SA0221	SP 殻運搬		m3		1.000 m3	歩A 当たり算出
	SP 殻運搬 ｺﾝｸﾘｰﾄ(鉄筋)構造物とりこわし,機械積込,無し,23.2km以下,			時間的制約:なし 夜間制約作業時間:0.0	制約作業時間:0.0 冬期補正:なし	
				豪雪補正:なし 基本給時間:8.0	亜熱帯補正:なし 超勤時間:0.0	
				深夜時間:0.0	週休:4週8休以上	
	1)殻発生作業 2)積込工法区分	ｺﾝｸﾘｰﾄ(鉄筋)構造物とりこわし 機械積込				
	3)DID区間の有無 4)運搬距離	無し 23.2km以下				
	単　価		m3		3,606	
	＊＊＊　S単－ 53号　＊＊＊					
SA0221	SP 殻運搬		m3		1.000 m3	歩A 当たり算出
	SP 殻運搬 ｺﾝｸﾘｰﾄ(無筋)構造物とりこわし,機械積込,無し,28.4km以下,			時間的制約:なし 夜間制約作業時間:0.0	制約作業時間:0.0 冬期補正:なし	
				豪雪補正:なし 基本給時間:8.0	亜熱帯補正:なし 超勤時間:0.0	
				深夜時間:0.0	週休:4週8休以上	
	1)殻発生作業 2)積込工法区分	ｺﾝｸﾘｰﾄ(無筋)構造物とりこわし 機械積込				
	3)DID区間の有無 4)運搬距離	無し 28.4km以下				
	単　価		m3		3,394	
	＊＊＊　S単－ 54号　＊＊＊					
SA0311	SP コンクリート		m3		1.000 m3	歩A 当たり算出
	SP コンクリート 無筋・鉄筋構造物,人力打設,計上する,-,一般養生,-,無し,-,,18-8-			時間的制約:なし 夜間制約作業時間:0.0	制約作業時間:0.0 冬期補正:なし	
	25(20)(高炉B) W/C65%			豪雪補正:なし 基本給時間:8.0	亜熱帯補正:なし 超勤時間:0.0	
				深夜時間:0.0	週休:4週8休以上	
	1)構造物種別 2)打設工法	無筋・鉄筋構造物 人力打設				
	3)ｺﾝｸﾘｰﾄの計上 4)設計日打設量	計上する -				
	5)養生工の種類 6)圧送管延長距離区分	一般養生 -				
	7)現場内小運搬の有無 8)打設高さ、水平打設距離	無し -				
	10)規格区分	18-8-25(20)(高炉B) W/C65%				
	単　価		m3		33,230	
	＊＊＊　S単－ 55号　＊＊＊					
SA0311	SP コンクリート		m3		1.000 m3	歩A 当たり算出
	SP コンクリート 無筋・鉄筋構造物,人力打設,計上する,-,一般養生,-,無し,-,,21-12			時間的制約:なし 夜間制約作業時間:0.0	制約作業時間:0.0 冬期補正:なし	
	-25(20)(高炉B) W/C60%			豪雪補正:なし 基本給時間:8.0	亜熱帯補正:なし 超勤時間:0.0	
				深夜時間:0.0	週休:4週8休以上	
	1)構造物種別 2)打設工法	無筋・鉄筋構造物 人力打設				
	3)ｺﾝｸﾘｰﾄの計上 4)設計日打設量	計上する -				
	5)養生工の種類 6)圧送管延長距離区分	一般養生 -				

事業名	大淀川左岸国営施設応急対策事業
工事名	広沢ダム管理所電気設備製作据付工事

工事別工事名:広沢ダム管理所電気製作据付工事

コード	名　称	数　量	単位	単　価	金　額	備　考
	7)現場内小運搬の有無 8)打設高さ、水平打設距離	無し -				
	10)規格区分	21-12-25(20)(高炉B) W/C60%				
	単　　価		m3		33,760	
	＊＊＊　S単－ 56号　＊＊＊					
SA0312	SP 型枠		㎡		1.000 ㎡	歩A 当たり算出
	SP 型枠 一般型枠,鉄筋・無筋構造物			時間的制約:なし 夜間制約作業時間:0.0	制約作業時間:0.0 冬期補正:なし	
				豪雪補正:なし 基本給時間:8.0	亜熱帯補正:なし 超勤時間:0.0	
				深夜時間:0.0	週休:4週8休以上	
	1)型枠の種類 2)構造物の種類	一般型枠 鉄筋・無筋構造物				
	単　　価		㎡		8,614	

事業名	大淀川左岸国営施設応急対策事業
工事名	広沢ダム管理所電気設備製作据付工事

工事別工事名:広沢ダム管理所電気製作据付工事

コード	名　称	数　量	単位	単　価	金　額	備　考
	＊＊＊　X単－ 1号　＊＊＊					
X41005	雑器具損料		式		1.000 式	歩A 当たり算出
	雑器具損料			時間的制約:なし 夜間制約作業時間:0.0	制約作業時間:0.0 冬期補正:なし	
	1)雑器具損料対象金額小計(円)	165,300.000		豪雪補正:なし 基本給時間:8.0	亜熱帯補正:なし 超勤時間:0.0	
				深夜時間:0.0	週休:4週8休以上	
K79411	雑器具損料	0.020	式	165,300	3,306	
	合　計				3,306	算出数量 1.000 式
	単　価		式		3,306	
	＊＊＊　X単－ 2号　＊＊＊					
X42001	技術者間接費(電気通信技術者)		式		1.000 式	歩A 当たり算出
	技術者間接費(電気通信技術者) ,高圧･低圧発電設備			時間的制約:なし 夜間制約作業時間:0.0	制約作業時間:0.0 冬期補正:なし	
	1)設備区分 2)技術者間接費率	高圧･低圧発電設備 80.0		豪雪補正:なし 基本給時間:8.0	亜熱帯補正:なし 超勤時間:0.0	
	3)設備区分の名称 4)調整技術者(X)	3.000		深夜時間:0.0	週休:4週8休以上	
K79271	間接費（据付･調整技術者）	2.400	式	37,026	88,862	
	合　計				88,862	算出数量 1.000 式
	単　価		式		88,862	
	＊＊＊　X単－ 3号　＊＊＊					
X42002	技術者間接費(電気通信技術員)		式		1.000 式	歩A 当たり算出
	技術者間接費(電気通信技術員) ,高圧･低圧発電設備			時間的制約:なし 夜間制約作業時間:0.0	制約作業時間:0.0 冬期補正:なし	
	1)設備区分 2)技術者間接費率	高圧･低圧発電設備 80.0		豪雪補正:なし 基本給時間:8.0	亜熱帯補正:なし 超勤時間:0.0	
	3)設備区分の名称 4)調整技術員(X)	4.500		深夜時間:0.0	週休:4週8休以上	
K79291	間接費（据付･調整技術員）	3.600	式	24,888	89,597	
	合　計				89,597	算出数量 1.000 式
	単　価		式		89,597	

事業名	大淀川左岸国営施設応急対策事業
工事名	広沢ダム管理所電気設備製作据付工事

工事別工事名:広沢ダム管理所電気製作据付工事

コード	名　称（規　格）	数　量	単位	単　価	金　額	備　考
K96001	引込受電盤 筐体既設利用、屋内鋼板製自立形　7.2KV　400A		面	2,600,000		割増等を含まない
K96002	変圧器盤 筐体既設利用、屋内鋼板製自立形　7.2KV		面	7,800,000		割増等を含まない
K96003	低圧動力盤 筐体既設利用、屋内鋼板製自立形　200V		面	1,600,000		割増等を含まない
K96004	照明電源盤 筐体既設利用、屋内鋼板製自立形　200V		面	5,700,000		割増等を含まない
K96005	動力分電盤（M-1） 筐体既設利用、屋内鋼板製壁掛形　200V		面	350,000		割増等を含まない
K96006	電灯分電盤（L-1） 筐体既設利用、屋内鋼板製壁掛形　200V-100V		面	460,000		割増等を含まない
K96007	給気ファン制御盤 筐体既設利用、屋内鋼板製壁掛形　200V		面	570,000		割増等を含まない
K96008	自家発電装置 屋内用、パッケージ形（キュービクル形）、220V		台	18,000,000		割増等を含まない
P96001	産業廃棄物処理費 無筋コンクリート塊		m3	2,350		
P96002	産業廃棄物処理費 鉄筋コンクリート塊		m3	3,750		
P96003	ｶｯﾌﾟﾘﾝｸﾞ 厚鋼用　82mm		個	1,510		
P96004	変換継手 厚鋼用　82mm、76mm		個	2,320		
P96005	ﾎﾞｯｸｽｺﾈｸﾀ 金属可とう管用　76mm		個	1,285		
P96006	ﾎﾞｯｸｽｺﾈｸﾀ 金属可とう管用　24mm		個	92		
P96007	おねじ付ｺﾈｸﾀ 金属可とう管用　24mm		個	364		
P96008	ｶｯﾌﾟﾘﾝｸﾞ 厚鋼用　54mm		個	668		
P96009	ｶｯﾌﾟﾘﾝｸﾞ 厚鋼用　22mm		個	144		
P96010	配線支持金物 鋼板PL-6t、加工手間含む		kg	1,500		
P96011	配線支持金物 等辺山形鋼L-50×50×6t、加工手間含む		kg	1,925		
P96012	制御用絶縁ビニルシースケーブル（CVVS） CVV-S 1.25sq 4C		m	228		
P96013	制御用絶縁ビニルシースケーブル（CVVS） CVV-S 1.25sq 3C		m	192		

事業名	大淀川左岸国営施設応急対策事業
工事名	広沢ダム管理所電気設備製作据付工事

工事別工事名:広沢ダム管理所電気製作据付工事

コード	名　称（規　格）	数　量	単位	単　価	金　額	備　考
	＊＊＊　T単－ 1号　＊＊＊					
T00001	引込受電盤盤面盤内器具取替工		面		1.000 面	歩A 当たり算出
S02115	電気通信技術者	17.000	人	37,026	629,442	S単　2号
S02115	電気通信技術員	34.000	人	24,888	846,192	S単　3号
	合　計				1,475,634	算出数量 1.000 面
	単　価		面		1,475,634	
	＊＊＊　T単－ 2号　＊＊＊					
T00002	変圧器盤盤面盤内器具取替工		面		1.000 面	歩A 当たり算出
S02115	電気通信技術者	15.000	人	37,026	555,390	S単　2号
S02115	電気通信技術員	30.000	人	24,888	746,640	S単　3号
S02115	電工	8.000	人	22,542	180,336	S単　1号
	合　計				1,482,366	算出数量 1.000 面
	単　価		面		1,482,366	
	＊＊＊　T単－ 3号　＊＊＊					
T00003	低圧動力盤盤面盤内器具取替工		面		1.000 面	歩A 当たり算出
S02115	電気通信技術者	10.000	人	37,026	370,260	S単　2号
S02115	電気通信技術員	20.000	人	24,888	497,760	S単　3号
	合　計				868,020	算出数量 1.000 面
	単　価		面		868,020	
	＊＊＊　T単－ 4号　＊＊＊					
T00004	照明電源盤盤面盤内器具取替工		面		1.000 面	歩A 当たり算出
S02115	電気通信技術者	19.000	人	37,026	703,494	S単　2号
S02115	電気通信技術員	38.000	人	24,888	945,744	S単　3号
S02115	電工	9.000	人	22,542	202,878	S単　1号
	合　計				1,852,116	算出数量 1.000 面
	単　価		面		1,852,116	
	＊＊＊　T単－ 5号　＊＊＊					
T00005	動力分電盤（M-1）盤面盤内器具取替工		面		1.000 面	歩A 当たり算出
S02115	電気通信技術者	3.000	人	37,026	111,078	S単　2号
S02115	電気通信技術員	6.000	人	24,888	149,328	S単　3号
	合　計				260,406	算出数量 1.000 面
	単　価		面		260,406	
	＊＊＊　T単－ 6号　＊＊＊					

事業名	大淀川左岸国営施設応急対策事業
工事名	広沢ダム管理所電気設備製作据付工事

工事別工事名:広沢ダム管理所電気製作据付工事

コード	名　称（規　格）	数　量	単位	単　価	金　額	備　考
T00006	電灯分電盤（L-1）盤面盤内器具取替工		面		1.000 面	歩A 当たり算出
S02115	電気通信技術者	4.000	人	37,026	148,104	S単　2号
S02115	電気通信技術員	9.000	人	24,888	223,992	S単　3号
	合　計				372,096	算出数量 1.000 面
	単　価		面		372,096	
	＊＊＊　T単－ 7号　＊＊＊					
T00007	給気ファン制御盤盤面盤内器具取替工		面		1.000 面	歩A 当たり算出
S02115	電気通信技術者	5.000	人	37,026	185,130	S単　2号
S02115	電気通信技術員	9.000	人	24,888	223,992	S単　3号
	合　計				409,122	算出数量 1.000 面
	単　価		面		409,122	
	＊＊＊　T単－ 8号　＊＊＊					
T00008	自家発電装置取替工		台		1.000 台	歩A 当たり算出
S02115	電気通信技術員	13.600	人	24,888	338,477	S単　3号
S02115	電工	30.300	人	22,542	683,023	S単　1号
S02115	配管工	11.700	人	22,134	258,968	S単　4号
S02115	設備機械工	20.400	人	27,234	555,574	S単　5号
S02115	普通作業員	7.800	人	18,870	147,186	S単　6号
	合　計				1,983,228	算出数量 1.000 台
	単　価		台		1,983,228	
	＊＊＊　T単－ 9号　＊＊＊					
T00009	自家発電装置調整工		台		1.000 台	歩A 当たり算出
S02115	電気通信技術者	3.000	人	37,026	111,078	S単　2号
S02115	電気通信技術員	4.500	人	24,888	111,996	S単　3号
	合　計				223,074	算出数量 1.000 台
	単　価		台		223,074	
	＊＊＊　T単－ 10号　＊＊＊					
T00011	低圧電力ケーブル撤去工		m		100.000 m	歩A 当たり算出
	CV 60sq 3C ピット					
S02115	電工	4.200	人	22,542	94,676	S単　1号
	合　計				94,676	算出数量 100.000 m
	単　価		m		947	
	＊＊＊　T単－ 11号　＊＊＊					
T00012	低圧電力ケーブル撤去工		m		100.000 m	歩A 当たり算出

事業名	大淀川左岸国営施設応急対策事業
工事名	広沢ダム管理所電気設備製作据付工事

工事別工事名:広沢ダム管理所電気製作据付工事

コード	名　称（規　格）	数　量	単位	単　価	金　額	備　考
	CV 5.5sq 3C ピット					
S02115	電工	2.200	人	22,542	49,592	S単　1号
	合　計				49,592	算出数量 100.000 m
	単　価		m		496	
	＊＊＊　T単－ 12号　＊＊＊					
T00013	低圧電力ケーブル撤去工		m		100.000 m	歩A 当たり算出
	CV 5.5sq 2C ピット					
S02115	電工	2.200	人	22,542	49,592	S単　1号
	合　計				49,592	算出数量 100.000 m
	単　価		m		496	
	＊＊＊　T単－ 13号　＊＊＊					
T00014	制御ケーブル撤去工		m		100.000 m	歩A 当たり算出
	CVV 2sq 4C ピット					
S02115	電工	2.200	人	22,542	49,592	S単　1号
	合　計				49,592	算出数量 100.000 m
	単　価		m		496	
	＊＊＊　T単－ 14号　＊＊＊					
T00015	制御ケーブル撤去工		m		100.000 m	歩A 当たり算出
	CVV 2sq 2C ピット					
S02115	電工	2.200	人	22,542	49,592	S単　1号
	合　計				49,592	算出数量 100.000 m
	単　価		m		496	
	＊＊＊　T単－ 15号　＊＊＊					
T00016	制御ケーブル撤去工		m		100.000 m	歩A 当たり算出
	IV 14sq ピット					
S02115	電工	0.900	人	22,542	20,288	S単　1号
	合　計				20,288	算出数量 100.000 m
	単　価		m		203	
	＊＊＊　T単－ 16号　＊＊＊					
T00017	低圧電力ケーブル撤去工		m		100.000 m	歩A 当たり算出
	CV 60sq 3C 管内					
S02115	電工	5.000	人	22,542	112,710	S単　1号
	合　計				112,710	算出数量 100.000 m
	単　価		m		1,127	
	＊＊＊　T単－ 17号　＊＊＊					
T00018	低圧電力ケーブル撤去工		m		100.000 m	歩A 当たり算出
	CV 5.5sq 3C 管内					

事業名	大淀川左岸国営施設応急対策事業
工事名	広沢ダム管理所電気設備製作据付工事

工事別工事名:広沢ダム管理所電気製作据付工事

コード	名　称（規　格）	数　量	単位	単　価	金　額	備　考
S02115	電工	2.750	人	22,542	61,991	S単　1号
	合　計				61,991	算出数量 100.000 m
	単　価		m		620	
	＊＊＊　T単－ 18号　＊＊＊					
T00019	低圧電力ケーブル撤去工		m		100.000 m	歩A 当たり算出
	CV 5.5sq 2C 管内					
S02115	電工	2.750	人	22,542	61,991	S単　1号
	合　計				61,991	算出数量 100.000 m
	単　価		m		620	
	＊＊＊　T単－ 19号　＊＊＊					
T00020	制御ケーブル撤去工		m		100.000 m	歩A 当たり算出
	CVV 2sq 4C 管内					
S02115	電工	2.750	人	22,542	61,991	S単　1号
	合　計				61,991	算出数量 100.000 m
	単　価		m		620	
	＊＊＊　T単－ 20号　＊＊＊					
T00021	制御ケーブル撤去工		m		100.000 m	歩A 当たり算出
	CVV 2sq 2C 管内					
S02115	電工	2.750	人	22,542	61,991	S単　1号
	合　計				61,991	算出数量 100.000 m
	単　価		m		620	
	＊＊＊　T単－ 21号　＊＊＊					
T00022	制御ケーブル撤去工		m		100.000 m	歩A 当たり算出
	IV 14sq 管内					
S02115	電工	1.150	人	22,542	25,923	S単　1号
	合　計				25,923	算出数量 100.000 m
	単　価		m		259	
	＊＊＊　T単－ 22号　＊＊＊					
T00023	低圧電力ケーブル撤去工		m		100.000 m	歩A 当たり算出
	CV 60sq 3C ラック・ダクト内					
S02115	電工	6.500	人	22,542	146,523	S単　1号
	合　計				146,523	算出数量 100.000 m
	単　価		m		1,465	
	＊＊＊　T単－ 23号　＊＊＊					
T00024	低圧電力ケーブル撤去工		m		100.000 m	歩A 当たり算出
	CV 5.5sq 3C ラック・ダクト内					
S02115	電工	3.550	人	22,542	80,024	S単　1号

事業名	大淀川左岸国営施設応急対策事業
工事名	広沢ダム管理所電気設備製作据付工事

工事別工事名:広沢ダム管理所電気製作据付工事

コード	名　称（規　格）	数　量	単位	単　価	金　額	備　考
	合　計				80,024	算出数量 100.000 m
	単　価		m		800	
	＊＊＊　T単－ 24号　＊＊＊					
T00025	低圧電力ケーブル撤去工		m		100.000 m	歩A 当たり算出
	CV 5.5sq 2C ラック・ダクト内					
S02115	電工	3.550	人	22,542	80,024	S単　1号
	合　計				80,024	算出数量 100.000 m
	単　価		m		800	
	＊＊＊　T単－ 25号　＊＊＊					
T00026	制御ケーブル撤去工		m		100.000 m	歩A 当たり算出
	CVV 2sq 4C ラック・ダクト内					
S02115	電工	3.550	人	22,542	80,024	S単　1号
	合　計				80,024	算出数量 100.000 m
	単　価		m		800	
	＊＊＊　T単－ 26号　＊＊＊					
T00027	制御ケーブル撤去工		m		100.000 m	歩A 当たり算出
	CVV 2sq 2C ラック・ダクト内					
S02115	電工	3.550	人	22,542	80,024	S単　1号
	合　計				80,024	算出数量 100.000 m
	単　価		m		800	
	＊＊＊　T単－ 27号　＊＊＊					
T00028	制御ケーブル撤去工		m		100.000 m	歩A 当たり算出
	IV 14sq ラック・ダクト内					
S02115	電工	1.450	人	22,542	32,686	S単　1号
	合　計				32,686	算出数量 100.000 m
	単　価		m		327	
	＊＊＊　T単－ 28号　＊＊＊					
T00029	電線管撤去工		m		100.000 m	歩A 当たり算出
	G54　露出					
S02115	電工	8.750	人	22,542	197,243	S単　1号
	合　計				197,243	算出数量 100.000 m
	単　価		m		1,972	
	＊＊＊　T単－ 29号　＊＊＊					
T00030	電線管撤去工		m		100.000 m	歩A 当たり算出
	G22　露出					
S02115	電工	3.500	人	22,542	78,897	S単　1号
	合　計				78,897	算出数量 100.000 m

事業名	大淀川左岸国営施設応急対策事業
工事名	広沢ダム管理所電気設備製作据付工事

工事別工事名:広沢ダム管理所電気製作据付工事

コード	名　称（規　格）	数　量	単位	単　価	金　額	備　考
	単　　価		m		789	
	＊＊＊　T単－ 30号　＊＊＊					
T00031	電線管撤去工		m		100.000 m	歩A 当たり算出
	G22　埋込					
S02115	電工	3.150	人	22,542	71,007	S単　1号
	合　　計				71,007	算出数量 100.000 m
	単　　価		m		710	

令和６年度大淀川左岸国営施設応急対策事業
広沢ダム管理所電気設備製作据付工事

特　別　仕　様　書

九州農政局宮崎中部農業水利事業所

第１章　総則

大淀川左岸国営施設応急対策事業広沢ダム管理所電気設備製作据付工事の施工に当たっては、農林水産省農村振興局制定「施設機械工事等共通仕様書」（以下「共通仕様書（施）」という。）及び「土木工事共通仕様書」（以下「共通仕様書（土）」という。）に基づいて実施する。

同仕様書に対する特記及び追加事項は、この特別仕様書によるものとする。

第２章　工事内容

１．目的

本工事は、大淀川左岸国営施設応急対策事業計画に基づき広沢ダム管理所の電気設備を更新するものである。

２．工事場所

宮崎県東諸県郡綾町地内

３．工事概要

本工事は、電気設備の更新工事で、その概要は次のとおりである。

（１）受変電設備（更新）

１）受電設備	１式
２）変電設備	１式
３）配電設備	１式

（２）電源設備（更新）

１）自家発電設備	１式

（３）既設設備撤去	１式

４．工事数量

別紙「工事数量表」のほか、第 10 章設計、第 12 章構造及び製作に示すとおりである。

５．施工範囲

（１）本工事の施工範囲は、第 2 章 3. 工事概要に示す設備の撤去・搬出、設計、製作、輸送、据付、試運転調整、操作説明までの一切とする。

（２）次に示すものは本工事の施工対象外とする。

１）ダム管理所建築工事

２）仮締切工事及び水替工事（ただし、局部的な小水替は受注者が行うものとする。）

３）資機材の現場搬入道路の設置・撤去及び補修工事

４）コンクリート構造物の箱抜き差し筋工事（ただし、取付ボルト、アンカーボルト等の埋込み、及びモルタル充填は含む。）

５）責任分界点までの引込外線工事

６）屋内外照明設備工事

７）箱抜き部の二次コンクリート

第３章　施工条件

１．工事期間中の休業日

工事期間中の休業日は次のとおりとする。

（１）工場製作の工事期間には、休日等４週８休を見込んでいる。
（２）現場据付の工事期間には雨天、休日等34日を見込んでいる。
（なお､休日等は土曜日、日曜日、祝日、年末年始休暇である。）

２．工事を施工しない日
原則、土曜日及び日曜日、年末年始休暇（令和６年12月29日～令和７年１月３日）。
ただし、週休２ 日の取得に要する費用の計上の試行工事のうち週休２日の実施を取り組む工事については、提出する実施計画書によるものとする。
なお、冬期間の気象条件等により上記の工事を施工しない日においてやむをえず施工が必要となった場合は、監督職員と協議するものとする。

３．工事を施工しない時間帯
原則、平日の午後６時から午前８時まで。
なお、冬期間の気象条件等により上記の工事を施工しない時間帯においてやむをえず施工が必要となった場合は、監督職員と協議するものとする。

４．現場技術員
本工事は、共通仕様書(施)第１章1-1-11に規定している現場技術員を配置する。氏名等については、別に通知する。

５．その他
施設更新時の計画は、工事の内容により旧施設を利用しながらの工事となることもあることから、工事の内容と施工手順を十分明らかにし、仮設備の計画等も考慮するものとする。
既設を利用する工事の場合は、利用範囲、撤去方法を明確にするものとする。
また、設備の更新に当たり、新旧設備の取替に伴う欠測等が施設管理へ与える影響が最小限になるように、切り替え手順書を事前に作成し、承諾のもと設備の取り替えを行うこと。

第４章　現場条件

１．既設設備等との受渡し条件
本工事で既設設備等に接続する内容は次のとおりである。
（１）広沢ダム管理所電気設備は、九州電力株式会社6600V（三相、3線、60Hz）で受電し、低圧部は200V（三相、3線、60Hz）200V（単相、3線、60Hz）で接続する。

２．搬入路
現場への搬入路は、大型車の進入が可能であると考えているが、現場条件により通行が困難な場合は対応方法について監督職員と協議するものとする。

３．第三者に対する措置
（１）保安対策
本工事における交通誘導警備員は計上していないが、現地の交通状況等により必要な場合は、監督職員と協議するものとする。
（２）その他
既設構造物及び第三者に損害を与えた場合は､受注者の責任で処理するものとする。

４．関係機関との調整

受注者は下記について、必要な調整を行わなければならない。

（１）電気事業法に関する届出

（２）火災予防条例に関する届出

（３）労働安全衛生法に関する届出

（４）自家発電設備の運転・管理方法及び試運転時期等については、施設管理者と調整を行うものとする。

（５）その他必要な協議事項又は届出等

第５章　提出図書等

１．承諾図書

共通仕様書（施）第１章 1-1-6 に示す実施仕様書・計算書及び詳細図の提出は工事の始期から 30 日以内に提出するものとする。

また、承諾・不承諾は提出があった日から 10 日以内に文書で通知する。

２．施工図

受注者は、施工図が第三者の有する著作権を侵害し、発注者が著作権法に従い第三者に損害の回復等の処置を講じなければならないときは、発注者にかわり、その損害を負担し、又は回復等の処置を講ずるものとする。

３．官公庁等への手続等

共通仕様書（施）第１章 1-1-45 に示す書類は、次のとおりとする。

書類名	提出部数	関係法令	摘　要
保安規程届出書、保安規程	各２部	電気事業法	
主任技術者選任又は解任届出書、主任技術者免状の写し	各２部	電気事業法	
発電設備設置届出書、当該設備の配置図及び設計図書	各２部	火災予防条例	
少量危険物貯蔵届出書、貯蔵又は取扱い場所の見取図、タンクの構造設備明細書及び水張り又は水圧検査結果	各２部	火災予防条例	
機械等設置届、当該化学設備、主要な附属設備及び配管の配置図及び構造図	各２部	労働安全衛生法	

第６章　仮　設

１．工事用電力

据付撤去工事に使用する電力設備及び電力料金は受注者の負担とする。

２．指定仮設

（１）仮置場

資材等を一時仮置きする場合は、発注者が確保している工事用地を仮置場として使用することが可能であるが、使用にあたっては監督職員と協議を行わなければならない。

（２）現場発生材仮置場

工事により撤去した機器、配線等については、現場発生材として監督職員に報告するものとする。

なお、仮置場は図面に示す箇所とし、その名称については、次のとおりとする。

名　称	地　先　名	摘　要
仮置場(二反野原FP)	宮崎県東諸県郡綾町南俣	既設盤類、既設配管類、既設配線類

また、発生材における有価物の詳細品目については、別途監督職員の指示によるものとする。

第７章　工事用地等

１．発注者が確保している用地

発注者が確保している工事用地及び工事施工上必要な用地（以下「工事用地等」という。）は、各施設の敷地内とする。

なお、用地の使用に当たっては施設管理者との協議が必要なため、事前に監督職員と使用する範囲、期間を協議するものとする。

２．工事用地等の使用及び返還

工事用地等の返還に当たっては、使用条件に基づき必要な措置を講じた後、監督職員の確認を受けなければならない。

なお、発注者が地権者に返還する際には立会しなければならない。

第８章 貸与する資料等

１．貸与する資料

本工事の設計・施工において関連する次の資料は貸与する。

（１）資 料 名　令和２年度広沢ダム高圧盤・低圧盤保守点検業務委託実施計画書
平成 30 年度広沢ダム引込盤等機器取替業務委託報告書
平成 15 年度大淀川左岸農業水利事業　地区内水管理制御施設製作据付工事完成図書
平成６年度大淀川左岸国営施設応急対策事業　広沢ダム受電設備設置工事完成図書

（２）貸与期間　工事契約から工事完成まで

（３）返納場所　九州農政局　宮崎中部農業水利事業所

（４）貸与条件　貸与資料の内容については、発注者の許可なく他に公表してはならない。

第９章　試運転調整

本工事の試運転調整に要する電力料金（基本料金・使用料金）は発注者において負担する。

なお、試運転調整の実施にあたっては、事前に詳細な実施計画書を作成し、監督職員に提出して承諾を得るものとする。

第１０章　設計

１．一般事項

（１）受注者は、本章に示す設計条件等に基づき設計図書及び第８章第１項の貸与する資料等に

ついて照査し、設備の製造設計を行うものとする。

（２）土地改良事業計画設計基準、関係する諸基準及び規格を遵守し、設計条件及び設置条件に対して十分な強度、性能及び機能を有するものとする。

（３）耐久性及び安全性並びに維持管理を考慮した構造とする。

（４）運転が確実で操作の容易なものとする。

（５）設計、製作、据付に当たって特許等を使用する場合はその詳細を明記するものとする。

（６）原則、既設設備と同等以上の機能を有するものとし、これによらない場合は監督職員と協議により決定すること。

（７）更新済のダム管理設備の内容をよく把握し、計画施設との整合を図ること。

２．設計諸元

本受電設備計画は、次の条件により設計するものとする。

（１）周囲条件

機器は、次に示す条件において安定した機能を維持し連続運転が可能なものとする。

１）環境条件

施設区分	装置区分	温度（℃）	相対湿度（%）	設置高度
広沢ダム管理所	屋内設置機器	0～40℃	85%以下	190m

２）騒音規制基準：規制外

（２）電気的条件

機器の電気的条件は、以下のとおりとする。

施設区分	項目	電気的条件
広沢ダム管理所	受電設備	三相３線　6600V　60Hz　九州電力
	非常用発電装置	三相３線　200V　60Hz　発電装置出力

（注）電圧変動は定格の±10%以内とする。

第１１章　既設設備

１．受変電設備

１．１受電設備仕様

（１）引込受電盤

１）盤面取付器具【撤去】

名称	数量	単位重量（kg）	総重量（kg）
電力量計	1個	3.3	3.3
力率計	1個	0.6	0.6
電力計	1個	1.0	1.0
交流電圧計	1個	0.5	0.5
電圧計切換スイッチ	1個	－	0.1
ＶＴ二次ヒューズ、ボックス含	1式	－	0.1
交流電流計	1個	0.5	0.5
電流計切換スイッチ	1個	0.1	0.1
過電流継電器	2個	0.1	0.2
不足電圧継電器	1個	0.1	0.1
合計	－	－	6.5

２）盤内収納器具【撤去】

名称	数量	単位重量（kg）	総重量（kg）
断路器	１台	25	25
計器用変圧器	２個	19	38
変流器	２個	50	100
コンデンサ引外電源装置	１個	3.0	3.0
電磁継電器	１個	1.0	1.0
リレー　MY4	４個	0.1	0.4
リレー　MY2-Y	１個	0.1	0.1
リレー　G2A-432A-M	１個	0.1	0.1
合計	－	－	167.6

１．２．変電設備仕様

（１）変圧器盤

１）盤面取付器具【撤去】

名称	数量	単位重量（kg）	総重量（kg）
交流電圧計	１個	0.5	0.5
電圧計切換スイッチ	１個	－	0.1
ＶＴ用ヒューズ、ボックス含	１式	－	0.1
交流電流計	１個	0.5	0.5
電流計切換スイッチ	１個	－	0.1
合計	－	－	1.3

２）盤内収納器具【撤去】

名称	数量	単位重量（kg）	総重量（kg）
変圧器	１台	800	800
ダイヤル温度計	１個	0.1	0.1
限流ヒューズ付高圧負荷開閉器	１台	15	15
高圧コンデンサ	１台	20	20
変流器	２個	1.0	2.0
零相変流器	１個	2.0	2.0
漏電継電器	１個	0.8	0.8
配線用遮断器	１台	6.2	6.2
リレー	４個	0.1	0.4
合計	－	－	846.5

１．３．配電設備仕様

（１）低圧動力盤

１）盤面取付器具【撤去】

名称	数量	単位重量（kg）	総重量（kg）
切換スイッチ	１個	0.1	0.1
操作スイッチ	１個	0.1	0.1
合計	－	－	0.2

２）盤内収納器具【撤去】

名称	数量	単位重量（kg）	総重量（kg）
双投形電磁接触器	１台	10.1	10.1
機器用遮断器　２線１極　10P	２台	2.0	4.0
配線用遮断器　3P400AF/400AT	１台	5.2	5.2
配線用遮断器　3P225AF/225AT	１台	1.6	1.6
配線用遮断器　3P100AF/100AT	１台	1.0	1.0
配線用遮断器　3P50AF/50AT	２台	0.7	1.4
配線用遮断器　3P50AF/20AT	１台	0.7	0.7
漏電遮断器　　3P100AF/100AT	１台	1.1	1.1
漏電遮断器　　3P50AF/50AT	３台	0.7	2.1
漏電遮断器　　3P50AF/20AT	１台	0.7	0.7
リレー　MY4	５個	0.1	0.5
リレー　MY2-Y	２個	0.1	0.2
タイマー	４個	0.1	0.4
合計	－	－	29.0

（２）照明電源盤

１）盤面取付器具【撤去】

名称	数量	単位重量（kg）	総重量（kg）
交流電圧計	２個	0.5	1.0
電圧計切換スイッチ	２個	－	0.1
ＶＴ用ヒューズ、ボックス含	２式	－	0.1
交流電流計	２個	0.5	1.0
電流計切換スイッチ	２個	－	0.1
合計	－	－	2.3

２）盤内収納器具【撤去】

名称	数量	単位重量（kg）	総重量（kg）
変圧器	１台	400	400
変流器	４個	2.0	8.0
零相変流器	１個	2.0	2.0
漏電継電器	１個	0.8	0.8
電磁接触器　3P 125A	２個	3.0	6.0
配線用遮断器　3P400AF/250AT	１台	5.2	5.2
配線用遮断器　3P225AF/225AT	２台	1.6	3.2
配線用遮断器　3P150AF/150AT	１台	1.0	1.0
配線用遮断器　3P100AF/100AT	１台	1.0	1.0
配線用遮断器　3P50AF/50AT	４台	0.7	2.8
配線用遮断器　3P50AF/40AT	１台	0.7	0.7
配線用遮断器　3P50AF/20AT	２台	0.7	1.4
配線用遮断器　3P50AF/15AT	１台	0.7	0.7
漏電遮断器　　3P50AF/50AT	５台	0.7	3.5
漏電遮断器　　3P50AF/40AT	４台	0.7	2.8
漏電遮断器　　3P50AF/20AT	２台	0.7	1.4

リレー　MY4	2個	0.1	0.2
リレー　MY2-Y	1個	0.1	0.1
合計	－	－	440.8

（3）動力分電盤（M－1）

1）盤内収納器具【撤去】

名称	数量	単位重量（kg）	総重量（kg）
配線用遮断器　3P400AF/250AT	1台	5.2	5.2
配線用遮断器　3P100AF/100AT	1台	1.0	1.0
配線用遮断器　3P50AF/50AT	1台	0.7	0.7
配線用遮断器　3P30AF/30AT	4台	0.6	2.4
銅バー（主幹ＭＣＣＢ二次側用）	1式	2.0	2.0
合計	－	－	11.3

（4）電灯分電盤（L－1）

1）盤内収納器具【撤去】

名称	数量	単位重量（kg）	総重量（kg）
配線用遮断器　3P100AF	1台	1.0	1.0
配線用遮断器　3P50AF	1台	0.7	0.7
配線用遮断器　2P50AF　協約形	1台	0.7	0.7
配線用遮断器　2P50AF　協約形、ロック付	1台	0.3	0.3
配線用遮断器　1P50AF　協約形	20台	0.3	6.0
合計	－	－	8.7

（5）給気ファン制御盤

1）盤内収納器具【撤去】

名称	数量	単位重量（kg）	総重量（kg）
配線用遮断器　3P50AF/20AT	1台	0.7	0.7
電磁開閉器　3P	1個	1.5	1.5
タイマー	1個	0.1	0.1
リレー	1個	0.1	0.1
ヒューズホルダー	1個	－	0.1
合計	－	－	2.5

2．電源設備

2．1自家発電設備仕様

（1）自家発電装置【撤去】

1）自家発電装置

①　数　量　　1台

②　単位重量　　1,160 kg/台

③　総重量　　1,160 kg

2）燃料小出槽

①　数　量　　1基

②　単位重量　　220 kg/基

③　総重量　　220 kg

３．配線及び配管他

（１）配線【撤去】

名称	数量（m）	単位重量（kg）	総重量（kg）
電力ケーブル　CV　　60sq-3C	8.3	2.05	17
電力ケーブル　CV　　5.5sq-3C	8.3	0.28	2.3
電力ケーブル　CV　　5.5sq-2C	16.6	0.22	3.7
制御ケーブル　CVV　　2sq-4C	8.3	0.18	1.5
制御ケーブル　CVV　　2sq-2C	17.8	0.11	2.0
電線　IV　　14sq	8.3	0.17	1.4
合計	－	－	27.9

（２）配管【撤去】

名称	数量（m）	単位重量（kg）	総重量（kg）
厚鋼電線管　54mm	0.5	3.92	2.0
厚鋼電線管　22mm	2.5	1.37	3.4
通気管	2.6	3.38	8.8
燃料管	4.0	1.31	5.2
排気管	5.3	8.79	46.6
合計	－	－	66.0

（３）その他【撤去】

名称	数量	単位重量（kg）	総重量（kg）
排風ダクト　□600　L1750mm	1 組	20	20
キャンバスダクト　□600　L210mm	1 個	5.0	5.0
ﾀﾞｸﾄ区間貫通処理　ﾛｯｸｳｰﾙ断熱　壁 W600	1 箇所	0.5	0.5
消音機　排気	1 個	80	80
排気管区間貫通処理 ﾛｯｸｳｰﾙ断熱充填　φ125	1 箇所	0.5	0.5
合計	－	－	105.5

第１２章　構造及び製作

１．一般事項

（１）本設備の更新に必要な機器及び材料は、共通仕様書（施）第 2 章「機器及び材料」及び第 12 章「電気設備」によるものとする。

（２）本設備の構造及び製作は、共通仕様書（施）第 3 章「共通施工」及び第 12 章「電気設備によるものとする。

（３）本設備は、共通仕様書（施）第 12 章「電気設備」によるものとするが、受注者の新技術及び新製品等があれば提案を行うことが可能である。

（４）構造及び製作は、設計図書に示す設計条件、仕様に対して十分な機能を有し、耐久性、安全性、操作性及び保守管理を考慮したものとしなければならない。

（５）汎用品機器については、納入後の機器故障に対応可能とするため、トラブル対応マニュア

ル等の資料を用意すること。

２．受変電設備

２．１．受電設備仕様

（１）引込受電盤【設備部分更新（製作・据付)】

１）構　　造　　屋内鋼板製自立形

２）規　　格　　JEM1425　CW 形（IP2X）

３）数　　量　　１　面

４）定　　格　　定格電圧電流　　7.2ｋV　400A

５）盤面取付器具【施工対象】

①	電力量計	１個
②	力率計	１個
③	電力計	１個
④	交流電圧計	１個
⑤	電圧計切換スイッチ	１個
⑥	ＶＴ二次ヒューズ、ボックス含	１式
⑦	交流電流計	１個
⑧	電流計切換スイッチ	１個
⑨	過電流継電器	２個
⑩	不足電圧継電器	１個

６）盤内収納器具【施工対象】

①	断路器	7.2kV、400A、3 極連動、操作器、インターロックコイル付	１台
②	計器用変圧器	6.6kV/110V、ヒューズ付	２個
③	変流器	30/５Ａ	２個
④	コンデンサ引外電源装置		１個
⑤	電磁継電器		１個
⑥	リレー		６個

７）その他機器【施工対象外（既設利用)】

①	箱体	１式
②	名称銘板	１式
③	真空遮断器　7.2kV、600A、12.5kA	１台
④	地絡方向継電器（67）	１個
⑤	盤内配線、銅バー、端子台	１式
⑥	盤面表示灯、電圧用試験端子、電流用試験端子	１式
⑦	盤内付属器具（蛍光灯、コンセント、スペースヒータ等)	１式

２．２．変電設備仕様

（１）変圧器盤【設備部分更新（製作・据付)】

１）構　　造　　屋内鋼板製自立形

２）規　　格　　JEM1425　CY 形（IP2X）

３）数　　量　　１　面

４）定　　格　　定格電圧　　7.2ｋV

５）盤面取付器具【施工対象】

①	交流電圧計	１個

② 電圧計切換スイッチ　１個
③ ＶＴ用ヒューズ、ボックス含　１式
④ 交流電流計　１個
⑤ 電流計切換スイッチ　１個

６）盤内収納器具【施工対象】
① 変圧器　6.6kV/210V、200kVA、Ｆ種モールド架台付　１台
② ダイヤル温度計　１個
③ 高圧負荷開閉器　7.2kV、200A、限流ヒューズ付ヒューズストライカ引外し装置付　１台
④ 高圧コンデンサ　30kvar　１台
⑤ 変流器　600/５A　２個
⑥ 零相変流器　１個
⑦ 漏電継電器　１個
⑧ 配線用遮断器　３Ｐ600AF/600AT　１台
⑨ リレー　４個

７）その他機器【施工対象外（既設利用)】
① 箱体　１式
② 名称銘板　１式
③ 盤内配線、銅バー、端子台　１式
④ 盤面表示灯　１式
⑤ 盤内付属器具（蛍光灯、コンセント、スペースヒータ等)　１式

２．３．配電設備仕様

（１）低圧動力盤【設備部分更新（製作・据付)】

１）構　造　屋内鋼板製自立形
２）規　格　JEM1265　CX 形（IP2X)
３）数　量　１　面
４）定　格　定格電圧　200V

５）盤面取付器具【施工対象】
① 切換スイッチ　１個
② 操作スイッチ　１個

６）盤内収納器具【施工対象】
① 双投形電磁接触器　３Ｐ300A　１台
② 機器用遮断器　２線１極 10Ａ　２台
③ 配線用遮断器　３Ｐ400AF/400AT　１台
④ 配線用遮断器　３Ｐ225AF/225AT　１台
⑤ 配線用遮断器　３Ｐ100AF/100AT　１台
⑥ 配線用遮断器　３Ｐ50AF/50AT　２台
⑦ 配線用遮断器　３Ｐ50AF/20AT　１台
⑧ 漏電遮断器　３Ｐ100AF/100AT　１台
⑨ 漏電遮断器　３Ｐ50AF/50AT　３台
⑩ 漏電遮断器　３Ｐ50AF/20AT　１台
⑪ リレー　７個

⑫　タイマー　４個

７）その他機器【施工対象外（既設利用)】

①　箱体　１式

②　名称銘板　１式

③　盤内配線、銅バー、端子台　１式

④　盤面表示灯、盤面スイッチ　１式

⑤　盤内付属器具（蛍光灯、コンセント、スペースヒータ等)　１式

（２）照明電源盤【設備部分更新（製作・据付)】

１）構　　造　　屋内鋼板製自立形

２）規　　格　　JEM1265　CX 形（IP2X)

３）数　　量　　１　面

４）定　　格　　定格電圧　　200V

５）盤面取付器具【施工対象】

①　交流電圧計　２個

②　電圧計切換スイッチ　２個

③　ＶＴ用ヒューズ、ボックス含　１式

④　交流電流計　２個

⑤　電流計切換スイッチ　２個

６）盤内収納器具【施工対象】

①　変圧器 210V/105V、75kVA、Ｆ種モールド架台付　１台

②　変流器　200/５Ａ　４個

③　零相変流器　１個

④　漏電継電器　１個

⑤　電磁接触器　３Ｐ125A　２個

⑥　配線用遮断器　３Ｐ400AF/250AT　１台

⑦　配線用遮断器　３Ｐ225AF/225AT　２台

⑧　配線用遮断器　３Ｐ150AF/150AT　１台

⑨　配線用遮断器　３Ｐ100AF/100AT　１台

⑩　配線用遮断器　３Ｐ50AF/50AT　４台

⑪　配線用遮断器　３Ｐ50AF/40AT　１台

⑫　配線用遮断器　３Ｐ50AF/20AT　２台

⑬　配線用遮断器　３Ｐ50AF/15AT　１台

⑭　漏電遮断器　３Ｐ50AF/50AT　５台

⑮　漏電遮断器　３Ｐ50AF/40AT　４台

⑯　漏電遮断器　３Ｐ50AF/20AT　２台

⑰　リレー　３個

７）その他機器【施工対象外（既設利用)】

①　箱体　１式

②　名称銘板　１式

③　盤内配線、銅バー、端子台　１式

④　盤面表示灯　１式

⑤　盤内付属器具（蛍光灯、コンセント、　１式

スペースヒータ等)

（３）動力分電盤（Ｍ－１）【設備部分更新（製作・据付)】

１）構　　造　　屋内鋼板製壁掛形

２）規　　格　　JEM1265　CX 形（IP2X)

３）数　　量　　１　面

４）定　　格　　定格電圧　　200V

５）盤内収納器具【施工対象】

①　配線用遮断器　３Ｐ225AF/225AT　１台

②　配線用遮断器　３Ｐ100AF/100AT　協約形　１台

③　配線用遮断器　３Ｐ50AF/50AT　協約形　１台

④　配線用遮断器　３Ｐ30AF/30AT　協約形　４台

⑤　銅バー（主幹ブレーカ二次側用)　１式

６）その他機器【施工対象外】

①　箱体　１式

②　名称銘板　１式

③　盤内配線、銅バー（子ブレーカ用)、接地端子　１式

（４）電灯分電盤（Ｌ－１）【設備部分更新（製作・据付)】

１）構　　造　　屋内鋼板製壁掛形

２）規　　格　　JEM1265　CX 形（IP2X)

３）数　　量　　１　面

４）定　　格　　定格電圧　　200V-100V

５）盤内収納器具【施工対象】

①　配線用遮断器　３Ｐ100AF/75AT　１台

②　配線用遮断器　３Ｐ50AF/30AT　１台

③　配線用遮断器　２Ｐ２Ｅ50AF/20AT　協約形　１台

④　配線用遮断器　２Ｐ２Ｅ50AF/20AT　協約形、ロック付　１台

⑤　配線用遮断器　１Ｐ１Ｅ50AF/20AT　協約形　20 台

６）その他機器【施工対象外（既設利用)】

①　箱体　１式

②　名称銘板　１式

③　盤内配線、銅バー、中性線端子台、接地端子　１式

（５）給気ファン制御盤【設備部分更新（製作・据付)】

１）構　　造　　屋内鋼板製壁掛形

２）規　　格　　JEM1265　CX 形（IP2X)

３）数　　量　　１　面

４）定　　格　　定格電圧　　200V

５）盤内収納器具【施工対象】

①　配線用遮断器　３Ｐ50AF/20AT　１台

②　電磁開閉器　　３Ｐ　１個

③　タイマー　１個

④　リレー　１個

⑤　ヒューズホルダー　15A　１個

６）その他機器【施工対象外（既設利用）】

①　箱体　　１式

②　名称銘板　　１式

③　盤内配線、端子台、接地端子　　１式

④　盤面表示灯、盤面スイッチ　　１式

３．電源設備

３．１．自家発電設備仕様

（１）自家発電装置【設備一式更新（製作・据付）】

１）構　　造　　屋内用、パッケージ形（キュービクル形）

２）規　　格　　JEM1354、JEM1435

３）定　　格　　定格電圧　　200V

４）相　　数　　三相３線式

５）発電機仕様

①　規　　格　　JIS C 4034、JEC2130、JEM1354、JEM1435

②　定　　格　　出力　　60kVA

絶縁　　Ｂ種以上

励磁方式　　ブラシレス方式

周波数　　60Hz

相数　　三相３線式

力率　　0.8（遅れ）

定格の種類　　連続

回転速度　　製造者標準とする

③　構　　造　　本装置は低圧の発電装置とし、原則として発電機、原動機、発電機盤（自動始動充電機盤を兼ねる）、始動用蓄電池を共通台床上に搭載する。

外箱　鋼板 1.6㎜ 以上

その他　72 時間以上連続定格運転可能（長時間型）

６）原動機仕様

①　原動機形式　ディーゼル機関

②　適用規格　　JIS B 8002、8014、LES3001

③　定　　格　　出力　　発電機出力に適合するもの（53.3kW 以上）

回転数　　発動機回転数に準じるもの

（2 極機：3600min^{-1}、又は 4 極機：1800min^{-1}）

潤滑方式　　強制潤滑方式

冷却方式　　ラジエータ方式

使用燃料　　JIS 軽油

始動方式　　電気始動（セルモータ）方式

過速度耐力　　110％１分間（無負荷運転）

回転速度変動率　JEM1354 又は JEM1435 による

④　付属品及び工具

ア）標準機関付属品　　１式

イ）保守工具　　１式

ウ）消音器　　機測１ｍにて 85db　　１式

７）始動及び制御用蓄電池

①　規　　格　　JIS C 8704

８）燃料小出槽

①　規　　格　　JIS G 3101

②　構　　造　　容量　950L

鋼板製、溶接加工（屋内用、適応燃料：軽油）

材質　一般構造用圧延鋼材

板厚　底板 4.5㎜、側板 3.2㎜、上板 3.2㎜ 以上

塗装　内外面：耐油仕様、外面：錆止めペイント２回塗の上、調合ペイント２回塗

③　付属品

ア）鋼製架台	１式
イ）点検口及び蓋	１式
ウ）点検用はしご	１式
エ）油面計	１式
オ）フロートスイッチ（防爆構造）	１式
カ）消火器	１式
キ）燃料油標識（類/品名/最大数量、少量危険物貯蔵取扱所、火気厳禁）	１式
ク）ウイングポンプ	１式
ケ）給油口	１式
コ）送油管	１式
サ）返油管	１式
シ）オーバーフロー管	１式
ス）ドレン管	１式
セ）通気管（各配管の弁、フレキ等含む）	１式
ソ）銘板	１式
タ）アンカーボルト	１式

９）排風ダクト及びフード

①　構　　造　　排風ダクト、フード：亜鉛メッキ鋼板製、フレキ、貫通部処理含む

10）排気管

①　構　　造　　伸縮継手、排気管断熱材、区間貫通処理等含む

11）アンカーボルト

12）その他必要なもの一式

４．予備品・付属品

（１）予備品【施工対象】

１）ヒューズ	常用数の 100％
２）ランプ	常用数の 100％
３）グローブ	常用数の 10％
４）LED ランプ	常用数の 20％
５）補助継電器	常用数の 10％
６）限時継電器	常用数の 10％
７）予備品収納箱	１箱

（２）付属品【施工対象】

１）試験用プラグ	２個
２）ジャンパーケーブル	１本
３）保守点検用具	１式

第１３章　塗装

１．一般事項

（１）外注品の塗装仕様についてはメーカ標準仕様とする。

なお、新設する配管及びダクトの塗装色は、マンセル記号５Ｙ７／１とし、公共建築設備工事標準図（電気設備工事編）第４編発電設備工事配管色別の施工例に示す色別及び表示とする。

（２）塗装は各部の塗装仕様により施工するものとし、搬入据付等により塗膜の損傷が生じた場合は正規の塗装と同等以上の補修を行い仕上げるものとする。

第１４章　撤去・据付

受注者は設計変更が生じ、契約変更に必要な測量・設計図書の作成を監督職員から指示された場合は、それに応ずるものとする。

なお、その経費については別途協議するものとする。

１．一般事項

据付は、共通仕様書（施）第 3 章第 7 節から第 13 節及び第 12 章第 7 節によるものとし、特記及び追加事項は次によるものとする。

２．据付基準点

本工事の据付においては、既設構造物を基準に据付を行うものとする。

３．電気設備及び自家発電設備

（１）設備の配置は、操作及び保守点検が容易な配置となるよう配置する。

（２）設備の据付は、地震時における水平移動・転倒等の事故を防止するため、法令・基準等に準拠した耐震設計を行い、監督職員の承諾を受け施工するものとする。

なお、自家発電設備については、日本建築センター「建築設備耐震設計・施工指針」を使用する。

また、耐震クラスは「電気設備計画設計技術指針」に示すＳクラス以上とする。

（３）設備を固定するアンカーボルトに、あと施工アンカーを使用する場合は、おねじ形の金属拡張アンカー又は接着系アンカーを使用するものとする。なお、めねじ形の金属拡張アンカーは原則として使用しないものとする。

（４）新設する燃料油管の接合方法は溶接接合を標準とし、新設する通気管の接合方法についてはねじ接合を標準とする。

（５）小配管は保守点検が容易に行えるように配慮するものとし、必要に応じてフランジ接合を考慮するものとする。

４．据付材料

本工事で据付時に使用する主要材料は、共通仕様書（施）2 章によるものとし、特記及び追加事項は、この特別仕様書によるものとする。

（１）規格及び品質

本工事で据付時に使用する主要材料の規格及び品質は下記によるものとする。

1）レディーミクストコンクリート

種　類	呼び強度 （N/mm²）	ｽﾗﾝﾌﾟ （cm）	粗骨材の 最大寸法 （mm）	水ｾﾒﾝﾄ比 W/C（%）	ｾﾒﾝﾄの種類 による記号	使用目的
鉄筋コンクリート	21	12	25	60 以下	BB	発電機基礎コンクリート
無筋コンクリート	18	8	25	65 以下	BB	防油堤コンクリート
均しコンクリート	18	8	25	65 以下	BB	防油堤コンクリート

※粗骨材最大寸法 25mm は、地域的に骨材の入手が困難な場合 20mm の使用を可能とする。

2）電線及び電線管

①　電線等

600V ポリエチレンケーブル（600V CV）　JIS C 3605
600V ビニル絶縁電線（IV）　JIS C 3307
制御用ケーブル（遮へい付）（CVV-S）　JCS 4258

②　電線管

鋼製電線管（G）　JIS C 8305
防水金属製可とう電線管　JIS C 8309

3）燃料油管及び通気管等

配管用炭素鋼鋼管　JIS G 3452

（2）見本又は資料の提出

下記に示す据付材料は、使用前に下記の資料を監督職員に提出し承諾を得た後に使用するものとする。

材料名	提出物
電線及び電線管	カタログ等
燃料油管及び通気管	カタログ等
アンカーボルト	カタログ、試験成績書
その他材料	カタログ又は試験成績書等

5．既設機器・配管配線撤去

撤去を行った既設機器及び配線については、第 6 章 2. に示す仮置場へ搬出するものとする。

機器及び配線の撤去、仮置きに際しては、破損等が生じないよう丁寧に扱うものとして、搬出完了後に監督職員の確認を受け、ビニールシート等で養生するものとする。

6．建設資材等の搬出

建設資材廃棄物等の搬出

本工事の施工に伴い発生する建設資材廃棄物等を本現場内で利用することが困難な場合は、次に示す処理施設へ搬出するものとするが、これにより難い場合は、監督職員と協議するものとする。

建設資材 廃 棄 物	処　理 施設名	住　　所	受入れ時間	事業区分
鉄筋コンクリート塊	（株）太陽興産	宮崎県東諸県郡国富町田尻 2120-1	7 時 30 分～17 時	再資源化施設業者

無筋コンクリート塊	（有）入船産業	宮崎県宮崎市清武町船引 4369	8 時～17 時	〃

７．特定建設資材の分別解体等

本工事における特定建設資材の工程ごとの作業内容及び分別解体等の方法は、次のとおりである。

	工程	作業内容	分別解体等の方法
工程ごとの作業内容及び解体方法	①仮設	仮設工事 □有　■無	□手作業 □手作業・機械作業の併用
	②土工	土工工事 □有　■無	□手作業 □手作業・機械作業の併用
	③基礎	基礎工事 □有　■無	□手作業 □手作業・機械作業の併用
	④本体構造	本体構造の工事 □有　■無	□手作業 □手作業・機械作業の併用
	⑤本体付属品	本体付属品の工事 □有　■無	□手作業 □手作業・機械作業の併用
	⑥その他 （鉄筋コンクリート塊、無筋コンクリート塊）	その他 ■有　□無	□手作業 ■手作業・機械作業の併用

第１５章　試験及び検査

１．検測又は確認（施工段階確認）

（１）本工事の施工段階確認は、下表に示すとおりである。ただし、確認時期については、監督職員の指示により変更する場合がある。

１）施設機械工事等

工　　種	確認内容		確認時期	遠隔確認	備考
1.電気設備 1.1.受電設備 (1) 引込受電盤	出来形管理	1.据付外観 (1)据付状態	据付時	－	
1.2.変電設備 (1) 変圧器盤		1.据付外観 (1)据付状態	据付時	－	
1.3.配電設備 (1) 低圧動力盤 (2) 照明電源盤 (3) 動力分電盤（M-1） (4) 電灯分電盤（L-1） (5) 給気ファン制御盤		1.据付外観 (1)据付状態	据付時	－	

1.4.自家発電設備 (1)自家発電装置		1.据付外観 (1)据付状態	据付時	－	
1.電気設備 1.1.受電設備 (1) 引込受電設備	品質管理	1.単体試験 (1)機構動作試験 (2)シーケンス試験 (3)商用周波耐電圧試験	工場製作時	－	
1.2.変電設備 (1) 変圧器設備		1.単体試験 (1)機構動作試験 (2)シーケンス試験 (3)商用周波耐電圧試験	工場製作時	－	
1.3配電設備 (1)低圧動力設備		1.単体試験 (1)機構動作試験 (2)シーケンス試験 (3)商用周波耐電圧試験	工場製作時	－	
1.4.自家発電設備 (1) 自家発電装置		1.単体試験 (1)絶縁抵抗測定 (2)商用周波耐電圧試験 (3)温度試験 (4)過速度耐力試験 (5)効率算定 (6)過電流耐力試験 (7)波形狂い率	工場製作時	－	
1.電気設備 1.1.受電設備 (1) 引込受電盤		1.単体試験 (1)機構動作試験 (2)シーケンス試験	据付時	－	
1.2.変電設備 (1) 変圧器盤		1.単体試験 (1)機構動作試験 (2)シーケンス試験	据付時	－	
1.3配電設備 (1) 低圧動力盤 (2) 照明電源盤 (3) 動力分電盤（M-1） (4) 電灯分電盤（L-1） (5) 給気ファン制御盤		1.単体試験 (1)機構動作試験 (2)シーケンス試験	据付時	－	
1.4.自家発電設備 (1) 自家発電装置		1.単体試験 (1)始動停止試験 (2)保安装置試験 (3)シーケンス試験 (4)温度試験 (5)振動測定	据付時	－	
2.試験 (1) 総合組合せ試験		1.総合組合せ試験	据付時	－	
(2) 総合試運転		2.総合試運転	据付時	－	

（２）(1)の 1)の表に示す以外の工種は、自主検査記録を確認する場合があるので、監督職員が

求めた場合、これに応じなければならない。

（３）工場で行う施工段階確認は、日本国内の工場で行うものとする。

（４）低入札価格調査制度における調査対象工事の場合における重点的に確認すべき事項については、工事契約後において受発注者間で協議するものとする。

２．中間技術検査

（１）発注者から、中間技術検査を実施する旨、通知を受けた場合は従わなければならない。

（２）中間技術検査を受ける場合、あらかじめ監督職員から指示する出来形図及び出来形数量内訳書を作成し、監督職員へ提出しなければならない。

（３）契約図書により義務付けられた工事記録写真、出来形管理資料、工事関係図及び工事報告書等の資料を整備し、中間技術検査を命ぜられた職員（以下「技術検査職員」という。）から提示を求められた場合は従わなければならない。

（４）技術検査職員から修補を求められた場合は従わなければならない。

（５）中間技術検査又は修補に要する費用は、受注者の負担とする。

第１６章　総合試運転調整

１．電気設備の動作については、既設設備との総合試運転調整を行うので、対向調整方法を記載した実施計画書を監督職員に提出し、承諾を得た後、技術者による装置の調整を入念に行い、実施計画書の試験項目により、性能が十分得られるよう実施するものとする。

２．総合調整完了時、監督職員に現地試験データ及び調整結果の確認を受けるものとする。

第１７章　施工管理等

１．主任技術者等の資格

主任技術者又は監理技術者は、次に示す資格を有するものでなければならない。

（１）主任技術者

建設業法第 7 条第 2 号イ、ロ又はハに該当する者であること。

（２）監理技術者

１）建設業法第 15 条第 2 号イ、ロ又はハに該当する者であること。

２）監理技術者資格者証を有する者であること。

ただし、監理技術者資格証を平成 16 年 3 月 1 日以降に交付されている場合は、講習修了証についても有する者であること。

２．施工管理

施工管理は、農林水産省農村振興局制定「施設機械工事等施工管理基準」及び「土木工事施工管理基準」による。

なお、これらに定められていない事項については､受注者の基準によるが、この場合はあらかじめ監督職員の承諾を得るものとする。

３．工事写真における黒板情報の電子化について

黒板情報の電子化は、被写体画像の撮影と同時に工事写真における黒板の記載情報の電子的記入を行うことにより、現場撮影の省力化、写真整理の効率化を図るものである。

受注者は、工事契約後に監督職員の承諾を得た上で黒板情報の電子化を行うことができる。

黒板情報の電子化を行う場合、受注者は、以下の(1)から（4）によりこれを実施するものとする。

（１）使用する機器・ソフトウェア

受注者は、黒板情報の電子化に必要な機器・ソフトウェア等（以下、「機器等」という。）は、「施設機械工事等施工管理基準 第 1 編 共通編 第 2 章 撮影記録による施工管理」に示す項目の電子的記入ができるもので、かつ「電子政府における調達のために参照すべき暗号のリスト(CRYPTREC 暗号リスト)」（URL「https://www.cryptrec.go.jp/list.html」）に記載する基準を用いた信憑性確認機能（改ざん検知機能）を有するものを使用するものとする。

（２）機器等の導入

１）黒板情報の電子化に必要な機器等は、受注者が準備するものとする。

２）受注者は、黒板情報の電子化に必要な機器等を選定し、監督職員の承諾を得なければならない。

（３）黒板情報の電子的記入に関する取扱い

１）受注者は、(1)の機器等を用いて工事写真を撮影する場合は、被写体と黒板情報を電子画像として同時に記録してもよいこととする。

２）本工事の工事写真の取扱いは、「施設機械工事等施工管理基準 第 1 編 共通編 第 2 章 撮影記録による施工管理」及び「電子化写真データの作成要領（案)」によるものとする。

なお、上記 1)に示す黒板情報の電子的記入については、「電子化写真データの作成要領（案）6 写真編集等」に示す「写真編集」には該当しないものとする。

３）黒板情報の電子化を適用する場合は、従来型の黒板を写し込んだ写真を撮影する必要はない。

（４）写真の納品

受注者は、(3)に示す黒板情報の電子化を行った写真を、工事完成時に発注者へ納品するものとする。

なお、受注者は納品時に URL（http://www.cals.jacic.or.jp/CIM/sharing/index_digital.Html）のチェックシステム（信憑性チェックツール）又はチェックシステム（信憑性チェックツール）を搭載した写真管理ソフトウェアを用いて、黒板情報を電子化した写真の信憑性確認を行い、その結果を監督職員へ提出するものとする。

（５）費用

機器等の導入に要する費用は、従来の黒板に代わるものであり、技術管理費の写真管理に要する費用に含まれる。

４．工事現場等における遠隔確認について

（１）本工事は、施工段階確認、材料検査、立会等による確認を受注者が動画撮影用カメラにより撮影した映像と音声を監督職員等に同日配信し、双方向通信により会話をしながら監督職員等がモニター上で工事現場等の確認（以下「遠隔確認」という）を行う工事である。

（２）遠隔確認の活用は、別添の「工事現場等における遠隔確認に関する実施要領」によるものとする。

（３）農林水産省が推奨する Web 会議システムは、Microsoft　Teams である。

（４）通信環境が整わない現場や遠隔確認が非効率となる場合も想定されることから、受発注者の協議により遠隔確認の適用・不適用を決定するものとする。

第１８章　条件変更の補足説明

本工事の施工に当たり、自然的又は人為的な施工条件が設計図書と異なる場合、あるいは設計図書に示されていない場合の施工条件の変更に該当する主な事項は、次のとおりである。

１）設計諸元等条件変更に係るもの
２）関連工事との調整に係るもの
３）不可抗力によるもの
４）法・基準の改正に係るもの
５）その他本仕様書に定めないもの

第１９章　その他

１．電子納品

（１）工事完成図書を、共通仕様書（施）第１章 1-1-26 及び第１章 1-1-28 に基づき作成し、次のものを提出しなければならない。

・工事完成図書の電子媒体（CD-R、DVD-R 又は BD-R）　　正副２部

２．配置予定監理技術者等の専任期間

請負契約の締結後、現場施工に着手するまでの期間（現場事務所の設置、資機材の搬入又は仮設工事等が開始されるまでの期間）については、主任技術者又は監理技術者の工事現場への専任を要しない。

なお、現場に着手する日については、請負契約の締結後、監督職員との打合せにおいて定める。

また、現場への専任期間については、契約工期が基本となるが、契約工期内であっても、工事完成後、検査が終了し（発注者の都合により検査が遅延した場合を除く）事務手続、後片付け等のみが残っている期間については、主任技術者又は監理技術者の工事現場への専任を要しない。

なお、検査が終了した日は、発注者が工事の完成を確認した旨、受注者に通知した日（例：「合格通知書」における日付）とする。

さらに、工場製作を含む工事であって、工場製作のみが行われている期間については、同一工場内で他の同種工事に係る製作と一元的な管理体制のもとで製作を行うことが可能である場合は、同一の監理技術者等がこれらの製作を一括管理することができる。

３．工期

本工事は、受注者の円滑な工事施工体制を確保するため、事前に建設資材、建設労働者の確保などが図れる余裕期間と実工期を合わせた全体工期を設定した工事であり、発注者が示した工事完了期限までの間で、受注者は工事の始期（工事開始日）及び終期を任意に設定できる。

なお、受注者は、契約を締結するまでの間に、別紙様式１により、工事の始期及び終期を発注者に通知しなければならない。

ただし、受注者は、発注者が本工事の積算上の工期としている２４０日間よりも短い期間を工期として設定しようとする場合には、落札決定後、速やかに別記様式１と併せて、休日を確保していることや適切な工程による工事であることを説明できる理由書及び工程表を提出しなければならない。

工事の始期までの余裕期間内は、主任技術者又は監理技術者を配置することを要しない。また、現場に搬入しない資材等の手配等を行うことができるが、資材の搬入や仮設物の設置等、工事の着手を行ってはならない。なお、余裕期間内に行う手配等は受注者の責により行うものとする。

全体工期：契約締結の日から令和７年３月２５日（工事完了期限日）まで

４．CORINS への登録

技術者の従事期間は、契約（変更の場合は、変更契約）工期をもって登録することとし、余裕期間を含まないことに留意すること。

５．ワンデーレスポンス実施に関する事項

「ワンデーレスポンス」とは、監督職員が受注者からの協議等に対する指示、通知を原則「その日のうち」に回答する対応である。ただし、「その日のうち」の回答が困難な場合は、いつまでに回答が必要なのかを受注者と協議の上、回答日を通知するなど、なんらかの回答を「その日のうち」にすることである。

なお、「その日のうち」とは午前に協議等が行われたものは、その日のうちに回答することを原則とし、午後に協議等が行われたものは、翌日中に回答するものとする。

ただし、原則として閉庁日は除く。

６．契約後 VE 提案

（１）定　義

「VE 提案」とは、工事請負契約書第 19 条の 2 の規定に基づき、契約締結後、設計図書に定める工事目的物の機能、性能等を低下させることなく請負代金額を低減することを可能とする施工方法等の設計図書の変更について、受注者が発注者に行う提案をいう。

（２）VE 提案の意義及び範囲

１）VE 提案の範囲は、設計図書に定められている内容のうち工事材料及び施工方法等に係る変更により請負代金額の低減を伴うものとし、原則として工事目的物の変更を伴わないものとする。

２）ただし、次の提案は、VE 提案の範囲に含めないものとする。

①　施工方法等を除く工期の延長等の施工条件の変更を伴う提案

②　工事請負契約書第 18 条（条件変更等）に基づき条件変更が確認された後の提案

③　競争参加資格要件として求めた同種工事又は類似工事の範囲を超えるような工事材料、施工方法等の変更の提案

（３）VE 提案書の提出

１）受注者は、(2)の VE 提案を行う場合、次に掲げる事項を VE 提案書（共通仕様書（施）工事関係書類様式（様式-6）の様式 1～様式 4）に記載し、発注者に提出しなければならない。

① 設計図書に定める内容と VE 提案の内容の対比及び提案理由

② VE 提案の実施方法に関する事項（当該提案に係る施工上の条件等を含む）

③ VE 提案が採用された場合の工事代金額の概算低減額及び算出根拠

④ 発注者が別途発注する関連工事との関係

⑤ 工業所有権を含む VE 提案である場合、その取扱いに関する事項

⑥ その他 VE 提案が採用された場合に留意すべき事項

２）発注者は、提出された VE 提案書に関する追加的な資料、図書その他の書類の提出を受注者に求めることができる。

３）受注者は、VE 提案を契約締結の日より、当該 VE 提案に係る部分の施工に着手する日の 35 日前までに、発注者に提出できるものとする。

４）VE 提案の提出費用は、受注者の負担とする。

（４）VE 提案の適否等

1）発注者は、VE 提案の採否について、原則として、VE 提案を受領した日の翌日から 14 日以内に書面（共通仕様書（施）工事関係書類様式（様式-6）の様式 5 により通知するものとする。ただし、その期間内に通知できないやむを得ない理由があるときは、受注者の同意を得た上でこの期間を延長することができるものとする。

2）また、VE 提案が適正と認められなかった場合には、その理由を付して通知するものとする。

3）VE 提案の審査に当たっては、施工の確実性、安全性、設計図書と比較した経済性等を評価する。

4）発注者は、VE 提案により設計図書の変更を行う場合は、工事請負契約書第 19 条の 2（設計図書の変更に係る受注者の提案）の規定に基づくものとする。

5）発注者は、VE 提案により設計図書の変更を行う場合は、工事請負契約書第 25 条（請負代金額の変更方法等）の規定により請負代金額の変更を行うものとする。

6）前項の変更を行う場合においては、VE 提案により請負代金額が低減すると見込まれる額の 10 分の 5 に相当する額（以下、「VE 管理費」という。）を削減しないものとする。

7）VE 提案を採用した後、工事請負契約書第 18 条（条件変更等）の条件変更が生じた場合において、発注者が VE 提案に対する変更案を求めた場合、受注者はこれに応じるものとする。

8）発注者は、工事請負契約書第 18 条（条件変更等）の条件変更が生じた場合には、工事請負契約書第 25 条（請負代金額の変更方法等）第 1 項の規定に基づき、請負代金額の変更を行うものとする。VE 提案を採用した後、工事請負契約書第 18 条（条件変更等）の条件変更が生じた場合の前記 6）の VE 管理費については、変更しないものとする。

ただし、双方の責に帰することができない理由（不可抗力、予測不可能な事由等）により、工事の続行が不可能又は著しく工事低減額が減少した場合においては、発注者と受注者が協議して定めるものとする。

（5）VE 提案書の使用

発注者は、VE 提案を採用した場合、工業所有権が設定されたものを除き、その内容が一般的に使用されている状態となった場合は、当該工事以外の工事においてその内容を無償で使用する権利を有するものとする。

（6）責任の所在

発注者が VE 提案を適正と認め、設計図書の変更を行った場合においても、VE 提案を行った受注者の責任が否定されるものではない。

7．工事の施工効率向上対策

受発注者間の現場条件等の確認の場として、次の会議を設置するので、現場代理人等の受注者代表は、次の事項並びに「工事の施工効率向上対策」（農水省 WEB サイト）を十分に理解の上、対応するものとする。

（1）工事円滑化会議（施工条件確認会議）

工事契約後に、円滑な工事着手が図れるよう事業所長、総括監督員、主任監督員（主催）及び監督員が、現場代理人、受注会社幹部に設計の考え方等を説明し、共有を図るものとする。なお、開催日程、出席者、課題等については現場代理人と監督職員の協議により定めるものとする。

（2）工事円滑化会議（工程確認会議）

工事着手時および新工種発生時等において、現場代理人・受注会社幹部並びに事業所長、総括監督員、主任監督員（主催）、監督員が、施工計画、工事工程等について、確認し、円滑な工事の実施を図る工事円滑化会議を開催するものとする。なお、開催日程・出席者・課題

等については現場代理人と監督職員の協議により定めるものとする。

（３）設計変更確認会議

工事完成前に、設計変更手続きや工事検査が円滑に行われるよう、現場代理人・受注会社幹部並びに事業所長、総括監督員、主任監督員（主催）、監督員が工期、設計変更内容、技術提案の履行状況等について、高いレベルで確認する設計変更確認会議を開催するものとする。

なお、開催日程・出席者・課題等については現場代理人と監督職員と協議し定めるものとする。

（４）対策検討会議

工事実施中において、自然的又は人為的な要因等により、工事の工期、設計及び施工等に大きな影響をもたらす重大な事象が発生した際に、調査設計段階の検討内容を含めた技術課題等の迅速な解決に向けて、現場代理人・受注会社幹部並びに各地方農政局地方参事官（議長）・関係課職員、事業所長、総括監督員、主任監督員、監督員が対応方針の協議・確認を行う対策検討会議を開催することができるものとする。なお、対策検討会議は、現場代理人又は監督職員が工事円滑化会議等において協議の上開催する。

（５）建設コンサルタントの出席

上記７．(1)、(2)、(3) 及び (4) の会議に必要に応じて建設コンサルタントを出席させる場合は、必要経費を積算し、別途契約により対応するものとする。

なお、工事受注者の同会議出席に要する経費については、当該工事の現場管理費の中の通信交通費に含まれるものと考えており、開催回数に関らず変更契約の対象としない。

（６）工事円滑化会議、設計変更確認会議及び対策検討会議において確認した事項については、打合せ記録簿に記録し、相互に確認するものとする。

８．工事付属品

本工事で製作据付した設備の維持管理及び運転操作に必要な書類等は、工事付属品として監督職員の指示する場所に１部を備え付けなければならない。

９．現場環境の改善の試行

本工事は、誰でも働きやすい現場環境（快適トイレ）の整備について、監督職員と協議し、変更契約においてその整備に必要な費用を計上する試行工事である。

（１）内容

受注者は、現場に以下のア～サの仕様を満たす快適トイレを設置することを原則とする。

ただし、シ～チについては、満たしていればより快適に使用できるものと思われる項目であり、必須ではない。

【快適トイレに求める機能】

ア 洋式（洋風）便器

イ 水洗及び簡易水洗機能（し尿処理装置付き含む）

ウ 臭い逆流防止機能

エ 容易に開かない施錠機能

オ 照明設備

カ 衣類掛け等のフック、又は荷物の置ける棚等（耐荷重を 5kg 以上とする）

【付属品として備えるもの】

キ 現場に男女がいる場合に男女別の明確な表示

ク 周囲からトイレの入口が直接見えない工夫

ケ サニタリーボックス

コ 鍵と手洗器

サ 便座除菌クリーナー等の衛生用品

【推奨する仕様、付属品】

シ 便房内寸法 900×900㎜ 以上（面積ではない）

ス 擬音装置（機能を含む）

セ 着替え台

ソ 臭気対策機能の多重化

タ 室内温度の調整が可能な設備

チ 小物置き場（トイレットペーパー予備置き場等）

（２）快適トイレに要する費用

快適トイレに要する費用については、当初は計上していない。

受注者は、上記（1）の内容を満たす快適トイレであることを示す書類を添付し、規格・基数等の詳細について監督職員と協議することとし、精算変更時において、見積書を提出するものとする。【快適トイレに求める機能】ア～カ及び【付属品として備えるもの】キ～チの費用については、従来品相当を差し引いた後、51,000 円／基・月を上限に設計変更の対象とする。

なお、設計変更数量の上限は、男女別で各 1 基ずつ 2 基／工事 （施工箇所）までとする。

また、運搬・設置費は共通仮設費（率）に含むものとし、2 基 ／工事（施工箇所）より多く設置する場合や積算上限額を超える費用については、別途計上は行わない。

（３）快適トイレの手配が困難な場合は、監督職員と協議の上、本項の対象外とする。

10．現場環境改善費

（１）現場環境改善費の内容は以下のとおりとし、原則として計上項目のそれぞれから 1 内容以上を選択し合計 5 つの内容を実施することとする。ただし、地域の状況・工事内容により組合せ、実施項目数及び実施内容を変更して良い。詳細については、監督職員と協議実施する。なお、内容に変更が生じた場合は監督職員と協議するものとする。

（２）以下に示す内容において、受注者は、具体的な実施内容、実施期間を施工計画書に含めて監督職員に提出するものとする。

（３）受注者は、工事完成時に現場環境改善費の実施状況がわかる写真を監督職員に提出するものとする。

計上項目	実施する内容（率計上分）
仮設備関係	① 用水・電力等の供給設備 ② 緑化・花壇 ③ ライトアップ施設 ④ 見学路及び椅子の設置 ⑤ 昇降設備の充実 ⑥ 環境負荷の低減
営繕関係	① 現場事務所の快適化（女性用更衣室の設置を含む） ② 労働宿舎の快適化 ③ デザインボックス（交通誘導警備員待機室） ④ 現場休憩所の快適化 ⑤ 健康関連設備及び厚生施設の充実等
安全関係	① 工事標識・照明等安全施設のイメージアップ（電光式標識等） ② 盗難防止対策（警報器等） ③ 避暑（熱中症予防）・防寒対策

地域連携	①　地域対策費（農家との調整、地域行事等の経費を含む） ②　完成予想図 ③　工法説明図 ④　工事工程表 ⑤　デザイン工事看板（各工事ＰＲ看板含む） ⑥　見学会等の開催（イベント等の実施含む） ⑦　見学所（インフォメーションセンター）の設置及び管理運営 ⑧　パンフレット・工法説明ビデオ ⑨　社会貢献

11．週休２日による施工

（１）本工事は、週休２日に取り組むことを前提として、労務費、機械経費（賃料）、共通仮設費（率分）及び現場管理費（率分）を補正した試行対象工事である。

受注者は、契約後、週休２日による施工を行わなければならない。

なお、受注者の責によらない現場条件、気象条件等により週休２日相当の確保が難しいことが想定される場合には監督職員と協議するものとする。

（２）「週休２日」とは、対象期間を通じた現場閉所の日数が、４週８休以上となることをいい、対象期間内の現場閉所日数の割合が28.5%（８日／28 日）以上の水準に達する状態をいう。

なお、ここでいう対象期間及び現場閉所の具体的な内容は次のとおりである。

１）対象期間とは、工事着手日から工事完成日までの期間をいう。

なお、対象期間において、年末年始を挟む工事では年末年始休暇分として12月29日から１月３日までの６日間、８月を挟む工事では夏季休暇分として土日以外の３日間、工場製作のみを実施している期間、工事全体を一時中止している期間、余裕期間のほか、発注者があらかじめ対象外としている内容に該当する期間（受注者の責によらず現場作業を余儀なくされる期間など）は含まない。

２）現場閉所とは、現場事務所等での事務作業を含め、１日を通して現場作業が行われない状態をいう。

ただし、現場安全点検や巡視作業等、現場管理上必要な作業を行うことは可とする。

３）降雨、降雪等による予定外の現場閉所日についても、現場閉所日数に含めるものとする。

（３）週休２日（４週８休以上）の実施の確認方法は、次によるものとする。

１）受注者は、契約後、週休２日の実施計画書を作成し監督職員へ提出する。

２）受注者は、週休２日の実施状況を定期的に監督職員へ報告する。なお、週休２日の実施状況の報告については、現場閉所実績が記載された日報、工程表や休日等の作業連絡記録、安全教育・訓練等の記録資料等により行うものとする。

３）監督職員は、上記受注者からの報告により週休２日の実施状況を確認するものとし、必要に応じて受注者からの聞き取り等を行う。

４）監督職員は、受注者から定期的な報告がない場合や、実施状況が確認できない場合などがあれば、受注者から上記２）の記録資料等の提示を求め確認を行うものとする。

５）報告の時期は、受注者と監督職員が協議して定める。

（４）監督職員が週休２日の実施状況について、必要に応じて聞き取り等の確認を行う場合には、受注者は協力するものとする。

（５）発注者は、以下に示す補正係数により、労務費、機械経費（賃料）、共通仮設費（率分）及び現場管理費（率分）を補正する。

１）補正係数

	4週8休以上 〔現場閉所率　28.5%（8日/28日）以上〕
労務費	1.02
機械経費（賃料）	1.02
共通仮設費（率分）	1.02
現場管理費（率分）	1.05

２）補正方法

当初積算において４週８休以上の達成を前提とした補正係数を各経費に乗じている。

なお、発注者は、工事完成時に現場閉所の達成状況を確認後、４週８休に満たない場合は、工事請負契約書第25条の規定に基づき請負代金額のうち、それぞれの経費につき上記１）に示す補正係数による補正を行わずに減額変更する。

また、提出された工程表が週休２日の取得を前提としていないなど、明らかに受注者側に週休２日に取り組む姿勢が見られなかった場合については、契約違反として「地方農政局工事成績等評定実施要領（模範例）の制定について」（平成15年２月19日付け14地第759号大臣官房地方課長通知。以下「工事成績要領」という。）別紙８（事業（務）所長用）に示す「７．法令遵守等」において、点数10点を減ずるものとする。

12．週休２日制の促進

（１）本工事は、週休2日制を促進するため、現場閉所状況に応じて工事成績要領に基づく工事成績評定において加点評価を行うとともに、週休2日制工事の促進における履行実績取組証明書（以下「履行実績取組証明書」という。）の発行を行う工事である。

（２）発注者は、現場閉所状況が月単位で4週8休以上（28.5%（8日／28日）以上）と確認した場合は、工事成績評定において加点評価するものとする。ただし、工事成績評定の合計は100点を超えないものとする。また、明らかに受注者側に週休２日に取り組む姿勢が見られなかった場合については、工事成績評定の点数を１０点減ずることとする。なお、加点評価に当たっては、以下のとおりとする。

１）他の模範となるような受注企業の働き方改革に係る取組を本工事において実施した場合は、工事成績要領別紙5に示す「4.創意工夫」に、次の評価項目を追加した上で最大2点を加点評価する。なお、複数事項への取組や実施状況の内容に応じて1点、2点で評価する。

○監督職員用

【働き方改革】
□月単位の週休２日（4週８休以上）の確保に向けた企業の取組が図られている。
□若手や女性技術者の登用など、担い手の確保に向けた取組が図られている。

２）現場閉所による月単位の週休２日相当（４週８休以上）が達成した場合は、工事成績要領別紙３－１に示す「２．施工状況（Ⅱ工程管理）」に、次の２つの評価項目を追加し、両方で加点評価する。ただし、月単位の週休２日に満たない（休日率４週６休以上）場合は、「休日の確保を行った。」のみを評価する。

○監督職員用

□休日の確保を行った。
□その他［理由：現場閉所により月単位の週休２日（4週８休以上）の確保を行った。］

○事業（務）所長用

□工程管理に係る積極的な取組が見られた。 □その他［理由：現場閉所により月単位の週休２日（4 週 8 休以上）の確保に取り組んだ。］

３）現場閉所による月単位の週休２日相当（４週８休以上）が達成した場合は、工事成績３）現場閉所による週休 2 日相当（4 週 8 休以上）が達成したことに加え、対象期間内の全ての土曜及び日曜日に現場閉所を行った場合は、工事成績要領別紙 8 に示す「7. 法令遵守等」に次の評価項目を追加した上で 1 点を加点評価する。

○事業（務）所長用

□その他［理由：現場閉所による週休 2 日（4 週 8 休以上）の確保を行ったとともに全ての土曜及び日曜日に現場閉所を行った。］

（３）監督職員は、受注者からの報告により現場閉所状況が４週８休以上（現場閉所率28.5%（８日/28日）以上）と確認した場合は、履行実績取組証明書を発行するものとする。

13. １日未満で完了する作業の積算

（１）本工事における１日未満で完了する作業の積算（以下、「１日未満積算基準」という。）は、変更積算のみに適用する。

（２）受注者は、施工パッケージ型積算基準と乖離があった場合に、１日未満積算基準の適用について、協議の発議を行うことができる。

（３）同一作業員の作業が他工種等の作業と組合せで１日作業となる場合には、１日未満積算基準は適用しない。

（４）受注者は、協議に当たって、１日未満積算基準に該当することを示す書面、その他協議に必要となる根拠資料（見積書、契約書、請求書等）により、施工パッケージ型積算基準との乖離が確認できない場合には、１日未満積算基準は適用しない。

（５）災害復旧工事等で人工精算する場合や、「時間的制約を受ける工事の積算方法」を適用して積算する場合等、１日未満積算基準以外の方法によることが適当と判断される場合には、１日未満積算基準を適用しない。

14. 総価契約単価合意方式（包括的単価個別合意方式）

（１） 本工事は、請負代金額の変更があった場合における変更金額や部分払い金額の算定を行う際に用いる単価等をあらかじめ協議し、合意しておくことにより、設計変更や部分払に伴う協議の円滑化に資することを目的として実施する総価契約単価合意方式（包括的単価個別合意方式）の対象工事である。

（２） 受発注者間で作成の上合意した単価合意書は、公表するものとする。

15. 熱中症対策に資する現場管理費の補正

（１）本工事は、熱中症対策に資する現場管理費の補正の試行工事の対象とし、日最高気温の状況に応じた現場管理費の補正を行う対象工事である。

（２）用語の具体的な内容は次のとおりである。

ア　真夏日

日最高気温が 30℃以上の日をいう。

イ　工期

準備・後片付け期間を含めた工期をいう。なお、年末年始休暇分として 12 月 29 日から 1 月 3 日までの 6 日間、8 月を挟む工事では夏季休暇分として土日以外の 3 日間、工場製作のみを実施している期間、工事全体を一時中止している期間は含まない。

ウ　真夏日率

以下の式により算出された率をいう。

真夏日率　＝　工期期間中の真夏日(※1)　÷　工期

（３）受注者は、工事着手前に工事期間中における気温の計測方法及び計測結果の報告方法を記載した施工計画書を作成し、監督職員へ提出する。

（４）気温の計測方法については、施工現場から最寄りの気象庁の地上気象観測所の気温又は環境省が公表している観測地点の暑さ指数（WBGT）を用いることを標準とする。

なお、WBGT を用いる場合は、WBGT が 25℃以上となる日を真夏日と見なす。

ただし、これによりがたい場合は、施工現場から最寄りの気象庁の地上気象観測所以外の気象観測所で気象業務法（昭和 27 年法律第 165 号）に基づいた気象観測方法により得られた計測結果を用いることも可とする。

（５）受注者は、監督職員へ計測結果の資料を提出する。

（６）発注者は、受注者から提出された計測結果の資料を基に工期中の日最高気温から真夏日率を算定した上で補正値を算出し、現場管理費率に加算し設計変更を行うものとする。

補正値（%）　＝ 真夏日率 × 補正係数※2

※２　補正係数：1.2

（※１）契約変更時は「基準日から工期末までの真夏日」に置き換える。

第２０章　定めなき事項

１．契約書、設計図面及び本仕様書に示されていない事項であっても構造、機能上又は製作据付上当然必要と認められる軽微な事項については受注者の負担で処理するものとする。

２.この仕様書に定めない事項又はこの工事の施工に当たり疑義が生じた場合は、必要に応じて監督職員と協議するものとする。

令和６年度

大淀川左岸国営施設応急対策事業
広沢ダム管理所電気設備製作据付工事

工　事　数　量　表
【当初】

九州農政局
宮崎中部農業水利事業所

工　事　数　量　表

工種・種別・細別	規格	単位	数量	備　考
機器単体費				
１．機器設備工				
（１）機器設備工				
受変電設備工（機器単体費）		式	1.000	
電源設備工（機器単体費）		式	1.000	
直接工事費（共通仮設費対象）				
１．運搬工				
（１）運搬工				
運搬工		式	1.000	
２．据付工				
（１）共通設備工				
配線工		式	1.000	
配管工		式	1.000	
配線撤去工		式	1.000	
配管撤去工		式	1.000	
（２）直接経費				
機械経費		式	1.000	
３．電気設備取替工				
（１）受変電設備取替工				
受変電設備取替工		式	1.000	
（２）電源設備取替工				
自家発電設備取替工		式	1.000	
４．撤去機器運搬工				
（１）撤去機器運搬工				

工　事　数　量　表

工種・種別・細別	規格	単位	数量	備　考
撤去機器運搬工		式	1.000	
５．付帯土木工事				
（1）電気設備基礎工				
電源設備基礎工		式	1.000	
既設構造物撤去工		式	1.000	

令和６年度 大淀川左岸国営施設応急対策事業

広沢ダム管理所電気設備製作据付工事

（契約図）

縮　小　図　面

九州農政局 宮崎中部農業水利事業所

令和６年度 大淀川左岸国営施設応急対策事業
広沢ダム管理所電気設備製作据付工事

図　面　目　録

図面番号	名　称	縮　尺	枚　数	備　考
1	位　置　図	図　示	1	
2	広沢ダム管理所電気室機器配置図（撤去）	図　示	1	
3	広沢ダム管理所電気室機器配置図（更新）	図　示	1	
4	広沢ダム管理所電気室機器配置断面図（撤去）	図　示	1	
5	広沢ダム管理所電気室機器配置断面図（更新）	図　示	1	
6	広沢ダム管理所電気室床改修図（撤去）	図　示	1	
7	広沢ダム管理所電気室配管・配線図（撤去）	図　示	1	
計			7	

位置図　S=1:30,000

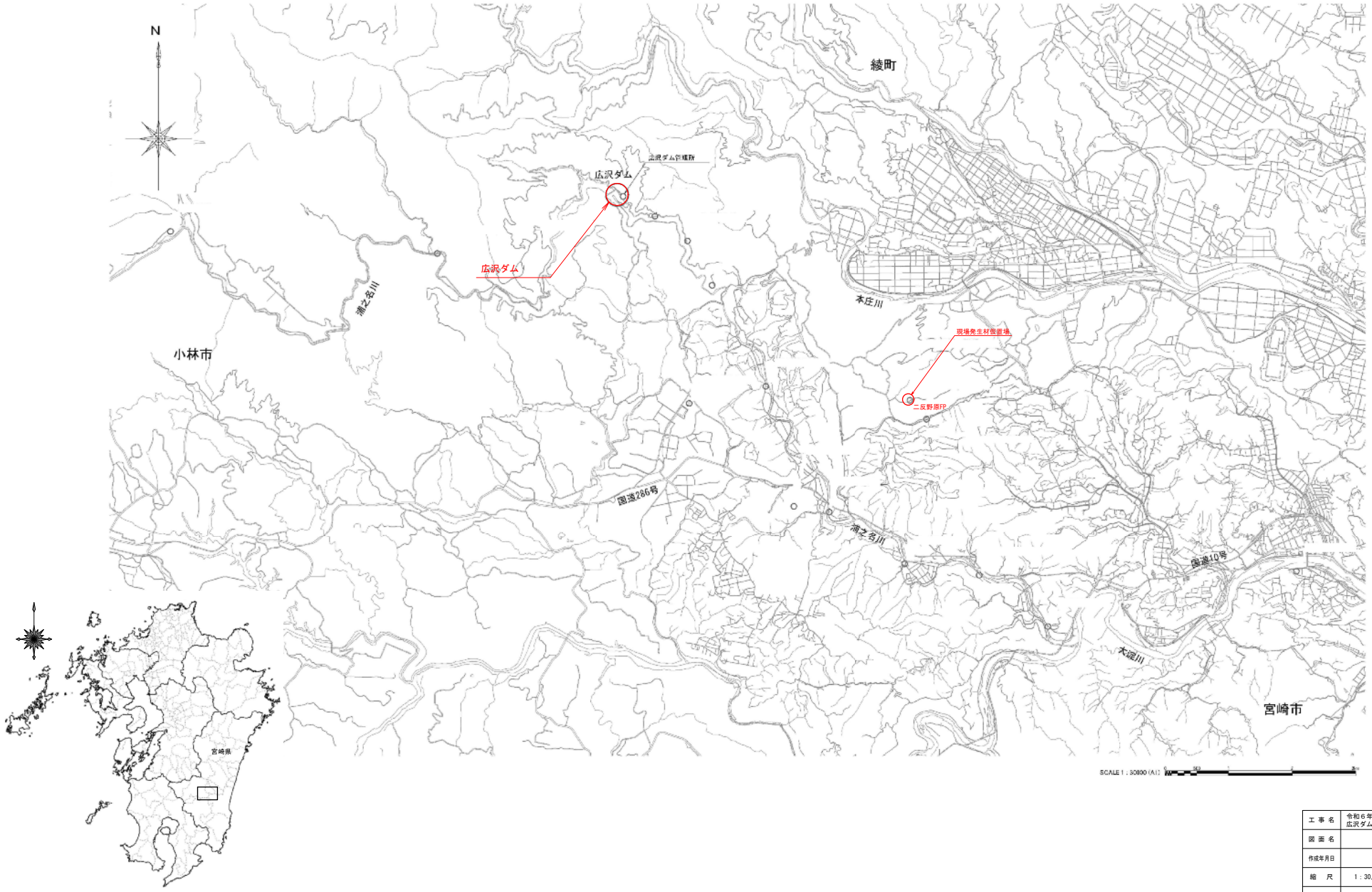

工事名	令和６年度 大淀川左岸国営施設応急対策事業 広沢ダム管理所電気設備製作据付工事		
図面名	位　置　図		
作成年月日	令和　年　月		
縮　尺	1：30,000	図面番号	1
会社名			
事業所名	九州農政局宮崎中部農業水利事業所		

広沢ダム管理所 電気室 機器配置図（撤去）

S=1:30

注 記

1. ▭ は撤去を示す。
2. ▭ は内部機器撤去対象を示す。
   内部機器撤去内容は仕様書に記載。
3. その他は既設とする。
4. 寸法は設計上の値を示す。

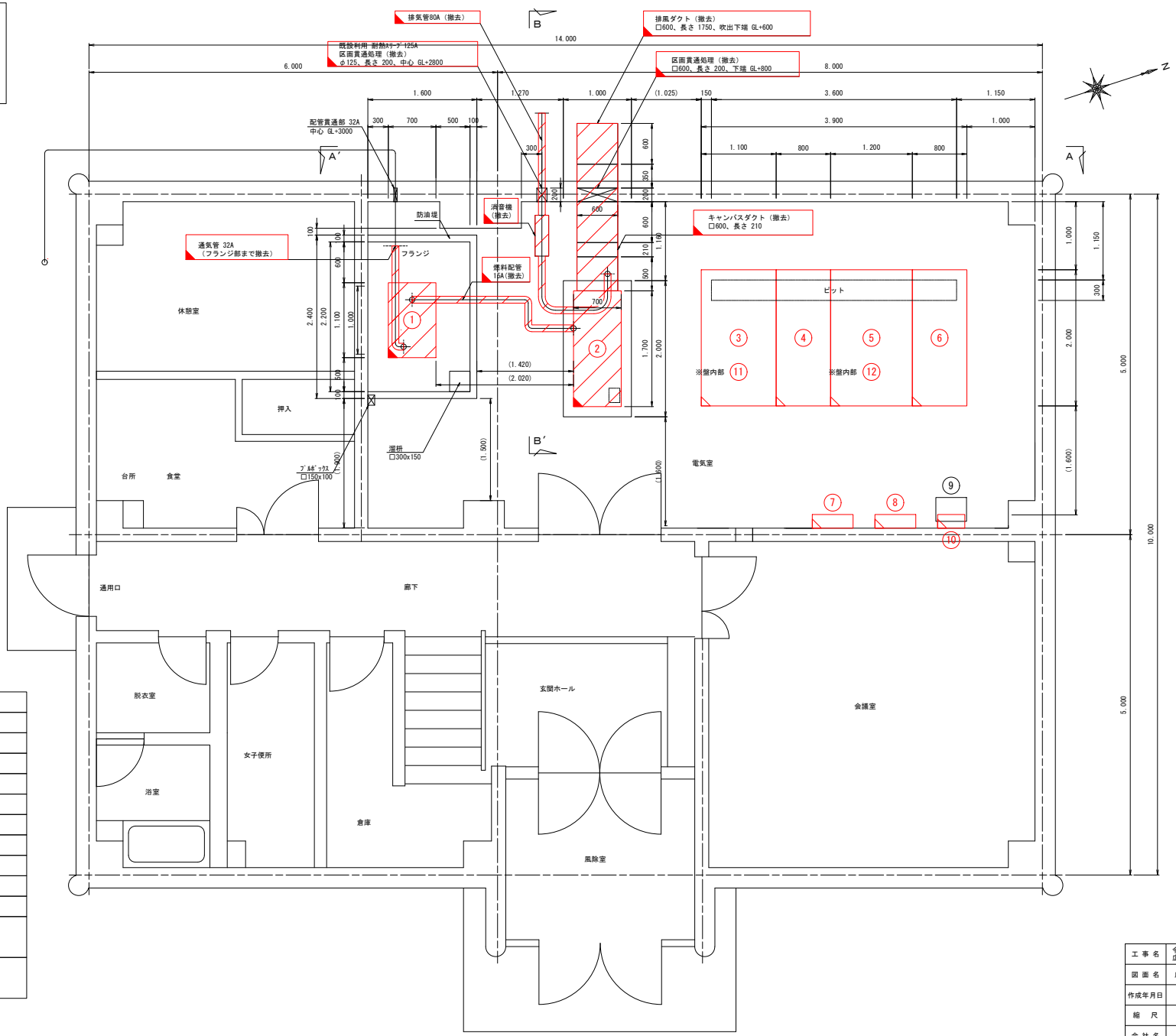

	機器名称 / 規格	形状（W×D×H）
①	燃料小出槽 / 490ﾘｯﾄﾙ	1000×700×1770
②	自家発電装置 / 60kVA	1700×700×1735
③	照明電源盤	1100×2000×2350
④	低圧動力盤	800×2000×2350
⑤	変圧器盤	1200×2000×2350
⑥	引込受電盤	800×2000×2350
⑦	L-1	600×160×1800
⑧	M-1	600×200×1600
⑨	耐雷トランス	450×350×540
⑩	給気ﾌｧﾝ制御盤	400×200×550
⑪	ｽｺｯﾄﾓｰﾙﾄﾞ変圧器 1φ 75kVA 210/210-105V×2	(950×400×1150) ※照明電源盤内部
⑫	モールド変圧器 3φ 200kVA 6.6kV/210V	(850×400×900) ※変圧器盤内部

凡 例

- ▭ : 既設機器
- ▭ : 撤去機器
- ▭ : 内部機器撤去

工事名	令和６年度 大淀川左岸国営施設応急対策事業 広沢ダム管理所電気設備製作据付工事		
図面名	広沢ダム管理所 電気室 機器配置図（撤去）		
作成年月日			
縮尺	S=1:30	図面番号	2
会社名			
事業所名	九州農政局宮崎中部農業水利事業所		

広沢ダム管理所 電気室 機器配置図（更新）

S=1:30

注 記

1. ▰は新設機器を示す。
2. ▱は内部機器交換対象を示す。
   内部機器交換内容は仕様書に記載。
3. その他は既設とする。
4. 寸法は設計上の値を示す。

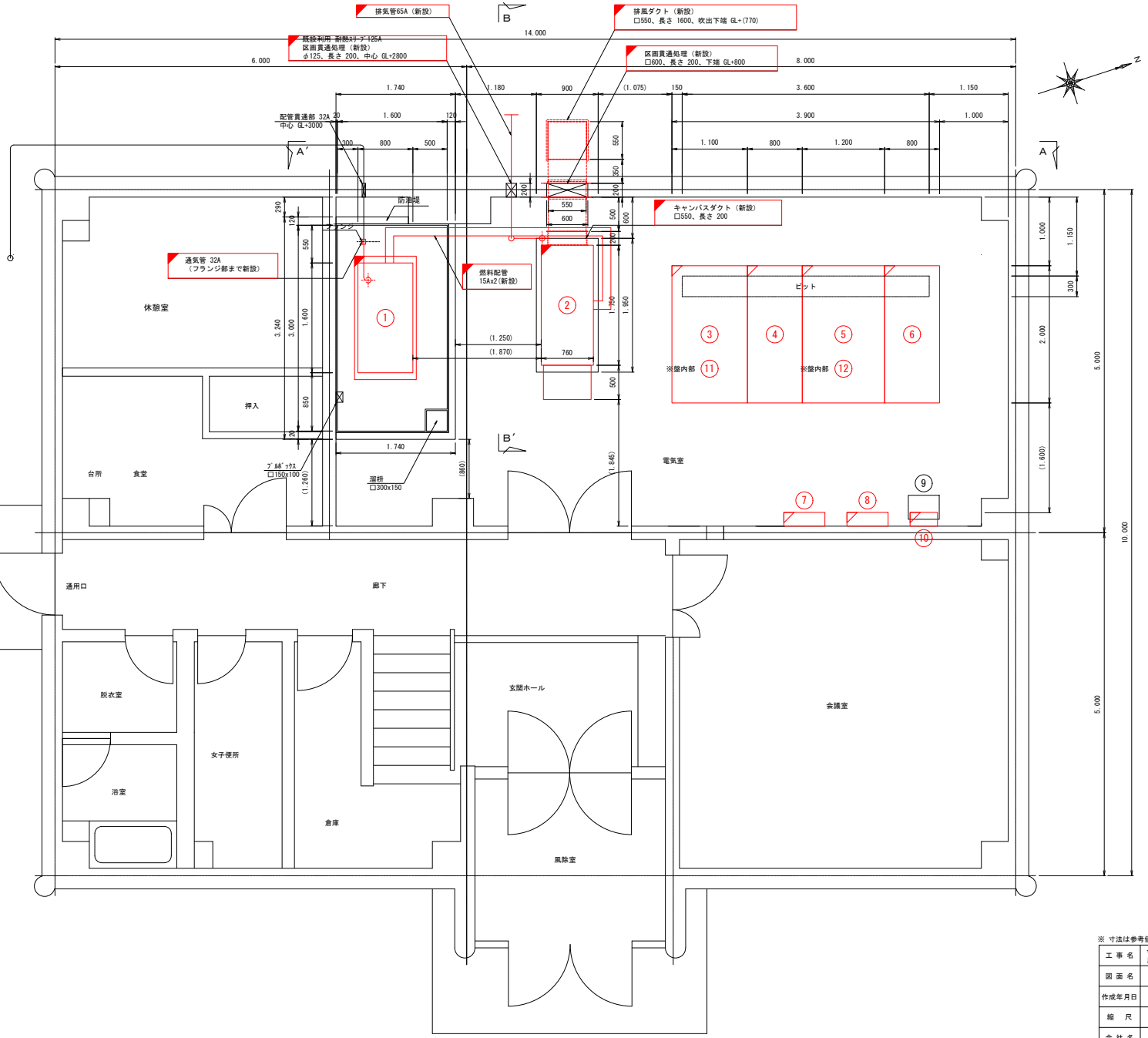

	機器名称 / 規格	形状（W×D×H）
①	燃料小出槽 / 950ﾘｯﾄﾙ	1600×800×1735
②	自家発電装置 / 60kVA	2250×760×1302
③	照明電源盤	1100×2000×2350
④	低圧動力盤	800×2000×2350
⑤	変圧器盤	1200×2000×2350
⑥	引込受電盤	800×2000×2350
⑦	L-1	600×160×1800
⑧	M-1	600×200×1600
⑨	耐雷トランス	450×350×540
⑩	給気ﾌｧﾝ制御盤	400×200×550
⑪	ｽｶｯﾄﾓｰﾙﾄﾞ変圧器 1φ 75kVA 210/210-105V×2	(950×400×1150) ※照明電源盤内部
⑫	モールド変圧器 3φ 200kVA 6.6kV/210V	(850×400×900) ※変圧器盤内部

凡 例

- ▭：既設機器
- ▰：更新機器
- ▱：内部機器交換

※ 寸法は参考値

工 事 名	令和６年度 大淀川左岸国営施設応急対策事業 広沢ダム管理所電気設備製作据付工事		
図 面 名	広沢ダム管理所 電気室 機器配置図（更新）		
作成年月日			
縮 尺	S=1:30	図面番号	3
会 社 名			
事業所名	九州農政局宮崎中部農業水利事業所		

広沢ダム管理所 電気室 機器配置断面図（撤去）

S=1:30

注 記

1. は撤去を示す。
2. は内部機器撤去対象を示す。
   内部機器撤去内容は仕様書に記載。
3. その他は既設とする。
4. 寸法は設計上の値を示す。

電気室 A-A' 断面図

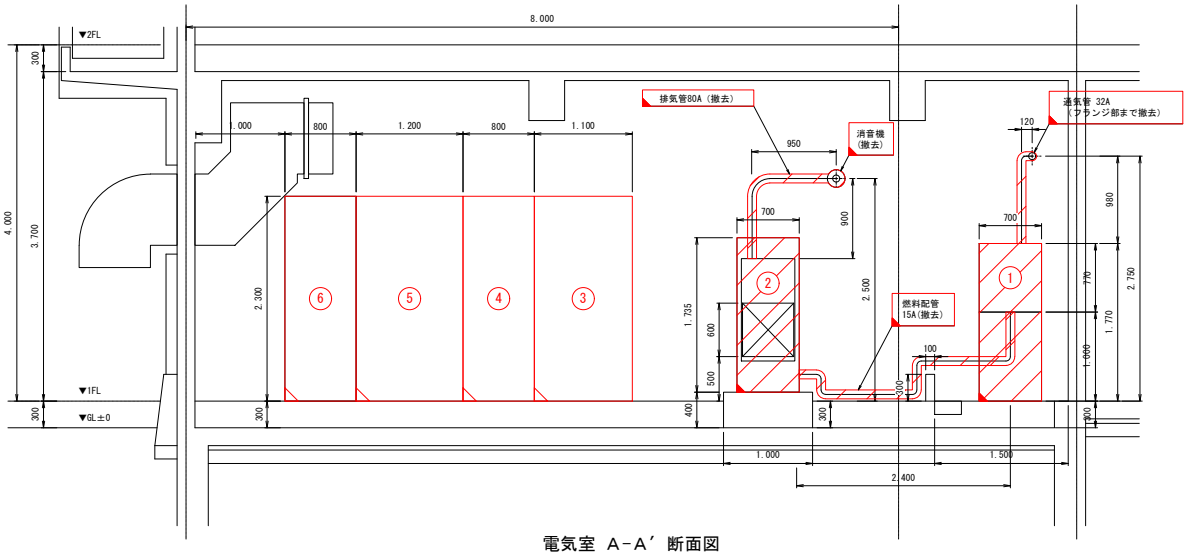

電気室 A－A′ 断面図

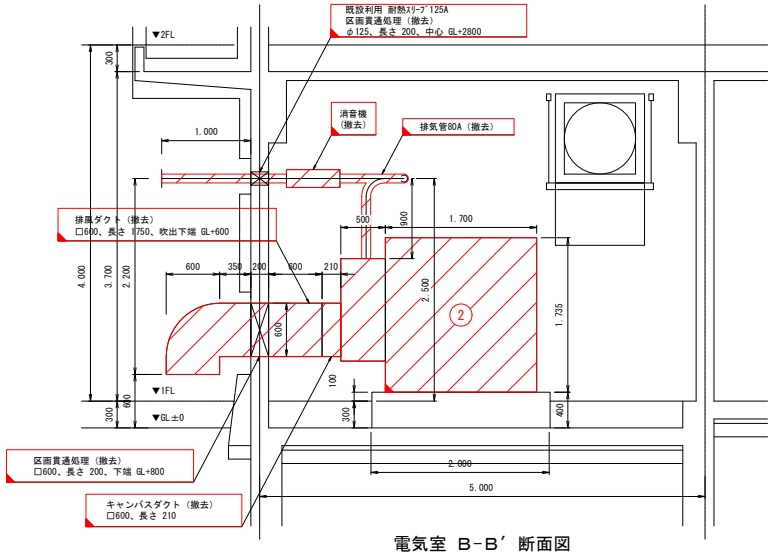

電気室 B－B′ 断面図

	機器名称	形状（W×D×H）
①	燃料小出槽	1000×700×1770
②	自家発電装置	1700×700×1735
③	照明電源盤	1100×2000×2350
④	低圧動力盤	800×2000×2350
⑤	変圧器盤	1200×2000×2350
⑥	引込受電盤	800×2000×2350

凡 例

- : 既設機器
- : 撤去機器
- : 内部機器撤去

工 事 名	令和６年度 大淀川左岸国営施設応急対策事業 広沢ダム管理所電気設備製作据付工事		
図 面 名	広沢ダム管理所 電気室 機器配置断面図（撤去）		
作成年月日			
縮 尺	S=1:30	図面番号	4
会 社 名			
事業所名	九州農政局宮崎中部農業水利事業所		

広沢ダム管理所 電気室 機器配置断面図（更新）

S=1:30

注 記

1. ▰ は新設機器を示す。
2. ▱ は内部機器交換対象を示す。
   内部機器交換内容は仕様書に記載。
3. その他は既設とする。
4. 寸法は設計上の値を示す。

電気室 A-A' 断面図

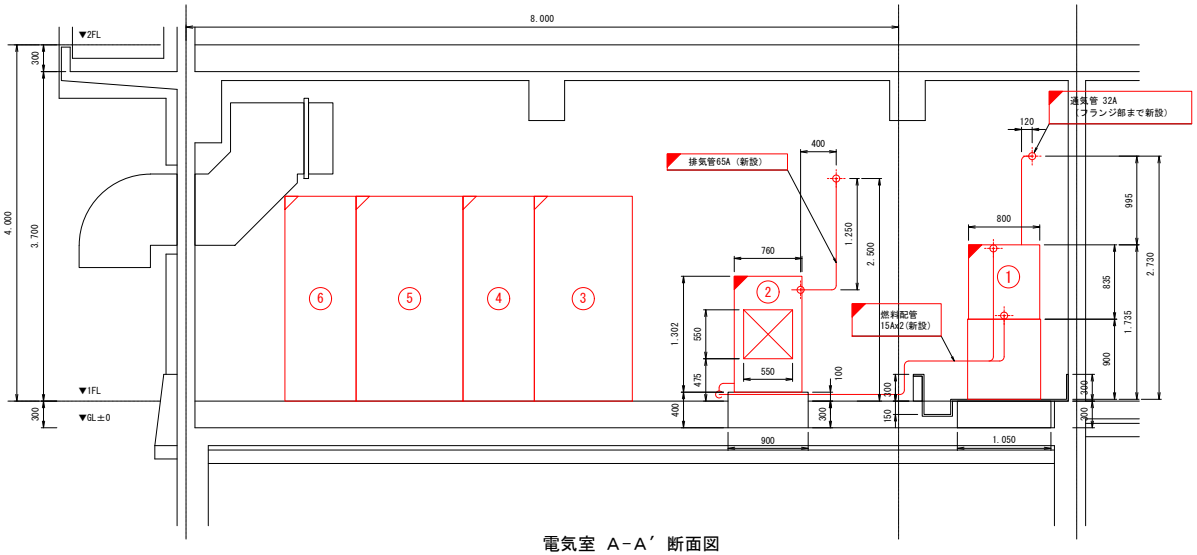

電気室 A－A′ 断面図

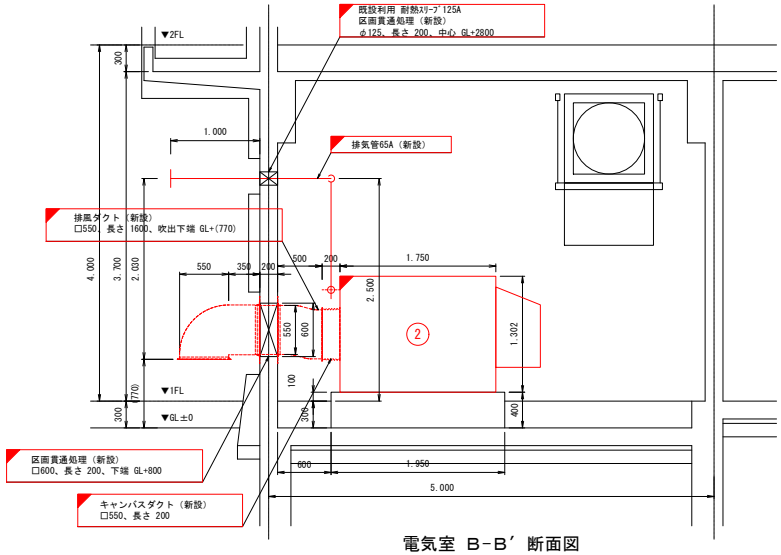

電気室 B－B′ 断面図

	機器名称	形状（W×D×H）
①	燃料小出槽	1600×800×1735
②	自家発電装置	2250×760×1302
③	照明電源盤	1100×2000×2350
④	低圧動力盤	800×2000×2350
⑤	変圧器盤	1200×2000×2350
⑥	引込受電盤	800×2000×2350

凡 例

- ▭ ：既設機器
- ▰ ：更新機器
- ▱ ：内部機器交換

※ 寸法は参考値

工 事 名	令和６年度 大淀川左岸国営施設応急対策事業 広沢ダム管理所電気設備製作据付工事		
図 面 名	広沢ダム管理所 電気室 機器配置断面図（更新）		
作成年月日			
縮 尺	S=1:30	図面番号	5
会 社 名			
事業所名	九州農政局宮崎中部農業水利事業所		

広沢ダム管理所 電気室 床改修図（撤去）

S=1:30

注 記

1. ▭ は撤去を示す。
2. その他は既設とする。
3. 寸法は設計上の値を示す。

電気室 平面図

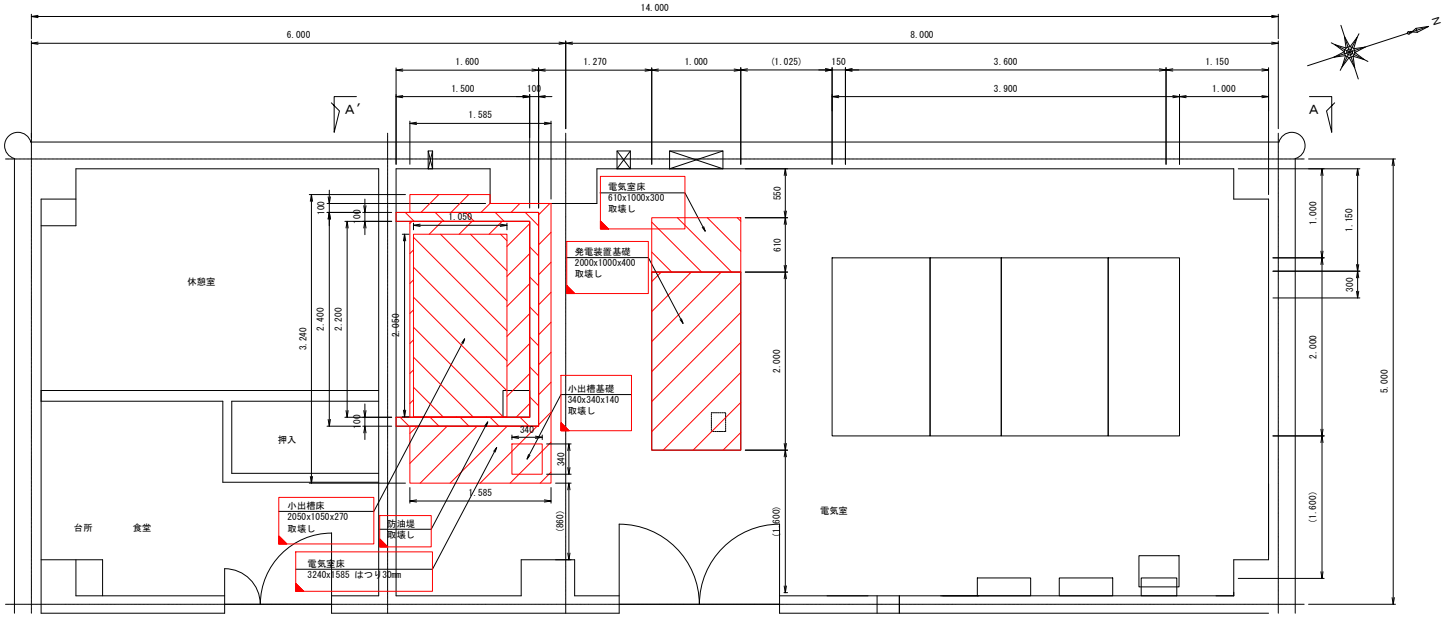

電気室 平面図

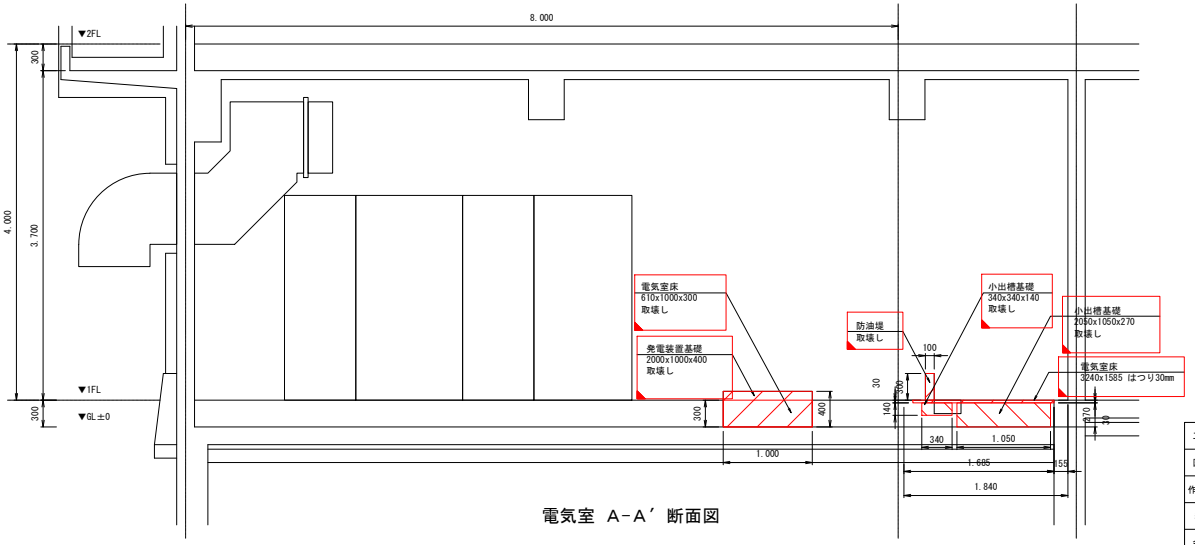

電気室 A−A′ 断面図

凡 例

▭ : 既設機器

▭ : 撤去機器

電気室 床改修数量（撤去）

項目	数量	箇所	計算
鉄筋ｺﾝｸﾘｰﾄ取壊し	0.8㎥	発電装置基礎	2x1x0.4=0.8
無筋ｺﾝｸﾘｰﾄ取壊し	0.2㎥	電気室床	0.61x1x0.3=0.183
無筋ｺﾝｸﾘｰﾄ取壊し	0.2㎥	防油堤	(1.5+2.4+1.5)x0.3x0.1=0.162
ｺﾝｸﾘｰﾄはつり30mm	5.1㎡	電気室床	3.24x1.585=5.1354
無筋ｺﾝｸﾘｰﾄ取壊し	0.6㎥	小出槽床	(2.05x1.05x0.27)+(0.34x0.34x0.14) =0.597359
発生鉄筋ｺﾝｸﾘｰﾄ殻	0.8㎥	上記	0.8
発生無筋ｺﾝｸﾘｰﾄ殻	1.2㎥	上記	0.2+0.2+(5.1x0.03)+0.6=1.153

工 事 名	令和６年度 大淀川左岸国営施設応急対策事業 広沢ダム管理所電気設備製作据付工事		
図 面 名	広沢ダム管理所 電気室 床改修図（撤去）		
作成年月日			
縮 尺	S=1:30	図面番号	6
会 社 名			
事業所名	九州農政局宮崎中部農業水利事業所		

広沢ダム管理所 電気室 配管・配線図（撤去）

S=1:30

注 記

1. ▭は撤去を示す。
2. その他は既設とする。
3. 寸法は設計上の値を示す。

電気室 平面図

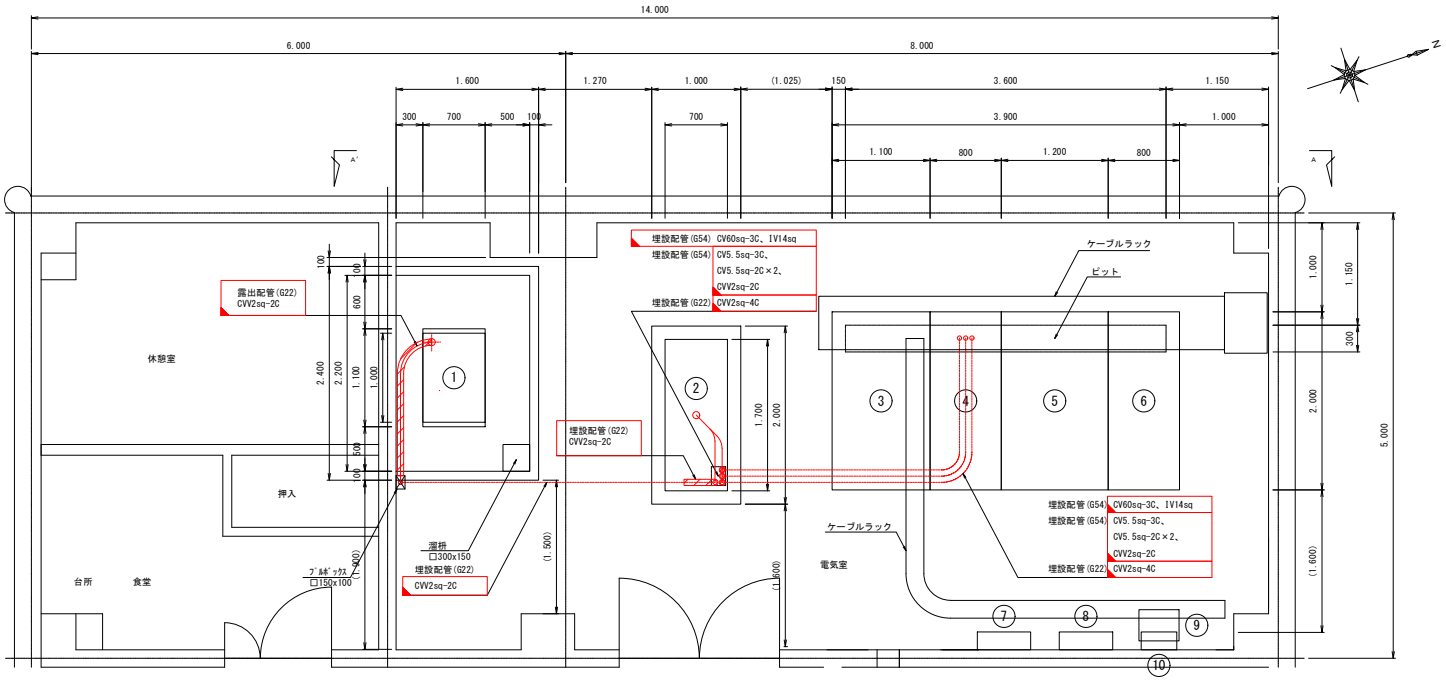

	機器名称	形状（W×D×H）
①	燃料小出槽	1000×700×1770
②	自家発電装置	1700×700×1735
③	照明電源盤	1100×2000×2350
④	低圧動力盤	800×2000×2350
⑤	変圧器盤	1200×2000×2350
⑥	引込受電盤	800×2000×2350
⑦	L－1	600×160×1800
⑧	M－1	600×200×1600
⑨	耐雷トランス	450×350×540
⑩	給気ファン制御盤	400×200×550

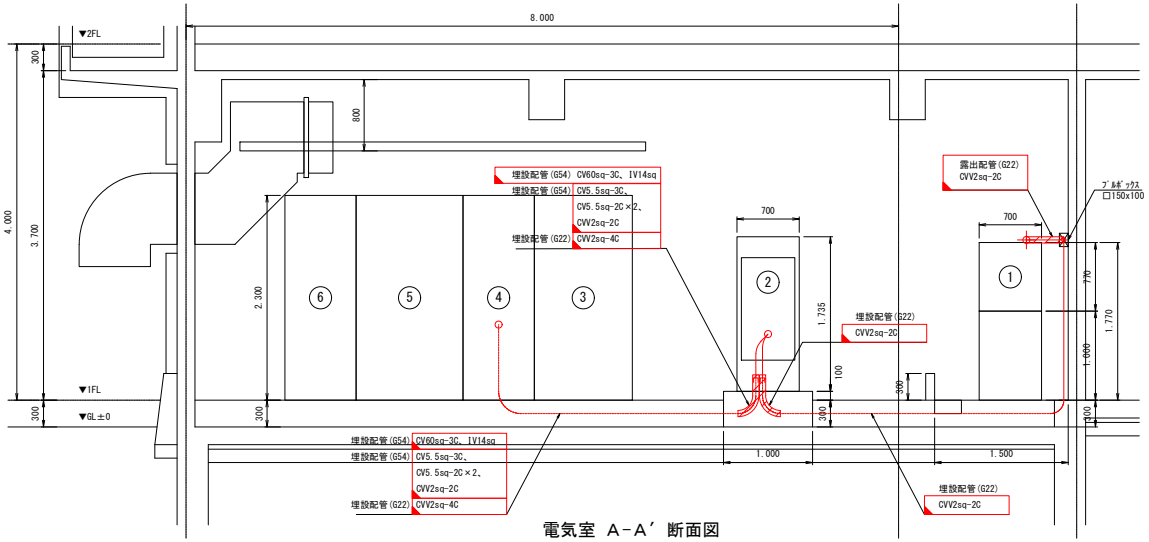

電気室 A－A′ 断面図

凡 例

▭：既設機器

▭：撤去配管・配線

工 事 名	令和６年度 大淀川左岸国営施設応急対策事業 広沢ダム管理所電気設備製作据付工事		
図 面 名	広沢ダム管理所 電気室 配管・配線図（撤去）		
作成年月日			
縮 尺	S=1:30	図面番号	7
会 社 名			
事業所名	九州農政局宮崎中部農業水利事業所		

令和６年度 大淀川左岸国営施設応急対策事業

広沢ダム管理所電気設備製作据付工事

（参考図）

縮　小　図　面

九州農政局 宮崎中部農業水利事業所

令和６年度 大淀川左岸国営施設応急対策事業
広沢ダム管理所電気設備製作据付工事

図　面　目　録

図面番号	名　称	縮　尺	枚　数	備　考
参1	広沢ダム管理所 電気室 床改修図（更新）	図　示	1	
参2	広沢ダム管理所 電気室 配管・配線図（更新）	図　示	1	
参3	広沢ダム管理所 単線結線図（撤去）	図　示	2	
参4	広沢ダム管理所 単線結線図（更新）	図　示	2	
参5	広沢ダム管理所 給気ファン制御盤 複線図（撤去）	図　示	1	
参6	広沢ダム管理所 給気ファン制御盤 複線図（更新）	図　示	1	
参7	広沢ダム管理所 配線系統図（撤去、更新）	図　示	1	
参8	広沢ダム管理所 燃料配管系統図（更新）	図　示	1	
参9	据　付　図	図　示	3	
計			13	

広沢ダム管理所 電気室 床改修図（更新）

注 記
1. ■ は新設を示す。
2. その他は既設とする。
3. 寸法は設計上の値を示す。

材料：SS400
塗装：溶融亜鉛めっき HDZT 70

①L-50x50-6t
0.15+0.15+0.2+0.5+0.5+0.2
=1.7m

② PL-6t
(0.1+0.1+0.05)x0.05
=0.0125㎡

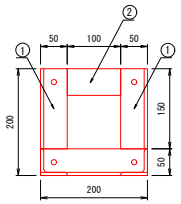

配管支持金物(参考図)平面図

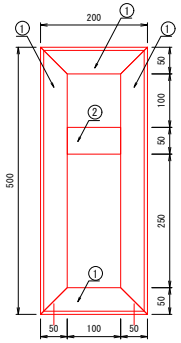

配管支持金物(参考図)正面図

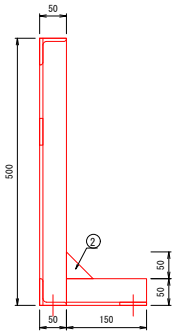

配管支持金物(参考図)立面図

配管支持金物 数量（新設）			
L-50x50x6t SS400	8 kg	配管支持金物	4.43kg/m × 1.7m ＝ 7.531
PL-6t SS400	1 kg	配管支持金物	47.10kg/㎡ × 0.0125㎡ ＝ 0.58875
鋼材加工	9 kg	配管支持金物	8+1=9

電気室 床改修数量（新設）			
項目	数量	箇所	計算
均しコンクリート	0.1㎥	発電装置基礎	2.61x1x0.02=0.0522
型枠	2.2㎡	発電装置基礎	((1.95x2)+(0.9x2))x0.38=2.166
鉄筋コンクリート	0.7㎥	発電装置基礎	1.95x0.9x0.38=0.6669
鉄筋 D-13	45kg	発電装置基礎	(1.81x12+0.76x22+0.24x30)x0.995 =45.4118
無筋コンクリート	0.2㎥	発電装置基礎	(2.61x1x0.28)-(1.95x0.9x0.28)=0.2394
金こて押さえ	2.6㎡	発電装置基礎	2.61x1=2.61
均しコンクリート	0.1㎥	小出槽基礎	2.05x1.05x0.02=0.04305
型枠	1.7㎡	小出槽基礎	((2.05x2)+(1.05x2))x0.28=1.736
鉄筋コンクリート	0.6㎥	小出槽基礎	2.05x1.05x0.28=0.6027
鉄筋 D-13	47kg	小出槽基礎	(1.91x12+0.91x22+0.14x30)x0.995 =46.9043
型枠	2.6㎡	防油堤	(1.055+1.74+3.04)x0.22x2=2.5674
無筋コンクリート	0.2㎥	防油堤	(1.055+1.74+3.04)x0.2x0.1 +((3.04x1.465)-(2.05x1.05))x0.03 +(0.3x0.255x0.15)=0.197208
防水モルタル(20mm)	0.2㎡	防油堤	((3.24x1.74)+(3.04+1.64)x2x0.2) x0.02=0.150192
金こて押さえ	7.5㎡	防油堤	(3.24x1.74)+(3.04+1.64)x2x0.2 =7.5096

防油堤容量	判定 ： 1.045㎥ ＜ 1.056㎥
燃料量 ＝ 0.95t×1.1 ＝ 1.045t(㎥) 、 容量 ＝ 3m×1.6m×0.22m ＝ 1.056㎥	

電気室 平面図

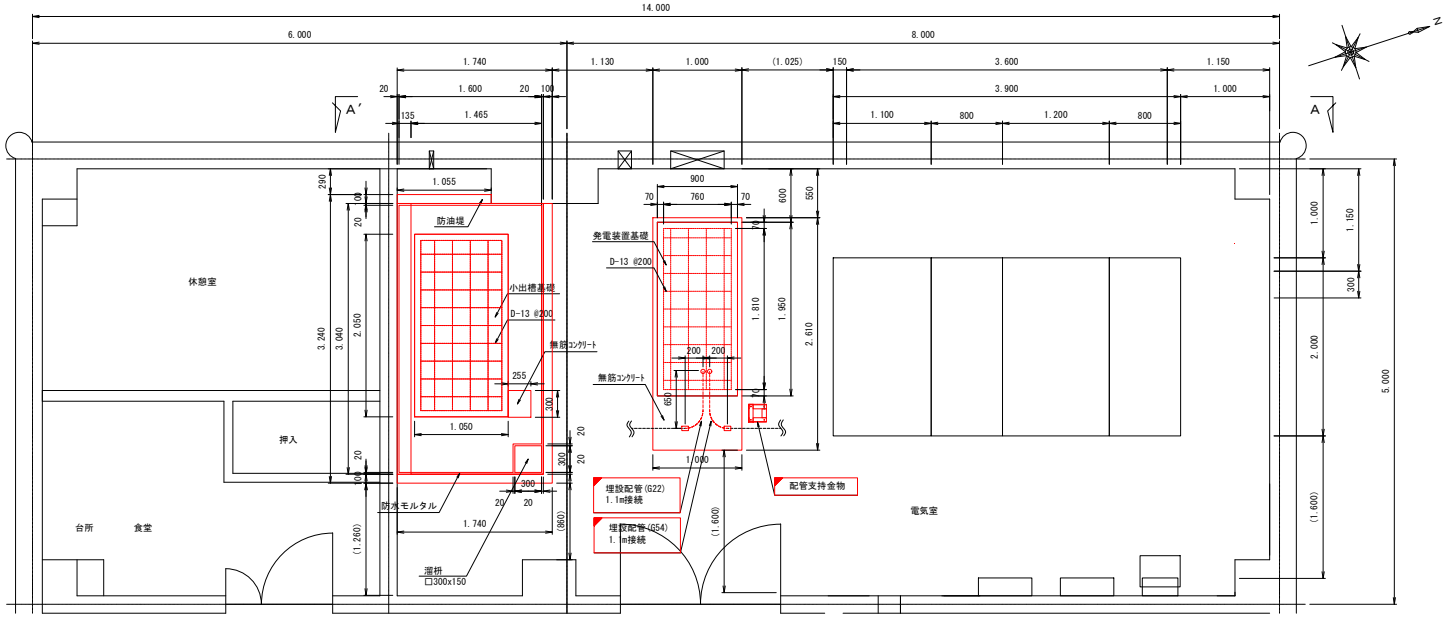

電気室 平面図

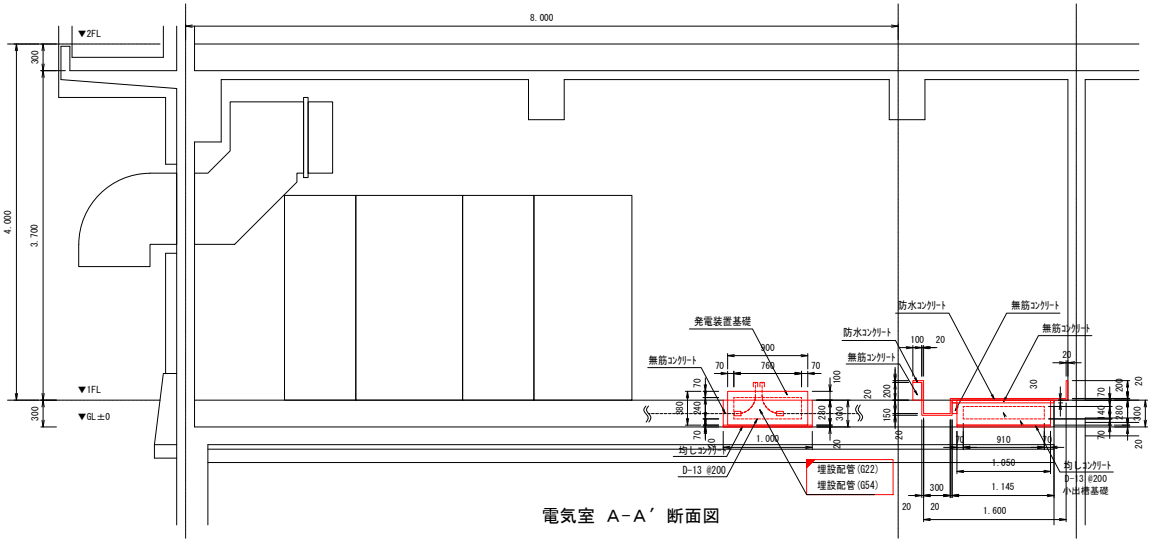

電気室 A-A' 断面図

凡 例
□ : 既設機器
■ : 更新機器

(参考図)

工 事 名	令和６年度 大淀川左岸国営施設応急対策事業 広沢ダム管理所電気設備製作据付工事		
図 面 名	広沢ダム管理所 電気室 床改修図（更新）		
作成年月日			
縮 尺	図 示	図面番号	参1
会 社 名			
事業所名	九州農政局宮崎中部農業水利事業所		

広沢ダム管理所 電気室 配管・配線図（更新）

S=1:30

注 記

1. ◤ は新設を示す。
2. その他は既設とする。
3. 寸法は設計上の値を示す。

電気室 平面図

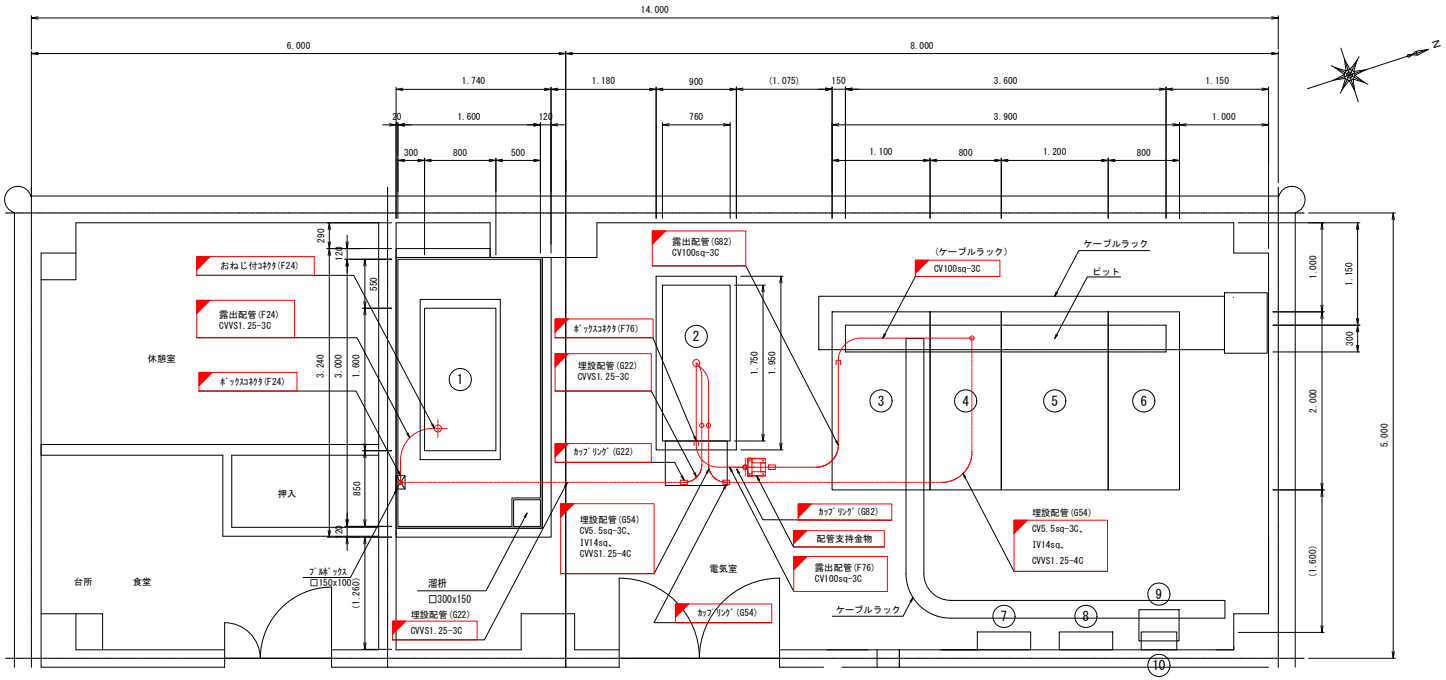

電気室 平面図

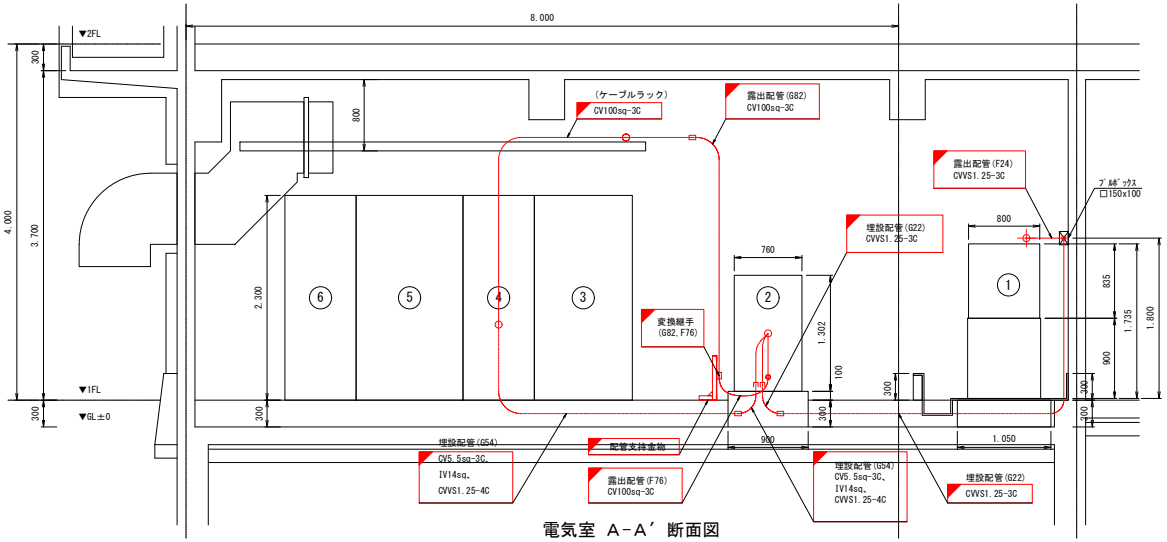

電気室 A－A′ 断面図

	機器名称	形状（W×D×H）
①	燃料小出槽	1600×800×1735
②	自家発電装置	2250×760×1302
③	照明電源盤	1100×2000×2350
④	低圧動力盤	800×2000×2350
⑤	変圧器盤	1200×2000×2350
⑥	引込受電盤	800×2000×2350
⑦	L－1	600×160×1800
⑧	M－1	600×200×1600
⑨	耐雷トランス	450×350×540
⑩	給気ﾌｧﾝ制御盤	400×200×550

凡 例

□ ：既設機器

◤ ：更新配管・配線

（参考図）

工 事 名	令和６年度 大淀川左岸国営施設応急対策事業 広沢ダム管理所電気設備製作据付工事		
図 面 名	広沢ダム管理所 電気室 配管・配線図（更新）		
作成年月日			
縮 尺	S=1:30	図面番号	参2
会 社 名			
事業所名	九州農政局宮崎中部農業水利事業所		

広沢ダム管理所 単線結線図（撤去）(1/2)

記号	名称	記号	名称
PAS	柱上気中負荷開閉器	MCCB	配線用遮断器
MOF	取引計器用変成器	ELCB	漏電遮断器
PCS	高圧カットアウト	MC	電磁接触器
LA	避雷器	G	発電機機関
DS	断路器	DE	原動機機関
VCB	真空遮断器	AVR	自動電圧調整器
VT	計器用変圧器	BATT	蓄電池
PF	高圧ヒューズ	I >	過電流継電器
F	ヒューズ	U <	不足電圧継電器
PTT	電圧用試験端子	I⏚>	地絡方向継電器
CT	変流器	I⏚	漏電継電器
CTT	電流用試験端子	V	交流電圧計，切換ｽｲｯﾁ
TR	変圧器	A	交流電流計，切換ｽｲｯﾁ
ZCT	零相変流器	Wh	電力量計
LBS	限流ﾋｭｰｽﾞ付高圧負荷開閉器	W	電力計
SC	高圧コンデンサ	cosφ	力率計
DTMC	双投形電磁接触器	Hz	周波数計

注 記

1. ▭ は撤去機器を示す。
2. ▭ は内部機器交換対象の盤。
   内部機器交換内容は「2.2.7-01 特別仕様書 第11章 構造及び製作 2.機器仕様」に記載。
3. 全て既設を示す。
4. ▭ は発電機電源対象負荷を示す。

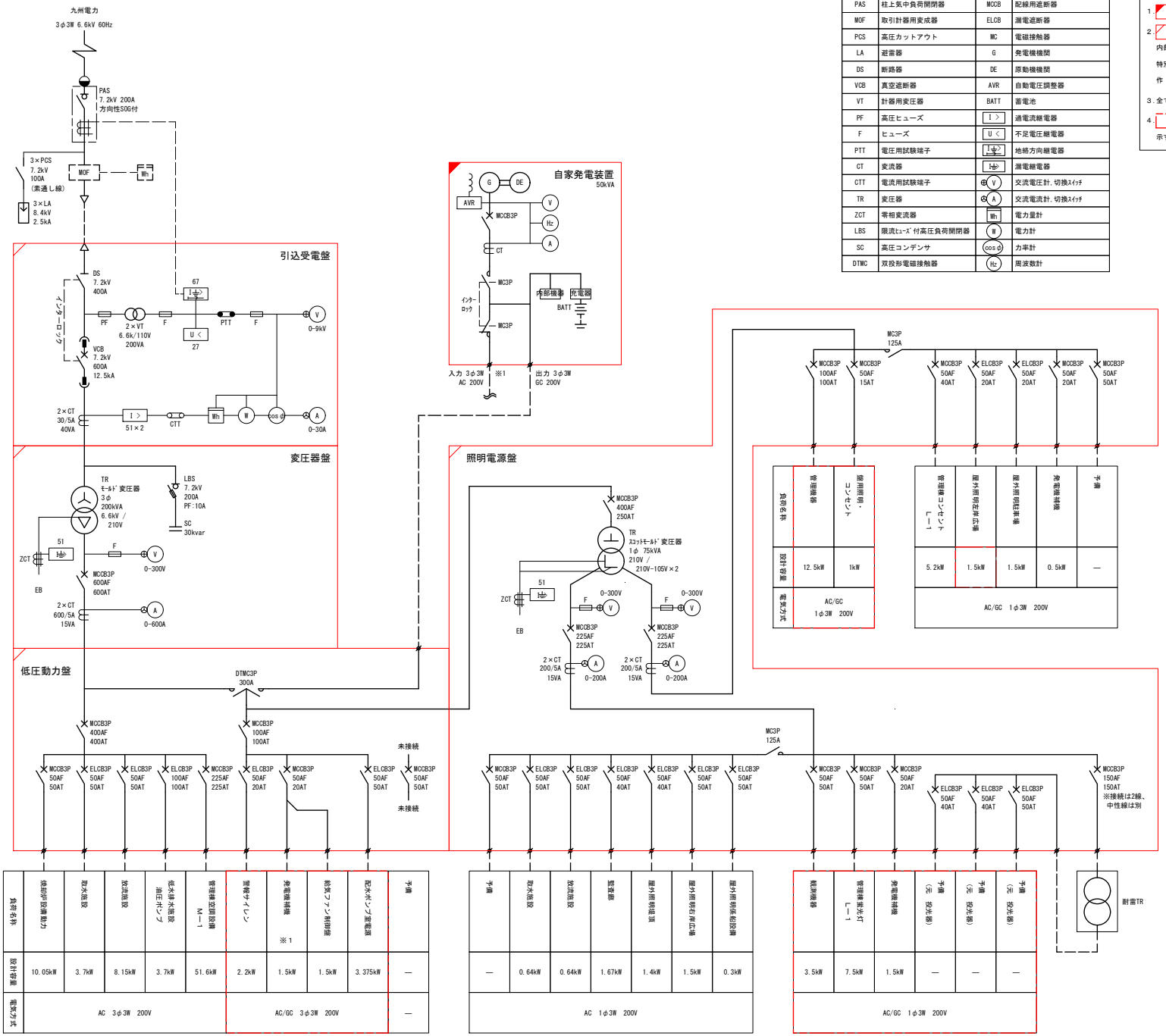

凡 例

- ▭ : 既設機器
- ▭ : 撤去機器
- ▭ : 内部機器撤去

（参考図）

工事名	令和６年度 大淀川左岸国営施設応急対策事業 広沢ダム管理所電気設備製作据付工事		
図面名	広沢ダム管理所 単線結線図（撤去）(1/2)		
作成年月日			
縮尺	NO SCALE	図面番号	参3 － 1/2
会社名			
事業所名	九州農政局宮崎中部農業水利事業所		

広沢ダム管理所 単線結線図（撤去）(2/2)

M—1

注 記

1. ▭ は内部機器交換対象の盤。
内部機器交換内容は「2.2.7-01 特別仕様書 第11章 構造及び製作 2.機器仕様」（以降 特別仕様書）に記載。

2. 特別仕様書にも記載しているが主幹MCCBのAFが変更になるので、主幹MCCB二次側の銅バーも撤去に含む。
（①が主幹MCCB 二次側の銅バー、②が分岐MCCBの銅バー）

3. 全て既設を示す。

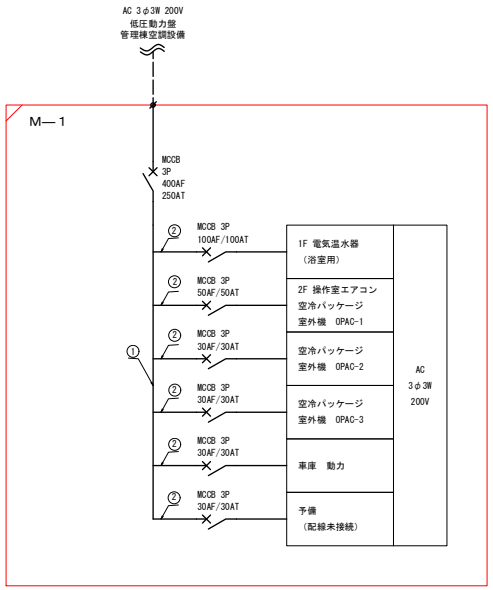

L—1

注 記

1. ▭ は内部機器交換対象の盤。
内部機器交換内容は「2.2.7-01 特別仕様書 第11章 構造及び製作 2.機器仕様」に記載。

2. 全て既設を示す。

3. ▭ は発電機電源対象負荷を示す。

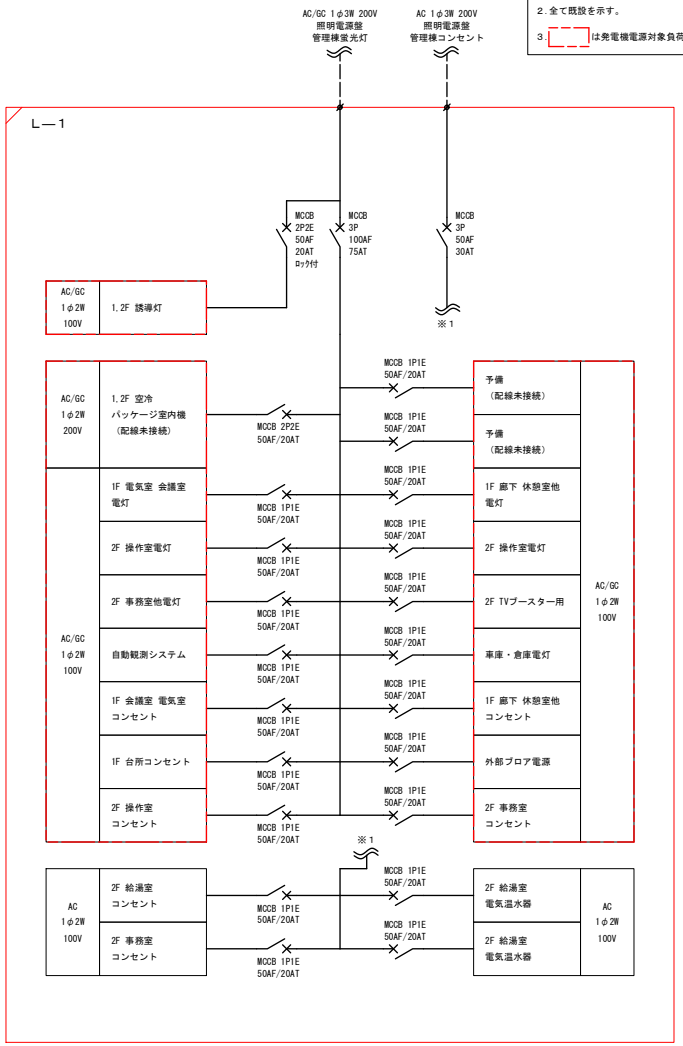

凡 例

- 既設機器
- 撤去機器
- 内部機器撤去

（参考図）

工 事 名	令和６年度 大淀川左岸国営施設応急対策事業 広沢ダム管理所電気設備製作据付工事		
図 面 名	広沢ダム管理所 単線結線図（撤去）(2/2)		
作成年月日			
縮 尺	NO SCALE	図面番号	参3 － 2/2
会 社 名			
事業所名	九州農政局宮崎中部農業水利事業所		

広沢ダム管理所 単線結線図（更新）(1/2)

記号	名称	記号	名称
PAS	柱上気中負荷開閉器	MCCB	配線用遮断器
MOF	取引計器用変成器	ELCB	漏電遮断器
PCS	高圧カットアウト	MC	電磁接触器
LA	避雷器	G	発電機機関
DS	断路器	DE	原動機機関
VCB	真空遮断器	AVR	自動電圧調整器
VT	計器用変圧器	BATT	蓄電池
PF	高圧ヒューズ	I >	過電流継電器
F	ヒューズ	U <	不足電圧継電器
PTT	電圧用試験端子	I ⏚>	地絡方向継電器
CT	変流器	I ⏚	漏電継電器
CTT	電流用試験端子	V	交流電圧計，切換ｽｲｯﾁ
TR	変圧器	A	交流電流計，切換ｽｲｯﾁ
ZCT	零相変流器	Wh	電力量計
LBS	限流ﾋｭｰｽﾞ付高圧負荷開閉器	W	電力計
SC	高圧コンデンサ	cosφ	力率計
DTMC	双投形電磁接触器	Hz	周波数計

注 記

1. ▭ は更新機器を示す。
2. ▭ は内部機器交換対象の盤。
   内部機器交換内容は「2.2.7-01 特別仕様書 第11章 構造及び製作 2.機器仕様」(以降 特別仕様書)に記載。
3. 特別仕様書で本工事対象外の内容は既設とする。
4. ▭ は発電機電源対象負荷を示す。

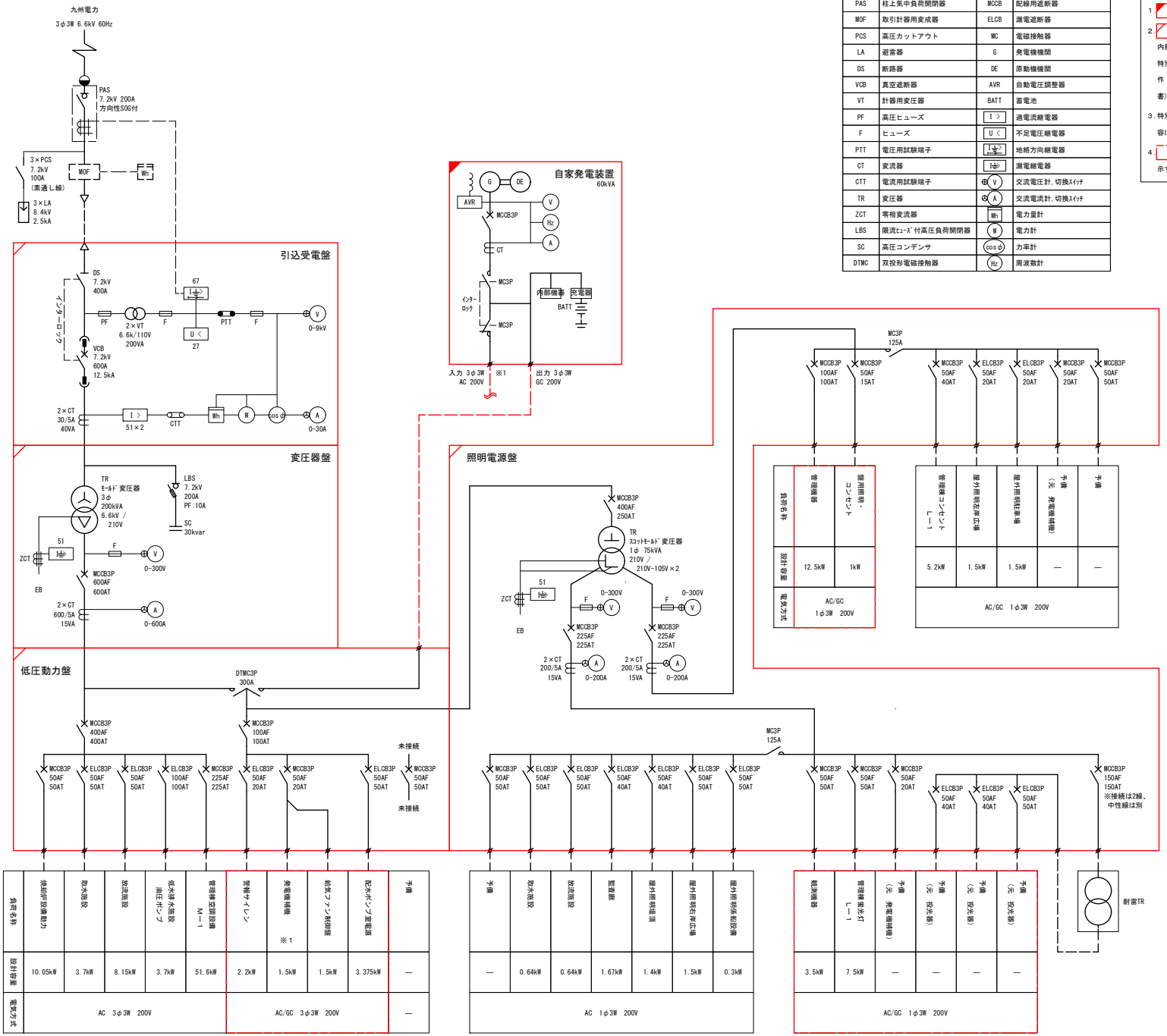

(参考図)

工事名	令和６年度 大淀川左岸国営施設応急対策事業 広沢ダム管理所電気設備製作据付工事		
図面名	広沢ダム管理所 単線結線図（更新）(1/2)		
作成年月日			
縮尺	NO SCALE	図面番号	参4 － 1/2
会社名			
事業所名	九州農政局宮崎中部農業水利事業所		

広沢ダム管理所 単線結線図（更新）(2/2)

M—1

注 記

1. ▭ は内部機器交換対象の盤。
内部機器交換内容は「2.2.7-01 特別仕様書 第11章 構造及び製作 2.機器仕様」(以降 特別仕様書)に記載。

2. 特別仕様書にも記載しているが主幹MCCBのAFが変更になるので、主幹MCCB二次側の銅バーも更新に含む。
(①が主幹MCCB 二次側の銅バー、②が分岐MCCBの銅バー)

3. 特別仕様書で本工事対象外の内容は既設とする。

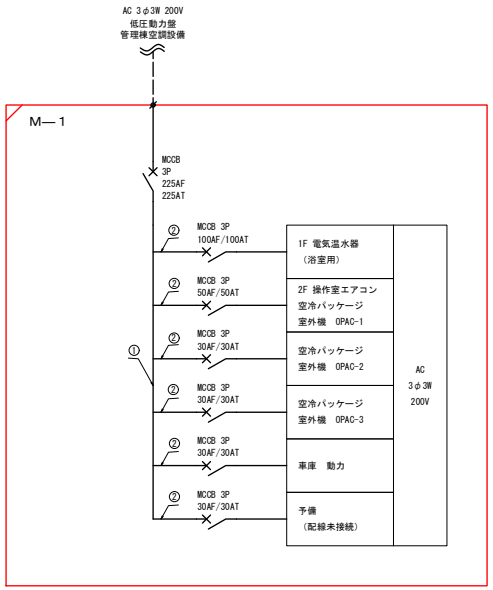

L—1

注 記

1. ▭ は内部機器交換対象の盤。
内部機器交換内容は「2.2.7-01 特別仕様書 第11章 構造及び製作 2.機器仕様」(以降 特別仕様書)に記載。

2. 特別仕様書で本工事対象外の内容は既設とする。

3. ▭ は発電機電源対象負荷を示す。

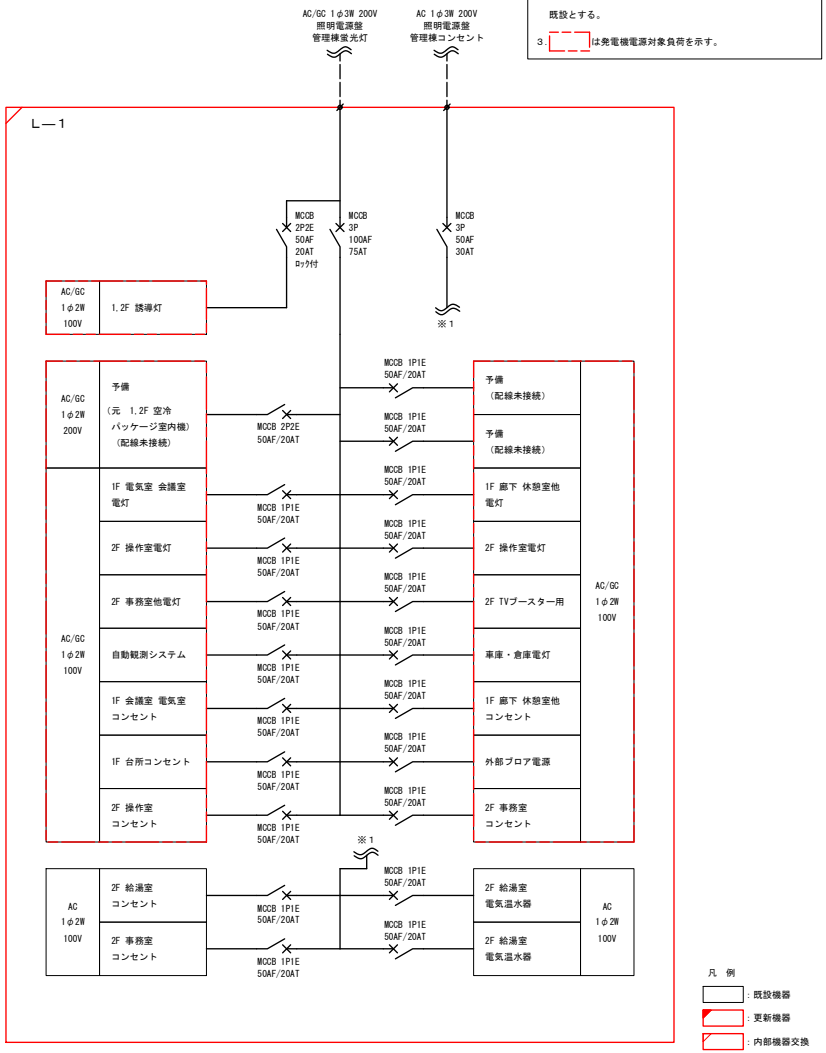

凡 例

- ▭ : 既設機器
- ▭ : 更新機器
- ▭ : 内部機器交換

(参考図)

工 事 名	令和６年度 大淀川左岸国営施設応急対策事業 広沢ダム管理所電気設備製作据付工事		
図 面 名	広沢ダム管理所 単線結線図（更新）(2/2)		
作成年月日			
縮 尺	NO SCALE	図面番号	参4 － 2/2
会 社 名			
事業所名	九州農政局宮崎中部農業水利事業所		

広沢ダム管理所 給気ファン制御盤 複線図(撤去)

注 記

1. は内部機器交換対象の盤。
内部機器交換内容は「2.2.7-01 特別仕様書 第11章 構造及び製作 2.機器仕様」に記載。

2. 全て既設を示す。

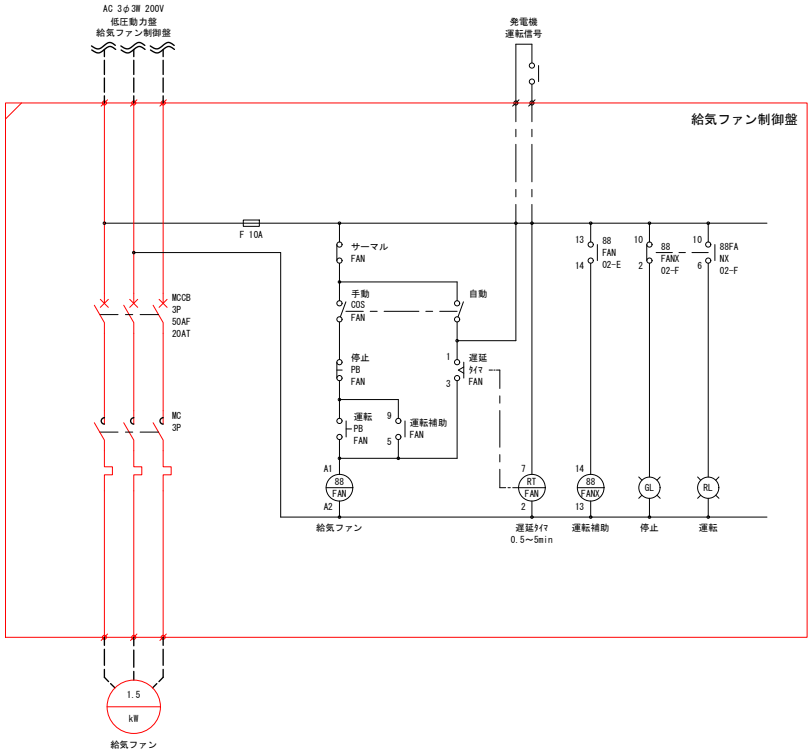

凡 例

: 既設機器

: 撤去機器

: 内部機器撤去

(参考図)

工 事 名	令和６年度 大淀川左岸国営施設応急対策事業 広沢ダム管理所電気設備製作据付工事		
図 面 名	広沢ダム管理所 給気ファン制御盤 複線図（撤去）		
作成年月日			
縮 尺	NO SCALE	図面番号	参5
会 社 名			
事業所名	九州農政局宮崎中部農業水利事業所		

広沢ダム管理所 給気ファン制御盤 複線図(更新)

注 記

1. は内部機器交換対象の盤。
内部機器交換内容は「2.2.7-01 特別仕様書 第11章 構造及び製作 2.機器仕様」(以降 特別仕様書)に記載。

2. 特別仕様書で本工事対象外の内容は既設とする。

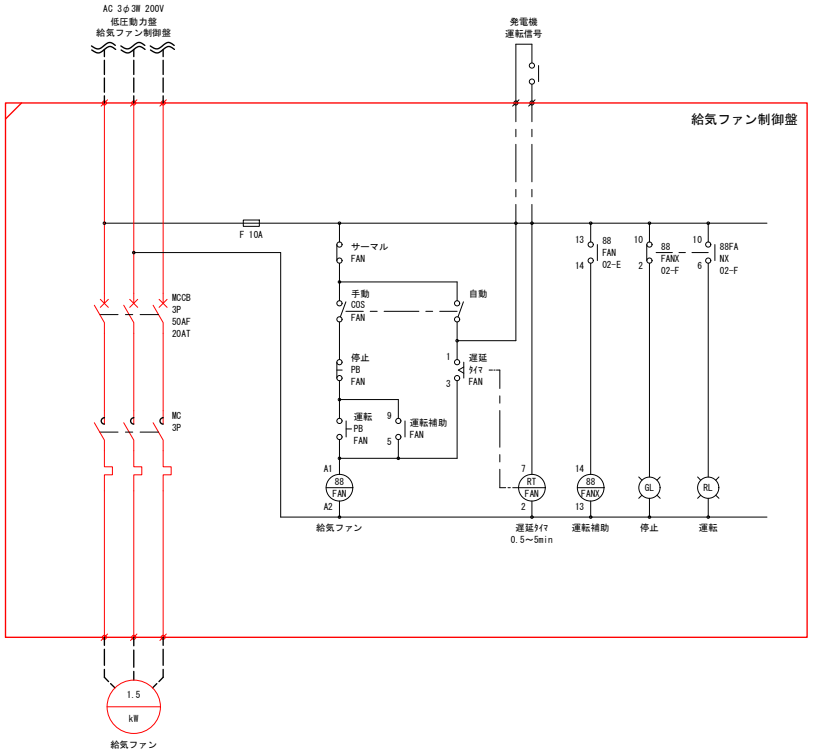

凡 例

: 既設機器

: 更新機器

: 内部機器交換

(参考図)

工 事 名	令和６年度 大淀川左岸国営施設応急対策事業 広沢ダム管理所電気設備製作据付工事		
図 面 名	広沢ダム管理所 給気ファン制御盤 複線図（更新）		
作成年月日			
縮 尺	NO SCALE	図面番号	参6
会 社 名			
事業所名	九州農政局宮崎中部農業水利事業所		

広沢ダム管理所 配線系統図（撤去、更新）

配線系統図（撤去）

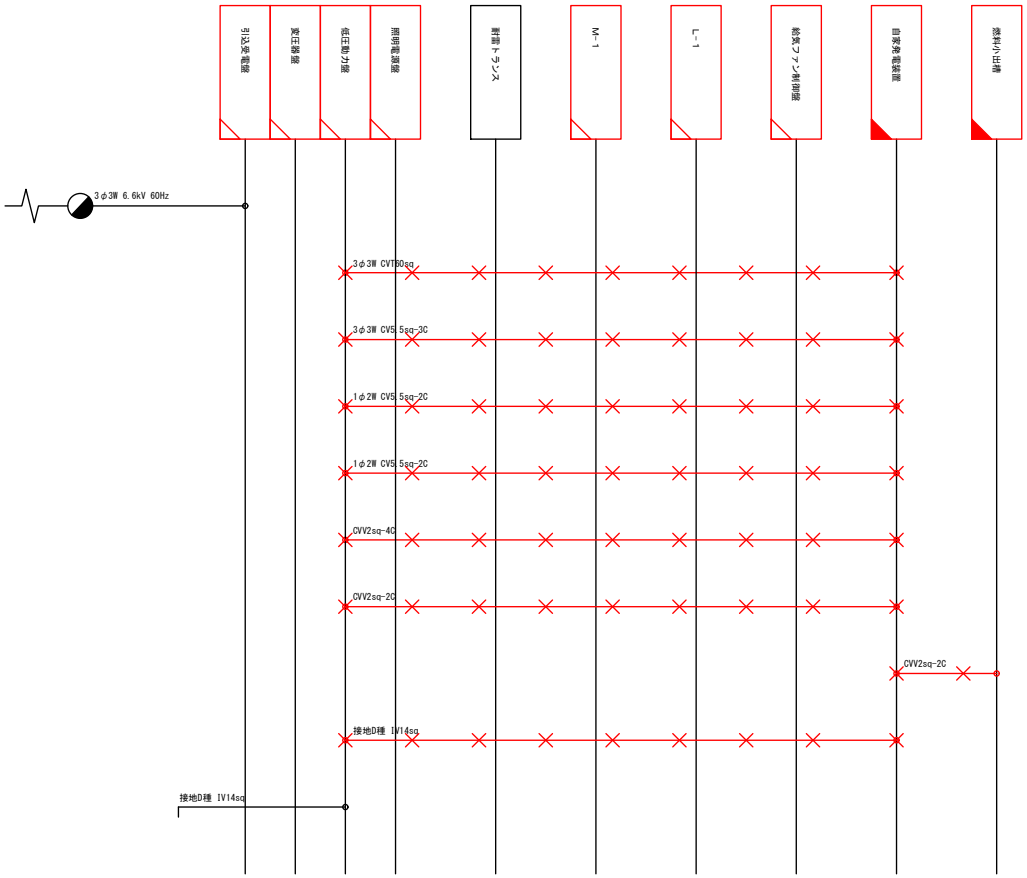

注 記

1. ◢ は撤去機器を示す。
2. ◢ は内部機器撤去を示す。
3. ─✕─ は撤去配線を示す。
4. その他は既設とする。

配線系統図（更新）

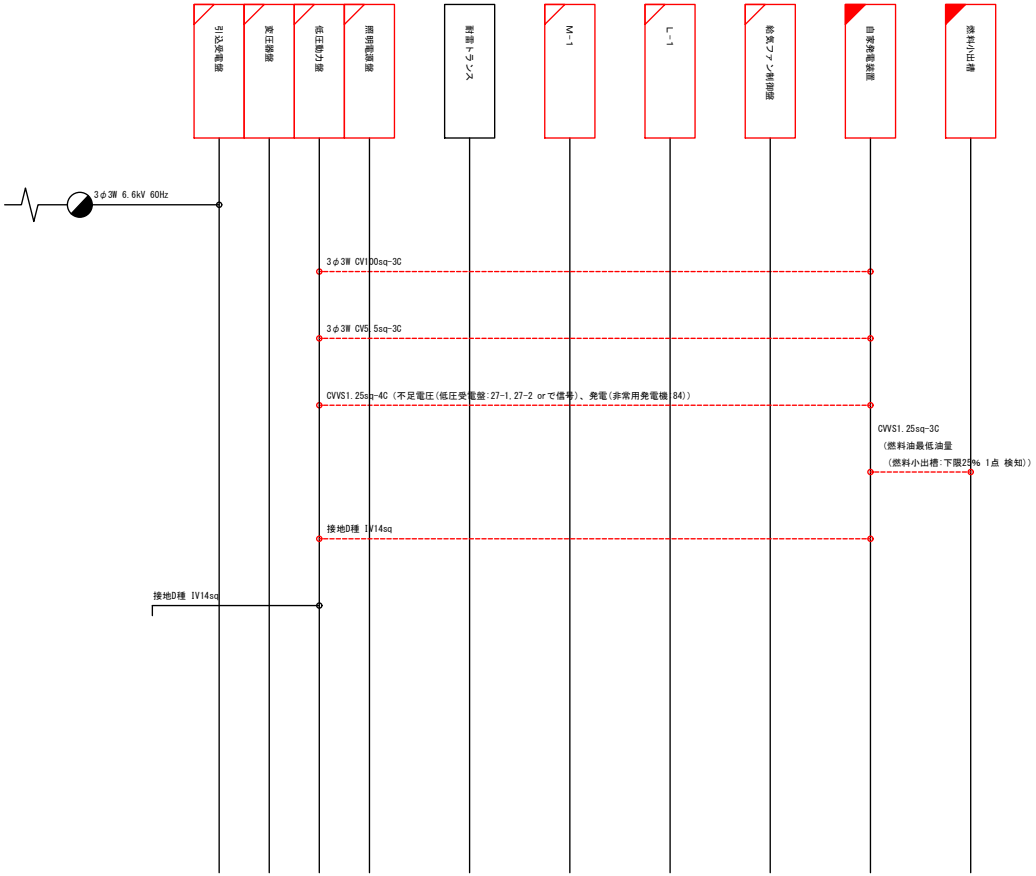

注 記

1. ◢ は新設機器を示す。
2. ◢ は内部機器交換対象を示す。
3. ┈┈┈ は新設配線を示す。

（参考図）

工 事 名	令和６年度 大淀川左岸国営施設応急対策事業 広沢ダム管理所電気設備製作据付工事		
図 面 名	広沢ダム管理所 配線系統図（撤去、更新）		
作成年月日			
縮 尺	NO SCALE	図面番号	参7
会 社 名			
事業所名	九州農政局宮崎中部農業水利事業所		

燃料配管系統図（更新）

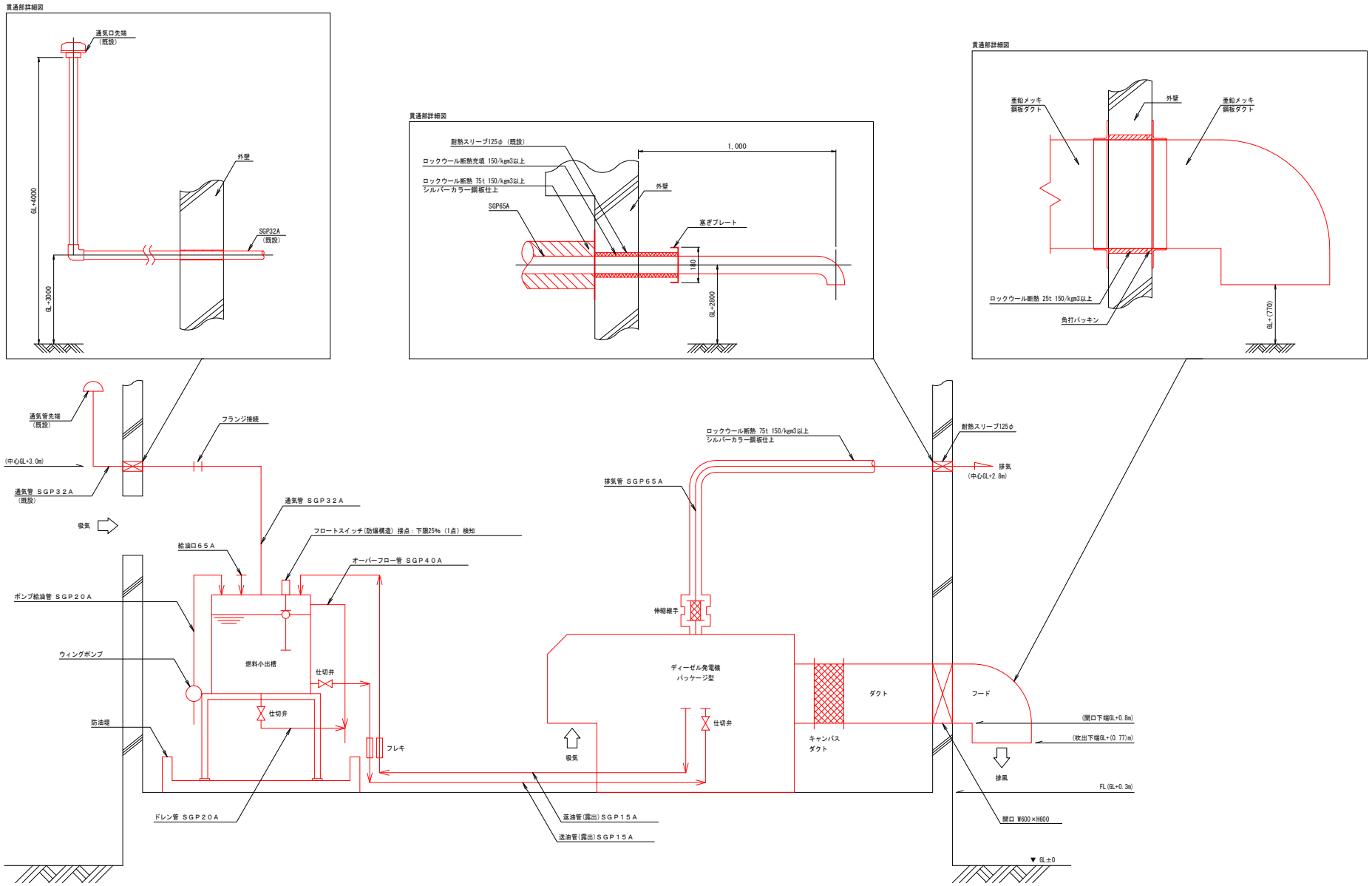

（参考図）

工 事 名	令和６年度 大淀川左岸国営施設応急対策事業 広沢ダム管理所電気設備製作据付工事		
図 面 名	広沢ダム管理所 燃料配管系統図（更新）		
作成年月日	令和 年 月		
縮 尺	NO SCALE	図面番号	参8
会 社 名			
事業所名	九州農政局宮崎中部農業水利事業所		

据付図(1/3)

非常用発電装置

(2250×760×1302)

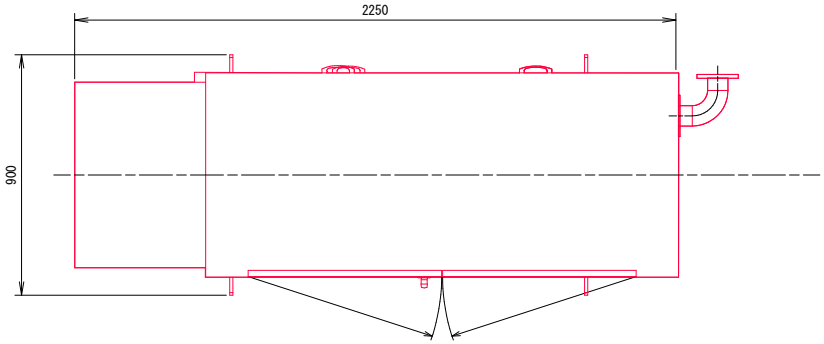

非常用発電機(60kVA) 平面図

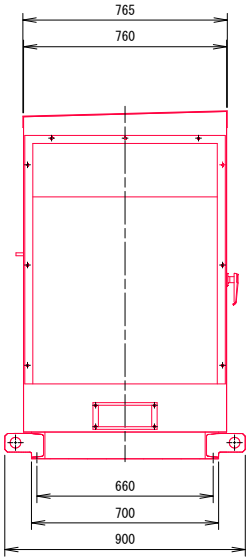

非常用発電機(60kVA) 側面図

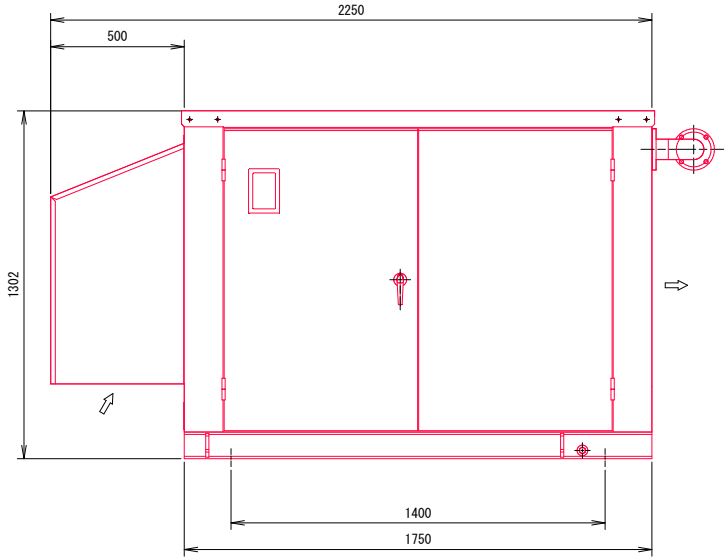

非常用発電機(60kVA) 正面図

(参考図)

工事名	令和6年度 大淀川左岸国営施設応急対策事業 広沢ダム管理所電気設備製作据付工事		
図面名	据付図(1/3)		
作成年月日	令和 年 月		
縮尺	1:10	図面番号	参9-1/3
会社名			
事業所名	九州農政局宮崎中部農業水利事業所		

据付図(2/3)

燃料小出槽

(1600×800×1735)

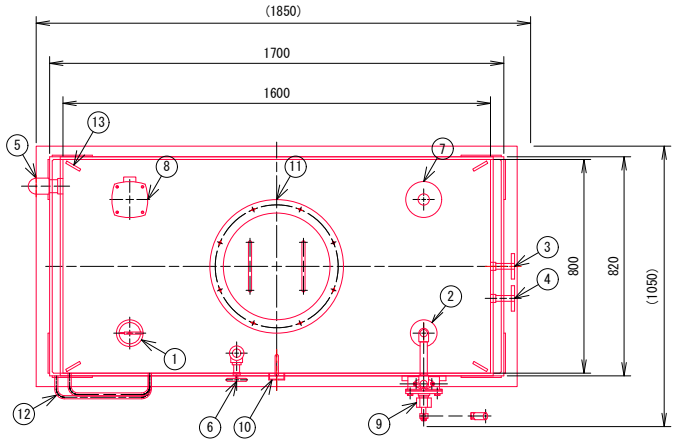

平面図

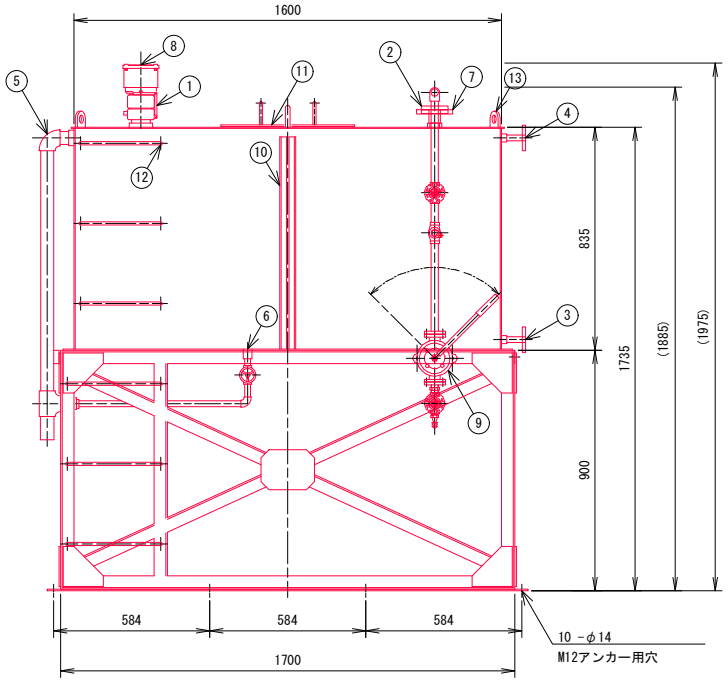

正面図

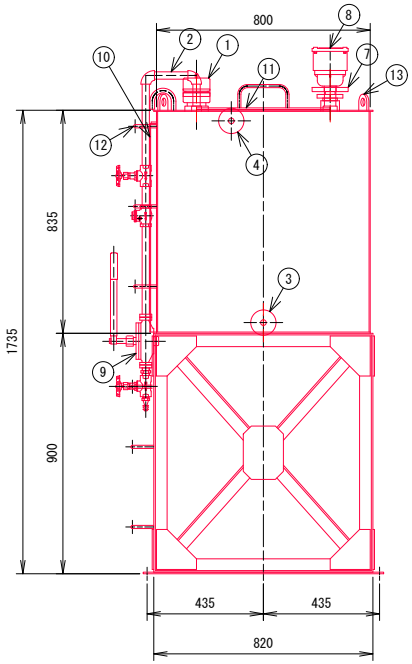

右側面図

	名　称	備　考
1	給油口1　65A	給油口 OP-655
2	給油口2　20A	ウィングポンプに接続
3	送油口　15A	
4	返油口　15A	
5	オーバーフロー管　40A	
6	ドレン管　20A	
7	通気口　32A	
8	フロートスイッチ（防爆構造）	接点：下限25%（1点）検知
9	ウィングポンプ	20A　給油用ホース5m付
10	油面計	側圧式液面計でも可
11	点検口　400φ	及びふた
12	点検用はしご	
13	吊フック	
*	銘板	消防水張検査済証
*	燃料油標識一式	

（類／品名／最大数量、少量危険物貯蔵取扱所、火気厳禁）

表示　：　第四類　第二石油類／品名　軽油／最大数量　950L

標識寸法　：　幅300mm×高さ600mm　×3枚

	容量計算
総容量	（0.7936×1.5936×0.8273）×1000＝1046.27L
空間率	（1046.27－950）÷1046.27×100＝9.201306%
申請容量	950L

	仕　様
構造	鋼板製、溶接加工
材質	一般構造用圧延鋼材
板厚	底板4.5mm、側板3.2mm、上板3.2mm　以上
塗装	内外面：耐油仕様 外面：さび止めペイント2回塗りの上、調合ペイント2回塗り 外面塗装色：マンセル5Y7/1
環境条件	温度：-5～40℃　、　湿度：85%以下 ※温度、相対湿度の条件は、精度保証を示す値
備考	適応燃料：軽油　、　設置場所：屋内　、　製作数：1基

（参考図）

工事名	令和６年度 大淀川左岸国営施設応急対策事業 広沢ダム管理所電気設備製作据付工事		
図面名	据付図(2/3)		
作成年月日	令和　年　月		
縮　尺	1:10	図面番号	参9-2/3
会社名			
事業所名	九州農政局宮崎中部農業水利事業所		

据付図(2/3)

排風ダクト

(□550 L1600㎜)

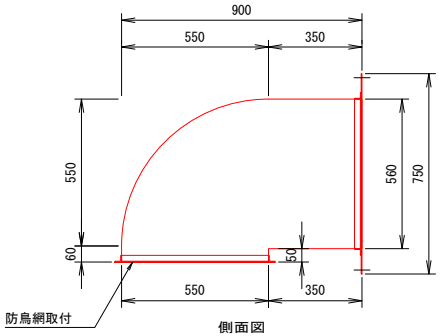

側面図

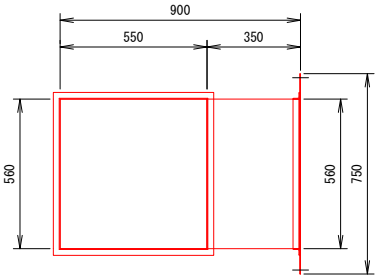

平面図

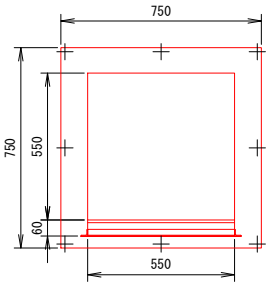

正面図

排風ダクト-1

板厚:亜鉛メッキ鋼板-0.6t

塗装色:既設(茶系)に合わせる

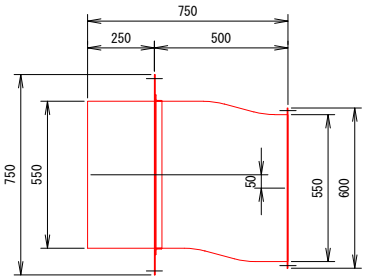

側面図

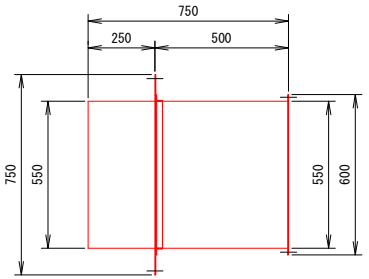

平面図

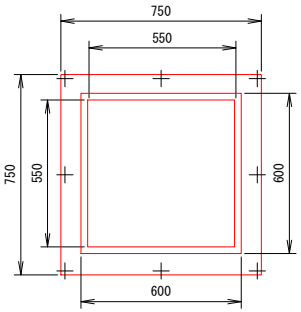

正面図

排風ダクト-2

板厚:亜鉛メッキ鋼板-0.6t

塗装色:マンセル5Y7/1

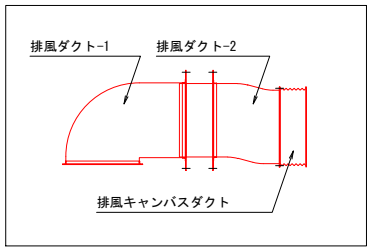

ダクト全体側面図

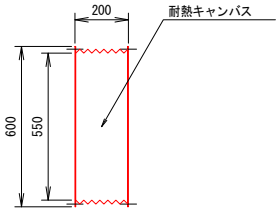

側面図

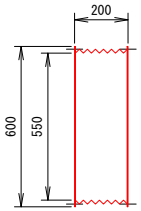

平面図

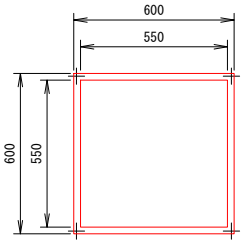

正面図

排風キャンバスダクト

(□550 L200㎜)

(参考図)

工事名	令和6年度 大淀川左岸国営施設応急対策事業 広沢ダム管理所電気設備製作据付工事		
図面名	据付図(3/3)		
作成年月日	令和　年　月		
縮尺	1:10	図面番号	参9-3/3
会社名			
事業所名	九州農政局宮崎中部農業水利事業所		