誰もが住んでみたい村に
農業農村整備

令和５年度
川南原国営施設応急対策事業
主要幹線用水路補修工事

積　　算　　書

（　　当初　　）

九州農政局
宮崎中部農業水利事業所

事業名	川南原国営施設応急対策事業
工事名	主要幹線用水路補修工事

番号	項　目　名	規　格	数　量	単位	金　額	備　考
	請負工事費				75,856,000	
	・総合工事価格（一括積算）				68,960,000	
	・消費税相当額（１０％）				6,896,000	
	工事内容					
	主要幹線用水路補修工事【１．１３号隧道】					
1	施工延長	Ｌ＝	521.538	m		
2	うち13号隧道	Ｌ＝	514.840	m		
3	1号掛樋	Ｌ＝	6.698	m		
4	内訳		0.000			
5	空洞充填工（13号隧道）	Ｖ＝	162.000	m3		
6	目地補修工（　〃　）	Ｌ＝	12.200	m		
7	ひび割れ補修工（　〃　）	Ｌ＝	51.200	m		
8	断面修復工（　〃　）	Ａ＝	30.000	㎡		
9	水抜き工（　〃　）	Ｎ＝	103.000	箇所		
10	補強工（1号掛樋）		1.000	式		
11	仮設工		1.000	式		
12			0.000			
	主要幹線用水路補修工【２．１号掛樋】					
1	施工延長	Ｌ＝	521.538	m		
2	うち13号隧道	Ｌ＝	514.840	m		
3	1号掛樋	Ｌ＝	6.698	m		
4	内訳		0.000			
5	空洞充填工（13号隧道）	Ｖ＝	162.000	m3		
6	目地補修工（　〃　）	Ｌ＝	12.200	m		
7	ひび割れ補修工（　〃　）	Ｌ＝	51.200	m		
8	断面修復工（　〃　）	Ａ＝	30.000	㎡		
9	水抜き工（　〃　）	Ｎ＝	103.000	箇所		
10	補強工（1号掛樋）		1.000	式		
11	仮設工		1.000	式		
12			0.000			

事業名	川南原国営施設応急対策事業
工事名	主要幹線用水路補修工事

項　目　名	数　量	単位	金　額	備　考
工事価格			68,960,000	
・工事原価			58,459,000	
純工事費			43,696,000	
・・直接工事費			38,519,000	
・・・直接工事費（仮設工を除く）	1.000	式	31,756,000	
・・・直接工事費（仮設工）	1.000	式	6,763,000	
・・間接工事費			19,940,000	
・・・共通仮設費			5,177,000	
・・・・事業損失防止施設費	1.000	式	0	
・・・・運搬費～営繕費等			4,798,000	
・・・・運搬費	1.000	式	246,000	
・・・・準備費	1.000	式	0	
・・・・安全費	1.000	式	0	
・・・・役務費	1.000	式	0	
・・・・技術管理費	1.000	式	133,000	
・・・・営繕費等	1.000	式	0	
・・・・現場環境改善費			0	
・・・・・現場環境改善費（率計上）			0	
・・・・・現場環境改善費（積上）	1.000	式	0	
・・・現場管理費			14,763,000	
・・・・現場管理費（率計上）			14,763,000	
・・・・現場管理費（積上）	1.000	式	0	
・・・・現場管理費（一般管理費率対象外）	1.000	式	0	
・・・工期延長等に伴う現場維持等の費用	1.000	式	0	
・・官貸額（直工）	1.000	式	0	
・・官貸額（事業損失防止）	1.000	式	0	
・・官貸額（直工・事業損失防止除く）	1.000	式	0	
・一般管理費等　57,190,000×(18.300*1.000+0.04)			10,488,000	
・一括計上価格	1.000	式	16,000	
支給品費			0	
支給品費（直工・事業損失防止）			0	
支給品費（直工）			0	
処分費等（直接工事費の内数）			0	
処分費(準備費の内数)			0	
処分費(事業損失防止施設費内数)			0	
処分費等(率対象外)			0	
共通仮設費算定控除額			0	

事業名	川南原国営施設応急対策事業
工事名	主要幹線用水路補修工事

項　目　名	数　量	単位	金　額	備　考
有価物処分費			0	
法定福利費概算額(工事価格の内数)			3,395,000	

誰もが住んでみたい村に
農業農村整備

令和５年度

川南原国営施設応急対策事業
主要幹線用水路補修工事【１．１３号隧道】

積　　算　　書

（当初）

九州農政局
宮崎中部農業水利事業所

事業名	川南原国営施設応急対策事業
工事名	主要幹線用水路補修工事【１．１３号隧道】

項　目　名	内　　容
局名	九州農政局
事業（務）所名	宮崎中部農業水利事業所
事業名	川南原国営施設応急対策事業
工事名	主要幹線用水路補修工事【１．１３号隧道】
施工場所	宮崎県児湯郡川南町地内
工事番号	06-512-2002
工事区分	翌債
積算区分	当初積算
地域区分	宮崎
地区区分	児湯
工期	７ヶ月
積算体系年月	令和６年６月
単価期適用年月	令和６年６月―A
歩掛期適用年番号	令和６年９９号―A
電力会社名	九州電力

事業名	川南原国営施設応急対策事業
工事名	主要幹線用水路補修工事【１．１３号隧道】

番号	項　目　名	規　　格	数　量	単位	金　額	備　考
	請負工事費				63,525,000	
	・工事価格				57,750,000	
	・消費税相当額（１０％）				5,775,000	
	工事内容					
	主要幹線用水路補修工事【１．１３号隧道】					
1	施工延長	Ｌ＝	521.538	m		
2	うち13号隧道	Ｌ＝	514.840	m		
3	1号掛樋	Ｌ＝	6.698	m		
4	内訳		0.000			
5	空洞充填工（13号隧道）	Ｖ＝	162.000	m3		
6	目地補修工（　〃　）	Ｌ＝	12.200	m		
7	ひび割れ補修工（　〃　）	Ｌ＝	51.200	m		
8	断面修復工（　〃　）	Ａ＝	30.000	㎡		
9	水抜き工（　〃　）	Ｎ＝	103.000	箇所		
10	補強工（1号掛樋）		1.000	式		
11	仮設工		1.000	式		
12			0.000			

事業名	川南原国営施設応急対策事業
工事名	主要幹線用水路補修工事【１．１３号隧道】

工事別工事名:主要幹線用水路補修工事【１．１３号隧道】

項　目　名	内　　容
工事名	主要幹線用水路補修工事【１．１３号隧道】
工事区分	翌債
積算区分	当初積算
積算体系区分	一般土木工事
工種区分	その他土木工事(2)
工種体系区分	その他土木工事（２）
契約保証費	計上する
施工地域区分	補正なし
電力区分	低圧・業者持・１年未満
冬期補正	なし
冬期補正（現場管理費）	0.00%
豪雪補正	なし
亜熱帯補正	なし
週休２日補正	4週8休以上
熱中症対策補正（現場管理費）	0.00%
現場環境改善費の計上	しない
3次元出来形管理補正(現場管理費)	補正なし
3次元出来形管理補正(共通仮設費)	補正なし

事業名	川南原国営施設応急対策事業
工事名	主要幹線用水路補修工事【１．１３号隧道】

工事別工事名:主要幹線用水路補修工事【１．１３号隧道】

項　目　名	数　量	単位	金　額	備　考
工事価格			57,750,000	
・工事原価			48,659,000	
純工事費			36,699,000	
・・直接工事費			32,780,000	
・・・直接工事費（仮設工を除く）	1.000	式	27,599,000	
・・・直接工事費（仮設工）	1.000	式	5,181,000	
・・間接工事費			15,879,000	
・・・共通仮設費			3,919,000	
・・・・事業損失防止施設費	1.000	式	0	
・・・・運搬費～営繕費等				
32,780,000×((11.320*1.000)*1.000*1.020*1.000)			3,786,000	
・・・・運搬費	1.000	式	0	
・・・・準備費	1.000	式	0	
・・・・安全費	1.000	式	0	
・・・・役務費	1.000	式	0	
・・・・技術管理費	1.000	式	133,000	
・・・・営繕費等	1.000	式	0	
・・・・現場環境改善費			0	
・・・・・現場環境改善費（率計上）				
32,780,000×(0.000)			0	
・・・・・現場環境改善費（積上）	1.000	式	0	
・・・現場管理費			11,960,000	
・・・・現場管理費（率計上）				
36,699,000×((31.040*1.000)*1.000*1.050*1.000+0.000+0.000-0.000)			11,960,000	
・・・・現場管理費（積上）	1.000	式	0	
・・・・現場管理費（一般管理費率対象外）	1.000	式	0	
・・・工期延長等に伴う現場維持等の費用	1.000	式	0	
・・官貸額（直工）	1.000	式	0	
・・官貸額（事業損失防止）	1.000	式	0	
・・官貸額（直工・事業損失防止除く）	1.000	式	0	
・一般管理費等				
48,659,000×(18.650*1.000+0.04)			9,094,000	
・一括計上価格	1.000	式	4,000	
支給品費			0	
支給品費（直工・事業損失防止）			0	
支給品費（直工）			0	
処分費等（直接工事費の内数）			0	
処分費(準備費の内数)			0	
処分費(事業損失防止施設費内数)			0	
処分費等(率対象外)			0	

事業名	川南原国営施設応急対策事業
工事名	主要幹線用水路補修工事【１．１３号隧道】

工事別工事名:主要幹線用水路補修工事【１．１３号隧道】

項　目　名	数　量	単位	金　額	備　考
共通仮設費算定控除額			0	
有価物処分費			0	
法定福利費概算額(工事価格の内数)				
57,746,000×4.870			2,812,000	

事業名	川南原国営施設応急対策事業
工事名	主要幹線用水路補修工事【１．１３号隧道】

工事別工事名:主要幹線用水路補修工事【１．１３号隧道】

工種名称	数量	単位	金額	備考
直接工事費（仮設工を除く）内訳			27,599,000	
直接工事費（仮設工を除く）	1.000	式	27,599,000	
・主要幹線用水路 13号隧道	1.000	式	27,599,000	
・・空洞充填工	1.000	式	18,819,000	
・・補修工	1.000	式	8,743,000	
・・産業廃棄物処理	1.000	式	37,000	

事業名	川南原国営施設応急対策事業
工事名	主要幹線用水路補修工事【１．１３号隧道】

工事別工事名:主要幹線用水路補修工事【１．１３号隧道】

工　種　名　称	数　量	単位	金　額	備　考
直接工事費（仮設工）内訳			5,181,000	
直接工事費（仮設工）	1.000	式	5,181,000	
・仮設工	1.000	式	5,181,000	
・・仮設工 充填工	1.000	式	5,055,000	
・・仮設工 プラント昇降足場	1.000	式	126,000	

事業名	川南原国営施設応急対策事業
工事名	主要幹線用水路補修工事【１．１３号隧道】

工事別工事名:主要幹線用水路補修工事【１．１３号隧道】

工 種 名 称	数 量	単位	金 額	備 考
技術管理費内訳			133,000	
技術管理費	1.000	式	133,000	
・技術管理費	1.000	式	133,000	
・・品質管理費	1.000	式	133,000	

事業名	川南原国営施設応急対策事業
工事名	主要幹線用水路補修工事【１．１３号隧道】

工事別工事名:主要幹線用水路補修工事【１．１３号隧道】

工 種 名 称	数 量	単位	金 額	備 考
一括計上価格内訳			4,000	
一括計上価格	1.000	式	4,000	
・一括計上	1.000	式	4,000	
・・産業廃棄物処理税	1.000	式	4,000	

事業名	川南原国営施設応急対策事業
工事名	主要幹線用水路補修工事【１．１３号隧道】

工事別工事名:主要幹線用水路補修工事【１．１３号隧道】

名　称（規　格）	数　量	単位	単　価	金　額	備　考
直接工事費（仮設工を除く）				27,599,000	
・主要幹線用水路 13号隧道	1.000	式		27,599,000	
・・空洞充填工	1.000	式		18,819,000	
000001 注入孔削孔工 ｺｱﾎﾞｰﾘﾝｸﾞﾏｼﾝφ65	103.000	孔	12,072	1,243,416	歩Ａ・単Ａ Ｂ単　1号
000002 注入管設置工 φ50	103.000	孔	9,632	992,096	歩Ａ・単Ａ Ｂ単　2号
000003 充填工	162.000	m3	82,119	13,303,278	歩Ａ・単Ａ Ｂ単　3号
000004 圧送管設置・撤去 25A+50A+50A	1,060.000	m	2,695	2,856,700	歩Ａ・単Ａ Ｂ単　4号
000005 注入管復旧工 無収縮モルタル	103.000	孔	4,108	423,124	歩Ａ・単Ａ Ｂ単　5号
合　計				18,818,614	
・・補修工	1.000	式		8,743,000	
000006 目地補修工 弾性ｼｰﾘﾝｸﾞ材	12.200	m	5,709	69,650	歩Ａ・単Ａ Ｂ単　6号
000007 ひび割れ充填工 充填工	51.200	m	8,469	433,613	歩Ａ・単Ａ Ｂ単　7号
000008 断面修復工	30.000	㎡	58,994	1,769,820	歩Ａ・単Ａ Ｂ単　8号
000009 断面修復工 はつり工	30.000	㎡	2,962	88,860	歩Ａ・単Ａ Ｂ単　9号
000010 断面修復工 コンクリートカッター工	375.000	m	1,944	729,000	歩Ａ・単Ａ Ｂ単　10号
000011 ウィープホール取付 φ50	103.000	箇所	54,875	5,652,125	歩Ａ・単Ａ Ｂ単　11号
合　計				8,743,068	
・・産業廃棄物処理	1.000	式		37,000	
000012 コンクリート殻 L=3.7km	0.400	m3	4,499	1,800	歩Ａ・単Ａ Ｂ単　12号
000013 充填材殻（汚泥） L=6.4km	3.200	m3	11,038	35,322	歩Ａ・単Ａ Ｂ単　13号
合　計				37,122	

事業名	川南原国営施設応急対策事業
工事名	主要幹線用水路補修工事【１．１３号隧道】

工事別工事名:主要幹線用水路補修工事【１．１３号隧道】

名　称（規　格）	数　量	単位	単　価	金　額	備　考
直接工事費（仮設工）				5,181,000	
・仮設工	1.000	式		5,181,000	
・・仮設工 充填工	1.000	式		5,055,000	
000014 仮設ヤード工（十文字揚水機場） プラント組立・解体	1.000	回	432,520	432,520	歩Ａ・単Ａ Ｂ単　14号
000015 足場工	4.000	掛㎡	4,309	17,236	歩Ａ・単Ａ Ｂ単　15号
000016 仮設電気	1.000	式	4,511,693	4,511,693	歩Ａ・単Ａ Ｂ単　16号
000017 照明設備	1.000	式	52,514	52,514	歩Ａ・単Ａ Ｂ単　17号
000018 換気設備	1.000	式	40,689	40,689	歩Ａ・単Ａ Ｂ単　18号
合　計				5,054,652	
・・仮設工 プラント昇降足場	1.000	式		126,000	
000019 足場工	28.000	掛㎡	4,515	126,420	歩Ａ・単Ａ Ｂ単　19号
合　計				126,420	

事業名	川南原国営施設応急対策事業
工事名	主要幹線用水路補修工事【１．１３号隧道】

工事別工事名:主要幹線用水路補修工事【１．１３号隧道】

名 称（規 格）	数 量	単位	単 価	金 額	備 考
技術管理費				133,000	
・技術管理費	1.000	式		133,000	
・・品質管理費	1.000	式		133,000	
000020 配合試験費 圧縮強度試験	1.000	回	132,732	132,732	歩A・単A B単 20号
合 計				132,732	

事業名	川南原国営施設応急対策事業
工事名	主要幹線用水路補修工事【１．１３号隧道】

工事別工事名:主要幹線用水路補修工事【１．１３号隧道】

名 称（規 格）	数 量	単位	単 価	金 額	備 考
一括計上価格				4,000	
・一括計上	1.000	式		4,000	
・・産業廃棄物処理税	1.000	式		4,000	
000021 産業廃棄物処理税	3.200	m3	1,100	3,520	歩A・単A B単 21号
合 計				3,520	

事業名	川南原国営施設応急対策事業
工事名	主要幹線用水路補修工事【１．１３号隧道】

工事別工事名:主要幹線用水路補修工事【１．１３号隧道】

コード	名 称（規 格）	数 量	単位	単 価	金 額	備 考
000001	＊＊＊ B単－ 1号 ＊＊＊ 注入孔削孔工					
	ｺｱﾎﾞｰﾘﾝｸﾞﾏｼﾝφ65		孔	12,072		歩A・単A
000002	＊＊＊ B単－ 2号 ＊＊＊ 注入管設置工					
	φ50		孔	9,632		歩A・単A
000003	＊＊＊ B単－ 3号 ＊＊＊ 充填工					
			m3	82,119		歩A・単A
000004	＊＊＊ B単－ 4号 ＊＊＊ 圧送管設置・撤去					
	25A+50A+50A		m	2,695		歩A・単A
000005	＊＊＊ B単－ 5号 ＊＊＊ 注入管復旧工					
	無収縮モルタル		孔	4,108		歩A・単A
000006	＊＊＊ B単－ 6号 ＊＊＊ 目地補修工					
	弾性ｼｰﾘﾝｸﾞ材		m	5,709		歩A・単A
000007	＊＊＊ B単－ 7号 ＊＊＊ ひび割れ充填工					
	充填工		m	8,469		歩A・単A
000008	＊＊＊ B単－ 8号 ＊＊＊ 断面修復工					
			㎡	58,994		歩A・単A
000009	＊＊＊ B単－ 9号 ＊＊＊ 断面修復工					
	はつり工		㎡	2,962		歩A・単A
000010	＊＊＊ B単－ 10号 ＊＊＊ 断面修復工					
	コンクリートカッター工		m	1,944		歩A・単A
000011	＊＊＊ B単－ 11号 ＊＊＊ ウィープホール取付					
	φ50		箇所	54,875		歩A・単A
000012	＊＊＊ B単－ 12号 ＊＊＊ コンクリート殻					
	L=3.7km		m3	4,499		歩A・単A
000013	＊＊＊ B単－ 13号 ＊＊＊ 充填材殻（汚泥）					
	L=6.4km		m3	11,038		歩A・単A
000014	＊＊＊ B単－ 14号 ＊＊＊ 仮設ヤード工（十文字揚水機場）					
	プラント組立・解体		回	432,520		歩A・単A
000015	＊＊＊ B単－ 15号 ＊＊＊ 足場工					
			掛㎡	4,309		歩A・単A
000016	＊＊＊ B単－ 16号 ＊＊＊ 仮設電気					
			式	4,511,693		歩A・単A
000017	＊＊＊ B単－ 17号 ＊＊＊ 照明設備					
			式	52,514		歩A・単A
000018	＊＊＊ B単－ 18号 ＊＊＊ 換気設備					
			式	40,689		歩A・単A
000019	＊＊＊ B単－ 19号 ＊＊＊ 足場工					
			掛㎡	4,515		歩A・単A
000020	＊＊＊ B単－ 20号 ＊＊＊ 配合試験費					
	圧縮強度試験		回	132,732		歩A・単A
000021	＊＊＊ B単－ 21号 ＊＊＊ 産業廃棄物処理税					
			m3	1,100		歩A・単A

事業名	川南原国営施設応急対策事業
工事名	主要幹線用水路補修工事【１．１３号隧道】

工事別工事名:主要幹線用水路補修工事【１．１３号隧道】

コード	名　称（規　格）	数　量	単位	単　価	金　額	備　考
	＊＊＊　B単－ 1号　＊＊＊					
000001	注入孔削孔工 ｺｱﾎﾞｰﾘﾝｸﾞﾏｼﾝ φ65		孔		1.000 孔	歩Ａ 当たり算出
T00005	注入孔削孔工 ｺｱﾎﾞｰﾘﾝｸﾞﾏｼﾝ φ65	1.000	孔	12,072	12,072	Ｔ単　5号
	合　計				12,072	
	単　価				12,072	
	＊＊＊　B単－ 2号　＊＊＊					
000002	注入管設置工 φ50		孔		1.000 孔	歩Ａ 当たり算出
T00006	注入管設置	1.000	孔	9,632	9,632	Ｔ単　6号
	合　計				9,632	
	単　価				9,632	
	＊＊＊　B単－ 3号　＊＊＊					
000003	充填工		m3		1.000 m3	歩Ａ 当たり算出
T00001	空洞充填工	1.000	m3	37,953	37,953	Ｔ単　1号
T00002	充填材	1.000	m3	44,166	44,166	Ｔ単　2号
	合　計				82,119	
	単　価				82,119	
	＊＊＊　B単－ 4号　＊＊＊					
000004	圧送管設置・撤去 25A+50A+50A		m		1.000 m	歩Ａ 当たり算出
T00003	圧送管設置・撤去 25A+50A+50A	1.000	m	2,695	2,695	Ｔ単　3号
	合　計				2,695	
	単　価				2,695	
	＊＊＊　B単－ 5号　＊＊＊					
000005	注入管復旧工 無収縮モルタル		孔		1.000 孔	歩Ａ 当たり算出
T00004	注入管復旧工 無収縮モルタル	1.000	孔	4,108	4,108	Ｔ単　4号
	合　計				4,108	
	単　価				4,108	
	＊＊＊　B単－ 6号　＊＊＊					
000006	目地補修工 弾性ｼｰﾘﾝｸﾞ材		m		1.000 m	歩Ａ 当たり算出
S14502	開水路目地補修工(充填工) 機械はつり,10.00,弾性シーリング材（シリコーン系）,0.40,バックアップ材	1.000	m	5,709	5,709	Ｓ単　26号
	無し					
	合　計				5,709	
	単　価				5,709	
	＊＊＊　B単－ 7号　＊＊＊					
000007	ひび割れ充填工 充填工		m		1.000 m	歩Ａ 当たり算出
S14211	ひび割れ充填工 充填工,0.05kg,1.18kg,養生有り,表面仕上げ有り	1.000	m	8,469	8,469	Ｓ単　25号
	合　計				8,469	
	単　価				8,469	

事業名	川南原国営施設応急対策事業
工事名	主要幹線用水路補修工事【１．１３号隧道】

工事別工事名:主要幹線用水路補修工事【１．１３号隧道】

コード	名　称（規　格）	数　量	単位	単　価	金　額	備　考
	＊＊＊　B単－ 8号　＊＊＊					
000008	断面修復工		㎡		1.000 ㎡	歩Ａ 当たり算出
S14603	断面修復工 断面修復工,656.00kg	1.000	㎡	52,819	52,819	Ｓ単　28号
S14602	プライマー塗布（断面修復工） プライマー塗布,0.50kg	1.000	㎡	6,175	6,175	Ｓ単　27号
	合　　計				58,994	
	単　　価				58,994	
	＊＊＊　B単－ 9号　＊＊＊					
000009	断面修復工 はつり工		㎡		1.000 ㎡	歩Ａ 当たり算出
S03020	コンクリートはつり(人力) 壁,t≦3cm	1.000	㎡	2,962	2,962	Ｓ単　24号
	合　　計				2,962	
	単　　価				2,962	
	＊＊＊　B単－ 10号　＊＊＊					
000010	断面修復工 コンクリートカッター工		m		1.000 m	歩Ａ 当たり算出
T00102	カッター工 ハンドカッター	1.000	m	1,944	1,944	Ｔ単　14号
	合　　計				1,944	
	単　　価				1,944	
	＊＊＊　B単－ 11号　＊＊＊					
000011	ウィープホール取付 φ50		箇所		1.000 箇所	歩Ａ 当たり算出
T00011	ウィープホール孔削孔 φ50,1m未満,土砂	1.000	箇所	41,869	41,869	Ｔ単　7号
T00012	ウィープホール設置 φ50,1m未満,土砂	1.000	箇所	11,026	11,026	Ｔ単　8号
S02116	ウィープホール GT-25,φ32,ﾗｲﾆﾝｸﾞ長500mm,,	1.000	個	1,980	1,980	Ｓ単　11号
	合　　計				54,875	
	単　　価				54,875	
	＊＊＊　B単－ 12号　＊＊＊					
000012	コンクリート殻 L=3.7km		m3		1.000 m3	歩Ａ 当たり算出
SA0221	SP 殻運搬 ｺﾝｸﾘｰﾄ(無筋)構造物とりこわし,機械積込,無し,5.7km以下,	1.000	m3	1,326	1,326	Ｓ単　37号
S02117	建設廃材 無筋コンクリート廃材	1.000	m3	3,173	3,173	Ｓ単　21号
	合　　計				4,499	
	単　　価				4,499	
	＊＊＊　B単－ 13号　＊＊＊					
000013	充填材殻（汚泥） L=6.4km		m3		1.000 m3	歩Ａ 当たり算出
SA0221	SP 殻運搬 ｺﾝｸﾘｰﾄ(無筋)構造物とりこわし,機械積込,無し,8.0km以下,	1.000	m3	1,538	1,538	Ｓ単　38号
S02117	建設廃材 汚泥	1.000	m3	9,500	9,500	Ｓ単　22号
	合　　計				11,038	
	単　　価				11,038	
	＊＊＊　B単－ 14号　＊＊＊					

事業名	川南原国営施設応急対策事業
工事名	主要幹線用水路補修工事【１．１３号隧道】

工事別工事名:主要幹線用水路補修工事【１．１３号隧道】

コード	名　称（規　格）	数　量	単位	単　価	金　額	備　考
000014	仮設ヤード工（十文字揚水機場） プラント組立・解体		回		1.000 回	歩Ａ 当たり算出
T00032	プラント組立・解体 長期割引無	1.000	回	432,520	432,520	Ｔ単　10号
	合　　計				432,520	
	単　　価				432,520	
	＊＊＊　Ｂ単－ 15号　＊＊＊					
000015	足場工		掛㎡		1.000 掛㎡	歩Ａ 当たり算出
S18031	足場工 なし,手摺先行型枠組,あり	1.000	掛㎡	4,309	4,309	Ｓ単　32号
	合　　計				4,309	
	単　　価				4,309	
	＊＊＊　Ｂ単－ 16号　＊＊＊					
000016	仮設電気		式		1.000 式	歩Ａ 当たり算出
S18114	分電盤設備 単相3線式,3,設置～損料～撤去,123日	2.000	箇所	27,575	55,150	Ｓ単　36号
S18112	低圧移動電線 単相,14,設置～損料～撤去,123日	130.000	m	1,212	157,560	Ｓ単　35号
T00033	坑内電灯(単相3線式)設置・撤去 設置～損料～撤去,14mm2	1,040.000	m	3,737	3,886,480	Ｔ単　11号
S16004	発動発電機[Ｄ駆動・～低騒・排対型(～2次)] 発動発電機(ﾃﾞｨｰｾﾞﾙｴﾝｼﾞﾝ駆動),10KVA,あり	123.000	日	3,222	396,306	Ｓ単　31号
S18105	配電設備(接地工) Ｄ 種,設置～撤去,0本,IV線,14mm2,0m	1.000	極	16,197	16,197	Ｓ単　34号
	合　　計				4,511,693	
	単　　価				4,511,693	
	＊＊＊　Ｂ単－ 17号　＊＊＊					
000017	照明設備		式		1.000 式	歩Ａ 当たり算出
S02116	Hf蛍光灯（直管形） FHF-（32/45）,インバータ,,	35.000	台	1,310	45,850	Ｓ単　15号
T00031	投光器 123日	1.000	式	6,664	6,664	Ｔ単　9号
	合　　計				52,514	
	単　　価				52,514	
	＊＊＊　Ｂ単－ 18号　＊＊＊					
000018	換気設備		式		1.000 式	歩Ａ 当たり算出
T00034	換気管布設・撤去 布設～損料～撤去,ﾋﾞﾆﾙ風管,123日	20.000	m	1,401	28,020	Ｔ単　12号
S16003	軸流ﾌｧﾝ[軸流式・定風量型] 風量120/144(50/60Hz)m3/min 風圧0.4/0.6kPa,交替制補正対象外	123.000	供用日	103	12,669	Ｓ単　29号
	合　　計				40,689	
	単　　価				40,689	
	＊＊＊　Ｂ単－ 19号　＊＊＊					
000019	足場工		掛㎡		1.000 掛㎡	歩Ａ 当たり算出
S18031	足場工 なし,手摺先行型枠組,なし	1.000	掛㎡	4,515	4,515	Ｓ単　33号
	合　　計				4,515	
	単　　価				4,515	
	＊＊＊　Ｂ単－ 20号　＊＊＊					
000020	配合試験費 圧縮強度試験		回		1.000 回	歩Ａ 当たり算出

事業名	川南原国営施設応急対策事業
工事名	主要幹線用水路補修工事【１．１３号隧道】

工事別工事名:主要幹線用水路補修工事【１．１３号隧道】

コード	名　称（規　格）	数　量	単位	単　価	金　額	備　考
T00041	試験配合費	1.000	回	132,732	132,732	Ｔ単　13号
	合　　計				132,732	
	単　　価				132,732	
	＊＊＊　Ｂ単－ 21号　＊＊＊					
000021	産業廃棄物処理税		m3		1.000 m3	歩Ａ 当たり算出
S02117	産業廃棄物処理税相当額	1.100	ton	1,000	1,100	Ｓ単　23号
	合　　計				1,100	
	単　　価				1,100	

事業名	川南原国営施設応急対策事業
工事名	主要幹線用水路補修工事【１．１３号隧道】

工事別工事名:主要幹線用水路補修工事【１．１３号隧道】

コード	名　称（規　格）	数　量	単位	単　価	金　額	備　考
	＊＊＊　S単－ 1号　＊＊＊					
S02113	受金具					
	受金具					
	三線用		本	954		歩A・単A
	＊＊＊　S単－ 2号　＊＊＊					
S02113	低圧線支持具					
	低圧線支持具					
	受皿７Ｒ（樹脂）		本	292		歩A・単A
	＊＊＊　S単－ 3号　＊＊＊					
S02115	土木一般世話役					
	土木一般世話役					
			人	29,682		歩A・単A
	＊＊＊　S単－ 4号　＊＊＊					
S02115	特殊作業員					
	特殊作業員					
			人	26,214		歩A・単A
	＊＊＊　S単－ 5号　＊＊＊					
S02115	普通作業員					
	普通作業員					
			人	18,870		歩A・単A
	＊＊＊　S単－ 6号　＊＊＊					
S02115	主任技術者					
	主任技術者					
			人	81,804		歩A・単A
	＊＊＊　S単－ 7号　＊＊＊					
S02115	技師（A）					
	技師（A）					
			人	58,140		歩A・単A
	＊＊＊　S単－ 8号　＊＊＊					
S02116	空洞充填材（長距離）					
	空洞充填材（長距離）					
	可塑性ｾﾒﾝﾄﾍﾞﾝﾄﾅｲﾄ相当材(可塑性ｸﾞﾗｳﾄ材,JETNS工法),,		m3	43,300		歩A・単A
	＊＊＊　S単－ 9号　＊＊＊					
S02116	配管用炭素鋼鋼管(白管)					
	配管用炭素鋼鋼管(白管)					
	ネジ無し(ソケット無) 25A 長4.0m,,		本	3,260		歩A・単A
	＊＊＊　S単－ 10号　＊＊＊					
S02116	配管用炭素鋼鋼管(白管)					
	配管用炭素鋼鋼管(白管)					
	ネジ無し(ソケット無) 50A 長4.0m,,		本	6,750		歩A・単A
	＊＊＊　S単－ 11号　＊＊＊					
S02116	ウィープホール					
	ウィープホール					
	GT-25,φ32,ﾗｲﾆﾝｸﾞ長500mm,,		個	1,980		歩A・単A
	＊＊＊　S単－ 12号　＊＊＊					
S02116	６００Ｖビニル絶縁電線（ＩＶ）					
	６００Ｖビニル絶縁電線（ＩＶ）					
	より線　断面積14,,		m	271		歩A・単A
	＊＊＊　S単－ 13号　＊＊＊					
S02116	その他材料					
	その他材料					
	(電線以外の材料費)×9%,,		各単位	23,790		歩A・単A
	＊＊＊　S単－ 14号　＊＊＊					
S02116	雑品					
	雑品					
	（布設労務費及び全ての材料の合計額）×0.5%,,		各単位	261,531		歩A・単A
	＊＊＊　S単－ 15号　＊＊＊					
S02116	Hf蛍光灯（直管形）					
	Hf蛍光灯（直管形）					
	FHF-（32/45）,インバータ,,		台	1,310		歩A・単A
	＊＊＊　S単－ 16号　＊＊＊					
S02116	投光器（賃料）					
	投光器（賃料）					
	300,ﾚﾌ球,T型金具,三脚含む,,		日	48		歩A・単A
	＊＊＊　S単－ 17号　＊＊＊					
S02116	投光器（基本料）					
	投光器（基本料）					
	300W,ﾚﾌ球,T型金具,三脚含む,,		台	760		歩A・単A
	＊＊＊　S単－ 18号　＊＊＊					
S02116	リング型風管					
	リング型風管					
	φ500×10m×0.4mm×1,000mm【損耗率20%】,,		本	3,260		歩A・単A
	＊＊＊　S単－ 19号　＊＊＊					
S02116	雑品					
	雑品					
	風管用（継手その他）,,		各単位	17,278		歩A・単A
	＊＊＊　S単－ 20号　＊＊＊					
S02116	圧縮強度試験費					
	圧縮強度試験費					
	φ50×100mm,,		本	5,450		歩A・単A
	＊＊＊　S単－ 21号　＊＊＊					
S02117	建設廃材					
	建設廃材					
	無筋コンクリート廃材		m3	3,173		歩A・単A
	＊＊＊　S単－ 22号　＊＊＊					
S02117	建設廃材					

事業名	川南原国営施設応急対策事業
工事名	主要幹線用水路補修工事【１．１３号隧道】

工事別工事名:主要幹線用水路補修工事【１．１３号隧道】

コード	名 称（規 格）	数 量	単位	単 価	金 額	備 考
	建設廃材 汚泥		m3	9,500		歩A・単A
	＊＊＊ S単－ 23号 ＊＊＊					
S02117	産業廃棄物処理税相当額					
	産業廃棄物処理税相当額		ton	1,000		歩A・単A
	＊＊＊ S単－ 24号 ＊＊＊					
S03020	コンクリートはつり(人力)					
	コンクリートはつり(人力) 壁,t≦3cm		㎡	2,962		歩A・単A
	＊＊＊ S単－ 25号 ＊＊＊					
S14211	ひび割れ充填工					
	ひび割れ充填工 充填工,0.05kg,1.18kg,養生有り,表面仕上げ有り		m	8,469		歩A・単A
	＊＊＊ S単－ 26号 ＊＊＊					
S14502	開水路目地補修工(充填工)					
	開水路目地補修工(充填工) 機械はつり,10.00,弾性シーリング材（シリコーン系）,0.40,バックアップ材		m	5,709		歩A・単A
	無し					
	＊＊＊ S単－ 27号 ＊＊＊					
S14602	プライマー塗布（断面修復工）					
	プライマー塗布（断面修復工) プライマー塗布,0.50kg		㎡	6,175		歩A・単A
	＊＊＊ S単－ 28号 ＊＊＊					
S14603	断面修復工					
	断面修復工 断面修復工,656.00kg		㎡	52,819		歩A・単A
	＊＊＊ S単－ 29号 ＊＊＊					
S16003	軸流ﾌｧﾝ[軸流式・定風量型]					
	軸流ﾌｧﾝ[軸流式・定風量型] 風量120/144(50/60Hz)m3/min 風圧0.4/0.6kPa,交替制補正対象外		供用日	103		歩A・単A
	＊＊＊ S単－ 30号 ＊＊＊					
S16004	ﾗﾌﾃﾚｰﾝｸﾚｰﾝ[油圧伸縮ｼﾞﾌﾞ型・～低騒・排対型(～2次)]					
	ﾗﾌﾃﾚｰﾝｸﾚｰﾝ[油圧伸縮ｼﾞﾌﾞ型・～低騒・排対型(～2次)] ﾗﾌﾃﾚｰﾝｸﾚｰﾝ(油圧伸縮ｼﾞﾌﾞ型),4.9ton吊り,なし		日	39,800		歩A・単A
	＊＊＊ S単－ 31号 ＊＊＊					
S16004	発動発電機[D駆動・～低騒・排対型(～2次)]					
	発動発電機[D駆動・～低騒・排対型(～2次)] 発動発電機(ﾃﾞｨｰｾﾞﾙｴﾝｼﾞﾝ駆動),10KVA,あり		日	3,222		歩A・単A
	＊＊＊ S単－ 32号 ＊＊＊					
S18031	足場工					
	足場工 なし,手摺先行型枠組,あり		掛㎡	4,309		歩A・単A
	＊＊＊ S単－ 33号 ＊＊＊					
S18031	足場工					
	足場工 なし,手摺先行型枠組,なし		掛㎡	4,515		歩A・単A
	＊＊＊ S単－ 34号 ＊＊＊					
S18105	配電設備(接地工)					
	配電設備(接地工) D 種,設置～撤去,0本,IV線,14mm2,0m		極	16,197		歩A・単A
	＊＊＊ S単－ 35号 ＊＊＊					
S18112	低圧移動電線					
	低圧移動電線 単相,14,設置～損料～撤去,123日		m	1,212		歩A・単A
	＊＊＊ S単－ 36号 ＊＊＊					
S18114	分電盤設備					
	分電盤設備 単相3線式,3,設置～損料～撤去,123日		箇所	27,575		歩A・単A
	＊＊＊ S単－ 37号 ＊＊＊					
SA0221	SP 殻運搬					
	SP 殻運搬 ｺﾝｸﾘｰﾄ(無筋)構造物とりこわし,機械積込,無し,5.7km以下,		m3	1,326		歩A・単A
	＊＊＊ S単－ 38号 ＊＊＊					
SA0221	SP 殻運搬					
	SP 殻運搬 ｺﾝｸﾘｰﾄ(無筋)構造物とりこわし,機械積込,無し,8.0km以下,		m3	1,538		歩A・単A
	＊＊＊ T単－ 1号 ＊＊＊					
T00001	空洞充填工					
			m3	37,953		歩A・単A
	＊＊＊ T単－ 2号 ＊＊＊					
T00002	充填材					
			m3	44,166		歩A・単A
	＊＊＊ T単－ 3号 ＊＊＊					
T00003	圧送管設置・撤去					
	25A+50A+50A		m	2,695		歩A・単A
	＊＊＊ T単－ 4号 ＊＊＊					
T00004	注入管復旧工					
	無収縮モルタル		孔	4,108		歩A・単A

事業名	川南原国営施設応急対策事業
工事名	主要幹線用水路補修工事【１．１３号隧道】

工事別工事名:主要幹線用水路補修工事【１．１３号隧道】

コード	名　称（規　格）	数　量	単位	単　価	金　額	備　考
T00005	＊＊＊　T単－ 5号　＊＊＊ 注入孔削孔工					
	ｺｱﾎﾞｰﾘﾝｸﾞﾏｼﾝ φ65		孔	12,072		歩A・単A
T00006	＊＊＊　T単－ 6号　＊＊＊ 注入管設置					
			孔	9,632		歩A・単A
T00011	＊＊＊　T単－ 7号　＊＊＊ ウィープホール孔削孔					
	φ50,1m未満,土砂		箇所	41,869		歩A・単A
T00012	＊＊＊　T単－ 8号　＊＊＊ ウィープホール設置					
	φ50,1m未満,土砂		箇所	11,026		歩A・単A
T00031	＊＊＊　T単－ 9号　＊＊＊ 投光器					
	123日		式	6,664		歩A・単A
T00032	＊＊＊　T単－ 10号　＊＊＊ プラント組立・解体					
	長期割引無		回	432,520		歩A・単A
T00033	＊＊＊　T単－ 11号　＊＊＊ 坑内電灯(単相3線式)設置・撤去					
	設置～損料～撤去,14mm2		m	3,737		歩A・単A
T00034	＊＊＊　T単－ 12号　＊＊＊ 換気管布設・撤去					
	布設～損料～撤去,ﾋﾞﾆﾙ風管,123日		m	1,401		歩A・単A
T00041	＊＊＊　T単－ 13号　＊＊＊ 試験配合費					
			回	132,732		歩A・単A
T00102	＊＊＊　T単－ 14号　＊＊＊ カッター工					
	ハンドカッター		m	1,944		歩A・単A

事業名	川南原国営施設応急対策事業
工事名	主要幹線用水路補修工事【１．１３号隧道】

工事別工事名:主要幹線用水路補修工事【１．１３号隧道】

コード	名　称	数　量	単位	単　価	金　額	備　考
	＊＊＊　Ｓ単－ 1号　＊＊＊					
S02113	受金具		本		1.000 各単位	歩Ａ 当たり算出
	受金具 三線用			時間的制約:なし 夜間制約作業時間:0.0	制約作業時間:0.0 冬期補正:なし	
	1)仮設材損料コード 2)仮設材規格	W09463 三線用		豪雪補正:なし 基本給時間:8.0	亜熱帯補正:なし 超勤時間:0.0	
	3)単価の入力	954円		深夜時間:0.0	週休:4週8休以上	
W09463	受金具 三線用	1.000	本	954	954	
	合　計				954	算出数量 1.000 各単位
	単　価				954	
	＊＊＊　Ｓ単－ 2号　＊＊＊					
S02113	低圧線支持具		本		1.000 各単位	歩Ａ 当たり算出
	低圧線支持具 受皿７Ｒ（樹脂）			時間的制約:なし 夜間制約作業時間:0.0	制約作業時間:0.0 冬期補正:なし	
	1)仮設材損料コード 2)仮設材規格	W09464 受皿７Ｒ（樹脂）		豪雪補正:なし 基本給時間:8.0	亜熱帯補正:なし 超勤時間:0.0	
	3)単価の入力	292円		深夜時間:0.0	週休:4週8休以上	
W09464	低圧線支持具 受皿７Ｒ（樹脂）	1.000	本	292	292	
	合　計				292	算出数量 1.000 各単位
	単　価				292	
	＊＊＊　Ｓ単－ 3号　＊＊＊					
S02115	土木一般世話役		人		1.000 人	歩Ａ 当たり算出
	土木一般世話役			時間的制約:なし 夜間制約作業時間:0.0	制約作業時間:0.0 冬期補正:なし	
	1)労務ｺｰﾄﾞ 2)労務単価算定区分	R01001 基(B)		豪雪補正:なし 基本給時間:8.0	亜熱帯補正:なし 超勤時間:0.0	
				深夜時間:0.0	週休:4週8休以上	
R01001	土木一般世話役	1.000	人	29,682	29,682	
	合　計				29,682	算出数量 1.000 人
	単　価				29,682	
	＊＊＊　Ｓ単－ 4号　＊＊＊					
S02115	特殊作業員		人		1.000 人	歩Ａ 当たり算出
	特殊作業員			時間的制約:なし 夜間制約作業時間:0.0	制約作業時間:0.0 冬期補正:なし	
	1)労務ｺｰﾄﾞ 2)労務単価算定区分	R01002 基(B)		豪雪補正:なし 基本給時間:8.0	亜熱帯補正:なし 超勤時間:0.0	
				深夜時間:0.0	週休:4週8休以上	
R01002	特殊作業員	1.000	人	26,214	26,214	
	合　計				26,214	算出数量 1.000 人
	単　価				26,214	
	＊＊＊　Ｓ単－ 5号　＊＊＊					
S02115	普通作業員		人		1.000 人	歩Ａ 当たり算出
	普通作業員			時間的制約:なし 夜間制約作業時間:0.0	制約作業時間:0.0 冬期補正:なし	
	1)労務ｺｰﾄﾞ 2)労務単価算定区分	R01003 基(B)		豪雪補正:なし 基本給時間:8.0	亜熱帯補正:なし 超勤時間:0.0	
				深夜時間:0.0	週休:4週8休以上	
R01003	普通作業員	1.000	人	18,870	18,870	
	合　計				18,870	算出数量 1.000 人

事業名	川南原国営施設応急対策事業
工事名	主要幹線用水路補修工事【１．１３号隧道】

工事別工事名:主要幹線用水路補修工事【１．１３号隧道】

コード	名　称	数　量	単位	単　価	金　額	備　考
	単　価				18,870	
	＊＊＊　Ｓ単－ 6号　＊＊＊					
S02115	主任技術者		人		1.000 人	歩Ａ 当たり算出
	主任技術者			時間的制約:なし 夜間制約作業時間:0.0	制約作業時間:0.0 冬期補正:なし	
	1)労務ｺｰﾄﾞ 2)労務単価算定区分	R04001 基(B)		豪雪補正:なし 基本給時間:8.0	亜熱帯補正:なし 超勤時間:0.0	
				深夜時間:0.0	週休:4週8休以上	
R04001	主任技術者	1.000	人	81,804	81,804	
	合　計				81,804	算出数量 1.000 人
	単　価				81,804	
	＊＊＊　Ｓ単－ 7号　＊＊＊					
S02115	技師（Ａ）		人		1.000 人	歩Ａ 当たり算出
	技師（Ａ）			時間的制約:なし 夜間制約作業時間:0.0	制約作業時間:0.0 冬期補正:なし	
	1)労務ｺｰﾄﾞ 2)労務単価算定区分	R04004 基(B)		豪雪補正:なし 基本給時間:8.0	亜熱帯補正:なし 超勤時間:0.0	
				深夜時間:0.0	週休:4週8休以上	
R04004	技師（Ａ）	1.000	人	58,140	58,140	
	合　計				58,140	算出数量 1.000 人
	単　価				58,140	
	＊＊＊　Ｓ単－ 8号　＊＊＊					
S02116	空洞充填材（長距離）		m3		1.000 各単位	歩Ａ 当たり算出
	空洞充填材（長距離） 可塑性ｾﾒﾝﾄﾍﾞﾝﾄﾅｲﾄ相当材(可塑性ｸﾞﾗｳﾄ材,JETNS工法),,			時間的制約:なし 夜間制約作業時間:0.0	制約作業時間:0.0 冬期補正:なし	
	1)資材区分 2)地域資材単価コード（Ｐ）	地域資材（Ｐコード） P96001		豪雪補正:なし 基本給時間:8.0	亜熱帯補正:なし 超勤時間:0.0	
	3)地区資材単価コード（Ｊ） 4)施設機械資材単価コード（Ｋ）			深夜時間:0.0	週休:4週8休以上	
P96001	空洞充填材（長距離） 可塑性ｾﾒﾝﾄﾍﾞﾝﾄﾅｲﾄ相当材(可塑性ｸﾞﾗｳﾄ材,JETNS工法)	1.000	m3	43,300	43,300	
	合　計				43,300	算出数量 1.000 各単位
	単　価				43,300	
	＊＊＊　Ｓ単－ 9号　＊＊＊					
S02116	配管用炭素鋼鋼管(白管)		本		1.000 各単位	歩Ａ 当たり算出
	配管用炭素鋼鋼管(白管) ネジ無し(ソケット無) 25A 長4.0m,,			時間的制約:なし 夜間制約作業時間:0.0	制約作業時間:0.0 冬期補正:なし	
	1)資材区分 2)地域資材単価コード（Ｐ）	地域資材（Ｐコード） P02033		豪雪補正:なし 基本給時間:8.0	亜熱帯補正:なし 超勤時間:0.0	
	3)地区資材単価コード（Ｊ） 4)施設機械資材単価コード（Ｋ）			深夜時間:0.0	週休:4週8休以上	
P02033	配管用炭素鋼鋼管(白管) ネジ無し(ソケット無) 25A 長4.0m	1.000	本	3,260	3,260	
	合　計				3,260	算出数量 1.000 各単位
	単　価				3,260	
	＊＊＊　Ｓ単－ 10号　＊＊＊					
S02116	配管用炭素鋼鋼管(白管)		本		1.000 各単位	歩Ａ 当たり算出
	配管用炭素鋼鋼管(白管) ネジ無し(ソケット無) 50A 長4.0m,,			時間的制約:なし 夜間制約作業時間:0.0	制約作業時間:0.0 冬期補正:なし	
	1)資材区分 2)地域資材単価コード（Ｐ）	地域資材（Ｐコード） P02036		豪雪補正:なし 基本給時間:8.0	亜熱帯補正:なし 超勤時間:0.0	
	3)地区資材単価コード（Ｊ） 4)施設機械資材単価コード（Ｋ）			深夜時間:0.0	週休:4週8休以上	

事業名	川南原国営施設応急対策事業
工事名	主要幹線用水路補修工事【１．１３号隧道】

工事別工事名:主要幹線用水路補修工事【１．１３号隧道】

コード	名　称	数　量	単位	単　価	金　額	備　考
P02036	配管用炭素鋼鋼管(白管) ネジ無し(ソケット無) 50A 長4.0m	1.000	本	6,750	6,750	
	合　計				6,750	算出数量 1.000 各単位
	単　価				6,750	
	＊＊＊　S単－ 11号　＊＊＊					
S02116	ウィープホール		個		1.000 各単位	歩Ａ 当たり算出
	ウィープホール GT-25, φ32,ﾗｲﾆﾝｸﾞ長500mm,,			時間的制約:なし 夜間制約作業時間:0.0	制約作業時間:0.0 冬期補正:なし	
	1)資材区分 2)地域資材単価コード（P）	地域資材（Pコード） P96002		豪雪補正:なし 基本給時間:8.0	亜熱帯補正:なし 超勤時間:0.0	
	3)地区資材単価コード（J） 4)施設機械資材単価コード（K）			深夜時間:0.0	週休:4週8休以上	
P96002	ウィープホール GT-25, φ32,ﾗｲﾆﾝｸﾞ長500mm	1.000	個	1,980	1,980	
	合　計				1,980	算出数量 1.000 各単位
	単　価				1,980	
	＊＊＊　S単－ 12号　＊＊＊					
S02116	６００Ｖビニル絶縁電線（ＩＶ）		m		1.000 各単位	歩Ａ 当たり算出
	６００Ｖビニル絶縁電線（ＩＶ） より線　断面積14,,			時間的制約:なし 夜間制約作業時間:0.0	制約作業時間:0.0 冬期補正:なし	
	1)資材区分 2)地域資材単価コード（P）	地域資材（Pコード） P27016		豪雪補正:なし 基本給時間:8.0	亜熱帯補正:なし 超勤時間:0.0	
	3)地区資材単価コード（J） 4)施設機械資材単価コード（K）			深夜時間:0.0	週休:4週8休以上	
P27016	６００Ｖビニル絶縁電線（ＩＶ） より線　断面積14	1.000	m	271	271	
	合　計				271	算出数量 1.000 各単位
	単　価				271	
	＊＊＊　S単－ 13号　＊＊＊					
S02116	その他材料		各単位		1.000 各単位	歩Ａ 当たり算出
	その他材料 (電線以外の材料費)×9%,,			時間的制約:なし 夜間制約作業時間:0.0	制約作業時間:0.0 冬期補正:なし	
	1)資材区分 2)地域資材単価コード（P）	地域資材（Pコード） P96012		豪雪補正:なし 基本給時間:8.0	亜熱帯補正:なし 超勤時間:0.0	
	3)地区資材単価コード（J） 4)施設機械資材単価コード（K）			深夜時間:0.0	週休:4週8休以上	
P96012	その他材料 (電線以外の材料費)×9%	1.000	各単位	23,790	23,790	
	合　計				23,790	算出数量 1.000 各単位
	単　価				23,790	
	＊＊＊　S単－ 14号　＊＊＊					
S02116	雑品		各単位		1.000 各単位	歩Ａ 当たり算出
	雑品 （布設労務費及び全ての材料の合計額）×0.5%,,			時間的制約:なし 夜間制約作業時間:0.0	制約作業時間:0.0 冬期補正:なし	
	1)資材区分 2)地域資材単価コード（P）	地域資材（Pコード） P96006		豪雪補正:なし 基本給時間:8.0	亜熱帯補正:なし 超勤時間:0.0	
	3)地区資材単価コード（J） 4)施設機械資材単価コード（K）			深夜時間:0.0	週休:4週8休以上	
P96006	雑品 （布設労務費及び全ての材料の合計額）×0.5%	1.000	各単位	261,531	261,531	
	合　計				261,531	算出数量 1.000 各単位
	単　価				261,531	
	＊＊＊　S単－ 15号　＊＊＊					
S02116	Hf蛍光灯（直管形）		台		1.000 各単位	歩Ａ 当たり算出
	Hf蛍光灯（直管形） FHF-（32/45）,インバータ,,			時間的制約:なし 夜間制約作業時間:0.0	制約作業時間:0.0 冬期補正:なし	

事業名	川南原国営施設応急対策事業
工事名	主要幹線用水路補修工事【１．１３号隧道】

工事別工事名:主要幹線用水路補修工事【１．１３号隧道】

コード	名　称	数　量	単位	単　価	金　額	備　考
	1)資材区分 2)地域資材単価コード（Ｐ）	地域資材（Ｐコード） P96005		豪雪補正:なし 基本給時間:8.0	亜熱帯補正:なし 超勤時間:0.0	
	3)地区資材単価コード（Ｊ） 4)施設機械資材単価コード（Ｋ）			深夜時間:0.0	週休:4週8休以上	
P96005	Hf蛍光灯（直管形） FHF-（32/45）,インバータ	1.000	台	1,310	1,310	
	合　計				1,310	算出数量 1.000 各単位
	単　価				1,310	
	＊＊＊　Ｓ単－ 16号　＊＊＊					
S02116	投光器（賃料）		日		1.000 各単位	歩Ａ 当たり算出
	投光器（賃料） 300,ﾚﾌ球,T型金具,三脚含む,,			時間的制約:なし 夜間制約作業時間:0.0	制約作業時間:0.0 冬期補正:なし	
	1)資材区分 2)地域資材単価コード（Ｐ）	地域資材（Ｐコード） P96004		豪雪補正:なし 基本給時間:8.0	亜熱帯補正:なし 超勤時間:0.0	
	3)地区資材単価コード（Ｊ） 4)施設機械資材単価コード（Ｋ）			深夜時間:0.0	週休:4週8休以上	
P96004	投光器（賃料） 300,ﾚﾌ球,T型金具,三脚含む	1.000	日	48	48	
	合　計				48	算出数量 1.000 各単位
	単　価				48	
	＊＊＊　Ｓ単－ 17号　＊＊＊					
S02116	投光器（基本料）		台		1.000 各単位	歩Ａ 当たり算出
	投光器（基本料） 300W,ﾚﾌ球,T型金具,三脚含む,,			時間的制約:なし 夜間制約作業時間:0.0	制約作業時間:0.0 冬期補正:なし	
	1)資材区分 2)地域資材単価コード（Ｐ）	地域資材（Ｐコード） P96003		豪雪補正:なし 基本給時間:8.0	亜熱帯補正:なし 超勤時間:0.0	
	3)地区資材単価コード（Ｊ） 4)施設機械資材単価コード（Ｋ）			深夜時間:0.0	週休:4週8休以上	
P96003	投光器（基本料） 300W,ﾚﾌ球,T型金具,三脚含む	1.000	台	760	760	
	合　計				760	算出数量 1.000 各単位
	単　価				760	
	＊＊＊　Ｓ単－ 18号　＊＊＊					
S02116	リング型風管		本		1.000 各単位	歩Ａ 当たり算出
	リング型風管 φ500×10m×0.4mm×1,000mm【損耗率20%】,,			時間的制約:なし 夜間制約作業時間:0.0	制約作業時間:0.0 冬期補正:なし	
	1)資材区分 2)地域資材単価コード（Ｐ）	地域資材（Ｐコード） P96010		豪雪補正:なし 基本給時間:8.0	亜熱帯補正:なし 超勤時間:0.0	
	3)地区資材単価コード（Ｊ） 4)施設機械資材単価コード（Ｋ）			深夜時間:0.0	週休:4週8休以上	
P96010	リング型風管 φ500×10m×0.4mm×1,000mm【損耗率20%】	1.000	本	3,260	3,260	
	合　計				3,260	算出数量 1.000 各単位
	単　価				3,260	
	＊＊＊　Ｓ単－ 19号　＊＊＊					
S02116	雑品		各単位		1.000 各単位	歩Ａ 当たり算出
	雑品 風管用（継手その他）,,			時間的制約:なし 夜間制約作業時間:0.0	制約作業時間:0.0 冬期補正:なし	
	1)資材区分 2)地域資材単価コード（Ｐ）	地域資材（Ｐコード） P96009		豪雪補正:なし 基本給時間:8.0	亜熱帯補正:なし 超勤時間:0.0	
	3)地区資材単価コード（Ｊ） 4)施設機械資材単価コード（Ｋ）			深夜時間:0.0	週休:4週8休以上	
P96009	雑品 風管用（継手その他）	1.000	各単位	17,278	17,278	
	合　計				17,278	算出数量 1.000 各単位
	単　価				17,278	
	＊＊＊　Ｓ単－ 20号　＊＊＊					

事業名	川南原国営施設応急対策事業
工事名	主要幹線用水路補修工事【１．１３号隧道】

工事別工事名:主要幹線用水路補修工事【１．１３号隧道】

コード	名　称	数　量	単位	単　価	金　額	備　考
S02116	圧縮強度試験費		本		1.000 各単位	歩Ａ 当たり算出
	圧縮強度試験費 φ50×100mm,,			時間的制約:なし 夜間制約作業時間:0.0	制約作業時間:0.0 冬期補正:なし	
	1)資材区分 2)地域資材単価コード（Ｐ）	地域資材（Ｐコード） P96011		豪雪補正:なし 基本給時間:8.0	亜熱帯補正:なし 超勤時間:0.0	
	3)地区資材単価コード（Ｊ） 4)施設機械資材単価コード（Ｋ）			深夜時間:0.0	週休:4週8休以上	
P96011	圧縮強度試験費 φ50×100mm	1.000	本	5,450	5,450	
	合　計				5,450	算出数量 1.000 各単位
	単　価				5,450	
	＊＊＊　Ｓ単－ 21号　＊＊＊					
S02117	建設廃材		m3		1.000 各単位	歩Ａ 当たり算出
	建設廃材 無筋コンクリート廃材			時間的制約:なし 夜間制約作業時間:0.0	制約作業時間:0.0 冬期補正:なし	
	1)地域資材単価コード 2)資材規格	P52001 無筋コンクリート廃材		豪雪補正:なし 基本給時間:8.0	亜熱帯補正:なし 超勤時間:0.0	
	3)単価の入力	3,173円		深夜時間:0.0	週休:4週8休以上	
P52001	建設廃材 無筋コンクリート廃材	1.000	m3	3,173	3,173	
	合　計				3,173	算出数量 1.000 各単位
	単　価				3,173	
	＊＊＊　Ｓ単－ 22号　＊＊＊					
S02117	建設廃材		m3		1.000 各単位	歩Ａ 当たり算出
	建設廃材 汚泥			時間的制約:なし 夜間制約作業時間:0.0	制約作業時間:0.0 冬期補正:なし	
	1)地域資材単価コード 2)資材規格	P52001 汚泥		豪雪補正:なし 基本給時間:8.0	亜熱帯補正:なし 超勤時間:0.0	
	3)単価の入力	9,500円		深夜時間:0.0	週休:4週8休以上	
P52001	建設廃材 汚泥	1.000	m3	9,500	9,500	
	合　計				9,500	算出数量 1.000 各単位
	単　価				9,500	
	＊＊＊　Ｓ単－ 23号　＊＊＊					
S02117	産業廃棄物処理税相当額		ton		1.000 各単位	歩Ａ 当たり算出
	産業廃棄物処理税相当額			時間的制約:なし 夜間制約作業時間:0.0	制約作業時間:0.0 冬期補正:なし	
	1)地域資材単価コード 2)資材規格	P52004		豪雪補正:なし 基本給時間:8.0	亜熱帯補正:なし 超勤時間:0.0	
	3)単価の入力	1,000円		深夜時間:0.0	週休:補正なし	
P52004	産業廃棄物処理税相当額	1.000	ton	1,000	1,000	
	合　計				1,000	算出数量 1.000 各単位
	単　価				1,000	
	＊＊＊　Ｓ単－ 24号　＊＊＊					
S03020	コンクリートはつり(人力)		㎡		1.000 日	歩Ａ 当たり算出
	コンクリートはつり(人力) 壁,t≦3cm			時間的制約:なし 夜間制約作業時間:0.0	制約作業時間:0.0 冬期補正:なし	
	1)施工区分 2)施工厚(cm)	壁 t≦3cm		豪雪補正:なし 基本給時間:8.0	亜熱帯補正:なし 超勤時間:0.0	
				深夜時間:0.0	週休:4週8休以上	
R01003	普通作業員	0.800	人	18,870	15,096	
R02007	はつり工	1.300	人	28,458	36,995	
Y00004	諸雑費 16%	0.160		52,091	8,335	

事業名	川南原国営施設応急対策事業
工事名	主要幹線用水路補修工事【１．１３号隧道】

工事別工事名:主要幹線用水路補修工事【１．１３号隧道】

コード	名　称	数　量	単位	単　価	金　額	備　考
	合　　計				60,426	算出数量 20.400 ㎡
	単　　価		㎡		2,962	
	＊＊＊　Ｓ単－ 25号　＊＊＊					
S14211	ひび割れ充填工		m		10.000 m	歩Ａ 当たり算出
	ひび割れ充填工 充填工,0.05kg,1.18kg,養生有り,表面仕上げ有り			時間的制約:なし 夜間制約作業時間:0.0	制約作業時間:0.0 冬期補正:なし	
	1)施工区分 2)プライマー設計量(kg/10m)	充填工 0.05kg		豪雪補正:なし 基本給時間:8.0	亜熱帯補正:なし 超勤時間:0.0	
	3)充填材設計量(kg/10m) 4)プライマー単価(円/kg)	1.18kg 13,030		深夜時間:0.0	週休:4週8休以上	
	5)充填材単価(円/kg) 6)養生実施区分	4,545 養生有り				
	7)表面仕上げ実施区分	表面仕上げ有り				
R01001	土木一般世話役	0.550	人	29,682	16,325	
R01002	特殊作業員	0.880	人	26,214	23,068	
R01003	普通作業員	1.080	人	18,870	20,380	
P25205	プライマー ひび割れ充填工用	0.100	kg	13,030	1,303	
P25204	充填材	1.400	kg	4,545	6,363	
Y00004	諸雑費	0.020		59,773	1,195	
R01001	土木一般世話役	0.050	人	29,682	1,484	
R01002	特殊作業員	0.070	人	26,214	1,835	
R01003	普通作業員	0.080	人	18,870	1,510	
R01001	土木一般世話役	0.100	人	29,682	2,968	
R01002	特殊作業員	0.200	人	26,214	5,243	
R01003	普通作業員	0.160	人	18,870	3,019	
	合　　計				84,693	算出数量 10.000 m
	単　　価		m		8,469	
	＊＊＊　Ｓ単－ 26号　＊＊＊					
S14502	開水路目地補修工(充填工)		m		100.000 m	歩Ａ 当たり算出
	開水路目地補修工(充填工) 機械はつり,10.00,弾性シーリング材（シリコーン系）,0.40,バッ			時間的制約:なし 夜間制約作業時間:0.0	制約作業時間:0.0 冬期補正:なし	
	クアップ材無し			豪雪補正:なし 基本給時間:8.0	亜熱帯補正:なし 超勤時間:0.0	
	1)作業区分 2)目地材(充填材)設計量(L/100m)	機械はつり 10.00		深夜時間:0.0	週休:4週8休以上	
	3)目地材(充填材)規格 4)目地材(充填材)単価(円/L)	弾性シーリング材（シリコーン系） 6,000				
	5)プライマー設計量(L/100m) 6)プライマー単価(円/L)	0.40 12,900				
	7)バックアップ材の有無	バックアップ材無し				
R01001	土木一般世話役	1.600	人	29,682	47,491	
R01002	特殊作業員	3.800	人	26,214	99,613	
R01003	普通作業員	3.400	人	18,870	64,158	
Y00004	諸雑費(1)	0.160		211,262	33,802	
R01001	土木一般世話役	1.500	人	29,682	44,523	
R01002	特殊作業員	5.800	人	26,214	152,041	
R01003	普通作業員	2.200	人	18,870	41,514	
P25013	目地材(充填材) 弾性シーリング材（シリコーン系）	12.000	L	6,000	72,000	
P25210	プライマー 充填目地用	0.480	L	12,900	6,192	
Y00004	諸雑費(2)	0.040		238,078	9,523	

事業名	川南原国営施設応急対策事業
工事名	主要幹線用水路補修工事【１．１３号隧道】

工事別工事名:主要幹線用水路補修工事【１．１３号隧道】

コード	名　称	数　量	単位	単　価	金　額	備　考
	合　計				570,857	算出数量 100.000 m
	単　価		m		5,709	
	＊＊＊　S単－ 27号　＊＊＊					
S14602	プライマー塗布（断面修復工）		㎡		10.000 ㎡	歩Ａ 当たり算出
	プライマー塗布（断面修復工） プライマー塗布,0.50kg			時間的制約:なし 夜間制約作業時間:0.0	制約作業時間:0.0 冬期補正:なし	
	1)施工区分 2)プライマー単価(円/kg)	プライマー塗布 13,030円		豪雪補正:なし 基本給時間:8.0	亜熱帯補正:なし 超勤時間:0.0	
	3)プライマー設計量（kg/10㎡）	0.50kg		深夜時間:0.0	週休:4週8休以上	
R01001	土木一般世話役	1.110	人	29,682	32,947	
R01003	普通作業員	1.110	人	18,870	20,946	
P25211	プライマー 水路断面修復・表面被覆用	0.520	kg	13,030	6,776	
Y00004	諸雑費 2%	0.020		53,893	1,078	
	合　計				61,747	算出数量 10.000 ㎡
	単　価		㎡		6,175	
	＊＊＊　S単－ 28号　＊＊＊					
S14603	断面修復工		㎡		10.000 ㎡	歩Ａ 当たり算出
	断面修復工 断面修復工,656.00kg			時間的制約:なし 夜間制約作業時間:0.0	制約作業時間:0.0 冬期補正:なし	
	1)施工区分 2)修復材単価(円/kg)	断面修復工 342円		豪雪補正:なし 基本給時間:8.0	亜熱帯補正:なし 超勤時間:0.0	
	3)修復材設計量(kg/10㎡)	656.00kg		深夜時間:0.0	週休:4週8休以上	
R01001	土木一般世話役	3.330	人	29,682	98,841	
R02005	左官	6.670	人	26,214	174,847	
P32205	水路補修材 ﾎﾟﾘﾏｰｾﾒﾝﾄﾓﾙﾀﾙ	728.160	kg	342	249,031	
Y00004	諸雑費 2%	0.020		273,688	5,474	
	合　計				528,193	算出数量 10.000 ㎡
	単　価		㎡		52,819	
	＊＊＊　S単－ 29号　＊＊＊					
S16003	軸流ﾌｧﾝ[軸流式・定風量型]		供用日		1.000 供用日	歩Ａ 当たり算出
	軸流ﾌｧﾝ[軸流式・定風量型] 風量120/144(50/60Hz)m3/min 風圧0.4/0.6kPa,交替制補正対象外			時間的制約:なし 夜間制約作業時間:0.0	制約作業時間:0.0 冬期補正:なし	
	1)機械ｺｰﾄﾞ≪単位が供用日のみ≫ 2)交替制作業補正区分	M18182 交替制補正対象外		豪雪補正:なし 基本給時間:8.0	亜熱帯補正:なし 超勤時間:0.0	
				深夜時間:0.0	週休:4週8休以上	
M18182	軸流ﾌｧﾝ[軸流式・定風量型] 風量120/144(50/60Hz)m3/min 風圧0.4/0.6kPa	1.000	供用日	103	103	
	合　計				103	算出数量 1.000 供用日
	単　価		供用日		103	
	＊＊＊　S単－ 30号　＊＊＊					
S16004	ﾗﾌﾃﾚｰﾝｸﾚｰﾝ[油圧伸縮ｼﾞﾌﾞ型・～低騒・排対型(～2次)]		日		1.000 日	歩Ａ 当たり算出
	ﾗﾌﾃﾚｰﾝｸﾚｰﾝ[油圧伸縮ｼﾞﾌﾞ型・～低騒・排対型(～2次)] ﾗﾌﾃﾚｰﾝｸﾚｰﾝ(油圧伸縮ｼﾞﾌﾞ型),4.9ton吊り,なし			時間的制約:なし 夜間制約作業時間:0.0	制約作業時間:0.0 冬期補正:なし	
	1)機械区分 2)規格	ﾗﾌﾃﾚｰﾝｸﾚｰﾝ(油圧伸縮ｼﾞﾌﾞ型) 4.9ton吊り		豪雪補正:なし 基本給時間:8.0	亜熱帯補正:なし 超勤時間:0.0	
	3)運転1日当たり運転時間(T) 4)運転日に対する供用日の割合(YC)	0.0 0.00		深夜時間:0.0	週休:4週8休以上	
	5)長期割引単価区分(賃料機械)	なし				
F01082	ﾗﾌﾃﾚｰﾝｸﾚｰﾝ[油圧伸縮ｼﾞﾌﾞ型・～低騒・排対型(～2次)] 吊上能力4.9t吊	1.000	日	39,800	39,800	

事業名	川南原国営施設応急対策事業
工事名	主要幹線用水路補修工事【１．１３号隧道】

工事別工事名:主要幹線用水路補修工事【１．１３号隧道】

コード	名　称	数　量	単位	単　価	金　額	備　考
						算出数量
	合　　計				39,800	1.000 日
	単　　価		日		39,800	
	＊＊＊　S単－ 31号　＊＊＊					
						歩Ａ
S16004	発動発電機[Ｄ駆動・～低騒・排対型(～2次)]		日		1.000 日	当たり算出
	発動発電機[Ｄ駆動・～低騒・排対型(～2次)]			時間的制約:なし	制約作業時間:0.0	
	発動発電機(ﾃﾞｨｰｾﾞﾙｴﾝｼﾞﾝ駆動),10KVA,あり			夜間制約作業時間:0.0	冬期補正:なし	
	1)機械区分	発動発電機(ﾃﾞｨｰｾﾞﾙｴﾝｼﾞﾝ駆動)		豪雪補正:なし	亜熱帯補正:なし	
	2)規格	10KVA		基本給時間:8.0	超勤時間:0.0	
	3)運転1日当たり運転時間(T)	0.0		深夜時間:0.0	週休:4週8休以上	
	4)運転日に対する供用日の割合(YC)	0.00				
	5)長期割引単価区分(賃料機械)	あり				
F02052	発動発電機[Ｄ駆動・～低騒・排対型(～2次)]					
	定格容量10kva	1.180	日	1,360	1,605	
P34029	軽油					
	ﾊﾟﾄﾛｰﾙ給油	11.000	L	147	1,617	
						算出数量
	合　　計				3,222	1.000 日
	単　　価		日		3,222	
	＊＊＊　S単－ 32号　＊＊＊					
						歩Ａ
S18031	足場工		㎡掛		100.000 ㎡掛	当たり算出
	足場工			時間的制約:なし	制約作業時間:0.0	
	なし,手摺先行型枠組,あり			夜間制約作業時間:0.0	冬期補正:なし	
	1)足場区分	手摺先行型枠組		豪雪補正:なし	亜熱帯補正:なし	
	2)安全ネット区分	なし		基本給時間:8.0	超勤時間:0.0	
	3)長期割引単価区分(賃料機械)	あり		深夜時間:0.0	週休:4週8休以上	
R01001	土木一般世話役					
		1.600	人	29,682	47,491	
R01012	とび工					
		7.000	人	26,826	187,782	
R01003	普通作業員					
		1.300	人	18,870	24,531	
F01086	ﾗﾌﾃﾚｰﾝｸﾚｰﾝ[油圧伸縮ｼﾞﾌﾞ型・~低騒・排対型(~2014)]					
	吊上能力25t吊	1.400	日	44,100	61,740	
Y00004	諸雑費					
		0.340		321,544	109,325	
						算出数量
	合　　計				430,869	100.000 ㎡掛
	単　　価		㎡掛		4,309	
	＊＊＊　S単－ 33号　＊＊＊					
						歩Ａ
S18031	足場工		㎡掛		100.000 ㎡掛	当たり算出
	足場工			時間的制約:なし	制約作業時間:0.0	
	なし,手摺先行型枠組,なし			夜間制約作業時間:0.0	冬期補正:なし	
	1)足場区分	手摺先行型枠組		豪雪補正:なし	亜熱帯補正:なし	
	2)安全ネット区分	なし		基本給時間:8.0	超勤時間:0.0	
	3)長期割引単価区分(賃料機械)	なし		深夜時間:0.0	週休:4週8休以上	
R01001	土木一般世話役					
		1.600	人	29,682	47,491	
R01012	とび工					
		7.000	人	26,826	187,782	
R01003	普通作業員					
		1.300	人	18,870	24,531	
F01086	ﾗﾌﾃﾚｰﾝｸﾚｰﾝ[油圧伸縮ｼﾞﾌﾞ型・~低騒・排対型(~2014)]					
	吊上能力25t吊	1.400	日	55,100	77,140	
Y00004	諸雑費					
		0.340		336,944	114,561	
						算出数量
	合　　計				451,505	100.000 ㎡掛
	単　　価		㎡掛		4,515	
	＊＊＊　S単－ 34号　＊＊＊					
						歩Ａ
S18105	配電設備(接地工)		極		1.000 極	当たり算出
	配電設備(接地工)			時間的制約:なし	制約作業時間:0.0	
	D 種,設置～撤去,0本,IV線,14㎜2,0m			夜間制約作業時間:0.0	冬期補正:なし	

事業名	川南原国営施設応急対策事業
工事名	主要幹線用水路補修工事【１．１３号隧道】

工事別工事名:主要幹線用水路補修工事【１．１３号隧道】

コード	名　称	数　量	単位	単　価	金　額	備　考
	1)接地極 2)施工区分	D 種 設置～撤去		豪雪補正:なし 基本給時間:8.0	亜熱帯補正:なし 超勤時間:0.0	
	3)補助接地棒(本) 4)接地線名称	0本 IV線		深夜時間:0.0	週休:4週8休以上	
	5)接地線規格 6)接地線の地中埋設区間長(m)	14mm2 0.000m				
P27820	連結式接地棒 φ10×1500	1.000	本	1,440	1,440	
P27016	６００Ｖビニル絶縁電線（ＩＶ） より線　断面積14	0.000	m	271	0	
R01013	電工 (接地極設置)	0.250	人	22,542	5,636	
R01003	普通作業員 (接地極設置)	0.350	人	18,870	6,605	
R01013	電工 (接地線設置)	0.000	人	22,542	0	
Y00004	雑品 0.5%	0.005		13,681	68	
R01013	電工 (接地極撤去)	0.050	人	22,542	1,127	
R01003	普通作業員 (接地極撤去)	0.070	人	18,870	1,321	
R01013	電工 (接地線撤去)	0.000	人	22,542	0	
	合　計				16,197	算出数量 1.000 極
	単　価		極		16,197	
	＊＊＊　S単－ 35号　＊＊＊					
S18112	低圧移動電線		m		100.000 m	歩Ａ 当たり算出
	低圧移動電線 単相,14,設置～損料～撤去,123日			時間的制約:なし 夜間制約作業時間:0.0	制約作業時間:0.0 冬期補正:なし	
	1)相別区分 2)ｹｰﾌﾞﾙ規格(mm2)	単相 14		豪雪補正:なし 基本給時間:8.0	亜熱帯補正:なし 超勤時間:0.0	
	3)施工区別 4)ｹｰﾌﾞﾙの供用日数	設置～損料～撤去 123.000日		深夜時間:0.0	週休:4週8休以上	
W09255	６００Ｖキャブタイヤケーブル 14	100.000	m	1,099	109,900	
Y00002	損料 0.0639%	0.079		109,900	8,682	
R01013	電工 (設置)	3.300	人	22,542	74,389	
Y00004	雑品 0.5%	0.005		184,289	921	
R01013	電工 (撤去)	1.650	人	22,542	37,194	
	合　計				121,186	算出数量 100.000 m
	単　価		m		1,212	
	＊＊＊　S単－ 36号　＊＊＊					
S18114	分電盤設備		箇所		1.000 箇所	歩Ａ 当たり算出
	分電盤設備 単相3線式,3,設置～損料～撤去,123日			時間的制約:なし 夜間制約作業時間:0.0	制約作業時間:0.0 冬期補正:なし	
	1)分電盤形式 2)負荷容量(kWまで)	単相3線式 3		豪雪補正:なし 基本給時間:8.0	亜熱帯補正:なし 超勤時間:0.0	
	3)施工区分 4)分電盤の供用日数	設置～損料～撤去 123.000日		深夜時間:0.0	週休:4週8休以上	
W09407	配線用しゃ断器 3P　30	1.000	個	1,920	1,920	
W09454	スイッチＢ（屋外用０－　３０） 150×250×100	1.000	個	5,010	5,010	
W09281	６００Ｖビニル絶縁電線 IV1.6mm	15.000	m	40	600	
W09552	硬質ビニル電線管（ＶＥ） VE16	1.000	本	340	340	
Y00002	損料 0.0639%	0.079		7,870	622	
R01013	電工	0.790	人	22,542	17,808	
Y00004	雑品 0.5%	0.005		25,678	128	
R01013	電工	0.400	人	22,542	9,017	
	合　計				27,575	算出数量 1.000 箇所
	単　価		箇所		27,575	

事業名	川南原国営施設応急対策事業
工事名	主要幹線用水路補修工事【１．１３号隧道】

工事別工事名:主要幹線用水路補修工事【１．１３号隧道】

コード	名　称	数　量	単位	単　価	金　額	備　考
	＊＊＊　S単－ 37号　＊＊＊					
SA0221	SP 殻運搬		m3		1.000 m3	歩Ａ 当たり算出
	SP 殻運搬 ｺﾝｸﾘｰﾄ(無筋)構造物とりこわし,機械積込,無し,5.7km以下,			時間的制約:なし 夜間制約作業時間:0.0	制約作業時間:0.0 冬期補正:なし	
				豪雪補正:なし 基本給時間:8.0	亜熱帯補正:なし 超勤時間:0.0	
				深夜時間:0.0	週休:4週8休以上	
	1)殻発生作業 2)積込工法区分	ｺﾝｸﾘｰﾄ(無筋)構造物とりこわし 機械積込				
	3)DID区間の有無 4)運搬距離	無し 5.7km以下				
	単　価		m3		1,326	
	＊＊＊　S単－ 38号　＊＊＊					
SA0221	SP 殻運搬		m3		1.000 m3	歩Ａ 当たり算出
	SP 殻運搬 ｺﾝｸﾘｰﾄ(無筋)構造物とりこわし,機械積込,無し,8.0km以下,			時間的制約:なし 夜間制約作業時間:0.0	制約作業時間:0.0 冬期補正:なし	
				豪雪補正:なし 基本給時間:8.0	亜熱帯補正:なし 超勤時間:0.0	
				深夜時間:0.0	週休:4週8休以上	
	1)殻発生作業 2)積込工法区分	ｺﾝｸﾘｰﾄ(無筋)構造物とりこわし 機械積込				
	3)DID区間の有無 4)運搬距離	無し 8.0km以下				
	単　価		m3		1,538	

事業名	川南原国営施設応急対策事業
工事名	主要幹線用水路補修工事【１．１３号隧道】

工事別工事名:主要幹線用水路補修工事【１．１３号隧道】

コード	名　称（規　格）	数　量	単位	単　価	金　額	備　考
P96001	空洞充填材（長距離） 可塑性ｾﾒﾝﾄﾍﾞﾝﾄﾅｲﾄ相当材(可塑性ｸﾞﾗｳﾄ材,JETNS工法)		m3	43,300		
P96002	ウィープホール GT-25,φ32,ﾗｲﾆﾝｸﾞ長500mm		個	1,980		
P96003	投光器（基本料） 300W,ﾚﾌ球,T型金具,三脚含む		台	760		
P96004	投光器（賃料） 300,ﾚﾌ球,T型金具,三脚含む		日	48		
P96005	Hf蛍光灯（直管形） FHF-（32/45）,インバータ		台	1,310		
P96006	雑品 （布設労務費及び全ての材料の合計額）×0.5%		各単位	261,531		
P96009	雑品 風管用（継手その他）		各単位	17,278		
P96010	リング型風管 φ500×10m×0.4mm×1,000mm【損耗率20%】		本	3,260		
P96011	圧縮強度試験費 φ50×100mm		本	5,450		
P96012	その他材料 （電線以外の材料費）×9%		各単位	23,790		

事業名	川南原国営施設応急対策事業
工事名	主要幹線用水路補修工事【１．１３号隧道】

工事別工事名:主要幹線用水路補修工事【１．１３号隧道】

コード	名　称（規　格）	数　量	単位	単　価	金　額	備　考
	＊＊＊　Ｔ単－ 1号　＊＊＊					
T00001	空洞充填工		m3		100.000 m3	歩Ａ 当たり算出
S02115	土木一般世話役	11.760	人	29,682	349,060	Ｓ単　3号
S02115	特殊作業員	47.040	人	26,214	1,233,107	Ｓ単　4号
S02115	普通作業員	58.800	人	18,870	1,109,556	Ｓ単　5号
Y00004	雑品	0.410		2,691,723	1,103,606	
	合　計				3,795,329	算出数量 100.000 m3
	単　価		m3		37,953	
	＊＊＊　Ｔ単－ 2号　＊＊＊					
T00002	充填材		m3		1.000 m3	歩Ａ 当たり算出
S02116	空洞充填材（長距離） 可塑性ｾﾒﾝﾄﾍﾞﾝﾄﾅｲﾄ相当材(可塑性ｸﾞﾗｳﾄ材,JETNS工法),,	1.000	m3	43,300	43,300	Ｓ単　8号
Y00004	雑品	0.020		43,300	866	
	合　計				44,166	算出数量 1.000 m3
	単　価		m3		44,166	
	＊＊＊　Ｔ単－ 3号　＊＊＊					
T00003	圧送管設置・撤去		m		100.000 m	歩Ａ 当たり算出
	25A+50A+50A					
S02116	配管用炭素鋼鋼管(白管) ネジ無し(ソケット無) 25A 長4.0m,,	25.000	本	3,260	81,500	Ｓ単　9号
S02116	配管用炭素鋼鋼管(白管) ネジ無し(ソケット無) 50A 長4.0m,,	25.000	本	6,750	168,750	Ｓ単　10号
S02116	配管用炭素鋼鋼管(白管) ネジ無し(ソケット無) 50A 長4.0m,,	25.000	本	6,750	168,750	Ｓ単　10号
Y00002	損料	0.200		419,000	83,800	
S02115	特殊作業員	4.000	人	26,214	104,856	Ｓ単　4号
S02115	普通作業員	4.000	人	18,870	75,480	Ｓ単　5号
Y00004	雑品	0.030		180,336	5,410	
	合　計				269,546	算出数量 100.000 m
	単　価		m		2,695	
	＊＊＊　Ｔ単－ 4号　＊＊＊					
T00004	注入管復旧工		孔		100.000 孔	歩Ａ 当たり算出
	無収縮モルタル					
S02115	土木一般世話役	2.860	人	29,682	84,891	Ｓ単　3号
S02115	特殊作業員	5.710	人	26,214	149,682	Ｓ単　4号
S02115	普通作業員	5.710	人	18,870	107,748	Ｓ単　5号
Y00004	雑品	0.200		342,321	68,464	
	合　計				410,785	算出数量 100.000 孔
	単　価		孔		4,108	
	＊＊＊　Ｔ単－ 5号　＊＊＊					
T00005	注入孔削孔工		孔		100.000 孔	歩Ａ 当たり算出

事業名	川南原国営施設応急対策事業
工事名	主要幹線用水路補修工事【１．１３号隧道】

工事別工事名:主要幹線用水路補修工事【１．１３号隧道】

コード	名　称（規　格）	数　量	単位	単　価	金　額	備　考
	ｺｱﾎﾞｰﾘﾝｸﾞﾏｼﾝ φ65					
S02115	土木一般世話役	7.140	人	29,682	211,929	Ｓ単　3号
S02115	特殊作業員	14.290	人	26,214	374,598	Ｓ単　4号
S02115	普通作業員	14.290	人	18,870	269,652	Ｓ単　5号
Y00004	雑品	0.410		856,179	351,033	
	合　計				1,207,212	算出数量 100.000 孔
	単　価		孔		12,072	
	＊＊＊　Ｔ単－ 6号　＊＊＊					
T00006	注入管設置		孔		100.000 孔	歩Ａ 当たり算出
S02115	土木一般世話役	4.000	人	29,682	118,728	Ｓ単　3号
S02115	特殊作業員	12.000	人	26,214	314,568	Ｓ単　4号
S02115	普通作業員	12.000	人	18,870	226,440	Ｓ単　5号
Y00004	雑品	0.460		659,736	303,479	
	合　計				963,215	算出数量 100.000 孔
	単　価		孔		9,632	
	＊＊＊　Ｔ単－ 7号　＊＊＊					
T00011	ウィープホール孔削孔		箇所		1.000 箇所	歩Ａ 当たり算出
	φ50,1m未満,土砂					
S02115	土木一般世話役	0.500	人	29,682	14,841	Ｓ単　3号
S02115	特殊作業員	0.500	人	26,214	13,107	Ｓ単　4号
S02115	普通作業員	0.500	人	18,870	9,435	Ｓ単　5号
Y00004	雑品	0.120		37,383	4,486	
	合　計				41,869	算出数量 1.000 箇所
	単　価		箇所		41,869	
	＊＊＊　Ｔ単－ 8号　＊＊＊					
T00012	ウィープホール設置		箇所		1.000 箇所	歩Ａ 当たり算出
	φ50,1m未満,土砂					
S02115	土木一般世話役	0.050	人	29,682	1,484	Ｓ単　3号
S02115	特殊作業員	0.200	人	26,214	5,243	Ｓ単　4号
S02115	普通作業員	0.200	人	18,870	3,774	Ｓ単　5号
Y00004	雑品	0.050		10,501	525	
	合　計				11,026	算出数量 1.000 箇所
	単　価		箇所		11,026	
	＊＊＊　Ｔ単－ 9号　＊＊＊					
T00031	投光器		式		1.000 式	歩Ａ 当たり算出
	123日					
S02116	投光器（賃料） 300,ﾚﾌ球,T型金具,三脚含む,,	123.000	日	48	5,904	Ｓ単　16号
S02116	投光器（基本料） 300W,ﾚﾌ球,T型金具,三脚含む,,	1.000	台	760	760	Ｓ単　17号

事業名	川南原国営施設応急対策事業
工事名	主要幹線用水路補修工事【１．１３号隧道】

工事別工事名:主要幹線用水路補修工事【１．１３号隧道】

コード	名　称（規　格）	数　量	単位	単　価	金　額	備　考
	合　　計				6,664	算出数量 1.000 式
	単　　価		式		6,664	
	＊＊＊　Ｔ単－ 10号　＊＊＊					
T00032	プラント組立・解体		回		1.000 回	歩Ａ 当たり算出
	長期割引無					
S02115	土木一般世話役	2.000	人	29,682	59,364	Ｓ単　3号
S02115	特殊作業員	4.000	人	26,214	104,856	Ｓ単　4号
S02115	普通作業員	10.000	人	18,870	188,700	Ｓ単　5号
S16004	ﾗﾌﾃﾚｰﾝｸﾚｰﾝ[油圧伸縮ｼﾞﾌﾞ型・～低騒･排対型(～2次)] ﾗﾌﾃﾚｰﾝｸﾚｰﾝ(油圧伸縮ｼﾞﾌﾞ型),4.9ton吊り,なし	2.000	日	39,800	79,600	Ｓ単　30号
	合　　計				432,520	算出数量 1.000 回
	単　　価		回		432,520	
	＊＊＊　Ｔ単－ 11号　＊＊＊					
T00033	坑内電灯(単相3線式)設置・撤去		m		100.000 m	歩Ａ 当たり算出
	設置～損料～撤去,14㎜2					
S02116	６００Ｖビニル絶縁電線（ＩＶ） より線　断面積14,,	309.000	m	271	83,739	Ｓ単　12号
Y00002	損料	0.400		83,739	33,496	
S02113	受金具 三線用	13.000	本	954	12,402	Ｓ単　1号
S02113	低圧線支持具 受皿７Ｒ（樹脂）	39.000	本	292	11,388	Ｓ単　2号
S02116	その他材料 (電線以外の材料費)×9%,,	0.090	各単位	23,790	2,141	Ｓ単　13号
Y00002	損料	0.250		25,931	6,483	
Y00001	設置					
S02115	特殊作業員	6.760	人	26,214	177,207	Ｓ単　4号
S02115	普通作業員	2.350	人	18,870	44,345	Ｓ単　5号
S02116	雑品 （布設労務費及び全ての材料の合計額）×0.5%,,	0.005	各単位	261,531	1,308	Ｓ単　14号
Y00001	撤去					
S02115	特殊作業員	3.380	人	26,214	88,603	Ｓ単　4号
S02115	普通作業員	1.180	人	18,870	22,267	Ｓ単　5号
	合　　計				373,709	算出数量 100.000 m
	単　　価		m		3,737	
	＊＊＊　Ｔ単－ 12号　＊＊＊					
T00034	換気管布設・撤去		m		100.000 m	歩Ａ 当たり算出
	布設～損料～撤去,ﾋﾞﾆﾙ風管,123日					
S02116	リング型風管 φ500×10m×0.4㎜×1,000㎜【損耗率20%】,,	10.000	本	3,260	32,600	Ｓ単　18号
Y00002	損料	0.530		32,600	17,278	
S02116	雑品 風管用（継手その他）,,	0.100	各単位	17,278	1,728	Ｓ単　19号
S02115	特殊作業員	3.000	人	26,214	78,642	Ｓ単　4号
S02115	普通作業員	2.250	人	18,870	42,458	Ｓ単　5号
	合　　計				140,106	算出数量 100.000 m
	単　　価		m		1,401	

事業名	川南原国営施設応急対策事業
工事名	主要幹線用水路補修工事【１．１３号隧道】

工事別工事名:主要幹線用水路補修工事【１．１３号隧道】

コード	名　称（規　格）	数　量	単位	単　価	金　額	備　考
	＊＊＊　T単－ 13号　＊＊＊					
T00041	試験配合費		回		1.000 回	歩Ａ 当たり算出
S02115	主任技術者	0.500	人	81,804	40,902	Ｓ単　6号
S02115	技師（Ａ）	1.000	人	58,140	58,140	Ｓ単　7号
Y00004	雑品	0.010		99,042	990	
S02116	圧縮強度試験費 φ50×100㎜,,	6.000	本	5,450	32,700	Ｓ単　20号
	合　計				132,732	算出数量 1.000 回
	単　価		回		132,732	
	＊＊＊　T単－ 14号　＊＊＊					
T00102	カッター工		m		100.000 m	歩Ａ 当たり算出
	ハンドカッター					
S02115	土木一般世話役	2.000	人	29,682	59,364	Ｓ単　3号
S02115	特殊作業員	2.000	人	26,214	52,428	Ｓ単　4号
S02115	普通作業員	2.000	人	18,870	37,740	Ｓ単　5号
Y00004	雑品	0.300		149,532	44,860	
	合　計				194,392	算出数量 100.000 m
	単　価		m		1,944	

誰もが住んでみたい村に
農業農村整備

令和５年度

川南原国営施設応急対策事業
主要幹線用水路補修工事【２．１号掛樋】

積　　算　　書

（当初）

九州農政局
宮崎中部農業水利事業所

事業名	川南原国営施設応急対策事業
工事名	主要幹線用水路補修工事【２．１号掛樋】

項　目　名	内　　容
局名	九州農政局
事業（務）所名	宮崎中部農業水利事業所
事業名	川南原国営施設応急対策事業
工事名	主要幹線用水路補修工事【２．１号掛樋】
施工場所	宮崎県児湯郡木城町地内
工事番号	06-512-2002
工事区分	翌債
積算区分	当初積算
地域区分	宮崎
地区区分	木城南部
工期	７ヶ月
積算体系年月	令和６年６月
単価期適用年月	令和６年６月―A
歩掛期適用年番号	令和６年９９号―A
電力会社名	九州電力

事業名	川南原国営施設応急対策事業
工事名	主要幹線用水路補修工事【２．１号掛樋】

番号	項　目　名	規　　格	数　量	単位	金　額	備　考
	請負工事費				13,178,000	
	・工事価格				11,980,000	
	・消費税相当額（１０％）				1,198,000	
	工事内容					
	主要幹線用水路補修工事【２．１号掛樋】					
1	施工延長	Ｌ＝	521.538	m		
2	うち13号隧道	Ｌ＝	514.840	m		
3	1号掛樋	Ｌ＝	6.698	m		
4	内訳		0.000			
5	空洞充填工（13号隧道）	Ｖ＝	162.000	m3		
6	目地補修工（　〃　）	Ｌ＝	12.200	m		
7	ひび割れ補修工（　〃　）	Ｌ＝	51.200	m		
8	断面修復工（　〃　）	Ａ＝	30.000	㎡		
9	水抜き工（　〃　）	Ｎ＝	103.000	箇所		
10	補強工（1号掛樋）		1.000	式		
11	仮設工		1.000	式		
12			0.000			

事業名	川南原国営施設応急対策事業
工事名	主要幹線用水路補修工事【２．１号掛樋】

工事別工事名:主要幹線用水路補修工事【２．１号掛樋】

項　目　名	内　　容
工事名	主要幹線用水路補修工事【２．１号掛樋】
工事区分	翌債
積算区分	当初積算
積算体系区分	一般土木工事
工種区分	その他土木工事(2)
工種体系区分	その他土木工事（２）
契約保証費	計上する
施工地域区分	中山間地域
電力区分	低圧・業者持・１年未満
冬期補正	なし
冬期補正（現場管理費）	0.00%
豪雪補正	なし
亜熱帯補正	なし
週休２日補正	4週8休以上
熱中症対策補正（現場管理費）	0.00%
現場環境改善費の計上	しない
3次元出来形管理補正(現場管理費)	補正なし
3次元出来形管理補正(共通仮設費)	補正なし

事業名	川南原国営施設応急対策事業
工事名	主要幹線用水路補修工事【２．１号掛樋】

工事別工事名:主要幹線用水路補修工事【２．１号掛樋】

項　目　名	数　量	単位	金　額	備　考
工事価格			11,980,000	
・工事原価			9,800,000	
純工事費			6,997,000	
・・直接工事費			5,739,000	
・・・直接工事費（仮設工を除く）	1.000	式	4,157,000	
・・・直接工事費（仮設工）	1.000	式	1,582,000	
・・間接工事費			4,061,000	
・・・共通仮設費			1,258,000	
・・・・事業損失防止施設費	1.000	式	0	
・・・・運搬費～営繕費等				
5,739,000×((14.410*1.200)*1.000*1.020*1.000)			1,012,000	
・・・・運搬費	1.000	式	246,000	
・・・・準備費	1.000	式	0	
・・・・安全費	1.000	式	0	
・・・・役務費	1.000	式	0	
・・・・技術管理費	1.000	式	0	
・・・・営繕費等	1.000	式	0	
・・・・現場環境改善費			0	
・・・・・現場環境改善費（率計上）				
5,739,000×(0.000)			0	
・・・・・現場環境改善費（積上）	1.000	式	0	
・・・現場管理費			2,803,000	
・・・・現場管理費（率計上）				
6,997,000×((34.680*1.100)*1.000*1.050*1.000+0.000+0.000-0.000)			2,803,000	
・・・・現場管理費（積上）	1.000	式	0	
・・・・現場管理費（一般管理費率対象外）	1.000	式	0	
・・・工期延長等に伴う現場維持等の費用	1.000	式	0	
・・官貸額（直工）	1.000	式	0	
・・官貸額（事業損失防止）	1.000	式	0	
・・官貸額（直工・事業損失防止除く）	1.000	式	0	
・一般管理費等				
9,800,000×(22.120*1.000+0.04)			2,171,000	
・一括計上価格	1.000	式	12,000	
支給品費			0	
支給品費（直工・事業損失防止）			0	
支給品費（直工）			0	
処分費等（直接工事費の内数）			0	
処分費(準備費の内数)			0	
処分費(事業損失防止施設費内数)			0	
処分費等(率対象外)			0	

事業名	川南原国営施設応急対策事業
工事名	主要幹線用水路補修工事【２．１号掛樋】

工事別工事名:主要幹線用水路補修工事【２．１号掛樋】

項　目　名	数　量	単位	金　額	備　考
共通仮設費算定控除額			0	
有価物処分費			0	
法定福利費概算額(工事価格の内数)				
11,968,000×4.870			583,000	

事業名	川南原国営施設応急対策事業
工事名	主要幹線用水路補修工事【２．１号掛樋】

工事別工事名:主要幹線用水路補修工事【２．１号掛樋】

工 種 名 称	数 量	単位	金 額	備 考
直接工事費（仮設工を除く）内訳			4,157,000	
直接工事費（仮設工を除く）	1.000	式	4,157,000	
・主要幹線用水路 1号掛樋	1.000	式	4,157,000	
・・補強工（底版上面部） 既設ｺﾝｸﾘｰﾄ表面処理工	1.000	式	126,000	
・・補強工（底版上面部） 補強工	1.000	式	212,000	
・・補強工（底版下面中央梁部） 既設ｺﾝｸﾘｰﾄ表面処理工	1.000	式	37,000	
・・補強工（底版下面中央梁部） 補強工	1.000	式	675,000	
・・補修工（底版下面側壁梁部） 表面処理工	1.000	式	17,000	
・・断面修復工（底版下面側壁梁部）	1.000	式	34,000	
・・補修工（底版下面側壁梁部） 表面被覆補強工	1.000	式	425,000	
・・既設ゲート撤去工	1.000	式	194,000	
・・新設ゲート設置工	1.000	式	2,249,000	
・・荷役設備工	1.000	式	186,000	
・・産業廃棄物処理	1.000	式	2,000	

事業名	川南原国営施設応急対策事業
工事名	主要幹線用水路補修工事【２．１号掛樋】

工事別工事名:主要幹線用水路補修工事【２．１号掛樋】

工種名称	数量	単位	金額	備考
直接工事費（仮設工）内訳			1,582,000	
直接工事費（仮設工）	1.000	式	1,582,000	
・仮設工	1.000	式	1,582,000	
・・防鳥ネット工	1.000	式	60,000	
・・工事用道路・ヤード工	1.000	式	419,000	
・・給水設備工	1.000	式	80,000	
・・排水設備工	1.000	式	154,000	
・・濁水処理施設工（原水貯水）	1.000	式	157,000	
・・濁水処理費 底版下面側壁	1.000	式	147,000	
・・昇降設備	1.000	式	565,000	

事業名	川南原国営施設応急対策事業
工事名	主要幹線用水路補修工事【２．１号掛樋】

工事別工事名:主要幹線用水路補修工事【２．１号掛樋】

工 種 名 称	数 量	単位	金 額	備 考
運搬費内訳			246,000	
運搬費	1.000	式	246,000	
・仮設材輸送費	1.000	式	246,000	
・・輸送費 敷鉄板	1.000	式	246,000	

事業名	川南原国営施設応急対策事業
工事名	主要幹線用水路補修工事【２．１号掛樋】

工事別工事名:主要幹線用水路補修工事【２．１号掛樋】

工 種 名 称	数 量	単位	金 額	備 考
一括計上価格内訳			12,000	
一括計上価格	1.000	式	12,000	
・一括計上	1.000	式	12,000	
・・産業廃棄物処理税	1.000	式	12,000	

事業名	川南原国営施設応急対策事業
工事名	主要幹線用水路補修工事【２．１号掛樋】

工事別工事名:主要幹線用水路補修工事【２．１号掛樋】

名 称（規 格）	数 量	単位	単 価	金 額	備 考
直接工事費（仮設工を除く）				4,157,000	
・主要幹線用水路 1号掛樋	1.000	式		4,157,000	
・・補強工（底版上面部） 既設ｺﾝｸﾘｰﾄ表面処理工	1.000	式		126,000	
000001 コンクリート表面処理工(ｳｫｰﾀｰｼﾞｪｯﾄ工)	17.000	㎡	6,040	102,680	歩A・単A B単 1号
000002 コンクリートはつり工 t=30mm	9.600	m	1,944	18,662	歩A・単A B単 2号
000003 人力はつり工 t=30mm	1.000	㎡	2,962	2,962	歩A・単A B単 3号
000004 高圧洗浄工(Coはつり面)	1.000	㎡	1,340	1,340	歩A・単A B単 4号
合 計				125,644	
・・補強工（底版上面部） 補強工	1.000	式		212,000	
000005 ｺﾝｸﾘｰﾄ削孔（あと施工ｱﾝｶｰ） φ16,L=390mm	54.000	孔	904	48,816	歩A・単A B単 5号
000006 コンクリートアンカー用樹脂カプセル 外径13×長110	216.000	本	262	56,592	歩A・単A B単 6号
000007 鉄筋工 D13,SD295	0.171	ton	175,297	29,976	歩A・単A B単 7号
000008 型枠工	1.100	㎡	7,753	8,528	歩A・単A B単 8号
000009 コンクリート打設 21-12-25(20)	1.700	m3	40,120	68,204	歩A・単A B単 9号
合 計				212,116	
・・補強工（底版下面中央梁部） 既設ｺﾝｸﾘｰﾄ表面処理工	1.000	式		37,000	
000010 コンクリート表面処理工(ｳｫｰﾀｰｼﾞｪｯﾄ工)	3.300	㎡	6,040	19,932	歩A・単A B単 10号
000011 人力はつり工	2.100	㎡	6,568	13,793	歩A・単A B単 11号
000012 高圧洗浄工(Coはつり面)	2.800	㎡	1,340	3,752	歩A・単A B単 12号
合 計				37,477	
・・補強工（底版下面中央梁部） 補強工	1.000	式		675,000	
000013 ｺﾝｸﾘｰﾄ削孔（さく岩機） φ30,L＝250mm	16.000	孔	1,130	18,080	歩A・単A B単 13号
000014 ｺﾝｸﾘｰﾄ削孔（電動ﾊﾝﾏﾄﾞﾘﾙ） φ24,L＝230mm	16.000	孔	904	14,464	歩A・単A B単 14号
000015 ｺﾝｸﾘｰﾄ削孔（電動ﾊﾝﾏﾄﾞﾘﾙ） φ16,L=50mm	84.000	孔	611	51,324	歩A・単A B単 15号
000016 コンクリートアンカー用樹脂カプセル 外径18×長170	32.000	本	684	21,888	歩A・単A B単 16号
000017 金属拡張ｱﾝｶｰ（電気亜鉛ﾒｯｷ） 本体打込式,M12,50mm	84.000	本	73	6,132	歩A・単A B単 17号
000018 鉄筋工 D19,SD345	0.160	ton	178,387	28,542	歩A・単A B単 18号
000019 鉄筋工 D13,SD295	0.027	ton	175,297	4,733	歩A・単A B単 19号
000020 機械式鉄筋定着加工 D19	16.000	箇所	393	6,288	歩A・単A B単 20号
000021 型枠工(モルタル充填①)	1.200	㎡	7,753	9,304	歩A・単A B単 21号
000022 充填工(モルタル充填①) 無収縮モルタル	0.100	m3	1,978,200	197,820	歩A・単A B単 22号
000023 型枠工(モルタル充填②)	4.300	㎡	7,753	33,338	歩A・単A B単 23号
000024 充填工(モルタル充填②) 無収縮モルタル	0.300	m3	943,920	283,176	歩A・単A B単 24号
合 計				675,089	
・・補修工（底版下面側壁梁部） 表面処理工	1.000	式		17,000	
000025 人力はつり工 t=30mm	4.000	㎡	2,962	11,848	歩A・単A B単 25号
000026 高圧洗浄工(Coはつり面)	4.000	㎡	1,340	5,360	歩A・単A B単 26号
合 計				17,208	

事業名	川南原国営施設応急対策事業
工事名	主要幹線用水路補修工事【２．１号掛樋】

工事別工事名:主要幹線用水路補修工事【２．１号掛樋】

名　称（規　格）	数　量	単位	単　価	金　額	備　考
・・断面修復工（底版下面側壁梁部）	1.000	式		34,000	
000027 下地処理 プライマー塗布	0.600	㎡	5,611	3,367	歩Ａ・単Ａ Ｂ単　27号
000028 断面修復工 t=30mm	0.300	㎡	44,825	13,448	歩Ａ・単Ａ Ｂ単　28号
000029 断面修復工 t=50mm	0.200	㎡	56,098	11,220	歩Ａ・単Ａ Ｂ単　29号
000030 断面修復工 t=60mm	0.100	㎡	61,734	6,173	歩Ａ・単Ａ Ｂ単　30号
合　計				34,208	
・・補修工（底版下面側壁梁部） 表面被覆補強工	1.000	式		425,000	
000031 グリッド取付 FRP格子筋,#50	2.800	㎡	78,880	220,864	歩Ａ・単Ａ Ｂ単　31号
000032 プライマー・モルタル塗布 t=30mm	4.000	㎡	51,131	204,524	歩Ａ・単Ａ Ｂ単　32号
合　計				425,388	
・・既設ゲート撤去工	1.000	式		194,000	
000033 既設ゲート撤去工	1.000	基	184,338	184,338	歩Ａ・単Ａ Ｂ単　33号
000034 搬出材運搬 L=38.5km	1.000	回	9,475	9,475	歩Ａ・単Ａ Ｂ単　34号
合　計				193,813	
・・新設ゲート設置工	1.000	式		2,249,000	
000035 型枠工	0.700	㎡	7,753	5,427	歩Ａ・単Ａ Ｂ単　35号
000036 コンクリート打設 21-12-25(20)	0.100	m3	37,570	3,757	歩Ａ・単Ａ Ｂ単　36号
000037 鉄筋工 D13,SD295	0.006	ton	175,297	1,052	歩Ａ・単Ａ Ｂ単　37号
000038 ｺﾝｸﾘｰﾄ削孔（電動ﾊﾝﾏﾄﾞﾘﾙ） φ16,L=50mm	10.000	孔	611	6,110	歩Ａ・単Ａ Ｂ単　38号
000039 金属拡張ｱﾝｶｰ（電気亜鉛ﾒｯｷ） 本体打込式,M12,50mm	10.000	本	73	730	歩Ａ・単Ａ Ｂ単　39号
000040 円形型枠	0.100	m	1,535	154	歩Ａ・単Ａ Ｂ単　40号
000041 排砂ゲート工 SUS304,手動開閉器付	1.000	基	2,231,802	2,231,802	歩Ａ・単Ａ Ｂ単　41号
合　計				2,249,032	
・・荷役設備工	1.000	式		186,000	
000042 ｸﾛｰﾗｸﾚｰﾝ[油圧伸縮ｼﾞﾌﾞ型・4脚式ﾐﾆｸﾚｰﾝ] 3t×2.5m級,運転1日当り	4.000	日	46,546	186,184	歩Ａ・単Ａ Ｂ単　42号
合　計				186,184	
・・産業廃棄物処理	1.000	式		2,000	
000043 コンクリート殻 L=9.7km	0.300	m3	6,457	1,937	歩Ａ・単Ａ Ｂ単　43号
合　計				1,937	

事業名	川南原国営施設応急対策事業
工事名	主要幹線用水路補修工事【２．１号掛樋】

工事別工事名:主要幹線用水路補修工事【２．１号掛樋】

名　称（規　格）	数　量	単位	単　価	金　額	備　考
直接工事費（仮設工）				1,582,000	
・仮設工	1.000	式		1,582,000	
・・防鳥ネット工	1.000	式		60,000	
000044 バードネット(掛樋部W=2.9m) 防鳥ﾈｯﾄ50mm目	44.000	㎡	500	22,000	歩A・単A B単　44号
000045 土のう工 仕拵え～設置～撤去	0.300	m3	28,212	8,464	歩A・単A B単　45号
000046 バードネット(既設水路部W=4.3m) 防鳥ﾈｯﾄ50mm目	47.000	㎡	500	23,500	歩A・単A B単　46号
000047 土のう工 仕拵え～設置～撤去	0.200	m3	28,212	5,642	歩A・単A B単　47号
合　計				59,606	
・・工事用道路・ヤード工	1.000	式		419,000	
000048 床掘	17.000	m3	2,534	43,078	歩A・単A B単　48号
000049 盛土	8.000	m3	1,860	14,880	歩A・単A B単　49号
000050 大型土のう工 現地土,製作・撤去	23.000	袋	4,331	99,613	歩A・単A B単　50号
000051 大型土のう運搬（設置） L=5.3km	22.000	m3	1,993	43,846	歩A・単A B単　51号
000052 大型土のう運搬（撤去） L=5.3km	18.000	m3	2,071	37,278	歩A・単A B単　52号
000053 整地 建設発生土受入れ地	18.000	m3	150	2,700	歩A・単A B単　53号
000054 掘削	8.000	m3	2,534	20,272	歩A・単A B単　54号
000055 埋戻	17.000	m3	1,860	31,620	歩A・単A B単　55号
000056 敷鉄板 設置～撤去	140.000	㎡	899	125,860	歩A・単A B単　56号
合　計				419,147	
・・給水設備工	1.000	式		80,000	
000057 水中ポンプ設置撤去	1.000	箇所	18,340	18,340	歩A・単A B単　57号
000058 ポンプ運転	1.000	箇所	20,547	20,547	歩A・単A B単　58号
000059 土のう工 仕拵え～設置～撤去	1.400	m3	28,212	39,497	歩A・単A B単　59号
000060 水槽(一般工事用)(鋼板製簡易水槽) 容量3m3	3.000	供用日	476	1,428	歩A・単A B単　60号
合　計				79,812	
・・排水設備工	1.000	式		154,000	
000061 水中ポンプ設置撤去	1.000	箇所	83,811	83,811	歩A・単A B単　61号
000062 水中ポンプ運転	1.000	箇所	18,439	18,439	歩A・単A B単　62号
000063 大型土のう工（水路上流） 設置・撤去	12.000	袋	4,331	51,972	歩A・単A B単　63号
合　計				154,222	
・・濁水処理施設工（原水貯水）	1.000	式		157,000	
000064 水中ポンプ設置撤去	2.000	箇所	18,340	36,680	歩A・単A B単　64号
000065 水中ポンプ運転	1.000	箇所	20,547	20,547	歩A・単A B単　65号
000066 大型土のう工（沢部下流） 設置・撤去	12.000	袋	4,331	51,972	歩A・単A B単　66号
000067 土のう工 仕拵え～設置～撤去	0.400	m3	28,212	11,285	歩A・単A B単　67号
000068 土木用遮水シート 布設～撤去,t=0.5mm	140.000	㎡	262	36,680	歩A・単A B単　68号
合　計				157,164	
・・濁水処理費 底版下面側壁	1.000	式		147,000	

事業名	川南原国営施設応急対策事業
工事名	主要幹線用水路補修工事【２．１号掛樋】

工事別工事名:主要幹線用水路補修工事【２．１号掛樋】

名 称（規 格）	数 量	単位	単 価	金 額	備 考
000069 汚泥 L=12.4km	11.000	m3	13,365	147,015	歩Ａ・単Ａ Ｂ単 69号
合 計				147,015	
・・昇降設備	1.000	式		565,000	
000070 足場工	12.000	掛㎡	4,515	54,180	歩Ａ・単Ａ Ｂ単 70号
000071 足場工	100.000	掛㎡	4,515	451,500	歩Ａ・単Ａ Ｂ単 71号
000072 足場工	5.000	掛㎡	4,122	20,610	歩Ａ・単Ａ Ｂ単 72号
000073 防音シート	108.000	㎡	361	38,988	歩Ａ・単Ａ Ｂ単 73号
合 計				565,278	

事業名	川南原国営施設応急対策事業
工事名	主要幹線用水路補修工事【２．１号掛樋】

工事別工事名:主要幹線用水路補修工事【２．１号掛樋】

名　称（規　格）	数　量	単位	単　価	金　額	備　考
運搬費				246,000	
・仮設材輸送費	1.000	式		246,000	
・・輸送費 敷鉄板	1.000	式		246,000	
000074 輸送費（敷鉄板） L=17km以内	24.220	ton	10,140	245,591	歩A・単A B単　74号
合　計				245,591	

事業名	川南原国営施設応急対策事業
工事名	主要幹線用水路補修工事【２．１号掛樋】

工事別工事名:主要幹線用水路補修工事【２．１号掛樋】

名　称（規　格）	数　量	単位	単　価	金　額	備　考
一括計上価格				12,000	
・一括計上	1.000	式		12,000	
・・産業廃棄物処理税	1.000	式		12,000	
000075 産業廃棄物処理税	11.000	m3	1,100	12,100	歩Ａ・単Ａ Ｂ単　75号
合　　計				12,100	

事業名	川南原国営施設応急対策事業
工事名	主要幹線用水路補修工事【２．１号掛樋】

工事別工事名:主要幹線用水路補修工事【２．１号掛樋】

コード	名 称（規 格）	数 量	単位	単 価	金 額	備 考
	＊＊＊ B単－ 1号 ＊＊＊					
000001	コンクリート表面処理工(ｳｫｰﾀｰｼﾞｪｯﾄ工)					
			㎡	6,040		歩A・単A
	＊＊＊ B単－ 2号 ＊＊＊					
000002	コンクリートはつり工					
	t=30mm		m	1,944		歩A・単A
	＊＊＊ B単－ 3号 ＊＊＊					
000003	人力はつり工					
	t=30mm		㎡	2,962		歩A・単A
	＊＊＊ B単－ 4号 ＊＊＊					
000004	高圧洗浄工(Coはつり面)					
			㎡	1,340		歩A・単A
	＊＊＊ B単－ 5号 ＊＊＊					
000005	ｺﾝｸﾘｰﾄ削孔（あと施工ｱﾝｶｰ)					
	φ16,L=390mm		孔	904		歩A・単A
	＊＊＊ B単－ 6号 ＊＊＊					
000006	コンクリートアンカー用樹脂カプセル					
	外径13×長110		本	262		歩A・単A
	＊＊＊ B単－ 7号 ＊＊＊					
000007	鉄筋工					
	D13,SD295		ton	175,297		歩A・単A
	＊＊＊ B単－ 8号 ＊＊＊					
000008	型枠工					
			㎡	7,753		歩A・単A
	＊＊＊ B単－ 9号 ＊＊＊					
000009	コンクリート打設					
	21-12-25(20)		m3	40,120		歩A・単A
	＊＊＊ B単－ 10号 ＊＊＊					
000010	コンクリート表面処理工(ｳｫｰﾀｰｼﾞｪｯﾄ工)					
			㎡	6,040		歩A・単A
	＊＊＊ B単－ 11号 ＊＊＊					
000011	人力はつり工					
			㎡	6,568		歩A・単A
	＊＊＊ B単－ 12号 ＊＊＊					
000012	高圧洗浄工(Coはつり面)					
			㎡	1,340		歩A・単A
	＊＊＊ B単－ 13号 ＊＊＊					
000013	ｺﾝｸﾘｰﾄ削孔（さく岩機)					
	φ30,L＝250mm		孔	1,130		歩A・単A
	＊＊＊ B単－ 14号 ＊＊＊					
000014	ｺﾝｸﾘｰﾄ削孔（電動ﾊﾝﾏﾄﾞﾘﾙ)					
	φ24,L＝230mm		孔	904		歩A・単A
	＊＊＊ B単－ 15号 ＊＊＊					
000015	ｺﾝｸﾘｰﾄ削孔（電動ﾊﾝﾏﾄﾞﾘﾙ)					
	φ16,L=50mm		孔	611		歩A・単A
	＊＊＊ B単－ 16号 ＊＊＊					
000016	コンクリートアンカー用樹脂カプセル					
	外径18×長170		本	684		歩A・単A
	＊＊＊ B単－ 17号 ＊＊＊					
000017	金属拡張ｱﾝｶｰ（電気亜鉛ﾒｯｷ)					
	本体打込式,M12,50mm		本	73		歩A・単A
	＊＊＊ B単－ 18号 ＊＊＊					
000018	鉄筋工					
	D19,SD345		ton	178,387		歩A・単A
	＊＊＊ B単－ 19号 ＊＊＊					
000019	鉄筋工					
	D13,SD295		ton	175,297		歩A・単A
	＊＊＊ B単－ 20号 ＊＊＊					
000020	機械式鉄筋定着加工					
	D19		箇所	393		歩A・単A
	＊＊＊ B単－ 21号 ＊＊＊					
000021	型枠工(モルタル充填①)					
			㎡	7,753		歩A・単A
	＊＊＊ B単－ 22号 ＊＊＊					
000022	充填工(モルタル充填①)					

事業名	川南原国営施設応急対策事業
工事名	主要幹線用水路補修工事【２．１号掛樋】

工事別工事名:主要幹線用水路補修工事【２．１号掛樋】

コード	名 称（規 格）	数 量	単位	単 価	金 額	備 考
	無収縮モルタル		m3	1,978,200		歩A・単A
	＊＊＊ B単－ 23号 ＊＊＊					
000023	型枠工(モルタル充填②)					
			㎡	7,753		歩A・単A
	＊＊＊ B単－ 24号 ＊＊＊					
000024	充填工(モルタル充填②)					
	無収縮モルタル		m3	943,920		歩A・単A
	＊＊＊ B単－ 25号 ＊＊＊					
000025	人力はつり工					
	t=30mm		㎡	2,962		歩A・単A
	＊＊＊ B単－ 26号 ＊＊＊					
000026	高圧洗浄工(Coはつり面)					
			㎡	1,340		歩A・単A
	＊＊＊ B単－ 27号 ＊＊＊					
000027	下地処理					
	プライマー塗布		㎡	5,611		歩A・単A
	＊＊＊ B単－ 28号 ＊＊＊					
000028	断面修復工					
	t=30mm		㎡	44,825		歩A・単A
	＊＊＊ B単－ 29号 ＊＊＊					
000029	断面修復工					
	t=50mm		㎡	56,098		歩A・単A
	＊＊＊ B単－ 30号 ＊＊＊					
000030	断面修復工					
	t=60mm		㎡	61,734		歩A・単A
	＊＊＊ B単－ 31号 ＊＊＊					
000031	グリッド取付					
	FRP格子筋,#50		㎡	78,880		歩A・単A
	＊＊＊ B単－ 32号 ＊＊＊					
000032	プライマー・モルタル塗布					
	t=30mm		㎡	51,131		歩A・単A
	＊＊＊ B単－ 33号 ＊＊＊					
000033	既設ゲート撤去工					
			基	184,338		歩A・単A
	＊＊＊ B単－ 34号 ＊＊＊					
000034	搬出材運搬					
	L=38.5km		回	9,475		歩A・単A
	＊＊＊ B単－ 35号 ＊＊＊					
000035	型枠工					
			㎡	7,753		歩A・単A
	＊＊＊ B単－ 36号 ＊＊＊					
000036	コンクリート打設					
	21-12-25(20)		m3	37,570		歩A・単A
	＊＊＊ B単－ 37号 ＊＊＊					
000037	鉄筋工					
	D13,SD295		ton	175,297		歩A・単A
	＊＊＊ B単－ 38号 ＊＊＊					
000038	ｺﾝｸﾘｰﾄ削孔 （電動ﾊﾝﾏﾄﾞﾘﾙ）					
	φ16,L=50mm		孔	611		歩A・単A
	＊＊＊ B単－ 39号 ＊＊＊					
000039	金属拡張ｱﾝｶｰ （電気亜鉛ﾒｯｷ）					
	本体打込式,M12,50mm		本	73		歩A・単A
	＊＊＊ B単－ 40号 ＊＊＊					
000040	円形型枠					
			m	1,535		歩A・単A
	＊＊＊ B単－ 41号 ＊＊＊					
000041	排砂ゲート工					
	SUS304,手動開閉器付		基	2,231,802		歩A・単A
	＊＊＊ B単－ 42号 ＊＊＊					
000042	ｸﾛｰﾗｸﾚｰﾝ[油圧伸縮ｼﾞﾌﾞ型・4脚式ﾐﾆｸﾚｰﾝ]					
	3t×2.5m級,運転1日当り		日	46,546		歩A・単A
	＊＊＊ B単－ 43号 ＊＊＊					
000043	コンクリート殻					
	L=9.7km		m3	6,457		歩A・単A

事業名	川南原国営施設応急対策事業
工事名	主要幹線用水路補修工事【２．１号掛樋】

工事別工事名:主要幹線用水路補修工事【２．１号掛樋】

コード	名 称（規 格）	数 量	単位	単 価	金 額	備 考
000044	＊＊＊ B単－ 44号 ＊＊＊ バードネット(掛樋部W=2.9m)					
	防鳥ﾈｯﾄ50mm目		㎡	500		歩A・単A
000045	＊＊＊ B単－ 45号 ＊＊＊ 土のう工					
	仕拵え～設置～撤去		m3	28,212		歩A・単A
000046	＊＊＊ B単－ 46号 ＊＊＊ バードネット(既設水路部W=4.3m)					
	防鳥ﾈｯﾄ50mm目		㎡	500		歩A・単A
000047	＊＊＊ B単－ 47号 ＊＊＊ 土のう工					
	仕拵え～設置～撤去		m3	28,212		歩A・単A
000048	＊＊＊ B単－ 48号 ＊＊＊ 床掘					
			m3	2,534		歩A・単A
000049	＊＊＊ B単－ 49号 ＊＊＊ 盛土					
			m3	1,860		歩A・単A
000050	＊＊＊ B単－ 50号 ＊＊＊ 大型土のう工					
	現地土,製作・撤去		袋	4,331		歩A・単A
000051	＊＊＊ B単－ 51号 ＊＊＊ 大型土のう運搬（設置）					
	L=5.3km		m3	1,993		歩A・単A
000052	＊＊＊ B単－ 52号 ＊＊＊ 大型土のう運搬（撤去）					
	L=5.3km		m3	2,071		歩A・単A
000053	＊＊＊ B単－ 53号 ＊＊＊ 整地					
	建設発生土受入れ地		m3	150		歩A・単A
000054	＊＊＊ B単－ 54号 ＊＊＊ 掘削					
			m3	2,534		歩A・単A
000055	＊＊＊ B単－ 55号 ＊＊＊ 埋戻					
			m3	1,860		歩A・単A
000056	＊＊＊ B単－ 56号 ＊＊＊ 敷鉄板					
	設置～撤去		㎡	899		歩A・単A
000057	＊＊＊ B単－ 57号 ＊＊＊ 水中ポンプ設置撤去					
			箇所	18,340		歩A・単A
000058	＊＊＊ B単－ 58号 ＊＊＊ ポンプ運転					
			箇所	20,547		歩A・単A
000059	＊＊＊ B単－ 59号 ＊＊＊ 土のう工					
	仕拵え～設置～撤去		m3	28,212		歩A・単A
000060	＊＊＊ B単－ 60号 ＊＊＊ 水槽(一般工事用)(鋼板製簡易水槽)					
	容量3m3		供用日	476		歩A・単A
000061	＊＊＊ B単－ 61号 ＊＊＊ 水中ポンプ設置撤去					
			箇所	83,811		歩A・単A
000062	＊＊＊ B単－ 62号 ＊＊＊ 水中ポンプ運転					
			箇所	18,439		歩A・単A
000063	＊＊＊ B単－ 63号 ＊＊＊ 大型土のう工（水路上流）					
	設置・撤去		袋	4,331		歩A・単A
000064	＊＊＊ B単－ 64号 ＊＊＊ 水中ポンプ設置撤去					
			箇所	18,340		歩A・単A
000065	＊＊＊ B単－ 65号 ＊＊＊ 水中ポンプ運転					

事業名	川南原国営施設応急対策事業
工事名	主要幹線用水路補修工事【２．１号掛樋】

工事別工事名:主要幹線用水路補修工事【２．１号掛樋】

コード	名　称（規　格）	数　量	単位	単　価	金　額	備　考
			箇所	20,547		歩Ａ・単Ａ
	＊＊＊　Ｂ単－ 66号　＊＊＊					
000066	大型土のう工（沢部下流）					
	設置・撤去		袋	4,331		歩Ａ・単Ａ
	＊＊＊　Ｂ単－ 67号　＊＊＊					
000067	土のう工					
	仕拵え～設置～撤去		m3	28,212		歩Ａ・単Ａ
	＊＊＊　Ｂ単－ 68号　＊＊＊					
000068	土木用遮水シート					
	布設～撤去,t=0.5mm		㎡	262		歩Ａ・単Ａ
	＊＊＊　Ｂ単－ 69号　＊＊＊					
000069	汚泥					
	L=12.4km		m3	13,365		歩Ａ・単Ａ
	＊＊＊　Ｂ単－ 70号　＊＊＊					
000070	足場工					
			掛㎡	4,515		歩Ａ・単Ａ
	＊＊＊　Ｂ単－ 71号　＊＊＊					
000071	足場工					
			掛㎡	4,515		歩Ａ・単Ａ
	＊＊＊　Ｂ単－ 72号　＊＊＊					
000072	足場工					
			掛㎡	4,122		歩Ａ・単Ａ
	＊＊＊　Ｂ単－ 73号　＊＊＊					
000073	防音シート					
			㎡	361		歩Ａ・単Ａ
	＊＊＊　Ｂ単－ 74号　＊＊＊					
000074	輸送費（敷鉄板）					
	L=17km以内		ton	10,140		歩Ａ・単Ａ
	＊＊＊　Ｂ単－ 75号　＊＊＊					
000075	産業廃棄物処理税					
			m3	1,100		歩Ａ・単Ａ

事業名	川南原国営施設応急対策事業
工事名	主要幹線用水路補修工事【２．１号掛樋】

工事別工事名:主要幹線用水路補修工事【２．１号掛樋】

コード	名　称（規　格）	数　量	単位	単　価	金　額	備　考
	＊＊＊　Ｂ単－ 1号　＊＊＊					
000001	コンクリート表面処理工(ｳｫｰﾀｰｼﾞｪｯﾄ工)		㎡		1.000 ㎡	歩Ａ 当たり算出
S02116	コンクリート表面処理工（ｳｫｰﾀｰｼﾞｪｯﾄ工） 施工規模（300m2未満）55%加算,,	1.000	㎡	6,040	6,040	Ｓ単　9号
	合　計				6,040	
	単　価				6,040	
	＊＊＊　Ｂ単－ 2号　＊＊＊					
000002	コンクリートはつり工 t=30mm		m		1.000 m	歩Ａ 当たり算出
T00102	カッター工 ハンドカッター	1.000	m	1,944	1,944	Ｔ単　1号
	合　計				1,944	
	単　価				1,944	
	＊＊＊　Ｂ単－ 3号　＊＊＊					
000003	人力はつり工 t=30mm		㎡		1.000 ㎡	歩Ａ 当たり算出
S03020	コンクリートはつり(人力) 壁,t≦3cm	1.000	㎡	2,962	2,962	Ｓ単　20号
	合　計				2,962	
	単　価				2,962	
	＊＊＊　Ｂ単－ 4号　＊＊＊					
000004	高圧洗浄工(Coはつり面)		㎡		1.000 ㎡	歩Ａ 当たり算出
S14601	高圧洗浄工 高圧洗浄工,14.7Mpa	1.000	㎡	1,340	1,340	Ｓ単　24号
	合　計				1,340	
	単　価				1,340	
	＊＊＊　Ｂ単－ 5号　＊＊＊					
000005	ｺﾝｸﾘｰﾄ削孔（あと施工ｱﾝｶｰ） φ16,L=390mm		孔		1.000 孔	歩Ａ 当たり算出
S02200	コンクリート削孔(電動ハンマドリル) 200mm以上400mm以下	1.000	孔	904.3	904	Ｓ単　17号
	合　計				904	
	単　価				904	
	＊＊＊　Ｂ単－ 6号　＊＊＊					
000006	コンクリートアンカー用樹脂カプセル 外径13×長110		本		1.000 本	歩Ａ 当たり算出
P96103	ｺﾝｸﾘｰﾄｱﾝｶｰ用樹脂ｶﾌﾟｾﾙ 外径13×長110,ガラス管	1.000	本	262	262	
	合　計				262	
	単　価				262	
	＊＊＊　Ｂ単－ 7号　＊＊＊					
000007	鉄筋工 D13,SD295		ton		1.000 ton	歩Ａ 当たり算出
S03701	【鉄筋工】 SD295,D13,一般構造物,10t未満,ー,無し,一般構造物（切梁無し）,10%未満	1.000	ton	175,297	175,297	Ｓ単　22号
	合　計				175,297	
	単　価				175,297	
	＊＊＊　Ｂ単－ 8号　＊＊＊					

事業名	川南原国営施設応急対策事業
工事名	主要幹線用水路補修工事【２．１号掛樋】

工事別工事名:主要幹線用水路補修工事【２．１号掛樋】

コード	名　称（規　格）	数　量	単位	単　価	金　額	備　考
000008	型枠工		㎡		1.000 ㎡	歩Ａ 当たり算出
SA0312	SP 型枠 一般型枠,小型構造物	1.000	㎡	7,753	7,753	Ｓ単　53号
	合　計				7,753	
	単　価				7,753	
	＊＊＊　Ｂ単－ 9号　＊＊＊					
000009	コンクリート打設 21-12-25(20)		m3		1.000 m3	歩Ａ 当たり算出
SA0311	SP コンクリート 小型構造物,人力打設,計上する,-,一般養生,-,有り,-,,21-12-25(20)(高炉B)	1.000	m3	40,120	40,120	Ｓ単　51号
	W/C60%					
	合　計				40,120	
	単　価				40,120	
	＊＊＊　Ｂ単－ 10号　＊＊＊					
000010	コンクリート表面処理工(ｳｫｰﾀｰｼﾞｪｯﾄ工)		㎡		1.000 ㎡	歩Ａ 当たり算出
S02116	コンクリート表面処理工（ｳｫｰﾀｰｼﾞｪｯﾄ工） 施工規模（300m2未満）55%加算,,	1.000	㎡	6,040	6,040	Ｓ単　9号
	合　計				6,040	
	単　価				6,040	
	＊＊＊　Ｂ単－ 11号　＊＊＊					
000011	人力はつり工		㎡		1.000 ㎡	歩Ａ 当たり算出
S03020	コンクリートはつり(人力) 壁,3＜t≦6cm	1.000	㎡	6,568	6,568	Ｓ単　21号
	合　計				6,568	
	単　価				6,568	
	＊＊＊　Ｂ単－ 12号　＊＊＊					
000012	高圧洗浄工(Coはつり面)		㎡		1.000 ㎡	歩Ａ 当たり算出
S14601	高圧洗浄工 高圧洗浄工,14.7Mpa	1.000	㎡	1,340	1,340	Ｓ単　24号
	合　計				1,340	
	単　価				1,340	
	＊＊＊　Ｂ単－ 13号　＊＊＊					
000013	ｺﾝｸﾘｰﾄ削孔（さく岩機） φ30,Ｌ＝250mm		孔		1.000 孔	歩Ａ 当たり算出
S02200	ｺﾝｸﾘｰﾄ削孔（さく岩機） 200mm以上300未満	1.000	孔	1,130	1,130	Ｓ単　18号
	合　計				1,130	
	単　価				1,130	
	＊＊＊　Ｂ単－ 14号　＊＊＊					
000014	ｺﾝｸﾘｰﾄ削孔（電動ﾊﾝﾏﾄﾞﾘﾙ） φ24,Ｌ＝230mm		孔		1.000 孔	歩Ａ 当たり算出
S02200	コンクリート削孔(電動ハンマドリル) 200mm以上400mm以下	1.000	孔	904.3	904	Ｓ単　17号
	合　計				904	
	単　価				904	
	＊＊＊　Ｂ単－ 15号　＊＊＊					

事業名	川南原国営施設応急対策事業
工事名	主要幹線用水路補修工事【２．１号掛樋】

工事別工事名:主要幹線用水路補修工事【２．１号掛樋】

コード	名　称（規　格）	数　量	単位	単　価	金　額	備　考
000015	ｺﾝｸﾘｰﾄ削孔（電動ﾊﾝﾏﾄﾞﾘﾙ） φ16,L=50mm		孔		1.000 孔	歩Ａ 当たり算出
S02200	ｺﾝｸﾘｰﾄ削孔（電動ﾊﾝﾏﾄﾞﾘﾙ） 30mm以上200mm未満	1.000	孔	611.4	611	Ｓ単　19号
	合　計				611	
	単　価				611	
	＊＊＊　Ｂ単－ 16号　＊＊＊					
000016	コンクリートアンカー用樹脂カプセル 外径18×長170		本		1.000 本	歩Ａ 当たり算出
P96104	ｺﾝｸﾘｰﾄｱﾝｶｰ用樹脂ｶﾌﾟｾﾙ 外径18×長170,ガラス管	1.000	本	684	684	
	合　計				684	
	単　価				684	
	＊＊＊　Ｂ単－ 17号　＊＊＊					
000017	金属拡張ｱﾝｶｰ（電気亜鉛ﾒｯｷ） 本体打込式,M12,50mm		本		1.000 本	歩Ａ 当たり算出
P96102	金属拡張ｱﾝｶｰ（電気亜鉛ﾒｯｷ） 本体打込式,M12(W1/2),50mm	1.000	本	73	73	
	合　計				73	
	単　価				73	
	＊＊＊　Ｂ単－ 18号　＊＊＊					
000018	鉄筋工 D19,SD345		ton		1.000 ton	歩Ａ 当たり算出
S03701	【鉄筋工】 SD345,D19,一般構造物,10t未満,ー,無し,一般構造物（切梁無し）,10%未満	1.000	ton	178,387	178,387	Ｓ単　23号
	合　計				178,387	
	単　価				178,387	
	＊＊＊　Ｂ単－ 19号　＊＊＊					
000019	鉄筋工 D13,SD295		ton		1.000 ton	歩Ａ 当たり算出
S03701	【鉄筋工】 SD295,D13,一般構造物,10t未満,ー,無し,一般構造物（切梁無し）,10%未満	1.000	ton	175,297	175,297	Ｓ単　22号
	合　計				175,297	
	単　価				175,297	
	＊＊＊　Ｂ単－ 20号　＊＊＊					
000020	機械式鉄筋定着加工 D19		箇所		1.000 箇所	歩Ａ 当たり算出
P96105	鉄筋端部加工費 D19,3000本未満,2m以下	1.000	箇所	393	393	
	合　計				393	
	単　価				393	
	＊＊＊　Ｂ単－ 21号　＊＊＊					
000021	型枠工(モルタル充填①)		㎡		1.000 ㎡	歩Ａ 当たり算出
SA0312	SP 型枠 一般型枠,小型構造物	1.000	㎡	7,753	7,753	Ｓ単　53号
	合　計				7,753	
	単　価				7,753	
	＊＊＊　Ｂ単－ 22号　＊＊＊					
000022	充填工(モルタル充填①) 無収縮モルタル		m3		1.000 m3	歩Ａ 当たり算出

事業名	川南原国営施設応急対策事業
工事名	主要幹線用水路補修工事【２．１号掛樋】

工事別工事名:主要幹線用水路補修工事【２．１号掛樋】

コード	名　称（規　格）	数　量	単位	単　価	金　額	備　考
T00200	充填工(モルタル充填①) 無収縮モルタル	1.000	m3	1,978,200	1,978,200	Ｔ単　2号
	合　計				1,978,200	
	単　価				1,978,200	
	＊＊＊　Ｂ単－ 23号　＊＊＊					
000023	型枠工(モルタル充填②)		㎡		1.000 ㎡	歩Ａ 当たり算出
SA0312	SP 型枠 一般型枠,小型構造物	1.000	㎡	7,753	7,753	Ｓ単　53号
	合　計				7,753	
	単　価				7,753	
	＊＊＊　Ｂ単－ 24号　＊＊＊					
000024	充填工(モルタル充填②) 無収縮モルタル		m3		1.000 m3	歩Ａ 当たり算出
T00201	充填工(モルタル充填②) 無収縮モルタル	1.000	m3	943,920	943,920	Ｔ単　3号
	合　計				943,920	
	単　価				943,920	
	＊＊＊　Ｂ単－ 25号　＊＊＊					
000025	人力はつり工 t=30mm		㎡		1.000 ㎡	歩Ａ 当たり算出
S03020	コンクリートはつり(人力) 壁,t≦3cm	1.000	㎡	2,962	2,962	Ｓ単　20号
	合　計				2,962	
	単　価				2,962	
	＊＊＊　Ｂ単－ 26号　＊＊＊					
000026	高圧洗浄工(Coはつり面)		㎡		1.000 ㎡	歩Ａ 当たり算出
S14601	高圧洗浄工 高圧洗浄工,14.7Mpa	1.000	㎡	1,340	1,340	Ｓ単　24号
	合　計				1,340	
	単　価				1,340	
	＊＊＊　Ｂ単－ 27号　＊＊＊					
000027	下地処理 プライマー塗布		㎡		1.000 ㎡	歩Ａ 当たり算出
S14602	プライマー塗布（断面修復工） プライマー塗布,0.50kg	1.000	㎡	5,611	5,611	Ｓ単　25号
	合　計				5,611	
	単　価				5,611	
	＊＊＊　Ｂ単－ 28号　＊＊＊					
000028	断面修復工 t=30mm		㎡		1.000 ㎡	歩Ａ 当たり算出
S14603	断面修復工,t=30mm 断面修復工,558.00kg	1.000	㎡	44,825	44,825	Ｓ単　26号
	合　計				44,825	
	単　価				44,825	
	＊＊＊　Ｂ単－ 29号　＊＊＊					
000029	断面修復工 t=50mm		㎡		1.000 ㎡	歩Ａ 当たり算出
S14603	断面修復工,t=50mm 断面修復工,930.00kg	1.000	㎡	56,098	56,098	Ｓ単　27号

事業名	川南原国営施設応急対策事業
工事名	主要幹線用水路補修工事【２．１号掛樋】

工事別工事名:主要幹線用水路補修工事【２．１号掛樋】

コード	名　称（規　格）	数　量	単位	単　価	金　額	備　考
	合　　計				56,098	
	単　　価				56,098	
	＊＊＊　B単－ 30号　＊＊＊					
000030	断面修復工 t=60mm		㎡		1.000 ㎡	歩Ａ 当たり算出
S14603	断面修復工,t=60mm 断面修復工,1,116.00kg	1.000	㎡	61,734	61,734	Ｓ単　28号
	合　　計				61,734	
	単　　価				61,734	
	＊＊＊　B単－ 31号　＊＊＊					
000031	グリッド取付 FRP格子筋,#50		㎡		1.000 ㎡	歩Ａ 当たり算出
T00202	FRPグリッド取付	1.000	㎡	78,880	78,880	Ｔ単　4号
	合　　計				78,880	
	単　　価				78,880	
	＊＊＊　B単－ 32号　＊＊＊					
000032	プライマー・モルタル塗布 t=30mm		㎡		1.000 ㎡	歩Ａ 当たり算出
T00203	プライマー・モルタル塗布	1.000	㎡	51,131	51,131	Ｔ単　5号
	合　　計				51,131	
	単　　価				51,131	
	＊＊＊　B単－ 33号　＊＊＊					
000033	既設ゲート撤去工		基		1.000 基	歩Ａ 当たり算出
T00210	既設ゲート撤去工	1.000	基	184,338	184,338	Ｔ単　6号
	合　　計				184,338	
	単　　価				184,338	
	＊＊＊　B単－ 34号　＊＊＊					
000034	搬出材運搬 L=38.5km		回		1.000 回	歩Ａ 当たり算出
T00212	搬出材運搬 L=38.5km	1.000	回	9,475	9,475	Ｔ単　8号
	合　　計				9,475	
	単　　価				9,475	
	＊＊＊　B単－ 35号　＊＊＊					
000035	型枠工		㎡		1.000 ㎡	歩Ａ 当たり算出
SA0312	SP 型枠 一般型枠,小型構造物	1.000	㎡	7,753	7,753	Ｓ単　53号
	合　　計				7,753	
	単　　価				7,753	
	＊＊＊　B単－ 36号　＊＊＊					
000036	コンクリート打設 21-12-25(20)		m3		1.000 m3	歩Ａ 当たり算出
SA0311	SP コンクリート 小型構造物,人力打設,計上する,-,一般養生,-,無し,-,,21-12-25(20)(高炉B)	1.000	m3	37,570	37,570	Ｓ単　52号
	W/C60%					

事業名	川南原国営施設応急対策事業
工事名	主要幹線用水路補修工事【２．１号掛樋】

工事別工事名:主要幹線用水路補修工事【２．１号掛樋】

コード	名　称（規　格）	数　量	単位	単　価	金　額	備　考
	合　　計				37,570	
	単　　価				37,570	
	＊＊＊　Ｂ単－ 37号　＊＊＊					
000037	鉄筋工 D13,SD295		ton		1.000 ton	歩Ａ 当たり算出
S03701	【鉄筋工】 SD295,D13,一般構造物,10t未満,ー,無し,一般構造物（切梁無し）,10%未満	1.000	ton	175,297	175,297	Ｓ単　22号
	合　　計				175,297	
	単　　価				175,297	
	＊＊＊　Ｂ単－ 38号　＊＊＊					
000038	ｺﾝｸﾘｰﾄ削孔（電動ﾊﾝﾏﾄﾞﾘﾙ） φ16,L=50mm		孔		1.000 孔	歩Ａ 当たり算出
S02200	ｺﾝｸﾘｰﾄ削孔（電動ﾊﾝﾏﾄﾞﾘﾙ） 30mm以上200mm未満	1.000	孔	611.4	611	Ｓ単　19号
	合　　計				611	
	単　　価				611	
	＊＊＊　Ｂ単－ 39号　＊＊＊					
000039	金属拡張ｱﾝｶｰ（電気亜鉛ﾒｯｷ） 本体打込式,M12,50mm		本		1.000 本	歩Ａ 当たり算出
P96102	金属拡張ｱﾝｶｰ（電気亜鉛ﾒｯｷ） 本体打込式,M12(W1/2),50mm	1.000	本	73	73	
	合　　計				73	
	単　　価				73	
	＊＊＊　Ｂ単－ 40号　＊＊＊					
000040	円形型枠		m		1.000 m	歩Ａ 当たり算出
P96120	円形型枠 内径300×厚5.3×長4000,紙製	0.250	本	6,140	1,535	
	合　　計				1,535	
	単　　価				1,535	
	＊＊＊　Ｂ単－ 41号　＊＊＊					
000041	排砂ゲート工 SUS304,手動開閉器付		基		1.000 基	歩Ａ 当たり算出
P96121	排砂ゲート SUS304,手動開閉器・取付部品含む	1.000	基	1,890,000	1,890,000	
T00211	新設ゲート据付工	1.000	基	341,802	341,802	Ｔ単　7号
	合　　計				2,231,802	
	単　　価				2,231,802	
	＊＊＊　Ｂ単－ 42号　＊＊＊					
000042	ｸﾛｰﾗｸﾚｰﾝ[油圧伸縮ｼﾞﾌﾞ型・4脚式ﾐﾆｸﾚｰﾝ] 3t×2.5m級,運転1日当り		日		1.000 日	歩Ａ 当たり算出
S16001	ｸﾛｰﾗｸﾚｰﾝ[油圧伸縮ｼﾞﾌﾞ型･4脚式ﾐﾆｸﾚｰﾝ] ,3t×2.5m級,運転１日当たり算出	1.000	日	46,546	46,546	Ｓ単　31号
	合　　計				46,546	
	単　　価				46,546	
	＊＊＊　Ｂ単－ 43号　＊＊＊					
000043	コンクリート殻 L=9.7km		m3		1.000 m3	歩Ａ 当たり算出
S02117	建設廃材 無筋コンクリート廃材	1.000	m3	3,173	3,173	Ｓ単　14号

事業名	川南原国営施設応急対策事業
工事名	主要幹線用水路補修工事【２．１号掛樋】

工事別工事名:主要幹線用水路補修工事【２．１号掛樋】

コード	名　称（規　格）	数　量	単位	単　価	金　額	備　考
SA0221	SP 殻運搬 吹付法面とりこわし(ﾓﾙﾀﾙ),機械積込,無し,10.5km以下,なし	1.000	m3	3,284	3,284	Ｓ単　49号
	合　　計				6,457	
	単　　価				6,457	
	＊＊＊　Ｂ単－ 44号　＊＊＊					
000044	バードネット(掛樋部W=2.9m) 防鳥ﾈｯﾄ50mm目		㎡		1.000 ㎡	歩Ａ 当たり算出
P96130	バードネット 防鳥ﾈｯﾄ50mm目,12/6ﾎﾟﾘｴﾁﾚﾝﾈｯﾄ	1.000	㎡	500	500	
	合　　計				500	
	単　　価				500	
	＊＊＊　Ｂ単－ 45号　＊＊＊					
000045	土のう工 仕拵え～設置～撤去		m3		1.000 m3	歩Ａ 当たり算出
S18001	土のう工 仕拵え～設置～撤去	1.000	m3	28,212	28,212	Ｓ単　35号
	合　　計				28,212	
	単　　価				28,212	
	＊＊＊　Ｂ単－ 46号　＊＊＊					
000046	バードネット(既設水路部W=4.3m) 防鳥ﾈｯﾄ50mm目		㎡		1.000 ㎡	歩Ａ 当たり算出
P96130	バードネット 防鳥ﾈｯﾄ50mm目,12/6ﾎﾟﾘｴﾁﾚﾝﾈｯﾄ	1.000	㎡	500	500	
	合　　計				500	
	単　　価				500	
	＊＊＊　Ｂ単－ 47号　＊＊＊					
000047	土のう工 仕拵え～設置～撤去		m3		1.000 m3	歩Ａ 当たり算出
S18001	土のう工 仕拵え～設置～撤去	1.000	m3	28,212	28,212	Ｓ単　35号
	合　　計				28,212	
	単　　価				28,212	
	＊＊＊　Ｂ単－ 48号　＊＊＊					
000048	床掘		m3		1.000 m3	歩Ａ 当たり算出
SA0101	SP 掘削 土砂,上記以外(小規模),－,－,標準以外,－,－,－	1.000	m3	2,534	2,534	Ｓ単　47号
	合　　計				2,534	
	単　　価				2,534	
	＊＊＊　Ｂ単－ 49号　＊＊＊					
000049	盛土		m3		1.000 m3	歩Ａ 当たり算出
S01041	人力土工(盛土・埋戻) 砂・砂質土,盛土,まき出し,振動ｺﾝﾊﾟｸﾀ(Ｉ)	1.000	m3	1,860	1,860	Ｓ単　3号
	合　　計				1,860	
	単　　価				1,860	
	＊＊＊　Ｂ単－ 50号　＊＊＊					
000050	大型土のう工 現地土,製作・撤去		袋		1.000 袋	歩Ａ 当たり算出
S18002	大型土のう工 製作,－,現地土,0m3,大型土のう袋（1.0ｔ用）,なし,なし	1.000	袋	3,521	3,521	Ｓ単　36号

事業名	川南原国営施設応急対策事業
工事名	主要幹線用水路補修工事【２．１号掛樋】

工事別工事名:主要幹線用水路補修工事【２．１号掛樋】

コード	名　称（規　格）	数　量	単位	単　価	金　額	備　考
S18002	大型土のう工 撤去,ﾊﾞｯｸﾎｳ,,0m3,大型土のう袋（1.0ｔ用）,なし,なし	1.000	袋	810	810	Ｓ単　37号
	合　　計				4,331	
	単　　価				4,331	
	＊＊＊　Ｂ単－ 51号　＊＊＊					
000051	大型土のう運搬（設置） L=5.3km		m3		1.000 m3	歩Ａ 当たり算出
S01032	ﾀﾞﾝﾌﾟﾄﾗｯｸ運搬(特殊) 土砂,4.0,5.5km以下,山0.80(平0.60)m3,無し,良好	1.000	m3	1,993	1,993	Ｓ単　1号
	合　　計				1,993	
	単　　価				1,993	
	＊＊＊　Ｂ単－ 52号　＊＊＊					
000052	大型土のう運搬（撤去） L=5.3km		m3		1.000 m3	歩Ａ 当たり算出
S01032	ﾀﾞﾝﾌﾟﾄﾗｯｸ運搬(特殊) 土砂,4.0,5.5km以下,山0.45(平0.35)m3,無し,良好	1.000	m3	2,071	2,071	Ｓ単　2号
	合　　計				2,071	
	単　　価				2,071	
	＊＊＊　Ｂ単－ 53号　＊＊＊					
000053	整地 建設発生土受入れ地		m3		1.000 m3	歩Ａ 当たり算出
SA0161	SP 整地 残土受入れ地での処理,－,－,なし	1.000	m3	149.7	150	Ｓ単　48号
	合　　計				150	
	単　　価				150	
	＊＊＊　Ｂ単－ 54号　＊＊＊					
000054	掘削		m3		1.000 m3	歩Ａ 当たり算出
SA0101	SP 掘削 土砂,上記以外(小規模),－,－,標準以外,－,－,－	1.000	m3	2,534	2,534	Ｓ単　47号
	合　　計				2,534	
	単　　価				2,534	
	＊＊＊　Ｂ単－ 55号　＊＊＊					
000055	埋戻		m3		1.000 m3	歩Ａ 当たり算出
S01041	人力土工(盛土・埋戻) 砂・砂質土,埋戻,まき出し,振動ｺﾝﾊﾟｸﾀ(Ｉ)	1.000	m3	1,860	1,860	Ｓ単　4号
	合　　計				1,860	
	単　　価				1,860	
	＊＊＊　Ｂ単－ 56号　＊＊＊					
000056	敷鉄板 設置～撤去		㎡		1.000 ㎡	歩Ａ 当たり算出
S18054	敷鉄板設置・撤去工 設置～賃料～撤去,50,1,なし	1.000	㎡	899	899	Ｓ単　44号
	合　　計				899	
	単　　価				899	
	＊＊＊　Ｂ単－ 57号　＊＊＊					
000057	水中ポンプ設置撤去		箇所		1.000 箇所	歩Ａ 当たり算出
S18007	排水ポンプ設置撤去（小口径） 口径 50mm,なし	1.000	箇所	18,340	18,340	Ｓ単　41号

事業名	川南原国営施設応急対策事業
工事名	主要幹線用水路補修工事【２．１号掛樋】

工事別工事名:主要幹線用水路補修工事【２．１号掛樋】

コード	名　称（規　格）	数　量	単位	単　価	金　額	備　考
	合　　計				18,340	
	単　　価				18,340	
	＊＊＊　Ｂ単－ 58号　＊＊＊					
000058	ポンプ運転		箇所		1.000 箇所	歩Ａ 当たり算出
S18006	排水ポンプ運転（小口径） 3,作業時排水,0以上～6未満,発動発電機,なし	1.000	箇所	20,547	20,547	Ｓ単　40号
	合　　計				20,547	
	単　　価				20,547	
	＊＊＊　Ｂ単－ 59号　＊＊＊					
000059	土のう工 仕拵え～設置～撤去		m3		1.000 m3	歩Ａ 当たり算出
S18001	土のう工 仕拵え～設置～撤去	1.000	m3	28,212	28,212	Ｓ単　35号
	合　　計				28,212	
	単　　価				28,212	
	＊＊＊　Ｂ単－ 60号　＊＊＊					
000060	水槽(一般工事用)(鋼板製簡易水槽) 容量3m3		供用日		1.000 供用日	歩Ａ 当たり算出
S16003	水槽(一般工事用)[鋼板製簡易水槽] 容量3m3,交替制補正対象外	1.000	供用日	476	476	Ｓ単　34号
	合　　計				476	
	単　　価				476	
	＊＊＊　Ｂ単－ 61号　＊＊＊					
000061	水中ポンプ設置撤去		箇所		1.000 箇所	歩Ａ 当たり算出
S18004	排水ポンプ設置撤去 １～５台,なし	1.000	箇所	83,811	83,811	Ｓ単　39号
	合　　計				83,811	
	単　　価				83,811	
	＊＊＊　Ｂ単－ 62号　＊＊＊					
000062	水中ポンプ運転		箇所		1.000 箇所	歩Ａ 当たり算出
S18003	排水ポンプ運転 1,常時排水,0以上～40未満,発動発電機,なし	1.000	箇所	18,439	18,439	Ｓ単　38号
	合　　計				18,439	
	単　　価				18,439	
	＊＊＊　Ｂ単－ 63号　＊＊＊					
000063	大型土のう工（水路上流） 設置・撤去		袋		1.000 袋	歩Ａ 当たり算出
S18002	大型土のう工 製作,-,現地土,0m3,大型土のう袋（1.0ｔ用）,なし,なし	1.000	袋	3,521	3,521	Ｓ単　36号
S18002	大型土のう工 撤去,ﾊﾞｯｸﾎｳ,,0m3,大型土のう袋（1.0ｔ用）,なし,なし	1.000	袋	810	810	Ｓ単　37号
	合　　計				4,331	
	単　　価				4,331	
	＊＊＊　Ｂ単－ 64号　＊＊＊					
000064	水中ポンプ設置撤去		箇所		1.000 箇所	歩Ａ 当たり算出
S18007	排水ポンプ設置撤去（小口径） 口径 50mm,なし	1.000	箇所	18,340	18,340	Ｓ単　41号

事業名	川南原国営施設応急対策事業
工事名	主要幹線用水路補修工事【２．１号掛樋】

工事別工事名:主要幹線用水路補修工事【２．１号掛樋】

コード	名　称（規　格）	数　量	単位	単　価	金　額	備　考
	合　　計				18,340	
	単　　価				18,340	
	＊＊＊　B単－ 65号　＊＊＊					
000065	水中ポンプ運転		箇所		1.000 箇所	歩Ａ 当たり算出
S18006	排水ポンプ運転（小口径） 3,作業時排水,0以上～6未満,発動発電機,なし	1.000	箇所	20,547	20,547	Ｓ単　40号
	合　　計				20,547	
	単　　価				20,547	
	＊＊＊　B単－ 66号　＊＊＊					
000066	大型土のう工（沢部下流） 設置・撤去		袋		1.000 袋	歩Ａ 当たり算出
S18002	大型土のう工 製作,－,現地土,0m3,大型土のう袋（1.0ｔ用）,なし,なし	1.000	袋	3,521	3,521	Ｓ単　36号
S18002	大型土のう工 撤去,ﾊﾞｯｸﾎｳ,,0m3,大型土のう袋（1.0ｔ用）,なし,なし	1.000	袋	810	810	Ｓ単　37号
	合　　計				4,331	
	単　　価				4,331	
	＊＊＊　B単－ 67号　＊＊＊					
000067	土のう工 仕拵え～設置～撤去		m3		1.000 m3	歩Ａ 当たり算出
S18001	土のう工 仕拵え～設置～撤去	1.000	m3	28,212	28,212	Ｓ単　35号
	合　　計				28,212	
	単　　価				28,212	
	＊＊＊　B単－ 68号　＊＊＊					
000068	土木用遮水シート 布設～撤去,t=0.5mm		㎡		1.000 ㎡	歩Ａ 当たり算出
S18062	土工用ﾏｯﾄ(ｼｰﾄ類)敷設・撤去 敷設～撤去	1.000	㎡	262	262	Ｓ単　45号
	合　　計				262	
	単　　価				262	
	＊＊＊　B単－ 69号　＊＊＊					
000069	汚泥 L=12.4km		m3		1.000 m3	歩Ａ 当たり算出
SA0221	SP 殻運搬 吹付法面とりこわし(ﾓﾙﾀﾙ),機械積込,無し,13.5km以下,なし	1.000	m3	3,865	3,865	Ｓ単　50号
S02117	処分価格 汚泥	1.000	各単位	9,500	9,500	Ｓ単　15号
	合　　計				13,365	
	単　　価				13,365	
	＊＊＊　B単－ 70号　＊＊＊					
000070	足場工		掛㎡		1.000 掛㎡	歩Ａ 当たり算出
S18031	足場工 なし,手摺先行型枠組,なし	1.000	掛㎡	4,515	4,515	Ｓ単　42号
	合　　計				4,515	
	単　　価				4,515	
	＊＊＊　B単－ 71号　＊＊＊					
000071	足場工		掛㎡		1.000 掛㎡	歩Ａ 当たり算出

事業名	川南原国営施設応急対策事業
工事名	主要幹線用水路補修工事【２．１号掛樋】

工事別工事名:主要幹線用水路補修工事【２．１号掛樋】

コード	名　称（規　格）	数　量	単位	単　価	金　額	備　考
S18031	足場工 なし,手摺先行型枠組,なし	1.000	掛㎡	4,515	4,515	Ｓ単　42号
	合　　計				4,515	
	単　　価				4,515	
	＊＊＊　Ｂ単－ 72号　＊＊＊					
000072	足場工		掛㎡		1.000 掛㎡	歩Ａ 当たり算出
S18031	足場工 なし,単管,なし	1.000	掛㎡	4,122	4,122	Ｓ単　43号
	合　　計				4,122	
	単　　価				4,122	
	＊＊＊　Ｂ単－ 73号　＊＊＊					
000073	防音シート		㎡		1.000 ㎡	歩Ａ 当たり算出
P96131	防音シート（基本料） 幅1.8×長3.4m,仮設工業会認定品	1.000	㎡	81	81	
P96132	防音シート（賃料） 幅1.8×長3.4m,仮設工業会認定品	35.000	日	8	280	
	合　　計				361	
	単　　価				361	
	＊＊＊　Ｂ単－ 74号　＊＊＊					
000074	輸送費（敷鉄板） L=17km以内		ton		1.000 ton	歩Ａ 当たり算出
S19003	輸送費(仮設材) 基本運賃(自動入力),12m以内,20kmまで,往復計上,計上する(敷鉄板),基地(積込･取卸)＋現場(積込･取卸),,0.0,0.0	1.000	ton	10,140	10,140	Ｓ単　46号
	合　　計				10,140	
	単　　価				10,140	
	＊＊＊　Ｂ単－ 75号　＊＊＊					
000075	産業廃棄物処理税		m3		1.000 m3	歩Ａ 当たり算出
S02117	産業廃棄物処理税相当額	1.100	ton	1,000	1,100	Ｓ単　16号
	合　　計				1,100	
	単　　価				1,100	

事業名	川南原国営施設応急対策事業
工事名	主要幹線用水路補修工事【２．１号掛樋】

工事別工事名:主要幹線用水路補修工事【２．１号掛樋】

コード	名 称（規 格）	数 量	単位	単 価	金 額	備 考
	＊＊＊ S単－ 1号 ＊＊＊					
S01032	ﾀﾞﾝﾌﾟﾄﾗｯｸ運搬(特殊)					
	ﾀﾞﾝﾌﾟﾄﾗｯｸ運搬(特殊)					
	土砂,4.0,5.5km以下,山0.80(平0.60)m3,無し,良好		m3	1,993		歩A・単A
	＊＊＊ S単－ 2号 ＊＊＊					
S01032	ﾀﾞﾝﾌﾟﾄﾗｯｸ運搬(特殊)					
	ﾀﾞﾝﾌﾟﾄﾗｯｸ運搬(特殊)					
	土砂,4.0,5.5km以下,山0.45(平0.35)m3,無し,良好		m3	2,071		歩A・単A
	＊＊＊ S単－ 3号 ＊＊＊					
S01041	人力土工(盛土・埋戻)					
	人力土工(盛土・埋戻)					
	砂・砂質土,盛土,まき出し,振動ｺﾝﾊﾟｸﾀ(Ｉ)		m3	1,860		歩A・単A
	＊＊＊ S単－ 4号 ＊＊＊					
S01041	人力土工(盛土・埋戻)					
	人力土工(盛土・埋戻)					
	砂・砂質土,埋戻,まき出し,振動ｺﾝﾊﾟｸﾀ(Ｉ)		m3	1,860		歩A・単A
	＊＊＊ S単－ 5号 ＊＊＊					
S02115	土木一般世話役					
	土木一般世話役					
			人	29,682		歩A・単A
	＊＊＊ S単－ 6号 ＊＊＊					
S02115	特殊作業員					
	特殊作業員					
			人	26,214		歩A・単A
	＊＊＊ S単－ 7号 ＊＊＊					
S02115	普通作業員					
	普通作業員					
			人	18,870		歩A・単A
	＊＊＊ S単－ 8号 ＊＊＊					
S02115	据付工					
	据付工					
			人	28,866		歩A・単A
	＊＊＊ S単－ 9号 ＊＊＊					
S02116	コンクリート表面処理工（ｳｫｰﾀｰｼﾞｪｯﾄ工）					
	コンクリート表面処理工（ｳｫｰﾀｰｼﾞｪｯﾄ工）					
	施工規模（300m2未満）55%加算,,		㎡	6,040		歩A・単A
	＊＊＊ S単－ 10号 ＊＊＊					
S02116	FRPグリッド格子筋					
	FRPグリッド格子筋					
	#50,引張強度1400N/mm2以上,,		㎡	11,100		歩A・単A
	＊＊＊ S単－ 11号 ＊＊＊					
S02116	リベットアンカー					
	リベットアンカー					
	座金含む,,		本	300		歩A・単A
	＊＊＊ S単－ 12号 ＊＊＊					
S02116	プライマー					
	プライマー					
			kg	2,180		歩A・単A
	＊＊＊ S単－ 13号 ＊＊＊					
S02116	ポリマーセメントモルタル					
	ポリマーセメントモルタル					
			kg	273		歩A・単A
	＊＊＊ S単－ 14号 ＊＊＊					
S02117	建設廃材					
	建設廃材					
	無筋コンクリート廃材		m3	3,173		歩A・単A
	＊＊＊ S単－ 15号 ＊＊＊					
S02117	処分価格					
	処分価格					
	汚泥		各単位	9,500		歩A・単A
	＊＊＊ S単－ 16号 ＊＊＊					
S02117	産業廃棄物処理税相当額					
	産業廃棄物処理税相当額					
			ton	1,000		歩A・単A
	＊＊＊ S単－ 17号 ＊＊＊					
S02200	コンクリート削孔(電動ハンマドリル)					
	コンクリート削孔(電動ハンマドリル)					
	200mm以上400mm以下		孔	904.3		歩A・単A
	＊＊＊ S単－ 18号 ＊＊＊					
S02200	ｺﾝｸﾘｰﾄ削孔（さく岩機）					
	ｺﾝｸﾘｰﾄ削孔（さく岩機）					
	200mm以上300未満		孔	1,130		歩A・単A
	＊＊＊ S単－ 19号 ＊＊＊					
S02200	ｺﾝｸﾘｰﾄ削孔（電動ﾊﾝﾏﾄﾞﾘﾙ）					
	ｺﾝｸﾘｰﾄ削孔（電動ﾊﾝﾏﾄﾞﾘﾙ）					
	30mm以上200mm未満		孔	611.4		歩A・単A
	＊＊＊ S単－ 20号 ＊＊＊					
S03020	コンクリートはつり(人力)					
	コンクリートはつり(人力)					
	壁,t≦3cm		㎡	2,962		歩A・単A
	＊＊＊ S単－ 21号 ＊＊＊					
S03020	コンクリートはつり(人力)					
	コンクリートはつり(人力)					
	壁,3＜t≦6cm		㎡	6,568		歩A・単A
	＊＊＊ S単－ 22号 ＊＊＊					
S03701	【鉄筋工】					

事業名	川南原国営施設応急対策事業
工事名	主要幹線用水路補修工事【２．１号掛樋】

工事別工事名:主要幹線用水路補修工事【２．１号掛樋】

コード	名 称（規 格）	数 量	単位	単 価	金 額	備 考
	【鉄筋工】 SD295,D13,一般構造物,10t未満,ー,無し,一般構造物（切梁無し）,10%未満		ton	175,297		歩A・単A
S03701	＊＊＊ S単ー 23号 ＊＊＊ 【鉄筋工】					
	【鉄筋工】 SD345,D19,一般構造物,10t未満,ー,無し,一般構造物（切梁無し）,10%未満		ton	178,387		歩A・単A
S14601	＊＊＊ S単ー 24号 ＊＊＊ 高圧洗浄工					
	高圧洗浄工 高圧洗浄工,14.7Mpa		㎡	1,340		歩A・単A
S14602	＊＊＊ S単ー 25号 ＊＊＊ プライマー塗布（断面修復工）					
	プライマー塗布（断面修復工） プライマー塗布,0.50kg		㎡	5,611		歩A・単A
S14603	＊＊＊ S単ー 26号 ＊＊＊ 断面修復工,t=30mm					
	断面修復工 断面修復工,558.00kg		㎡	44,825		歩A・単A
S14603	＊＊＊ S単ー 27号 ＊＊＊ 断面修復工,t=50mm					
	断面修復工 断面修復工,930.00kg		㎡	56,098		歩A・単A
S14603	＊＊＊ S単ー 28号 ＊＊＊ 断面修復工,t=60mm					
	断面修復工 断面修復工,1,116.00kg		㎡	61,734		歩A・単A
S16001	＊＊＊ S単ー 29号 ＊＊＊ ﾄﾗｯｸ[ｸﾚｰﾝ装置付]					
	ﾄﾗｯｸ[ｸﾚｰﾝ装置付] ,ﾍﾞｰｽﾄﾗｯｸ2t積 2.0t吊,運転１日当たり算出		日	37,901		歩A・単A
S16001	＊＊＊ S単ー 30号 ＊＊＊ ﾄﾗｯｸｸﾚｰﾝ[ﾄﾗｯｸｸﾚｰﾝ・油圧伸縮ｼﾞﾌﾞ型]					
	ﾄﾗｯｸｸﾚｰﾝ[ﾄﾗｯｸｸﾚｰﾝ・油圧伸縮ｼﾞﾌﾞ型] ,4.9t吊,運転１日当たり算出		日	46,030		歩A・単A
S16001	＊＊＊ S単ー 31号 ＊＊＊ ｸﾛｰﾗｸﾚｰﾝ[油圧伸縮ｼﾞﾌﾞ型・4脚式ﾐﾆｸﾚｰﾝ]					
	ｸﾛｰﾗｸﾚｰﾝ[油圧伸縮ｼﾞﾌﾞ型・4脚式ﾐﾆｸﾚｰﾝ] ,3t×2.5m級,運転１日当たり算出		日	46,546		歩A・単A
S16002	＊＊＊ S単ー 32号 ＊＊＊ 発動発電機[ｶﾞｿﾘﾝｴﾝｼﾞﾝ駆動]					
	発動発電機[ｶﾞｿﾘﾝｴﾝｼﾞﾝ駆動] ,定格容量2kVA,交替制補正対象外,運転１日当たり算出		日	1,913		歩A・単A
S16002	＊＊＊ S単ー 33号 ＊＊＊ 電気溶接機[ﾃﾞｨｰｾﾞﾙｴﾝｼﾞﾝ駆動・直流ｱｰｸ式・排対2次]					
	電気溶接機[ﾃﾞｨｰｾﾞﾙｴﾝｼﾞﾝ駆動・直流ｱｰｸ式・排対2次] ,最大溶接電流200A,交替制補正対象外,運転１日当たり算出		日	6,052		歩A・単A
S16003	＊＊＊ S単ー 34号 ＊＊＊ 水槽(一般工事用)[鋼板製簡易水槽]					
	水槽(一般工事用)[鋼板製簡易水槽] 容量3m3,交替制補正対象外		供用日	476		歩A・単A
S18001	＊＊＊ S単ー 35号 ＊＊＊ 土のう工					
	土のう工 仕掛え～設置～撤去		m3	28,212		歩A・単A
S18002	＊＊＊ S単ー 36号 ＊＊＊ 大型土のう工					
	大型土のう工 製作,ー,現地土,0m3,大型土のう袋（1.0ｔ用）,なし,なし		袋	3,521		歩A・単A
S18002	＊＊＊ S単ー 37号 ＊＊＊ 大型土のう工					
	大型土のう工 撤去,ﾊﾞｯｸﾎｳ,,0m3,大型土のう袋（1.0ｔ用）,なし,なし		袋	810		歩A・単A
S18003	＊＊＊ S単ー 38号 ＊＊＊ 排水ポンプ運転					
	排水ポンプ運転 1,常時排水,0以上～40未満,発動発電機,なし		箇所	18,439		歩A・単A
S18004	＊＊＊ S単ー 39号 ＊＊＊ 排水ポンプ設置撤去					
	排水ポンプ設置撤去 １～５台,なし		箇所	83,811		歩A・単A
S18006	＊＊＊ S単ー 40号 ＊＊＊ 排水ポンプ運転（小口径）					
	排水ポンプ運転（小口径） 3,作業時排水,0以上～6未満,発動発電機,なし		箇所	20,547		歩A・単A
S18007	＊＊＊ S単ー 41号 ＊＊＊ 排水ポンプ設置撤去（小口径）					
	排水ポンプ設置撤去（小口径） 口径 50mm,なし		箇所	18,340		歩A・単A
S18031	＊＊＊ S単ー 42号 ＊＊＊ 足場工					
	足場工 なし,手摺先行型枠組,なし		掛㎡	4,515		歩A・単A
S18031	＊＊＊ S単ー 43号 ＊＊＊ 足場工					
	足場工 なし,単管,なし		掛㎡	4,122		歩A・単A

事業名	川南原国営施設応急対策事業
工事名	主要幹線用水路補修工事【２．１号掛樋】

工事別工事名:主要幹線用水路補修工事【２．１号掛樋】

コード	名 称（規 格）	数 量	単位	単 価	金 額	備 考
	＊＊＊ S単ー 44号 ＊＊＊					
S18054	敷鉄板設置・撤去工					
	敷鉄板設置・撤去工					
	設置～賃料～撤去,50,1,なし		㎡	899		歩A・単A
	＊＊＊ S単ー 45号 ＊＊＊					
S18062	土工用ﾏｯﾄ(ｼｰﾄ類)敷設・撤去					
	土工用ﾏｯﾄ(ｼｰﾄ類)敷設・撤去					
	敷設～撤去		㎡	262		歩A・単A
	＊＊＊ S単ー 46号 ＊＊＊					
S19003	輸送費(仮設材)					
	輸送費(仮設材)					
	基本運賃(自動入力),12m以内,20kmまで,往復計上,計上する(敷鉄板),基地(積		ton	10,140		歩A・単A
	込・取卸)＋現場(積込・取卸),,0.0,0.0					
	＊＊＊ S単ー 47号 ＊＊＊					
SA0101	SP 掘削					
	SP 掘削					
	土砂,上記以外(小規模),-,-,標準以外,-,-,-		m3	2,534		歩A・単A
	＊＊＊ S単ー 48号 ＊＊＊					
SA0161	SP 整地					
	SP 整地					
	残土受入れ地での処理,-,-,なし		m3	149.7		歩A・単A
	＊＊＊ S単ー 49号 ＊＊＊					
SA0221	SP 殻運搬					
	SP 殻運搬					
	吹付法面とりこわし(ﾓﾙﾀﾙ),機械積込,無し,10.5km以下,なし		m3	3,284		歩A・単A
	＊＊＊ S単ー 50号 ＊＊＊					
SA0221	SP 殻運搬					
	SP 殻運搬					
	吹付法面とりこわし(ﾓﾙﾀﾙ),機械積込,無し,13.5km以下,なし		m3	3,865		歩A・単A
	＊＊＊ S単ー 51号 ＊＊＊					
SA0311	SP コンクリート					
	SP コンクリート					
	小型構造物,人力打設,計上する,-,一般養生,-,有り,-,,21-12-25(20)(高炉B)		m3	40,120		歩A・単A
	W/C60%					
	＊＊＊ S単ー 52号 ＊＊＊					
SA0311	SP コンクリート					
	SP コンクリート					
	小型構造物,人力打設,計上する,-,一般養生,-,無し,-,,21-12-25(20)(高炉B)		m3	37,570		歩A・単A
	W/C60%					
	＊＊＊ S単ー 53号 ＊＊＊					
SA0312	SP 型枠					
	SP 型枠					
	一般型枠,小型構造物		㎡	7,753		歩A・単A
	＊＊＊ T単ー 1号 ＊＊＊					
T00102	カッター工					
	ハンドカッター		m	1,944		歩A・単A
	＊＊＊ T単ー 2号 ＊＊＊					
T00200	充填工(モルタル充填①)					
	無収縮モルタル		m3	1,978,200		歩A・単A
	＊＊＊ T単ー 3号 ＊＊＊					
T00201	充填工(モルタル充填②)					
	無収縮モルタル		m3	943,920		歩A・単A
	＊＊＊ T単ー 4号 ＊＊＊					
T00202	FRPグリッド取付					
			㎡	78,880		歩A・単A
	＊＊＊ T単ー 5号 ＊＊＊					
T00203	プライマー・モルタル塗布					
			㎡	51,131		歩A・単A
	＊＊＊ T単ー 6号 ＊＊＊					
T00210	既設ゲート撤去工					
			基	184,338		歩A・単A
	＊＊＊ T単ー 7号 ＊＊＊					
T00211	新設ゲート据付工					
			基	341,802		歩A・単A
	＊＊＊ T単ー 8号 ＊＊＊					
T00212	搬出材運搬					
	L=38.5km		回	9,475		歩A・単A

事業名	川南原国営施設応急対策事業
工事名	主要幹線用水路補修工事【２．１号掛樋】

工事別工事名:主要幹線用水路補修工事【２．１号掛樋】

コード	名　称	数　量	単位	単　価	金　額	備　考
	＊＊＊　S単－ 1号　＊＊＊					
S01032	ﾀﾞﾝﾌﾟﾄﾗｯｸ運搬(特殊)		m3		10.000 m3	歩Ａ 当たり算出
	ﾀﾞﾝﾌﾟﾄﾗｯｸ運搬(特殊) 土砂,4.0,5.5km以下,山0.80(平0.60)m3,無し,良好			時間的制約:なし 夜間制約作業時間:0.0	制約作業時間:0.0 冬期補正:なし	
	1)土質区分 2)運搬機械区分(t積級)	土砂 4.0		豪雪補正:なし 基本給時間:8.0	亜熱帯補正:なし 超勤時間:0.0	
	3)運搬距離 4)積込機械区分	5.5km以下 山0.80(平0.60)m3		深夜時間:0.0	週休:4週8休以上	
	5)DID区間 6)路面条件	無し 良好				
M03002	ﾀﾞﾝﾌﾟﾄﾗｯｸ[ｵﾝﾛｰﾄﾞ･ﾃﾞｨｰｾﾞﾙ] 4t積級	0.610	供用日	8,310	5,069	
W14062	ﾀｲﾔ消耗費（DT国産・普通・D） 積載重量　　４．０ｔ積	0.610	供用日	261	159	
P34029	軽油 ﾊﾟﾄﾛｰﾙ給油	17.000	L	147	2,499	
R01022	運転手（一般）	0.520	人	23,460	12,199	
	合　　計				19,926	算出数量 10.000 m3
	単　　価		m3		1,993	
	＊＊＊　S単－ 2号　＊＊＊					
S01032	ﾀﾞﾝﾌﾟﾄﾗｯｸ運搬(特殊)		m3		10.000 m3	歩Ａ 当たり算出
	ﾀﾞﾝﾌﾟﾄﾗｯｸ運搬(特殊) 土砂,4.0,5.5km以下,山0.45(平0.35)m3,無し,良好			時間的制約:なし 夜間制約作業時間:0.0	制約作業時間:0.0 冬期補正:なし	
	1)土質区分 2)運搬機械区分(t積級)	土砂 4.0		豪雪補正:なし 基本給時間:8.0	亜熱帯補正:なし 超勤時間:0.0	
	3)運搬距離 4)積込機械区分	5.5km以下 山0.45(平0.35)m3		深夜時間:0.0	週休:4週8休以上	
	5)DID区間 6)路面条件	無し 良好				
M03002	ﾀﾞﾝﾌﾟﾄﾗｯｸ[ｵﾝﾛｰﾄﾞ･ﾃﾞｨｰｾﾞﾙ] 4t積級	0.630	供用日	8,310	5,235	
W14062	ﾀｲﾔ消耗費（DT国産・普通・D） 積載重量　　４．０ｔ積	0.630	供用日	261	164	
P34029	軽油 ﾊﾟﾄﾛｰﾙ給油	18.000	L	147	2,646	
R01022	運転手（一般）	0.540	人	23,460	12,668	
	合　　計				20,713	算出数量 10.000 m3
	単　　価		m3		2,071	
	＊＊＊　S単－ 3号　＊＊＊					
S01041	人力土工(盛土・埋戻)		m3		10.000 m3	歩Ａ 当たり算出
	人力土工(盛土・埋戻) 砂・砂質土,盛土,まき出し,振動ｺﾝﾊﾟｸﾀ(Ｉ)			時間的制約:なし 夜間制約作業時間:0.0	制約作業時間:0.0 冬期補正:なし	
	1)土質区分 2)作業区分	砂・砂質土 盛土		豪雪補正:なし 基本給時間:8.0	亜熱帯補正:なし 超勤時間:0.0	
	3)施工区分 4)締固め区分	まき出し 振動ｺﾝﾊﾟｸﾀ(Ｉ)		深夜時間:0.0	週休:4週8休以上	
R01002	特殊作業員	0.200	人	26,214	5,243	
R01003	普通作業員	0.680	人	18,870	12,832	
Y00004	諸雑費 10%	0.100		5,243	524	
	合　　計				18,599	算出数量 10.000 m3
	単　　価		m3		1,860	
	＊＊＊　S単－ 4号　＊＊＊					
S01041	人力土工(盛土・埋戻)		m3		10.000 m3	歩Ａ 当たり算出
	人力土工(盛土・埋戻) 砂・砂質土,埋戻,まき出し,振動ｺﾝﾊﾟｸﾀ(Ｉ)			時間的制約:なし 夜間制約作業時間:0.0	制約作業時間:0.0 冬期補正:なし	
	1)土質区分 2)作業区分	砂・砂質土 埋戻		豪雪補正:なし 基本給時間:8.0	亜熱帯補正:なし 超勤時間:0.0	
	3)施工区分 4)締固め区分	まき出し 振動ｺﾝﾊﾟｸﾀ(Ｉ)		深夜時間:0.0	週休:4週8休以上	
R01002	特殊作業員	0.200	人	26,214	5,243	

事業名	川南原国営施設応急対策事業
工事名	主要幹線用水路補修工事【２．１号掛樋】

工事別工事名:主要幹線用水路補修工事【２．１号掛樋】

コード	名　称	数　量	単位	単　価	金　額	備　考
R01003	普通作業員	0.680	人	18,870	12,832	
Y00004	諸雑費 10%	0.100		5,243	524	
	合　計				18,599	算出数量 10.000 m3
	単　価		m3		1,860	
	＊＊＊　Ｓ単－ 5号　＊＊＊					
S02115	土木一般世話役		人		1.000 人	歩Ａ 当たり算出
	土木一般世話役			時間的制約:なし 夜間制約作業時間:0.0	制約作業時間:0.0 冬期補正:なし	
	1)労務ｺｰﾄﾞ 2)労務単価算定区分	R01001 基(B)		豪雪補正:なし 基本給時間:8.0	亜熱帯補正:なし 超勤時間:0.0	
				深夜時間:0.0	週休:4週8休以上	
R01001	土木一般世話役	1.000	人	29,682	29,682	
	合　計				29,682	算出数量 1.000 人
	単　価				29,682	
	＊＊＊　Ｓ単－ 6号　＊＊＊					
S02115	特殊作業員		人		1.000 人	歩Ａ 当たり算出
	特殊作業員			時間的制約:なし 夜間制約作業時間:0.0	制約作業時間:0.0 冬期補正:なし	
	1)労務ｺｰﾄﾞ 2)労務単価算定区分	R01002 基(B)		豪雪補正:なし 基本給時間:8.0	亜熱帯補正:なし 超勤時間:0.0	
				深夜時間:0.0	週休:4週8休以上	
R01002	特殊作業員	1.000	人	26,214	26,214	
	合　計				26,214	算出数量 1.000 人
	単　価				26,214	
	＊＊＊　Ｓ単－ 7号　＊＊＊					
S02115	普通作業員		人		1.000 人	歩Ａ 当たり算出
	普通作業員			時間的制約:なし 夜間制約作業時間:0.0	制約作業時間:0.0 冬期補正:なし	
	1)労務ｺｰﾄﾞ 2)労務単価算定区分	R01003 基(B)		豪雪補正:なし 基本給時間:8.0	亜熱帯補正:なし 超勤時間:0.0	
				深夜時間:0.0	週休:4週8休以上	
R01003	普通作業員	1.000	人	18,870	18,870	
	合　計				18,870	算出数量 1.000 人
	単　価				18,870	
	＊＊＊　Ｓ単－ 8号　＊＊＊					
S02115	据付工		人		1.000 人	歩Ａ 当たり算出
	据付工			時間的制約:なし 夜間制約作業時間:0.0	制約作業時間:0.0 冬期補正:なし	
	1)労務ｺｰﾄﾞ 2)労務単価算定区分	R03002 基(B)		豪雪補正:なし 基本給時間:8.0	亜熱帯補正:なし 超勤時間:0.0	
				深夜時間:0.0	週休:4週8休以上	
R03002	据付工	1.000	人	28,866	28,866	
	合　計				28,866	算出数量 1.000 人
	単　価				28,866	
	＊＊＊　Ｓ単－ 9号　＊＊＊					
S02116	コンクリート表面処理工（ｳｫｰﾀｰｼﾞｪｯﾄ工）		㎡		1.000 各単位	歩Ａ 当たり算出

事業名	川南原国営施設応急対策事業
工事名	主要幹線用水路補修工事【２．１号掛樋】

工事別工事名:主要幹線用水路補修工事【２．１号掛樋】

コード	名　称	数　量	単位	単　価	金　額	備　考
	コンクリート表面処理工（ｳｫｰﾀｰｼﾞｪｯﾄ工） 施工規模（300m2未満）55%加算,,			時間的制約:なし 夜間制約作業時間:0.0	制約作業時間:0.0 冬期補正:なし	
	1)資材区分 2)地域資材単価コード（Ｐ）	地域資材（Ｐコード） P96101		豪雪補正:なし 基本給時間:8.0	亜熱帯補正:なし 超勤時間:0.0	
	3)地区資材単価コード（Ｊ） 4)施設機械資材単価コード（Ｋ）			深夜時間:0.0	週休:4週8休以上	
P96101	コンクリート表面処理工（ｳｫｰﾀｰｼﾞｪｯﾄ工） 施工規模（300m2未満）55%加算	1.000	㎡	6,040	6,040	
	合　計				6,040	算出数量 1.000 各単位
	単　価				6,040	
	＊＊＊　Ｓ単－ 10号　＊＊＊					
S02116	FRPグリッド格子筋		㎡		1.000 各単位	歩Ａ 当たり算出
	FRPグリッド格子筋 #50,引張強度1400N/mm2以上,,			時間的制約:なし 夜間制約作業時間:0.0	制約作業時間:0.0 冬期補正:なし	
	1)資材区分 2)地域資材単価コード（Ｐ）	地域資材（Ｐコード） P96111		豪雪補正:なし 基本給時間:8.0	亜熱帯補正:なし 超勤時間:0.0	
	3)地区資材単価コード（Ｊ） 4)施設機械資材単価コード（Ｋ）			深夜時間:0.0	週休:4週8休以上	
P96111	FRPグリッド格子筋 #50,引張強度1400N/mm2以上	1.000	㎡	11,100	11,100	
	合　計				11,100	算出数量 1.000 各単位
	単　価				11,100	
	＊＊＊　Ｓ単－ 11号　＊＊＊					
S02116	リベットアンカー		本		1.000 各単位	歩Ａ 当たり算出
	リベットアンカー 座金含む,,			時間的制約:なし 夜間制約作業時間:0.0	制約作業時間:0.0 冬期補正:なし	
	1)資材区分 2)地域資材単価コード（Ｐ）	地域資材（Ｐコード） P96112		豪雪補正:なし 基本給時間:8.0	亜熱帯補正:なし 超勤時間:0.0	
	3)地区資材単価コード（Ｊ） 4)施設機械資材単価コード（Ｋ）			深夜時間:0.0	週休:4週8休以上	
P96112	リベットアンカー 座金含む	1.000	本	300	300	
	合　計				300	算出数量 1.000 各単位
	単　価				300	
	＊＊＊　Ｓ単－ 12号　＊＊＊					
S02116	プライマー		kg		1.000 各単位	歩Ａ 当たり算出
	プライマー			時間的制約:なし 夜間制約作業時間:0.0	制約作業時間:0.0 冬期補正:なし	
	1)資材区分 2)地域資材単価コード（Ｐ）	地域資材（Ｐコード） P96110		豪雪補正:なし 基本給時間:8.0	亜熱帯補正:なし 超勤時間:0.0	
	3)地区資材単価コード（Ｊ） 4)施設機械資材単価コード（Ｋ）			深夜時間:0.0	週休:4週8休以上	
P96110	プライマー	1.000	kg	2,180	2,180	
	合　計				2,180	算出数量 1.000 各単位
	単　価				2,180	
	＊＊＊　Ｓ単－ 13号　＊＊＊					
S02116	ポリマーセメントモルタル		kg		1.000 各単位	歩Ａ 当たり算出
	ポリマーセメントモルタル			時間的制約:なし 夜間制約作業時間:0.0	制約作業時間:0.0 冬期補正:なし	
	1)資材区分 2)地域資材単価コード（Ｐ）	地域資材（Ｐコード） P96113		豪雪補正:なし 基本給時間:8.0	亜熱帯補正:なし 超勤時間:0.0	
	3)地区資材単価コード（Ｊ） 4)施設機械資材単価コード（Ｋ）			深夜時間:0.0	週休:4週8休以上	
P96113	ポリマーセメントモルタル	1.000	kg	273	273	
	合　計				273	算出数量 1.000 各単位
	単　価				273	

事業名	川南原国営施設応急対策事業
工事名	主要幹線用水路補修工事【２．１号掛樋】

工事別工事名:主要幹線用水路補修工事【２．１号掛樋】

コード	名　称	数　量	単位	単　価	金　額	備　考
	＊＊＊　S単－ 14号　＊＊＊					
S02117	建設廃材		m3		1.000 各単位	歩Ａ 当たり算出
	建設廃材 無筋コンクリート廃材			時間的制約:なし 夜間制約作業時間:0.0	制約作業時間:0.0 冬期補正:なし	
	1)地域資材単価コード 2)資材規格	P52001 無筋コンクリート廃材		豪雪補正:なし 基本給時間:8.0	亜熱帯補正:なし 超勤時間:0.0	
	3)単価の入力	3,173円		深夜時間:0.0	週休:4週8休以上	
P52001	建設廃材 無筋コンクリート廃材	1.000	m3	3,173	3,173	
	合　計				3,173	算出数量 1.000 各単位
	単　価				3,173	
	＊＊＊　S単－ 15号　＊＊＊					
S02117	処分価格		各単位		1.000 各単位	歩Ａ 当たり算出
	処分価格 汚泥			時間的制約:なし 夜間制約作業時間:0.0	制約作業時間:0.0 冬期補正:なし	
	1)地域資材単価コード 2)資材規格	P52999 汚泥		豪雪補正:なし 基本給時間:8.0	亜熱帯補正:なし 超勤時間:0.0	
	3)単価の入力	9,500円		深夜時間:0.0	週休:4週8休以上	
P52999	処分価格 汚泥	1.000	各単位	9,500	9,500	
	合　計				9,500	算出数量 1.000 各単位
	単　価				9,500	
	＊＊＊　S単－ 16号　＊＊＊					
S02117	産業廃棄物処理税相当額		ton		1.000 各単位	歩Ａ 当たり算出
	産業廃棄物処理税相当額			時間的制約:なし 夜間制約作業時間:0.0	制約作業時間:0.0 冬期補正:なし	
	1)地域資材単価コード 2)資材規格	P52004		豪雪補正:なし 基本給時間:8.0	亜熱帯補正:なし 超勤時間:0.0	
	3)単価の入力	1,000円		深夜時間:0.0	週休:補正なし	
P52004	産業廃棄物処理税相当額	1.000	ton	1,000	1,000	
	合　計				1,000	算出数量 1.000 各単位
	単　価				1,000	
	＊＊＊　S単－ 17号　＊＊＊					
S02200	コンクリート削孔(電動ハンマドリル)		孔		1.000 孔	歩Ａ 当たり算出
	コンクリート削孔(電動ハンマドリル) 200mm以上400mm以下			時間的制約:なし 夜間制約作業時間:0.0	制約作業時間:0.0 冬期補正:なし	
				豪雪補正:なし 基本給時間:8.0	亜熱帯補正:なし 超勤時間:0.0	
				深夜時間:0.0	週休:4週8休以上	
	単　価		孔		904.3	
	＊＊＊　S単－ 18号　＊＊＊					
S02200	ｺﾝｸﾘｰﾄ削孔（さく岩機）		孔		1.000 孔	歩Ａ 当たり算出
	ｺﾝｸﾘｰﾄ削孔（さく岩機） 200mm以上300未満			時間的制約:なし 夜間制約作業時間:0.0	制約作業時間:0.0 冬期補正:なし	
				豪雪補正:なし 基本給時間:8.0	亜熱帯補正:なし 超勤時間:0.0	
				深夜時間:0.0	週休:4週8休以上	
	単　価		孔		1,130	
	＊＊＊　S単－ 19号　＊＊＊					
S02200	ｺﾝｸﾘｰﾄ削孔（電動ﾊﾝﾏﾄﾞﾘﾙ）		孔		1.000 孔	歩Ａ 当たり算出

事業名	川南原国営施設応急対策事業
工事名	主要幹線用水路補修工事【２．１号掛樋】

工事別工事名:主要幹線用水路補修工事【２．１号掛樋】

コード	名　称	数　量	単位	単　価	金　額	備　考
	ｺﾝｸﾘｰﾄ削孔（電動ﾊﾝﾏﾄﾞﾘﾙ） 30㎜以上200㎜未満			時間的制約:なし 夜間制約作業時間:0.0	制約作業時間:0.0 冬期補正:なし	
				豪雪補正:なし 基本給時間:8.0	亜熱帯補正:なし 超勤時間:0.0	
				深夜時間:0.0	週休:4週8休以上	
	単　価		孔		611.4	
	＊＊＊　S単ー 20号　＊＊＊					
S03020	コンクリートはつり(人力)		㎡		1.000 日	歩Ａ 当たり算出
	コンクリートはつり(人力) 壁,t≦3cm			時間的制約:なし 夜間制約作業時間:0.0	制約作業時間:0.0 冬期補正:なし	
	1)施工区分 2)施工厚(cm)	壁 t≦3cm		豪雪補正:なし 基本給時間:8.0	亜熱帯補正:なし 超勤時間:0.0	
				深夜時間:0.0	週休:4週8休以上	
R01003	普通作業員	0.800	人	18,870	15,096	
R02007	はつり工	1.300	人	28,458	36,995	
Y00004	諸雑費 16%	0.160		52,091	8,335	
	合　計				60,426	算出数量 20.400 ㎡
	単　価		㎡		2,962	
	＊＊＊　S単ー 21号　＊＊＊					
S03020	コンクリートはつり(人力)		㎡		1.000 日	歩Ａ 当たり算出
	コンクリートはつり(人力) 壁,3＜t≦6cm			時間的制約:なし 夜間制約作業時間:0.0	制約作業時間:0.0 冬期補正:なし	
	1)施工区分 2)施工厚(cm)	壁 3＜t≦6cm		豪雪補正:なし 基本給時間:8.0	亜熱帯補正:なし 超勤時間:0.0	
				深夜時間:0.0	週休:4週8休以上	
R01003	普通作業員	0.800	人	18,870	15,096	
R02007	はつり工	1.300	人	28,458	36,995	
Y00004	諸雑費 16%	0.160		52,091	8,335	
	合　計				60,426	算出数量 9.200 ㎡
	単　価		㎡		6,568	
	＊＊＊　S単ー 22号　＊＊＊					
S03701	【鉄筋工】		ton		1.000 ton	歩Ａ 当たり算出
	【鉄筋工】 SD295,D13,一般構造物,10t未満,ー,無し,一般構造物（切梁無し）,			時間的制約:なし 夜間制約作業時間:0.0	制約作業時間:0.0 冬期補正:なし	
	10%未満			豪雪補正:なし 基本給時間:8.0	亜熱帯補正:なし 超勤時間:0.0	
	1)規格区分 2)径区分	SD295 D13		深夜時間:0.0	週休:4週8休以上	
	3)作業区分 4)施工規模	一般構造物 10t未満				
	5)時間的制約 6)夜間作業	ー 無し				
	7)構造物区分 8)太径鉄筋量	一般構造物（切梁無し） 10%未満				
P18246	異形棒鋼 SD295　　D13	1.030	ton	103,000	106,090	
A01001	鉄筋(一般構造物)	1.150	ton	60,180	69,207	
	合　計				175,297	算出数量 1.000 ton
	単　価		ton		175,297	
	＊＊＊　S単ー 23号　＊＊＊					
S03701	【鉄筋工】		ton		1.000 ton	歩Ａ 当たり算出
	【鉄筋工】 SD345,D19,一般構造物,10t未満,ー,無し,一般構造物（切梁無し）,			時間的制約:なし 夜間制約作業時間:0.0	制約作業時間:0.0 冬期補正:なし	

事業名	川南原国営施設応急対策事業
工事名	主要幹線用水路補修工事【２．１号掛樋】

工事別工事名:主要幹線用水路補修工事【２．１号掛樋】

コード	名　称	数　量	単位	単　価	金　額	備　考
	10%未満			豪雪補正:なし 基本給時間:8.0	亜熱帯補正:なし 超勤時間:0.0	
	1)規格区分 2)径区分	SD345 D19		深夜時間:0.0	週休:4週8休以上	
	3)作業区分 4)施工規模	一般構造物 10t未満				
	5)時間的制約 6)夜間作業	－ 無し				
	7)構造物区分 8)太径鉄筋量	一般構造物（切梁無し） 10%未満				
P18232	異形棒鋼 SD345　　D19	1.030	ton	106,000	109,180	
A01001	鉄筋(一般構造物)	1.150	ton	60,180	69,207	
	合　計				178,387	算出数量 1.000 ton
	単　価		ton		178,387	
	＊＊＊　S単－ 24号　＊＊＊					
S14601	高圧洗浄工		㎡		100.000 ㎡	歩Ａ 当たり算出
	高圧洗浄工 高圧洗浄工,14.7Mpa			時間的制約:なし 夜間制約作業時間:0.0	制約作業時間:0.0 冬期補正:なし	
	1)施工区分 2)吐出圧力	高圧洗浄工 14.7Mpa		豪雪補正:なし 基本給時間:8.0	亜熱帯補正:なし 超勤時間:0.0	
				深夜時間:0.0	週休:4週8休以上	
R01001	土木一般世話役	0.710	人	29,682	21,074	
R01002	特殊作業員	1.420	人	26,214	37,224	
R01003	普通作業員	2.130	人	18,870	40,193	
M28411	高圧洗浄機[工事用･ｶﾞｿﾘﾝｴﾝｼﾞﾝ駆動] 14.7Mpa	0.870	供用日	6,050	5,264	
P34001	ガソリン ＪＩＳ２号　レギュラースタンド	23.000	L	160	3,680	
Y00004	諸雑費 27%	0.270		98,491	26,593	
	合　計				134,028	算出数量 100.000 ㎡
	単　価		㎡		1,340	
	＊＊＊　S単－ 25号　＊＊＊					
S14602	プライマー塗布（断面修復工）		㎡		10.000 ㎡	歩Ａ 当たり算出
	プライマー塗布（断面修復工） プライマー塗布,0.50kg			時間的制約:なし 夜間制約作業時間:0.0	制約作業時間:0.0 冬期補正:なし	
	1)施工区分 2)プライマー単価(円/kg)	プライマー塗布 2,180円		豪雪補正:なし 基本給時間:8.0	亜熱帯補正:なし 超勤時間:0.0	
	3)プライマー設計量（kg/10㎡）	0.50kg		深夜時間:0.0	週休:4週8休以上	
R01001	土木一般世話役	1.110	人	29,682	32,947	
R01003	普通作業員	1.110	人	18,870	20,946	
P25211	プライマー 水路断面修復・表面被覆用	0.520	kg	2,180	1,134	
Y00004	諸雑費 2%	0.020		53,893	1,078	
	合　計				56,105	算出数量 10.000 ㎡
	単　価		㎡		5,611	
	＊＊＊　S単－ 26号　＊＊＊					
S14603	断面修復工,t=30mm		㎡		10.000 ㎡	歩Ａ 当たり算出
	断面修復工 断面修復工,558.00kg			時間的制約:なし 夜間制約作業時間:0.0	制約作業時間:0.0 冬期補正:なし	
	1)施工区分 2)修復材単価(円/kg)	断面修復工 273円		豪雪補正:なし 基本給時間:8.0	亜熱帯補正:なし 超勤時間:0.0	
	3)修復材設計量(kg/10㎡)	558.00kg		深夜時間:0.0	週休:4週8休以上	
R01001	土木一般世話役	3.330	人	29,682	98,841	
R02005	左官	6.670	人	26,214	174,847	

事業名	川南原国営施設応急対策事業
工事名	主要幹線用水路補修工事【２．１号掛樋】

工事別工事名:主要幹線用水路補修工事【２．１号掛樋】

コード	名　称	数　量	単位	単　価	金　額	備　考
P32205	水路補修材 ﾎﾟﾘﾏｰｾﾒﾝﾄﾓﾙﾀﾙ	619.380	kg	273	169,091	
Y00004	諸雑費 2%	0.020		273,688	5,474	
	合　計				448,253	算出数量 10.000 ㎡
	単　価		㎡		44,825	
	＊＊＊　Ｓ単－ 27号　＊＊＊					
S14603	断面修復工,t=50mm		㎡		10.000 ㎡	歩Ａ 当たり算出
	断面修復工 断面修復工,930.00kg			時間的制約:なし 夜間制約作業時間:0.0	制約作業時間:0.0 冬期補正:なし	
	1)施工区分 2)修復材単価(円/kg)	断面修復工 273円		豪雪補正:なし 基本給時間:8.0	亜熱帯補正:なし 超勤時間:0.0	
	3)修復材設計量(kg/10㎡)	930.00kg		深夜時間:0.0	週休:4週8休以上	
R01001	土木一般世話役	3.330	人	29,682	98,841	
R02005	左官	6.670	人	26,214	174,847	
P32205	水路補修材 ﾎﾟﾘﾏｰｾﾒﾝﾄﾓﾙﾀﾙ	1,032.300	kg	273	281,818	
Y00004	諸雑費 2%	0.020		273,688	5,474	
	合　計				560,980	算出数量 10.000 ㎡
	単　価		㎡		56,098	
	＊＊＊　Ｓ単－ 28号　＊＊＊					
S14603	断面修復工,t=60mm		㎡		10.000 ㎡	歩Ａ 当たり算出
	断面修復工 断面修復工,1,116.00kg			時間的制約:なし 夜間制約作業時間:0.0	制約作業時間:0.0 冬期補正:なし	
	1)施工区分 2)修復材単価(円/kg)	断面修復工 273円		豪雪補正:なし 基本給時間:8.0	亜熱帯補正:なし 超勤時間:0.0	
	3)修復材設計量(kg/10㎡)	1,116.00kg		深夜時間:0.0	週休:4週8休以上	
R01001	土木一般世話役	3.330	人	29,682	98,841	
R02005	左官	6.670	人	26,214	174,847	
P32205	水路補修材 ﾎﾟﾘﾏｰｾﾒﾝﾄﾓﾙﾀﾙ	1,238.760	kg	273	338,181	
Y00004	諸雑費 2%	0.020		273,688	5,474	
	合　計				617,343	算出数量 10.000 ㎡
	単　価		㎡		61,734	
	＊＊＊　Ｓ単－ 29号　＊＊＊					
S16001	ﾄﾗｯｸ[ｸﾚｰﾝ装置付]		日		1.000 各単位	歩Ａ 当たり算出
	ﾄﾗｯｸ[ｸﾚｰﾝ装置付] ,ﾍﾞｰｽﾄﾗｯｸ2t積 2.0t吊,運転１日当たり算出			時間的制約:なし 夜間制約作業時間:0.0	制約作業時間:0.0 冬期補正:なし	
	1)機械ｺｰﾄﾞ≪単位が時間のみ≫ 2)機械ｺｰﾄﾞ　(同上)	M03101 M03101		豪雪補正:なし 基本給時間:8.0	亜熱帯補正:なし 超勤時間:0.0	
	3)機械損料算出区分 4)運転１日当たり運転時間(T)	運転１日当たり算出 5.8時間		深夜時間:0.0	週休:4週8休以上	
	5)運転日に対する供用日の割合(YC) 6)単価計上区分	1.23 機械損料等＋燃料＋運転労務				
	7)岩石補正区分 8)燃料の計上方法	岩石補正なし 機械経費算定基準値による				
	9)燃料区分 10)燃料消費量(入力の場合)	軽油 0.0				
	11)消耗部品の計上の有無 13)消耗部品費の適用条件(2)	消耗部品を計上しない 消耗部品なし				
	14)名称(消耗部品) 15)規格(消耗部品)	－ －				
M03101	ﾄﾗｯｸ[ｸﾚｰﾝ装置付] ﾍﾞｰｽﾄﾗｯｸ2t積 2.0t吊	1.000	日	8,000	8,000	
P34029	軽油 ﾊﾟﾄﾛｰﾙ給油	23.000	L	147	3,381	
R01021	運転手（特殊）	1.000	人	26,520	26,520	
	合　計				37,901	算出数量 1.000 各単位

事業名	川南原国営施設応急対策事業
工事名	主要幹線用水路補修工事【２．１号掛樋】

工事別工事名:主要幹線用水路補修工事【２．１号掛樋】

コード	名　称	数　量	単位	単　価	金　額	備　考
	単　価		各単位		37,901	
Y00001	単位					
	＊＊＊　S単－ 30号　＊＊＊					
S16001	ﾄﾗｯｸｸﾚｰﾝ[ﾄﾗｯｸｸﾚｰﾝ・油圧伸縮ｼﾞﾌﾞ型]		日		1.000 各単位	歩Ａ 当たり算出
	ﾄﾗｯｸｸﾚｰﾝ[ﾄﾗｯｸｸﾚｰﾝ・油圧伸縮ｼﾞﾌﾞ型] ,4.9t吊,運転１日当たり算出			時間的制約:なし 夜間制約作業時間:0.0	制約作業時間:0.0 冬期補正:なし	
	1)機械ｺｰﾄﾞ≪単位が時間のみ≫ 2)機械ｺｰﾄﾞ（同上）	M04071 M04071		豪雪補正:なし 基本給時間:8.0	亜熱帯補正:なし 超勤時間:0.0	
	3)機械損料算出区分 4)運転１日当たり運転時間(T)	運転１日当たり算出 6.2時間		深夜時間:0.0	週休:4週8休以上	
	5)運転日に対する供用日の割合(YC) 6)単価計上区分	1.40 機械損料等＋燃料＋運転労務				
	7)岩石補正区分 8)燃料の計上方法	岩石補正なし 機械経費算定基準値による				
	9)燃料区分 10)燃料消費量(入力の場合)	軽油 0.0				
	11)消耗部品の計上の有無 13)消耗部品費の適用条件(2)	消耗部品を計上しない 消耗部品なし				
	14)名称(消耗部品) 15)規格(消耗部品)	－ －				
M04071	ﾄﾗｯｸｸﾚｰﾝ[ﾄﾗｯｸｸﾚｰﾝ・油圧伸縮ｼﾞﾌﾞ型] 4.9t吊	1.000	日	15,100	15,100	
P34029	軽油 ﾊﾟﾄﾛｰﾙ給油	30.000	L	147	4,410	
R01021	運転手（特殊）	1.000	人	26,520	26,520	
	合　計				46,030	算出数量 1.000 各単位
	単　価		各単位		46,030	
Y00001	単位					
	＊＊＊　S単－ 31号　＊＊＊					
S16001	ｸﾛｰﾗｸﾚｰﾝ[油圧伸縮ｼﾞﾌﾞ型･4脚式ﾐﾆｸﾚｰﾝ]		日		1.000 各単位	歩Ａ 当たり算出
	ｸﾛｰﾗｸﾚｰﾝ[油圧伸縮ｼﾞﾌﾞ型･4脚式ﾐﾆｸﾚｰﾝ] ,3t×2.5m級,運転１日当たり算出			時間的制約:なし 夜間制約作業時間:0.0	制約作業時間:0.0 冬期補正:なし	
	1)機械ｺｰﾄﾞ≪単位が時間のみ≫ 2)機械ｺｰﾄﾞ（同上）	M04065 M04065		豪雪補正:なし 基本給時間:8.0	亜熱帯補正:なし 超勤時間:0.0	
	3)機械損料算出区分 4)運転１日当たり運転時間(T)	運転１日当たり算出 5.7時間		深夜時間:0.0	週休:4週8休以上	
	5)運転日に対する供用日の割合(YC) 6)単価計上区分	1.20 機械損料等＋燃料＋運転労務				
	7)岩石補正区分 8)燃料の計上方法	岩石補正なし 機械経費算定基準値による				
	9)燃料区分 10)燃料消費量(入力の場合)	軽油 0.0				
	11)消耗部品の計上の有無 13)消耗部品費の適用条件(2)	消耗部品を計上しない 消耗部品なし				
	14)名称(消耗部品) 15)規格(消耗部品)	－ －				
M04065	ｸﾛｰﾗｸﾚｰﾝ[油圧伸縮ｼﾞﾌﾞ型･4脚式ﾐﾆｸﾚｰﾝ] 3t×2.5m級	1.000	日	19,100	19,100	
P34029	軽油 ﾊﾟﾄﾛｰﾙ給油	6.300	L	147	926	
R01021	運転手（特殊）	1.000	人	26,520	26,520	
	合　計				46,546	算出数量 1.000 各単位
	単　価		各単位		46,546	
Y00001	単位					
	＊＊＊　S単－ 32号　＊＊＊					
S16002	発動発電機[ｶﾞｿﾘﾝｴﾝｼﾞﾝ駆動]		日		1.000 各単位	歩Ａ 当たり算出
	発動発電機[ｶﾞｿﾘﾝｴﾝｼﾞﾝ駆動] ,定格容量2kVA,交替制補正対象外,運転１日当たり算出			時間的制約:なし 夜間制約作業時間:0.0	制約作業時間:0.0 冬期補正:なし	
	1)機械ｺｰﾄﾞ≪単位が日のみ≫ 2)機械損料算出区分	M21352 運転１日当たり算出		豪雪補正:なし 基本給時間:8.0	亜熱帯補正:なし 超勤時間:0.0	
	3)運転１日当たり運転時間(T) 4)運転日に対する供用日の割合(YC)	0.0 1.33		深夜時間:0.0	週休:4週8休以上	
	5)単価計上区分 6)燃料区分	機械損料＋燃料 ｶﾞｿﾘﾝ				

事業名	川南原国営施設応急対策事業
工事名	主要幹線用水路補修工事【２．１号掛樋】

工事別工事名:主要幹線用水路補修工事【２．１号掛樋】

コード	名　称	数　量	単位	単　価	金　額	備　考
	7)燃料の計上方法 8)燃料消費量(入力の場合)	燃料消費量入力 10.1				
	9)交替制作業補正区分	交替制補正対象外				
M21352	発動発電機[ｶﾞｿﾘﾝｴﾝｼﾞﾝ駆動] 定格容量2kVA	1.330	供用日	223	297	
P34001	ガソリン ＪＩＳ２号　レギュラースタンド	10.100	Ｌ	160	1,616	
	合　計				1,913	算出数量 1.000 各単位
	単　価		各単位		1,913	
Y00001	単位					
	＊＊＊　Ｓ単－ 33号　＊＊＊					
S16002	電気溶接機[ﾃﾞｨｰｾﾞﾙｴﾝｼﾞﾝ駆動･直流ｱｰｸ式・排対2次]		日		1.000 各単位	歩Ａ 当たり算出
	電気溶接機[ﾃﾞｨｰｾﾞﾙｴﾝｼﾞﾝ駆動･直流ｱｰｸ式・排対2次] ,最大溶接電流200A,交替制補正対象外,運転１日当たり算出			時間的制約:なし 夜間制約作業時間:0.0	制約作業時間:0.0 冬期補正:なし	
	1)機械ｺｰﾄﾞ≪単位が日のみ≫ 2)機械損料算出区分	M27432 運転１日当たり算出		豪雪補正:なし 基本給時間:8.0	亜熱帯補正:なし 超勤時間:0.0	
	3)運転１日当たり運転時間(T) 4)運転日に対する供用日の割合(YC)	0.0 1.80		深夜時間:0.0	週休:4週8休以上	
	5)単価計上区分 6)燃料区分	機械損料＋燃料 軽油				
	7)燃料の計上方法 8)燃料消費量(入力の場合)	燃料消費量入力 28.8				
	9)交替制作業補正区分	交替制補正対象外				
M27432	電気溶接機[ﾃﾞｨｰｾﾞﾙｴﾝｼﾞﾝ駆動･直流ｱｰｸ式・排対2次] 最大溶接電流200A	1.800	供用日	1,010	1,818	
P34029	軽油 ﾊﾟﾄﾛｰﾙ給油	28.800	Ｌ	147	4,234	
	合　計				6,052	算出数量 1.000 各単位
	単　価		各単位		6,052	
Y00001	単位					
	＊＊＊　Ｓ単－ 34号　＊＊＊					
S16003	水槽(一般工事用)[鋼板製簡易水槽]		供用日		1.000 供用日	歩Ａ 当たり算出
	水槽(一般工事用)[鋼板製簡易水槽] 容量3m3,交替制補正対象外			時間的制約:なし 夜間制約作業時間:0.0	制約作業時間:0.0 冬期補正:なし	
	1)機械ｺｰﾄﾞ≪単位が供用日のみ≫ 2)交替制作業補正区分	M27941 交替制補正対象外		豪雪補正:なし 基本給時間:8.0	亜熱帯補正:なし 超勤時間:0.0	
				深夜時間:0.0	週休:4週8休以上	
M27941	水槽(一般工事用)[鋼板製簡易水槽] 容量3m3	1.000	供用日	476	476	
	合　計				476	算出数量 1.000 供用日
	単　価		供用日		476	
	＊＊＊　Ｓ単－ 35号　＊＊＊					
S18001	土のう工		m3		10.000 m3	歩Ａ 当たり算出
	土のう工 仕拵え～設置～撤去			時間的制約:なし 夜間制約作業時間:0.0	制約作業時間:0.0 冬期補正:なし	
	1)施工区分	仕拵え～設置～撤去		豪雪補正:なし 基本給時間:8.0	亜熱帯補正:なし 超勤時間:0.0	
				深夜時間:0.0	週休:4週8休以上	
P37001	土のう　化学繊維使用 62cm×48cm	500.000	枚	17	8,500	
R01003	普通作業員	14.500	人	18,870	273,615	
	合　計				282,115	算出数量 10.000 m3
	単　価		m3		28,212	
	＊＊＊　Ｓ単－ 36号　＊＊＊					
S18002	大型土のう工		袋		1.000 日	歩Ａ 当たり算出

事業名	川南原国営施設応急対策事業
工事名	主要幹線用水路補修工事【２．１号掛樋】

工事別工事名:主要幹線用水路補修工事【２．１号掛樋】

コード	名　称	数　量	単位	単　価	金　額	備　考
	大型土のう工 製作,－,現地土,0m3,大型土のう袋（1.0ｔ用）,なし,なし			時間的制約:なし 夜間制約作業時間:0.0	制約作業時間:0.0 冬期補正:なし	
	1)施工区分 2)施工機械区分	製作 －		豪雪補正:なし 基本給時間:8.0	亜熱帯補正:なし 超勤時間:0.0	
	3)採取土区分 4)購入土材単価(m3当たり)	現地土 0.000		深夜時間:0.0	週休:4週8休以上	
	5)購入土材数量(m3／袋) 6)大型土のう袋区分	0.000m3 大型土のう袋（1.0ｔ用）				
	7)単価０円区分(大型土のう袋) 8)長期割引単価区分(賃料機械)	なし なし				
R01001	土木一般世話役	1.000	人	29,682	29,682	
R01002	特殊作業員	1.000	人	26,214	26,214	
R01003	普通作業員	1.000	人	18,870	18,870	
Y00004	諸雑費	0.070		74,766	5,234	
P37003	大型土のう袋 大型土のう袋（1.0ｔ用）	62.000	枚	1,100	68,200	
F08063	ﾊﾞｯｸﾎｳ[ｸﾛｰﾗ型･ｸﾚｰﾝ･～超低･排対型(～2014)] 標準ﾊﾞｹｯﾄ容量 山積0.8m3（平積0.6m3）吊能力2.9t	1.440	日	18,100	26,064	
P34029	軽油 ﾊﾟﾄﾛｰﾙ給油	119.000	Ｌ	147	17,493	
R01021	運転手（特殊）	1.000	人	26,520	26,520	
	合　計				218,277	算出数量 62.000 袋
	単　価		袋		3,521	
	＊＊＊　Ｓ単－ 37号　＊＊＊					
S18002	大型土のう工		袋		1.000 日	歩Ａ 当たり算出
	大型土のう工 撤去,ﾊﾞｯｸﾎｳ,,0m3,大型土のう袋（1.0ｔ用）,なし,なし			時間的制約:なし 夜間制約作業時間:0.0	制約作業時間:0.0 冬期補正:なし	
	1)施工区分 2)施工機械区分	撤去 ﾊﾞｯｸﾎｳ		豪雪補正:なし 基本給時間:8.0	亜熱帯補正:なし 超勤時間:0.0	
	4)購入土材単価(m3当たり) 5)購入土材数量(m3／袋)	0.000 0.000m3		深夜時間:0.0	週休:4週8休以上	
	6)大型土のう袋区分 7)単価０円区分(大型土のう袋)	大型土のう袋（1.0ｔ用） なし				
	8)長期割引単価区分(賃料機械)	なし				
R01001	土木一般世話役	1.000	人	29,682	29,682	
R01002	特殊作業員	1.000	人	26,214	26,214	
F08063	ﾊﾞｯｸﾎｳ[ｸﾛｰﾗ型･ｸﾚｰﾝ･～超低･排対型(～2014)] 標準ﾊﾞｹｯﾄ容量 山積0.8m3（平積0.6m3）吊能力2.9t	1.260	日	18,100	22,806	
P34029	軽油 ﾊﾟﾄﾛｰﾙ給油	78.000	Ｌ	147	11,466	
R01021	運転手（特殊）	1.000	人	26,520	26,520	
	合　計				116,688	算出数量 144.000 袋
	単　価		袋		810	
	＊＊＊　Ｓ単－ 38号　＊＊＊					
S18003	排水ポンプ運転		箇所		1.000 箇所	歩Ａ 当たり算出
	排水ポンプ運転 1,常時排水,0以上～40未満,発動発電機,なし			時間的制約:なし 夜間制約作業時間:0.0	制約作業時間:0.0 冬期補正:なし	
	1)運転日数 2)排水方法	1 常時排水		豪雪補正:なし 基本給時間:8.0	亜熱帯補正:なし 超勤時間:0.0	
	3)排水量(m3/ｈ) 4)動力区分	0以上～40未満 発動発電機		深夜時間:0.0	週休:4週8休以上	
	5)長期割引単価区分(賃料機械)	なし				
F05041	工事用水中ポンプ（潜水ポンプ） 口径150mm	1.100	日	632	695	
F02055	発動発電機[Ｄ駆動･～超低･排対型(～3次)] 25kVA	1.100	日	2,960	3,256	
P34029	軽油 ﾊﾟﾄﾛｰﾙ給油	67.000	Ｌ	147	9,849	
R01002	特殊作業員	0.170	人	26,214	4,456	
Y00004	諸雑費	0.010		18,256	183	
	合　計				18,439	算出数量 1.000 箇所

事業名	川南原国営施設応急対策事業
工事名	主要幹線用水路補修工事【２．１号掛樋】

工事別工事名:主要幹線用水路補修工事【２．１号掛樋】

コード	名　称	数　量	単位	単　価	金　額	備　考
	単　　価		箇所		18,439	
	＊＊＊　Ｓ単－ 39号　＊＊＊					
S18004	排水ポンプ設置撤去		箇所		1.000 箇所	歩Ａ 当たり算出
	排水ポンプ設置撤去 １～５台,なし			時間的制約:なし 夜間制約作業時間:0.0	制約作業時間:0.0 冬期補正:なし	
	1)ポンプ台数区分 2)長期割引単価区分(賃料機械)	１～５台 なし		豪雪補正:なし 基本給時間:8.0	亜熱帯補正:なし 超勤時間:0.0	
				深夜時間:0.0	週休:4週8休以上	
F08063	ﾊﾞｯｸﾎｳ[ｸﾛｰﾗ型･ｸﾚｰﾝ･～超低･排対型(～2014)] 標準ﾊﾞｹｯﾄ容量 山積0.8m3（平積0.6m3） 吊能力2.9t	0.580	日	18,100	10,498	
R01001	土木一般世話役	0.500	人	29,682	14,841	
R01002	特殊作業員	0.100	人	26,214	2,621	
R01003	普通作業員	2.000	人	18,870	37,740	
P34029	軽油 ﾊﾟﾄﾛｰﾙ給油	33.000	L	147	4,851	
R01021	運転手（特殊）	0.500	人	26,520	13,260	
	合　　計				83,811	算出数量 1.000 箇所
	単　　価		箇所		83,811	
	＊＊＊　Ｓ単－ 40号　＊＊＊					
S18006	排水ポンプ運転（小口径）		箇所		1.000 箇所	歩Ａ 当たり算出
	排水ポンプ運転（小口径） 3,作業時排水,0以上～6未満,発動発電機,なし			時間的制約:なし 夜間制約作業時間:0.0	制約作業時間:0.0 冬期補正:なし	
	1)運転日数 2)排水方法	3 作業時排水		豪雪補正:なし 基本給時間:8.0	亜熱帯補正:なし 超勤時間:0.0	
	3)排水量(m3/h) 4)動力源区分	0以上～6未満 発動発電機		深夜時間:0.0	週休:4週8休以上	
	5)長期割引単価区分（賃料機械）	なし				
F02070	発動発電機[Ｇ駆動･～低騒音型] 定格容量2kva	3.300	日	918	3,029	
P34001	ガソリン ＪＩＳ２号　レギュラースタンド	29.000	L	160	4,640	
R01002	特殊作業員	0.420	人	26,214	11,010	
Y00004	諸雑費	0.100		18,679	1,868	
	合　　計				20,547	算出数量 1.000 箇所
	単　　価				20,547	
	＊＊＊　Ｓ単－ 41号　＊＊＊					
S18007	排水ポンプ設置撤去（小口径）		箇所		1.000 箇所	歩Ａ 当たり算出
	排水ポンプ設置撤去（小口径） 口径 50mm,なし			時間的制約:なし 夜間制約作業時間:0.0	制約作業時間:0.0 冬期補正:なし	
	1)ポンプ規格 2)長期割引単価区分（賃料機械）	口径 50mm なし		豪雪補正:なし 基本給時間:8.0	亜熱帯補正:なし 超勤時間:0.0	
				深夜時間:0.0	週休:4週8休以上	
R01001	土木一般世話役	0.300	人	29,682	8,905	
R01003	普通作業員	0.500	人	18,870	9,435	
	合　　計				18,340	算出数量 1.000 箇所
	単　　価		箇所		18,340	
	＊＊＊　Ｓ単－ 42号　＊＊＊					
S18031	足場工		掛㎡		100.000 掛㎡	歩Ａ 当たり算出
	足場工 なし,手摺先行型枠組,なし			時間的制約:なし 夜間制約作業時間:0.0	制約作業時間:0.0 冬期補正:なし	
	1)足場区分 2)安全ネット区分	手摺先行型枠組 なし		豪雪補正:なし 基本給時間:8.0	亜熱帯補正:なし 超勤時間:0.0	

事業名	川南原国営施設応急対策事業
工事名	主要幹線用水路補修工事【２．１号掛樋】

工事別工事名:主要幹線用水路補修工事【２．１号掛樋】

コード	名　称	数　量	単位	単　価	金　額	備　考
	3)長期割引単価区分(賃料機械)	なし		深夜時間:0.0	週休:4週8休以上	
R01001	土木一般世話役	1.600	人	29,682	47,491	
R01012	とび工	7.000	人	26,826	187,782	
R01003	普通作業員	1.300	人	18,870	24,531	
F01086	ﾗﾌﾃﾚｰﾝｸﾚｰﾝ[油圧伸縮ｼﾞﾌﾞ型・ﾞ低騒・排対型(~2014)] 吊上能力25t吊	1.400	日	55,100	77,140	
Y00004	諸雑費	0.340		336,944	114,561	
	合　計				451,505	算出数量 100.000 掛㎡
	単　価		掛㎡		4,515	
	＊＊＊　S単－ 43号　＊＊＊					
S18031	足場工		掛㎡		100.000 掛㎡	歩Ａ 当たり算出
	足場工 なし,単管,なし			時間的制約:なし 夜間制約作業時間:0.0	制約作業時間:0.0 冬期補正:なし	
	1)足場区分 2)安全ネット区分	単管 なし		豪雪補正:なし 基本給時間:8.0	亜熱帯補正:なし 超勤時間:0.0	
	3)長期割引単価区分(賃料機械)	なし		深夜時間:0.0	週休:4週8休以上	
R01001	土木一般世話役	1.900	人	29,682	56,396	
R01012	とび工	6.900	人	26,826	185,099	
R01003	普通作業員	1.800	人	18,870	33,966	
F01086	ﾗﾌﾃﾚｰﾝｸﾚｰﾝ[油圧伸縮ｼﾞﾌﾞ型・ﾞ低騒・排対型(~2014)] 吊上能力25t吊	0.800	日	55,100	44,080	
Y00004	諸雑費	0.290		319,541	92,667	
	合　計				412,208	算出数量 100.000 掛㎡
	単　価		掛㎡		4,122	
	＊＊＊　S単－ 44号　＊＊＊					
S18054	敷鉄板設置・撤去工		㎡		1,000.000 ㎡	歩Ａ 当たり算出
	敷鉄板設置・撤去工 設置～賃料～撤去,50,1,なし			時間的制約:なし 夜間制約作業時間:0.0	制約作業時間:0.0 冬期補正:なし	
	1)施工区分 2)供用日数	設置～賃料～撤去 50		豪雪補正:なし 基本給時間:8.0	亜熱帯補正:なし 超勤時間:0.0	
	3)使用回数 4)長期割引単価区分(賃料機械)	1 なし		深夜時間:0.0	週休:4週8休以上	
G03041	敷鉄板 22*1524*6096　[賃料]	1,000.000	㎡供用日	463	463,000	
G03042	敷鉄板 22*1524*6096　[整備費]	1,000.000	㎡	118	118,000	
R01002	特殊作業員	2.900	人	26,214	76,021	
R01003	普通作業員	2.900	人	18,870	54,723	
F08063	ﾊﾞｯｸﾎｳ[ｸﾛｰﾗ型・ｸﾚｰﾝ・~超低・排対型(~2014)] 標準ﾊﾞｹｯﾄ容量 山積0.8m3（平積0.6m3） 吊能力2.9t	3.310	日	18,100	59,911	
P34029	軽油 ﾊﾞﾄﾛｰﾙ給油	345.000	L	147	50,715	
R01021	運転手（特殊）	2.900	人	26,520	76,908	
	合　計				899,278	算出数量 1,000.000 ㎡
	単　価		㎡		899	
	＊＊＊　S単－ 45号　＊＊＊					
S18062	土工用ﾏｯﾄ(ｼｰﾄ類)敷設・撤去		㎡		100.000 ㎡	歩Ａ 当たり算出
	土工用ﾏｯﾄ(ｼｰﾄ類)敷設・撤去 敷設～撤去			時間的制約:なし 夜間制約作業時間:0.0	制約作業時間:0.0 冬期補正:なし	
	1)施工区分 2)土木安定用材の1㎡当たり単価	敷設～撤去 165		豪雪補正:なし 基本給時間:8.0	亜熱帯補正:なし 超勤時間:0.0	
				深夜時間:0.0	週休:4週8休以上	
P26102	土木安定用材（マット・シート類）	104.000	㎡	165	17,160	

事業名	川南原国営施設応急対策事業
工事名	主要幹線用水路補修工事【２．１号掛樋】

工事別工事名:主要幹線用水路補修工事【２．１号掛樋】

コード	名　称	数　量	単位	単　価	金　額	備　考
R01003	普通作業員	0.480	人	18,870	9,058	
	合　計				26,218	算出数量 100.000 ㎡
	単　価		㎡		262	
	＊＊＊　S単－ 46号　＊＊＊					
S19003	輸送費(仮設材)		ton		1.000 ton	歩Ａ 当たり算出
	輸送費(仮設材) 基本運賃(自動入力),12m以内,20kmまで,往復計上,計上する(敷鉄板			時間的制約:なし 夜間制約作業時間:0.0	制約作業時間:0.0 冬期補正:なし	
	),基地(積込･取卸)＋現場(積込･取卸),,0.0,0.0			豪雪補正:なし 基本給時間:8.0	亜熱帯補正:なし 超勤時間:0.0	
	1)使用単価区分 2)運賃料金(円/ton)	基本運賃(自動入力) 0円		深夜時間:0.0	週休:4週8休以上	
	3)製品長 4)運搬距離(片道)	12m以内 20kmまで				
	5)計上方法 6)積卸し計上区分	往復計上 計上する(敷鉄板)				
	7)積卸し区分(敷鉄板) 9)冬期割増率（実数）	基地(積込･取卸)＋現場(積込･取卸) 0.0				
	10)深夜早朝割増率（実数）	0.0				
P46602	仮設材輸送運賃料金 20km以下　製品長12m以内	1.000	ton	7,140	7,140	
P46401	積卸し費 基地積込み･取卸し＋現場積込み･取卸し	1.000	ton	3,000	3,000	
	合　計				10,140	算出数量 1.000 ton
	単　価		ton		10,140	
	＊＊＊　S単－ 47号　＊＊＊					
SA0101	SP 掘削		m3		1.000 m3	歩Ａ 当たり算出
	SP 掘削 土砂,上記以外(小規模),-,-,標準以外,-,-,-			時間的制約:なし 夜間制約作業時間:0.0	制約作業時間:0.0 冬期補正:なし	
				豪雪補正:なし 基本給時間:8.0	亜熱帯補正:なし 超勤時間:0.0	
				深夜時間:0.0	週休:4週8休以上	
	1)土質 2)施工方法	土砂 上記以外(小規模)				
	3)押土の有無 4)障害の有無	- -				
	5)施工数量 6)火薬使用	標準以外 -				
	7)破砕片除去の有無 8)集積押土の有無	- -				
	単　価		m3		2,534	
	＊＊＊　S単－ 48号　＊＊＊					
SA0161	SP 整地		m3		1.000 m3	歩Ａ 当たり算出
	SP 整地 残土受入れ地での処理,-,-,なし			時間的制約:なし 夜間制約作業時間:0.0	制約作業時間:0.0 冬期補正:なし	
				豪雪補正:なし 基本給時間:8.0	亜熱帯補正:なし 超勤時間:0.0	
				深夜時間:0.0	週休:4週8休以上	
	1)作業区分 2)施工数量	残土受入れ地での処理 -				
	3)障害の有無 4)長期割引単価区分	- なし				
	単　価		m3		149.7	
	＊＊＊　S単－ 49号　＊＊＊					
SA0221	SP 殻運搬		m3		1.000 m3	歩Ａ 当たり算出
	SP 殻運搬 吹付法面とりこわし(ﾓﾙﾀﾙ),機械積込,無し,10.5km以下,なし			時間的制約:なし 夜間制約作業時間:0.0	制約作業時間:0.0 冬期補正:なし	
				豪雪補正:なし 基本給時間:8.0	亜熱帯補正:なし 超勤時間:0.0	
				深夜時間:0.0	週休:4週8休以上	

事業名	川南原国営施設応急対策事業
工事名	主要幹線用水路補修工事【２．１号掛樋】

工事別工事名:主要幹線用水路補修工事【２．１号掛樋】

コード	名　称	数　量	単位	単　価	金　額	備　考
	1)殻発生作業 2)積込工法区分	吹付法面とりこわし(ﾓﾙﾀﾙ) 機械積込				
	3)DID区間の有無 4)運搬距離	無し 10.5km以下				
	5)長期割引単価区分	なし				
	単　価		m3		3,284	
	＊＊＊　S単－ 50号　＊＊＊					
SA0221	SP 殻運搬		m3		1.000 m3	歩Ａ 当たり算出
	SP 殻運搬 吹付法面とりこわし(ﾓﾙﾀﾙ),機械積込,無し,13.5km以下,なし			時間的制約:なし 夜間制約作業時間:0.0 豪雪補正:なし 基本給時間:8.0 深夜時間:0.0	制約作業時間:0.0 冬期補正:なし 亜熱帯補正:なし 超勤時間:0.0 週休:4週8休以上	
	1)殻発生作業 2)積込工法区分	吹付法面とりこわし(ﾓﾙﾀﾙ) 機械積込				
	3)DID区間の有無 4)運搬距離	無し 13.5km以下				
	5)長期割引単価区分	なし				
	単　価		m3		3,865	
	＊＊＊　S単－ 51号　＊＊＊					
SA0311	SP コンクリート		m3		1.000 m3	歩Ａ 当たり算出
	SP コンクリート 小型構造物,人力打設,計上する,-,一般養生,-,有り,-,,21-12-25(2 0)(高炉B) W/C60%			時間的制約:なし 夜間制約作業時間:0.0 豪雪補正:なし 基本給時間:8.0 深夜時間:0.0	制約作業時間:0.0 冬期補正:なし 亜熱帯補正:なし 超勤時間:0.0 週休:4週8休以上	
	1)構造物種別 2)打設工法	小型構造物 人力打設				
	3)ｺﾝｸﾘｰﾄの計上 4)設計日打設量	計上する -				
	5)養生工の種類 6)圧送管延長距離区分	一般養生 -				
	7)現場内小運搬の有無 8)打設高さ､水平打設距離	有り -				
	10)規格区分	21-12-25(20)(高炉B) W/C60%				
	単　価		m3		40,120	
	＊＊＊　S単－ 52号　＊＊＊					
SA0311	SP コンクリート		m3		1.000 m3	歩Ａ 当たり算出
	SP コンクリート 小型構造物,人力打設,計上する,-,一般養生,-,無し,-,,21-12-25(2 0)(高炉B) W/C60%			時間的制約:なし 夜間制約作業時間:0.0 豪雪補正:なし 基本給時間:8.0 深夜時間:0.0	制約作業時間:0.0 冬期補正:なし 亜熱帯補正:なし 超勤時間:0.0 週休:4週8休以上	
	1)構造物種別 2)打設工法	小型構造物 人力打設				
	3)ｺﾝｸﾘｰﾄの計上 4)設計日打設量	計上する -				
	5)養生工の種類 6)圧送管延長距離区分	一般養生 -				
	7)現場内小運搬の有無 8)打設高さ､水平打設距離	無し -				
	10)規格区分	21-12-25(20)(高炉B) W/C60%				
	単　価		m3		37,570	
	＊＊＊　S単－ 53号　＊＊＊					
SA0312	SP 型枠		㎡		1.000 ㎡	歩Ａ 当たり算出
	SP 型枠 一般型枠,小型構造物			時間的制約:なし 夜間制約作業時間:0.0 豪雪補正:なし 基本給時間:8.0	制約作業時間:0.0 冬期補正:なし 亜熱帯補正:なし 超勤時間:0.0	

事業名	川南原国営施設応急対策事業
工事名	主要幹線用水路補修工事【２．１号掛樋】

工事別工事名：主要幹線用水路補修工事【２．１号掛樋】

コード	名　称	数　量	単位	単　価	金　額	備　考
				深夜時間：0.0	週休：4週8休以上	
	1)型枠の種類 2)構造物の種類	一般型枠 小型構造物				
	単　価		㎡		7,753	

事業名	川南原国営施設応急対策事業
工事名	主要幹線用水路補修工事【２．１号掛樋】

工事別工事名:主要幹線用水路補修工事【２．１号掛樋】

コード	名　称（規　格）	数　量	単位	単　価	金　額	備　考
P96101	コンクリート表面処理工（ｳｫｰﾀｰｼﾞｪｯﾄ工） 施工規模（300m2未満）55%加算		㎡	6,040		
P96102	金属拡張ｱﾝｶｰ（電気亜鉛ﾒｯｷ） 本体打込式,M12(W1/2),50mm		本	73		
P96103	ｺﾝｸﾘｰﾄｱﾝｶｰ用樹脂ｶﾌﾟｾﾙ 外径13×長110,ガラス管		本	262		
P96104	ｺﾝｸﾘｰﾄｱﾝｶｰ用樹脂ｶﾌﾟｾﾙ 外径18×長170,ガラス管		本	684		
P96105	鉄筋端部加工費 D19,3000本未満,2m以下		箇所	393		
P96106	無収縮モルタル		m3	450,000		
P96110	プライマー		kg	2,180		
P96111	FRPグリッド格子筋 #50,引張強度1400N/mm2以上		㎡	11,100		
P96112	リベットアンカー 座金含む		本	300		
P96113	ポリマーセメントモルタル		kg	273		
P96120	円形型枠 内径300×厚5.3×長4000,紙製		本	6,140		
P96121	排砂ゲート SUS304,手動開閉器・取付部品含む		基	1,890,000		
P96122	コンクリート切断 無筋コンクリート,t=20cm		式	30,000		
P96123	コンクリート構造物取壊し 無筋コンクリート,人力		式	30,000		
P96124	スピンドル部削孔工 φ40mm,L=200mm		式	20,000		
P96130	バードネット 防鳥ﾈｯﾄ50mm目,12/6ﾎﾟﾘｴﾁﾚﾝﾈｯﾄ		㎡	500		
P96131	防音シート（基本料） 幅1.8×長3.4m,仮設工業会認定品		㎡	81		
P96132	防音シート（賃料） 幅1.8×長3.4m,仮設工業会認定品		日	8		

事業名	川南原国営施設応急対策事業
工事名	主要幹線用水路補修工事【２．１号掛樋】

工事別工事名:主要幹線用水路補修工事【２．１号掛樋】

コード	名　称（規　格）	数　量	単位	単　価	金　額	備　考
	＊＊＊　T単－ 1号　＊＊＊					
T00102	カッター工		m		100.000 m	歩Ａ 当たり算出
	ハンドカッター					
S02115	土木一般世話役	2.000	人	29,682	59,364	Ｓ単　5号
S02115	特殊作業員	2.000	人	26,214	52,428	Ｓ単　6号
S02115	普通作業員	2.000	人	18,870	37,740	Ｓ単　7号
Y00004	雑品	0.300		149,532	44,860	
	合　計				194,392	算出数量 100.000 m
	単　価		m		1,944	
	＊＊＊　T単－ 2号　＊＊＊					
T00200	充填工(モルタル充填①)		m3		0.100 m3	歩Ａ 当たり算出
	無収縮モルタル					
S02115	土木一般世話役	1.000	人	29,682	29,682	Ｓ単　5号
S02115	特殊作業員	2.000	人	26,214	52,428	Ｓ単　6号
S02115	普通作業員	2.000	人	18,870	37,740	Ｓ単　7号
Y00004	雑品	0.200		119,850	23,970	
P96106	無収縮モルタル	0.120	m3	450,000	54,000	
	合　計				197,820	算出数量 0.100 m3
	単　価		m3		1,978,200	
	＊＊＊　T単－ 3号　＊＊＊					
T00201	充填工(モルタル充填②)		m3		0.300 m3	歩Ａ 当たり算出
	無収縮モルタル					
S02115	土木一般世話役	1.000	人	29,682	29,682	Ｓ単　5号
S02115	特殊作業員	2.000	人	26,214	52,428	Ｓ単　6号
S02115	普通作業員	1.000	人	18,870	18,870	Ｓ単　7号
Y00004	雑品	0.200		100,980	20,196	
P96106	無収縮モルタル	0.360	m3	450,000	162,000	
	合　計				283,176	算出数量 0.300 m3
	単　価		m3		943,920	
	＊＊＊　T単－ 4号　＊＊＊					
T00202	FRPグリッド取付		㎡		2.820 ㎡	歩Ａ 当たり算出
S02115	土木一般世話役	1.000	人	29,682	29,682	Ｓ単　5号
S02115	特殊作業員	2.000	人	26,214	52,428	Ｓ単　6号
S02115	普通作業員	2.000	人	18,870	37,740	Ｓ単　7号
Y00004	雑品	0.050		119,850	5,993	
S02116	FRPグリッド格子筋 #50,引張強度1400N/mm2以上,,	6.000	㎡	11,100	66,600	Ｓ単　10号
S02116	リベットアンカー 座金含む,,	100.000	本	300	30,000	Ｓ単　11号
	合　計				222,443	算出数量 2.820 ㎡
	単　価		㎡		78,880	

事業名	川南原国営施設応急対策事業
工事名	主要幹線用水路補修工事【２．１号掛樋】

工事別工事名:主要幹線用水路補修工事【２．１号掛樋】

コード	名　称（規　格）	数　量	単位	単　価	金　額	備　考
	＊＊＊　Ｔ単－ 5号　＊＊＊					
T00203	プライマー・モルタル塗布		㎡		3.990 ㎡	歩Ａ 当たり算出
S02115	土木一般世話役	1.000	人	29,682	29,682	Ｓ単　5号
S02115	特殊作業員	2.000	人	26,214	52,428	Ｓ単　6号
S02115	普通作業員	1.000	人	18,870	18,870	Ｓ単　7号
Y00004	雑品	0.150		100,980	15,147	
S02116	プライマー	6.000	kg	2,180	13,080	Ｓ単　12号
S02116	ポリマーセメントモルタル	267.000	kg	273	72,891	Ｓ単　13号
S16002	発動発電機[ｶﾞｿﾘﾝｴﾝｼﾞﾝ駆動] ,定格容量2kVA,交替制補正対象外,運転１日当たり算出	1.000	日	1,913	1,913	Ｓ単　32号
	合　　計				204,011	算出数量 3.990 ㎡
	単　　価		㎡		51,131	
	＊＊＊　Ｔ単－ 6号　＊＊＊					
T00210	既設ゲート撤去工		基		1.000 基	歩Ａ 当たり算出
P96122	コンクリート切断 無筋コンクリート,t=20cm	1.000	式	30,000	30,000	
P96123	コンクリート構造物取壊し 無筋コンクリート,人力	1.000	式	30,000	30,000	
S02115	普通作業員	2.000	人	18,870	37,740	Ｓ単　7号
S02115	据付工	3.000	人	28,866	86,598	Ｓ単　8号
	合　　計				184,338	算出数量 1.000 基
	単　　価		基		184,338	
	＊＊＊　Ｔ単－ 7号　＊＊＊					
T00211	新設ゲート据付工		基		1.000 基	歩Ａ 当たり算出
P96124	スピンドル部削孔工 φ40mm,L=200mm	1.000	式	20,000	20,000	
S02115	普通作業員	2.000	人	18,870	37,740	Ｓ単　7号
S02115	据付工	6.000	人	28,866	173,196	Ｓ単　8号
S16001	ﾄﾗｯｸｸﾚｰﾝ[ﾄﾗｯｸｸﾚｰﾝ・油圧伸縮ｼﾞﾌﾞ型] ,4.9t吊,運転１日当たり算出	2.000	日	46,030	92,060	Ｓ単　30号
S16002	電気溶接機[ﾃﾞｨｰｾﾞﾙｴﾝｼﾞﾝ駆動・直流ｱｰｸ式・排対2次] ,最大溶接電流200A,交替制補正対象外,運転１日当たり算出	2.000	日	6,052	12,104	Ｓ単　33号
Y00004	雑品	0.020		335,100	6,702	
	合　　計				341,802	算出数量 1.000 基
	単　　価		基		341,802	
	＊＊＊　Ｔ単－ 8号　＊＊＊					
T00212	搬出材運搬		回		1.000 回	歩Ａ 当たり算出
	L=38.5km					
S16001	ﾄﾗｯｸ[ｸﾚｰﾝ装置付] ,ﾍﾞｰｽﾄﾗｯｸ2t積 2.0t吊,運転１日当たり算出	0.250	日	37,901	9,475	Ｓ単　29号
	合　　計				9,475	算出数量 1.000 回
	単　　価		回		9,475	

令和５年度川南原国営施設応急対策事業
主要幹線用水路補修工事

特　別　仕　様　書

九州農政局
宮崎中部農業水利事業所

第１章　総　　則

令和５年度川南原国営施設応急対策事業　主要幹線用水路補修工事の施工に当たっては、農林水産省農村振興局制定「土木工事共通仕様書」（以下、「共通仕様書」という。）に基づいて実施する。

なお、共通仕様書に対する特記及び追加事項は、この特別仕様書によるものとする。

第２章　工事内容

１．目的

本工事は、国営川南原土地改良事業計画に基づき主要幹線用水路の補修を行うものである。

２．工事場所

宮崎県児湯郡木城町及び川南町地内

３．工事概要

本工事の概要は次のとおりである。

施工延長　　Ｌ＝521.538m
うち 13 号隧道　Ｌ＝514.840m
１号掛樋　　Ｌ＝　6.698m

内訳

空洞充填工（13 号隧道）	Ｖ＝162.0m3
目地補修工（　〃　）	Ｌ＝ 12.2m
ひび割れ補修工（　〃　）	Ｌ＝ 51.2m
断面補修工（　〃　）	Ａ＝ 30.0 ㎡
水抜き工（　〃　）	Ｎ＝103 箇所
補強工（1 号掛樋）	一式
仮設工	一式

４．工事数量

別紙-１「工事数量表」のとおりである。

第３章　施工条件

１．工程制限

主要幹線用水路は、かんがい期間（３月 10 日～８月 25 日）のみ通水を行っている。

本工事に当たっては、非かんがい期間（８月 26 日～３月９日）を利用し、実施するものとする。

２．工事期間中の休業日

工事期間中の休業日としては、雨天・休日等９１日を見込んでいる。

なお、休業日には、土曜日、日曜日、祝日、年末年始休暇を含んでいる。

３．施工しない日

原則、土曜日及び日曜日、年末年始休暇（１２月２９日～１月３日）。

ただし、週休 2 日の取得に要する費用の計上の試行工事のうち週休 2 日の実施を取り組む工事については、提出する実施計画書によるものとする。

なお、冬期間の気象条件等により上記の工事を施工しない日においてやむをえず施工が必要となった場合は、監督職員と協議するものとする。

４．施工しない時間帯

原則、平日の１７時～８時まで。

なお、気象条件等により上記の工事を施工しない時間帯においてやむをえず施工が必要となった場合は、監督職員と協議するものとする。

５．工期

本工事は、受注者の円滑な工事施工体制を確保するため、事前に建設資材、建設労働者の確保などが図れる余裕期間と実工期を合わせた全体工期を設定した工事であり、発注者が示した工事完了期限までの間で、受注者は工事の始期（工事開始日）及び終期を任意に設定できる。

なお、受注者は、契約を締結するまでの間に、別記様式１により、工事の始期及び終期を通知しなければならない。

ただし、受注者は、発注者が本工事の積算上の工期としている１９１日間よりも短い期間を工期として設定しようとする場合には、落札決定後、速やかに別記様式１と併せて、休日を確保していることや適切な工程による工事であることを説明できる理由書及び工程表を提出しなければならない。

工事の始期までの余裕期間内は、主任技術者又は監理技術者を配置することを要しない。また、現場に搬入しない資材等の手配等を行うことができるが、資材の搬入や仮設物の設置等、工事の着手を行ってはならない。

なお、余裕期間内に行う手配等は受注者の責により行うものとする。

全体工期：契約締結の日から令和７年３月１１日（工事完了期限日）まで

６．部分使用

本工事は、工事引渡し前に工事請負契約書第 34 条により次について部分使用する。

（１）部分使用範囲

主要幹線用水路（13 号隧道、1 号掛樋）

（２）目 的

農業用水通水のため

（３）部分使用期間

3 月 10 日から

７．CORINS への登録

技術者の従事期間は、契約（変更の場合は、変更契約）工期をもって登録することとし、余裕期間を含まないことに留意すること。

８．現場技術員

本工事は、共通仕様書第１編１－１－９に規定している現場技術員を配置する。氏名等については、別に通知する。

第４章　現場条件

１．土質

本工事の施工場所の土質は、砂質土を想定している。

２．関連工事

本工事に関連する工事として次に示す工事を予定しているので、監督職員及び関連する工事責任者等と十分連絡協議し、工事工程に支障が生じないよう調整しなければならない。

（1）川南原国営施設応急対策事業
主要幹線用水路白鬚川サイホン補修工事
（施工時期　令和５年 11 月～令和７年 12 月）
（2）川南原国営施設応急対策事業
通山幹線用水路国道横断部補修工事
（施工時期　令和５年８月～令和６年３月

3．第三者に対する措置
（1）騒音、振動対策
騒音、振動等の対策については十分に配慮するとともに、地域住民との協調を図り、工事の円滑な進捗に努めなければならない。
なお、第三者との協議において対策を講じる必要がある場合には、本工事に騒音、振動調査を変更追加することがある。
（2）濁水処理対策
現場作業条件等により濁水処理対策が必要となった場合には、監督職員と協議をするものとする。
（3）保安対策
本工事には交通誘導警備員を見込んでいないが、工事期間中に地元からの要望等の条件変更に伴い、交通誘導警備員の配置が必要となった場合は、監督職員に協議を行うものとする。
（4）飛散防止対策
断面修復工等におけるコンクリートはつり及び切断作業において、必要な場合は飛散防止対策を施さなくてはならない。

第５章　指定仮設

1．工事用道路等
木城町町道木寺２号線、川南町町道十文字・前原線を現場搬入道路として利用することとしている。
なお、一般の通行に支障をきたさないよう受注者の責任において維持管理を行わなければならない。
また、善良な道路使用にも関わらず路面等の補修が必要となった場合は、監督職員と協議するものとする。

2．土取場
（1）土取場は、図面に示す箇所とし、その名称、採集予定量は次のとおりである。

名　　称	地　先　名	採集予定量	摘　要
土取場 (無償)	宮崎県児湯郡木城町高城地内	21.7m3	

3．建設発生土受入地
（1）建設発生土受入地は、図面に示す箇所とし、その名称、建設発生土予定量は次のとおり　である。

名　　称	地　先　名	搬出予定量	摘　要
建設発生土受入地 (無償)	宮崎県児湯郡木城町高城地内	15.3m3	

（2）受入地への処分方法は、ダンプ放土の後整地するものとする。

４．現場発生材受取場所

本工事において発生する金属類等の有価物については、現場発生材として受取を予定していることから、受取までの保管は受注者の責任において行うものとする。なお、現場発生材の受取場所は次のとおりであり、受取時期等は監督職員と打合せのうえ決定するものとする。

名　　称	地先名	適　　用
宮崎中部農業水利事業所 １階倉庫	宮崎県宮崎市 生目台東 4-6-1	排砂ゲート

５．仮置場

資材等を仮置きする場合は、発注者が確保している工事用地を仮置場として使用することができる。

なお、工事期間中の維持管理は、受注者の責任において実施しなければならない。

第６章　工事用地等

１．発注者が確保している用地

発注者が確保している工事用地及び工事施工上必要な用地（以下、「工事用地等」）は図面に示す土地を予定している。

第７章　工事用電力

本工事に使用する電力設備は、受注者の責任において準備しなければならない。

第８章　工事用材料

１．規格及び品質

本工事で使用する主要材料の規格及び品質は、次のとおりである。

（１）空洞充填材

空洞充填に使用する材料は可塑性セメントベントナイトの使用を予定しているが、これにより難い場合は、監督職員と協議するものとする。

なお、圧縮強度は、σ28=1.5N/mm2 以上及びフロー値は 100±20 ㎜とする。

（２）ウィープホール　JIS　K　6741　　ＶＰφ25、φ50

（３）鉄筋コンクリート用鋼材

JIS　G　3112　SD295, SD345

（４）コンクリート

コンクリートは、レディーミクストコンクリートとし種類は次のとおりとする。

種 類	呼び強度 (N/mm^2)	スランプ (cm)	粗骨材の最大寸法 (㎜)	水セメント比 W/C (%)	セメントの種類による記号	使用目的
鉄筋コンクリート	21	12	25(20)	60以下	BB	補強工

（５）断面修復材及び表面被覆補強材

１）13 号隧道の断面修復材は、高靭性セメント複合材料（DFRCC）相当とし、下表の品質規格を満足するものとする。

試験方法等		規格値	
付着強度試験	JSCE-K 561 水中条件における養生条件：	各試験条件における付着強度	
		標準条件	1.5N/㎜２以上

<table>
<tr><td rowspan="5"></td><td rowspan="5">供試体作成後、温度 20±2℃、相対湿度 60±10%で 7 日間気中養生後、脱型して水中養生を行う。
乾湿・温冷繰り返し回数 10 サイクル</td><td>多湿条件</td><td rowspan="2"></td></tr>
<tr><td>低温条件</td></tr>
<tr><td>水中条件</td><td rowspan="3">1.0N/㎜ 2 以上</td></tr>
<tr><td>乾湿繰返し条件</td></tr>
<tr><td>温冷繰返し条件</td></tr>
<tr><td>圧縮強度試験</td><td>JSCE-K 561（28 日養生）</td><td colspan="2">21.0N/㎜ 2 以上</td></tr>
<tr><td>長さ変化率試験</td><td>JIS A 1129-3
試験体作成時及び脱型後の養生条件：温度 23±2℃、湿度 50±5%</td><td colspan="2">2日間養生後に脱型した長さを基長とし、材齢28日の長さ変化率が0.05%以下</td></tr>
</table>

2）1号掛樋の断面修復材のポリマーセメントモルタルは、下表の品質規格を満足するものとする。

<table>
<tr><th colspan="2">試験方法等</th><th colspan="2">規格値</th></tr>
<tr><td rowspan="8">付着強度試験</td><td rowspan="8">JSCE-K 561
水中条件における養生条件：供試体作成後、温度 20±2℃、相対湿度 60±10%で 7 日間気中養生後、脱型して水中養生を行う。
乾湿・温冷繰り返し回数 10 サイクル</td><td colspan="2">各試験条件における付着強度</td></tr>
<tr><td>標準条件</td><td rowspan="3">1.5N/㎜ 2 以上</td></tr>
<tr><td>多湿条件</td></tr>
<tr><td>低温条件</td></tr>
<tr><td>水中条件</td><td rowspan="3">1.0N/㎜ 2 以上</td></tr>
<tr><td>乾湿繰返し条件</td></tr>
<tr><td>温冷繰返し条件</td></tr>
<tr><td>圧縮強度試験</td><td>JSCE-K 561（28 日養生）</td><td colspan="2">21.0N/㎜ 2 以上</td></tr>
<tr><td>長さ変化率試験</td><td>JIS A 1129-3
試験体作成時及び脱型後の養生条件：温度 23±2℃、湿度 50±5%</td><td colspan="2">2日間養生後に脱型した長さを基長とし、材齢28日の長さ変化率が0.05%以下</td></tr>
</table>

3）1号掛樋の表面被覆補強材のＦＲＰ格子筋は、下表の品質規格を満足するものとする。

試験方法等		規格値
引張強度試験	JSCE-K 531	引張強度　1,400 N/mm2以上
引張弾性率試験（ヤング係数）	引張弾性率＝Sg/Ag ・Sg：FRP ｸﾞﾘｯﾄﾞの引張剛性 ・Ag：　〃　の公称断面積	引張弾性率　100,000 N/mm2以上

（6）ひび割れ補修材

1）ひび割れ充填材

弾性シーリング材（シリコーン系）とし、下表の品質規格を満足するものとする。

試験方法等		規格値
耐久性試験	JIS A 1439 5.17	JIS A 5758 耐久性区分 8020 以上

強度保持率試験	JIS A 1439 5.9	強度保持率 60%以上 （水中浸漬／標準）

（7）目地補修材

1）目地補修用充填材

弾性シーリング材（中モジュラス以上）は、下表の品質規格を満足するものとする。

試験方法等		規格値	
促進耐候性試験	JSCE-K 511 試験条件：ｷｾﾉﾝｱｰｸﾗﾝﾌﾟ式1,000時間又はｻﾝｼｬｲﾝｶｰﾎﾞﾝｱｰｸ灯式600時間	膨れ、ひび割れ、剥がれがないこと	
付着強度試験	JIS A 1439　5.20 引張接着性試験 被着体：モルタル 標準条件：JIS A 1439 の 5.20 に示す養生を行う。 水中条件：JIS A 1439 の 5.20 の養生後に23℃の水中に28日間浸漬を行う。 低温条件：JIS A 1439 の 5.20 に規定する試験体制作後に5℃で 28 日間養生を行う。	各試験条件における最大荷重時伸び率	
		標準条件	100%以上
		水中条件	60%以上
		低温条件	100%以上
止水性試験	目地充填工法の止水性試験方法（案） （試験水圧 0.1Mpa、水圧保持時間 3 分）。	漏水が認められないこと	
伸縮追従性試験	JIS A 1439　5.17　耐久性試験における目地幅の拡大・縮小 被着体：モルタル 試験条件：変形率±20%で拡大縮小 試験回数：3,650 回	JIS A 5758 の 8 による検査で剥離・破断のないこと	
重量変化率試験	水中浸漬前後での重量増加の確認 試験体：JIS K 6251のダンベル２号試験体 試験体の養生：JIS A 1439 5.20の養生後、吸水前の重量を測定し、その後、23℃の水中に28日間浸漬した後の重量を測定する。	吸水率 10%以下	
引張接着性試験	JIS A 1439　5.20 引張接着性試験 被着体：モルタル	50%モジュラスが 0.2N/mm2 以上	

２．見本又は資料提出

主要材料及び次に示す工事材料は、使用前に試験成績書、見本、カタログ等を監督職員に提出して承諾を得なければならない。

なお、これ以外の材料についても監督職員が提出を指示する場合がある。

材　料　名	提　　出　　物
空洞充填材	試験成績書、配合表
ウィープホール	カタログ
断面修復材、表面被覆補強材	〃
ひび割れ補修材（弾性シーリング材）	〃
目地補修用充填材	〃
各種プライマー	〃

３．監督職員の検査又は試験

次に示す工事材料は、監督職員の検査又は試験を受けなければならない。

材料名	検査・試験項目	備考
空洞充填材	袋外観、空袋数量	搬入時数量確認、施工完了後空袋検査
ウィープホール	外観、形状、寸法	搬入時数量確認
断面修復材、 表面被覆補強材	袋外観、空袋数量	搬入時数量確認、施工完了後空袋検査
ひび割れ補修材 （弾性シーリング材）	袋外観、空袋数量	搬入時数量確認、施工完了後空袋検査
目地補修用充填材	袋外観、空缶数量	搬入時数量確認、施工完了後空袋検査
各種プライマー	袋外観、空缶数量	搬入時数量確認、施工完了後空袋検査

第９章　施工

１．一般事項

（１）検測又は確認（施工段階確認）

１）本工事の施工段階確認は、下表に示すとおりである。ただし、確認時期・頻度については、監督職員の指示により変更する場合がある。

２）下表に示す以外の工種は、自主検査記録を確認する場合があるので、監督職員が求めた場合、これに応じなければならない。

工　種	確認内容	確認時期 ・頻度	遠隔確認対象	備　考
空洞充填工	配合	プラント設置及び移動の都度	－	
	注入状況・注入圧	初期施工段階でトンネル １充填箇所	－	
断面修復工、 （左官工法）	はつり長さ・幅及び厚さ、外観、鉄筋処理状況	初期施工段階で １補修箇所	－	
ひび割れ補修工 （充填工法）	長さ、溝はつりの幅及び深さ、外観	〃	－	
目地補修工 （目地充填工法）	切削幅、深さ、外観	初期施工段階で １箇所（左右側壁の２点）	－	

表面被覆補強工 （格子筋補強工法）	はつり長さ・幅及び厚さ、外観、鉄筋処理状況、断面修復状況	初期施工段階で １補修箇所	―	

（２）中間技術検査

１）発注者から中間技術検査を実施する旨、通知を受けた場合は従わなければならない。

２）中間技術検査を受ける場合、あらかじめ監督職員から指示する出来形図及び出来形数量内訳書を作成し、監督職員へ提出しなければならない。

３）契約図書により義務づけられた工事記録写真、出来形管理資料、出来形図及び工事報告書等の資料を整備し、中間技術検査を命ぜられた職員（以下「技術検査職員」という。）から提示を求められた場合は従わなければならない。

４）技術検査職員から修補を求められた場合は従わなければならない。

５）中間技術検査及び修補に要する費用は、受注者の負担とする。

（３）トンネル内の換気

トンネル内の換気は送気式で、144.0m3/min の換気量を考えているが、それにより難い場合は、監督職員と協議するものとする。

２．建設資材廃棄物等の搬出

（１）建設資材廃棄物等の搬出

本工事の施工に伴い発生する建設資材廃棄物等を本現場内で利用することが困難な場合は、次に示す処理施設へ搬出するものとするが、これにより難い場合は、監督職員と協議するものとする。

建設資材廃棄物	処理施設名	住　　所	受入時間	事業区分
コンクリート殻	川南工業㈱	宮崎県児湯郡川南町川南3014	8:00～ 17:00	中間処分業者
汚泥	(有)山下商事	宮崎県児湯郡川南町川南4290-1	8:00～ 17:00	中間処分業者

３．特定建設資材の分別解体等

本工事における特定建設資材の工程ごとの作業内容及び分別解体等の方法は、次のとおりである。

	工　　程	作　業　内　容	分別解体等の方法
工程ごとの作業内容及び解体方法	①仮設	仮設工事 ■有　　□無	□手作業 □手作業・機械作業の併用
	②土工	土工事 □有　　■無	□手作業 □手作業・機械作業の併用
	③基礎	基礎工事 □有　　■無	□手作業 □手作業・機械作業の併用
	④本体構造	本体構造の工事 ■有　　□無	■手作業 □手作業・機械作業の併用
	⑤本体付属品	本体付属品の工事 □有　　■無	□手作業 □手作業・機械作業の併用
	⑥その他	その他の工事 ■有　　□無	□手作業 □手作業・機械作業の併用

■が該当する部分である。

４．補修工

（１）準備工

１）湧水や降雨が水路背面から流入する場合は、止水又は導水処理等について監督職員と協議するものとする。

また、工事の施工に支障となる樹木や草、泥土等が存在する場合は、その処理について監督職員と協議するものとする。

２）降雨及び降雪対策、養生温度の確保等のために必要と思われる場合は、適宜、ビニールシート等による養生を行うものとする。

（２）空洞充填工（対象施設：13 号隧道）

１）空洞充填材は、可塑性セメントベントナイト相当を注入するものとする。

２）空洞充填材の施工区間は、別添図面のとおりとする。

３）注入圧は、注入管直下の圧力計で 0.1MPa を標準とし、覆工コンクリートに悪影響を及ぼさないよう十分注意しなければならない。

４）注入において使用する機械は、機能及び容量の十分な攪拌機並びに注入圧力の変動のない性能を有するものを使用し、かつ所要の圧力で連続して作業のできる機器でなければならない。

５）注入に当たっては、隣接する孔から注入材の漏れ（リーク）が確認された時点又は注入圧が 0.１MPa を超えた時点で注入を中止し隣の注入孔に移り、いかなる場合においても隣接する両孔を同時に施工してはならない。

６）注入に当たっては、注入孔毎の注入量等の記録をとり監督職員に報告しなければならない。

７）注入作業中、注入孔及び隣接孔等から逸出する注入材料については、適切に処理しなければならない。

８）著しい空洞が確認された場合及び裏込注入材の注入が設計量を超過し、注入が止まらない場合は、監督職員に報告を行い、その処理については監督職員の指示によるものとする。

９）空洞充填状況は、注入材と地山の密着度をコア採取により確認するものとし、この確認孔はウィープホールを兼ねるものとする。

10）確認時期は７日強度以上発現時点とし、10ｍに１箇所を目安に確認を行うものとする。

11）確認孔で空隙が確認された場合には、採取コア長と孔口から地山までの距離を測定し、残存空隙量を算定する。

残存空隙量が注入前の空隙量の２％を上回る場合は、近接する注入孔の注入状況を整理し、再注入の必要性について監督職員と協議するものとする。

12）削孔した箇所は無収縮モルタルで目詰を行うものとする。

（３）補修範囲の確認（対象施設：13 号隧道）

図面に基づき、各補修位置及び範囲を確認する。図面に記載のない、ひび割れ、侵入水、剥落等の劣化が確認された場合には、図面に追補するとともに写真等を記録し協議するものとする。

なお、補修範囲は上記資料を踏まえ監督職員の立会のうえ決定する。

（４）断面修復工（左官工法）（対象施設：13 号隧道）

１）コンクリートはつりにおいて、脆弱部が残っている場合は、施工方法について監督職員と協議するものとする。

２）プライマーは、塗り残しが無いよう隅角部まで入念に塗布するものとする。

３）断面修復材は金ゴテ等により平滑に仕上げるものとする。修復厚が厚くなる場合は、複数層に分けて施工しなければならない。

なお、日平均気温が４℃以下になることが予想される場合、材料、配合、断面修復作

業等において、温度管理及び養生を行い、材料の凍結や初期凍害を防止しなければならない。養生の方法については、事前に監督職員の承諾を得るものとする。

（５）ひび割れ補修工（充填工法）（対象施設：13 号隧道）

ひび割れは別添図面に示すとおり溝はつりを行い、溝内面の汚れ、切粉等を除去した後、プライマーを塗布し充填材を充填し、へら、コテ等を用いて表面を平滑に仕上げるものとする。

また、充填材が硬化するまで、ほこり等がつかないように必要な養生を行うものとする。

なお、漏水部において施工が困難な場合は、別途監督職員と協議するものとする。

（６）目地補修工（目地充填工法）（対象施設：13 号隧道）

原則として、目地は既設目地と同位置に設けることとする。

既設目地の両端をコンクリートカッターにより切削後、ピック等によりはつり取り、目地側壁に付着している異物を除去の上、表面をディスクグラインダーケレンするものとする。

なお、必要に応じてバックアップ材を設置するものとし、事前に監督職員と協議するものとする。また、切削面は必要に応じてバーナー等により十分に乾燥させたのち、事前に監督職員の承諾を得たプライマーをローラー、刷毛等により塗布し、充填材を充填して表面を平滑に仕上げるものとする。

（７）ウィープホール水抜工（対象施設：13 号隧道）

１）裏込注入材が７日強度以上発現した時点で、コア抜きによりウィープホールを設置するものとする。

２）ウィープホールの設置位置は図面に示すとおり、５ｍ間隔の千鳥配置であるが、湧水の状況により設置位置等を変更する場合がある。また、ウィープホールの設置は空洞充填後に行うものとする。

なお、コアの状況によっては、ウィープホールの挿入深さ・管長を変更する場合がある。

（８）トンネル坑内の換気及び照明等

１）トンネル坑内の換気は送気式によるものとし、作業員の安全を確保するものとする。

２）トンネル坑内の照明設備については、施工に支障が生じないように通路及び作業範囲に設置を行うものとする。

５．補強工

（１）表面被覆補強工（対象施設：1 号掛樋）

１）はつり工

プライマー塗布に先立ち、高圧洗浄機等を用い、底版下面側壁梁に付着している油脂等の汚れや脆弱層等を除去しなければならない。

２）プライマー塗布

プライマーについては、ローラー、刷毛、吹付け機械等を用い、底版下面側壁梁表面の乾燥状態などあらかじめ承諾を得た施工方法により塗布するものとする。

３）断面修復工（左官工法）

断面修復材は金ゴテ等により平滑に仕上げるものとする。修復厚が厚くなる場合は、複数層に分けて施工しなければならない。

なお、日平均気温が４℃以下になることが予想される場合、材料、配合、断面修復作業等において、温度管理及び養生を行い、材料の凍結や初期凍害を防止しなければならない。養生の方法については、事前に監督職員の承諾を得るものとする。

４）ＦＲＰグリッド取り付け

ＦＲＰグリッドは、既設コンクリートとＦＲＰグリッドの間に出来る限り隙間が生じないよう密着させ、固定するものとする。

5）表面被覆工

被覆工の施工にあたっては、ローラー、金コテ又は吹付け機械等により、空気が混入しないよう注意し、塗布するものとする。ただし、打ち継ぎ用プライマーを使用する場合は、事前に承諾を得た打継有効時間内に終了させなければならない。

なお、被覆材が目地内部に入らないよう被覆工に先立ち、マスキング等により目地部を養生するものとする。

6）養生

表面仕上げ後は、直射日光や強風により表面に乾燥ひび割れ等が生じないよう、必要に応じてシート等により養生を行わなければならない。

なお、日平均気温が４℃以下になることが予想される場合は、材料、配合、練り混ぜ、運搬、被覆作業等において、温度管理及び養生を行い、材料の凍結や初期凍害を防止しなければならない。

また、養生の方法については、事前に監督職員の承諾を得るものとする。

第 10 章　施工管理

１．主任技術者等の資格

主任技術者又は監理技術者の資格は、入札説明書によるものとする。

２．施工管理

（１）施工管理の追加項目

施工管理基準に定めのない追加項目とその管理基準等は、次によらなければならない。

1）出来形管理

直接測定による出来形管理は以下のとおりとする。

ただし、工法により下表により難い場合は、事前に監督職員と協議するものとする。

工　種	項目	管理基準値及び規格値	測定基準
空洞充填工（可塑性セメントベントナイト）	注入圧、注入量	注入孔毎	本書第９章第４項（２）のとおり。
	充填状況	残存空隙量２％以内	〃
断面修復工（左官工法[無機系]）	長さ	基準値：-0mm 規格値：-0mm	各補修箇所
	幅	基準値：-0mm 規格値：-0mm	各補修箇所
	厚さ	基準値：-0mm 規格値：-0mm	各補修箇所とし、１箇所当たり４点測定する。 ただし、小規模補修（概ね 1m2 未満)は１点測定する。
	外観	施工面に、浮き、ひび割れ、硬化不良がなく、平滑に仕上がっていること。	各補修箇所を目視確認する。
	面積	基準値：－ 規格値：施工面積≧設計面積	各施工面積について展開図又はその他の方法により測定（求積）し、確認する。
ひび割れ補修	延長	基準値及び規格値：-0mm	各補修箇所

工（充填工法）	溝はつり幅	基準値及び規格値：-0mm	各補修箇所。 ただし、1箇所当たりの施工延長が 10m 以上の場合は施工延長10m毎に1箇所の割合で測定する。
	溝はつり深さ	基準値及び規格値：-0mm	〃
	充填量	基準値及び規格値：設計量以上	充填総量を確認する。
目地補修工 （充填工法）	延長	基準値及び規格値：-0mm	各補修箇所
	切削幅	基準値：-0 ㎜ 規格値：-0 ㎜	各補修箇所 測定位置は左右側壁中央付近の２箇所
	切削深さ	基準値：-0 ㎜ 規格値：-0 ㎜	〃
	充填量	基準値及び規格値：設計量以上	充填総量を確認
	バックアップ材外観	バックアップ材が目地に対して正しく設置されていること。	各補修箇所
	外観	目地材が目地に対して正しく設置されていること。 施工面にむらがなく、はがれ、浮き、ひび割れ、硬化不良がないこと。	〃
表面被覆補強工 （格子筋補強工法）	長さ	基準値：-0mm 規格値：-0mm	各補修箇所
	幅	基準値：-0mm 規格値：-0mm	各補修箇所
	厚さ	基準値：-0mm 規格値：-0mm	各補修箇所とし、1箇所当たり４点測定する。 ただし、小規模補修（概ね1m2 未満)は１点測定する。
	外観	施工面に、浮き、ひび割れ、硬化不良がなく、平滑に仕上がっていること。	各補修箇所を目視確認する。
	面積	基準値：－ 規格値：施工面積≧設計面積	各施工面積について展開図又はその他の方法により測定（求積）し、確認する。

撮影記録による出来形管理は以下のとおりとする。

工　　種		撮影基準	撮影箇所
空洞充填工(可塑性セメントベントナイト)		空洞充填状況・注入圧・注入配管	空洞充填の打設状況及び充填時の注入圧並びに機械の配置・配管状況を撮影する。
断面修復工（左官工法）		施工延長概ね 50～100m につき 1 箇所の割合で撮影する。 50m 未満は 2 箇所撮影する。	施工前後の状況、施工状況、使用材料の配合・練り混ぜ状況、厚さ、寸法、面積測定状況を撮影する。
		全1回	材料の総使用量が分かるものを撮影する。
ひび割れ補修工（充填工法）		施工(水路)延長概ね 50m につき 1 箇所の割合で撮影する。 50m 未満は 2 箇所撮影する。	施工状況、使用機械、補修箇所の溝はつりの幅と深さ、延長を撮影する。
		全1回	材料の総使用量が分かるものを撮影する。
目地補修工（充填工法）	切削工	施工延長概ね 50～100m につき 1 箇所の割合で撮影する。 50m 未満は 2 箇所撮影する。	施工状況、使用機械、切削幅及び深さ(左右側壁及び底版)、湧水部の止水又は導水の状況を撮影する。
	目地設置	施工延長概ね 50～100m につき 1 箇所の割合で撮影する。 50m 未満は 2 箇所撮影する。	施工状況、使用機械、補修箇所の延長を撮影する。
		全1回	材料の総使用量が分かるものを撮影する。
表面被覆補強工（格子筋補強工法）		右岸側､左岸側の各側壁梁につき 3 箇所の割合で撮影する。	施工前後の状況、施工状況、使用材料の配合・練り混ぜ状況、厚さ、寸法、面積測定状況を撮影する。
		全1回	材料の総使用量が分かるものを撮影する。

２）品質管理

本工事の品質管理は以下のとおりとする。

ただし、工法により下表により難い場合は、事前に監督職員と協議するものとする。

工種	試験（測定）項目	試験方法	規格値	試験（測定）基準
空洞充填工（可塑性セメントベントナイト）	フロー値	JHS313（コンシステンシー試験方法のシリンダー法）	フロー値：100±20mm	１回／日とする。
	一軸圧縮強度	１．JHS313（圧縮強度試験方法[40mm×40mm×160mm]）あるいはJSCE-F561（φ50mm×100mm） ２．JISA1108（圧縮強度試験）	σ28=1.5N/mm2	１．供試体の試験荷卸し場所にて採取する。 ２．試験基準 １回/日。 テストピースは、１回につき３個（σ28…３個）とする。
断面修復工（左官工法）	圧縮強度（材齢28日）	JSCE-K561	21.0N/mm^{2}以上	①試験体の作製：表面被覆工施工中の材料練り混ぜ中のものから採取 ②試験頻度：施工延長概ね50～100ｍごとに1回 ③試験体：円柱試験体（φ50mm×100mm)を1回につき3本採取 作成1日後に脱型し、材齢28日まで20℃±2℃の水中養生

表面被覆補強工（格子筋補強工法）	試験方法等は、メーカー指定の試験方法等に準ずるものとする。 （工場生産時の品質記録により、引張耐力及び引張剛性を確認する。）

３．工事写真における黒板情報の電子化について

黒板情報の電子化は、被写体画像の撮影と同時に工事写真における黒板の記載情報の電子的記入を行うことにより、現場撮影の省力化、写真整理の効率化を図るものである。

受注者は、工事契約後に監督職員の承諾を得たうえで黒板情報の電子化を行うことができる。黒板情報の電子化を行う場合、受注者は、以下の（１）から（４）によりこれを実施するものとする。

（１）使用する機器・ソフトウエア

受注者は、黒板情報の電子化に必要な機器・ソフトウエア等（以下、「機器等」という。）は、「土木工事施工管理基準別表第２撮影記録による出来形管理」に示す項目の電子的記入ができるもので、かつ「電子政府における調達のために参照すべき暗号のリスト（CRYPTREC 暗号リスト）」（URL「https：//www. cryptrec. go.jp/list.html」）に記載する基準を用いた信憑性確認機能（改ざん検知機能）を有するものを使用するものとする。

（２）機器等の導入

１）黒板情報の電子化に必要な機器等は、受注者が準備するものとする。

２）受注者は、黒板情報の電子化に必要な機器等を選定し、監督職員の承諾を得なければならない。

（３）黒板情報の電子的記入に関する取扱い

１）受注者は、（１）の機器等を用いて工事写真を撮影する場合は、被写体と黒板情報を電子画像として同時に記録してもよいこととする。

２）本工事の工事写真の取扱いは、「土木工事施工管理基準別表第２撮影記録による出来形管理」及び「電子化写真データの作成要領（案）」によるものとする。なお、上記１）に示す黒板情報の電子的記入については、「電子化写真データの作成要領（案）６写真編集等」に示す「写真編集」には該当しないものとする。

３）黒板情報の電子化を適用する場合は、従来型の黒板を写し込んだ写真を撮影する必要はない。

（４）写真の納品

受注者は、（３）に示す黒板情報の電子化を行った写真を、工事完成時に発注者へ納品するものとする。

なお、受注者は納品時に

URL（http://www.cals.jacic.or.jp/CIM/sharing/index_digital.html）のチェックシステム（信憑性チェックツール）又はチェックシステム（信憑性チェックツール）を搭載した写真管理ソフトウエアを用いて、黒板情報を電子化した写真の信憑性確認を行い、その結果を監督職員へ提出するものとする。

（５）費用

機器等の導入に要する費用は、従来の黒板に代わるものであり、技術管理費の写真管理に要する費用に含まれる。

第 11 章　条件変更の補足説明

本工事の施工に当たり、自然的又は人為的な施工条件が設計図書等と異なる場合、あるいは、設計図書等に示されていない場合の施工条件の変更に該当する主な事項は、次のとおりである。

（１）土質
（２）転石の出現
（３）湧水等の出現
（４）関係機関との協議
（５）その他

第 12 章　その他

１．契約後ＶＥ提案

（１）定義

「ＶＥ提案」とは、工事請負契約書第 19 条の２の規定に基づき、契約締結後、設計図書に定める工事目的物の機能、性能等を低下させることなく請負代金額を低減することを可能とする施工方法等の設計図書の変更について、受注者が発注者に行う提案をいう。

（２）ＶＥ提案の意義及び範囲

１）ＶＥ 提案の範囲は、設計図書に定められている内容のうち工事材料及び施工方法等に係る変更により請負代金額の低減を伴うものとし、原則として工事目的物の変更を伴わないものとする。

２）ただし、次の提案は、ＶＥ提案の範囲に含めないものとする。

①　施工方法等を除く工期の延長等の施工条件の変更を伴う提案
②　工事請負契約書第 18 条（条件変更等）に基づき条件変更が確認された後の提案
③　競争参加資格要件として求めた同種工事又は類似工事の範囲を超えるような工事材料、施工方法等の変更の提案

（３）ＶＥ提案書の提出

１）受注者は、（２）のＶＥ提案を行う場合、次に掲げる事項をＶＥ 提案書（共通仕様書様式６－１～４）に記載し、発注者に提出しなければならない。

①　設計図書に定める内容とＶＥ提案の内容の対比及び提案理由
②　ＶＥ提案の実施方法に関する事項（当該提案に係る施工上の条件等を含む）
③　ＶＥ提案が採用された場合の工事代金額の概算低減額及び算出根拠
④　発注者が別途発注する関連工事との関係
⑤　工業所有権を含むＶＥ提案である場合、その取り扱いに関する事項
⑥　その他ＶＥ提案が採用された場合に留意すべき事項

２）発注者は、提出されたＶＥ提案書に関する追加的な資料、図書その他の書類の提出を受注者に求めることができる。

３）受注者は、ＶＥ提案を契約締結の日より、当該ＶＥ提案に係る部分の施工に着手する日の 35 日前までに、発注者に提出できるものとする。

４）ＶＥ提案の提出費用は、受注者の負担とする。

（４）ＶＥ提案の適否等

１）発注者は、ＶＥ提案の採否について、原則として、ＶＥ 提案を受領した日の翌日から 14 日以内に書面（共通仕様書　様式６－５）により通知するものとする。ただし、その期間内に通知できないやむを得ない理由があるときは、受注者の同意を得たうえでこの期間を延長することができるものとする。

２）また、ＶＥ提案が適正と認められなかった場合には、その理由を付して通知するものとする。

3）ＶＥ提案の審査に当たっては、施工の確実性、安全性、設計図書と比較した経済性を評価する。
4）発注者は、ＶＥ提案により設計図書の変更を行う場合は、工事請負契約書第 19 条の２（設計図書の変更に係る受注者の提案）の規定に基づくものとする。
5）発注者は、ＶＥ提案により設計図書の変更を行う場合は、工事請負契約書第 24 条（請負代金額の変更方法等）の規定により請負代金額の変更を行うものとする。
6）前項の変更を行う場合においては、ＶＥ提案により請負代金額が低減すると見込まれる額の 10 分の 5 に相当する額（以下、「ＶＥ管理費」という。）を削減しないものとする。
7）ＶＥ提案を採用した後、工事請負契約書第 18 条（条件変更等）の条件変更が生じた場合において、発注者がＶＥ 提案に対する変更案を求めた場合、受注者はこれに応じるものとする。
8）発注者は、工事請負契約書第 18 条（条件変更等）の条件変更が生じた場合には、工事請負契約書第 24 条（請負代金額の変更方法等）第１項の規定に基づき、請負代金額の変更を行うものとする。ＶＥ提案を採用した後、工事請負契約書第 18 条（条件変更等）の条件変更が生じた場合の前記６）のＶＥ管理費については、変更しないものとする。
ただし、双方の責に帰することができない理由（不可抗力、予測不可能な事由等）により、工事の続行が不可能又は著しく工事低減額が減少した場合においては、発注者と受注者が協議して定めるものとする。

（５）ＶＥ提案書の使用
発注者は、ＶＥ提案を採用した場合、工業所有権が設定されたものを除き、その内容一般的に使用されている状態となった場合は、当該工事以外の工事においてその内容を無償で使用する権利を有するものとする。

（６）責任の所在
発注者がＶＥ提案を適正と認め、設計図書の変更を行った場合においても、ＶＥ提案を行った受注者の責任が否定されるものではないこととする。

２．電子納品
（１）工事完成図書を、共通仕様書第１編１－１－３７に基づき作成し、次のものを提出しなければならない。
・工事完成図書の電子媒体（ＣＤ－Ｒ、ＤＶＤ－Ｒ又はＢＤ－Ｒ）正副２ 部
・工事完成図書の出力 1 部（電子媒体の出力、市販のファイル綴じで可

３．配置予定主任技術者等の専任期間
（１）請負契約の締結後から工事の始期までの期間については、主任技術者又は監理技術者の設置を要しない。
（２）契約締結の日から工事着手するまでの期間（現場事務所の設置、資機材の搬入又は仮設工事等が開始されるまでの期間）については、発注者と受注者の間で書面により明確にした場合に限って、主任技術者又は監理技術者の工事現場での専任を要しない。
（３）工事完成後、検査が終了し（発注者の都合により検査が遅延した場合を除く。）、事務手続後、後片付け等のみが残っている期間については、発注者と受注者の間で書面により明確にした場合に限って、主任技術者又は監理技術者の工事現場での専任を要しない。
なお、検査が終了した日は、発注者が工事の完成を確認した旨、受注者に通知した日（例：「合格通知書」における日付）とする。

４．ワンデーレスポンス実施に関する事項
「ワンデーレスポンス」とは、監督職員が受注者からの協議等に対する指示、通知を

原則「その日のうち」に回答する対応である。ただし、「その日のうち」の回答が困難な場合は、いつまでに回答が必要なのかを受注者と協議のうえ、回答日を通知するなど、何らかの回答を「その日のうち」にすることである。なお、「その日のうち」とは午前に協議等が行われたものは、その日のうちに回答することを原則とし、午後に協議等が行われたものは、翌日中に回答するものとする。だたし、原則として閉庁日を除く。

5．部分払について

本工事の部分払は、短い間隔で出来高に応じた部分払や設計変更協議を実施し、円滑かつ速やかな工事代金の流通を確保することによって、より双務性及び質の高い施工体制の確保を目指すため、別添「出来高部分払方式実施要領」に基づき行うものとする。

6．工事の施工効率向上対策

受発注者間の現場条件等の確認の場として、次の会議を設置するので、現場代理人等の受注者代表は、次の事項並びに「工事の施工効率向上対策」（農水省 WEB サイト）を十分に理解のうえ、対応するものとする。

（1）工事円滑化会議（施工条件確認会議）

工事契約後に、円滑な工事着手が図れるよう事業所長、総括監督員、主任監督員（主催）及び監督員が、現場代理人、受注会社幹部に設計の考え方等を説明し、共有を図るものとする。なお、開催日程、出席者、課 題等については現場代理人と監督職員の協 議により定めるものとする。

（2）工事円滑化会議（工程確認会議）

工事着手時および新工種発生時等において、現場代理人・受注会社幹部並びに事務所長、総括監督員、主任監督員（主催）、監督員が、現場条件、施工計画、工事工程等について、確認し、円滑な工事の実施を図る工事円滑化会議を開催するものとする。

なお、開催日程・出席者・課題等については現場代理人と監督職員の協議により定めるものとする。

（3）設計変更確認会議

工事完成前に、設計変更手続きや工事検査が円滑に行われるよう、現場代理人・ 受注会社幹部並びに事務所長、次長、総括監督員、主任監督員（主催）、監督員が工期、設計変更内容、技術提案の履行状況等について、確認する設計変更会議を開催するものとする。なお、開催日程・出席者・課題等については現場代理人と監督職員と協議し定めるものとする。

（4）対策検討会議

工事実施中において、自然的又は人為的な要因等により、工事の工期、設計及び施工等に大きな影響をもたらす重大な事象が発生した際に、調査設計段階の検討内容を含めた技術課題等の迅速な解決に向けて、現場代理人・受注会社幹部並びに各地方農政局地方参事官（議長）・関係課職員、事務所長、次長、総括監督員、主任監督員（主催）、監督員が対応方針の協議・確認を行う対策検討会議を開催することができるものとする。なお、対策検討会議は、現場代理人又は監督職員が工事円滑化会議等において協議の上開催する。

（5）建設コンサルタントの出席

上記（1）、（2）、（3）及び（4）の会議に必要に応じて建設コンサルタントを出席させる場合は、必要経費を積算し、別途契約により対応するものとする。

なお、工事受注者の同会議出席に要する経費については、当該工事の現場管理費の中の通信交通費に含まれるものと考えており、開催回数に関らず変更契約の対象としない。

（6）工事円滑化会議、設計変更確認会議及び対策検討会議において確認した事項につい

ては、打合せ記録簿（共通仕様書　様式－42）に記録し、相互に確認するものとする。

7．現場環境の改善の試行

本工事は、誰でも働きやすい現場環境（快適トイレ）の整備について、監督職員と協議し、変更契約においてその整備に必要な費用を計上する試行工事である。

（1）内容

受注者は、現場に以下のア～サの仕様を満たす快適トイレを設置することを原則とする。

ただし、シ～チについては、満たしていればより快適に使用できるものと思われる項目であり、必須ではない。

【快適トイレに求める機能】

ア　洋式（洋風）便器
イ　水洗及び簡易水洗機能（し尿処理装置付き含む）
ウ　臭い逆流防止機能
エ　容易に開かない施錠機能
オ　照明設備
カ　衣類掛け等のフック、又は荷物の置ける棚等（耐荷重を５kg 以上とする）

【付属品として備えるもの】

キ　現場に男女がいる場合に男女別の明確な表示
ク　周囲からトイレの入口が直接見えない工夫
ケ　サニタリーボックス
コ　鍵と手洗器
サ　便座除菌クリーナー等の衛生用品

【推奨する仕様、付属品】

シ　便房内寸法 900×900㎜ 以上（面積ではない）
ス　擬音装置（機能を含む）
セ　着替え台
ソ　臭気対策機能の多重化
タ　室内温度の調整が可能な設備
チ　小物置き場（トイレットペーパー予備置き場等）

（2）快適トイレに要する費用

快適トイレに要する費用については、当初は計上していない。

受注者は、上記（1）の内容を満たす快適トイレであることを示す書類を添付し、規格・基数等の詳細について監督職員と協議することとし、精算変更時において、見積書を提出するものとする。【快適トイレに求める機能】 ア～カ及び【付属品として備えるもの】キ～チの費用については、従来品相当を差し引いた後、51,000円/基・月を上限に設計変更の対象とする。

なお、設計変更数量の上限は、男女別で各１基ずつ２基/工事（施工箇所）までとする。また、運搬・設置費は共通仮設費（率）に含むものとし、２基/工事（施工箇所）より多く設置する場合や積算上限額を超える費用については、現場環境改善費（率）を想定しており、別途計上は行わない。

（3）快適トイレの手配が困難な場合は、監督職員と協議のうえ、本項の対象外とする。

8．週休２日による施工

（1）本工事は、週休２日に取り組むことを前提として、労務費、機械経費（賃料）、共通仮設費（率分）、現場管理費（率分）を補正した試行対象工事である。受注者は、契約後、週休２日による施工を行わなければならない。なお、受注者の責によらな

い現場条件・気象条件等により週休２日相当の確保が難しいことが想定される場合には監督職員と協議するものとする。

（２）「週休２日」とは、対象期間を通じた現場閉所の日数が、４週８休以上となることをいい、対象期間内の現場閉所日数の割合が 28.5%（８日／２８日）以上の水準に達する状態をいう。

なお、ここでいう対象期間、現場閉所等の具体的な内容は次のとおりである。

① 対象期間とは、工事着手日から工事完成日までの期間をいう。なお、対象期間において、年末年始を挟む工事では年末年始休暇分として 12 月 29 日から１月３日までの６日間、工事全体を一時中止している期間、余裕期間のほか、発注者があらかじめ対象外としている内容に該当する期間（受注者の責によらず現場作業を余儀なくされる期間など）は含まない。

② 現場閉所とは、現場事務所等での事務作業を含め、１日を通して現場作業が行われない状態をいう。ただし、現場安全点検や巡視作業等、現場管理上必要な作業を行うことは可とする。

③ 降雨、積雪等による予定外の現場閉所日についても、現場閉所日に含めるものとする。

（３）週休２日（４週８休以上）の実施の確認方法は、次によるものとする。

① 受注者は、週休２日の実施計画書を作成し監督職員へ提出する。

② 受注者は、週休２日の実施状況を定期的に監督職員へ報告する。なお、週休２日の実施状況の報告については、現場閉所実績が記載された日報、工程表や休日等の作業連絡記録、安全教育・訓練等の記録資料等により行うものとする。

③ 監督職員は、上記受注者からの報告により週休２日の実施状況を確認するものとし、必要に応じて受注者からの聞き取り等を行う。

④ 監督職員は、受注者から定期的な報告がない場合や、実施状況が確認できない場合などがあれば、受注者から上記②の記録資料等の提示を求め確認を行うものとする。

⑤ 報告の時期は、受注者と監督職員が協議して定める。

（４）監督職員が週休２日の実施状況について、必要に応じて聞き取り等の確認を行う場合には、受注者は協力するものとする。

（５）発注者は、現場閉所を確認した場合は、現場閉所状況に応じた以下に示す補正係数により、労務費、機械経費（料）、共通仮設費（率分）、現場管理費（率分）を補正する。

①現場の閉鎖状況

	４週８休以上
	現場閉所率 28.5%（８日／28 日）以上
労務費	1.02
機械経費（賃料）	1.02
共通仮設費(率分)	1.02
現場管理費(率分)	1.05

②補正方法

当初積算において４週８休以上の達成を前提とした補正係数を各経費に乗じている。なお、発注者は、工事完成時に現場閉所の達成状況を確認後、４週８休に満たない場合は、工事請負契約書第 25 条の規定に基づき請負代金額のうち、それぞれの経費につき上記①に示す補正係数による補正を行わずに減額変更する。

また、提出された工程表が週休２日の取得を前提としていないなど、明らかに受

注者側に週休２日に取り組む姿勢が見られなかった場合については、契約違反として「地方農政局工事成績等評定実施要領（模範例）の制定について」（平成１５年２月１９日付け１４地第７５９号大臣官房地方課長通知。以下「工事成績要領」という。）別紙８（事業（務）所長用に示す「７．法令遵守等」において、点数１０点を減ずるものとする。

（６）週休２日の確保に取り組む工事において、市場単価方式・土木工事標準単価による積算に当たっては、現場閉所状況に応じて、以下のとおり補正する。

名　　称	区　　分	補正係数
		４週８休以上
鉄筋工		1.02

９．週休２日制の促進

（１）本工事は、週休２日制を促進するため、現場閉所状況に応じて工事成績要領に基づく工事成績評定において加点評価を行うとともに、週休２日制工事の促進における履行実績取組証明書（以下「履行実績取組証明書」という。）の発行を行う工事である。

（２）発注者は、現場閉所状況が月単位で４週８休以上（現場閉所率 28.5%（８日／28日）以上）と確認した場合は、工事成績評定において加点評価するものとする。また、明らかに受注者側に週休２日に取り組む姿勢が見られなかった場合については、工事成績評定の点数を１０点減ずることとする。なお、加点評価に当たっては、以下のとおりとする。

①他の模範となるような受注企業の働き方改革に係る取組を本工事において実施した場合は、工事成績要領別紙５に示す「４．創意工夫」に、次の評価項目を追加した上で最大２点を加点評価する。なお、複数事項への取組や実施状況の内容に応じて１点、２点で評価する。

○監督職員用

【働き方改革】
□月単位の週休２日（４週８休以上）の確保に向けた企業の取組が図られている。
□若手や女性技術者の登用など、担い手の確保に向けた取組が図られている。

②現場閉所による月単位の週休２日相当（４週８休以上）が達成した場合は、工事成績要領別紙３－１に示す「２．施工状況（Ⅱ工程管理)」に、次の２つの評価項目を追加し、両方で加点評価する。

ただし、月単位の週休２日に満たない（休日率４週６休以上）場合は、「休日の確保を行った。」のみを評価する。

○監督職員用

□休日の確保を行った。
□その他［理由：現場閉所により月単位の週休２日（４週８休以上）の確保を行った。］

○事業（務）所長用

□工程管理に係る積極的な取組が見られた。
□その他［理由：現場閉所により月単位の週休２日（４週８休以上）の確保に取り組んだ。］

③現場閉所による週休２日相当（４週８休以上）が達成したことに加え、対象期間内の全ての土曜及び日曜日に現場閉所を行った場合は、工事成績要領別紙８に示す「７．法令遵守等」に次の評価項目を追加した上で１点を加点評価する。

○事業（務）所長用

□その他［理由：現場閉所による週休２日（４週８休以上）の確保を行ったとともに全ての土曜及び日曜日に現場閉所を行った。］

（３）監督職員は、受注者からの報告により現場閉所状況が４週８休以上（現場閉所率28.5%（８日/28日）以上）と確認した場合は、履行実績取組証明書を発行するものとする。

10．熱中症対策に資する現場管理費の補正

（１）本工事は、熱中症対策に資する現場管理費の補正の試行工事の対象とし、日最高気温の状況に応じた現場管理費の補正を行う対象工事である。

（２）用語の具体的な内容は次のとおりである。

１）真夏日

日最高気温が30℃以上の日をいう。

２）工期

準備・後片付け期間を含めた工期をいう。なお、年末年始休暇分として12月29日から１月３日までの６日間、工事全体を一時中止している期間は含まない。

３）真夏日率

以下の式により算出された率をいう。

真夏日率 ＝ 工期期間中の真夏日 ÷ 工期

（３）受注者は、工事着手前に工事期間中における気温の計測方法及び計測結果の報告方法を記載した施工計画書を作成し、監督職員へ提出する。

（４）気温の計測方法については、施工現場から最寄りの気象庁の地上気象観測所の気温又は環境省が公表している観測地点の暑さ指数（ＷＢＧＴ）を用いることを標準とする。

なお、ＷＢＧＴを用いる場合は、ＷＢＧＴが25℃以上となる日を真夏日と見なす。

ただし、これによりがたい場合は、施工現場から最寄りの気象庁の地上気象観測所以外の気象観測所で気象業務法（昭和27 年法律第165 号）に基づいた気象観測方法により得られた計測結果を用いることも可とする。

（５）受注者は、監督職員へ計測結果の資料を提出する。

（６）発注者は、受注者から提出された計測結果の資料を基に工期中の日最高気温から真夏日率を算定した上で補正値を算出し、現場管理費率に加算し設計変更を行うものとする。

補正値（%） ＝ 真夏日率 × 補正係数※

※ 補正係数：1.2

11．地域外からの労働者確保に要する間接工事費の設計変更について

（１）本工事は、「共通仮設費（率分）のうち営繕費」及び「現場管理費のうち労務管理費」の下記に示す費用（以下「実績変更対象費」という。）について、工事実施に当たって積算額と実際の費用に乖離が生じることが考えられる。契約締結後、受注者の責によらない地元調整等により施工計画に変更が生じ、積算基準の金額想定では適正な工事の実施が困難になった場合は、実績変更対象経費の支出実績を踏まえて最終精算変更時点で設計変更することができる。

・営　繕　費：労働者送迎費、宿泊費、借上費

・労務管理費：募集及び解散に要する費用、賃金以外の食事、通勤等に要する費用

（２）発注者は、契約締結後、受注者からの請負代金内訳書の提出があった場合、共通仮設費及び現場管理費に対する実績変更対象経費の割合（以下「割合」という。）を提示する。

（３）受注者は、（２）により発注者から示された割合を参考にして、発注者は別に示す実績変更対象経費に係る費用の内訳を記載した実績変更対象経費に関する実施計画書（以

下「計画書」という。）を作成し、監督職員に提出するものとする。

（４）受注者は、最終精算変更時点において、発注者が別に示す実績変更対象経費に関する変更実施計画書（以下「変更計画書」という。）を作成するとともに、変更計画書に記載した計上額が証明できる書類（領収書、又は金額の妥当性を証明する金額計算書）を添付して監督職員に提出し、設計変更の内容について協議するものとする。

（５）受注者の責めに帰すべき事由による増加費用と認められるものについては、設計変更の対象としない。

（６）発注者は、実績変更対象経費の支出実績を踏まえて設計変更する場合、「土地改良事業等請負工事積算基準に基づき算出した額」から「計画書に記載された共通仮設費（率分）と現場管理費の合計額」を差し引いた後、「（４）の証明書類において妥当性が確認できた費用」を加算して算出した金額を設計変更の対象とする。

（７）発注者は、受注者から提出された資料に虚偽の申告があった場合、法的措置、指名停止等の措置を行う場合がある。

（８）疑義が生じた場合は、受発注者間で協議するものとする。

12．現場環境改善費

（１）現場環境改善費の内容は以下のとおりとし、原則として計上項目のそれぞれから１内容以上選択し合計５つの内容を実施することとする。ただし、地域の状況・工事内容により組合せ、実施項目数及び実施内容を変更しても良い。詳細については、監督職員と協議実施する。

なお、内容に変更が生じた場合は、監督職員と協議するものとする。

（２）以下に示す内容において、受注者は、具体的な実施内容、実施期間を施工計画書に含めて監督職員に提出するものとする。

（３）受注者は、工事完成時に現場環境改善費の実施状況が分かる写真を監督職員に提出するものとする。

計上項目	実施する内容（率計上分）
仮設備関係	①用水・電力等の供給設備 ②緑化・花壇 ③ライトアップ施設 ④見学路及び椅子の設置 ⑤昇降設備の充実 ⑥環境負荷の低減
営繕関係	①現場事務所の快適化（女性用更衣室の設置を含む） ②労働宿舎の快適化 ③デザインボックス（交通誘導警備員待機室） ④現場休憩所の快適化 ⑤健康関連設備及び厚生施設の充実等
安全関係	①工事標識・照明等安全施設のイメージアップ（電光式標識等） ②盗難防止対策（警報器等） ③避暑（熱中症予防）・防寒対策
地域連携	①地域対策費（農家との調整、地域行事等の経費を含む） ②完成予想図 ③工法説明図 ④工事工程表 ⑤デザイン工事看板（各工事ＰＲ看板含む） ⑥見学会等の開催（イベント等の実施含む） ⑦見学所（インフォメーションセンター）の設置及び管理運営 ⑧パンフレット・工法説明ビデオ

	⑨社会貢献

13. 法定外の労働保険の付保

本工事において、受注者は法定外の労災保険に付さなければならない。

14. １日未満で完了する作業の積算

（１）本工事における１日未満で完了する作業の積算（以下、「１日未満積算基準」という。）は、変更積算のみに適用する。

（２）受注者は、施工パッケージ型積算基準と乖離があった場合に、１日未満積算基準の適用について、協議の発議を行うことができる。

（３）同一作業員の作業が他工種等の作業と組合せで１日作業となる場合には、１日未満積算基準は適用しない。

（４）受注者は、協議に当たって、１日未満積算基準に該当することを示す書面、その他協議に必要となる根拠資料（見積書、契約書、請求書等）により、施工パッケージ型積算基準との乖離が確認できない場合には、１日未満積算基準は適用しない。

（５）災害復旧工事等で人工精算する場合や、「時間的制約を受ける工事の積算方法」を適用して積算する場合等、１日未満積算基準以外の方法によることが適当と判断される場合には、１日未満積算基準を適用しない。

15. 共通仮設費率分の適切な設計変更について

（１）本工事は、「共通仮設費（率分）のうち運搬費及び準備費」の下記に示す経費（以下「実績変更対象経費」という。）について、工事実施に当たって積算額と実際の費用に乖離が生じた場合は、実績変更対象経費の支出実績を踏まえて最終精算変更時点で設計変更することができる。

運搬費：建設機械の運搬費

準備費：伐開・除根・除草費

（２）発注者は、契約締結後、共通仮設費に対する実績変更対象経費の割合（以下「割合」という。）を提示する。

（３）受注者は、（２）により発注者から示された割合を参考にして、実績変更対象経費に係る費用の内訳について設計変更の協議ができるものとする。

（４）受注者は、最終精算変更時点において、発注者が別に示す実績変更対象経費に関する内訳書（「内訳書」という。）を作成するとともに、内訳書に記載した計上額が証明できる書類（領収書、又は金額の妥当性を証明する金額計算書）を添付して監督職員に提出し、設計変更の内容について協議するものとする。

（５）受注者の責めに帰すべき事由による増加費用と認められるものについては、設計変更の対象としない。

（６）発注者は、実績変更対象経費の支出実績を踏まえて設計変更する場合、「土地改良事業等請負工事共通仮設費算定基準に基づき算出した額」から「内訳書に記載された共通仮設費（率分）の合計額」を差し引いた後、「（４）の証明書類において妥当性が確認できた費用」を加算して算出した金額を設計変更の対象とする。

（７）発注者は、受注者から提出された資料に虚偽の申告があった場合、法的措置、指名停止等の措置を行う場合がある。

（８）疑義が生じた場合は、受発注者間で協議するものとする。

16. 施工箇所が点在する工事の適用

（１）本工事は、施工箇所が点在する工事であり、『13 号隧道、1 号掛樋（以下、施工箇所という）』ごとに共通仮設費及び現場管理費を算出する「施工箇所が点在する工事の積算方法」による工事である。

（2）本工事における共通仮設費の金額は、施工箇所ごとに算出した共通仮設費を合計した金額とする。また、現場管理費の金額も同様に、施工箇所ごとに算出した現場管理費を合計した金額とする。

なお、共通仮設費率及び現場管理費率の補正（施工地域による補正等）については、施工箇所毎に設定する。一般管理費については、施工箇所ごとではなく、通常の積算方法により算出する。

第13章　定めなき事項

1．定めなき事項

この仕様書に定めない事項又は、本工事の施工に当たり疑義が生じた場合は、必要に応じて監督職員と協議するものとする。

令和５年度

川南原国営施設応急対策事業
主要幹線用水路補修工事

工　事　数　量　表
【当初】

九州農政局
宮崎中部農業水利事業所

工　事　数　量　表

工種・種別・細別	規格	単位	数量	備　考
１．主要幹線用水路	13号隧道			
（1）空洞充填工				
注入孔削孔工	ｺｱﾎﾞｰﾘﾝｸﾞﾏｼﾝφ65	孔	103.000	
注入管設置工	φ50	孔	103.000	
充填工		m3	162.000	
圧送管設置・撤去	25A+50A+50A	m	1,060.000	
注入管復旧工	無収縮モルタル	孔	103.000	
（2）補修工				
目地補修工	弾性ｼｰﾘﾝｸﾞ材	m	12.200	
ひび割れ充填工	充填工	m	51.200	
断面修復工		㎡	30.000	
断面修復工	はつり工	㎡	30.000	
断面修復工	コンクリートカッター工	m	375.000	
ウィープホール取付	φ50	箇所	103.000	
（3）産業廃棄物処理				
コンクリート殻	L=3.7km	m3	0.400	
充填材殻（汚泥）	L=6.4km	m3	3.200	
２．仮設工				
（1）仮設工	充填工			
仮設ヤード工（十文字揚水機場）	プラント組立・解体	回	1.000	
足場工		式	1	
仮設電気		式	1.000	
６００Ｖビニル絶縁電線（ＩＶ）	より線　断面積14,,	m	3,213.600	
受金具	三線用	本	135.200	

工　事　数　量　表

工種・種別・細別	規格	単位	数量	備　考
低圧線支持具	受皿７Ｒ（樹脂）	本	405.600	
その他材料	(電線以外の材料費)×9%,,	各単位	0.936	
照明設備		式	1.000	
換気設備		式	1.000	
(2)仮設工	プラント昇降足場			
足場工		式	1	
３．その他				
(1)技術管理費				
技術管理費				
品質管理費				
配合試験費	圧縮強度試験	回	1.000	
一括計上価格				
１．一括計上				
(1)産業廃棄物処理税				
産業廃棄物処理税		m3	3.200	
産業廃棄物処理税相当額		ton	1.100	

工　事　数　量　表

工種・種別・細別	規格	単位	数量	備　考
１．主要幹線用水路	1号掛樋			
（1）補強工（底版上面部）	既設ｺﾝｸﾘｰﾄ表面処理工			
コンクリート表面処理工(ｳｫｰﾀｰｼﾞｪｯﾄ工)		㎡	17.000	
コンクリート表面処理工（ｳｫｰﾀｰｼﾞｪｯﾄ工）	施工規模（300m2未満） 55%加算,,	㎡	1.000	
コンクリートはつり工	t=30mm	m	9.600	
土木一般世話役		人	0.020	
特殊作業員		人	0.020	
普通作業員		人	0.020	
人力はつり工	t=30mm	㎡	1.000	
コンクリートはつり(人力)	壁,t≦3cm	㎡	1.000	
高圧洗浄工(Coはつり面)		㎡	1.000	
高圧洗浄工	高圧洗浄工,14.7Mpa	㎡	1.000	
（2）補強工（底版上面部）	補強工			
ｺﾝｸﾘｰﾄ削孔（あと施工ｱﾝｶｰ）	φ16,L=390mm	孔	54.000	
コンクリートアンカー用樹脂カプセル	外径13×長110	本	216.000	
鉄筋工	D13,SD295	ton	0.171	
型枠工		式	1	
コンクリート打設	21-12-25(20)	m3	1.700	
（3）補強工（底版下面中央梁部）	既設ｺﾝｸﾘｰﾄ表面処理工			
コンクリート表面処理工(ｳｫｰﾀｰｼﾞｪｯﾄ工)		㎡	3.300	
人力はつり工		㎡	2.100	
高圧洗浄工(Coはつり面)		㎡	2.800	
（4）補強工（底版下面中央梁部）	補強工			
ｺﾝｸﾘｰﾄ削孔（さく岩機）	φ30,L＝250mm	孔	16.000	

工　事　数　量　表

工種・種別・細別	規格	単位	数量	備　考
ｺﾝｸﾘｰﾄ削孔（電動ﾊﾝﾏﾄﾞﾘﾙ）	φ24,L＝230mm	孔	16.000	
ｺﾝｸﾘｰﾄ削孔（電動ﾊﾝﾏﾄﾞﾘﾙ）	φ16,L=50mm	孔	84.000	
コンクリートアンカー用樹脂カプセル	外径18×長170	本	32.000	
金属拡張ｱﾝｶｰ（電気亜鉛ﾒｯｷ）	本体打込式,M12,50mm	本	84.000	
鉄筋工	D19,SD345	ton	0.160	
鉄筋工	D13,SD295	ton	0.027	
機械式鉄筋定着加工	D19	箇所	16.000	
型枠工(モルタル充填①)		式	1	
充填工(モルタル充填①)	無収縮モルタル	m3	0.100	
無収縮モルタル		m3	1.200	
型枠工(モルタル充填②)		式	1	
充填工(モルタル充填②)	無収縮モルタル	m3	0.300	
(5)補修工（底版下面側壁梁部）	表面処理工			
人力はつり工	t=30mm	㎡	4.000	
高圧洗浄工(Coはつり面)		㎡	4.000	
(6)断面修復工（底版下面側壁梁部）				
下地処理	プライマー塗布	㎡	0.600	
断面修復工	t=30mm	㎡	0.300	
断面修復工	t=50mm	㎡	0.200	
断面修復工	t=60mm	㎡	0.100	
(7)補修工（底版下面側壁梁部）	表面被覆補強工			
グリッド取付	FRP格子筋,#50	㎡	2.800	
プライマー・モルタル塗布	t=30mm	㎡	4.000	
(8)既設ゲート撤去工				

工　事　数　量　表

工種・種別・細別	規格	単位	数量	備　考
既設ゲート撤去工		基	1.000	
搬出材運搬	L=38.5km	回	1.000	
(9)新設ゲート設置工				
型枠工		式	1	
コンクリート打設	21-12-25(20)	m3	0.100	
鉄筋工	D13,SD295	ton	0.006	
ｺﾝｸﾘｰﾄ削孔（電動ﾊﾝﾏﾄﾞﾘﾙ）	φ16,L=50mm	孔	10.000	
金属拡張ｱﾝｶｰ（電気亜鉛ﾒｯｷ）	本体打込式,M12,50mm	本	10.000	
円形型枠		式	1	
排砂ゲート工	SUS304,手動開閉器付	基	1.000	
(10)荷役設備工				
ｸﾛｰﾗｸﾚｰﾝ[油圧伸縮ｼﾞﾌﾞ型・4脚式ﾐﾆｸﾚｰﾝ]	3t×2.5m級,運転1日当り	日	4.000	
(11)産業廃棄物処理				
コンクリート殻	L=9.7km	m3	0.300	
2．仮設工				
(1)防鳥ネット工				
バードネット(掛樋部W=2.9m)	防鳥ﾈｯﾄ50mm目	㎡	44.000	
土のう工	仕拵え～設置～撤去	m3	0.300	
バードネット(既設水路部W=4.3m)	防鳥ﾈｯﾄ50mm目	㎡	47.000	
土のう工	仕拵え～設置～撤去	m3	0.200	
(2)工事用道路・ヤード工				
床掘		式	1	
盛土		式	1	
大型土のう工	現地土,製作・撤去	袋	23.000	

工　事　数　量　表

工種・種別・細別	規格	単位	数量	備　考
大型土のう運搬（設置）	L=5.3km	m3	22.000	
大型土のう運搬（撤去）	L=5.3km	m3	18.000	
整地	建設発生土受入れ地	m3	18.000	
掘削		式	1	
埋戻		式	1	
敷鉄板	設置～撤去	㎡	140.000	
（3）給水設備工				
水中ポンプ設置撤去		箇所	1.000	
ポンプ運転		箇所	1.000	
土のう工	仕拵え～設置～撤去	m3	1.400	
水槽(一般工事用)(鋼板製簡易水槽)	容量3m3	供用日	3.000	
（4）排水設備工				
水中ポンプ設置撤去		箇所	1.000	
水中ポンプ運転		箇所	1.000	
大型土のう工（水路上流）	設置・撤去	袋	12.000	
（5）濁水処理施設工（原水貯水）				
水中ポンプ設置撤去		箇所	2.000	
水中ポンプ運転		箇所	1.000	
大型土のう工（沢部下流）	設置・撤去	袋	12.000	
土のう工	仕拵え～設置～撤去	m3	0.400	
土木用遮水シート	布設～撤去, t=0.5mm	㎡	140.000	
（6）濁水処理費	底版下面側壁			
汚泥	L=12.4km	m3	11.000	
（7）昇降設備				

工　事　数　量　表

工種・種別・細別	規格	単位	数量	備　考
足場工		式	1	
防音シート		㎡	108.000	
３．その他				
（１）運搬費				
仮設材輸送費				
輸送費	敷鉄板			
輸送費（敷鉄板）	L=17km以内	式	1	
一括計上価格				
１．一括計上				
（１）産業廃棄物処理税				
産業廃棄物処理税		m3	11.000	
産業廃棄物処理税相当額		ton	1.100	

令和５年度 川南原国営施設応急対策事業

主要幹線用水路補修工事

（契約図）

縮　小　図　面

九州農政局 宮崎中部農業水利事業所

主要幹線用水路補修工事

図　面　目　録

図面番号	名　称	縮　尺	枚　数	備　考
	【13号隧道】			
1	位置図	図示	2	
2	平面縦断図	図示	2	
3	補修工標準図	図示	3	
4	補修工展開図	図示	4	
5	工事用地図	図示	1	
	【1号掛樋】			
6	既設構造図	1:100	2	
7	底版上面補強図	1:30	3	
8	底版下面補強（中央梁）図	図示	5	
9	底版下面側壁梁補修図	図示	4	
10	排砂ゲート構造図	1:20	2	
11	施工ヤード・工事用道路計画図	1:100	1	
12	工事用地図（1号掛樋）	1:1000	1	
計			30	

令和５年度川南原国営施設応急対策事業　主要幹線用水路補修工事　全体位置図

131° 23' 39.76"
32° 15' 58.33"

A1：S=1/25,000　A3：S=1/50,000

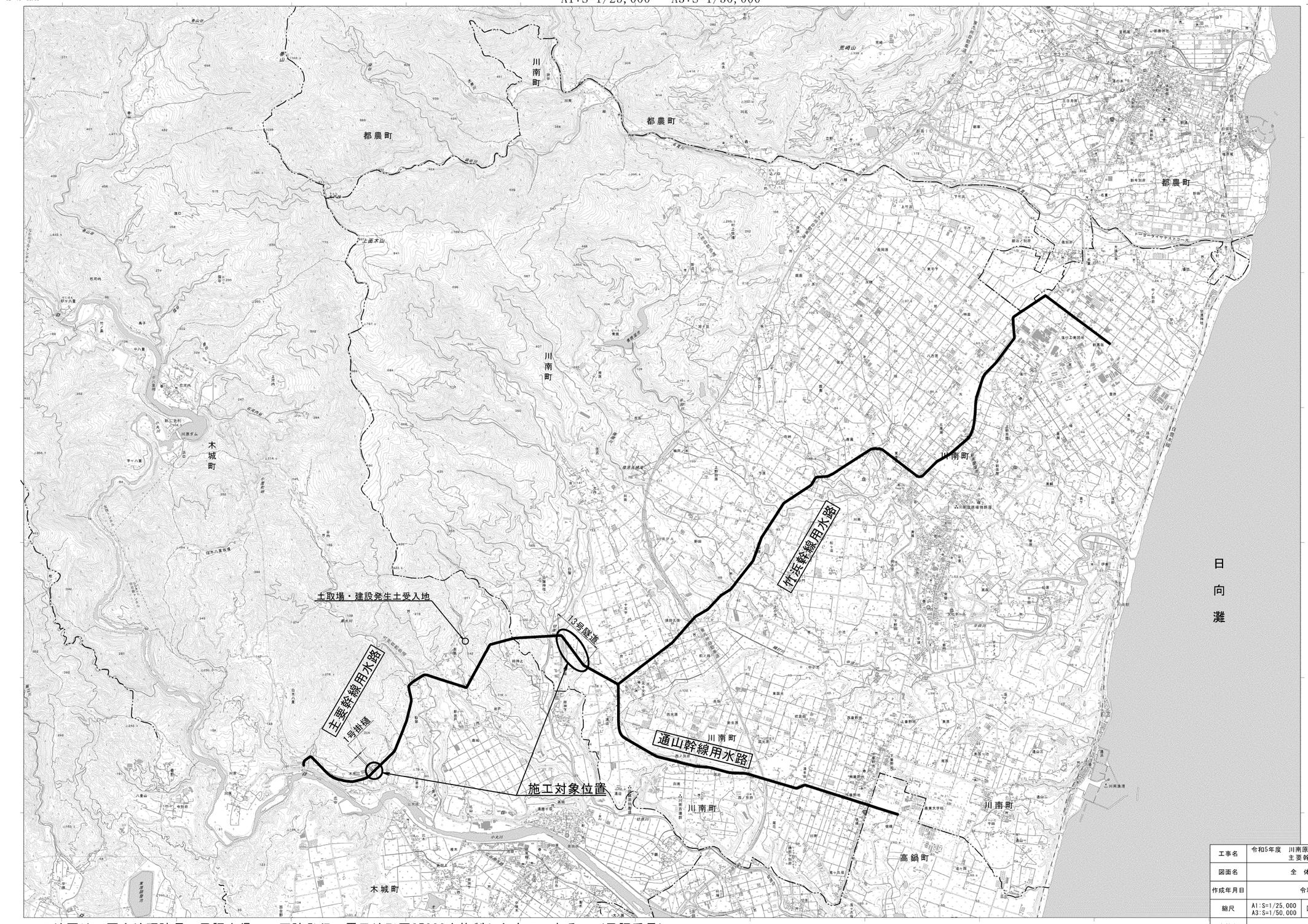

この地図は、国土地理院長の承認を得て、同院発行の電子地形図25000を複製したものである。（承認番号）

工事名	令和5年度　川南原国営施設応急対策事業 主要幹線用水路補修工事		
図面名	全　体　位　置　図		
作成年月日	令和　年　月		
縮尺	A1：S=1/25,000 A3：S=1/50,000	図面番号	1-1/2
会社名			
事業者名	九州農政局 宮崎中部農業水利事業所		

位　置　図

S=1:6,000

工事名	令和5年度　川南原国営施設応急対策事業 主要幹線用水路補修工事		
図面名	位置図		
作成年月日	令和　年　月		
縮　尺	S=1:6000	図面番号	1-2/2
会社名			
事業所名	九州農政局 宮崎中部農業水利事業所		

平面縦断図(1/2)

平面図

S=1:1000

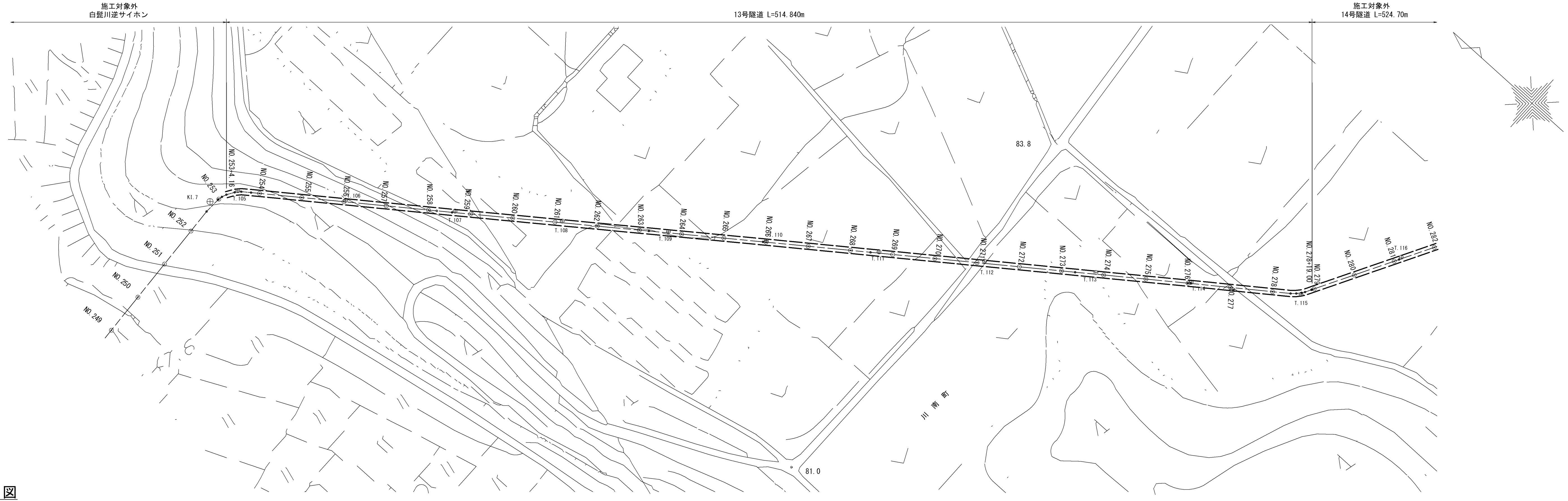

縦断図

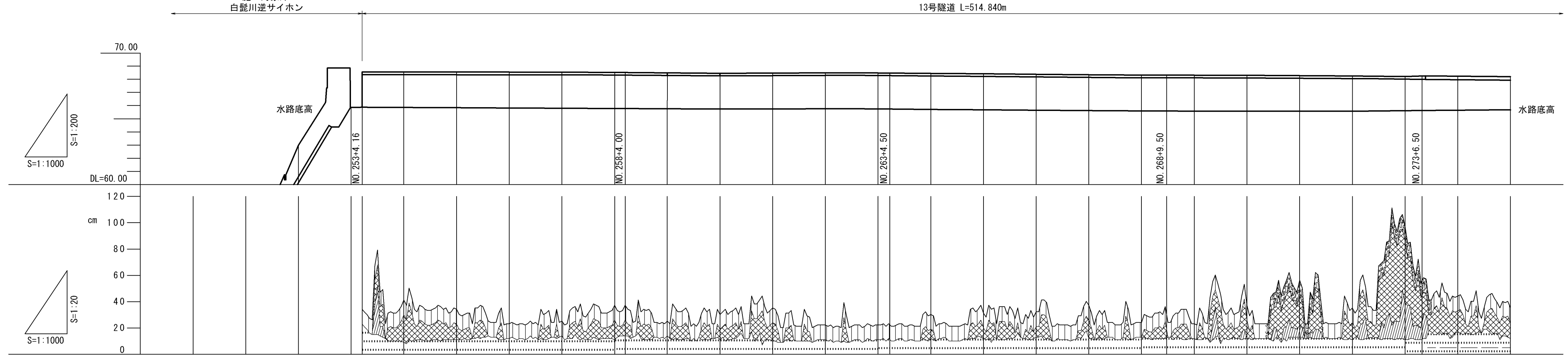

標準断面図

S=1:50

(隧道)

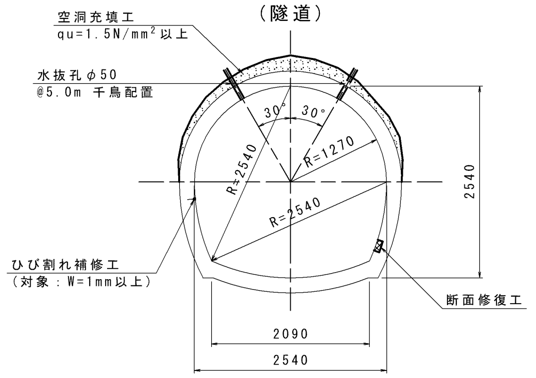

現況工種

施工対象外 ヒューム管 φ1200*3連

水路トンネル 2r=2540 標準馬蹄形 L=514.840m

補修工

ひび割れ補修工、断面修復工、目地補修工、空洞充填工

測点	NO.250	NO.251	NO.252	NO.253	+4.16	NO.254	NO.255	NO.256	NO.257	NO.258	+4.00	NO.259	NO.260	NO.261	NO.262
水路底高	49.87	53.40	62.98	65.86		65.86	65.84	65.82	65.80	65.78		65.76	65.75	65.75	65.76
追加距離	5000.000	5020.000	5040.000	5060.000	5064.160	5080.000	5100.000	5120.000	5140.000	5160.000	5164.000	5180.000	5200.000	5220.000	5240.000
単距離	20.000	20.000	20.000	20.000	4.160	15.840	20.000	20.000	20.000	20.000	4.000	16.000	20.000	20.000	20.000

測点	NO.263	+4.50	NO.264	NO.265	NO.266	NO.267	NO.268	+9.50	NO.269	NO.270	NO.271	NO.272	NO.273	+6.50	NO.274	NO.275
水路底高	65.75		65.71	65.68	65.65	65.62	65.60		65.58	65.57	65.57	65.58	65.61		65.65	65.67
追加距離	5260.000	5264.500	5280.000	5300.000	5320.000	5340.000	5360.000	5369.500	5380.000	5400.000	5420.000	5440.000	5460.000	5466.500	5480.000	5500.000
単距離	20.000	4.50	15.500	20.000	20.000	20.000	20.000	9.500	10.500	20.000	20.000	20.000	20.000	6.500	13.500	20.000

凡例

- 地山
- 緩み地山
- 空洞
- 崩積土
- コンクリート覆工
- ラス配列線

13号隧道

工事名	令和5年度 川南原国営施設応急対策事業 主要幹線用水路補修工事
図面名	平面縦断図(1/2)
作成年月日	令和 年 月
縮尺	図示 / 図面番号 2-1/2
会社名	
事業所名	九州農政局 宮崎中部農業水利事業所

平面縦断図(2/2)

平　面　図
S=1:1000

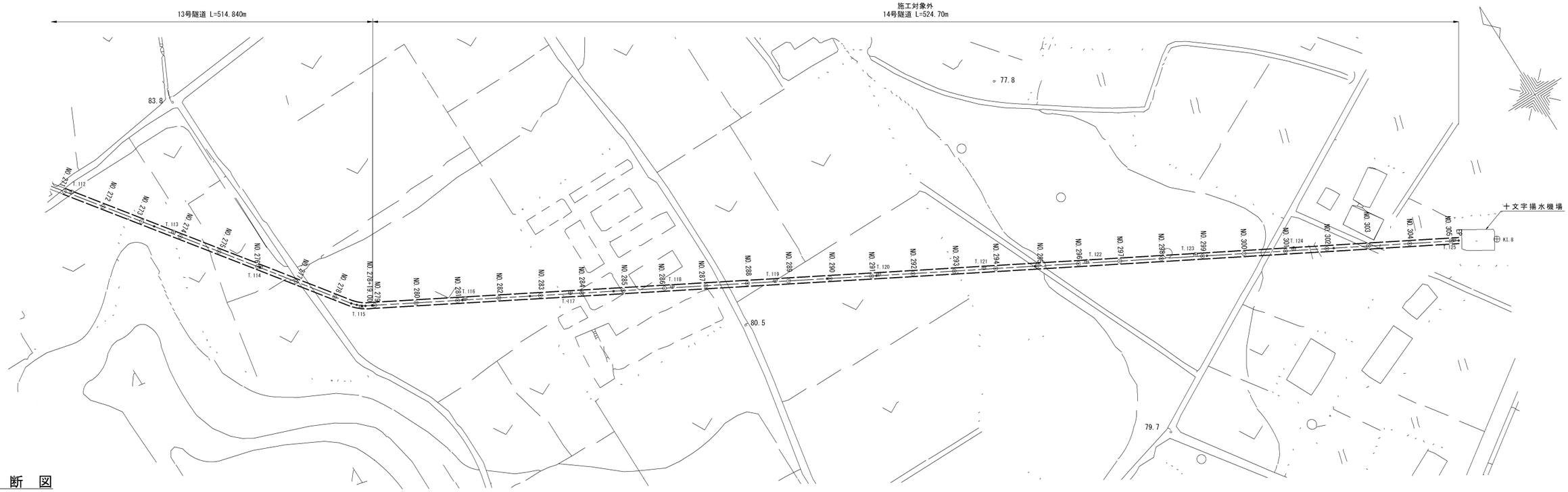

縦　断　図

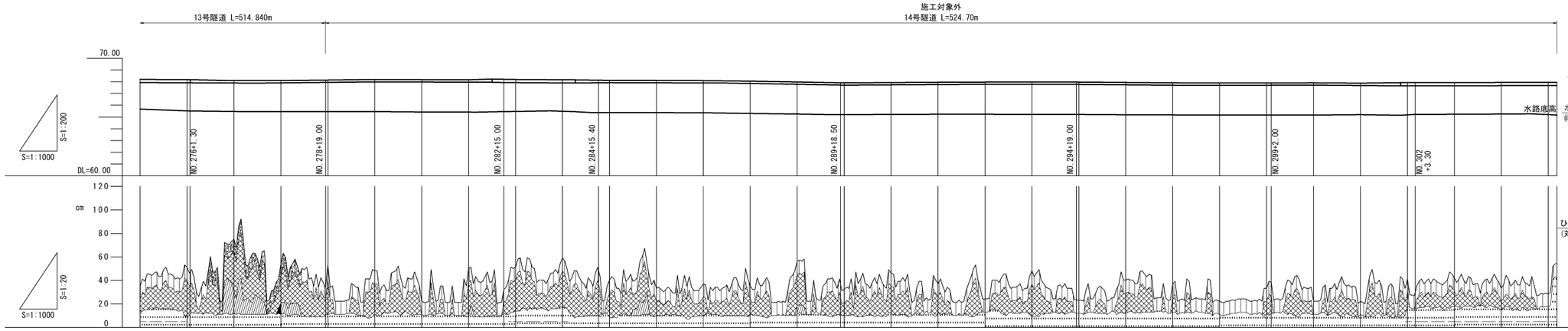

標準断面図
S=1:50

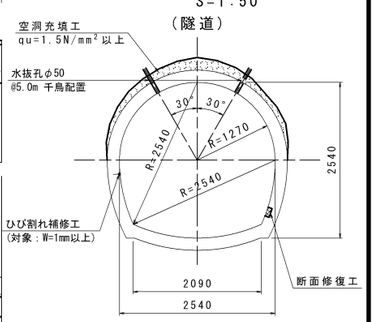

現況工種	水路トンネル　2r=2540　標準馬蹄形 L=514.840m	施工対象外 水路トンネル　2r=2540　標準馬蹄形 L=524.70m
補修工	ひび割れ補修工、断面修復工 目地補修工、空洞充填工	

	NO.275	NO.276 +1.30	NO.277	NO.278	NO.279 +19.00	NO.280	NO.281	NO.282	NO.283 +15.00	NO.284	NO.285 +15.40	NO.286	NO.287	NO.288	NO.289	NO.290	NO.291	NO.292	NO.293	NO.294	NO.295	NO.296	NO.297	NO.298	NO.299	NO.300	NO.301	NO.302 +3.30	NO.303	NO.304	NO.305 EP	305-3.70
水路底高	65.67	65.52	65.47	65.46	65.46	65.46	65.43	65.42	65.47	65.49	65.37	65.37	65.36	65.30	65.25	65.21	65.22	65.23	65.23	65.22	65.22	65.19	65.18	65.17	65.17	65.17	65.20	65.18	65.23	65.25	65.21	65.17
追加距離	5500.000	5520.000 5521.300	5540.000	5560.000	5579.000 5580.000	5600.000	5620.000	5640.000	5655.000 5660.000	5680.000	5695.400 5700.000	5720.000	5740.000	5760.000	5780.000	5800.000	5820.000	5840.000	5860.000	5880.000	5900.000	5920.000	5940.000	5960.000	5980.000	6000.000	6020.000	6040.000 6043.300	6060.000	6080.000	6100.000 6103.700	
単距離	20.000	20.000 1.300	18.700	20.000	19.000 1.000	20.000	20.000	20.000	15.000 5.000	20.000	15.400 4.600	20.000	20.000	20.000	20.000	20.000	20.000	20.000	20.000	20.000	20.000	20.000	20.000	20.000	20.000	20.000	20.000	20.000 3.300	16.700	20.000	20.000 3.700	
測点	NO.275	NO.276 +1.30	NO.277	NO.278	+19.00 NO.279	NO.280	NO.281	NO.282	+15.00 NO.283	NO.284	+15.40 NO.285	NO.286	NO.287	NO.288	NO.289	NO.290	NO.291	NO.292	NO.293	NO.294	NO.295	NO.296	NO.297	NO.298	NO.299	NO.300	NO.301	NO.302 +3.30	NO.303	NO.304	NO.305 EP	305-3.70

凡　例
- 地山
- 緩み地山
- 空洞
- 崩積土
- コンクリート覆工
- ラス配列線

13号隧道

工事名	令和5年度　川南原国営施設応急対策事業 主要幹線用水路補修工事
図面名	平面縦断図(2/2)
作成年月日	令和　年　月
縮尺	図示
図面番号	2-2/2
会社名	
事業所名	九州農政局 宮崎中部農業水利事業所

補修工標準図 （1/3）

（コンクリート補修工 トンネル区間）

標準断面図

S=1:30

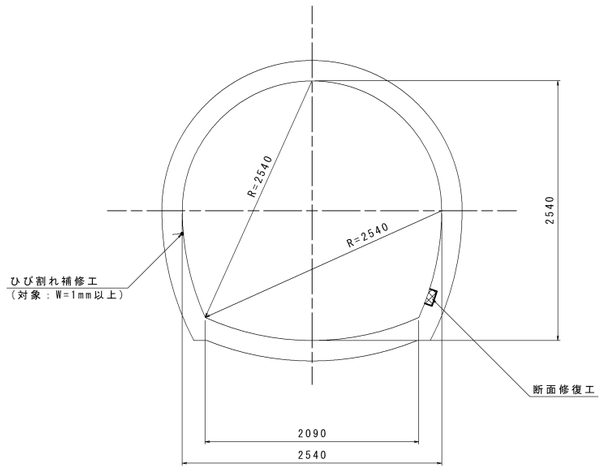

詳　細　図

ひび割れ補修工詳細図

（Uカット充填工法）　S=1:2

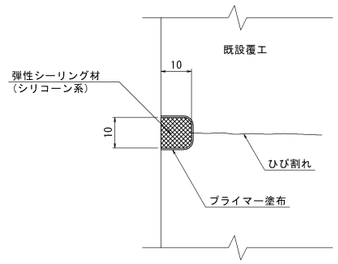

断面修復工

（左官工法）

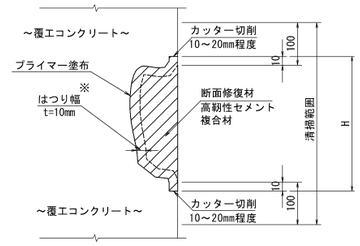

※ 劣化部のはつりは、浮き等を含めて10mmを標準とする。
H:最小幅100mm

目地補修工法詳細図

（目地充填工法）　S=1:2

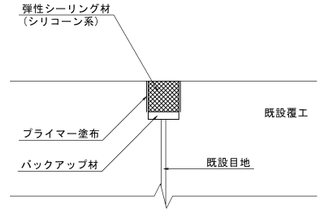

平　面　図

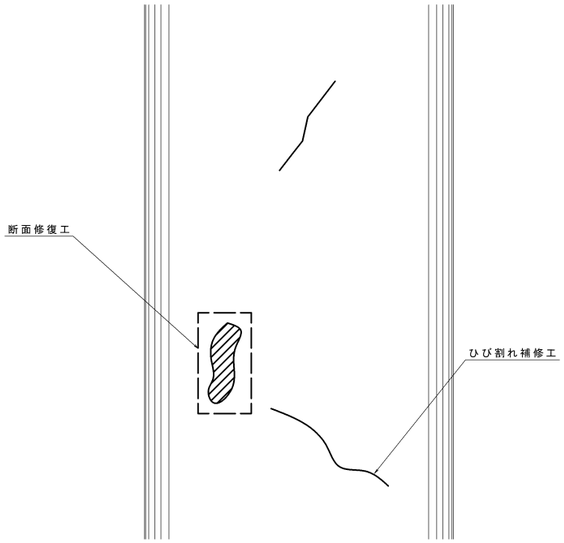

13号隧道

工事名	令和5年度　川南原国営施設応急対策事業 主要幹線用水路補修工事		
図面名	補修工標準図 （1/3）		
作成年月日	令和　　年　　月		
縮　尺	図　示	図面番号	3-1/3
会社名			
事業所名	九州農政局 宮崎中部農業水利事業所		

補修工標準図 （2/3）

（トンネル水抜工）

標準断面図

S=1:30

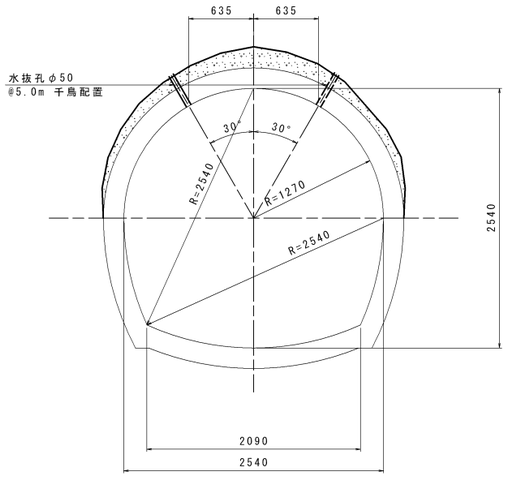

水抜孔配置図

S=1:30

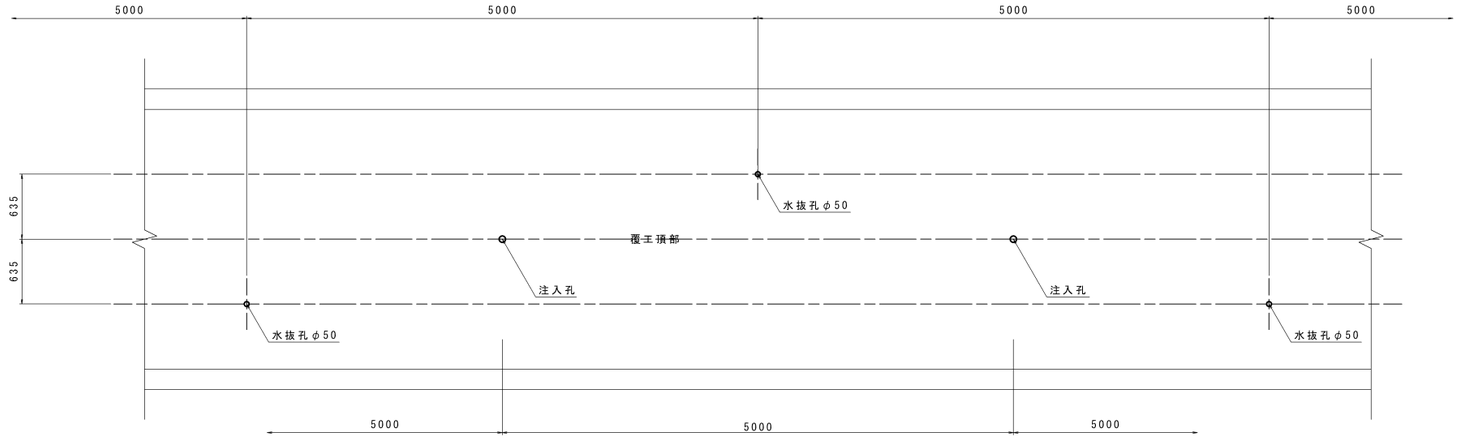

※・水抜工位置が打継目付近となる場合は、適宜ずらすこと。

水抜孔詳細図

S=1:6

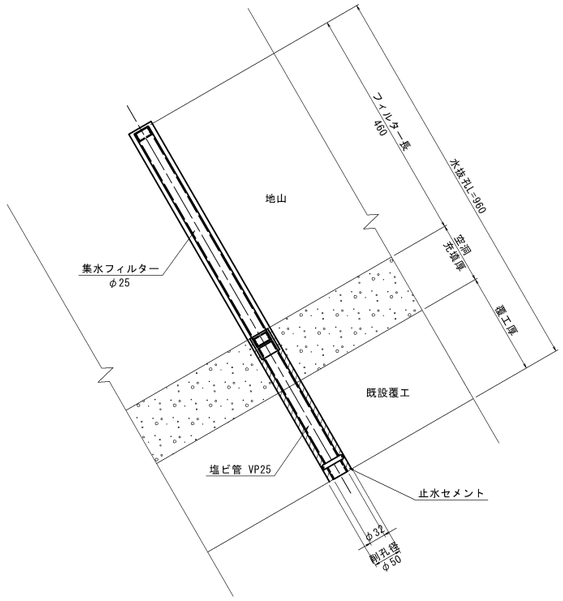

13号隧道

工事名	令和5年度　川南原国営施設応急対策事業 主要幹線用水路補修工事		
図面名	補修工標準図 （2/3）		
作成年月日	令和　　年　　月		
縮　尺	図　示	図面番号	3-2/3
会社名			
事業所名	九州農政局 宮崎中部農業水利事業所		

補修工標準図 （3/3）

（空洞充填工）

標準断面図

S=1:30

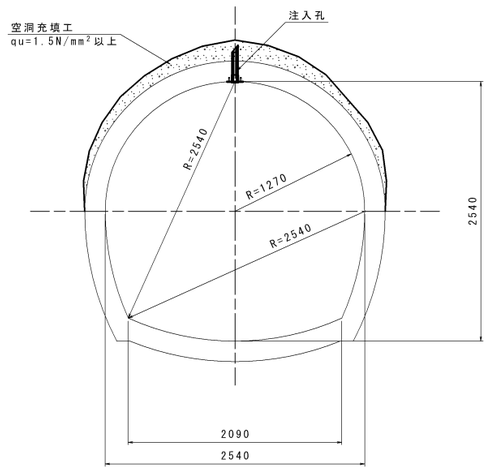

注入孔配置図

S=1:30

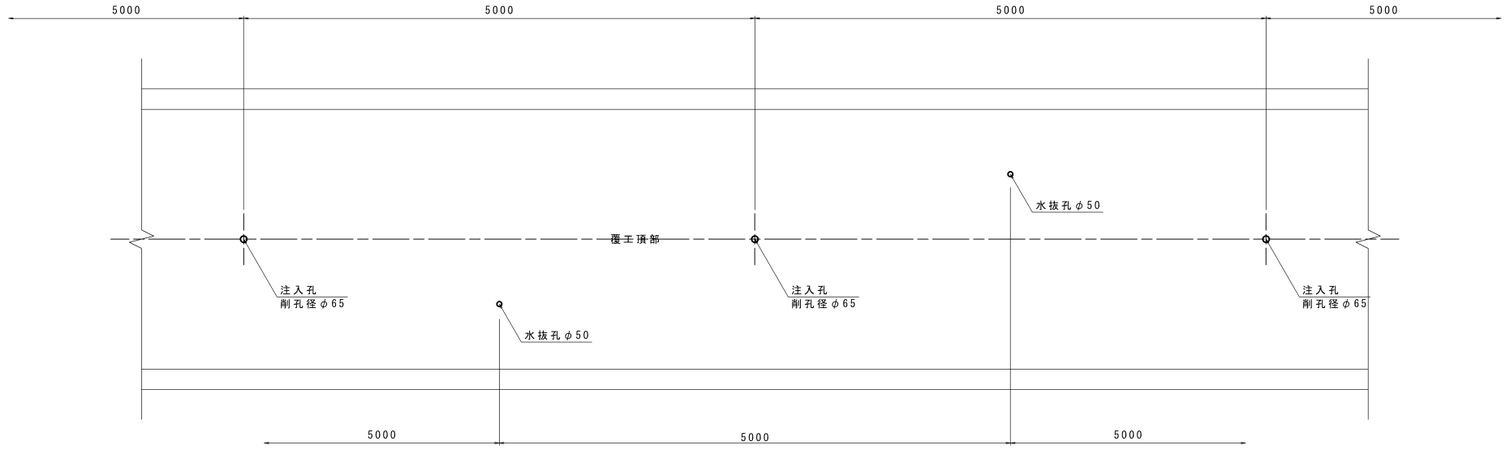

※注入工位置が打継目付近となる場合は、適宜ずらすこと。

注入孔詳細図

S=1:4

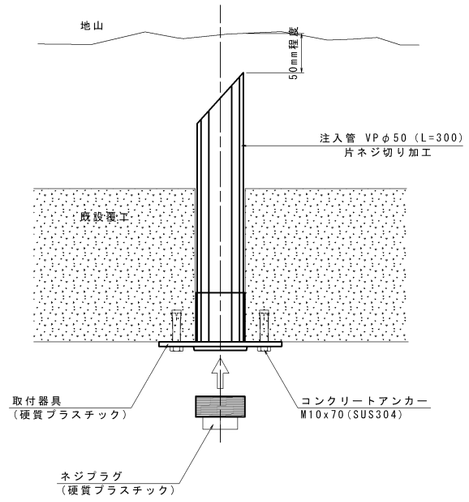

取付器具詳細図

S=1:2

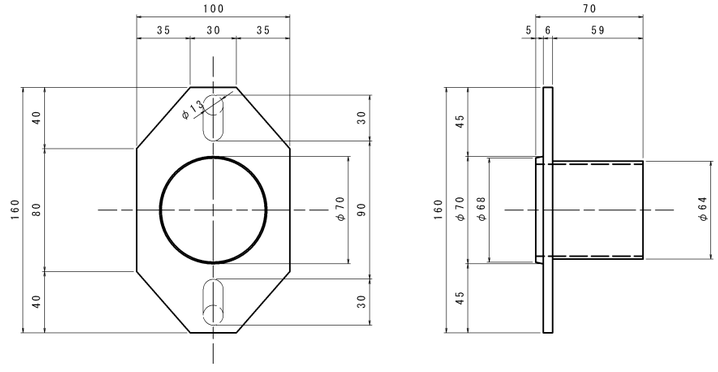

ネジプラグ詳細図

S=1:2

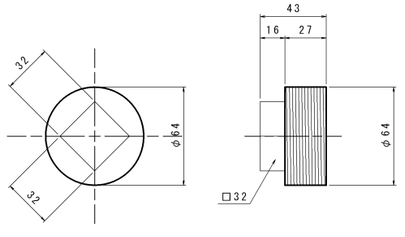

13号隧道

工事名	令和5年度　川南原国営施設応急対策事業 主要幹線用水路補修工事		
図面名	補修工標準図 （3/3）		
作成年月日	令和　　年　　月		
縮　尺	図　示	図面番号	3-3/3
会社名			
事業所名	九州農政局 宮崎中部農業水利事業所		

展開図
S=1:100

補修工展開図(1/4)

13号隧道

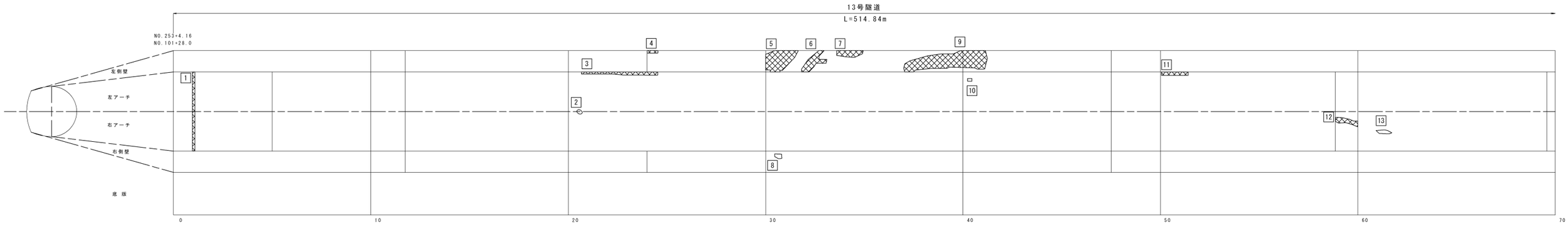

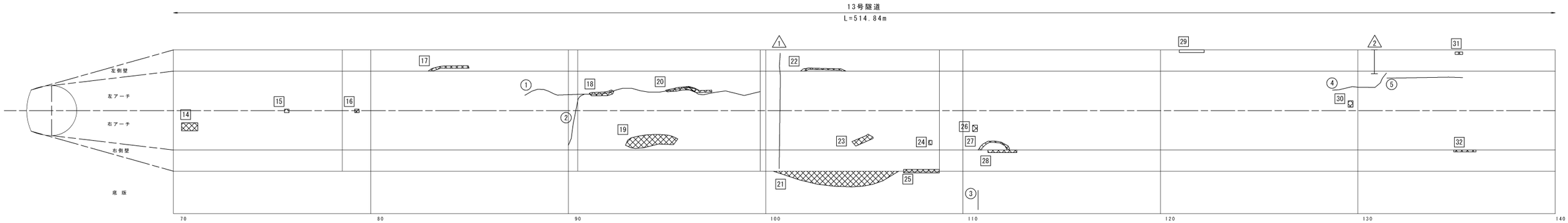

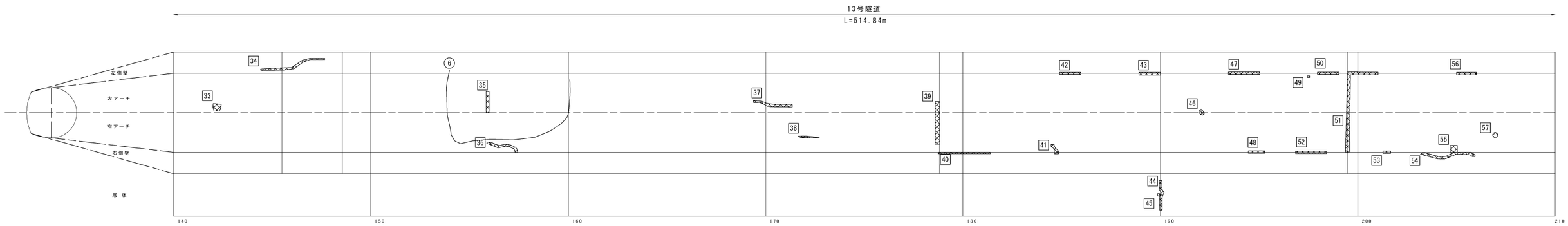

番号	変状箇所	補修工法
①		ひび割れ補修工
1		断面修復工(欠損)
△1		目地補修工

13号隧道

工事名	令和5年度　川南原国営施設応急対策事業 主要幹線用水路補修工事		
図面名	補修工展開図(1/4)		
作成年月日	令和　　年　　月		
縮　尺	図　示	図面番号	4-1/4
会社名			
事業所名	九州農政局 宮崎中部農業水利事業所		

展開図
S=1:100

補修工展開図(2/4)

13号隧道

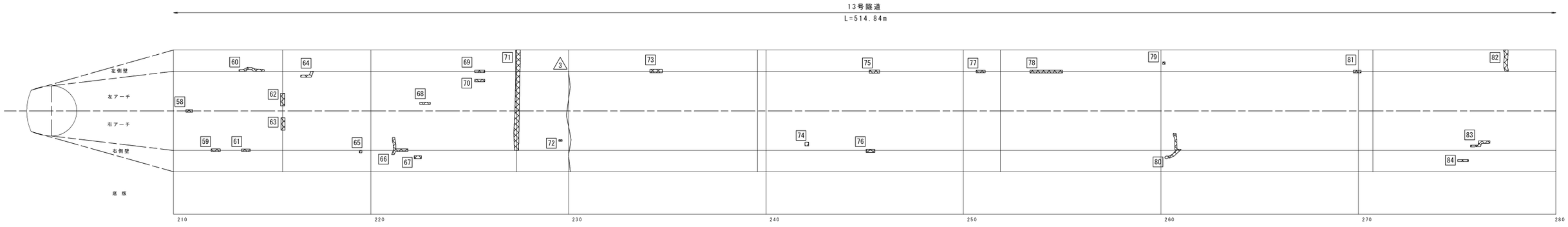

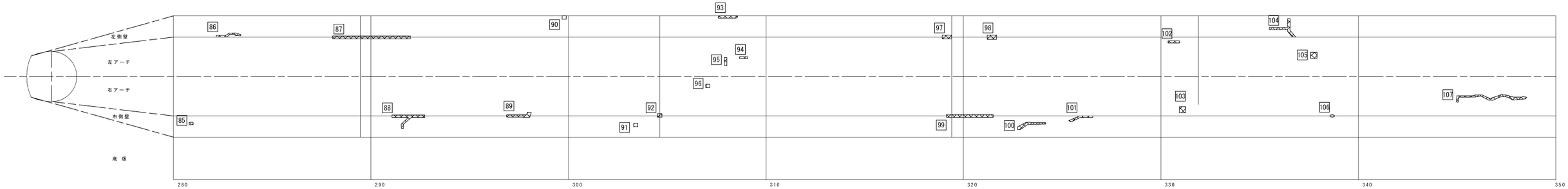

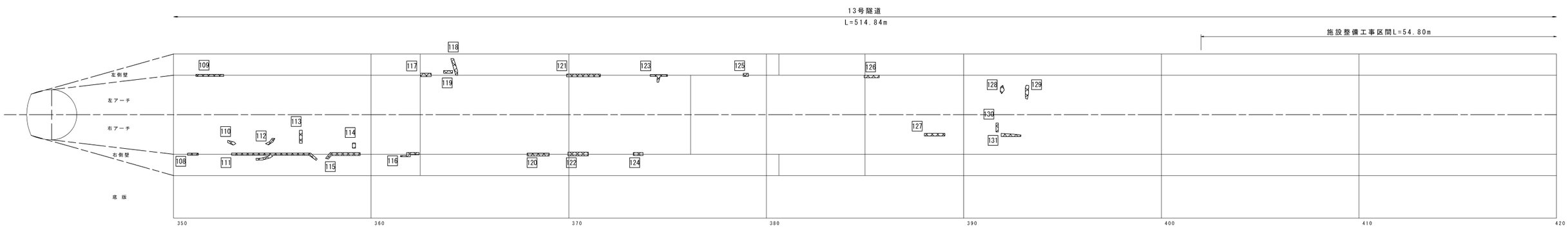

番号	変状箇所	補修工法
①	～	ひび割れ補修工
1	▨	断面修復工(欠損)
1	———	目地補修工

13号隧道

工事名	令和5年度　川南原国営施設応急対策事業 主要幹線用水路補修工事		
図面名	補修工展開図(2/4)		
作成年月日	令和　　年　　月		
縮　尺	図　示	図面番号	4-2/4
会社名			
事業所名	九州農政局 宮崎中部農業水利事業所		

補修工展開図(3/4)

13号隧道

展開図
S=1:100

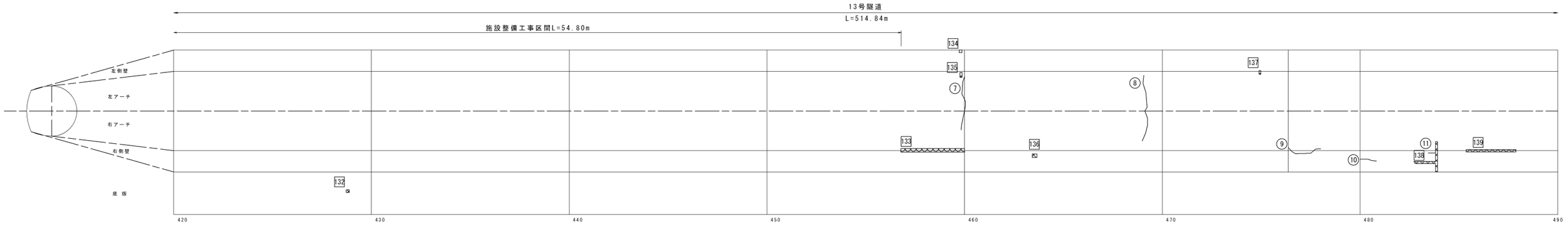

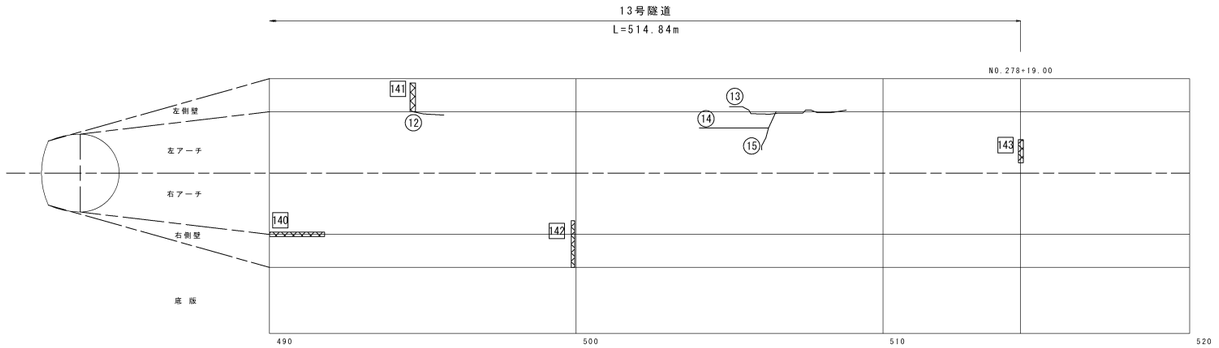

番号	変状箇所	補修工法
1		ひび割れ補修工
1		断面修復工(欠損)
1		目地補修工

13号隧道

工事名	令和5年度　川南原国営施設応急対策事業 主要幹線用水路補修工事		
図面名	補修工展開図(3/4)		
作成年月日	令和　　年　　月		
縮　尺	図　示	図面番号	4-3/4
会社名			
事業所名	九州農政局 宮崎中部農業水利事業所		

補修工展開図（4/4）

補修工数量表

測点	ひび割れ（m） W≧1.0mm				欠損 劣化位置				欠損 劣化規模（m）					欠損 カッター切断（m）						目地 劣化位置				目地 劣化規模（m）
	番号	左岸	右岸	計	番号	左岸	右岸	底版	幅	長さ	深さ	（m2）	（m3）	切断幅(m)	長さ(m)	深さ(m)	カッター(m)	面積(m2)	体積(m3)	番号	左側壁	右側壁	アーチ	長さ
NO.253+4.16					1	○			0.005	4.000	0.010	0.02000	0.00020	0.100	4.000	0.010	8.200	0.40000	0.00400					
小計		0.0	0.0									0.02000	0.00020				8.200	0.40000	0.00400					0.00
NO.254+4.16					2	○			0.202	0.282	0.020	0.05696	0.00114	0.202	0.282	0.020	0.968	0.05696	0.00114					
					3	○			0.050	3.864	0.150	0.19320	0.02898	0.100	3.864	0.150	7.928	0.38640	0.05796					
					4	○			0.070	0.542	0.150	0.03794	0.00569	0.100	0.542	0.150	1.284	0.05420	0.00813					
					5	○			1.077	1.655	0.100	1.78244	0.17824	1.077	1.655	0.100	5.464	1.78244	0.17824					
					6	○			1.077	1.494	0.100	1.60904	0.16090	1.077	1.494	0.100	5.142	1.60904	0.16090					
					7	○			0.339	1.350	0.100	0.45765	0.04577	0.339	1.350	0.100	3.378	0.45765	0.04577					
					8		○		0.070	0.370	0.150	0.02590	0.00389	0.100	0.370	0.150	0.940	0.03700	0.00555					
					9	○			1.077	4.241	0.050	4.56756	0.22838	1.077	4.241	0.050	10.636	4.56756	0.22838					
小計		0.0	0.0									8.73069	0.65299				35.740	8.95124	0.68607					0.00
NO.255+4.16					10	○			0.020	0.227	0.050	0.00454	0.00023	0.100	0.227	0.050	0.654	0.02270	0.00114					
					11	○			0.010	1.356	0.010	0.01356	0.00014	0.100	1.356	0.010	2.912	0.13560	0.00136					
					12		○		0.480	1.128	0.010	0.54144	0.00541	0.480	1.128	0.010	3.216	0.54144	0.00541					
小計		0.0	0.0									0.55954	0.00578				6.782	0.69974	0.00791					0.00
NO.256+4.16					13		○		0.040	0.809	0.010	0.03236	0.00032	0.100	0.809	0.010	1.818	0.08090	0.00081					
					14		○		0.400	0.800	0.020	0.32000	0.00640	0.400	0.800	0.020	2.400	0.32000	0.00640					
					15	○			0.030	0.224	0.020	0.00672	0.00013	0.100	0.224	0.020	0.648	0.02240	0.00045					
					16	○			0.030	0.224	0.020	0.00672	0.00013	0.100	0.224	0.020	0.648	0.02240	0.00045					
小計		0.0	0.0									0.36580	0.00698				5.514	0.44570	0.00811					0.00
NO.257+4.16	1	12.3			17	○			0.030	2.079	0.020	0.06237	0.00125	0.100	2.079	0.020	4.358	0.20790	0.00416					
	2		2.8		18	○			0.020	1.252	0.010	0.02504	0.00025	0.100	1.252	0.010	2.704	0.12520	0.00125					
					19		○		0.100	2.000	0.010	0.20000	0.00200	0.100	2.000	0.010	4.200	0.20000	0.00200					
					20	○			0.100	0.500	0.070	0.05000	0.00350	0.100	0.500	0.070	1.200	0.05000	0.00350					
小計		12.3	2.8									0.33741	0.00700				12.462	0.58310	0.01091					0.00
NO.258+4.16	3		1.0		21			○	0.795	6.346	0.020	5.04507	0.10090	0.795	6.346	0.020	14.282	5.04507	0.10090	1	○			5.90
					22	○			0.020	2.308	0.050	0.04616	0.00231	0.100	2.308	0.050	4.816	0.23080	0.01154					
					23		○		0.250	1.500	0.020	0.37500	0.00750	0.250	1.500	0.020	3.500	0.37500	0.00750					
					24		○		0.215	0.166	0.020	0.03569	0.00071	0.215	0.166	0.020	0.762	0.03569	0.00071					
					25		○		0.050	1.815	0.020	0.09075	0.00182	0.100	1.815	0.020	3.830	0.18150	0.00363					
					26		○		0.200	0.300	0.020	0.06000	0.00120	0.200	0.300	0.020	1.000	0.06000	0.00120					
					27		○		0.128	2.862	0.030	0.36634	0.01099	0.128	2.862	0.030	5.980	0.36634	0.01099					
					28		○		0.100	1.400	0.020	0.14000	0.00280	0.100	1.400	0.020	3.000	0.14000	0.00280					
小計		0.0	1.0									6.15901	0.12823				37.170	6.43440	0.13928					5.90
NO.259+4.16	4	3.1			29	○			0.030	1.258	0.050	0.03774	0.00189	0.100	1.258	0.050	2.716	0.12580	0.00629	2	○			1.20
	5	2.6			30	○			0.327	0.243	0.100	0.07946	0.00795	0.327	0.243	0.100	1.140	0.07946	0.00795					
					31	○			0.050	0.391	0.030	0.01955	0.00059	0.100	0.391	0.030	0.982	0.03910	0.00117					
					32		○		0.050	1.121	0.150	0.05605	0.00841	0.100	1.121	0.150	2.442	0.11210	0.01682					
小計		5.7	0.0									0.19280	0.01884				7.280	0.35646	0.03222					1.20
NO.260+4.16	6	11.6			33	○			0.380	0.403	0.020	0.15314	0.00306	0.380	0.403	0.020	1.566	0.15314	0.00306					
					34	○			0.030	3.373	0.020	0.10119	0.00202	0.100	3.373	0.020	6.946	0.33730	0.00675					
					35	○			0.020	1.074	0.020	0.02148	0.00043	0.100	1.074	0.020	2.348	0.10740	0.00215					
					36		○		0.020	1.574	0.020	0.03148	0.00063	0.100	1.574	0.020	3.348	0.15740	0.00315					
小計		11.6	0.0									0.30729	0.00614				14.208	0.75524	0.01510					0.00
NO.261+4.16					37	○			0.050	1.963	0.020	0.09815	0.00196	0.100	1.963	0.020	4.126	0.19630	0.00393					
					38		○		0.050	1.000	0.020	0.05000	0.00100	0.100	1.000	0.020	2.200	0.10000	0.00200					
					39	○			0.010	2.160	0.010	0.02160	0.00022	0.100	2.160	0.010	4.520	0.21600	0.00216					
					40		○		0.020	2.654	0.020	0.05308	0.00106	0.100	2.654	0.020	5.508	0.26540	0.00531					
小計		0.0	0.0									0.22283	0.00424				16.354	0.77770	0.01339					0.00
NO.262+4.16					41		○		0.010	0.610	0.010	0.00610	0.00006	0.100	0.610	0.010	1.420	0.06100	0.00061					
					42	○			0.010	1.062	0.010	0.01062	0.00011	0.100	1.062	0.010	2.324	0.10620	0.00106					
					43	○			0.010	1.089	0.010	0.01089	0.00011	0.100	1.089	0.010	2.378	0.10890	0.00109					
					44			○	0.120	0.120	0.040	0.01440	0.00058	0.120	0.120	0.040	0.480	0.01440	0.00058					
					45			○	0.100	1.500	0.040	0.15000	0.00600	0.100	1.500	0.040	3.200	0.15000	0.00600					
					46	○			0.289	0.210	0.010	0.06069	0.00061	0.289	0.210	0.010	0.998	0.06069	0.00061					
					47	○			0.030	1.581	0.050	0.04743	0.00237	0.100	1.581	0.050	3.362	0.15810	0.00791					
					48		○		0.010	0.828	0.010	0.00828	0.00008	0.100	0.828	0.010	1.856	0.08280	0.00083					
					49	○			0.050	0.124	0.050	0.00620	0.00031	0.100	0.124	0.050	0.448	0.01240	0.00062					
					50	○			0.010	1.080	0.020	0.01080	0.00022	0.100	1.080	0.020	2.360	0.10800	0.00216					
					51	○			0.030	5.330	0.020	0.15990	0.00320	0.100	5.330	0.020	10.860	0.53300	0.01066					
					52		○		0.010	1.569	0.020	0.01569	0.00031	0.100	1.569	0.020	3.338	0.15690	0.00314					
小計		0.0	0.0									0.50100	0.01396				33.024	1.55239	0.03525					0.00
NO.263+4.16					53		○		0.020	0.384	0.020	0.00768	0.00015	0.100	0.384	0.020	0.968	0.03840	0.00077					
					54		○		0.050	2.759	0.050	0.13795	0.00690	0.100	2.759	0.050	5.718	0.27590	0.01380					
					55		○		0.050	0.355	0.050	0.01775	0.00089	0.100	0.355	0.050	0.910	0.03550	0.00178					
					56	○			0.020	1.000	0.020	0.02000	0.00040	0.100	1.000	0.020	2.200	0.10000	0.00200					
					57		○		0.260	0.260	0.050	0.06760	0.00338	0.260	0.260	0.050	1.040	0.06760	0.00338					
					58	○			0.300	0.100	0.040	0.03000	0.00120	0.300	0.100	0.040	0.800	0.03000	0.00120					
					59		○		0.020	0.455	0.030	0.00910	0.00027	0.100	0.455	0.030	1.110	0.04550	0.00137					
					60	○			0.030	1.278	0.050	0.03834	0.00192	0.100	1.278	0.050	2.756	0.12780	0.00639					
					61		○		0.020	0.444	0.030	0.00888	0.00027	0.100	0.444	0.030	1.088	0.04440	0.00133					
					62	○			0.010	0.632	0.010	0.00632	0.00006	0.100	0.632	0.010	1.464	0.06320	0.00063					
					63		○		0.010	0.632	0.010	0.00632	0.00006	0.100	0.632	0.010	1.464	0.06320	0.00063					
					64	○			0.010	0.848	0.020	0.00848	0.00017	0.100	0.848	0.020	1.896	0.08480	0.00170					
					65		○		0.030	0.123	0.050	0.00369	0.00018	0.100	0.123	0.050	0.446	0.01230	0.00062					
小計		0.0	0.0									0.36211	0.01585				21.860	0.98860	0.03558					0.00
NO.264+4.16					66		○		0.020	1.487	0.020	0.02974	0.00059	0.100	1.487	0.020	3.174	0.14870	0.00297	3		○		5.10
					67		○		0.020	0.362	0.020	0.00724	0.00014	0.100	0.362	0.020	0.924	0.03620	0.00072					
					68	○			0.030	0.538	0.040	0.01614	0.00065	0.100	0.538	0.040	1.276	0.05380	0.00215					
					69	○			0.030	0.509	0.020	0.01527	0.00031	0.100	0.509	0.020	1.218	0.05090	0.00102					
					70	○			0.030	0.509	0.020	0.01527	0.00031	0.100	0.509	0.020	1.218	0.05090	0.00102					
					71	○			0.010	5.077	0.020	0.05077	0.00102	0.100	5.077	0.020	10.354	0.50770	0.01015					
					72		○		0.050	0.167	0.020	0.00835	0.00017	0.100	0.167	0.020	0.534	0.01670	0.00033					
					73	○			0.030	0.624	0.040	0.01872	0.00075	0.100	0.624	0.040	1.448	0.06240	0.00250					
小計		0.0	0.0									0.16150	0.00394				20.146	0.92730	0.02087					5.10
NO.265+4.16					74		○		0.200	0.200	0.020	0.04000	0.00080	0.200	0.200	0.020	0.800	0.04000	0.00080					
					75	○			0.010	0.518	0.020	0.00518	0.00010	0.100	0.518	0.020	1.236	0.05180	0.00104					
					76		○		0.010	0.448	0.020	0.00448	0.00009	0.100	0.448	0.020	1.096	0.04480	0.00090					
					77	○			0.040	0.458	0.020	0.01832	0.00037	0.100	0.458	0.020	1.116	0.04580	0.00092					
					78	○			0.030	1.644	0.020	0.04932	0.00099	0.100	1.644	0.020	3.488	0.16440	0.00329					
小計		0.0	0.0									0.11730	0.00235				7.736	0.34680	0.00694					0.00

測点	ひび割れ（m） W≧1.0mm				欠損 劣化位置				欠損 劣化規模（m）					欠損 カッター切断（m）						目地 劣化位置				目地 劣化規模（m）
	番号	左岸	右岸	計	番号	左岸	右岸	底版	幅	長さ	深さ	（m2）	（m3）	切断幅(m)	長さ(m)	深さ(m)	カッター(m)	面積(m2)	体積(m3)	番号	左側壁	右側壁	アーチ	長さ
NO.266+4.16					79	○			0.040	0.116	0.100	0.00464	0.00046	0.100	0.116	0.100	0.432	0.01160	0.00116					
					80		○		0.030	1.642	0.020	0.04926	0.00099	0.100	1.642	0.020	3.484	0.16420	0.00328					
					81	○			0.030	0.393	0.050	0.01179	0.00059	0.100	0.393	0.050	0.986	0.03930	0.00197					
					82	○			0.005	1.077	0.010	0.00539	0.00005	0.100	1.077	0.010	2.354	0.10770	0.00108					
					83		○		0.010	1.000	0.010	0.01000	0.00010	0.100	1.000	0.010	2.200	0.10000	0.00100					
					84		○		0.010	0.540	0.010	0.00540	0.00005	0.100	0.540	0.010	1.280	0.05400	0.00054					
小計		0.0	0.0									0.08648	0.00224				10.736	0.47680	0.00903					0.00
NO.267+4.16					85		○		0.200	0.198	0.050	0.03960	0.00198	0.200	0.198	0.050	0.796	0.03960	0.00198					
					86	○			0.020	1.238	0.020	0.02476	0.00050	0.100	1.238	0.020	2.676	0.12380	0.00248					
					87	○			0.020	3.947	0.020	0.07894	0.00158	0.100	3.947	0.020	8.094	0.39470	0.00789					
					88		○		0.030	2.368	0.030	0.07104	0.00213	0.100	2.368	0.030	4.936	0.23680	0.00710					
					89		○		0.030	1.244	0.020	0.03732	0.00075	0.100	1.244	0.020	2.688	0.12440	0.00249					
					90		○		0.050	0.204	0.050	0.01020	0.00051	0.100	0.204	0.050	0.608	0.02040	0.00102					
小計		0.0	0.0									0.26186	0.00745				19.798	0.93970	0.02296					0.00
NO.268+4.16					91		○		0.030	0.209	0.030	0.00627	0.00019	0.100	0.209	0.030	0.618	0.02090	0.00063					
					92		○		0.030	0.233	0.030	0.00699	0.00021	0.100	0.233	0.030	0.666	0.02330	0.00070					
					93	○			0.030	0.981	0.050	0.02943	0.00147	0.100	0.981	0.050	2.162	0.09810	0.00491					
					94	○			0.400	0.100	0.020	0.04000	0.00080	0.400	0.100	0.020	1.000	0.04000	0.00080					
					95	○			0.100	0.400	0.060	0.04000	0.00240	0.100	0.400	0.060	1.000	0.04000	0.00240					
					96		○		0.030	0.209	0.030	0.00627	0.00019	0.100	0.209	0.030	0.618	0.02090	0.00063					
					97	○			0.010	0.475	0.010	0.00475	0.00005	0.100	0.475	0.010	1.150	0.04750	0.00048					
					98		○		0.005	2.365	0.010	0.01183	0.00012	0.100	2.365	0.010	4.930	0.23650	0.00237					
小計		0.0	0.0									0.14554	0.00543				12.144	0.52720	0.01290					0.00
NO.269+4.16					99	○			0.005	0.475	0.010	0.00238	0.00002	0.100	0.475	0.010	1.150	0.04750	0.00048					
					100		○		0.030	1.459	0.050	0.04377	0.00219	0.100	1.459	0.050	3.118	0.14590	0.00730					
					101		○		0.030	1.233	0.050	0.03699	0.00185	0.100	1.233	0.050	2.666	0.12330	0.00617					
					102	○			0.020	0.571	0.030	0.01142	0.00034	0.100	0.571	0.030	1.342	0.05710	0.00171					
					103		○		0.020	0.319	0.030	0.00638	0.00019	0.100	0.319	0.030	0.838	0.03190	0.00096					
					104	○			0.030	1.845	0.100	0.05535	0.00554	0.100	1.845	0.100	3.890	0.18450	0.01845					
					105	○			0.200	0.200	0.070	0.04000	0.00280	0.200	0.200	0.070	0.800	0.04000	0.00280					
					106		○		0.020	0.262	0.030	0.00524	0.00016	0.100	0.262	0.030	0.724	0.02620	0.00079					
小計		0.0	0.0									0.20153	0.01309				14.528	0.65640	0.03864					0.00
NO.270+4.16					107		○		0.020	3.872	0.030	0.07744	0.00232	0.100	3.872	0.030	7.944	0.38720	0.01162					
					108		○		0.005	0.544	0.010	0.00272	0.00003	0.100	0.544	0.010	1.288	0.05440	0.00054					
					109	○			0.010	1.407	0.010	0.01407	0.00014	0.100	1.407	0.010	3.014	0.14070	0.00141					
					110		○		0.030	0.449	0.030	0.01347	0.00040	0.100	0.449	0.030	1.098	0.04490	0.00135					
					111		○		0.030	5.332	0.030	0.15996	0.00480	0.100	5.332	0.030	10.864	0.53320	0.01600					
					112		○		0.030	0.444	0.030	0.01332	0.00040	0.100	0.444	0.030	1.088	0.04440	0.00133					
					113		○		0.030	0.651	0.030	0.01953	0.00059	0.100	0.651	0.030	1.502	0.06510	0.00195					
					114		○		0.020	0.262	0.030	0.00524	0.00016	0.100	0.262	0.030	0.724	0.02620	0.00079					
					115		○		0.010	1.696	0.010	0.01696	0.00017	0.100	1.696	0.010	3.592	0.16960	0.00170					
小計		0.0	0.0									0.32271	0.00901				31.114	1.46570	0.03668					0.00
NO.271+4.16					116		○		0.010	1.127	0.010	0.01127	0.00011	0.100	1.127	0.010	2.454	0.11270	0.00113					
					117	○			0.010	0.550	0.010	0.00550	0.00006	0.100	0.550	0.010	1.300	0.05500	0.00055					
					118	○			0.010	0.873	0.010	0.00873	0.00009	0.100	0.873	0.010	1.946	0.08730	0.00087					
					119	○			0.010	0.446	0.010	0.00446	0.00004	0.100	0.446	0.010	1.092	0.04460	0.00045					
					120		○		0.010	1.117	0.010	0.01117	0.00011	0.100	1.117	0.010	2.434	0.11170	0.00112					
					121	○			0.020	1.710	0.020	0.03420	0.00068	0.100	1.710	0.020	3.620	0.17100	0.00342					
					122		○		0.010	1.033	0.010	0.01033	0.00010	0.100	1.033	0.010	2.266	0.10330	0.00103					
					123	○			0.020	1.116	0.020	0.02232	0.00045	0.100	1.116	0.020	2.432	0.11160	0.00223					
					124		○		0.010	0.492	0.010	0.00492	0.00005	0.100	0.492	0.010	1.184	0.04920	0.00049					
					125	○			0.100	0.263	0.100	0.02630	0.00263	0.100	0.263	0.100	0.726	0.02630	0.00263					
小計		0.0	0.0									0.13920	0.00432				19.454	0.87270	0.01392					0.00
NO.272+4.16					126	○			0.030	0.764	0.100	0.02292	0.00229	0.100	0.764	0.100	1.728	0.07640	0.00764					
					127		○		0.030	1.000	0.030	0.03000	0.00090	0.100	1.000	0.030	2.200	0.10000	0.00300					
					128	○			0.030	0.433	0.030	0.01299	0.00039	0.100	0.433	0.030	1.066	0.04330	0.00130					
					129	○			0.030	0.701	0.030	0.02103	0.00063	0.100	0.701	0.030	1.602	0.07010	0.00210					
					130		○		0.030	0.452	0.030	0.01356	0.00041	0.100	0.452	0.030	1.104	0.04520	0.00136					
					131		○		0.030	1.000	0.030	0.03000	0.00090	0.100	1.000	0.030	2.200	0.10000	0.00300					
小計		0.0	0.0									0.13050	0.00552				9.900	0.43500	0.01840					0.00
NO.273+4.16																								
小計		0.0	0.0									0.00000	0.00000				0.000	0.00000	0.00000					0.00
NO.274+4.16					132		○		0.050	0.150	0.100	0.00750	0.00075	0.100	0.150	0.100	0.500	0.01500	0.00150					
小計		0.0	0.0									0.00750	0.00075				0.500	0.01500	0.00150					0.00
NO.275+4.16	7	2.8			133		○		0.020	3.226	0.010	0.06452	0.00065	0.100	3.226	0.010	6.652	0.32260	0.00323					
					134	○			0.030	0.140	0.050	0.00420	0.00021	0.100	0.140	0.050	0.480	0.01400	0.00070					
					135	○			0.020	0.245	0.050	0.00490	0.00025	0.100	0.245	0.050	0.690	0.02450	0.00123					
小計		2.8	0.0									0.07362	0.00111				7.822	0.36110	0.00515					0.00
NO.276+4.16	8	3.4			136		○		0.020	0.238	0.010	0.00476	0.00005	0.100	0.238	0.010	0.676	0.02380	0.00024					
	9		1.8		137	○			0.020	0.191	0.050	0.00382	0.00019	0.100	0.191	0.050	0.582	0.01910	0.00096					
小計		3.4	1.8									0.00858	0.00024				1.258	0.04290	0.00119					0.00
NO.277+4.16	10		0.8		138		○		0.010	2.620	0.020	0.02620	0.00052	0.100	2.620	0.020	5.440	0.26200	0.00524					
	11		0.4		139		○		0.020	2.510	0.020	0.05020	0.00100	0.100	2.510	0.020	5.220	0.25100	0.00502					
	12	1.0			140	○			0.020	1.796	0.020	0.03592	0.00072	0.100	1.796	0.020	3.792	0.17960	0.00359					
					141		○		0.005	0.937	0.005	0.00469	0.00002	0.100	0.937	0.005	2.074	0.09370	0.00047					
					142		○		0.005	1.523	0.005	0.00762	0.00004	0.100	1.523	0.005	3.246	0.15230	0.00076					
小計		1.0	1.2									0.12463	0.00230				19.772	0.93860	0.01508					0.00
NO.278+4.16	13	4.0			143	○			0.020	0.751	0.050	0.01502	0.00075	0.100	0.751	0.050	1.702	0.07510	0.00376					
	14	2.3																						
	15	1.3																						
小計		7.6	0.0									0.01502	0.00075				1.702	0.07510	0.00376					0.00
13号隧道 合計		44.4	6.8	51.2								19.55445	0.91871				375.204	30.02487	1.19483					12.20

13号隧道

工事名	令和5年度 川南原国営施設応急対策事業 主要幹線用水路補修工事		
図面名	補修工展開図(4/4)		
作成年月日	令和 年 月		
縮 尺	図 示	図面番号	4-4/4
会社名			
事業所名	九州農政局 宮崎中部農業水利事業所		

工事用地図

位　置　図
S=1:20000

平　面　図
S=1:200

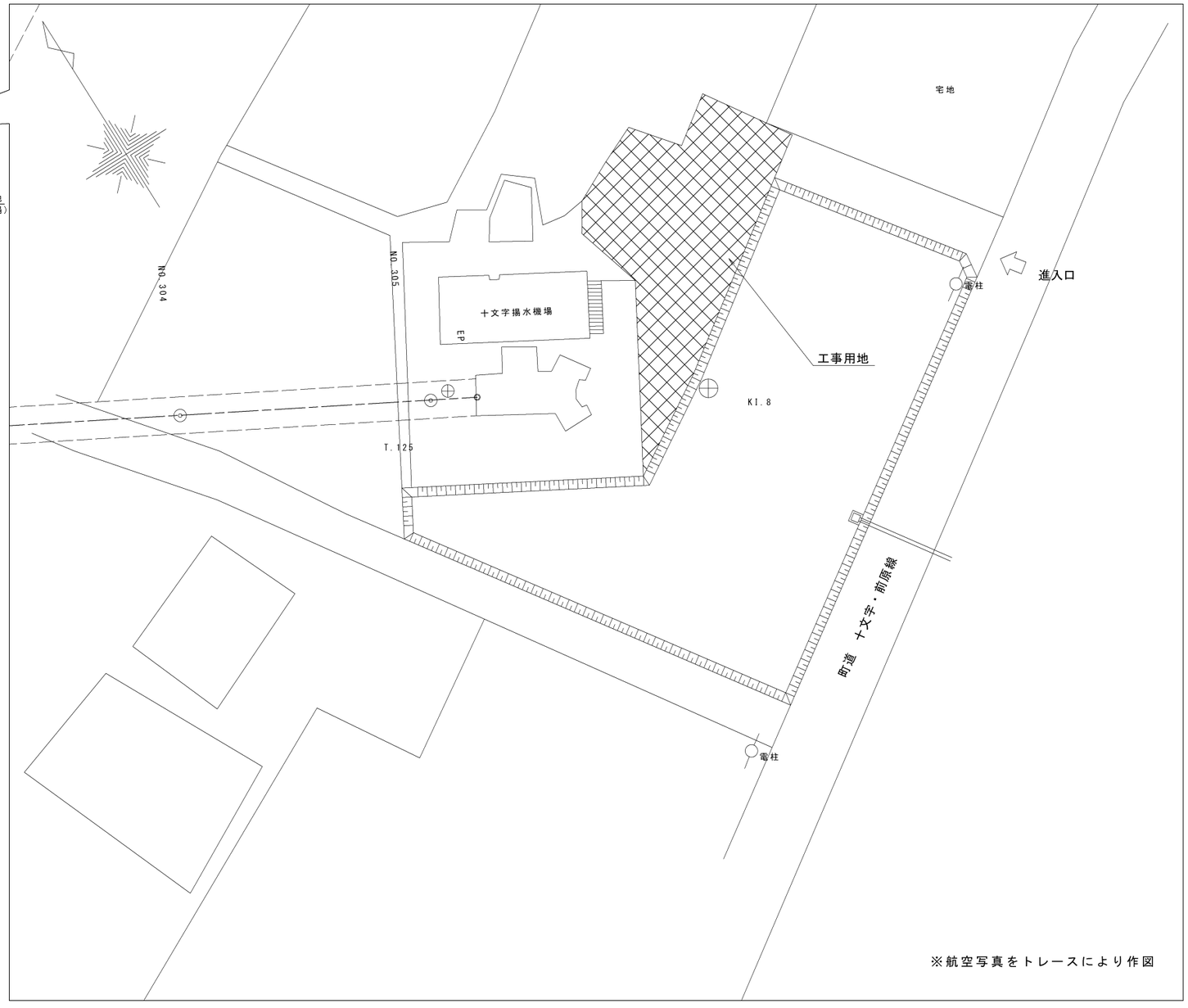

13号隧道

工事名	令和5年度　川南原国営施設応急対策事業 主要幹線用水路補修工事		
図面名	工事用地図		
作成年月日	令和　　年　　月		
縮　尺	図　示	図面番号	5
会社名			
事業所名	九州農政局 宮崎中部農業水利事業所		

既設構造図(1/2) S=1:100

平 面 図

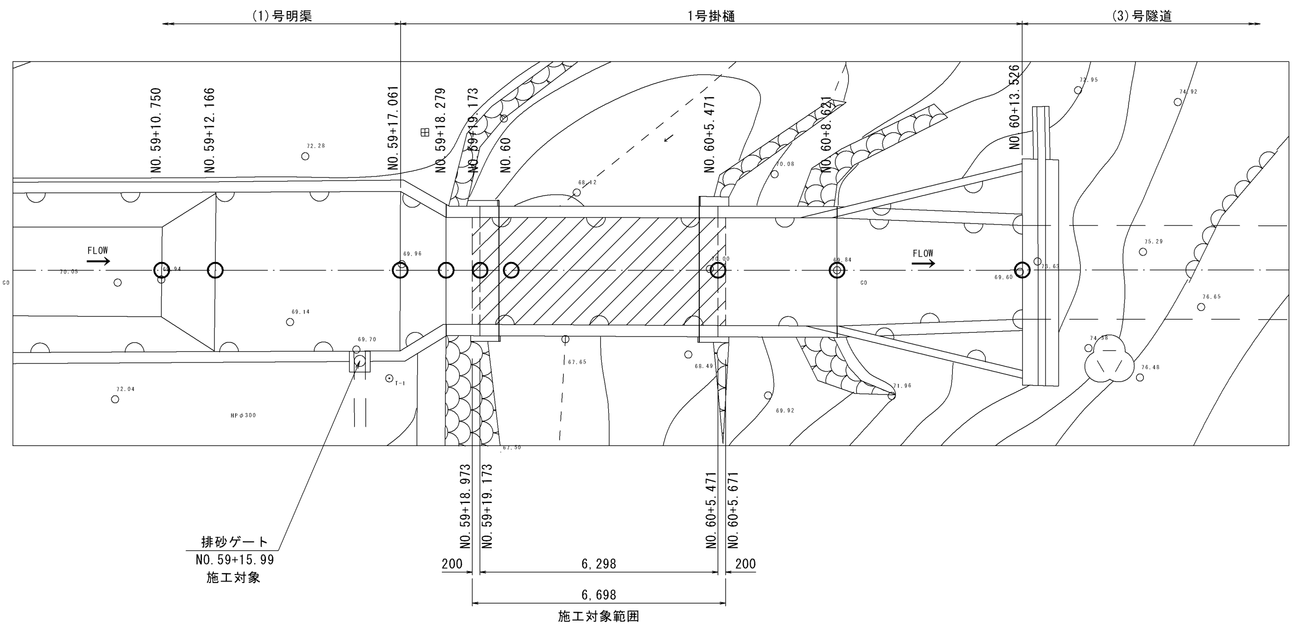

C-C縦断図

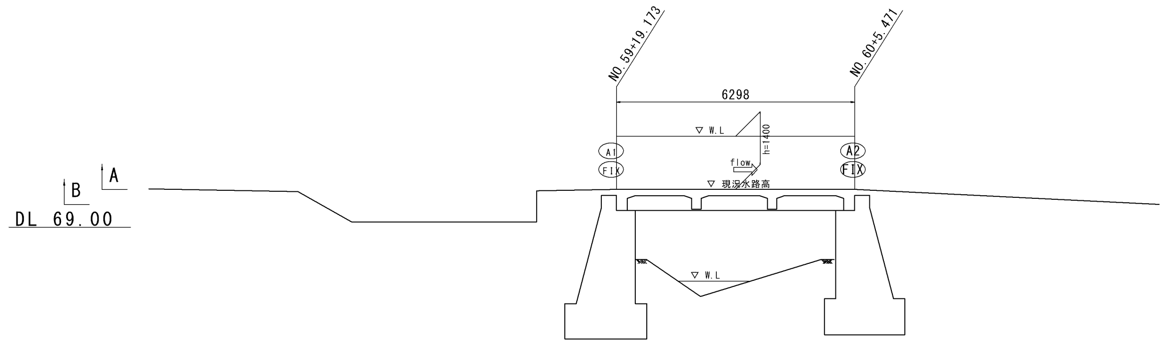

計画高	69.40	69.14	69.14 69.96	69.98	70.10	70.10	70.10	69.84	69.60
現況高	69.40	69.14	69.14 69.96	69.98	69.99	70.00	70.00	69.84	69.60
追加距離	1190.750	1192.166	1197.061	1198.279	1199.173	1200.000	1205.471	1208.261	1213.526
単距離	0.000	1.416	4.895	1.218	0.894	0.827	0.827	3.150	4.905
単距離	NO.59 +10.750	NO.59 +12.166	NO.59 +17.061	NO.59 +18.279	NO.59 +19.173	NO.60	NO.60 + 5.471	NO.60 + 8.621	NO.60 +13.526

A-A平面図

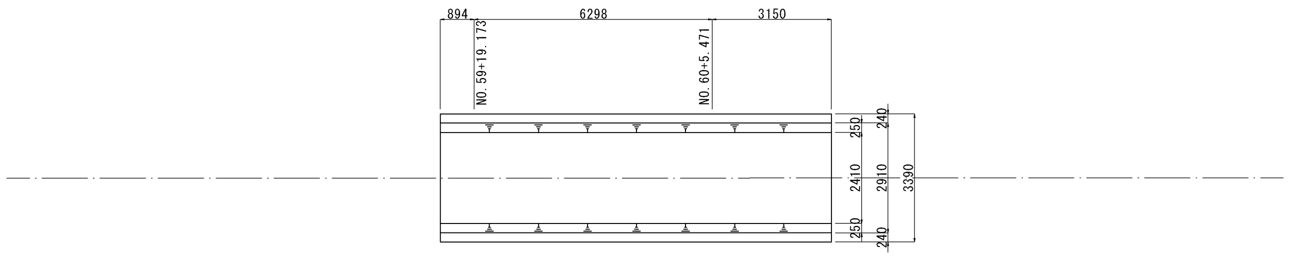

D-D縦断図

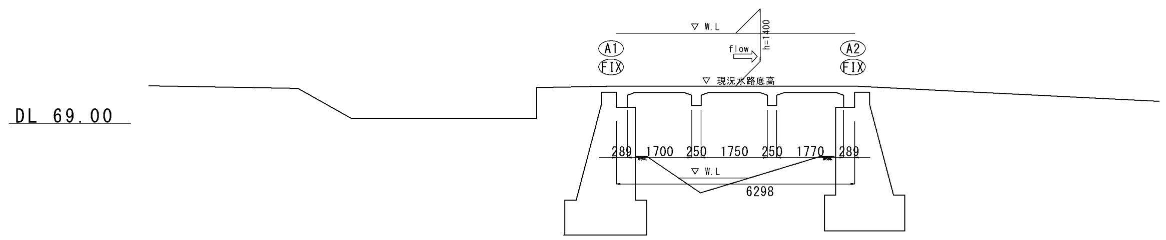

B-B平面図

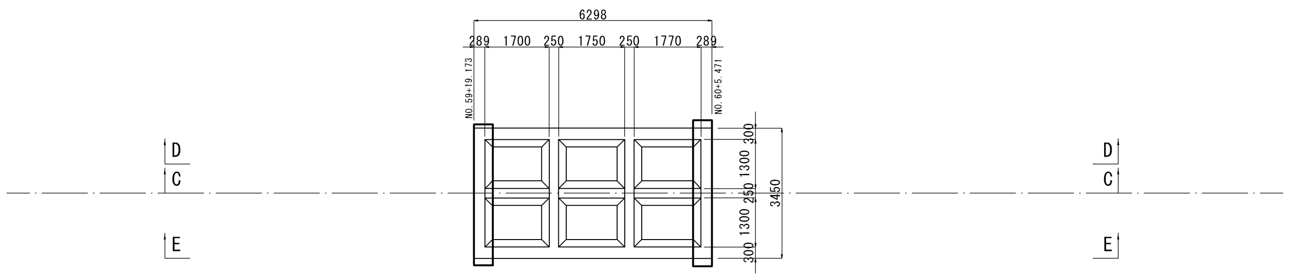

E-E縦断図

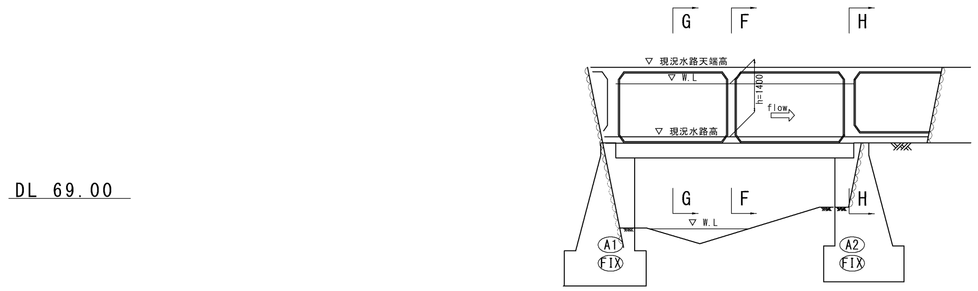

1号掛樋

工事名	令和5年度 川南原国営施設応急対策事業 主要幹線用水路補修工事		
図面名	既設構造図(1/2)		
作成年月日	令和 年 月		
縮 尺	S=1:100	図面番号	6-1/2
会社名			
事業所名	九州農政局 宮崎中部農業水利事業所		

既設構造図(2/2)

F-F断面図 S=1:30

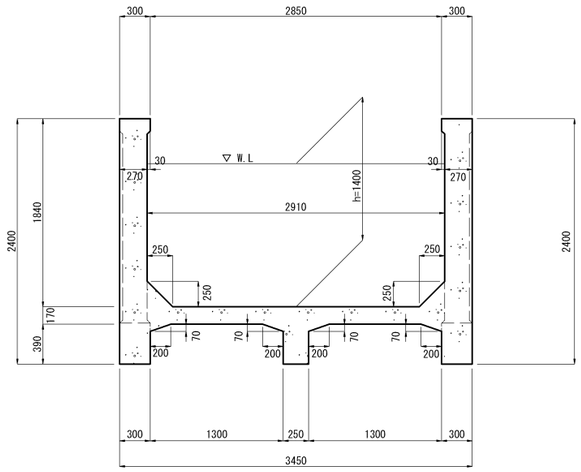

G-G断面図 S=1:30

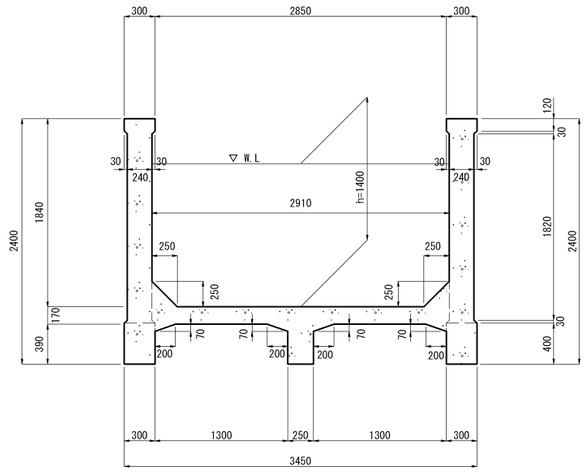

H-H断面図 S=1:30

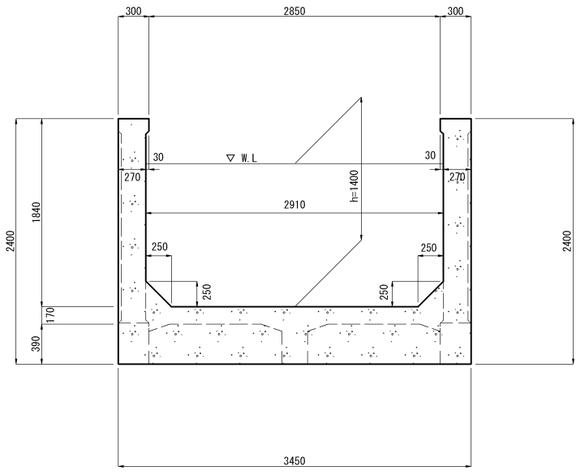

A1橋台 S=1:50
(FIX)

断面図

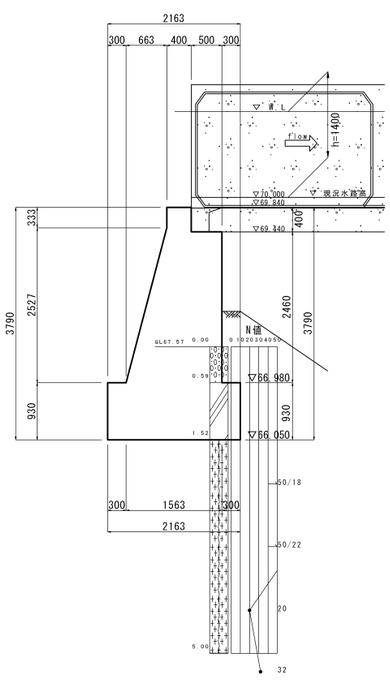

正面図

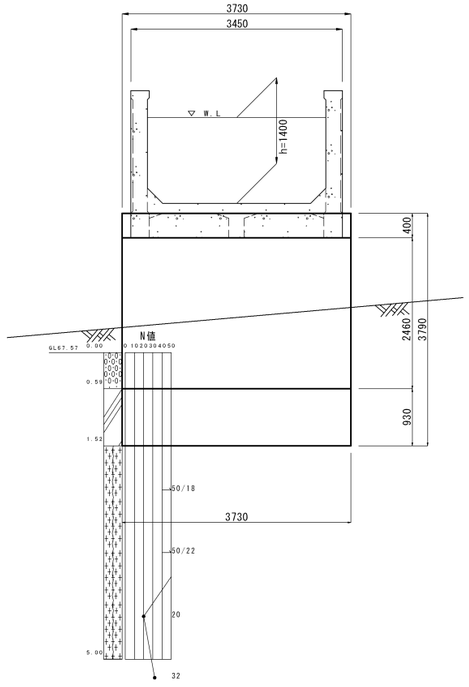

A2橋台 S=1:50
(FIX)

断面図

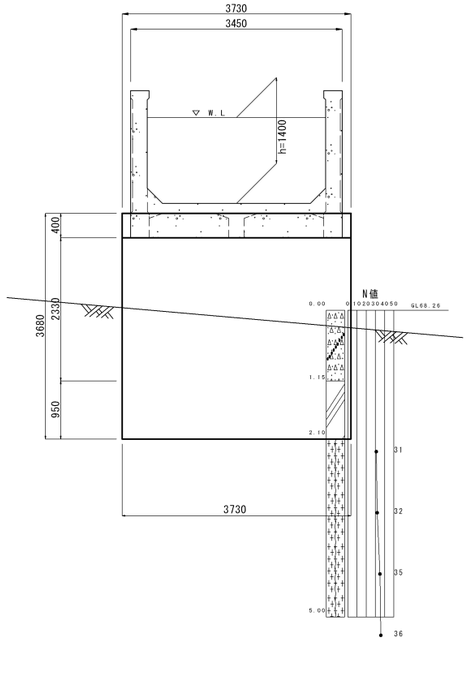

正面図

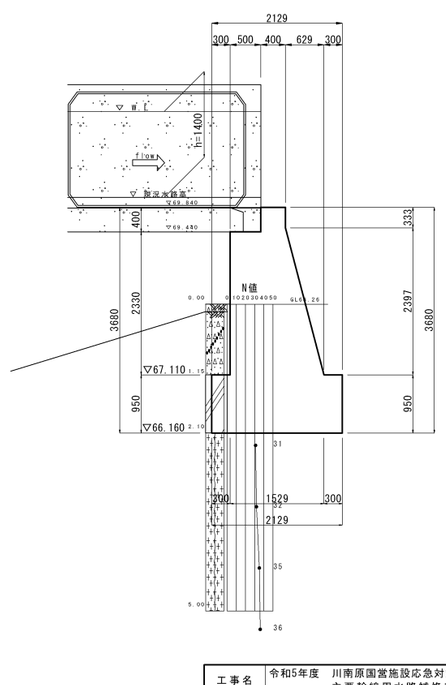

1号掛樋

工事名	令和5年度　川南原国営施設応急対策事業 主要幹線用水路補修工事		
図面名	既設構造図(2/2)		
作成年月日	令和　　年　　月		
縮　尺	図示	図面番号	6-2/2
会社名			
事業所名	九州農政局 宮崎中部農業水利事業所		

底版上面補強図(1/3)　S=1:30

（高圧洗浄）

A－A断面図
S=1:30

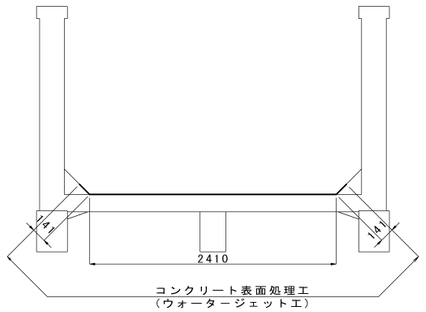

平　面　図

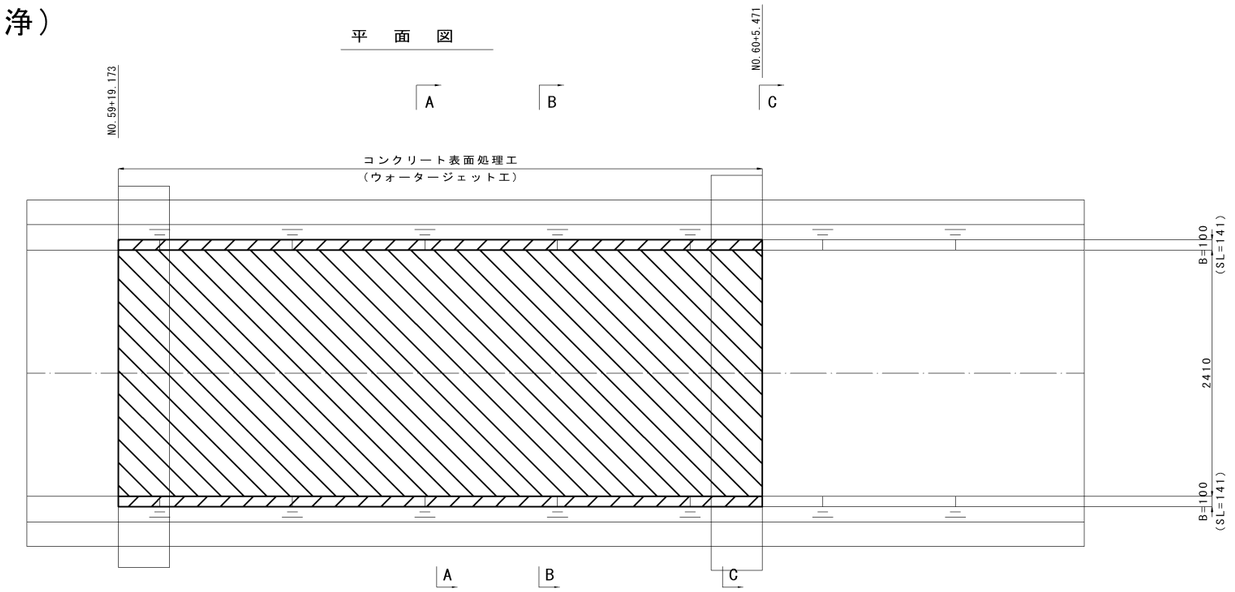

（コンクリート斫り）

端部詳細図

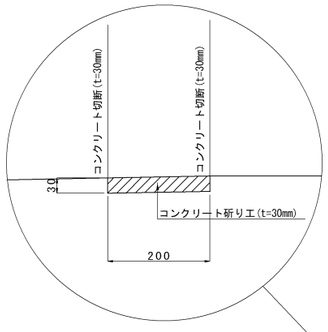

C－C断面図

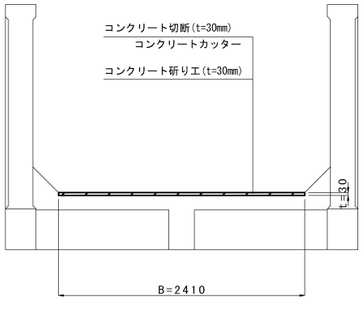

平　面　図

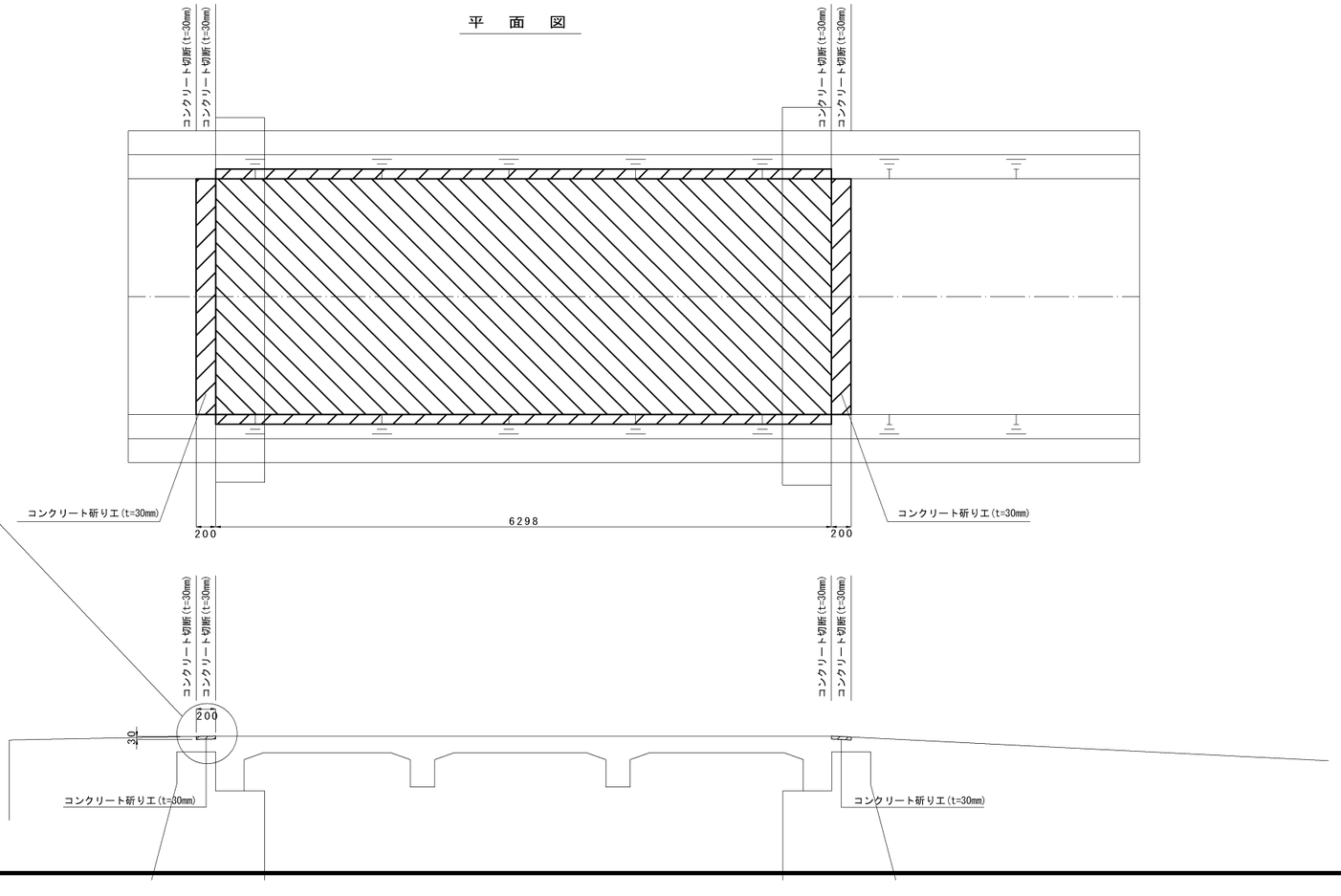

1号掛樋

工事名	令和5年度　川南原国営施設応急対策事業 主要幹線用水路補修工事		
図面名	底版上面補強図(1/3)		
作成年月日	令和　　年　　月		
縮　尺	S=1:30	図面番号	7-1/3
会社名			
事業所名	九州農政局 宮崎中部農業水利事業所		

底版上面補強図(2/3)　S=1:30

(削孔)

A-A断面図

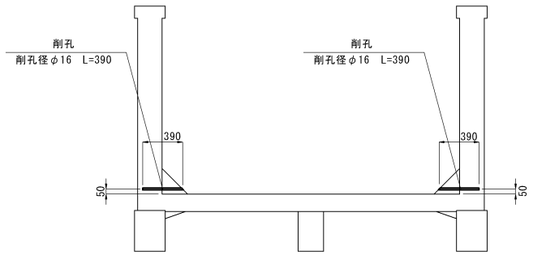

平　面　図

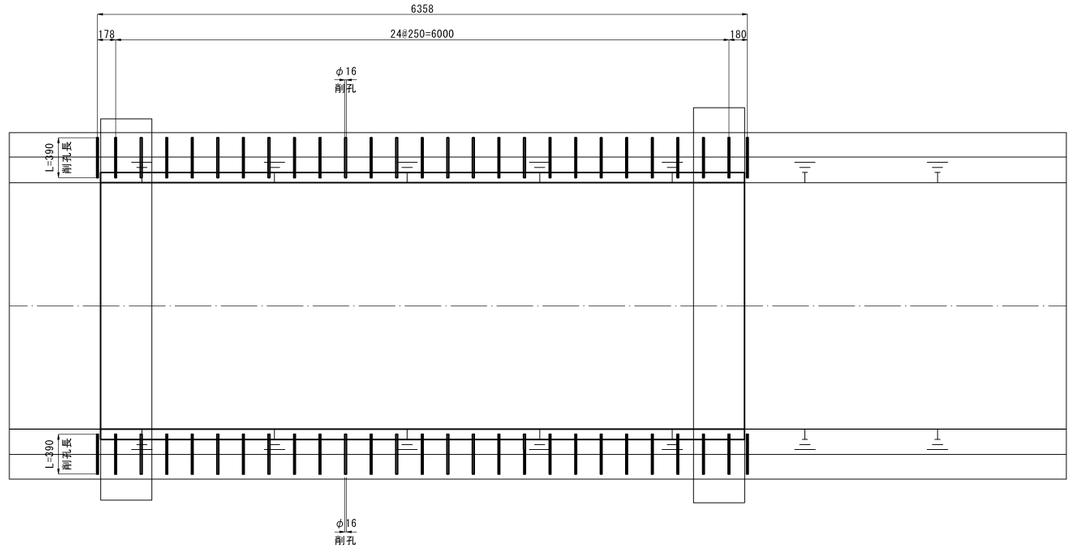

(配筋図)

A-A断面図

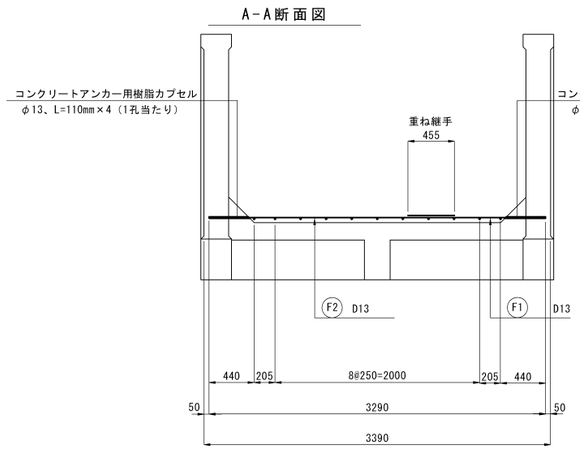

平　面　図

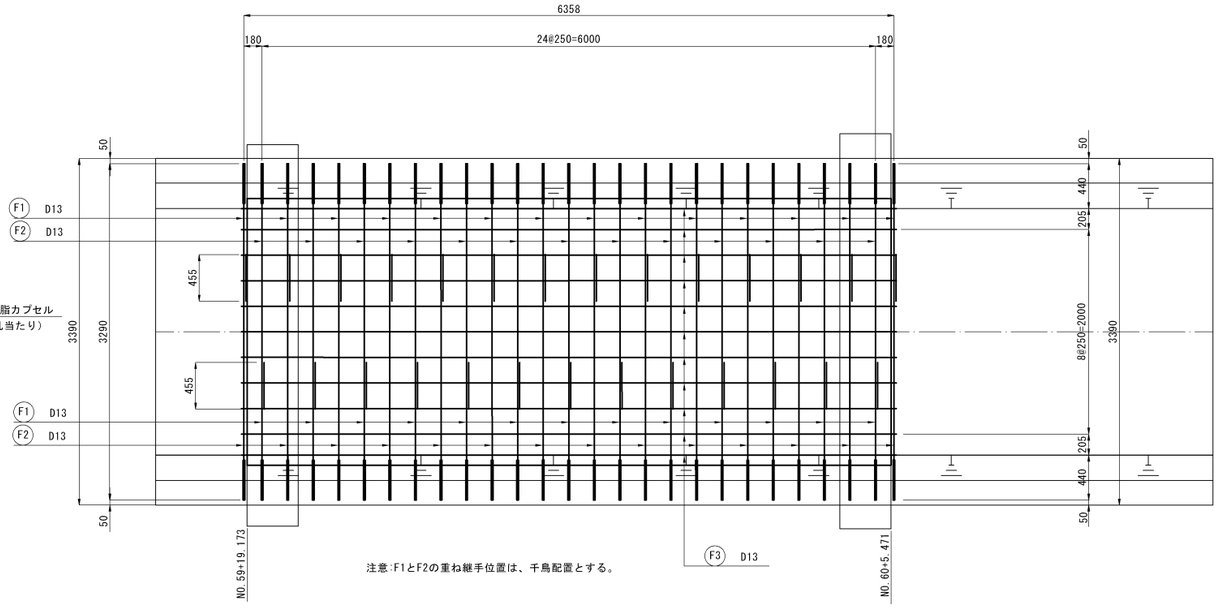

注意:F1とF2の重ね継手位置は、千鳥配置とする。

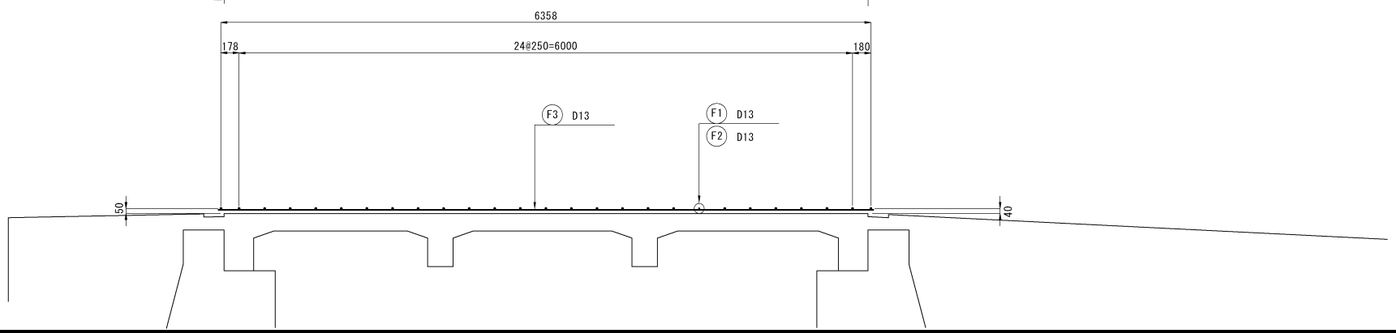

1号掛樋

工事名	令和5年度　川南原国営施設応急対策事業 主要幹線用水路補修工事		
図面名	底版上面補強図(2/3)		
作成年月日	令和　　年　　月		
縮　尺	S=1:30	図面番号	7-2/3
会社名			
事業所名	九州農政局 宮崎中部農業水利事業所		

底版上面補強図(3/3)　S=1:30

(補強コンクリート打設)

平　面　図

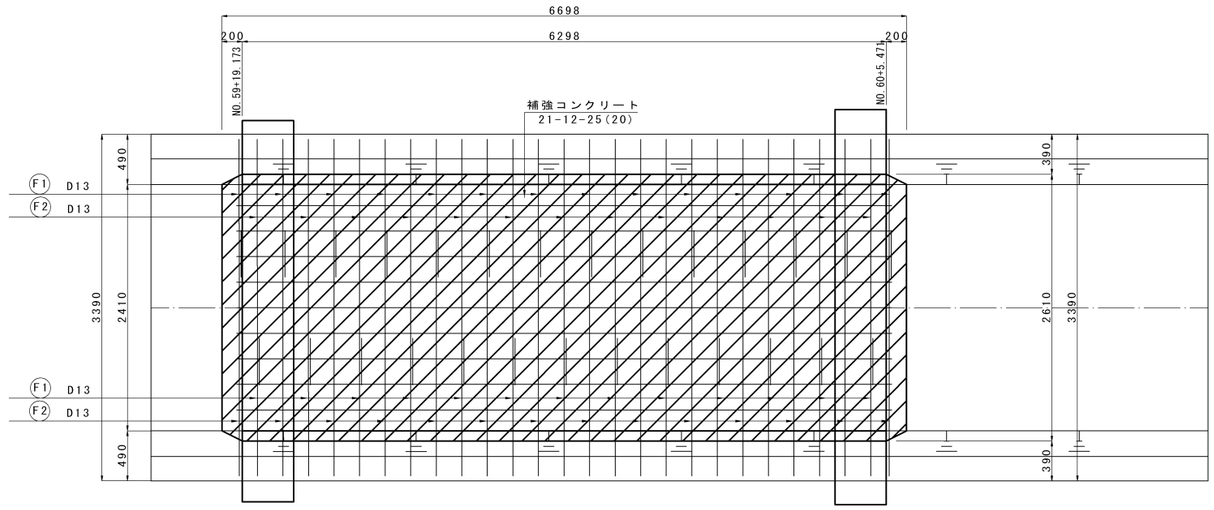

A-A断面図

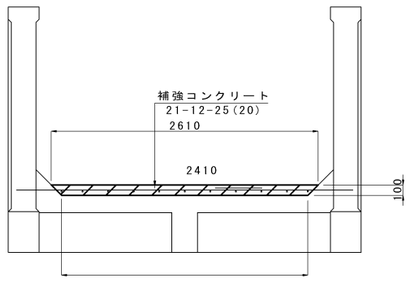

端部詳細図

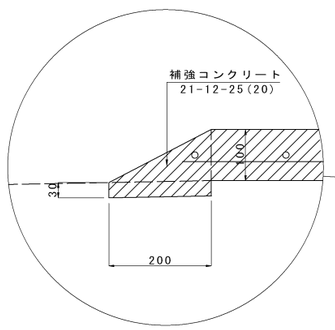

断　面　図

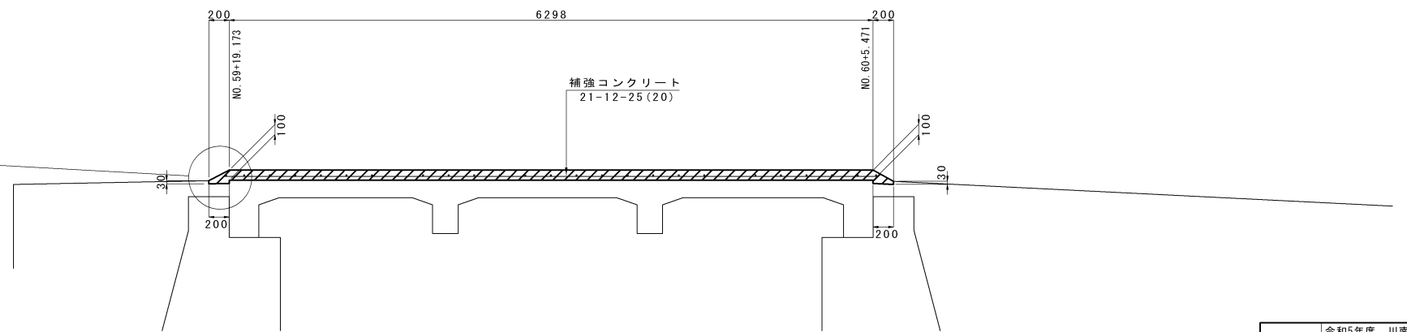

1号掛樋

工事名	令和5年度　川南原国営施設応急対策事業 主要幹線用水路補修工事		
図面名	底版上面補強図(3/3)		
作成年月日	令和　　年　　月		
縮　尺	S=1:30	図面番号	7-3/3
会社名			
事業所名	九州農政局 宮崎中部農業水利事業所		

底版下面補強（中央梁）図（1/5）

（鉄筋コンクリート：はつり）

S=1:30

A－A断面図

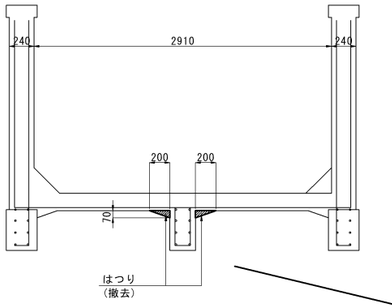

拡大図

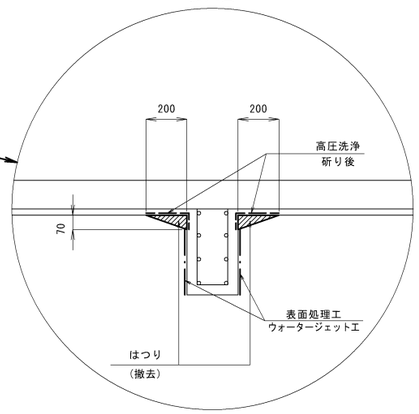

B－B断面図

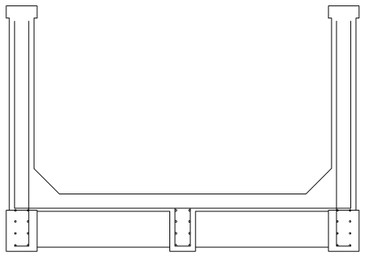

C－C断面図

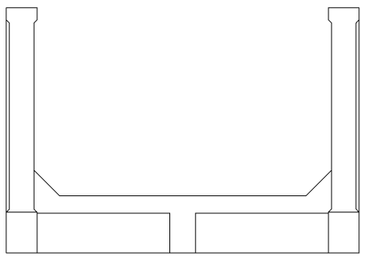

平　面　図

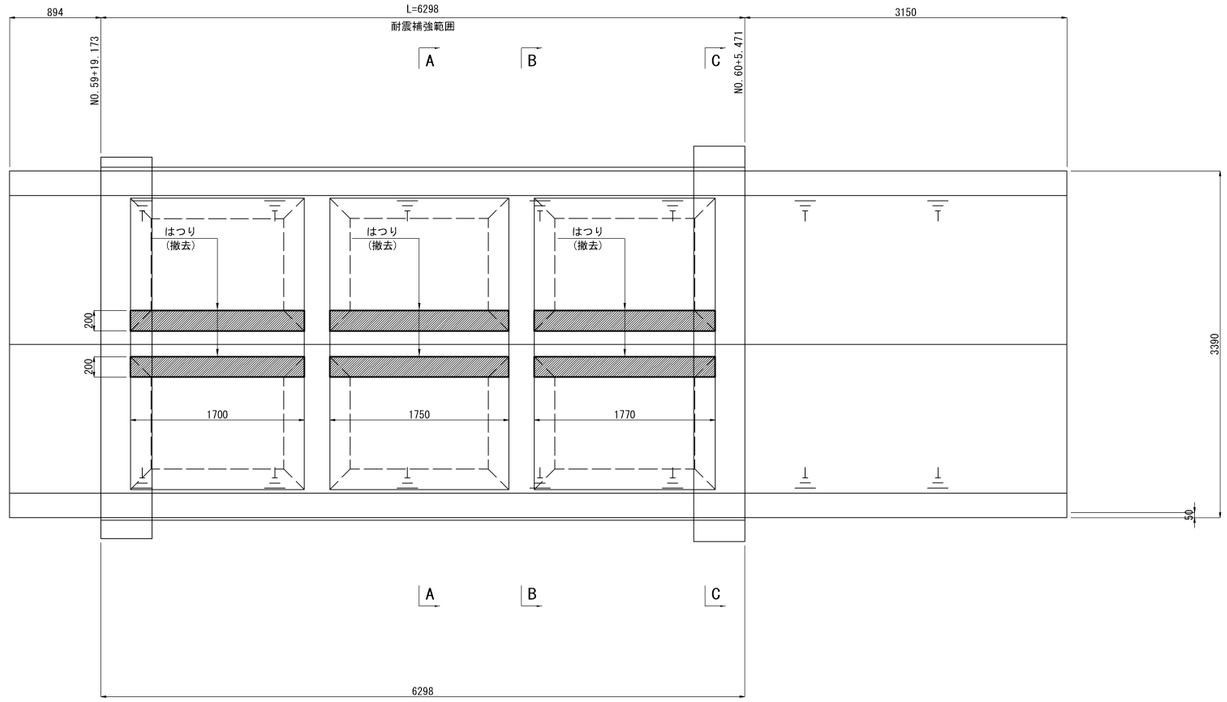

1号掛樋

工事名	令和5年度　川南原国営施設応急対策事業 主要幹線用水路補修工事		
図面名	底版下面補強（中央梁）図（1/5）		
作成年月日	令和　　年　　月		
縮　尺	S=1:30	図面番号	8-1/5
会社名			
事業所名	九州農政局 宮崎中部農業水利事業所		

底版下面補強（中央梁）図（2/5）

S=1:30

（削孔）

A － A 断面図

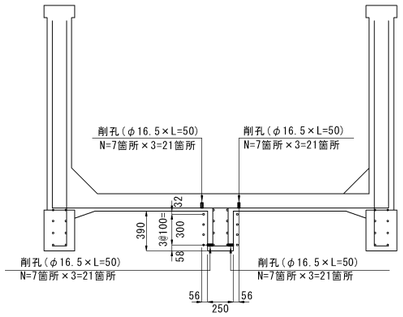

B － B 断面図

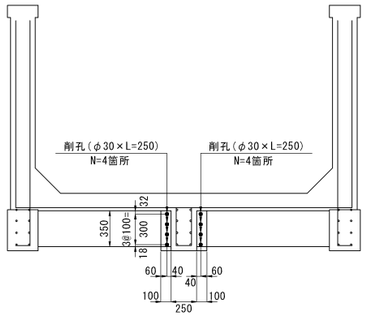

C － C 断面図

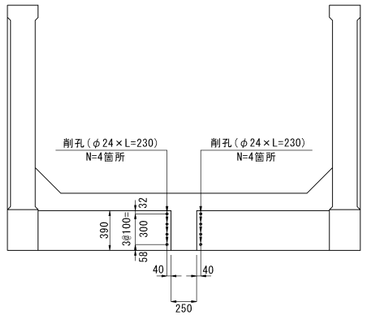

平 面 図

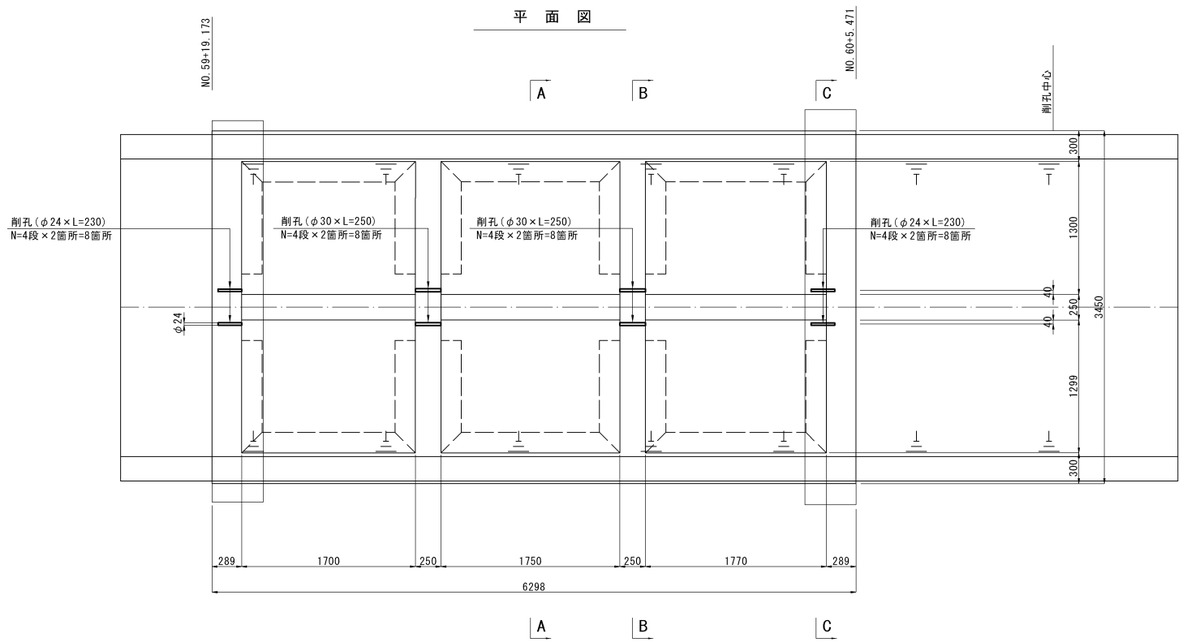

平 面 図

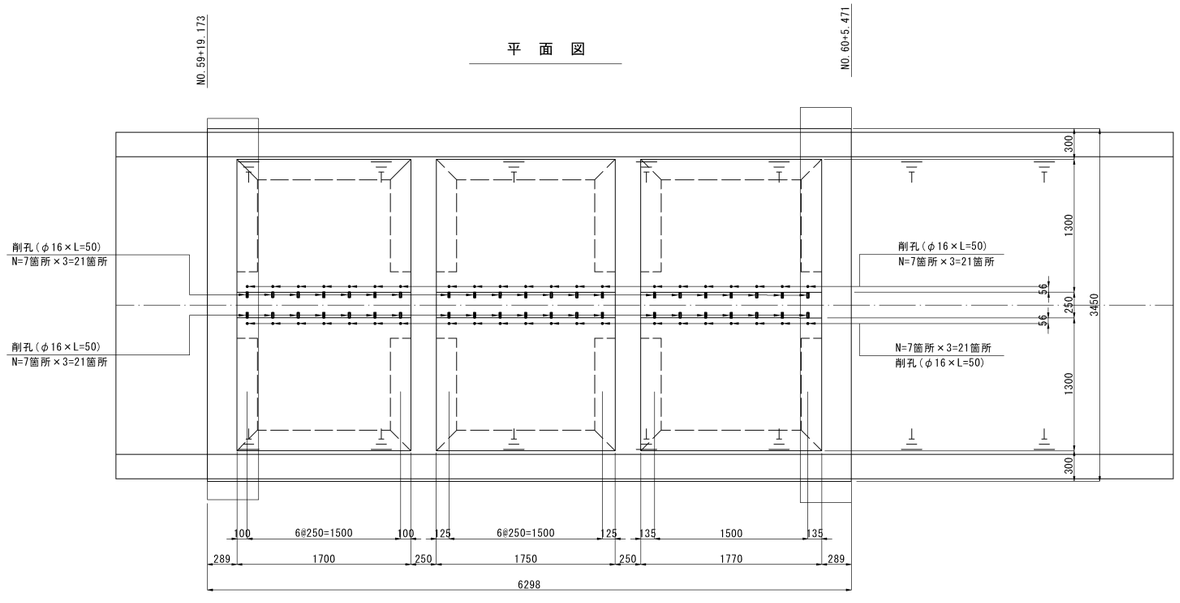

1号掛樋

工事名	令和5年度　川南原国営施設応急対策事業 主要幹線用水路補修工事		
図面名	底版下面補強（中央梁）図（2/5）		
作成年月日	令和　　年　　月		
縮　尺	S=1：100	図面番号	8-2/5
会社名			
事業所名	九州農政局 宮崎中部農業水利事業所		

底版下面補強（中央梁）図（3/5）　S=1:30
（配筋図）

A-A断面図

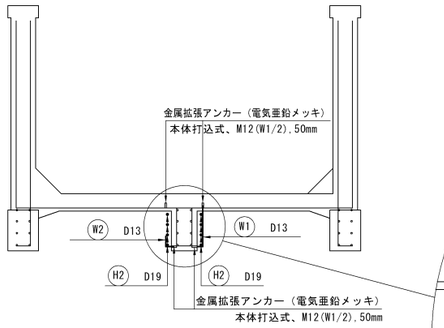

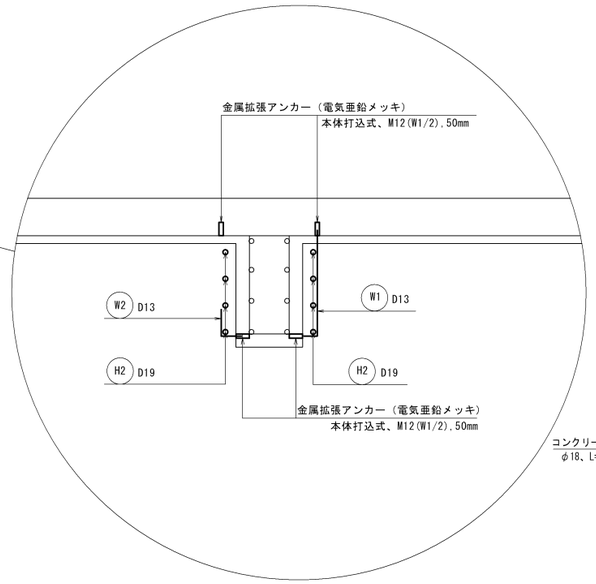

B-B断面図

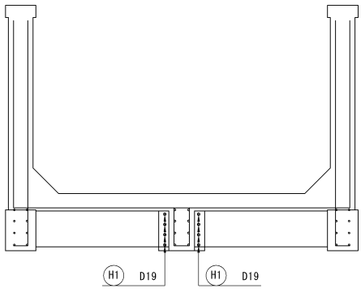

C-C断面図

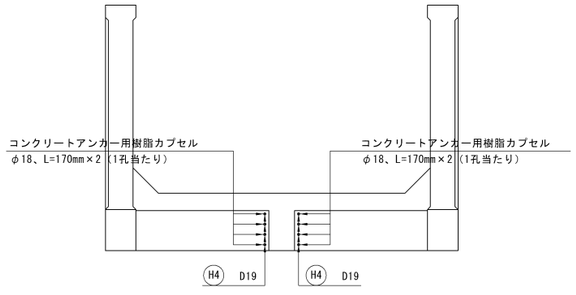

平　面　図

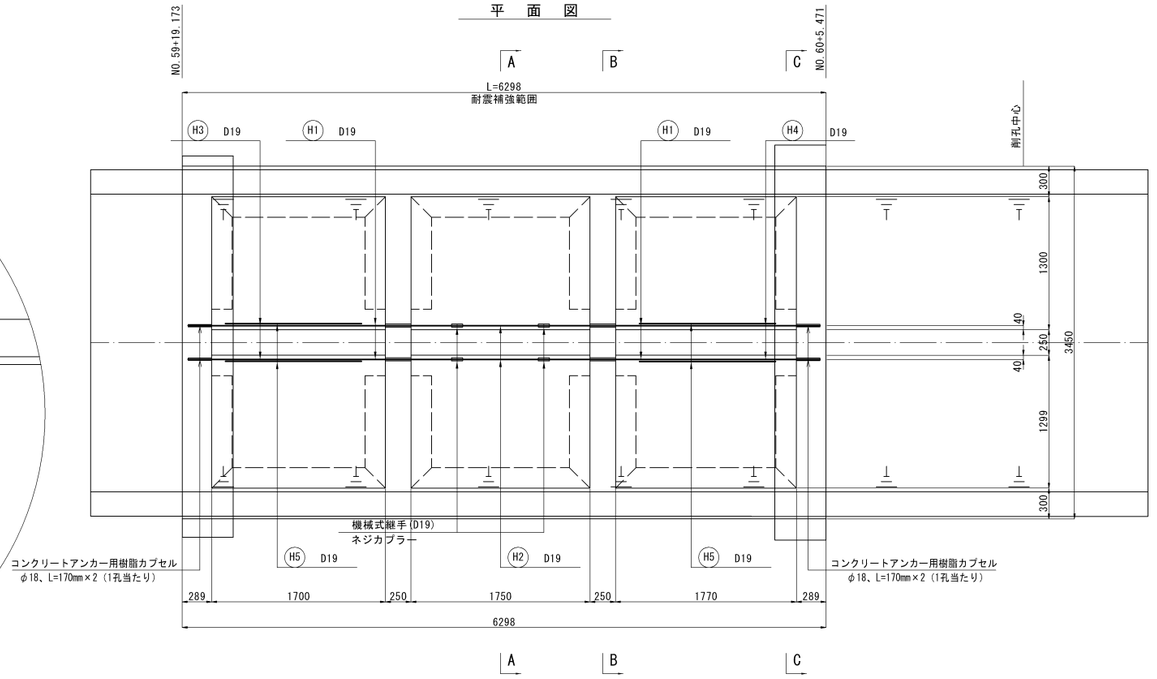

平　面　図

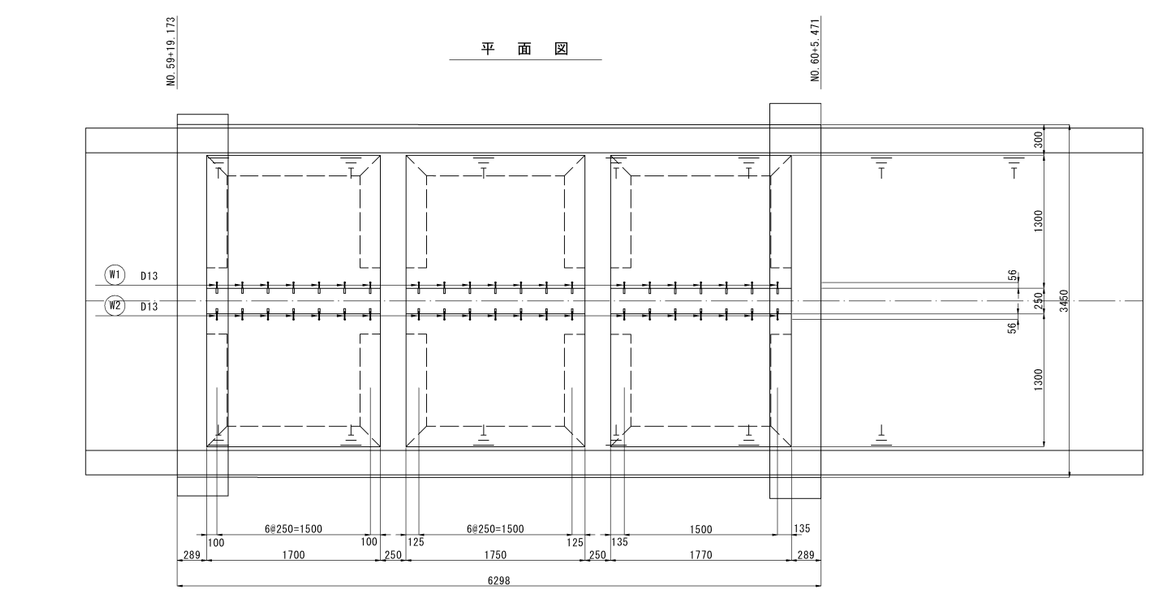

1号掛樋

工事名	令和5年度　川南原国営施設応急対策事業 主要幹線用水路補修工事		
図面名	底版下面補強（中央梁）図（3/5）		
作成年月日	令和　　年　　月		
縮　尺	S=1:30	図面番号	8-3/5
会社名			
事業所名	九州農政局 宮崎中部農業水利事業所		

底版下面補強（中央梁）図（4/5）　S=1:30

（モルタル充填 ① ）

A－A断面図

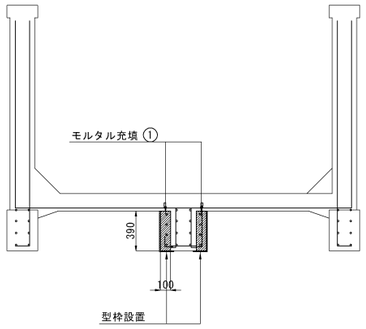

B－B断面図

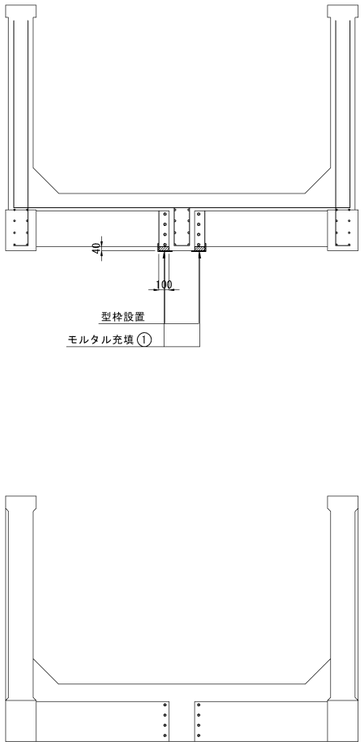

平　面　図

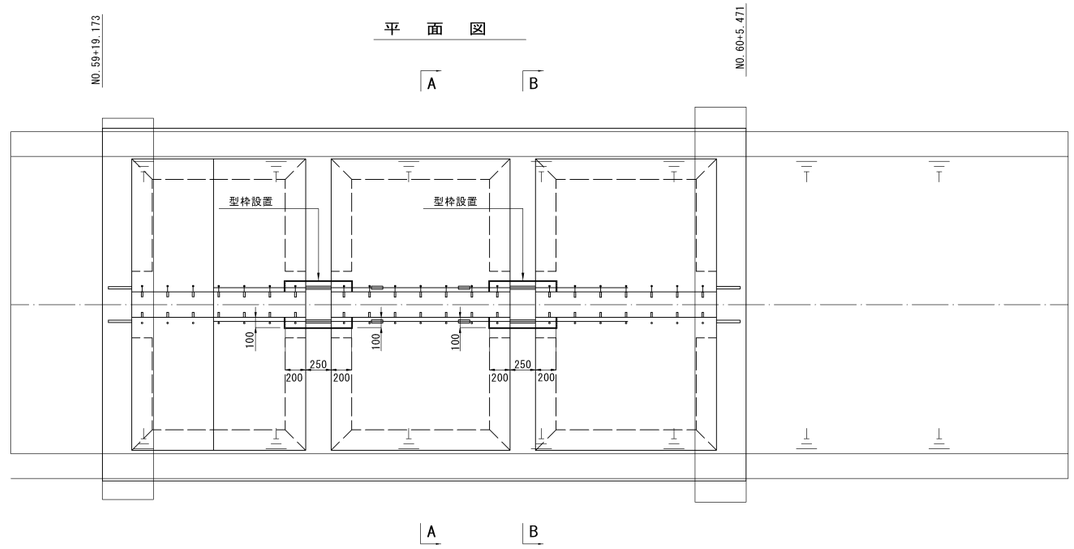

平　面　図

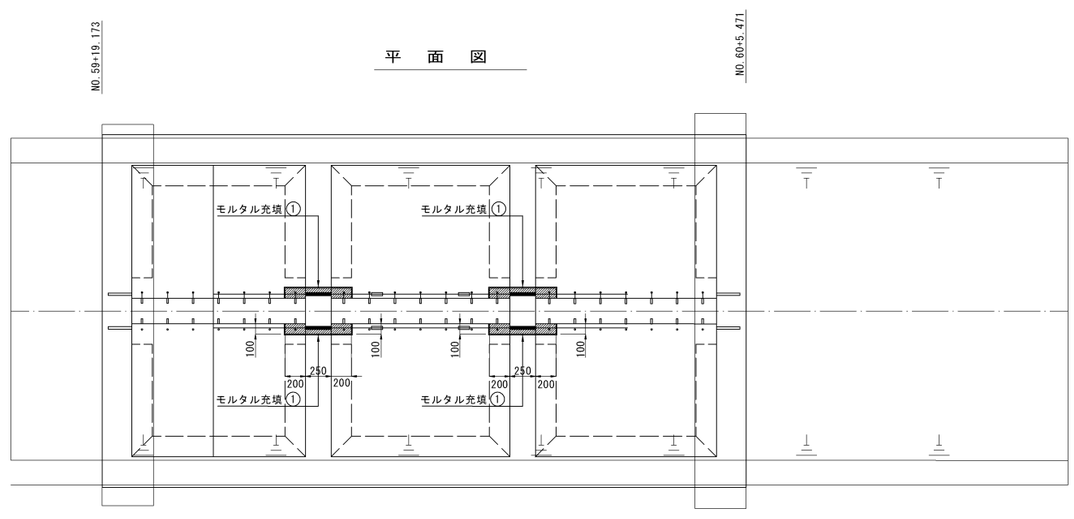

1号掛樋

工事名	令和5年度　川南原国営施設応急対策事業 主要幹線用水路補修工事		
図面名	底版下面補強（中央梁）図（4/5）		
作成年月日	令和　　年　　月		
縮　尺	S=1:30	図面番号	8-4/5
会社名			
事業所名	九州農政局 宮崎中部農業水利事業所		

底版下面補強（中央梁）図（5/5）　S=1:30

（モルタル充填 ② ）

A－A断面図

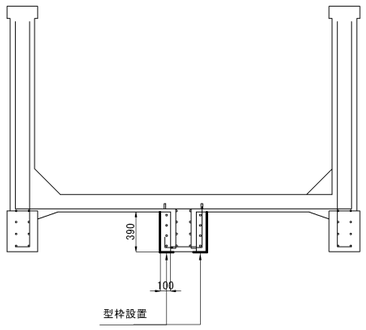

平　面　図

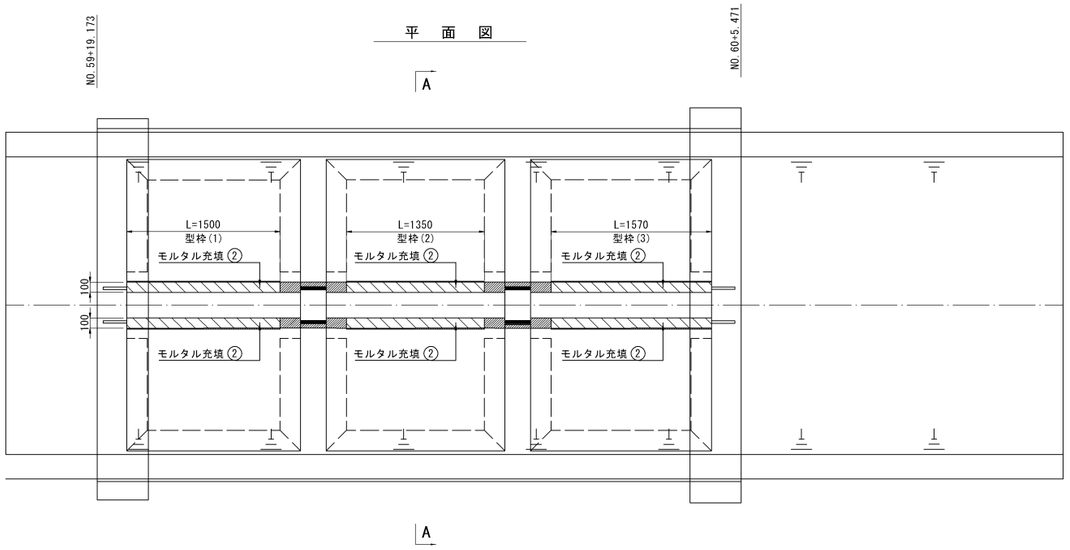

A－A断面図

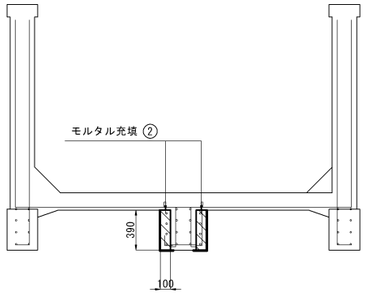

縦　断　図

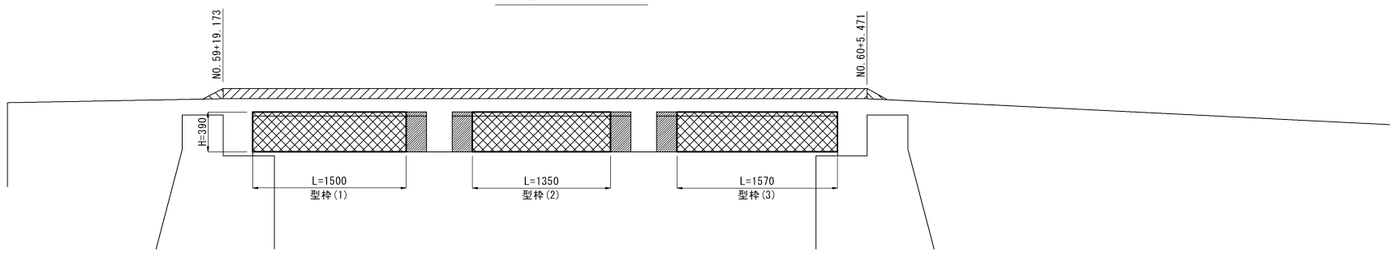

1号掛樋

工事名	令和5年度　川南原国営施設応急対策事業 主要幹線用水路補修工事		
図面名	底版下面補強（中央梁）図（5/5）		
作成年月日	令和　　年　　月		
縮　尺	S=1:30	図面番号	8-5/5
会社名			
事業所名	九州農政局 宮崎中部農業水利事業所		

底版下面側壁梁補修図(1/4)

（コンクリート斫り）

A－A断面図

S=1:30

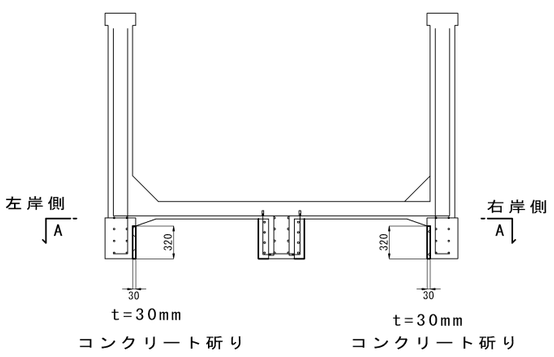

平　面　図

S=1:30

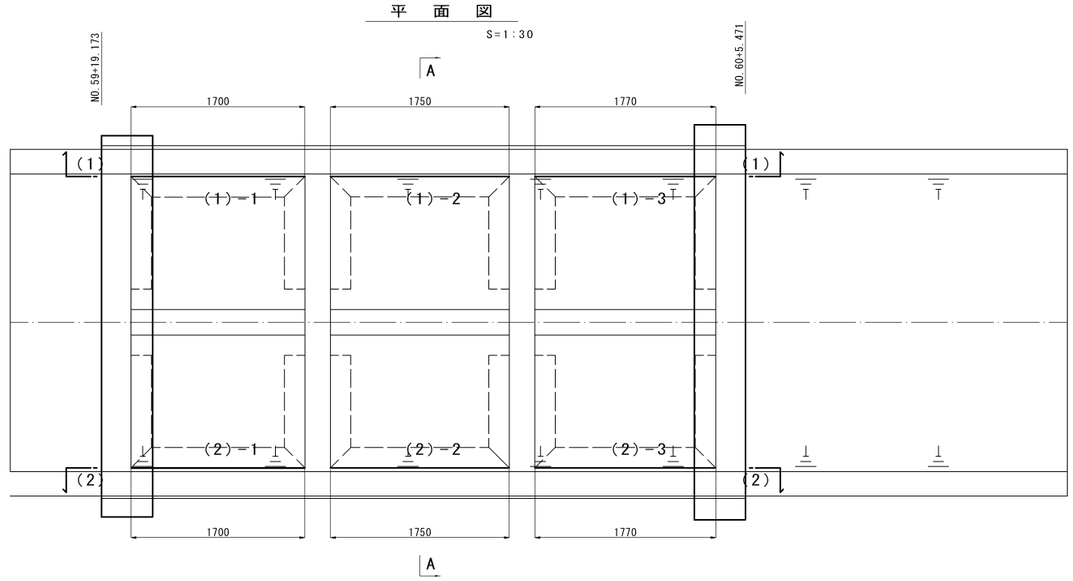

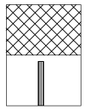

コンクリート剥離・欠損

鉄筋露出

コンクリート斫り

（1）－（1）断面図

S=1:30

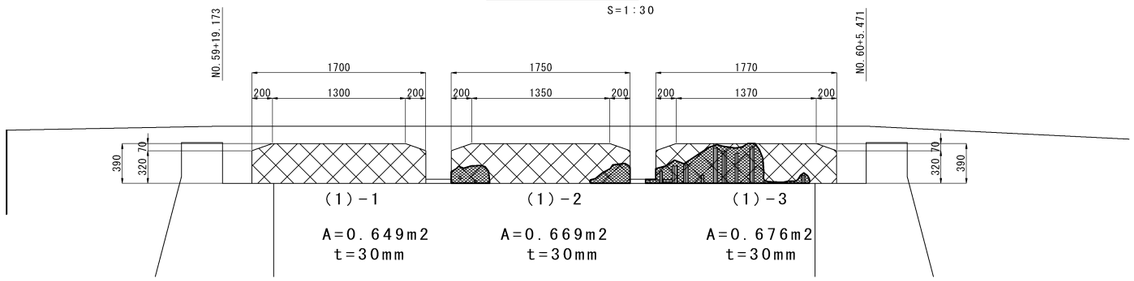

（2）－（2）断面図

S=1:30

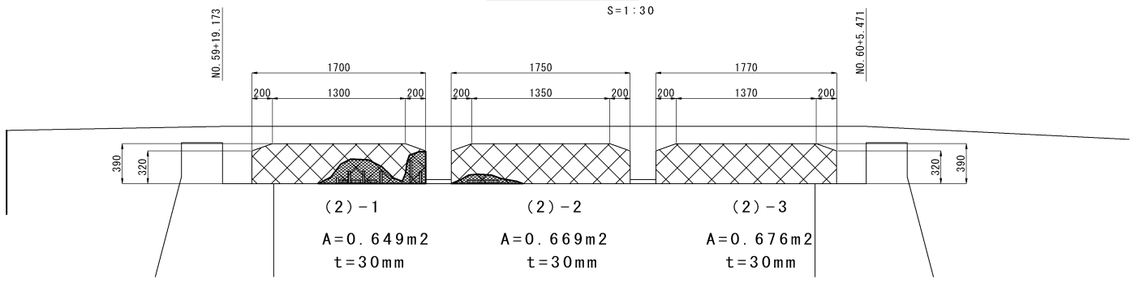

1号掛樋

工事名	令和5年度　川南原国営施設応急対策事業 主要幹線用水路補修工事		
図面名	底版下面側壁梁補修図(1/4)		
作成年月日	令和　　年　　月		
縮　尺	S=1:100	図面番号	9-1/4
会社名			
事業所名	九州農政局 宮崎中部農業水利事業所		

底版下面側壁梁補修図(2/4)

S=1:30

(表面被覆下処理:プライマー塗布)

A－A 断面図

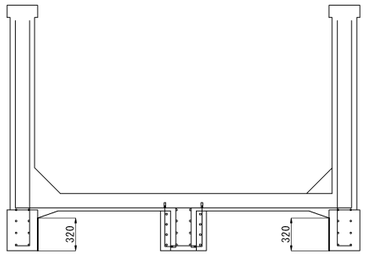

平 面 図

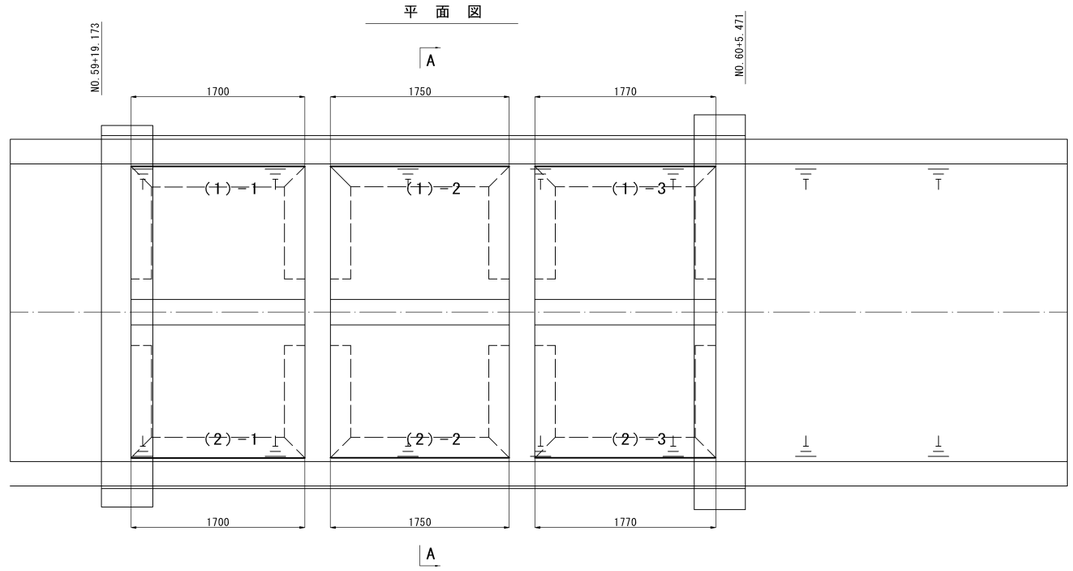

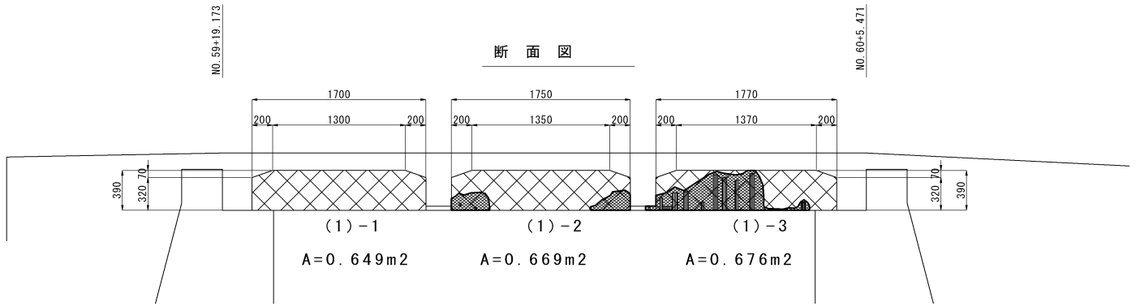

表面被覆下処理:プライマー塗布

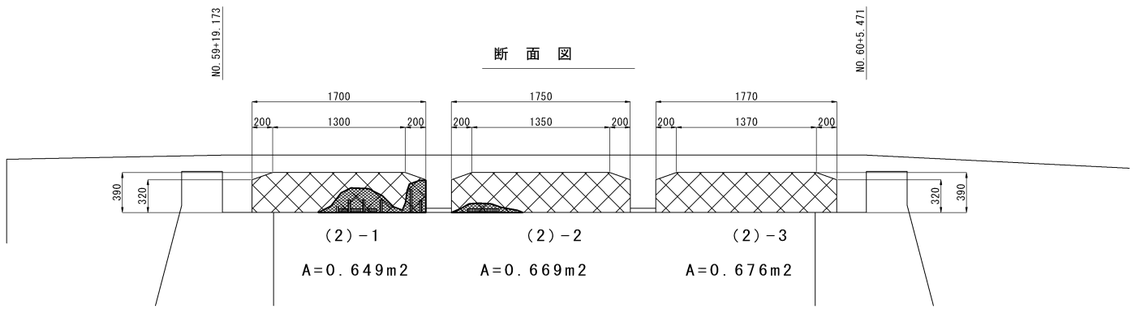

1号掛樋

工事名	令和5年度　川南原国営施設応急対策事業 主要幹線用水路補修工事		
図面名	底版下面側壁梁補修図(2/4)		
作成年月日	令和　　年　　月		
縮　尺	S=1:30	図面番号	9-2/4
会社名			
事業所名	九州農政局 宮崎中部農業水利事業所		

底版下面側壁梁補修図(3/4)

S=1:30

(表面被覆補強:補強格子筋設置)

A - A 断面図

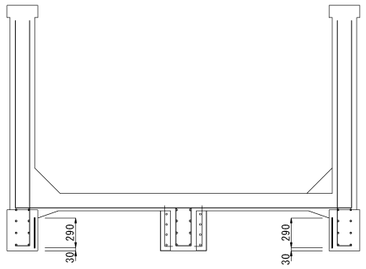

平 面 図

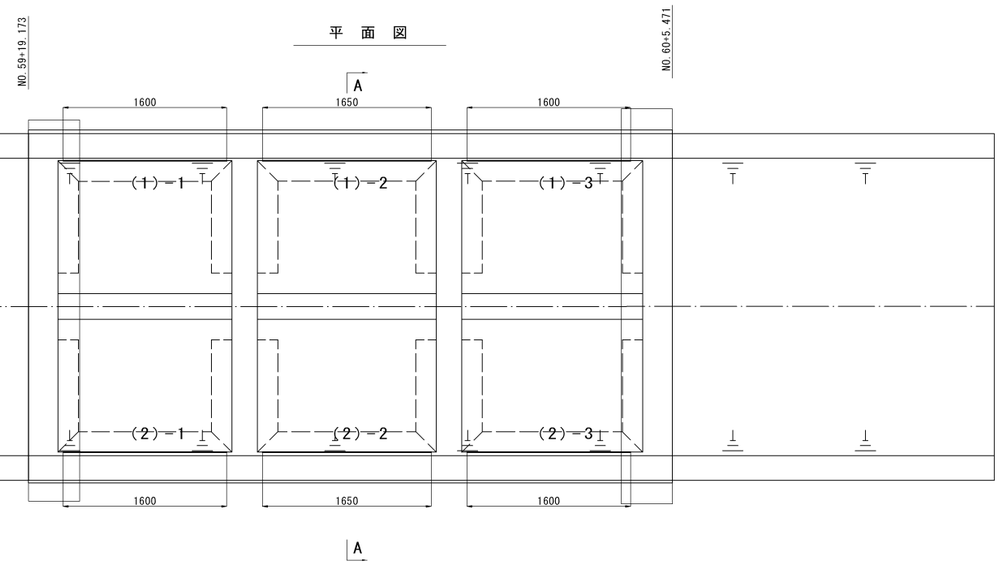

断 面 図

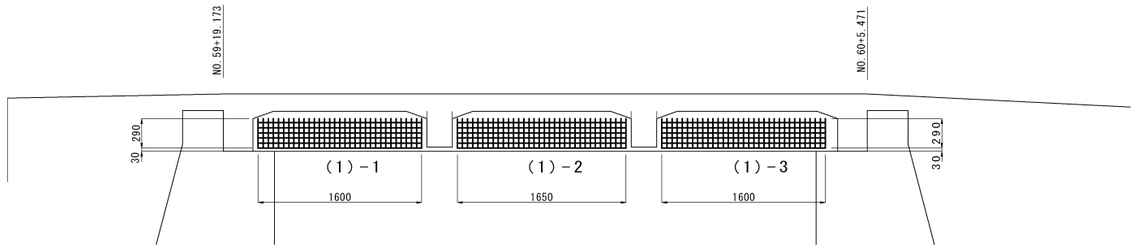

補強格子筋

断 面 図

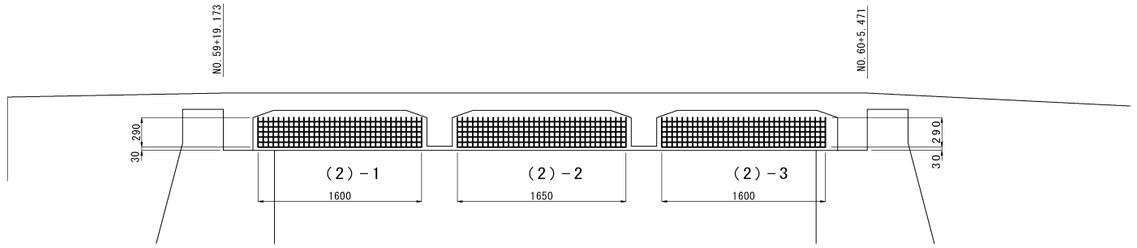

1号掛樋

工事名	令和5年度　川南原国営施設応急対策事業 主要幹線用水路補修工事		
図面名	底版下面側壁梁補修図(3/4)		
作成年月日	令和　　年　　月		
縮　尺	S=1:100	図面番号	9-3/4
会社名			
事業所名	九州農政局 宮崎中部農業水利事業所		

底版下面側壁梁補修図(4/4)

S=1:30

(表面被覆補強:左官工法)

A－A断面図

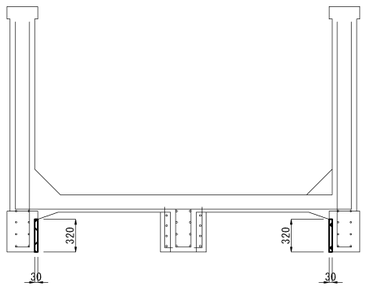

平　面　図

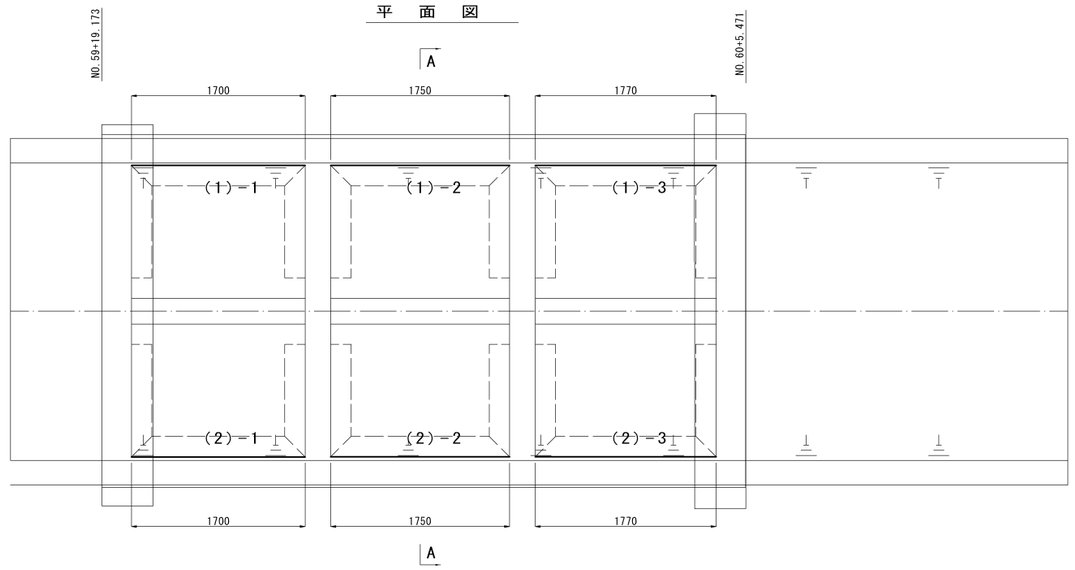

補修標準図

(側壁梁)　nonscale

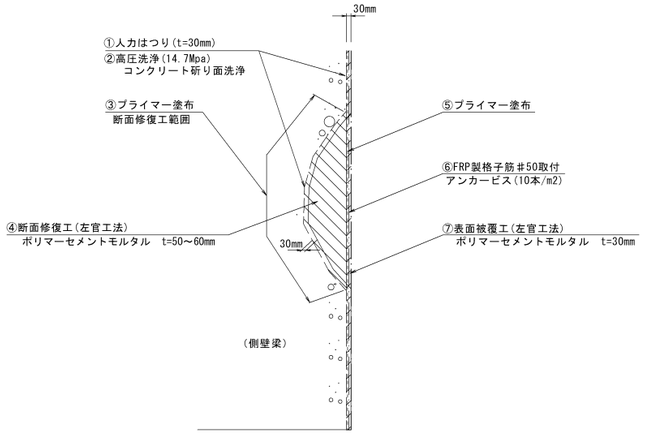

断　面　図

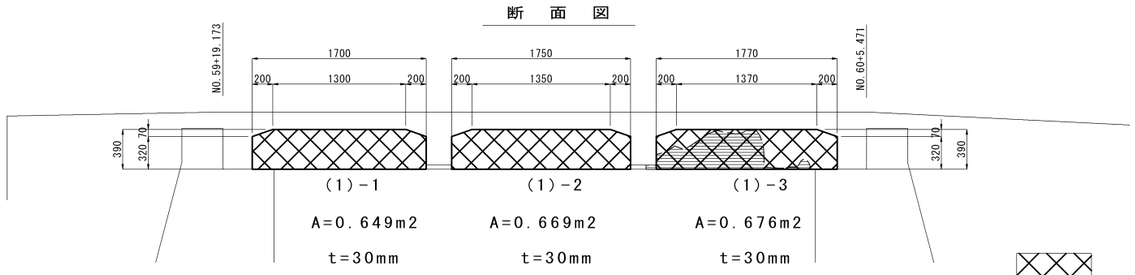

断　面　図

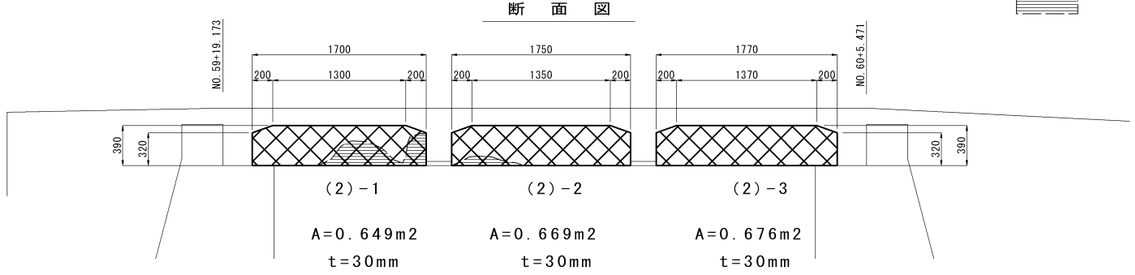

A　:表面被覆工:左官工法(ポリマーセメントモルタル)

A':断面修復工:左官工法(ポリマーセメントモルタル)
※対象厚さは、表面被覆厚と斫り厚を考慮した平均厚の値である。

1号掛樋

工事名	令和5年度　川南原国営施設応急対策事業 主要幹線用水路補修工事		
図面名	底版下面側壁梁補修図(4/4)		
作成年月日	令和　　年　　月		
縮　尺	S=1:30	図面番号	9-4/4
会社名			
事業所名	九州農政局 宮崎中部農業水利事業所		

排砂ゲート構造図(1/2)　S=1:20

（既設ゲート撤去図）

排砂ゲート正面図

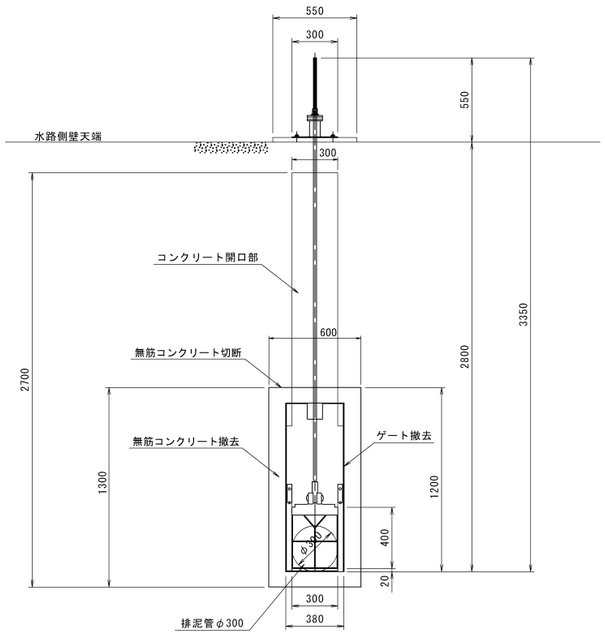

排砂ゲート側面図

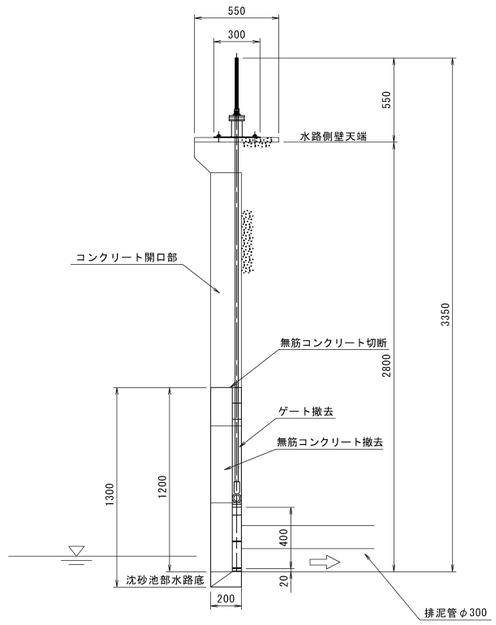

（新設ゲート基礎構造図）

排砂ゲート正面図

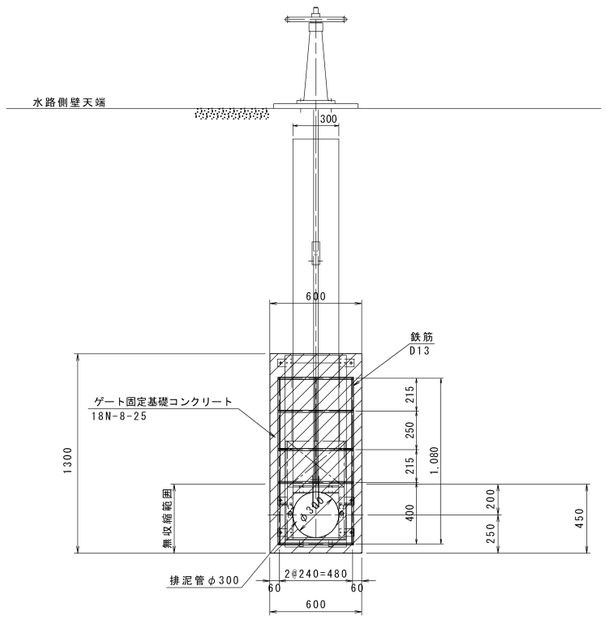

排砂ゲート側面図

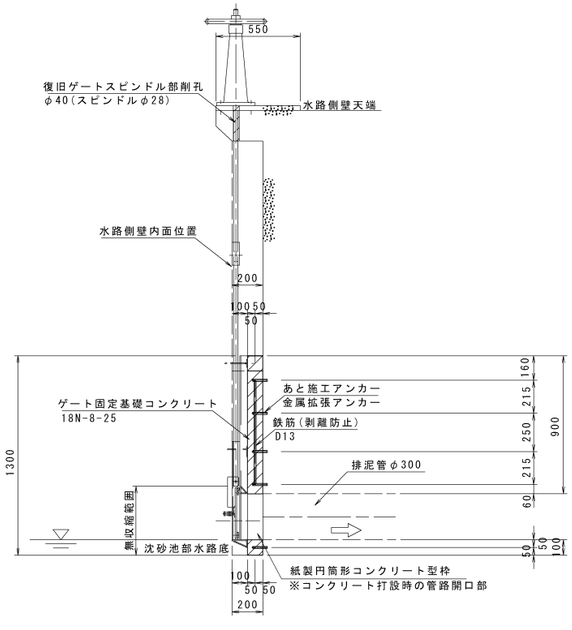

1号掛樋

工事名	令和5年度　川南原国営施設応急対策事業 主要幹線用水路補修工事		
図面名	排砂ゲート構造図(1/2)		
作成年月日	令和　　年　　月		
縮　尺	S=1:20	図面番号	10-1/2
会社名			
事業所名	九州農政局 宮崎中部農業水利事業所		

排砂ゲート構造図(2/2)
(新設ゲート構造図)

NO	名称	材質	規格	寸法 (mm)	部材数 (本・個)	単位質量	単位	質量 (kg)
①-1	スピンドル	SUS304	φ28	3080	1	4.93	kg/m	15.18
①-2	スピンドル継手	SUS304	φ28用	-	1	3.00	kg/個	3.00
②-1	側部戸当り	SUS304	L50×50×6	1200	2	4.48	kg/m	10.75
②-2	側部戸当り	SUS304	L50×50×6	640	2	4.48	kg/m	5.73
③	上部戸当り	SUS304	L50×50×6	300	1	4.48	kg/m	1.34
④	下部戸当り	SUS304	L100×50×6	400	1	6.84	kg/m	2.74
⑤	上部梁材	SUS304	L50×50×6	300	1	4.48	kg/m	1.34
⑥	固定PL	SUS304	t=6	100×50	6	0.2355	kg/枚	1.41
⑦	下部戸当り補強PL	SUS304	t=6	25×90	2	0.1060	kg/枚	0.21
⑧	上部戸当り補強PL	SUS304	t=6	25×50	2	0.0589	kg/枚	0.12
⑨	スキンプレート	SUS304	t=9	370×330	1	8.6264	kg/枚	8.63
⑩	スピンドル固定金具	SUS304	t=6	A=0.0115	2	0.5417	kg/枚	1.08
⑪	戸当り固定PL	SUS304	t=6	44×138	2	0.2860	kg/枚	0.57
⑫	戸当り固定PL	SUS304	t=6	74×124	2	0.4322	kg/枚	0.86
⑬	扉体固定金具	SUS304	B=25	A=0.0006	2	0.1178	kg/枚	0.24
⑭	六角ボルト	SUS304	M22	L=60	2	0.2556	kg/本	0.51
⑭	六角ナット	SUS304	M22用	1種	4	0.0763	kg/個	0.31
⑭	ワッシャー	SUS304	M22用	t=3	2	0.0273	kg/個	0.05
⑮	手動開閉機	巻上げ能力		5.0(kN)以上				

後施工アンカーボルト断面図

S=1:2

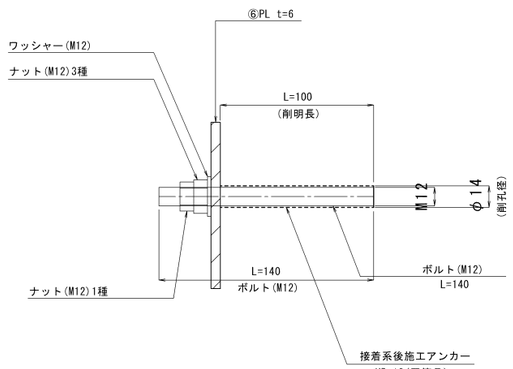

後施工アンカーボルト　数量表

名称	規格・寸法	数量	単位	単位質量 g	質量 g
削孔	φ14×?=100	6	孔		
アンカーボルト	M12×?=140	6	本	98.8	592.8
ナット	M12(1種)	6	個	16.5	99.0
ナット	M12(3種)	6	個	11.6	69.6
ワッシャー	M12	6	個	16.0	96.0
接着系アンカー	HP-12(同等品)	6	個		

排砂ゲート正面図

S=1:10

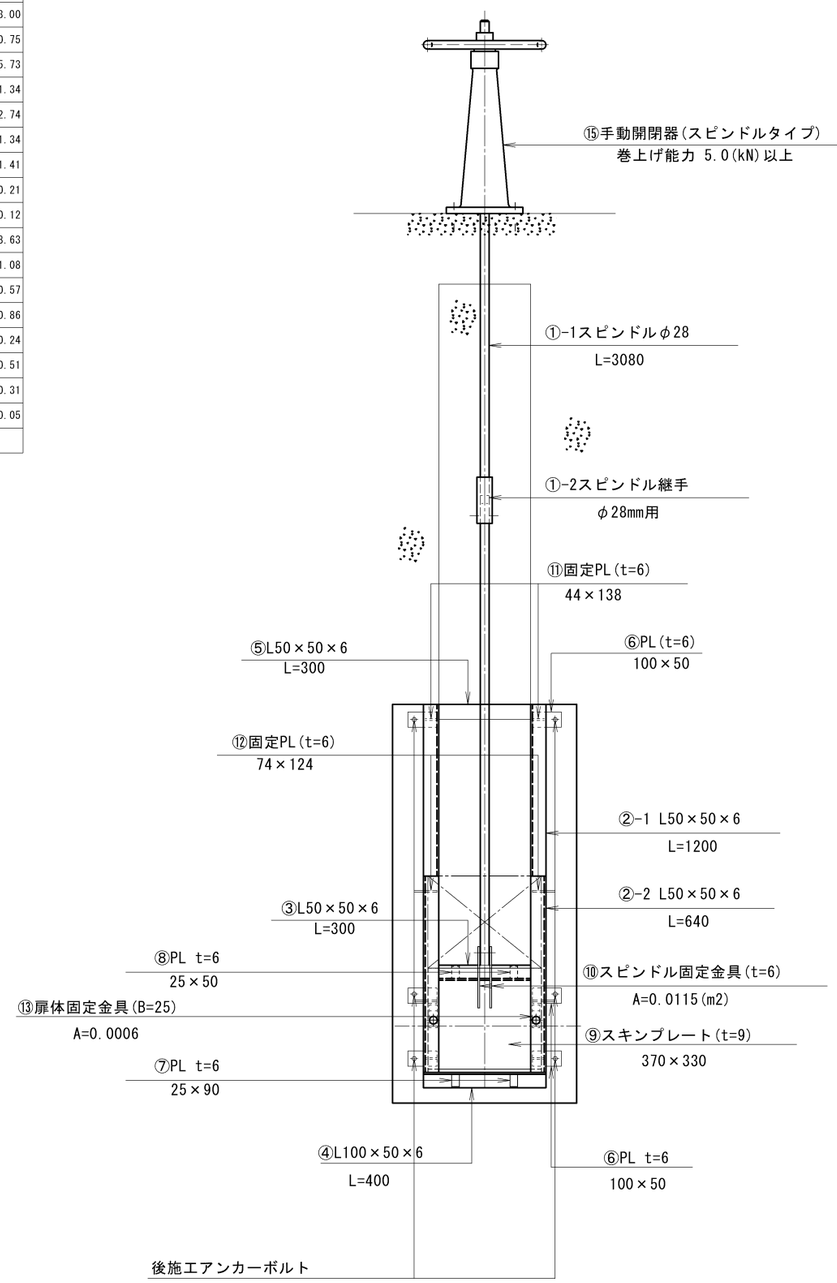

排砂ゲート正面図

S=1:10

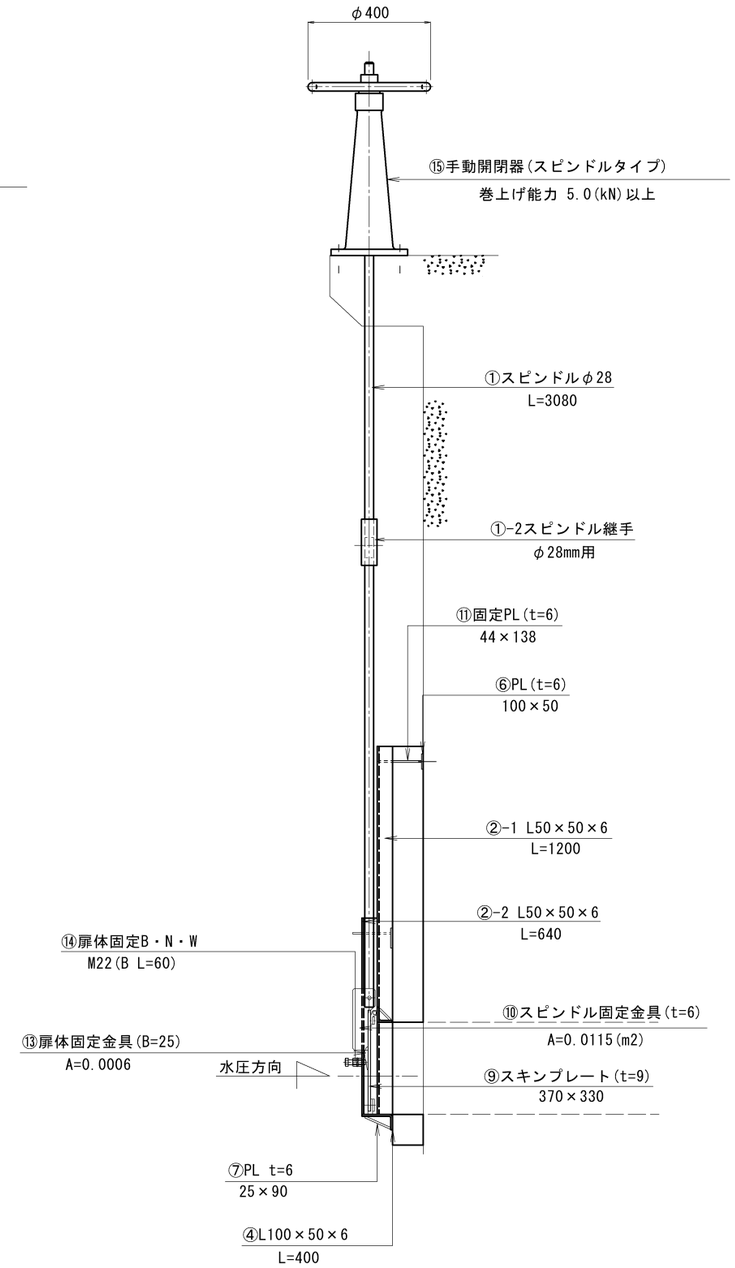

1号掛樋

工事名	令和5年度　川南原国営施設応急対策事業 主要幹線用水路補修工事
図面名	排砂ゲート構造図(2/2)
作成年月日	令和　　年　　月
縮　尺	図示
図面番号	10-2/2
会社名	
事業所名	九州農政局 宮崎中部農業水利事業所

施工ヤード・工事用道路計画図

S=1:100

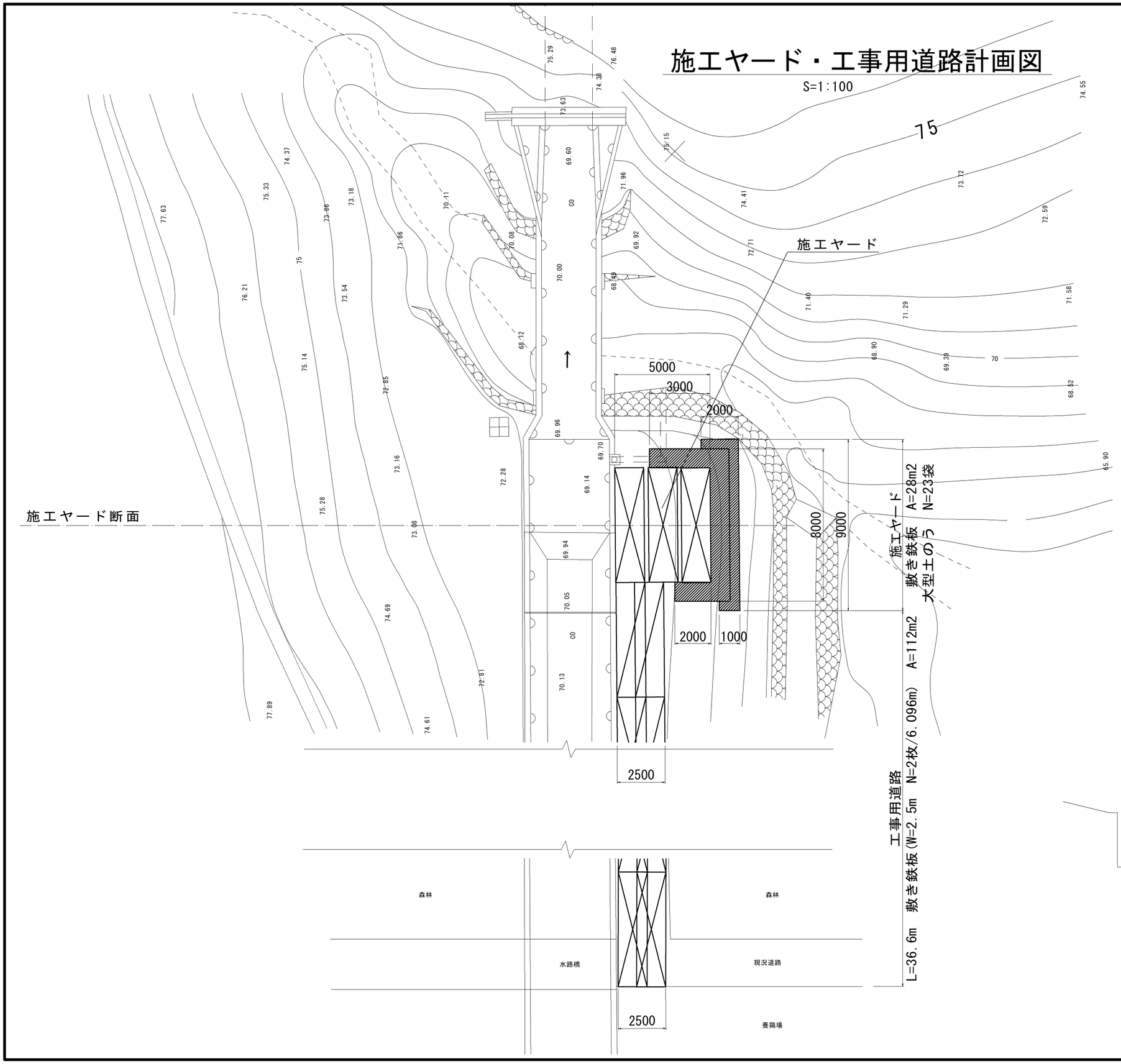

施工ヤード

S=1:100

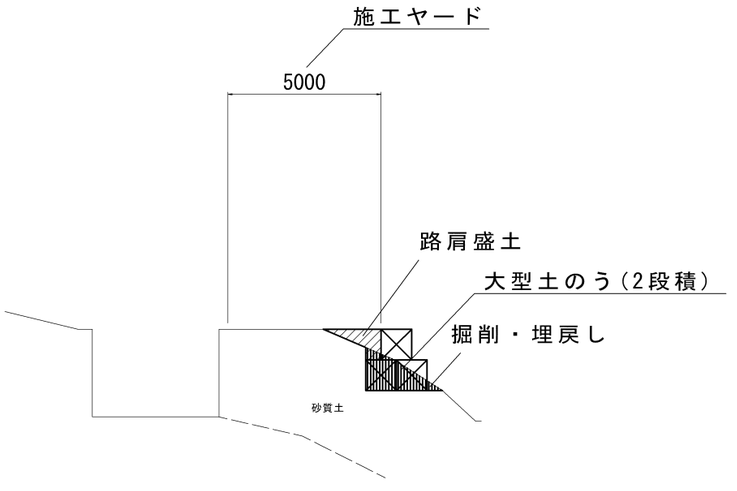

1号掛樋

工事名	令和5年度　川南原国営施設応急対策事業 主要幹線用水路補修工事
図面名	施工ヤード・工事用道路計画図
作成年月日	令和　　年　　月
縮　尺	S=1:100　図面番号　11
会社名	
事業所名	九州農政局 宮崎中部農業水利事業所

工事用地図(1号掛樋)

S=1:1,000

1 号 掛 樋

1号掛樋

工事名	令和5年度　川南原国営施設応急対策事業 主要幹線用水路補修工事		
図面名	工事用地図(1号掛樋)		
作成年月日	令和　　年　　月		
縮　尺	S=1:1000	図面番号	12
会社名			
事業所名	九州農政局 宮崎中部農業水利事業所		

令和５年度 川南原国営施設応急対策事業

主要幹線用水路補修工事

（参考図）

縮　小　図　面

九州農政局 宮崎中部農業水利事業所

主要幹線用水路補修工事

図　面　目　録

図面番号	名　称	縮　尺	枚　数	備　考
	【13号隧道】			
参1	仮　設　計　画　図	図示	1	
	【1号掛樋】			
参2	鉄　筋　加　工　図	1:100	1	
参3	仮　設　備　計　画　図	1:100	2	
計			4	

仮設計画図

位置図
S=1:20000

平面図
S=1:200

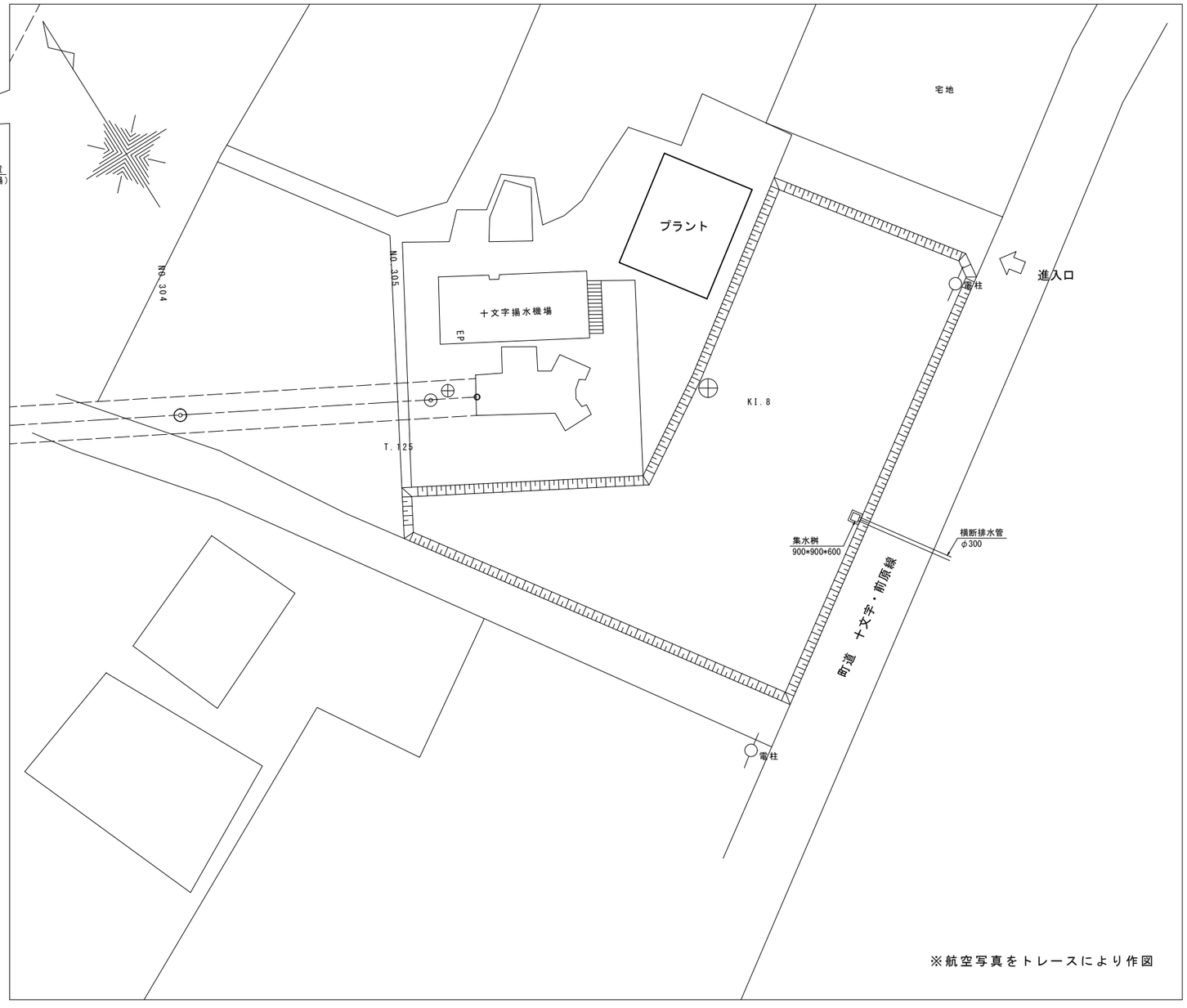

坑内仮設標準図
S=1:30

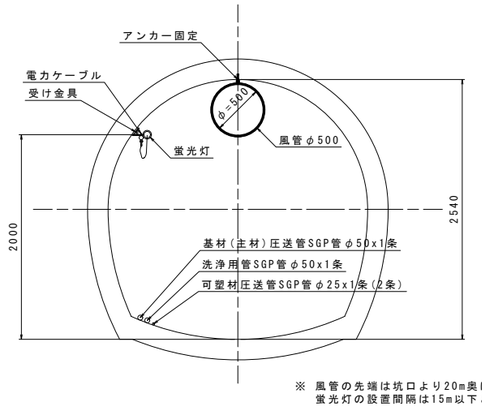

※ 風管の先端は坑口より20m奥に設置する。
蛍光灯の設置間隔は15m以下とする。

（参考図）　13号隧道

工事名	令和5年度　川南原国営施設応急対策事業 主要幹線用水路補修工事		
図面名	仮設計画図		
作成年月日	令和　年　日		
縮尺	図示	図面番号	参1
会社名			
事業所名	九州農政局 宮崎中部農業水利事業所		

鉄筋加工図

底版上面補強

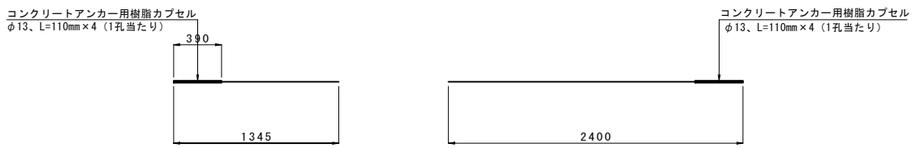

F1　27-D13×1350

F2　27-D13×2400

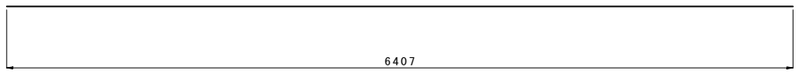

F3　11-D13×6410

底版下面補強（中央梁）

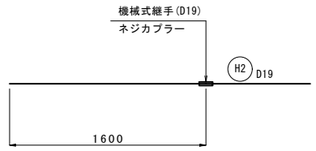

H1　16-D19×1600

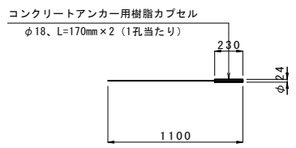

H4　8-D19×1100

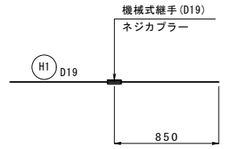

H2　8-D19×850

注意:H1とH2は、機械式継手(D19)により接続する。

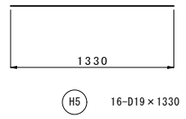

H5　16-D19×1330

注意:H5は、H3とH1及びH4とH1の重ね継手長を確保する。

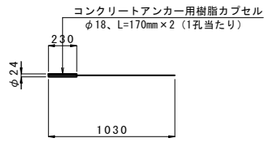

H3　8-D19×1030

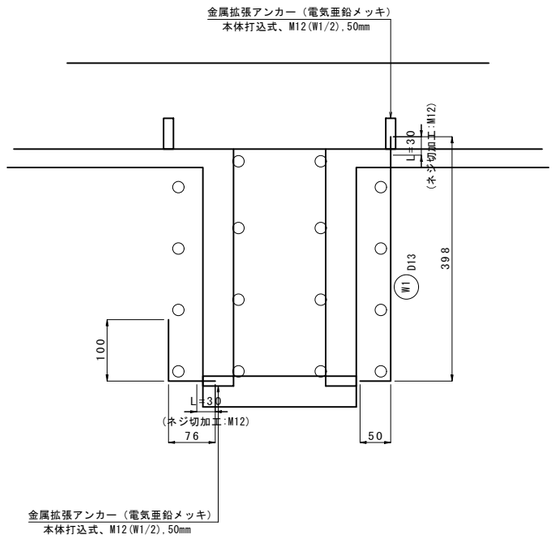

W1　42-D13×450(片側ネジ切り加工:M12,L=30)

W2　42-D13×180(片側ネジ切り加工:M12,L=30)

底版上面補強
鉄筋重量表

符号	径	長さ (mm)	本数	単位重量 (kg/m)	1本当り重量 (kg)	重量 (kg)	摘要
F1	D13	1,350	27	0.995	1.34	36	
F2	D13	2,400	27	0.995	2.39	65	
F3	D13	6,410	11	0.995	6.38	70	
小計	D13					171	
合計						171	

底版下面補強（中央梁）
鉄筋重量表

符号	径	長さ (mm)	本数	単位重量 (kg/m)	1本当り重量 (kg)	重量 (kg)	摘要
H1	D19	1,600	16	2.250	3.60	58	
H2	D19	850	8	2.250	1.91	15	
H3	D19	1,030	8	2.250	2.32	19	
H4	D19	1,100	8	2.250	2.48	20	
H5	D19	1,330	16	2.250	2.99	48	
W1	D13	450	42	0.995	0.45	19	
W2	D13	180	42	0.995	0.18	8	
小計	D19					160	
	D13					27	
合計						187	

（参考図）　1号掛樋

工事名	令和5年度　川南原国営施設応急対策事業 主要幹線用水路補修工事
図面名	鉄筋加工図
作成年月日	令和　　年　　月
縮　尺	nonscale　図面番号　参2
会社名	
事業所名	九州農政局 宮崎中部農業水利事業所

仮設備計画図(1/2)

給水・排水・濁水処理施設配置計画図

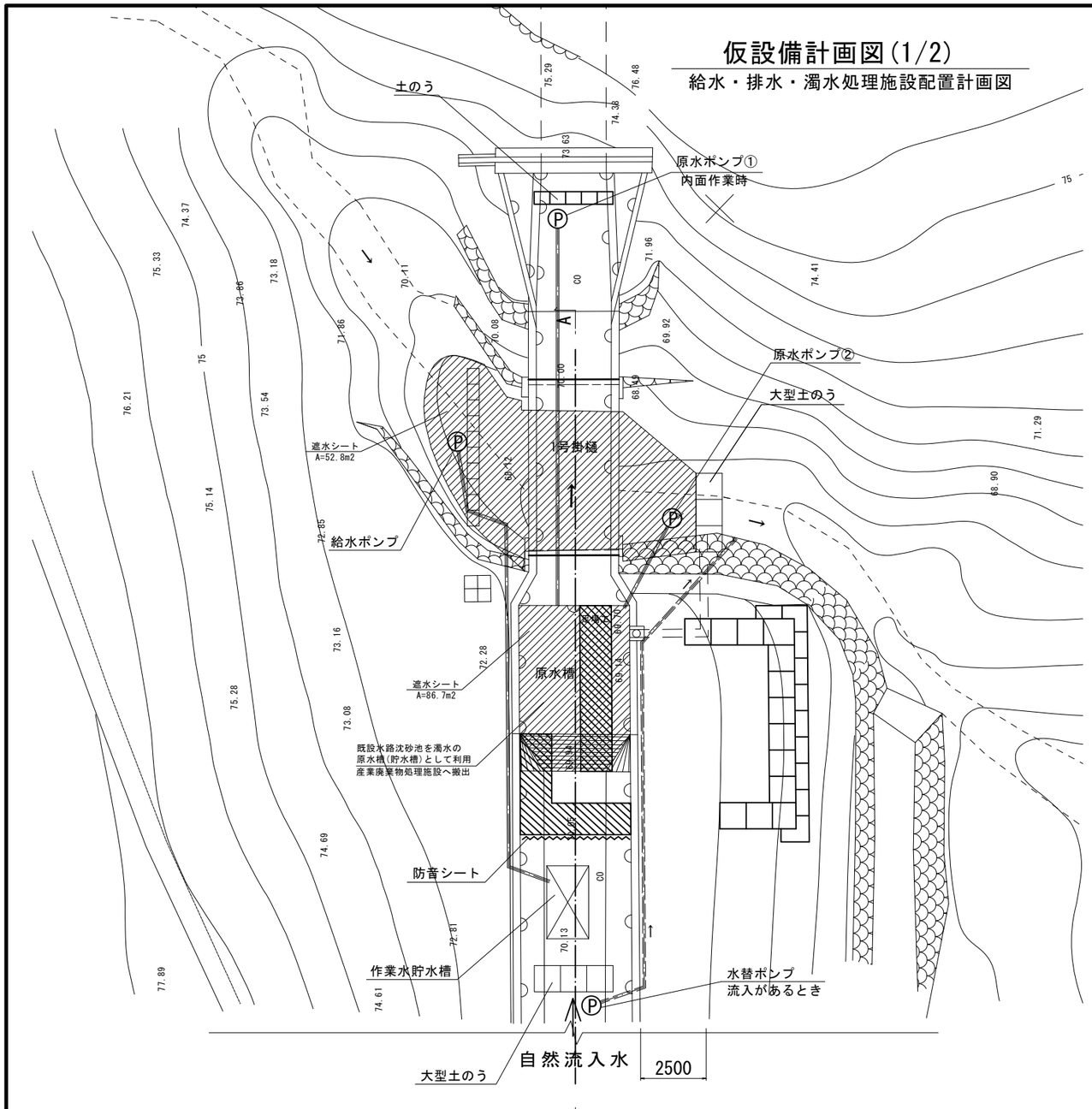

(A － A)

給水設備配置

(外面作業時)

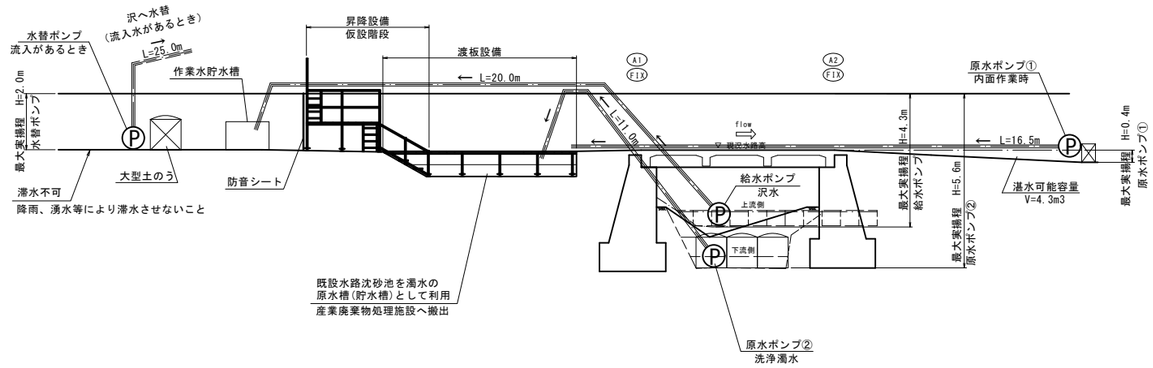

給水設備配置

(内面作業・作業休止時)

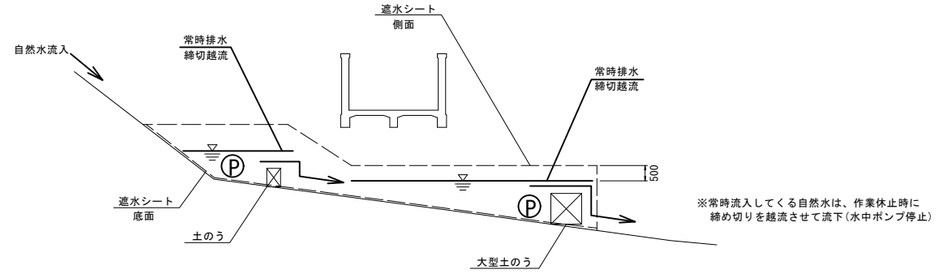

※常時流入してくる自然水は、作業休止時に
締め切りを越流させて流下(水中ポンプ停止)

給水設備配置

(外面作業時)

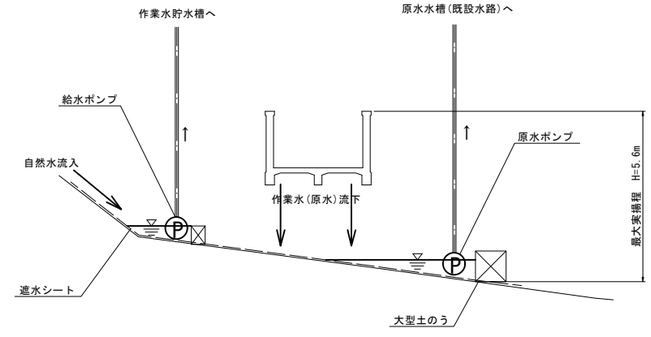

遮水シート断面図

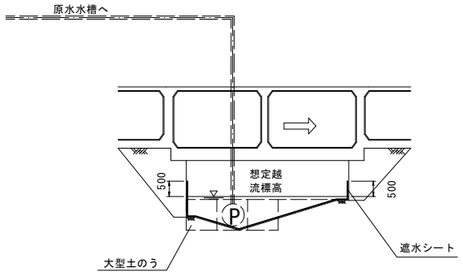

※現況に設置する遮水シートは、想定される
越流標高から500mm(余裕高)以上設置する

施工ヤード

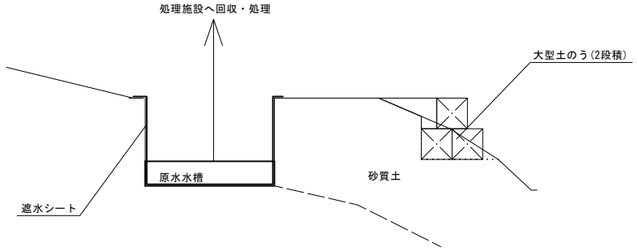

(参考図)　　1号掛樋

工事名	令和5年度　川南原国営施設応急対策事業 主要幹線用水路補修工事		
図面名	仮設備計画図(1/2)		
作成年月日	令和 5 年 3 月		
縮尺	S=1：100	図面番号	参3-1/2
会社名			
事業所名	九州農政局　宮崎中部農業水利事業所		

仮設備計画図(2/2)

昇降設備配置図

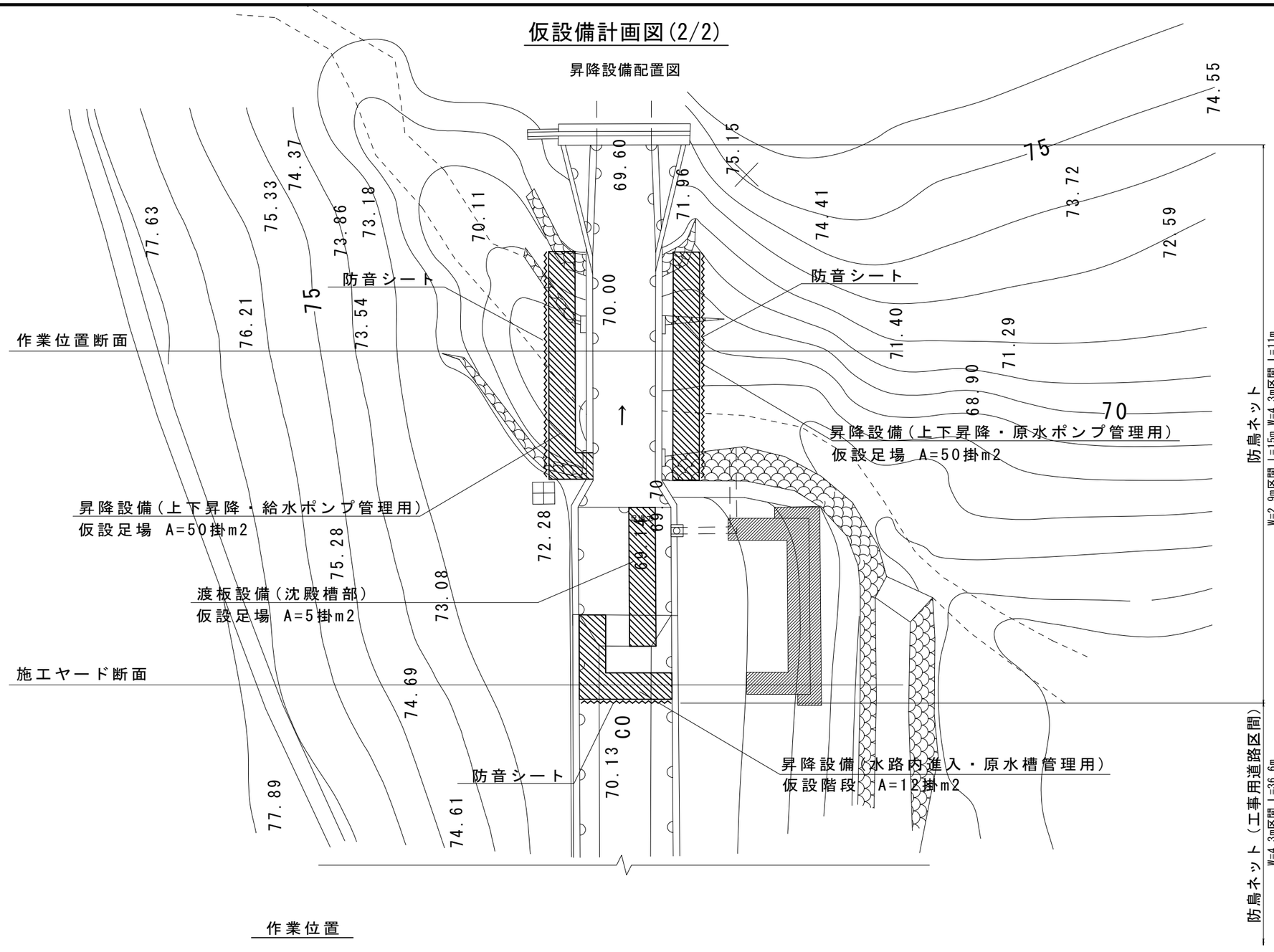

防鳥ネット断面

S=1：100

1号掛樋部

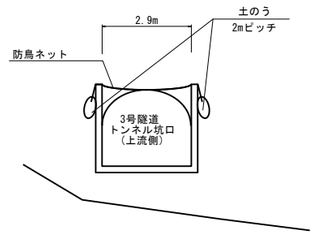

既設水路部

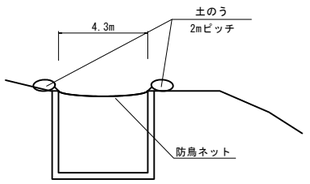

施工ヤード

S=1：100

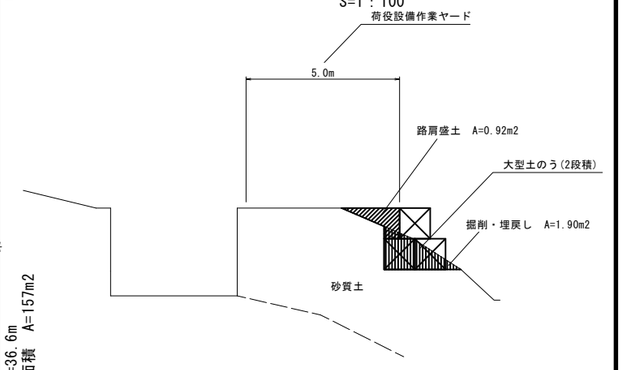

作業位置

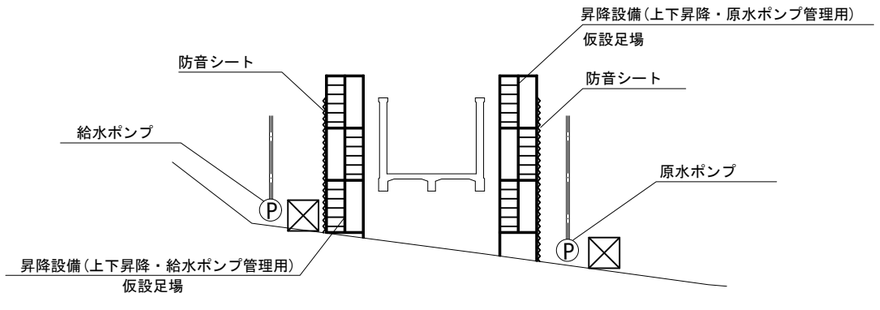

施工ヤード

S=1：100

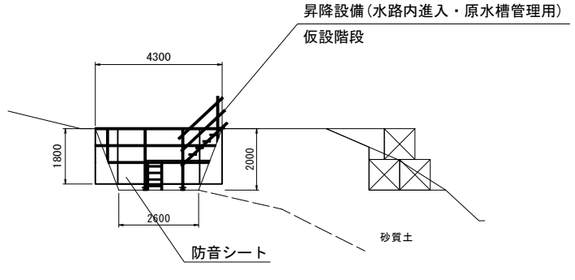

(参考図) 1号掛樋

工事名	令和5年度 川南原国営施設応急対策事業 主要幹線用水路補修工事		
図面名	仮設備計画図(2/2)		
作成年月日	令和 年 月		
縮尺	S=1：100	図面番号	参3-2/2
会社名			
事業所名	九州農政局 宮崎中部農業水利事業所		