誰もが住んでみたい村に
農業農村整備

令和６年度

沖永良部農業水利事業
矢護仁屋支線水路移設工事

積　　算　　書

（当初）

九州農政局
沖永良部農業水利事業所

事業名	沖永良部農業水利事業
工事名	矢護仁屋支線水路移設工事

項　目　名	内　　容
局名	九州農政局
事業（務）所名	沖永良部農業水利事業所
事業名	沖永良部農業水利事業
工事名	矢護仁屋支線水路移設工事
施工場所	鹿児島県大島郡知名町大字田皆地内
工事番号	6-621-0102
工事区分	単年度
積算区分	当初積算
地域区分	鹿児島（３）
地区区分	沖永良部
工期	６ヶ月
積算体系年月	令和６年４月
単価期適用年月	令和６年７月－Ａ
歩掛期適用年番号	令和６年９９号－Ａ
電力会社名	九州電力

事業名	沖永良部農業水利事業
工事名	矢護仁屋支線水路移設工事

番号	項　目　名	規　　格	数　量	単位	金　額	備　考
	請負工事費				32,890,000	
	・工事価格				29,900,000	
	・消費税相当額（１０％）				2,990,000	
	工事内容					
1	水路延長	硬質ポリ塩化ビニル管 VH φ200	256.400	m		
2	既設管撤去		255.380	m		

事業名	沖永良部農業水利事業
工事名	矢護仁屋支線水路移設工事

項　目　名	内　　容
工事名	
工事区分	単年度
積算区分	当初積算
積算体系区分	一般土木工事
工種区分	管水路工事
工種体系区分	管水路工事
契約保証費	計上する
施工地域区分	一般交通影響有り(2)-2
電力区分	低圧・業者持・１年未満
冬期補正	なし
冬期補正（現場管理費）	0.00%
豪雪補正	なし
亜熱帯補正	なし
週休２日補正	4週8休以上
熱中症対策補正（現場管理費）	0.00%
現場環境改善費の計上	する
3次元出来形管理補正(現場管理費)	補正なし
3次元出来形管理補正(共通仮設費)	補正なし

事業名	沖永良部農業水利事業
工事名	矢護仁屋支線水路移設工事

項　目　名	数　量	単位	金　額	備　考
工事価格			29,900,000	
・工事原価			24,890,000	
純工事費			19,109,000	
・・直接工事費			16,739,000	
・・・直接工事費（仮設工を除く）	1.000	式	15,602,000	
・・・直接工事費（仮設工）	1.000	式	1,137,000	
・・間接工事費			8,151,000	
・・・共通仮設費			2,370,000	
・・・・事業損失防止施設費	1.000	式	0	
・・・・運搬費～営繕費等				
17,009,000×((10.420*1.200)*1.000*1.020*1.000)			2,169,000	
・・・・運搬費	1.000	式	0	
・・・・準備費	1.000	式	0	
・・・・安全費	1.000	式	0	
・・・・役務費	1.000	式	0	
・・・・技術管理費	1.000	式	0	
・・・・営繕費等	1.000	式	0	
・・・・現場環境改善費			201,000	
・・・・・現場環境改善費（率計上）				
16,522,000×(1.220)			201,000	
・・・・・現場環境改善費（積上）	1.000	式	0	
・・・現場管理費			5,781,000	
・・・・現場管理費（率計上）				
19,379,000×((25.830*1.100)*1.000*1.050*1.000+0.000+0.000-0.000)			5,781,000	
・・・・現場管理費（積上）	1.000	式	0	
・・・・現場管理費（一般管理費率対象外）	1.000	式	0	
・・・工期延長等に伴う現場維持等の費用	1.000	式	0	
・・官貸額（直工）	1.000	式	0	
・・官貸額（事業損失防止）	1.000	式	0	
・・官貸額（直工・事業損失防止除く）	1.000	式	0	
・一般管理費等				
24,890,000×(20.100*1.000＋0.04)			5,012,000	
・一括計上価格	1.000	式	0	
支給品費			270,000	
支給品費（直工・事業損失防止）			270,000	
支給品費（直工）			270,000	
処分費等（直接工事費の内数）			487,000	
処分費(準備費の内数)			0	
処分費(事業損失防止施設費内数)			0	
処分費等(率対象外)			0	

事業名	沖永良部農業水利事業
工事名	矢護仁屋支線水路移設工事

項　目　名	数　量	単位	金　額	備　考
共通仮設費算定控除額			0	
有価物処分費			0	
法定福利費概算額(工事価格の内数)				
29,900,000×4.150			1,241,000	

事業名	沖永良部農業水利事業
工事名	矢護仁屋支線水路移設工事

工　種　名　称	数　量	単位	金　額	備　考
直接工事費（仮設工を除く）内訳			15,602,000	
直接工事費（仮設工を除く）	1.000	式	15,602,000	
・土工	1.000	式	3,152,000	
・・作業土工	1.000	式	2,767,000	
・・整形仕上げ工	1.000	式	385,000	
・構造物撤去工	1.000	式	1,177,000	
・・構造物取壊し工	1.000	式	1,177,000	
・管体基礎工	1.000	式	269,000	
・・砂基礎工	1.000	式	269,000	
・管体工	1.000	式	6,246,000	
・・硬質ポリ塩化ビニル管布設工	1.000	式	5,493,000	
・・弁設置工	1.000	式	178,000	
・・硬質塩化ﾋﾞﾆﾙ管撤去工	1.000	式	569,000	
・・空気弁室撤去工	1.000	式	6,000	
・空気弁室工	1.000	式	361,000	
・・弁室工	1.000	式	361,000	
・付帯工	1.000	式	86,000	
・・埋設物表示工	1.000	式	64,000	
・・横断暗渠保護工	1.000	式	22,000	
・耕地復旧工	1.000	式	163,000	
・・畑地復旧工	1.000	式	163,000	
・道路復旧工	1.000	式	4,148,000	
・・アスファルト舗装工	1.000	式	4,104,000	
・・区画線工	1.000	式	44,000	

事業名	沖永良部農業水利事業
工事名	矢護仁屋支線水路移設工事

工　種　名　称	数　量	単位	金　額	備　考
直接工事費（仮設工）内訳			1,137,000	
直接工事費（仮設工）	1.000	式	1,137,000	
・仮設工	1.000	式	1,137,000	
・・仮設道路工 指定仮設	1.000	式	355,000	
・・吊防護工 任意仮設	1.000	式	3,000	
・・仮設ヤード工 任意仮設	1.000	式	779,000	

事業名	沖永良部農業水利事業
工事名	矢護仁屋支線水路移設工事

名　称（規　格）	数　量	単位	単　価	金　額	備　考
直接工事費（仮設工を除く）				15,602,000	
・土工	1.000	式		3,152,000	
・・作業土工	1.000	式		2,767,000	
BA0103 床掘り 上層路盤（M-40）	57	m3	2,151	122,607	歩A・単A B単　1号
BA0103 床掘り 下層路盤（RC-40）	110	m3	2,151	236,610	歩A・単A B単　2号
BA0103 床掘り 土砂（粘性土）	340	m3	2,151	731,340	歩A・単A B単　3号
000004 路床 振動コンパクタ（流用土）	45.000	m3	3,148	141,660	歩A・単A B単　4号
000005 路床 振動ローラハンドガイド式（流用土）	75.000	m3	2,863	214,725	歩A・単A B単　5号
000006 路床 振動ローラ搭乗式（流用土）	180.000	m3	2,627	472,860	歩A・単A B単　6号
000007 路床 タンパ（流用土）	1.000	m3	3,844	3,844	歩A・単A B単　7号
000008 路体 振動コンパクタ（流用土）	3.000	m3	3,148	9,444	歩A・単A B単　8号
000009 路体 振動ローラハンドガイド式（流用土）	2.000	m3	2,752	5,504	歩A・単A B単　9号
000010 路体 振動ローラ搭乗式（流用土）	1.000	m3	2,575	2,575	歩A・単A B単　10号
BA0105 土砂等運搬 流用土運搬～仮置場	460	m3	702	322,920	歩A・単A B単　11号
BA0105 土砂等運搬 仮置場～流用土運搬	460	m3	956	439,760	歩A・単A B単　12号
BA0105 土砂等運搬 現場～建設発生土受入地	47	m3	1,341	63,027	歩A・単A B単　13号
合　計				2,766,876	
・・整形仕上げ工	1.000	式		385,000	
BA0109 法面整形 切土部	160	㎡	958	153,280	歩A・単A B単　14号
000015 法面整形 人力荒仕上げ	950.000	㎡	244	231,800	歩A・単A B単　15号
合　計				385,080	
・構造物撤去工	1.000	式		1,177,000	
・・構造物取壊し工	1.000	式		1,177,000	
B02162 コンクリート構造物取壊し なし	1.8	m3	8,828	15,890	歩A・単A B単　16号
BA0203 舗装版切断	1,017	m	694	705,798	歩A・単A B単　17号
BA0202 舗装版破砕	892	㎡	234	208,728	歩A・単A B単　18号
BA0201 殻運搬 アスファルト	45	m3	3,206	144,270	歩A・単A B単　19号
BA0201 殻運搬 無筋コンクリート	1.8	m3	1,447	2,605	歩A・単A B単　20号
B02315 殻運搬・処理（産業廃棄物処分費） アスファルト	45	m3	2,128	95,760	歩A・単A B単　21号
B02315 殻運搬・処理（産業廃棄物処分費） 無筋コンクリート	1.8	m3	2,128	3,830	歩A・単A B単　22号
合　計				1,176,881	
・管体基礎工	1.000	式		269,000	
・・砂基礎工	1.000	式		269,000	
B07301 砂基礎 山砂（SF相当品以上）	33	m3	8,138	268,554	歩A・単A B単　23号
合　計				268,554	
・管体工	1.000	式		6,246,000	
・・硬質ポリ塩化ビニル管布設工	1.000	式		5,493,000	
B07221 硬質ポリ塩化ビニル管 VH,200mm	256.4	m	10,954	2,808,606	歩A・単A B単　24号
B07222 硬質ポリ塩化ビニル管継手材	57	個	47,087	2,683,959	歩A・単A B単　25号

事業名	沖永良部農業水利事業
工事名	矢護仁屋支線水路移設工事

名　称（規　格）	数　量	単位	単　価	金　額	備　考
合　計				5,492,565	
・・弁設置工	1.000	式		178,000	
B07230 弁類 4－1号空気弁,25㎜（現場流用品）	1	基	30,925	30,925	歩A・単A B単　26号
B07230 弁類 4-2号空気弁,25㎜	1	基	146,775	146,775	歩A・単A B単　27号
合　計				177,700	
・・硬質塩化ﾋﾞﾆﾙ管撤去工	1.000	式		569,000	
000028 硬質塩化ﾋﾞﾆﾙ管撤去	255.400	m	614	156,816	歩A・単A B単　28号
000029 既設塩ビ管切断	2.000	箇所	8,034	16,068	歩A・単A B単　29号
000030 既設管運搬・処理（産業廃棄物処理） 廃プラスチック類	16.000	m3	24,783	396,528	歩A・単A B単　30号
合　計				569,412	
・・空気弁室撤去工	1.000	式		6,000	
000031 空気弁撤去	1.000	式	6,487	6,487	歩A・単A B単　31号
合　計				6,487	
・空気弁室工	1.000	式		361,000	
・・弁室工	1.000	式		361,000	
000032 マンホール 空気弁室設置（４－１号）	1.000	基	193,637	193,637	歩A・単A B単　32号
000033 マンホール 空気弁室設置（４－２号）	1.000	基	167,631	167,631	歩A・単A B単　33号
合　計				361,268	
・付帯工	1.000	式		86,000	
・・埋設物表示工	1.000	式		64,000	
B07231 埋設表示テープ	256	m	251	64,256	歩A・単A B単　34号
合　計				64,256	
・・横断暗渠保護工	1.000	式		22,000	
000035 横断暗渠保護工	1.000	式	22,416	22,416	歩A・単A B単　35号
合　計				22,416	
・耕地復旧工	1.000	式		163,000	
・・畑地復旧工	1.000	式		163,000	
B15501 表土掘削・埋戻 表土掘削	799.00	㎡	77	61,523	歩A・単A B単　36号
B15501 表土掘削・埋戻 表土埋戻	799.00	㎡	78	62,322	歩A・単A B単　37号
B15501 表土掘削・埋戻 耕起（トラクタ）	1,397.00	㎡	28	39,116	歩A・単A B単　38号
合　計				162,961	
・道路復旧工	1.000	式		4,148,000	
・・アスファルト舗装工	1.000	式		4,104,000	
BA0803 下層路盤（車道・路肩部） 現場発生材（流用t=200㎜）	549	㎡	276	151,524	歩A・単A B単　39号
BA0805 上層路盤（車道・路肩部） 粒度調整砕石M-30　t=100㎜	560	㎡	1,196	669,760	歩A・単A B単　40号

事業名	沖永良部農業水利事業
工事名	矢護仁屋支線水路移設工事

名　称（規　格）	数　量	単位	単　価	金　額	備　考
BA0809 表層（車道・路肩部） 密粒度アスコン（１３）t=50㎜	892	㎡	3,680	3,282,560	歩A・単A B単　41号
合　　計				4,103,844	
・・区画線工	1.000	式		44,000	
B08203 区画線 ﾍﾟｲﾝﾄ式（車載式）,実線,15㎝	347	m	80	27,760	歩A・単A B単　42号
000043 区画線 材料費	347.000	m	46	15,962	歩A・単A B単　43号
合　　計				43,722	

事業名	沖永良部農業水利事業
工事名	矢護仁屋支線水路移設工事

名　称（規　格）	数　量	単位	単　価	金　額	備　考
直接工事費（仮設工）				1,137,000	
・仮設工	1.000	式		1,137,000	
・・仮設道路工 指定仮設	1.000	式		355,000	
BA0101 掘削	3	m3	351	1,053	歩A・単A B単　44号
BA0101 掘削 仮設道路撤去	55	m3	351	19,305	歩A・単A B単　45号
BA0105 土砂等運搬 現場～建設発生土受入地	55	m3	2,427	133,485	歩A・単A B単　46号
BA0107 路床盛土 仮設道路設置	55	m3	1,028	56,540	歩A・単A B単　47号
000048 購入土 コーラル	69.000	m3	2,100	144,900	歩A・単A B単　48号
合　計				355,283	
・・吊防護工 任意仮設	1.000	式		3,000	
000049 吊り防護工	1.000	式	3,241	3,241	歩A・単A B単　49号
合　計				3,241	
・・仮設ヤード工 任意仮設	1.000	式		779,000	
000050 仮設ヤード工	1.000	式	779,207	779,207	歩A・単A B単　50号
合　計				779,207	

事業名	沖永良部農業水利事業
工事名	矢護仁屋支線水路移設工事

名　称（規　格）	数　量	単位	単　価	金　額	備　考
支給品費				270,000	
直接工事費（仮設工を除く）					
・管体工					
・・硬質ポリ塩化ビニル管布設工					
P96007　離脱防止金具 VH用　φ200	8.000	組	33,700	269,600	単A S単　24号
合　計				269,600	

事業名	沖永良部農業水利事業
工事名	矢護仁屋支線水路移設工事

コード	名　称（規　格）	数　量	単位	単　価	金　額	備　考
	＊＊＊　B単－ 1号　＊＊＊					
BA0103	床掘り					
	上層路盤（M-40）		m3	2,151		歩A・単A
	＊＊＊　B単－ 2号　＊＊＊					
BA0103	床掘り					
	下層路盤（RC-40）		m3	2,151		歩A・単A
	＊＊＊　B単－ 3号　＊＊＊					
BA0103	床掘り					
	土砂（粘性土）		m3	2,151		歩A・単A
	＊＊＊　B単－ 4号　＊＊＊					
000004	路床					
	振動コンパクタ（流用土）		m3	3,148		歩A・単A
	＊＊＊　B単－ 5号　＊＊＊					
000005	路床					
	振動ローラハンドガイド式（流用土）		m3	2,863		歩A・単A
	＊＊＊　B単－ 6号　＊＊＊					
000006	路床					
	振動ローラ搭乗式（流用土）		m3	2,627		歩A・単A
	＊＊＊　B単－ 7号　＊＊＊					
000007	路床					
	タンパ（流用土）		m3	3,844		歩A・単A
	＊＊＊　B単－ 8号　＊＊＊					
000008	路体					
	振動コンパクタ（流用土）		m3	3,148		歩A・単A
	＊＊＊　B単－ 9号　＊＊＊					
000009	路体					
	振動ローラハンドガイド式（流用土）		m3	2,752		歩A・単A
	＊＊＊　B単－ 10号　＊＊＊					
000010	路体					
	振動ローラ搭乗式（流用土）		m3	2,575		歩A・単A
	＊＊＊　B単－ 11号　＊＊＊					
BA0105	土砂等運搬					
	流用土運搬～仮置場		m3	702		歩A・単A
	＊＊＊　B単－ 12号　＊＊＊					
BA0105	土砂等運搬					
	仮置場～流用土運搬		m3	956		歩A・単A
	＊＊＊　B単－ 13号　＊＊＊					
BA0105	土砂等運搬					
	現場～建設発生土受入地		m3	1,341		歩A・単A
	＊＊＊　B単－ 14号　＊＊＊					
BA0109	法面整形					
	切土部		㎡	958		歩A・単A
	＊＊＊　B単－ 15号　＊＊＊					
000015	法面整形					
	人力荒仕上げ		㎡	244		歩A・単A
	＊＊＊　B単－ 16号　＊＊＊					
B02162	コンクリート構造物取壊し					
	なし		m3	8,828		歩A・単A
	＊＊＊　B単－ 17号　＊＊＊					
BA0203	舗装版切断					
			m	694		歩A・単A
	＊＊＊　B単－ 18号　＊＊＊					
BA0202	舗装版破砕					
			㎡	234		歩A・単A
	＊＊＊　B単－ 19号　＊＊＊					
BA0201	殻運搬					
	アスファルト		m3	3,206		歩A・単A
	＊＊＊　B単－ 20号　＊＊＊					
BA0201	殻運搬					
	無筋コンクリート		m3	1,447		歩A・単A
	＊＊＊　B単－ 21号　＊＊＊					
B02315	殻運搬・処理（産業廃棄物処分費）					
	アスファルト		m3	2,128		歩A・単A
	＊＊＊　B単－ 22号　＊＊＊					
B02315	殻運搬・処理（産業廃棄物処分費）					

事業名	沖永良部農業水利事業
工事名	矢護仁屋支線水路移設工事

コード	名　称（規　格）	数　量	単位	単　価	金　額	備　考
	無筋コンクリート		m3	2,128		歩A・単A
B07301	＊＊＊　B単－ 23号　＊＊＊ 砂基礎					
	山砂（SF相当品以上）		m3	8,138		歩A・単A
B07221	＊＊＊　B単－ 24号　＊＊＊ 硬質ポリ塩化ビニル管					
	VH,200㎜		m	10,954		歩A・単A
B07222	＊＊＊　B単－ 25号　＊＊＊ 硬質ポリ塩化ビニル管継手材					
			個	47,087		歩A・単A
B07230	＊＊＊　B単－ 26号　＊＊＊ 弁類					
	4－1号空気弁,25㎜（現場流用品）		基	30,925		歩A・単A
B07230	＊＊＊　B単－ 27号　＊＊＊ 弁類					
	4-2号空気弁,25㎜		基	146,775		歩A・単A
000028	＊＊＊　B単－ 28号　＊＊＊ 硬質塩化ﾋﾞﾆﾙ管撤去					
			m	614		歩A・単A
000029	＊＊＊　B単－ 29号　＊＊＊ 既設塩ビ管切断					
			箇所	8,034		歩A・単A
000030	＊＊＊　B単－ 30号　＊＊＊ 既設管運搬・処理（産業廃棄物処理）					
	廃プラスチック類		m3	24,783		歩A・単A
000031	＊＊＊　B単－ 31号　＊＊＊ 空気弁撤去					
			式	6,487		歩A・単A
000032	＊＊＊　B単－ 32号　＊＊＊ マンホール					
	空気弁室設置（４－１号）		基	193,637		歩A・単A
000033	＊＊＊　B単－ 33号　＊＊＊ マンホール					
	空気弁室設置（４－２号）		基	167,631		歩A・単A
B07231	＊＊＊　B単－ 34号　＊＊＊ 埋設表示テープ					
			m	251		歩A・単A
000035	＊＊＊　B単－ 35号　＊＊＊ 横断暗渠保護工					
			式	22,416		歩A・単A
B15501	＊＊＊　B単－ 36号　＊＊＊ 表土掘削・埋戻					
	表土掘削		㎡	77		歩A・単A
B15501	＊＊＊　B単－ 37号　＊＊＊ 表土掘削・埋戻					
	表土埋戻		㎡	78		歩A・単A
B15501	＊＊＊　B単－ 38号　＊＊＊ 表土掘削・埋戻					
	耕起（トラクタ）		㎡	28		歩A・単A
BA0803	＊＊＊　B単－ 39号　＊＊＊ 下層路盤（車道・路肩部）					
	現場発生材（流用t=200㎜）		㎡	276		歩A・単A
BA0805	＊＊＊　B単－ 40号　＊＊＊ 上層路盤（車道・路肩部）					
	粒度調整砕石M-30　t=100㎜		㎡	1,196		歩A・単A
BA0809	＊＊＊　B単－ 41号　＊＊＊ 表層（車道・路肩部）					
	密粒度アスコン（１３）t=50㎜		㎡	3,680		歩A・単A
B08203	＊＊＊　B単－ 42号　＊＊＊ 区画線					
	ﾍﾟｲﾝﾄ式（車載式）,実線,15cm		m	80		歩A・単A
000043	＊＊＊　B単－ 43号　＊＊＊ 区画線					
	材料費		m	46		歩A・単A

事業名	沖永良部農業水利事業
工事名	矢護仁屋支線水路移設工事

コード	名　称（規　格）	数　量	単位	単　価	金　額	備　考
	＊＊＊　B単－ 44号　＊＊＊					
BA0101	掘削					
			m3	351		歩A・単A
	＊＊＊　B単－ 45号　＊＊＊					
BA0101	掘削					
	仮設道路撤去		m3	351		歩A・単A
	＊＊＊　B単－ 46号　＊＊＊					
BA0105	土砂等運搬					
	現場～建設発生土受入地		m3	2,427		歩A・単A
	＊＊＊　B単－ 47号　＊＊＊					
BA0107	路床盛土					
	仮設道路設置		m3	1,028		歩A・単A
	＊＊＊　B単－ 48号　＊＊＊					
000048	購入土					
	コーラル		m3	2,100		歩A・単A
	＊＊＊　B単－ 49号　＊＊＊					
000049	吊り防護工					
			式	3,241		歩A・単A
	＊＊＊　B単－ 50号　＊＊＊					
000050	仮設ヤード工					
			式	779,207		歩A・単A

事業名	沖永良部農業水利事業
工事名	矢護仁屋支線水路移設工事

コード	名　称（規　格）	数　量	単位	単　価	金　額	備　考
	＊＊＊　B単－ 1号　＊＊＊					
BA0103	床掘り 上層路盤（M-40）		m3		1.000 m3	歩A 当たり算出
SA0103	SP 床掘り 土砂,上記以外(小規模),-,-,	1.000	m3	2,151	2,151	S単　57号
	合　計				2,151	
	単　価				2,151	
	＊＊＊　B単－ 2号　＊＊＊					
BA0103	床掘り 下層路盤（RC-40）		m3		1.000 m3	歩A 当たり算出
SA0103	SP 床掘り 土砂,上記以外(小規模),-,-,	1.000	m3	2,151	2,151	S単　57号
	合　計				2,151	
	単　価				2,151	
	＊＊＊　B単－ 3号　＊＊＊					
BA0103	床掘り 土砂（粘性土）		m3		1.000 m3	歩A 当たり算出
SA0103	SP 床掘り 土砂,上記以外(小規模),-,-,	1.000	m3	2,151	2,151	S単　57号
	合　計				2,151	
	単　価				2,151	
	＊＊＊　B単－ 4号　＊＊＊					
000004	路床 振動コンパクタ（流用土）		m3		1.000 m3	歩A 当たり算出
SA0102	SP 積込(ルーズ) 土砂,平均施工幅1m以上2m未満	1.100	m3	315.9	347	S単　55号
S01041	人力土工(盛土・埋戻) 粘性土・礫質土,埋戻,まき出し,振動ｺﾝﾊﾟｸﾀ(Ⅱ)	1.000	m3	2,801	2,801	S単　3号
	合　計				3,148	
	単　価				3,148	
	＊＊＊　B単－ 5号　＊＊＊					
000005	路床 振動ローラハンドガイド式（流用土）		m3		1.000 m3	歩A 当たり算出
SA0102	SP 積込(ルーズ) 土砂,平均施工幅1m以上2m未満	1.100	m3	315.9	347	S単　55号
S01041	人力土工(盛土・埋戻) 粘性土・礫質土,埋戻,まき出し,締固めを計上しない	1.000	m3	1,725	1,725	S単　4号
S01082	締固工(振動ﾛｰﾗ締固め2.5m未満) 路床,0.8～1.1ton,なし	1.000	m3	791	791	S単　7号
	合　計				2,863	
	単　価				2,863	
	＊＊＊　B単－ 6号　＊＊＊					
000006	路床 振動ローラ搭乗式（流用土）		m3		1.000 m3	歩A 当たり算出
SA0102	SP 積込(ルーズ) 土砂,平均施工幅1m以上2m未満	1.100	m3	315.9	347	S単　55号
S01041	人力土工(盛土・埋戻) 粘性土・礫質土,埋戻,まき出し,締固めを計上しない	1.000	m3	1,725	1,725	S単　4号
S01082	締固工(振動ﾛｰﾗ締固め2.5m未満) 路床,3.0～4.0ton,なし	1.000	m3	555	555	S単　8号
	合　計				2,627	
	単　価				2,627	
	＊＊＊　B単－ 7号　＊＊＊					
000007	路床 タンパ（流用土）		m3		1.000 m3	歩A 当たり算出

事業名	沖永良部農業水利事業
工事名	矢護仁屋支線水路移設工事

コード	名　称（規　格）	数　量	単位	単　価	金　額	備　考
SA0102	SP 積込(ルーズ) 土砂,平均施工幅1m以上2m未満	1.100	m3	315.9	347	S単　55号
S01041	人力土工(盛土・埋戻) 粘性土・礫質土,埋戻,まき出し,タンパ(Ⅱ)	1.000	m3	3,497	3,497	S単　5号
	合　計				3,844	
	単　価				3,844	
	＊＊＊　B単－ 8号　＊＊＊					
000008	路体 振動コンパクタ（流用土）		m3		1.000 m3	歩A 当たり算出
SA0102	SP 積込(ルーズ) 土砂,平均施工幅1m以上2m未満	1.100	m3	315.9	347	S単　55号
S01041	人力土工(盛土・埋戻) 粘性土・礫質土,埋戻,まき出し,振動ｺﾝﾊﾟｸﾀ(Ⅱ)	1.000	m3	2,801	2,801	S単　3号
	合　計				3,148	
	単　価				3,148	
	＊＊＊　B単－ 9号　＊＊＊					
000009	路体 振動ローラハンドガイド式（流用土）		m3		1.000 m3	歩A 当たり算出
SA0102	SP 積込(ルーズ) 土砂,平均施工幅1m以上2m未満	1.100	m3	315.9	347	S単　55号
S01041	人力土工(盛土・埋戻) 粘性土・礫質土,埋戻,まき出し,締固めを計上しない	1.000	m3	1,725	1,725	S単　4号
S01082	締固工(振動ﾛｰﾗ締固め2.5m未満) 路体,0.8～1.1ton,なし	1.000	m3	680	680	S単　9号
	合　計				2,752	
	単　価				2,752	
	＊＊＊　B単－ 10号　＊＊＊					
000010	路体 振動ローラ搭乗式（流用土）		m3		1.000 m3	歩A 当たり算出
SA0102	SP 積込(ルーズ) 土砂,平均施工幅1m以上2m未満	1.100	m3	315.9	347	S単　55号
S01041	人力土工(盛土・埋戻) 粘性土・礫質土,埋戻,まき出し,締固めを計上しない	1.000	m3	1,725	1,725	S単　4号
S01082	締固工(振動ﾛｰﾗ締固め2.5m未満) 路体,3.0～4.0ton,なし	1.000	m3	503	503	S単　10号
	合　計				2,575	
	単　価				2,575	
	＊＊＊　B単－ 11号　＊＊＊					
BA0105	土砂等運搬 流用土運搬～仮置場		m3		1.000 m3	歩A 当たり算出
SA0121	SP 土砂等運搬 標準,ﾊﾞｯｸﾎｳ山積0.45m3(平積0.35m3),土砂(岩塊･玉石混り土含む),無し,0.5km 以下	1.000	m3	702.3	702	S単　58号
	合　計				702	
	単　価				702	
	＊＊＊　B単－ 12号　＊＊＊					
BA0105	土砂等運搬 仮置場～流用土運搬		m3		1.000 m3	歩A 当たり算出
SA0121	SP 土砂等運搬 標準,ﾊﾞｯｸﾎｳ山積0.45m3(平積0.35m3),土砂(岩塊･玉石混り土含む),無し,0.5km 以下	1.000	m3	702.3	702	S単　58号
SA0102	SP 積込(ルーズ) 土砂,土量50,000m3未満	1.000	m3	254.3	254	S単　56号
	合　計				956	
	単　価				956	

事業名	沖永良部農業水利事業
工事名	矢護仁屋支線水路移設工事

コード	名　称（規　格）	数　量	単位	単　価	金　額	備　考
	＊＊＊　B単－ 13号　＊＊＊					
BA0105	土砂等運搬 現場～建設発生土受入地		m3		1.000 m3	歩A 当たり算出
SA0121	SP 土砂等運搬 標準,ﾊﾞｯｸﾎｳ山積0.45m3(平積0.35m3),土砂(岩塊･玉石混り土含む),無し,4.5km 以下	1.000	m3	1,341	1,341	S単　59号
	合　　計				1,341	
	単　　価				1,341	
	＊＊＊　B単－ 14号　＊＊＊					
BA0109	法面整形 切土部		m²		1.000 m²	歩A 当たり算出
SA0152	SP 法面整形 切土部,-,無し,ﾚｷ質土､砂及び砂質土､粘性土,なし	1.000	m²	957.6	958	S単　64号
	合　　計				958	
	単　　価				958	
	＊＊＊　B単－ 15号　＊＊＊					
000015	法面整形 人力荒仕上げ		m²		1.000 m²	歩A 当たり算出
S01072	整形工(人力荒仕上げ) 土砂	1.000	m²	244	244	S単　6号
	合　　計				244	
	単　　価				244	
	＊＊＊　B単－ 16号　＊＊＊					
B02162	コンクリート構造物取壊し なし		m3		1.000 m3	歩A 当たり算出
S02721	【構造物取壊し】 無筋,なし,機械,昼間施工,しない	1.000	m3	8,828	8,828	S単　39号
	合　　計				8,828	
	単　　価				8,828	
	＊＊＊　B単－ 17号　＊＊＊					
BA0203	舗装版切断		m		1.000 m	歩A 当たり算出
SA0223	SP 舗装版切断 ｱｽﾌｧﾙﾄ舗装版,15cm以下,-,-	1.000	m	693.6	694	S単　68号
	合　　計				694	
	単　　価				694	
	＊＊＊　B単－ 18号　＊＊＊					
BA0202	舗装版破砕		m²		1.000 m²	歩A 当たり算出
SA0222	SP 舗装版破砕 ｱｽﾌｧﾙﾄ舗装版,無し,不要,15cm以下,-,有り,なし	1.000	m²	233.6	234	S単　67号
	合　　計				234	
	単　　価				234	
	＊＊＊　B単－ 19号　＊＊＊					
BA0201	殻運搬 アスファルト		m3		1.000 m3	歩A 当たり算出
SA0221	アスファルト殻 舗装版破砕,機械積込(舗装版厚15cm以下),無し,6.5km以下,	1.000	m3	3,206	3,206	S単　65号
	合　　計				3,206	
	単　　価				3,206	

事業名	沖永良部農業水利事業
工事名	矢護仁屋支線水路移設工事

コード	名　称（規　格）	数　量	単位	単　価	金　額	備　考
	＊＊＊　B単－ 20号　＊＊＊					
BA0201	殻運搬 無筋コンクリート		m3		1.000 m3	歩A 当たり算出
SA0221	コンクリート殻 ｺﾝｸﾘｰﾄ(無筋)構造物とりこわし,機械積込,無し,5.7km以下,	1.000	m3	1,447	1,447	S単　66号
	合　　計				1,447	
	単　　価				1,447	
	＊＊＊　B単－ 21号　＊＊＊					
B02315	殻運搬・処理（産業廃棄物処分費） アスファルト		m3		1.000 m3	歩A 当たり算出
S02123	建設廃材 アスファルトコンクリート廃材	1.000	m3	2,128	2,128	S単　35号
	合　　計				2,128	
	単　　価				2,128	
	＊＊＊　B単－ 22号　＊＊＊					
B02315	殻運搬・処理（産業廃棄物処分費） 無筋コンクリート		m3		1.000 m3	歩A 当たり算出
S02123	建設廃材 無筋コンクリート廃材	1.000	m3	2,128	2,128	S単　36号
	合　　計				2,128	
	単　　価				2,128	
	＊＊＊　B単－ 23号　＊＊＊					
B07301	砂基礎 山砂（SF相当品以上）		m3		33.000 m3	歩A 当たり算出
S07001	パイプライン基礎 砂・砂質土,山砂(SF相当品以上),山積0.45m3(平積0.35m3),振動ｺﾝﾊﾟｸﾀ,区分Ⅰ	12.000	m3	7,488	89,856	S単　40号
	,なし,なし					
S07001	パイプライン基礎 砂・砂質土,山砂(SF相当品以上),山積0.45m3(平積0.35m3),ﾀﾝﾊﾟ,区分Ⅰ,なし,	21.000	m3	8,509	178,689	S単　41号
	なし					
	合　　計				268,545	
	単　　価				8,138	
	＊＊＊　B単－ 24号　＊＊＊					
B07221	硬質ポリ塩化ビニル管 VH,200mm		m		1.000 m	歩A 当たり算出
S07021	硬質ﾎﾟﾘ塩化ﾋﾞﾆﾙ管人力布設 VH,200mm,RR管,5.0m管,0箇所	1.000	m	10,954	10,954	S単　42号
	合　　計				10,954	
	単　　価				10,954	
	＊＊＊　B単－ 25号　＊＊＊					
B07222	硬質ポリ塩化ビニル管継手材		個		57.000 個	歩A 当たり算出
S02116	メカ形ドレッサー φ200　離脱防止機能付き,,	7.000	本	79,840	558,880	S単　17号
S02116	メカ形曲管 φ200×5°　5/8　離脱防止機能付き,,	5.000	本	89,750	448,750	S単　18号
S02116	メカ形曲管 φ200×11°　1/4　離脱防止機能付き,,	3.000	本	85,910	257,730	S単　19号
S02116	メカ形曲管 φ200×22°　1/2　離脱防止機能付き,,	1.000	本	89,120	89,120	S単　20号
S02116	メカ形曲管 φ200×45°離脱防止機能付き,,	1.000	本	97,510	97,510	S単　21号
S02116	メカ形フランジT字管 φ200×φ75　離脱防止機能付き,,	2.000	本	110,490	220,980	S単　22号
S02116	離脱防止金具 VH用　φ200,,	30.000	組	33,700	1,011,000	S単　23号
S02116	離脱防止金具 VH用　φ200,,	8.000	組	0	0	S単　24号

事業名	沖永良部農業水利事業
工事名	矢護仁屋支線水路移設工事

コード	名　称（規　格）	数　量	単位	単　価	金　額	備　考
	合　計				2,683,970	
	単　価				47,087	
	＊＊＊　B単－ 26号　＊＊＊					
B07230	弁類 4－1号空気弁,25㎜（現場流用品）		基		1.000 基	歩A 当たり算出
S07093	空気弁人力据付 25㎜,急排空気弁,あり	1.000	基	12,975	12,975	S単　44号
S02116	フランジ短管 φ75 0.74MPa L=200㎜,,	1.000	本	17,950	17,950	S単　25号
	合　計				30,925	
	単　価				30,925	
	＊＊＊　B単－ 27号　＊＊＊					
B07230	弁類 4-2号空気弁,25㎜		基		1.000 基	歩A 当たり算出
S07093	空気弁人力据付 25㎜,急排空気弁,あり	1.000	基	12,975	12,975	S単　44号
S02116	浅埋設水道用急速空気弁 φ25 1.00MPa フランジ一体型レバーコック式,,	1.000	基	112,310	112,310	S単　26号
S02116	フランジ短管 φ75 1.0MPa L=200㎜,,	1.000	本	21,490	21,490	S単　27号
	合　計				146,775	
	単　価				146,775	
	＊＊＊　B単－ 28号　＊＊＊					
000028	硬質塩化ﾋﾞﾆﾙ管撤去		m		1.000 m	歩A 当たり算出
T00001	硬質塩化ﾋﾞﾆﾙ管人力撤去 VH200、RR管、5m	1.000	m	614	614	T単　1号
	合　計				614	
	単　価				614	
	＊＊＊　B単－ 29号　＊＊＊					
000029	既設塩ビ管切断		箇所		1.000 箇所	歩A 当たり算出
S07061	管切断(FRPM管) 200㎜,なし	1.000	箇所	8,034	8,034	S単　43号
	合　計				8,034	
	単　価				8,034	
	＊＊＊　B単－ 30号　＊＊＊					
000030	既設管運搬・処理（産業廃棄物処理） 廃プラスチック類		m3		1.000 m3	歩A 当たり算出
S01032	ﾀﾞﾝﾌﾟﾄﾗｯｸ運搬(特殊) 土砂,4.0,12.0km以下,山0.45(平0.35)m3,無し,良好	1.000	m3	3,783	3,783	S単　1号
S02123	建設廃材 既設塩ビ管	0.200	ton	105,000	21,000	S単　37号
	合　計				24,783	
	単　価				24,783	
	＊＊＊　B単－ 31号　＊＊＊					
000031	空気弁撤去		式		1.000 式	歩A 当たり算出
T00002	空気弁人力撤去 急速空気弁φ25（0.74MPa）流用	1.000	基	6,487	6,487	T単　2号
	合　計				6,487	
	単　価				6,487	

事業名	沖永良部農業水利事業
工事名	矢護仁屋支線水路移設工事

コード	名　称（規　格）	数　量	単位	単　価	金　額	備　考
	＊＊＊　B単－ 32号　＊＊＊					
000032	マンホール 空気弁室設置（４－１号）		基		1.000 基	歩A 当たり算出
T00100	空気弁室設置（４－１号） 急速空気弁φ25（0.74MPa）流用	1.000	基	193,637	193,637	T単　4号
	合　計				193,637	
	単　価				193,637	
	＊＊＊　B単－ 33号　＊＊＊					
000033	マンホール 空気弁室設置（４－２号）		基		1.000 基	歩A 当たり算出
T00102	空気弁室設置（４－２号） 急速空気弁φ25（1.0MPa）	1.000	基	167,631	167,631	T単　5号
	合　計				167,631	
	単　価				167,631	
	＊＊＊　B単－ 34号　＊＊＊					
B07231	埋設表示テープ		m		100.000 m	歩A 当たり算出
S02116	埋設物標示テープ 幅150mm 50m 2倍ﾎﾟﾘｴﾁﾚﾝｸﾛｽ,,	2.000	巻	8,500	17,000	S単　33号
S02115	普通作業員	0.400	人	20,298	8,119	S単　16号
	合　計				25,119	
	単　価				251	
	＊＊＊　B単－ 35号　＊＊＊					
000035	横断暗渠保護工		式		1.000 式	歩A 当たり算出
SA0311	SP コンクリート 小型構造物,人力打設,計上する,-,一般養生,-,無し,-,,18-8-40(高炉B) W/C65	0.400	m3	41,260	16,504	S単　69号
	%					
SA0312	SP 型枠 一般型枠,小型構造物	0.700	㎡	8,445	5,912	S単　70号
	合　計				22,416	
	単　価				22,416	
	＊＊＊　B単－ 36号　＊＊＊					
B15501	表土掘削・埋戻 表土掘削		㎡		1.000 ㎥	歩A 当たり算出
S15003	耕地復旧(表土掘削･埋戻)[表土掘削費・表土埋戻費] 表土堀削,なし	1.000	㎡	77	77	S単　47号
	合　計				77	
	単　価				77	
	＊＊＊　B単－ 37号　＊＊＊					
B15501	表土掘削・埋戻 表土埋戻		㎡		1.000 ㎥	歩A 当たり算出
S15003	耕地復旧(表土掘削･埋戻)[表土掘削費・表土埋戻費] 表土埋戻,なし	1.000	㎡	78	78	S単　48号
	合　計				78	
	単　価				78	
	＊＊＊　B単－ 38号　＊＊＊					
B15501	表土掘削・埋戻 耕起（トラクタ）		㎡		1.000 ㎥	歩A 当たり算出
S15004	耕地復旧(耕起)[積込・運搬費] 無	1.000	㎡	28	28	S単　49号
	合　計				28	

事業名	沖永良部農業水利事業
工事名	矢護仁屋支線水路移設工事

コード	名　称（規　格）	数　量	単位	単　価	金　額	備　考
	単　　価				28	
	＊＊＊　B単－ 39号　＊＊＊					
BA0803	下層路盤（車道・路肩部） 現場発生材（流用t=200㎜）		㎡		1.000 ㎡	歩A 当たり算出
SA0832	SP 下層路盤（車道・路肩部）現場発生材 200㎜,1層施工,砕石,なし,路盤材(各種)	1.000	㎡	276.1	276	S単　71号
	合　　計				276	
	単　　価				276	
	＊＊＊　B単－ 40号　＊＊＊					
BA0805	上層路盤（車道・路肩部） 粒度調整砕石M-30　t=100㎜		㎡		1.000 ㎡	歩A 当たり算出
SA0834	SP 上層路盤（車道・路肩部） 路盤材,粒度調整砕石 M-30,-,-,,1層施工,なし,0㎜,100㎜	1.000	㎡	1,196	1,196	S単　72号
	合　　計				1,196	
	単　　価				1,196	
	＊＊＊　B単－ 41号　＊＊＊					
BA0809	表層（車道・路肩部） 密粒度アスコン（１３）t=50㎜		㎡		1.000 ㎡	歩A 当たり算出
SA0843	SP 表層（車道・路肩部） 1.4m以上3.0m以下,50㎜,ｱｽﾌｧﾙﾄ混合物Ⅰ（2.35t/m3）,ﾌﾟﾗｲﾑｺｰﾄ 各種,なし,密	1.000	㎡	3,680	3,680	S単　73号
	粒度ｱｽｺﾝ(13)					
	合　　計				3,680	
	単　　価				3,680	
	＊＊＊　B単－ 42号　＊＊＊					
B08203	区画線 ﾍﾟｲﾝﾄ式（車載式）,実線,15cm		m		1.000 m	歩A 当たり算出
S08801	【区画線工】 区画線設置,ﾍﾟｲﾝﾄ式（車載式）,実線,15cm,なし,昼間施工,豪雪補正なし,,,	1.000	m	80	80	S単　45号
	合　　計				80	
	単　　価				80	
	＊＊＊　B単－ 43号　＊＊＊					
000043	区画線 材料費		m		1,000.000 m	歩A 当たり算出
T00005	区画線工 材料費	1,000.000	m	46	46,000	T単　3号
	合　　計				46,000	
	単　　価				46	
	＊＊＊　B単－ 44号　＊＊＊					
BA0101	掘削		m3		1.000 m3	歩A 当たり算出
SA0101	SP 掘削 土砂,ｵｰﾌﾟﾝｶｯﾄ,無し,無し,5,000m3未満,-,-,-	1.000	m3	350.5	351	S単　52号
	合　　計				351	
	単　　価				351	
	＊＊＊　B単－ 45号　＊＊＊					
BA0101	掘削 仮設道路撤去		m3		1.000 m3	歩A 当たり算出
SA0101	SP 掘削 土砂,ｵｰﾌﾟﾝｶｯﾄ,無し,無し,5,000m3未満,-,-,-	1.000	m3	350.5	351	S単　52号
	合　　計				351	

事業名	沖永良部農業水利事業
工事名	矢護仁屋支線水路移設工事

コード	名　称（規　格）	数　量	単位	単　価	金　額	備　考
	単　　価				351	
	＊＊＊　B単－ 46号　＊＊＊					
BA0105	土砂等運搬 現場～建設発生土受入地		m3		1.000 m3	歩A 当たり算出
SA0121	SP 土砂等運搬 標準,ﾊﾞｯｸﾎｳ山積0.8m3(平積0.6m3),土砂(岩塊･玉石混り土含む),無し,15.5km	1.000	m3	2,427	2,427	S単　60号
	以下					
	合　　計				2,427	
	単　　価				2,427	
	＊＊＊　B単－ 47号　＊＊＊					
BA0107	路床盛土 仮設道路設置		m3		1.000 m3	歩A 当たり算出
SA0142	SP 路床盛土 2.5m以上4.0m未満,-,-,なし	1.000	m3	1,028	1,028	S単　63号
	合　　計				1,028	
	単　　価				1,028	
	＊＊＊　B単－ 48号　＊＊＊					
000048	購入土 コーラル		m3		1.000 m3	歩A 当たり算出
S02116	購入土 ,コーラル、粒径10cm以下,	1.000	m3	2,100	2,100	S単　34号
	合　　計				2,100	
	単　　価				2,100	
	＊＊＊　B単－ 49号　＊＊＊					
000049	吊り防護工		式		1.000 式	歩A 当たり算出
S02114	H形鋼（杭使用） ２００型　［賃料］	0.135	t 供用日	540	73	S単　13号
S02111	工具[台付けﾜｲﾔｰ] φ18×6m	6.000	供用日	112	672	S単　11号
S02111	ﾁｪｰﾝﾚﾊﾞｰﾎｲｽﾄ[ﾚﾊﾞｰﾌﾞﾛｯｸ] 能力16kN(1.6t) 移動量1.5m	6.000	供用日	416	2,496	S単　12号
	合　　計				3,241	
	単　　価				3,241	
	＊＊＊　B単－ 50号　＊＊＊					
000050	仮設ヤード工		式		1.000 式	歩A 当たり算出
S18062	ブルーシート敷設・撤去（表土用） 敷設～撤去	225.000	㎡	204	45,900	S単　50号
S18062	土木シート敷設・撤去（ヤード用） 敷設～撤去	799.000	㎡	285	227,715	S単　51号
SA0141	仮設ヤード盛土 4.0m以上,20,000m3未満,無し,なし	83.000	m3	276.1	22,916	S単　62号
SA0101	仮設ヤード撤去 土砂,ｵｰﾌﾟﾝｶｯﾄ,無し,無し,5,000m3未満,-,-,-	83.000	m3	350.5	29,092	S単　53号
SA0121	土砂運搬（現場～建設発生土受入地） 標準,ﾊﾞｯｸﾎｳ山積0.8m3(平積0.6m3),土砂(岩塊･玉石混り土含む),無し,4.0km以	83.000	m3	957.7	79,489	S単　61号
	下					
S02116	購入土 ,コーラル、粒径10cm以下,	111.000	m3	2,100	233,100	S単　34号
S15002	畦畔設置（土砂流出防止対策） 補助作業及び雑物除去作業,なし	71.000	m	1,083	76,893	S単　46号
SA0101	畦畔撤去 土砂,ｵｰﾌﾟﾝｶｯﾄ,無し,無し,5,000m3未満,-,-,-	13.000	m3	350.5	4,557	S単　54号
S01032	シート類運搬 土砂,2.0,12.0km以下,山0.80(平0.60)m3,無し,良好	1.300	m3	6,227	8,095	S単　2号
S02123	建設廃材 シート類	0.490	ton	105,000	51,450	S単　38号
	合　　計				779,207	

事業名	沖永良部農業水利事業
工事名	矢護仁屋支線水路移設工事

コード	名　称（規　格）	数　量	単位	単　価	金　額	備　考
	単　　価				779,207	

事業名	沖永良部農業水利事業
工事名	矢護仁屋支線水路移設工事

コード	名　称（規　格）	数　量	単位	単　価	金　額	備　考
	＊＊＊　S単－ 1号　＊＊＊					
S01032	ﾀﾞﾝﾌﾟﾄﾗｯｸ運搬(特殊)					
	ﾀﾞﾝﾌﾟﾄﾗｯｸ運搬(特殊)					
	土砂,4.0,12.0km以下,山0.45(平0.35)m3,無し,良好		m3	3,783		歩A・単A
	＊＊＊　S単－ 2号　＊＊＊					
S01032	シート類運搬					
	ﾀﾞﾝﾌﾟﾄﾗｯｸ運搬(特殊)					
	土砂,2.0,12.0km以下,山0.80(平0.60)m3,無し,良好		m3	6,227		歩A・単A
	＊＊＊　S単－ 3号　＊＊＊					
S01041	人力土工(盛土・埋戻)					
	人力土工(盛土・埋戻)					
	粘性土・礫質土,埋戻,まき出し,振動ｺﾝﾊﾟｸﾀ(Ⅱ)		m3	2,801		歩A・単A
	＊＊＊　S単－ 4号　＊＊＊					
S01041	人力土工(盛土・埋戻)					
	人力土工(盛土・埋戻)					
	粘性土・礫質土,埋戻,まき出し,締固めを計上しない		m3	1,725		歩A・単A
	＊＊＊　S単－ 5号　＊＊＊					
S01041	人力土工(盛土・埋戻)					
	人力土工(盛土・埋戻)					
	粘性土・礫質土,埋戻,まき出し,タンパ(Ⅱ)		m3	3,497		歩A・単A
	＊＊＊　S単－ 6号　＊＊＊					
S01072	整形工(人力荒仕上げ)					
	整形工(人力荒仕上げ)					
	土砂		m²	244		歩A・単A
	＊＊＊　S単－ 7号　＊＊＊					
S01082	締固工(振動ﾛｰﾗ締固め2.5m未満)					
	締固工(振動ﾛｰﾗ締固め2.5m未満)					
	路床,0.8～1.1ton,なし		m3	791		歩A・単A
	＊＊＊　S単－ 8号　＊＊＊					
S01082	締固工(振動ﾛｰﾗ締固め2.5m未満)					
	締固工(振動ﾛｰﾗ締固め2.5m未満)					
	路床,3.0～4.0ton,なし		m3	555		歩A・単A
	＊＊＊　S単－ 9号　＊＊＊					
S01082	締固工(振動ﾛｰﾗ締固め2.5m未満)					
	締固工(振動ﾛｰﾗ締固め2.5m未満)					
	路体,0.8～1.1ton,なし		m3	680		歩A・単A
	＊＊＊　S単－ 10号　＊＊＊					
S01082	締固工(振動ﾛｰﾗ締固め2.5m未満)					
	締固工(振動ﾛｰﾗ締固め2.5m未満)					
	路体,3.0～4.0ton,なし		m3	503		歩A・単A
	＊＊＊　S単－ 11号　＊＊＊					
S02111	工具[台付けﾜｲﾔｰ]					
	工具[台付けﾜｲﾔｰ]					
	φ18×6m		供用日	112		歩A・単A
	＊＊＊　S単－ 12号　＊＊＊					
S02111	ﾁｪｰﾝﾚﾊﾞｰﾎｲｽﾄ[ﾚﾊﾞｰﾌﾞﾛｯｸ]					
	ﾁｪｰﾝﾚﾊﾞｰﾎｲｽﾄ[ﾚﾊﾞｰﾌﾞﾛｯｸ]					
	能力16kN(1.6t) 移動量1.5m		供用日	416		歩A・単A
	＊＊＊　S単－ 13号　＊＊＊					
S02114	H形鋼（杭使用）					
	H形鋼（杭使用）					
	２００型　［賃料］		t 供用日	540		歩A・単A
	＊＊＊　S単－ 14号　＊＊＊					
S02115	土木一般世話役					
	土木一般世話役					
			人	32,130		歩A・単A
	＊＊＊　S単－ 15号　＊＊＊					
S02115	特殊作業員					
	特殊作業員					
			人	28,764		歩A・単A
	＊＊＊　S単－ 16号　＊＊＊					
S02115	普通作業員					
	普通作業員					
			人	20,298		歩A・単A
	＊＊＊　S単－ 17号　＊＊＊					
S02116	メカ形ドレッサー					
	メカ形ドレッサー					
	φ200　離脱防止機能付き,,		本	79,840		歩A・単A
	＊＊＊　S単－ 18号　＊＊＊					
S02116	メカ形曲管					
	メカ形曲管					
	φ200×5°　5/8　離脱防止機能付き,,		本	89,750		歩A・単A
	＊＊＊　S単－ 19号　＊＊＊					
S02116	メカ形曲管					
	メカ形曲管					
	φ200×11°　1/4　離脱防止機能付き,,		本	85,910		歩A・単A
	＊＊＊　S単－ 20号　＊＊＊					
S02116	メカ形曲管					
	メカ形曲管					
	φ200×22°　1/2　離脱防止機能付き,,		本	89,120		歩A・単A
	＊＊＊　S単－ 21号　＊＊＊					
S02116	メカ形曲管					
	メカ形曲管					
	φ200×45°離脱防止機能付き,,		本	97,510		歩A・単A
	＊＊＊　S単－ 22号　＊＊＊					
S02116	メカ形フランジT字管					

事業名	沖永良部農業水利事業
工事名	矢護仁屋支線水路移設工事

コード	名　称（規　格）	数　量	単位	単　価	金　額	備　考
	メカ形フランジT字管 φ200×φ75　離脱防止機能付き,,		本	110,490		歩A・単A
S02116	＊＊＊　S単－ 23号　＊＊＊ 離脱防止金具					
	離脱防止金具 VH用　φ200,,		組	33,700		歩A・単A
S02116	＊＊＊　S単－ 24号　＊＊＊ 離脱防止金具					
	離脱防止金具 VH用　φ200,,		組	0		歩A・単A
S02116	＊＊＊　S単－ 25号　＊＊＊ フランジ短管					
	フランジ短管 φ75 0.74MPa L=200mm,,		本	17,950		歩A・単A
S02116	＊＊＊　S単－ 26号　＊＊＊ 浅埋設水道用急速空気弁					
	浅埋設水道用急速空気弁 φ25 1.00MPa フランジ一体型レバーコック式,,		基	112,310		歩A・単A
S02116	＊＊＊　S単－ 27号　＊＊＊ フランジ短管					
	フランジ短管 φ75 1.0MPa L=200mm,,		本	21,490		歩A・単A
S02116	＊＊＊　S単－ 28号　＊＊＊ マンホール蓋					
	マンホール蓋 水道用円形鉄蓋 3号(φ500)　接合部品含む,,		個	85,080		歩A・単A
S02116	＊＊＊　S単－ 29号　＊＊＊ 水道用レジンコンクリート製ボックス					
	水道用レジンコンクリート製ボックス 円形上部壁 3号　H=200mm,,		個	37,600		歩A・単A
S02116	＊＊＊　S単－ 30号　＊＊＊ 水道用レジンコンクリート製ボックス					
	水道用レジンコンクリート製ボックス 円形中部壁 3号　H=300mm,,		個	25,600		歩A・単A
S02116	＊＊＊　S単－ 31号　＊＊＊ 水道用レジンコンクリート製ボックス					
	水道用レジンコンクリート製ボックス 円形下部壁 3号　H=200mm,,		個	19,400		歩A・単A
S02116	＊＊＊　S単－ 32号　＊＊＊ 水道用レジンコンクリート製ボックス					
	水道用レジンコンクリート製ボックス 円形低版 3号　H=40mm,,		個	22,100		歩A・単A
S02116	＊＊＊　S単－ 33号　＊＊＊ 埋設物標示テープ					
	埋設物標示テープ 幅150mm 50m 2倍ﾎﾟﾘｴﾁﾚﾝｸﾛｽ,,		巻	8,500		歩A・単A
S02116	＊＊＊　S単－ 34号　＊＊＊ 購入土					
	購入土 ,コーラル、粒径10cm以下,		m3	2,100		歩A・単A
S02123	＊＊＊　S単－ 35号　＊＊＊ 建設廃材					
	建設廃材 アスファルトコンクリート廃材		m3	2,128		歩A・単A
S02123	＊＊＊　S単－ 36号　＊＊＊ 建設廃材					
	建設廃材 無筋コンクリート廃材		m3	2,128		歩A・単A
S02123	＊＊＊　S単－ 37号　＊＊＊ 建設廃材					
	建設廃材 既設塩ビ管		ton	105,000		歩A・単A
S02123	＊＊＊　S単－ 38号　＊＊＊ 建設廃材					
	建設廃材 シート類		ton	105,000		歩A・単A
S02721	＊＊＊　S単－ 39号　＊＊＊ 【構造物取壊し】					
	【構造物取壊し】 無筋,なし,機械,昼間施工,しない		m3	8,828		歩A・単A
S07001	＊＊＊　S単－ 40号　＊＊＊ パイプライン基礎					
	パイプライン基礎 砂・砂質土,山砂(SF相当品以上),山積0.45m3(平積0.35m3),振動ｺﾝﾊﾟｸﾀ,区分Ⅰ		m3	7,488		歩A・単A
	,なし,なし					
S07001	＊＊＊　S単－ 41号　＊＊＊ パイプライン基礎					
	パイプライン基礎 砂・砂質土,山砂(SF相当品以上),山積0.45m3(平積0.35m3),ﾀﾝﾊﾟ,区分Ⅰ,なし,		m3	8,509		歩A・単A
	なし					
S07021	＊＊＊　S単－ 42号　＊＊＊ 硬質ﾎﾟﾘ塩化ﾋﾞﾆﾙ管人力布設					
	硬質ﾎﾟﾘ塩化ﾋﾞﾆﾙ管人力布設 VH,200mm,RR管,5.0m管,0箇所		m	10,954		歩A・単A

事業名	沖永良部農業水利事業
工事名	矢護仁屋支線水路移設工事

コード	名　称（規　格）	数　量	単位	単　価	金　額	備　考
	＊＊＊　S単－ 43号　＊＊＊					
S07061	管切断(FRPM管)					
	管切断(FRPM管) 200㎜,なし		箇所	8,034		歩A・単A
	＊＊＊　S単－ 44号　＊＊＊					
S07093	空気弁人力据付					
	空気弁人力据付 25㎜,急排空気弁,あり		基	12,975		歩A・単A
	＊＊＊　S単－ 45号　＊＊＊					
S08801	【区画線工】					
	【区画線工】 区画線設置,ﾍﾟｲﾝﾄ式（車載式）,実線,15cm,なし,昼間施工,豪雪補正なし,,,		m	80		歩A・単A
	＊＊＊　S単－ 46号　＊＊＊					
S15002	畦畔設置（土砂流出防止対策）					
	耕地復旧(畦畔) 補助作業及び雑物除去作業,なし		m	1,083		歩A・単A
	＊＊＊　S単－ 47号　＊＊＊					
S15003	耕地復旧(表土掘削･埋戻)[表土掘削費・表土埋戻費]					
	耕地復旧(表土掘削･埋戻) 表土堀削,なし		㎡	77		歩A・単A
	＊＊＊　S単－ 48号　＊＊＊					
S15003	耕地復旧(表土掘削･埋戻)[表土掘削費・表土埋戻費]					
	耕地復旧(表土掘削･埋戻) 表土埋戻,なし		㎡	78		歩A・単A
	＊＊＊　S単－ 49号　＊＊＊					
S15004	耕地復旧(耕起)[積込・運搬費]					
	耕地復旧(耕起) 無		㎡	28		歩A・単A
	＊＊＊　S単－ 50号　＊＊＊					
S18062	ブルーシート敷設・撤去（表土用）					
	土工用ﾏｯﾄ(ｼｰﾄ類)敷設･撤去 敷設～撤去		㎡	204		歩A・単A
	＊＊＊　S単－ 51号　＊＊＊					
S18062	土木シート敷設・撤去（ヤード用）					
	土工用ﾏｯﾄ(ｼｰﾄ類)敷設･撤去 敷設～撤去		㎡	285		歩A・単A
	＊＊＊　S単－ 52号　＊＊＊					
SA0101	SP 掘削					
	SP 掘削 土砂,ｵｰﾌﾟﾝｶｯﾄ,無し,無し,5,000m3未満,-,-,-		m3	350.5		歩A・単A
	＊＊＊　S単－ 53号　＊＊＊					
SA0101	仮設ヤード撤去					
	SP 掘削 土砂,ｵｰﾌﾟﾝｶｯﾄ,無し,無し,5,000m3未満,-,-,-		m3	350.5		歩A・単A
	＊＊＊　S単－ 54号　＊＊＊					
SA0101	畦畔撤去					
	SP 掘削 土砂,ｵｰﾌﾟﾝｶｯﾄ,無し,無し,5,000m3未満,-,-,-		m3	350.5		歩A・単A
	＊＊＊　S単－ 55号　＊＊＊					
SA0102	SP 積込(ルーズ)					
	SP 積込(ルーズ) 土砂,平均施工幅1m以上2m未満		m3	315.9		歩A・単A
	＊＊＊　S単－ 56号　＊＊＊					
SA0102	SP 積込(ルーズ)					
	SP 積込(ルーズ) 土砂,土量50,000m3未満		m3	254.3		歩A・単A
	＊＊＊　S単－ 57号　＊＊＊					
SA0103	SP 床掘り					
	SP 床掘り 土砂,上記以外(小規模),-,-,		m3	2,151		歩A・単A
	＊＊＊　S単－ 58号　＊＊＊					
SA0121	SP 土砂等運搬					
	SP 土砂等運搬 標準,ﾊﾞｯｸﾎｳ山積0.45m3(平積0.35m3),土砂(岩塊･玉石混り土含む),無し,0.5km		m3	702.3		歩A・単A
	以下					
	＊＊＊　S単－ 59号　＊＊＊					
SA0121	SP 土砂等運搬					
	SP 土砂等運搬 標準,ﾊﾞｯｸﾎｳ山積0.45m3(平積0.35m3),土砂(岩塊･玉石混り土含む),無し,4.5km		m3	1,341		歩A・単A
	以下					
	＊＊＊　S単－ 60号　＊＊＊					
SA0121	SP 土砂等運搬					
	SP 土砂等運搬 標準,ﾊﾞｯｸﾎｳ山積0.8m3(平積0.6m3),土砂(岩塊･玉石混り土含む),無し,15.5km		m3	2,427		歩A・単A
	以下					
	＊＊＊　S単－ 61号　＊＊＊					
SA0121	土砂運搬（現場～建設発生土受入地）					
	SP 土砂等運搬 標準,ﾊﾞｯｸﾎｳ山積0.8m3(平積0.6m3),土砂(岩塊･玉石混り土含む),無し,4.0km以		m3	957.7		歩A・単A
	下					
	＊＊＊　S単－ 62号　＊＊＊					
SA0141	仮設ヤード盛土					

事業名	沖永良部農業水利事業
工事名	矢護仁屋支線水路移設工事

コード	名　称（規　格）	数　量	単位	単　価	金　額	備　考
	SP 路体（築堤）盛土・埋戻 4.0m以上,20,000m3未満,無し,なし		m3	276.1		歩A・単A
SA0142	＊＊＊　S単－ 63号　＊＊＊ SP 路床盛土					
	SP 路床盛土 2.5m以上4.0m未満,-,-,なし		m3	1,028		歩A・単A
SA0152	＊＊＊　S単－ 64号　＊＊＊ SP 法面整形					
	SP 法面整形 切土部,-,無し,ﾚｷ質土、砂及び砂質土、粘性土,なし		m²	957.6		歩A・単A
SA0221	＊＊＊　S単－ 65号　＊＊＊ アスファルト殻					
	SP 殻運搬 舗装版破砕,機械積込(舗装版厚15cm以下),無し,6.5km以下,		m3	3,206		歩A・単A
SA0221	＊＊＊　S単－ 66号　＊＊＊ コンクリート殻					
	SP 殻運搬 ｺﾝｸﾘｰﾄ(無筋)構造物とりこわし,機械積込,無し,5.7km以下,		m3	1,447		歩A・単A
SA0222	＊＊＊　S単－ 67号　＊＊＊ SP 舗装版破砕					
	SP 舗装版破砕 ｱｽﾌｧﾙﾄ舗装版,無し,不要,15cm以下,-,有り,なし		m²	233.6		歩A・単A
SA0223	＊＊＊　S単－ 68号　＊＊＊ SP 舗装版切断					
	SP 舗装版切断 ｱｽﾌｧﾙﾄ舗装版,15cm以下,-,-		m	693.6		歩A・単A
SA0311	＊＊＊　S単－ 69号　＊＊＊ SP コンクリート					
	SP コンクリート 小型構造物,人力打設,計上する,-,一般養生,-,無し,-,,18-8-40(高炉B) W/C65		m3	41,260		歩A・単A
	%					
SA0312	＊＊＊　S単－ 70号　＊＊＊ SP 型枠					
	SP 型枠 一般型枠,小型構造物		m²	8,445		歩A・単A
SA0832	＊＊＊　S単－ 71号　＊＊＊ SP 下層路盤（車道・路肩部）現場発生材					
	SP 下層路盤（車道・路肩部） 200mm,1層施工,砕石,なし,路盤材(各種)		m²	276.1		歩A・単A
SA0834	＊＊＊　S単－ 72号　＊＊＊ SP 上層路盤（車道・路肩部）					
	SP 上層路盤（車道・路肩部） 路盤材,粒度調整砕石 M-30,-,-,,1層施工,なし,0mm,100mm		m²	1,196		歩A・単A
SA0843	＊＊＊　S単－ 73号　＊＊＊ SP 表層（車道・路肩部）					
	SP 表層（車道・路肩部） 1.4m以上3.0m以下,50mm,ｱｽﾌｧﾙﾄ混合物Ⅰ（2.35t/m3）,ﾌﾟﾗｲﾑｺｰﾄ 各種,なし,密		m²	3,680		歩A・単A
	粒度ｱｽｺﾝ(13)					
T00001	＊＊＊　T単－ 1号　＊＊＊ 硬質塩化ﾋﾞﾆﾙ管人力撤去					
	VH200、RR管、5m		m	614		歩A・単A
T00002	＊＊＊　T単－ 2号　＊＊＊ 空気弁人力撤去					
	急速空気弁φ25（0.74MPa）流用		基	6,487		歩A・単A
T00005	＊＊＊　T単－ 3号　＊＊＊ 区画線工					
	材料費		m	46		歩A・単A
T00100	＊＊＊　T単－ 4号　＊＊＊ 空気弁室設置（４－１号）					
	急速空気弁φ25（0.74MPa）流用		基	193,637		歩A・単A
T00102	＊＊＊　T単－ 5号　＊＊＊ 空気弁室設置（４－２号）					
	急速空気弁φ25（1.0MPa）		基	167,631		歩A・単A

事業名	沖永良部農業水利事業
工事名	矢護仁屋支線水路移設工事

コード	名　称	数　量	単位	単　価	金　額	備　考
	＊＊＊　S単－ 1号　＊＊＊					
S01032	ﾀﾞﾝﾌﾟﾄﾗｯｸ運搬(特殊)		m3		10.000 m3	歩A 当たり算出
	ﾀﾞﾝﾌﾟﾄﾗｯｸ運搬(特殊) 土砂,4.0,12.0km以下,山0.45(平0.35)m3,無し,良好			時間的制約:なし 夜間制約作業時間:0.0	制約作業時間:0.0 冬期補正:なし	
	1)土質区分 2)運搬機械区分(t積級)	土砂 4.0		豪雪補正:なし 基本給時間:8.0	亜熱帯補正:なし 超勤時間:0.0	
	3)運搬距離 4)積込機械区分	12.0km以下 山0.45(平0.35)m3		深夜時間:0.0	週休:4週8休以上	
	5)DID区間 6)路面条件	無し 良好				
M03002	ﾀﾞﾝﾌﾟﾄﾗｯｸ[ｵﾝﾛｰﾄﾞ･ﾃﾞｨｰｾﾞﾙ] 4t積級	1.040	供用日	8,310	8,642	
W14062	ﾀｲﾔ消耗費（DT国産・普通・D） 積載重量　　４．０ｔ積	1.040	供用日	261	271	
P34029	軽油 ﾊﾟﾄﾛｰﾙ給油	29.000	L	174	5,046	
R01022	運転手（一般）	0.890	人	26,826	23,875	
	合　　計				37,834	算出数量 10.000 m3
	単　　価		m3		3,783	
	＊＊＊　S単－ 2号　＊＊＊					
S01032	シート類運搬		m3		10.000 m3	歩A 当たり算出
	ﾀﾞﾝﾌﾟﾄﾗｯｸ運搬(特殊) 土砂,2.0,12.0km以下,山0.80(平0.60)m3,無し,良好			時間的制約:なし 夜間制約作業時間:0.0	制約作業時間:0.0 冬期補正:なし	
	1)土質区分 2)運搬機械区分(t積級)	土砂 2.0		豪雪補正:なし 基本給時間:8.0	亜熱帯補正:なし 超勤時間:0.0	
	3)運搬距離 4)積込機械区分	12.0km以下 山0.80(平0.60)m3		深夜時間:0.0	週休:4週8休以上	
	5)DID区間 6)路面条件	無し 良好				
M03001	ﾀﾞﾝﾌﾟﾄﾗｯｸ[ｵﾝﾛｰﾄﾞ･ﾃﾞｨｰｾﾞﾙ] 2t積級	1.980	供用日	5,520	10,930	
W14061	ﾀｲﾔ消耗費（DT国産・普通・D） 積載重量　　２．０ｔ積	1.980	供用日	182	360	
P34029	軽油 ﾊﾟﾄﾛｰﾙ給油	34.000	L	174	5,916	
R01022	運転手（一般）	1.680	人	26,826	45,068	
	合　　計				62,274	算出数量 10.000 m3
	単　　価		m3		6,227	
	＊＊＊　S単－ 3号　＊＊＊					
S01041	人力土工(盛土・埋戻)		m3		10.000 m3	歩A 当たり算出
	人力土工(盛土・埋戻) 粘性土・礫質土,埋戻,まき出し,振動ｺﾝﾊﾟｸﾀ(Ⅱ)			時間的制約:なし 夜間制約作業時間:0.0	制約作業時間:0.0 冬期補正:なし	
	1)土質区分 2)作業区分	粘性土・礫質土 埋戻		豪雪補正:なし 基本給時間:8.0	亜熱帯補正:なし 超勤時間:0.0	
	3)施工区分 4)締固め区分	まき出し 振動ｺﾝﾊﾟｸﾀ(Ⅱ)		深夜時間:0.0	週休:4週8休以上	
R01002	特殊作業員	0.340	人	28,764	9,780	
R01003	普通作業員	0.850	人	20,298	17,253	
Y00004	諸雑費 10%	0.100		9,780	978	
	合　　計				28,011	算出数量 10.000 m3
	単　　価		m3		2,801	
	＊＊＊　S単－ 4号　＊＊＊					
S01041	人力土工(盛土・埋戻)		m3		10.000 m3	歩A 当たり算出
	人力土工(盛土・埋戻) 粘性土・礫質土,埋戻,まき出し,締固めを計上しない			時間的制約:なし 夜間制約作業時間:0.0	制約作業時間:0.0 冬期補正:なし	
	1)土質区分 2)作業区分	粘性土・礫質土 埋戻		豪雪補正:なし 基本給時間:8.0	亜熱帯補正:なし 超勤時間:0.0	
	3)施工区分 4)締固め区分	まき出し 締固めを計上しない		深夜時間:0.0	週休:4週8休以上	
R01003	普通作業員	0.850	人	20,298	17,253	

事業名	沖永良部農業水利事業
工事名	矢護仁屋支線水路移設工事

コード	名　称	数　量	単位	単　価	金　額	備　考
	合　計				17,253	算出数量 10.000 m3
	単　価		m3		1,725	
	＊＊＊　S単－ 5号　＊＊＊					
S01041	人力土工(盛土・埋戻)		m3		10.000 m3	歩A 当たり算出
	人力土工(盛土・埋戻) 粘性土・礫質土,埋戻,まき出し,タンパ(Ⅱ)			時間的制約:なし 夜間制約作業時間:0.0	制約作業時間:0.0 冬期補正:なし	
	1)土質区分 2)作業区分	粘性土・礫質土 埋戻		豪雪補正:なし 基本給時間:8.0	亜熱帯補正:なし 超勤時間:0.0	
	3)施工区分 4)締固め区分	まき出し タンパ(Ⅱ)		深夜時間:0.0	週休:4週8休以上	
R01002	特殊作業員	0.560	人	28,764	16,108	
R01003	普通作業員	0.850	人	20,298	17,253	
Y00004	諸雑費 10%	0.100		16,108	1,611	
	合　計				34,972	算出数量 10.000 m3
	単　価		m3		3,497	
	＊＊＊　S単－ 6号　＊＊＊					
S01072	整形工(人力荒仕上げ)		㎡		10.000 ㎡	歩A 当たり算出
	整形工(人力荒仕上げ) 土砂			時間的制約:なし 夜間制約作業時間:0.0	制約作業時間:0.0 冬期補正:なし	
	1)土質区分	土砂		豪雪補正:なし 基本給時間:8.0	亜熱帯補正:なし 超勤時間:0.0	
				深夜時間:0.0	週休:4週8休以上	
R01003	普通作業員	0.120	人	20,298	2,436	
	合　計				2,436	算出数量 10.000 ㎡
	単　価		㎡		244	
	＊＊＊　S単－ 7号　＊＊＊					
S01082	締固工(振動ﾛｰﾗ締固め2.5m未満)		m3		1.000 日	歩A 当たり算出
	締固工(振動ﾛｰﾗ締固め2.5m未満) 路床,0.8～1.1ton,なし			時間的制約:なし 夜間制約作業時間:0.0	制約作業時間:0.0 冬期補正:なし	
	1)工種区分 2)規格区分(ton)	路床 0.8～1.1ton		豪雪補正:なし 基本給時間:8.0	亜熱帯補正:なし 超勤時間:0.0	
	3)長期割引単価区分	なし		深夜時間:0.0	週休:4週8休以上	
F04081	振動ﾛｰﾗ[ﾊﾝﾄﾞｶﾞｲﾄﾞ式] 質量0.8～1.1ｔ	1.440	日	2,960	4,262	
P34029	軽油 ﾊﾟﾄﾛｰﾙ給油	5.700	L	174	992	
R01002	特殊作業員	1.000	人	28,764	28,764	
	合　計				34,018	算出数量 43.000 m3
	単　価		m3		791	
	＊＊＊　S単－ 8号　＊＊＊					
S01082	締固工(振動ﾛｰﾗ締固め2.5m未満)		m3		1.000 日	歩A 当たり算出
	締固工(振動ﾛｰﾗ締固め2.5m未満) 路床,3.0～4.0ton,なし			時間的制約:なし 夜間制約作業時間:0.0	制約作業時間:0.0 冬期補正:なし	
	1)工種区分 2)規格区分(ton)	路床 3.0～4.0ton		豪雪補正:なし 基本給時間:8.0	亜熱帯補正:なし 超勤時間:0.0	
	3)長期割引単価区分	なし		深夜時間:0.0	週休:4週8休以上	
F04062	振動ﾛｰﾗ[搭乗式･ｺﾝﾊﾞｲﾝﾄﾞ型･～超低･排対型(～3次)] 質量3.0～4.0t	1.600	日	6,830	10,928	
P34029	軽油 ﾊﾟﾄﾛｰﾙ給油	17.000	L	174	2,958	
R01021	運転手（特殊）	1.000	人	29,376	29,376	
	合　計				43,262	算出数量 78.000 m3

事業名	沖永良部農業水利事業
工事名	矢護仁屋支線水路移設工事

コード	名　称	数　量	単位	単　価	金　額	備　考
	単　　価		m3		555	
	＊＊＊　S単－ 9号　＊＊＊					
S01082	締固工(振動ﾛｰﾗ締固め2.5m未満)		m3		1.000 日	歩A 当たり算出
	締固工(振動ﾛｰﾗ締固め2.5m未満) 路体,0.8～1.1ton,なし			時間的制約:なし 夜間制約作業時間:0.0	制約作業時間:0.0 冬期補正:なし	
	1)工種区分 2)規格区分(ton)	路体 0.8～1.1ton		豪雪補正:なし 基本給時間:8.0	亜熱帯補正:なし 超勤時間:0.0	
	3)長期割引単価区分	なし		深夜時間:0.0	週休:4週8休以上	
F04081	振動ﾛｰﾗ[ﾊﾝﾄﾞｶﾞｲﾄﾞ式] 質量0.8～1.1ｔ	1.440	日	2,960	4,262	
P34029	軽油 ﾊﾟﾄﾛｰﾙ給油	5.700	L	174	992	
R01002	特殊作業員	1.000	人	28,764	28,764	
	合　　計				34,018	算出数量 50.000 m3
	単　　価		m3		680	
	＊＊＊　S単－ 10号　＊＊＊					
S01082	締固工(振動ﾛｰﾗ締固め2.5m未満)		m3		1.000 日	歩A 当たり算出
	締固工(振動ﾛｰﾗ締固め2.5m未満) 路体,3.0～4.0ton,なし			時間的制約:なし 夜間制約作業時間:0.0	制約作業時間:0.0 冬期補正:なし	
	1)工種区分 2)規格区分(ton)	路体 3.0～4.0ton		豪雪補正:なし 基本給時間:8.0	亜熱帯補正:なし 超勤時間:0.0	
	3)長期割引単価区分	なし		深夜時間:0.0	週休:4週8休以上	
F04062	振動ﾛｰﾗ[搭乗式･ｺﾝﾊﾞｲﾝﾄﾞ型･～超低･排対型(～3次)] 質量3.0～4.0t	1.600	日	6,830	10,928	
P34029	軽油 ﾊﾟﾄﾛｰﾙ給油	17.000	L	174	2,958	
R01021	運転手（特殊）	1.000	人	29,376	29,376	
	合　　計				43,262	算出数量 86.000 m3
	単　　価		m3		503	
	＊＊＊　S単－ 11号　＊＊＊					
S02111	工具[台付けﾜｲﾔｰ]		供用日		1.000 各単位	歩A 当たり算出
	工具[台付けﾜｲﾔｰ] φ18×6m			時間的制約:なし 夜間制約作業時間:0.0	制約作業時間:0.0 冬期補正:なし	
	1)機械器具損料コード 2)機械器具規格	M26751 φ18×6m		豪雪補正:なし 基本給時間:8.0	亜熱帯補正:なし 超勤時間:0.0	
	3)単価の入力	112円		深夜時間:0.0	週休:4週8休以上	
M26751	工具[台付けﾜｲﾔｰ] φ18×6m	1.000	供用日	112	112	
	合　　計				112	算出数量 1.000 各単位
	単　　価				112	
	＊＊＊　S単－ 12号　＊＊＊					
S02111	ﾁｪｰﾝﾚﾊﾞｰﾎｲｽﾄ[ﾚﾊﾞｰﾌﾞﾛｯｸ]		供用日		1.000 各単位	歩A 当たり算出
	ﾁｪｰﾝﾚﾊﾞｰﾎｲｽﾄ[ﾚﾊﾞｰﾌﾞﾛｯｸ] 能力16kN(1.6t) 移動量1.5m			時間的制約:なし 夜間制約作業時間:0.0	制約作業時間:0.0 冬期補正:なし	
	1)機械器具損料コード 2)機械器具規格	M26501 能力16kN(1.6t) 移動量1.5m		豪雪補正:なし 基本給時間:8.0	亜熱帯補正:なし 超勤時間:0.0	
	3)単価の入力	416円		深夜時間:0.0	週休:4週8休以上	
M26501	ﾁｪｰﾝﾚﾊﾞｰﾎｲｽﾄ[ﾚﾊﾞｰﾌﾞﾛｯｸ] 能力16kN(1.6t) 移動量1.5m	1.000	供用日	416	416	
	合　　計				416	算出数量 1.000 各単位
	単　　価				416	
	＊＊＊　S単－ 13号　＊＊＊					

事業名	沖永良部農業水利事業
工事名	矢護仁屋支線水路移設工事

コード	名　称	数　量	単位	単　価	金　額	備　考
S02114	H形鋼（杭使用）		t 供用日		1.000 各単位	歩A 当たり算出
	H形鋼（杭使用） ２００型 ［賃料］			時間的制約:なし 夜間制約作業時間:0.0	制約作業時間:0.0 冬期補正:なし	
	1)仮設賃料コード 2)仮設材規格	G02001 ２００型 ［賃料］		豪雪補正:なし 基本給時間:8.0	亜熱帯補正:なし 超勤時間:0.0	
	3)単価の入力	540円		深夜時間:0.0	週休:4週8休以上	
G02001	H形鋼（杭使用） ２００型 ［賃料］	1.000	t 供用日	540	540	
	合　計				540	算出数量 1.000 各単位
	単　価				540	
	＊＊＊　S単－ 14号　＊＊＊					
S02115	土木一般世話役		人		1.000 人	歩A 当たり算出
	土木一般世話役			時間的制約:なし 夜間制約作業時間:0.0	制約作業時間:0.0 冬期補正:なし	
	1)労務ｺｰﾄﾞ 2)労務単価算定区分	R01001 基(C)		豪雪補正:なし 基本給時間:8.0	亜熱帯補正:なし 超勤時間:0.0	
				深夜時間:0.0	週休:4週8休以上	
R01001	土木一般世話役	1.000	人	32,130	32,130	
	合　計				32,130	算出数量 1.000 人
	単　価				32,130	
	＊＊＊　S単－ 15号　＊＊＊					
S02115	特殊作業員		人		1.000 人	歩A 当たり算出
	特殊作業員			時間的制約:なし 夜間制約作業時間:0.0	制約作業時間:0.0 冬期補正:なし	
	1)労務ｺｰﾄﾞ 2)労務単価算定区分	R01002 基(C)		豪雪補正:なし 基本給時間:8.0	亜熱帯補正:なし 超勤時間:0.0	
				深夜時間:0.0	週休:4週8休以上	
R01002	特殊作業員	1.000	人	28,764	28,764	
	合　計				28,764	算出数量 1.000 人
	単　価				28,764	
	＊＊＊　S単－ 16号　＊＊＊					
S02115	普通作業員		人		1.000 人	歩A 当たり算出
	普通作業員			時間的制約:なし 夜間制約作業時間:0.0	制約作業時間:0.0 冬期補正:なし	
	1)労務ｺｰﾄﾞ 2)労務単価算定区分	R01003 基(C)		豪雪補正:なし 基本給時間:8.0	亜熱帯補正:なし 超勤時間:0.0	
				深夜時間:0.0	週休:4週8休以上	
R01003	普通作業員	1.000	人	20,298	20,298	
	合　計				20,298	算出数量 1.000 人
	単　価				20,298	
	＊＊＊　S単－ 17号　＊＊＊					
S02116	メカ形ドレッサー		本		1.000 各単位	歩A 当たり算出
	メカ形ドレッサー φ200　離脱防止機能付き,,			時間的制約:なし 夜間制約作業時間:0.0	制約作業時間:0.0 冬期補正:なし	
	1)資材区分 2)地域資材単価コード（P）	地域資材（Pコード） P96001		豪雪補正:なし 基本給時間:8.0	亜熱帯補正:なし 超勤時間:0.0	
	3)地区資材単価コード（J） 4)施設機械資材単価コード（K）			深夜時間:0.0	週休:4週8休以上	
P96001	メカ形ドレッサー φ200　離脱防止機能付き	1.000	本	79,840	79,840	
	合　計				79,840	算出数量 1.000 各単位
	単　価				79,840	

事業名	沖永良部農業水利事業
工事名	矢護仁屋支線水路移設工事

コード	名　称	数　量	単位	単　価	金　額	備　考
	＊＊＊　S単－ 18号　＊＊＊					
S02116	メカ形曲管		本		1.000 各単位	歩A 当たり算出
	メカ形曲管 φ200×5°　5/8　離脱防止機能付き,,			時間的制約:なし 夜間制約作業時間:0.0	制約作業時間:0.0 冬期補正:なし	
	1)資材区分 2)地域資材単価コード（P）	地域資材（Pコード） P96002		豪雪補正:なし 基本給時間:8.0	亜熱帯補正:なし 超勤時間:0.0	
	3)地区資材単価コード（J） 4)施設機械資材単価コード（K）			深夜時間:0.0	週休:4週8休以上	
P96002	メカ形曲管 φ200×5°　5/8　離脱防止機能付き	1.000	本	89,750	89,750	
	合　計				89,750	算出数量 1.000 各単位
	単　価				89,750	
	＊＊＊　S単－ 19号　＊＊＊					
S02116	メカ形曲管		本		1.000 各単位	歩A 当たり算出
	メカ形曲管 φ200×11°　1/4　離脱防止機能付き,,			時間的制約:なし 夜間制約作業時間:0.0	制約作業時間:0.0 冬期補正:なし	
	1)資材区分 2)地域資材単価コード（P）	地域資材（Pコード） P96003		豪雪補正:なし 基本給時間:8.0	亜熱帯補正:なし 超勤時間:0.0	
	3)地区資材単価コード（J） 4)施設機械資材単価コード（K）			深夜時間:0.0	週休:4週8休以上	
P96003	メカ形曲管 φ200×11°　1/4　離脱防止機能付き	1.000	本	85,910	85,910	
	合　計				85,910	算出数量 1.000 各単位
	単　価				85,910	
	＊＊＊　S単－ 20号　＊＊＊					
S02116	メカ形曲管		本		1.000 各単位	歩A 当たり算出
	メカ形曲管 φ200×22°　1/2　離脱防止機能付き,,			時間的制約:なし 夜間制約作業時間:0.0	制約作業時間:0.0 冬期補正:なし	
	1)資材区分 2)地域資材単価コード（P）	地域資材（Pコード） P96004		豪雪補正:なし 基本給時間:8.0	亜熱帯補正:なし 超勤時間:0.0	
	3)地区資材単価コード（J） 4)施設機械資材単価コード（K）			深夜時間:0.0	週休:4週8休以上	
P96004	メカ形曲管 φ200×22°　1/2　離脱防止機能付き	1.000	本	89,120	89,120	
	合　計				89,120	算出数量 1.000 各単位
	単　価				89,120	
	＊＊＊　S単－ 21号　＊＊＊					
S02116	メカ形曲管		本		1.000 各単位	歩A 当たり算出
	メカ形曲管 φ200×45°離脱防止機能付き,,			時間的制約:なし 夜間制約作業時間:0.0	制約作業時間:0.0 冬期補正:なし	
	1)資材区分 2)地域資材単価コード（P）	地域資材（Pコード） P96005		豪雪補正:なし 基本給時間:8.0	亜熱帯補正:なし 超勤時間:0.0	
	3)地区資材単価コード（J） 4)施設機械資材単価コード（K）			深夜時間:0.0	週休:4週8休以上	
P96005	メカ形曲管 φ200×45°離脱防止機能付き	1.000	本	97,510	97,510	
	合　計				97,510	算出数量 1.000 各単位
	単　価				97,510	
	＊＊＊　S単－ 22号　＊＊＊					
S02116	メカ形フランジT字管		本		1.000 各単位	歩A 当たり算出
	メカ形フランジT字管 φ200×φ75　離脱防止機能付き,,			時間的制約:なし 夜間制約作業時間:0.0	制約作業時間:0.0 冬期補正:なし	
	1)資材区分 2)地域資材単価コード（P）	地域資材（Pコード） P96006		豪雪補正:なし 基本給時間:8.0	亜熱帯補正:なし 超勤時間:0.0	
	3)地区資材単価コード（J） 4)施設機械資材単価コード（K）			深夜時間:0.0	週休:4週8休以上	
P96006	メカ形フランジT字管 φ200×φ75　離脱防止機能付き	1.000	本	110,490	110,490	

事業名	沖永良部農業水利事業
工事名	矢護仁屋支線水路移設工事

コード	名　称	数　量	単位	単　価	金　額	備　考
	合　計				110,490	算出数量 1.000 各単位
	単　価				110,490	
	＊＊＊　S単－ 23号　＊＊＊					
S02116	離脱防止金具		組		1.000 各単位	歩A 当たり算出
	離脱防止金具 VH用　φ200,,			時間的制約:なし 夜間制約作業時間:0.0	制約作業時間:0.0 冬期補正:なし	
	1)資材区分 2)地域資材単価コード（P）	地域資材（Pコード） P96007		豪雪補正:なし 基本給時間:8.0	亜熱帯補正:なし 超勤時間:0.0	
	3)地区資材単価コード（J） 4)施設機械資材単価コード（K）			深夜時間:0.0	週休:4週8休以上	
P96007	離脱防止金具 VH用　φ200	1.000	組	33,700	33,700	
	合　計				33,700	算出数量 1.000 各単位
	単　価				33,700	
	＊＊＊　S単－ 24号　＊＊＊					
S02116	離脱防止金具		組		1.000 各単位	歩A 当たり算出
	離脱防止金具 VH用　φ200,,			時間的制約:なし 夜間制約作業時間:0.0	制約作業時間:0.0 冬期補正:なし	
	1)資材区分 2)地域資材単価コード（P）	地域資材（Pコード） P96007		豪雪補正:なし 基本給時間:8.0	亜熱帯補正:なし 超勤時間:0.0	
	3)地区資材単価コード（J） 4)施設機械資材単価コード（K）			深夜時間:0.0	週休:4週8休以上	
P96007 支給品	離脱防止金具 VH用　φ200	1.000	組	33,700	33,700	
	合　計				0	算出数量 1.000 各単位
	単　価				0	
	＊＊＊　S単－ 25号　＊＊＊					
S02116	フランジ短管		本		1.000 各単位	歩A 当たり算出
	フランジ短管 φ75 0.74MPa L=200mm,,			時間的制約:なし 夜間制約作業時間:0.0	制約作業時間:0.0 冬期補正:なし	
	1)資材区分 2)地域資材単価コード（P）	地域資材（Pコード） P96012		豪雪補正:なし 基本給時間:8.0	亜熱帯補正:なし 超勤時間:0.0	
	3)地区資材単価コード（J） 4)施設機械資材単価コード（K）			深夜時間:0.0	週休:4週8休以上	
P96012	フランジ短管 φ75 0.74MPa L=200mm	1.000	本	17,950	17,950	
	合　計				17,950	算出数量 1.000 各単位
	単　価				17,950	
	＊＊＊　S単－ 26号　＊＊＊					
S02116	浅埋設水道用急速空気弁		基		1.000 各単位	歩A 当たり算出
	浅埋設水道用急速空気弁 φ25 1.00MPa フランジ一体型レバーコック式,,			時間的制約:なし 夜間制約作業時間:0.0	制約作業時間:0.0 冬期補正:なし	
	1)資材区分 2)地域資材単価コード（P）	地域資材（Pコード） P96011		豪雪補正:なし 基本給時間:8.0	亜熱帯補正:なし 超勤時間:0.0	
	3)地区資材単価コード（J） 4)施設機械資材単価コード（K）			深夜時間:0.0	週休:4週8休以上	
P96011	浅埋設水道用急速空気弁 φ25 1.00MPa フランジ一体型レバーコック式	1.000	基	112,310	112,310	
	合　計				112,310	算出数量 1.000 各単位
	単　価				112,310	
	＊＊＊　S単－ 27号　＊＊＊					
S02116	フランジ短管		本		1.000 各単位	歩A 当たり算出
	フランジ短管 φ75 1.0MPa L=200mm,,			時間的制約:なし 夜間制約作業時間:0.0	制約作業時間:0.0 冬期補正:なし	
	1)資材区分 2)地域資材単価コード（P）	地域資材（Pコード） P96013		豪雪補正:なし 基本給時間:8.0	亜熱帯補正:なし 超勤時間:0.0	

事業名	沖永良部農業水利事業
工事名	矢護仁屋支線水路移設工事

コード	名　称	数　量	単位	単　価	金　額	備　考
	3)地区資材単価コード（J） 4)施設機械資材単価コード（K）			深夜時間:0.0	週休:4週8休以上	
P96013	フランジ短管 φ75 1.0MPa L=200mm	1.000	本	21,490	21,490	
	合　計				21,490	算出数量 1.000 各単位
	単　価				21,490	
	＊＊＊　S単－ 28号　＊＊＊					
S02116	マンホール蓋		個		1.000 各単位	歩A 当たり算出
	マンホール蓋 水道用円形鉄蓋 3号(φ500)　接合部品含む,,			時間的制約:なし 夜間制約作業時間:0.0	制約作業時間:0.0 冬期補正:なし	
	1)資材区分 2)地域資材単価コード（P）	地域資材（Pコード） P96014		豪雪補正:なし 基本給時間:8.0	亜熱帯補正:なし 超勤時間:0.0	
	3)地区資材単価コード（J） 4)施設機械資材単価コード（K）			深夜時間:0.0	週休:4週8休以上	
P96014	マンホール蓋 水道用円形鉄蓋 3号(φ500)　接合部品含む	1.000	個	85,080	85,080	
	合　計				85,080	算出数量 1.000 各単位
	単　価				85,080	
	＊＊＊　S単－ 29号　＊＊＊					
S02116	水道用レジンコンクリート製ボックス		個		1.000 各単位	歩A 当たり算出
	水道用レジンコンクリート製ボックス 円形上部壁 3号　H=200mm,,			時間的制約:なし 夜間制約作業時間:0.0	制約作業時間:0.0 冬期補正:なし	
	1)資材区分 2)地域資材単価コード（P）	地域資材（Pコード） P96015		豪雪補正:なし 基本給時間:8.0	亜熱帯補正:なし 超勤時間:0.0	
	3)地区資材単価コード（J） 4)施設機械資材単価コード（K）			深夜時間:0.0	週休:4週8休以上	
P96015	水道用レジンコンクリート製ボックス 円形上部壁 3号　H=200mm	1.000	個	37,600	37,600	
	合　計				37,600	算出数量 1.000 各単位
	単　価				37,600	
	＊＊＊　S単－ 30号　＊＊＊					
S02116	水道用レジンコンクリート製ボックス		個		1.000 各単位	歩A 当たり算出
	水道用レジンコンクリート製ボックス 円形中部壁 3号　H=300mm,,			時間的制約:なし 夜間制約作業時間:0.0	制約作業時間:0.0 冬期補正:なし	
	1)資材区分 2)地域資材単価コード（P）	地域資材（Pコード） P96016		豪雪補正:なし 基本給時間:8.0	亜熱帯補正:なし 超勤時間:0.0	
	3)地区資材単価コード（J） 4)施設機械資材単価コード（K）			深夜時間:0.0	週休:4週8休以上	
P96016	水道用レジンコンクリート製ボックス 円形中部壁 3号　H=300mm	1.000	個	25,600	25,600	
	合　計				25,600	算出数量 1.000 各単位
	単　価				25,600	
	＊＊＊　S単－ 31号　＊＊＊					
S02116	水道用レジンコンクリート製ボックス		個		1.000 各単位	歩A 当たり算出
	水道用レジンコンクリート製ボックス 円形下部壁 3号　H=200mm,,			時間的制約:なし 夜間制約作業時間:0.0	制約作業時間:0.0 冬期補正:なし	
	1)資材区分 2)地域資材単価コード（P）	地域資材（Pコード） P96017		豪雪補正:なし 基本給時間:8.0	亜熱帯補正:なし 超勤時間:0.0	
	3)地区資材単価コード（J） 4)施設機械資材単価コード（K）			深夜時間:0.0	週休:4週8休以上	
P96017	水道用レジンコンクリート製ボックス 円形下部壁 3号　H=200mm	1.000	個	19,400	19,400	
	合　計				19,400	算出数量 1.000 各単位
	単　価				19,400	
	＊＊＊　S単－ 32号　＊＊＊					
S02116	水道用レジンコンクリート製ボックス		個		1.000 各単位	歩A 当たり算出

事業名	沖永良部農業水利事業
工事名	矢護仁屋支線水路移設工事

コード	名　称	数　量	単位	単　価	金　額	備　考
	水道用レジンコンクリート製ボックス 円形低版 3号　H=40㎜,,			時間的制約:なし 夜間制約作業時間:0.0	制約作業時間:0.0 冬期補正:なし	
	1)資材区分 2)地域資材単価コード（P）	地域資材（Pコード） P96018		豪雪補正:なし 基本給時間:8.0	亜熱帯補正:なし 超勤時間:0.0	
	3)地区資材単価コード（J） 4)施設機械資材単価コード（K）			深夜時間:0.0	週休:4週8休以上	
P96018	水道用レジンコンクリート製ボックス 円形低版 3号　H=40㎜	1.000	個	22,100	22,100	
	合　　計				22,100	算出数量 1.000 各単位
	単　　価				22,100	
	＊＊＊　S単－ 33号　＊＊＊					
S02116	埋設物標示テープ		巻		1.000 各単位	歩A 当たり算出
	埋設物標示テープ 幅150㎜ 50m 2倍ﾎﾟﾘｴﾁﾚﾝｸﾛｽ,,			時間的制約:なし 夜間制約作業時間:0.0	制約作業時間:0.0 冬期補正:なし	
	1)資材区分 2)地域資材単価コード（P）	地域資材（Pコード） P39101		豪雪補正:なし 基本給時間:8.0	亜熱帯補正:なし 超勤時間:0.0	
	3)地区資材単価コード（J） 4)施設機械資材単価コード（K）			深夜時間:0.0	週休:4週8休以上	
P39101	埋設物標示テープ 幅150㎜ 50m 2倍ﾎﾟﾘｴﾁﾚﾝｸﾛｽ	1.000	巻	8,500	8,500	
	合　　計				8,500	算出数量 1.000 各単位
	単　　価				8,500	
	＊＊＊　S単－ 34号　＊＊＊					
S02116	購入土		m3		1.000 各単位	歩A 当たり算出
	購入土 ,コーラル、粒径10㎝以下,			時間的制約:なし 夜間制約作業時間:0.0	制約作業時間:0.0 冬期補正:なし	
	1)資材区分 2)地域資材単価コード（P）	地区資材（Jコード）		豪雪補正:なし 基本給時間:8.0	亜熱帯補正:なし 超勤時間:0.0	
	3)地区資材単価コード（J） 4)施設機械資材単価コード（K）	J96001		深夜時間:0.0	週休:4週8休以上	
J96001	購入土 コーラル、粒径10㎝以下	1.000	m3	2,100	2,100	
	合　　計				2,100	算出数量 1.000 各単位
	単　　価				2,100	
	＊＊＊　S単－ 35号　＊＊＊					
S02123	建設廃材		m3		1.000 各単位	歩A 当たり算出
	建設廃材 アスファルトコンクリート廃材			時間的制約:なし 夜間制約作業時間:0.0	制約作業時間:0.0 冬期補正:なし	
	1)地域資材単価コード 2)資材規格	P52003 アスファルトコンクリート廃材		豪雪補正:なし 基本給時間:8.0	亜熱帯補正:なし 超勤時間:0.0	
	3)単価の入力	2,128円		深夜時間:0.0	週休:4週8休以上	
P52003	建設廃材 アスファルトコンクリート廃材	1.000	m3	2,128	2,128	
	合　　計				2,128	算出数量 1.000 各単位
	単　　価				2,128	
	＊＊＊　S単－ 36号　＊＊＊					
S02123	建設廃材		m3		1.000 各単位	歩A 当たり算出
	建設廃材 無筋コンクリート廃材			時間的制約:なし 夜間制約作業時間:0.0	制約作業時間:0.0 冬期補正:なし	
	1)地域資材単価コード 2)資材規格	P52001 無筋コンクリート廃材		豪雪補正:なし 基本給時間:8.0	亜熱帯補正:なし 超勤時間:0.0	
	3)単価の入力	2,128円		深夜時間:0.0	週休:4週8休以上	
P52001	建設廃材 無筋コンクリート廃材	1.000	m3	2,128	2,128	
	合　　計				2,128	算出数量 1.000 各単位
	単　　価				2,128	

事業名	沖永良部農業水利事業
工事名	矢護仁屋支線水路移設工事

コード	名　称	数　量	単位	単　価	金　額	備　考
	＊＊＊　S単－ 37号　＊＊＊					
S02123	建設廃材		ton		1.000 各単位	歩A 当たり算出
	建設廃材 既設塩ビ管			時間的制約:なし 夜間制約作業時間:0.0	制約作業時間:0.0 冬期補正:なし	
	1)地域資材単価コード 2)資材規格	P96019 既設塩ビ管		豪雪補正:なし 基本給時間:8.0	亜熱帯補正:なし 超勤時間:0.0	
	3)単価の入力	105,000円		深夜時間:0.0	週休:4週8休以上	
P96019	建設廃材 既設塩ビ管	1.000	ton	105,000	105,000	
	合　計				105,000	算出数量 1.000 各単位
	単　価				105,000	
	＊＊＊　S単－ 38号　＊＊＊					
S02123	建設廃材		ton		1.000 各単位	歩A 当たり算出
	建設廃材 シート類			時間的制約:なし 夜間制約作業時間:0.0	制約作業時間:0.0 冬期補正:なし	
	1)地域資材単価コード 2)資材規格	P96025 シート類		豪雪補正:なし 基本給時間:8.0	亜熱帯補正:なし 超勤時間:0.0	
	3)単価の入力	105,000円		深夜時間:0.0	週休:4週8休以上	
P96025	建設廃材 シート類	1.000	ton	105,000	105,000	
	合　計				105,000	算出数量 1.000 各単位
	単　価				105,000	
	＊＊＊　S単－ 39号　＊＊＊					
S02721	【構造物取壊し】		m3		1.000 m3	歩A 当たり算出
	【構造物取壊し】 無筋,なし,機械,昼間施工,しない			時間的制約:なし 夜間制約作業時間:0.0	制約作業時間:0.0 冬期補正:なし	
	1)作業区分 2)時間的制約	無筋 なし		豪雪補正:なし 基本給時間:8.0	亜熱帯補正:なし 超勤時間:0.0	
	3)施工区分Ⅰ 4)施工区分Ⅱ	機械 昼間施工		深夜時間:0.0	週休:4週8休以上	
	5)低騒音・低振動対策	しない				
A73501	構造物とりこわし工無筋構造物 制約無　機械　機労　昼間	1.000	m3	8,828	8,828	
	合　計				8,828	算出数量 1.000 m3
	単　価		m3		8,828	
	＊＊＊　S単－ 40号　＊＊＊					
S07001	パイプライン基礎		m3		10.000 m3	歩A 当たり算出
	パイプライン基礎 砂・砂質土,山砂(SF相当品以上),山積0.45m3(平積0.35m3),振動ｺﾝﾊﾟ			時間的制約:なし 夜間制約作業時間:0.0	制約作業時間:0.0 冬期補正:なし	
	ﾟｸﾀ,区分Ⅰ,なし,なし			豪雪補正:なし 基本給時間:8.0	亜熱帯補正:なし 超勤時間:0.0	
	1)基礎区分 2)材料区分	砂・砂質土 山砂(SF相当品以上)		深夜時間:0.0	週休:4週8休以上	
	3)ﾊﾞｯｸﾎｳ規格 4)締固め機械	山積0.45m3(平積0.35m3) 振動ｺﾝﾊﾟｸﾀ				
	5)締固め区分 6)単価0円区分(基礎材)	区分Ⅰ なし				
	7)長期割引単価区分(賃料機械)	なし				
J03203	山砂 クッション用(SF、S-F、S-FG、SG-F)	13.200	m3	2,800	36,960	
R01001	土木一般世話役	0.250	人	32,130	8,033	
R01003	普通作業員	0.920	人	20,298	18,674	
R01002	特殊作業員	0.200	人	28,764	5,753	
Y00004	諸雑費 12%	0.120		5,753	690	
F08012	ﾊﾞｯｸﾎｳ[ｸﾛｰﾗ型・～超低・排対型(～3次)] 山積0.45m3(平積0.35m3)	0.140	日	9,950	1,393	
P34029	軽油 ﾊﾟﾄﾛｰﾙ給油	4.200	L	174	731	

事業名	沖永良部農業水利事業
工事名	矢護仁屋支線水路移設工事

コード	名　称	数　量	単位	単　価	金　額	備　考
R01021	運転手（特殊）	0.090	人	29,376	2,644	
	合　　計				74,878	算出数量 10.000 m3
	単　　価		m3		7,488	
	＊＊＊　S単－ 41号　＊＊＊					
S07001	パイプライン基礎		m3		10.000 m3	歩A 当たり算出
	パイプライン基礎 砂・砂質土,山砂(SF相当品以上),山積0.45m3(平積0.35m3),ﾀﾝﾊﾟ,区			時間的制約:なし 夜間制約作業時間:0.0	制約作業時間:0.0 冬期補正:なし	
	分Ⅰ,なし,なし			豪雪補正:なし 基本給時間:8.0	亜熱帯補正:なし 超勤時間:0.0	
	1)基礎区分 2)材料区分	砂・砂質土 山砂(SF相当品以上)		深夜時間:0.0	週休:4週8休以上	
	3)ﾊﾞｯｸﾎｳ規格 4)締固め機械	山積0.45m3(平積0.35m3) ﾀﾝﾊﾟ				
	5)締固め区分 6)単価0円区分(基礎材)	区分Ⅰ なし				
	7)長期割引単価区分(賃料機械)	なし				
J03203	山砂 クッション用(SF、S-F、S-FG、SG-F)	13.200	m3	2,800	36,960	
R01001	土木一般世話役	0.320	人	32,130	10,282	
R01003	普通作業員	1.090	人	20,298	22,125	
R01002	特殊作業員	0.340	人	28,764	9,780	
Y00004	諸雑費 12%	0.120		9,780	1,174	
F08012	ﾊﾞｯｸﾎｳ[ｸﾛｰﾗ型・～超低・排対型(～3次)] 山積0.45m3(平積0.35m3)	0.140	日	9,950	1,393	
P34029	軽油 ﾊﾟﾄﾛｰﾙ給油	4.200	L	174	731	
R01021	運転手（特殊）	0.090	人	29,376	2,644	
	合　　計				85,089	算出数量 10.000 m3
	単　　価		m3		8,509	
	＊＊＊　S単－ 42号　＊＊＊					
S07021	硬質ﾎﾟﾘ塩化ﾋﾞﾆﾙ管人力布設		m		10.000 m	歩A 当たり算出
	硬質ﾎﾟﾘ塩化ﾋﾞﾆﾙ管人力布設 VH,200mm,RR管,5.0m管,0箇所			時間的制約:なし 夜間制約作業時間:0.0	制約作業時間:0.0 冬期補正:なし	
	1)管種区分 2)管径区分(mm)	VH 200mm		豪雪補正:なし 基本給時間:8.0	亜熱帯補正:なし 超勤時間:0.0	
	3)形状区分 4)管長区分	RR管 5.0m管		深夜時間:0.0	週休:4週8休以上	
	5)接合箇所	0箇所				
P05159	農業用水用硬質ポリ塩化ビニル管（VH） RR片受直管　径200　長5.0m	1.950	本	48,900	95,355	
Y00004	雑材料費	0.020		95,355	1,907	
R01001	土木一般世話役	0.100	人	32,130	3,213	
R01002	特殊作業員	0.160	人	28,764	4,602	
R01003	普通作業員	0.220	人	20,298	4,466	
	合　　計				109,543	算出数量 10.000 m
	単　　価		m		10,954	
	＊＊＊　S単－ 43号　＊＊＊					
S07061	管切断(FRPM管)		箇所		1.000 箇所	歩A 当たり算出
	管切断(FRPM管) 200mm,なし			時間的制約:なし 夜間制約作業時間:0.0	制約作業時間:0.0 冬期補正:なし	
	1)管径区分(mm) 2)長期割引単価区分（賃料機械）	200mm なし		豪雪補正:なし 基本給時間:8.0	亜熱帯補正:なし 超勤時間:0.0	
				深夜時間:0.0	週休:4週8休以上	
F06022	パイプカッター	0.100	日	1,650	165	

事業名	沖永良部農業水利事業
工事名	矢護仁屋支線水路移設工事

コード	名　称	数　量	単位	単　価	金　額	備　考
R01001	土木一般世話役	0.040	人	32,130	1,285	
R01002	特殊作業員	0.110	人	28,764	3,164	
R01003	普通作業員	0.150	人	20,298	3,045	
Y00004	諸雑費 5%	0.050		7,494	375	
	合　計				8,034	算出数量 1.000 箇所
	単　価		箇所		8,034	
	＊＊＊　S単－ 44号　＊＊＊					
S07093	空気弁人力据付		基		1.000 基	歩A 当たり算出
	空気弁人力据付 25㎜,急排空気弁,あり			時間的制約:なし 夜間制約作業時間:0.0	制約作業時間:0.0 冬期補正:なし	
	1)口径区分(㎜) 2)種別区分	25㎜ 急排空気弁		豪雪補正:なし 基本給時間:8.0	亜熱帯補正:なし 超勤時間:0.0	
	3)単価0円区分(空気弁)	あり		深夜時間:0.0	週休:4週8休以上	
P09309	水道用急速空気弁 FC製 7.5K 径25 合成樹脂塗装	1.000	個	0	0	
R01001	土木一般世話役	0.110	人	32,130	3,534	
R01002	特殊作業員	0.180	人	28,764	5,178	
R01003	普通作業員	0.210	人	20,298	4,263	
	合　計				12,975	算出数量 1.000 基
	単　価		基		12,975	
	＊＊＊　S単－ 45号　＊＊＊					
S08801	【区画線工】		m		1.000 m	歩A 当たり算出
	【区画線工】 区画線設置,ﾍﾟｲﾝﾄ式（車載式）,実線,15cm,なし,昼間施工,豪雪補			時間的制約:なし 夜間制約作業時間:0.0	制約作業時間:0.0 冬期補正:なし	
	正なし,,,			豪雪補正:なし 基本給時間:8.0	亜熱帯補正:なし 超勤時間:0.0	
	1)作業区分 2)規格（区画線設置）	区画線設置 ﾍﾟｲﾝﾄ式（車載式）		深夜時間:0.0	週休:4週8休以上	
	3)仕様（区画線設置） 4)幅（区画線設置）	実線 15cm				
	5)時間的制約（区画線設置） 6)施工区分Ⅰ	なし 昼間施工				
	7)豪雪補正の有無（区画線設置） 12)排水性舗装への施工	豪雪補正なし -				
	13)未供用区間への施工	供用区間施工				
A66101	区画線設置 ﾍﾟｲﾝﾄ式(車載式) 供用区間 豪雪無 実線15cm 時間的制約無 機・労 昼間単価	1.000	m	80.11	80	
	合　計				80	算出数量 1.000 m
	単　価		m		80	
	＊＊＊　S単－ 46号　＊＊＊					
S15002	畦畔設置（土砂流出防止対策）		m		10.000 m	歩A 当たり算出
	耕地復旧(畦畔) 補助作業及び雑物除去作業,なし			時間的制約:なし 夜間制約作業時間:0.0	制約作業時間:0.0 冬期補正:なし	
	1)補助労務の作業内容 2)長期割引単価区分（賃料機械）	補助作業及び雑物除去作業 なし		豪雪補正:なし 基本給時間:8.0	亜熱帯補正:なし 超勤時間:0.0	
				深夜時間:0.0	週休:4週8休以上	
F08012	ﾊﾞｯｸﾎｳ[ｸﾛｰﾗ型・～超低・排対型(～3次)] 標準ﾊﾞｹｯﾄ容量 山積0.45m3（平積0.35m3）	0.190	日	9,950	1,891	
P34029	軽油 ﾊﾟﾄﾛｰﾙ給油	6.100	L	174	1,061	
R01021	運転手（特殊）	0.130	人	29,376	3,819	
R01003	普通作業員 (補助労務)	0.200	人	20,298	4,060	
	合　計				10,831	算出数量 10.000 m
	単　価		m		1,083	

事業名	沖永良部農業水利事業
工事名	矢護仁屋支線水路移設工事

コード	名　称	数　量	単位	単　価	金　額	備　考
	＊＊＊　S単－ 47号　＊＊＊					
S15003	耕地復旧(表土掘削・埋戻)[表土掘削費・表土埋戻費]		㎡		1.000 日	歩A 当たり算出
	耕地復旧(表土掘削・埋戻) 表土堀削,なし			時間的制約:なし 夜間制約作業時間:0.0	制約作業時間:0.0 冬期補正:なし	
	1)施工区分 2)長期割引単価区分（賃料機械）	表土堀削 なし		豪雪補正:なし 基本給時間:8.0	亜熱帯補正:なし 超勤時間:0.0	
				深夜時間:0.0	週休:4週8休以上	
F08015	ﾊﾞｯｸﾎｳ[ｸﾛｰﾗ型・～超低・排対型(～2014)] 標準ﾊﾞｹｯﾄ容量 山積0.8m3（平積0.6m3）	1.390	日	16,800	23,352	
P34029	軽油 ﾍﾟﾄﾛｰﾙ給油	88.000	L	174	15,312	
R01021	運転手（特殊）	1.000	人	29,376	29,376	
	合　　計				68,040	算出数量 887.000 ㎡
	単　　価		㎡		77	
	＊＊＊　S単－ 48号　＊＊＊					
S15003	耕地復旧(表土掘削・埋戻)[表土掘削費・表土埋戻費]		㎡		1.000 日	歩A 当たり算出
	耕地復旧(表土掘削・埋戻) 表土埋戻,なし			時間的制約:なし 夜間制約作業時間:0.0	制約作業時間:0.0 冬期補正:なし	
	1)施工区分 2)長期割引単価区分（賃料機械）	表土埋戻 なし		豪雪補正:なし 基本給時間:8.0	亜熱帯補正:なし 超勤時間:0.0	
				深夜時間:0.0	週休:4週8休以上	
F08015	ﾊﾞｯｸﾎｳ[ｸﾛｰﾗ型・～超低・排対型(～2014)] 標準ﾊﾞｹｯﾄ容量 山積0.8m3（平積0.6m3）	1.370	日	16,800	23,016	
P34029	軽油 ﾍﾟﾄﾛｰﾙ給油	78.000	L	174	13,572	
R01021	運転手（特殊）	1.000	人	29,376	29,376	
	合　　計				65,964	算出数量 842.000 ㎡
	単　　価		㎡		78	
	＊＊＊　S単－ 49号　＊＊＊					
S15004	耕地復旧(耕起)[積込・運搬費]		㎡		100.000 ㎡	歩A 当たり算出
	耕地復旧(耕起) 無			時間的制約:なし 夜間制約作業時間:0.0	制約作業時間:0.0 冬期補正:なし	
	1)石礫、雑物除去	無		豪雪補正:なし 基本給時間:8.0	亜熱帯補正:なし 超勤時間:0.0	
				深夜時間:0.0	週休:4週8休以上	
M35062	農用ﾄﾗｸﾀ[乗用・ﾎｲｰﾙ型] 四輪駆動 22kw級(30PS)	0.290	時間	2,330	676	
P34029	軽油 ﾍﾟﾄﾛｰﾙ給油	0.800	L	174	139	
R01022	運転手（一般）	0.060	人	26,826	1,610	
Y00004	諸雑費 14%	0.140		2,425	340	
	合　　計				2,765	算出数量 100.000 ㎡
	単　　価		㎡		28	
	＊＊＊　S単－ 50号　＊＊＊					
S18062	ブルーシート敷設・撤去（表土用）		㎡		100.000 ㎡	歩A 当たり算出
	土工用ﾏｯﾄ(ｼｰﾄ類)敷設・撤去 敷設～撤去			時間的制約:なし 夜間制約作業時間:0.0	制約作業時間:0.0 冬期補正:なし	
	1)施工区分 2)土木安定用材の1㎡当たり単価	敷設～撤去 102		豪雪補正:なし 基本給時間:8.0	亜熱帯補正:なし 超勤時間:0.0	
				深夜時間:0.0	週休:4週8休以上	
P26102	土木安定用材（マット・シート類）	104.000	㎡	102	10,608	
R01003	普通作業員	0.480	人	20,298	9,743	
	合　　計				20,351	算出数量 100.000 ㎡

事業名	沖永良部農業水利事業
工事名	矢護仁屋支線水路移設工事

コード	名　称	数　量	単位	単　価	金　額	備　考
	単　　価		㎡		204	
	＊＊＊　S単－ 51号　＊＊＊					
S18062	土木シート敷設・撤去（ヤード用）		㎡		100.000 ㎡	歩A 当たり算出
	土工用ﾏｯﾄ(ｼｰﾄ類)敷設･撤去 敷設～撤去			時間的制約:なし 夜間制約作業時間:0.0	制約作業時間:0.0 冬期補正:なし	
	1)施工区分 2)土木安定用材の1㎡当たり単価	敷設～撤去 180		豪雪補正:なし 基本給時間:8.0	亜熱帯補正:なし 超勤時間:0.0	
				深夜時間:0.0	週休:4週8休以上	
P26102	土木安定用材（マット・シート類）	104.000	㎡	180	18,720	
R01003	普通作業員	0.480	人	20,298	9,743	
	合　　計				28,463	算出数量 100.000 ㎡
	単　　価		㎡		285	
	＊＊＊　S単－ 52号　＊＊＊					
SA0101	SP 掘削		m3		1.000 m3	歩A 当たり算出
	SP 掘削 土砂,ｵｰﾌﾟﾝｶｯﾄ,無し,無し,5,000m3未満,-,-,-			時間的制約:なし 夜間制約作業時間:0.0	制約作業時間:0.0 冬期補正:なし	
				豪雪補正:なし 基本給時間:8.0	亜熱帯補正:なし 超勤時間:0.0	
				深夜時間:0.0	週休:4週8休以上	
	1)土質 2)施工方法	土砂 ｵｰﾌﾟﾝｶｯﾄ				
	3)押土の有無 4)障害の有無	無し 無し				
	5)施工数量 6)火薬使用	5,000m3未満 -				
	7)破砕片除去の有無 8)集積押土の有無	- -				
	単　　価		m3		350.5	
	＊＊＊　S単－ 53号　＊＊＊					
SA0101	仮設ヤード撤去		m3		1.000 m3	歩A 当たり算出
	SP 掘削 土砂,ｵｰﾌﾟﾝｶｯﾄ,無し,無し,5,000m3未満,-,-,-			時間的制約:なし 夜間制約作業時間:0.0	制約作業時間:0.0 冬期補正:なし	
				豪雪補正:なし 基本給時間:8.0	亜熱帯補正:なし 超勤時間:0.0	
				深夜時間:0.0	週休:4週8休以上	
	1)土質 2)施工方法	土砂 ｵｰﾌﾟﾝｶｯﾄ				
	3)押土の有無 4)障害の有無	無し 無し				
	5)施工数量 6)火薬使用	5,000m3未満 -				
	7)破砕片除去の有無 8)集積押土の有無	- -				
	単　　価		m3		350.5	
	＊＊＊　S単－ 54号　＊＊＊					
SA0101	畦畔撤去		m3		1.000 m3	歩A 当たり算出
	SP 掘削 土砂,ｵｰﾌﾟﾝｶｯﾄ,無し,無し,5,000m3未満,-,-,-			時間的制約:なし 夜間制約作業時間:0.0	制約作業時間:0.0 冬期補正:なし	
				豪雪補正:なし 基本給時間:8.0	亜熱帯補正:なし 超勤時間:0.0	
				深夜時間:0.0	週休:4週8休以上	
	1)土質 2)施工方法	土砂 ｵｰﾌﾟﾝｶｯﾄ				
	3)押土の有無 4)障害の有無	無し 無し				
	5)施工数量 6)火薬使用	5,000m3未満 -				
	7)破砕片除去の有無 8)集積押土の有無	- -				

事業名	沖永良部農業水利事業
工事名	矢護仁屋支線水路移設工事

コード	名　称	数　量	単位	単　価	金　額	備　考
	単　　価		m3		350.5	
	＊＊＊　S単－ 55号　＊＊＊					
SA0102	SP 積込(ルーズ)		m3		1.000 m3	歩A 当たり算出
	SP 積込(ルーズ) 土砂,平均施工幅1m以上2m未満			時間的制約:なし 夜間制約作業時間:0.0	制約作業時間:0.0 冬期補正:なし	
				豪雪補正:なし 基本給時間:8.0	亜熱帯補正:なし 超勤時間:0.0	
				深夜時間:0.0	週休:4週8休以上	
	1)土質 2)作業内容	土砂 平均施工幅1m以上2m未満				
	単　　価		m3		315.9	
	＊＊＊　S単－ 56号　＊＊＊					
SA0102	SP 積込(ルーズ)		m3		1.000 m3	歩A 当たり算出
	SP 積込(ルーズ) 土砂,土量50,000m3未満			時間的制約:なし 夜間制約作業時間:0.0	制約作業時間:0.0 冬期補正:なし	
				豪雪補正:なし 基本給時間:8.0	亜熱帯補正:なし 超勤時間:0.0	
				深夜時間:0.0	週休:4週8休以上	
	1)土質 2)作業内容	土砂 土量50,000m3未満				
	単　　価		m3		254.3	
	＊＊＊　S単－ 57号　＊＊＊					
SA0103	SP 床掘り		m3		1.000 m3	歩A 当たり算出
	SP 床掘り 土砂,上記以外(小規模),-,-,			時間的制約:なし 夜間制約作業時間:0.0	制約作業時間:0.0 冬期補正:なし	
				豪雪補正:なし 基本給時間:8.0	亜熱帯補正:なし 超勤時間:0.0	
				深夜時間:0.0	週休:4週8休以上	
	1)土質 2)施工方法	土砂 上記以外(小規模)				
	3)土留方式の種類 4)障害の有無	- -				
	単　　価		m3		2,151	
	＊＊＊　S単－ 58号　＊＊＊					
SA0121	SP 土砂等運搬		m3		1.000 m3	歩A 当たり算出
	SP 土砂等運搬 標準,ﾊﾞｯｸﾎｳ山積0.45m3(平積0.35m3),土砂(岩塊･玉石混り土含む),			時間的制約:なし 夜間制約作業時間:0.0	制約作業時間:0.0 冬期補正:なし	
	無し,0.5km以下			豪雪補正:なし 基本給時間:8.0	亜熱帯補正:なし 超勤時間:0.0	
				深夜時間:0.0	週休:4週8休以上	
	1)土砂等発生現場 2)積込機種･規格	標準 ﾊﾞｯｸﾎｳ山積0.45m3(平積0.35m3)				
	3)土質 4)DID区間の有無	土砂(岩塊･玉石混り土含む) 無し				
	5)運搬距離	0.5km以下				
	単　　価		m3		702.3	
	＊＊＊　S単－ 59号　＊＊＊					
SA0121	SP 土砂等運搬		m3		1.000 m3	歩A 当たり算出
	SP 土砂等運搬 標準,ﾊﾞｯｸﾎｳ山積0.45m3(平積0.35m3),土砂(岩塊･玉石混り土含む),			時間的制約:なし 夜間制約作業時間:0.0	制約作業時間:0.0 冬期補正:なし	
	無し,4.5km以下			豪雪補正:なし 基本給時間:8.0	亜熱帯補正:なし 超勤時間:0.0	
				深夜時間:0.0	週休:4週8休以上	
	1)土砂等発生現場 2)積込機種･規格	標準 ﾊﾞｯｸﾎｳ山積0.45m3(平積0.35m3)				

事業名	沖永良部農業水利事業
工事名	矢護仁屋支線水路移設工事

コード	名　称	数　量	単位	単　価	金　額	備　考
	3)土質 4)DID区間の有無	土砂(岩塊･玉石混り土含む) 無し				
	5)運搬距離	4.5km以下				
	単　　価		m3		1,341	
	＊＊＊　S単－ 60号　＊＊＊					
SA0121	SP 土砂等運搬		m3		1.000 m3	歩A 当たり算出
	SP 土砂等運搬 標準,ﾊﾞｯｸﾎｳ山積0.8m3(平積0.6m3),土砂(岩塊･玉石混り土含む),無			時間的制約:なし 夜間制約作業時間:0.0	制約作業時間:0.0 冬期補正:なし	
	し,15.5km以下			豪雪補正:なし 基本給時間:8.0	亜熱帯補正:なし 超勤時間:0.0	
				深夜時間:0.0	週休:4週8休以上	
	1)土砂等発生現場 2)積込機種･規格	標準 ﾊﾞｯｸﾎｳ山積0.8m3(平積0.6m3)				
	3)土質 4)DID区間の有無	土砂(岩塊･玉石混り土含む) 無し				
	5)運搬距離	15.5km以下				
	単　　価		m3		2,427	
	＊＊＊　S単－ 61号　＊＊＊					
SA0121	土砂運搬（現場～建設発生土受入地）		m3		1.000 m3	歩A 当たり算出
	SP 土砂等運搬 標準,ﾊﾞｯｸﾎｳ山積0.8m3(平積0.6m3),土砂(岩塊･玉石混り土含む),無			時間的制約:なし 夜間制約作業時間:0.0	制約作業時間:0.0 冬期補正:なし	
	し,4.0km以下			豪雪補正:なし 基本給時間:8.0	亜熱帯補正:なし 超勤時間:0.0	
				深夜時間:0.0	週休:4週8休以上	
	1)土砂等発生現場 2)積込機種･規格	標準 ﾊﾞｯｸﾎｳ山積0.8m3(平積0.6m3)				
	3)土質 4)DID区間の有無	土砂(岩塊･玉石混り土含む) 無し				
	5)運搬距離	4.0km以下				
	単　　価		m3		957.7	
	＊＊＊　S単－ 62号　＊＊＊					
SA0141	仮設ヤード盛土		m3		1.000 m3	歩A 当たり算出
	SP 路体（築堤）盛土・埋戻 4.0m以上,20,000m3未満,無し,なし			時間的制約:なし 夜間制約作業時間:0.0	制約作業時間:0.0 冬期補正:なし	
				豪雪補正:なし 基本給時間:8.0	亜熱帯補正:なし 超勤時間:0.0	
				深夜時間:0.0	週休:4週8休以上	
	1)施工幅員 2)施工数量	4.0m以上 20,000m3未満				
	3)障害の有無 4)長期割引単価区分	無し なし				
	単　　価		m3		276.1	
	＊＊＊　S単－ 63号　＊＊＊					
SA0142	SP 路床盛土		m3		1.000 m3	歩A 当たり算出
	SP 路床盛土 2.5m以上4.0m未満,-,-,なし			時間的制約:なし 夜間制約作業時間:0.0	制約作業時間:0.0 冬期補正:なし	
				豪雪補正:なし 基本給時間:8.0	亜熱帯補正:なし 超勤時間:0.0	
				深夜時間:0.0	週休:4週8休以上	
	1)施工幅員 2)施工数量	2.5m以上4.0m未満 -				
	3)障害の有無 4)長期割引単価区分	- なし				
	単　　価		m3		1,028	
	＊＊＊　S単－ 64号　＊＊＊					

事業名	沖永良部農業水利事業
工事名	矢護仁屋支線水路移設工事

コード	名　称	数　量	単位	単　価	金　額	備　考
SA0152	SP 法面整形		㎡		1.000 ㎡	歩A 当たり算出
	SP 法面整形 切土部,-,無し,ﾚｷ質土､砂及び砂質土､粘性土,なし			時間的制約:なし 夜間制約作業時間:0.0	制約作業時間:0.0 冬期補正:なし	
				豪雪補正:なし 基本給時間:8.0	亜熱帯補正:なし 超勤時間:0.0	
				深夜時間:0.0	週休:4週8休以上	
	1)整形箇所 2)法面締固めの有無	切土部 -				
	3)現場制約の有無 4)土質	無し ﾚｷ質土､砂及び砂質土､粘性土				
	5)長期割引単価区分	なし				
	単　　価		㎡		957.6	
	＊＊＊　Ｓ単－ 65号　＊＊＊					
SA0221	アスファルト殻		m3		1.000 m3	歩A 当たり算出
	SP 殻運搬 舗装版破砕,機械積込(舗装版厚15cm以下),無し,6.5km以下,			時間的制約:なし 夜間制約作業時間:0.0	制約作業時間:0.0 冬期補正:なし	
				豪雪補正:なし 基本給時間:8.0	亜熱帯補正:なし 超勤時間:0.0	
				深夜時間:0.0	週休:4週8休以上	
	1)殻発生作業 2)積込工法区分	舗装版破砕 機械積込(舗装版厚15cm以下)				
	3)DID区間の有無 4)運搬距離	無し 6.5km以下				
	単　　価		m3		3,206	
	＊＊＊　Ｓ単－ 66号　＊＊＊					
SA0221	コンクリート殻		m3		1.000 m3	歩A 当たり算出
	SP 殻運搬 ｺﾝｸﾘｰﾄ(無筋)構造物とりこわし,機械積込,無し,5.7km以下,			時間的制約:なし 夜間制約作業時間:0.0	制約作業時間:0.0 冬期補正:なし	
				豪雪補正:なし 基本給時間:8.0	亜熱帯補正:なし 超勤時間:0.0	
				深夜時間:0.0	週休:4週8休以上	
	1)殻発生作業 2)積込工法区分	ｺﾝｸﾘｰﾄ(無筋)構造物とりこわし 機械積込				
	3)DID区間の有無 4)運搬距離	無し 5.7km以下				
	単　　価		m3		1,447	
	＊＊＊　Ｓ単－ 67号　＊＊＊					
SA0222	SP 舗装版破砕		㎡		1.000 ㎡	歩A 当たり算出
	SP 舗装版破砕 ｱｽﾌｧﾙﾄ舗装版,無し,不要,15cm以下,-,有り,なし			時間的制約:なし 夜間制約作業時間:0.0	制約作業時間:0.0 冬期補正:なし	
				豪雪補正:なし 基本給時間:8.0	亜熱帯補正:なし 超勤時間:0.0	
				深夜時間:0.0	週休:4週8休以上	
	1)舗装版種別 2)障害等の有無	ｱｽﾌｧﾙﾄ舗装版 無し				
	3)騒音振動対策 4)舗装版厚	不要 15cm以下				
	5)Co+As(ｶﾊﾞｰ)舗装によるAs舗装 6)積込作業の有無	- 有り				
	7)長期割引単価区分	なし				
	単　　価		㎡		233.6	
	＊＊＊　Ｓ単－ 68号　＊＊＊					
SA0223	SP 舗装版切断		m		1.000 m	歩A 当たり算出
	SP 舗装版切断 ｱｽﾌｧﾙﾄ舗装版,15cm以下,-,-			時間的制約:なし 夜間制約作業時間:0.0	制約作業時間:0.0 冬期補正:なし	
				豪雪補正:なし 基本給時間:8.0	亜熱帯補正:なし 超勤時間:0.0	
				深夜時間:0.0	週休:4週8休以上	

事業名	沖永良部農業水利事業
工事名	矢護仁屋支線水路移設工事

コード	名　称	数　量	単位	単　価	金　額	備　考
	1)舗装版種別 2)ｱｽﾌｧﾙﾄ舗装版厚	ｱｽﾌｧﾙﾄ舗装版 15cm以下				
	3)ｺﾝｸﾘｰﾄ舗装版厚 4)ｺﾝｸﾘｰﾄ+ｱｽﾌｧﾙﾄ(ｶﾊﾞｰ)舗装版	- -				
	単　　価		m		693.6	
	＊＊＊　Ｓ単－ 69号　＊＊＊					
SA0311	SP コンクリート		m3		1.000 m3	歩A 当たり算出
	SP コンクリート 小型構造物,人力打設,計上する,-,一般養生,-,無し,-,,18-8-40(高			時間的制約:なし 夜間制約作業時間:0.0	制約作業時間:0.0 冬期補正:なし	
	炉B) W/C65%			豪雪補正:なし 基本給時間:8.0	亜熱帯補正:なし 超勤時間:0.0	
				深夜時間:0.0	週休:4週8休以上	
	1)構造物種別 2)打設工法	小型構造物 人力打設				
	3)ｺﾝｸﾘｰﾄの計上 4)設計日打設量	計上する -				
	5)養生工の種類 6)圧送管延長距離区分	一般養生 -				
	7)現場内小運搬の有無 8)打設高さ、水平打設距離	無し -				
	10)規格区分	18-8-40(高炉B) W/C65%				
	単　　価		m3		41,260	
	＊＊＊　Ｓ単－ 70号　＊＊＊					
SA0312	SP 型枠		㎡		1.000 ㎡	歩A 当たり算出
	SP 型枠 一般型枠,小型構造物			時間的制約:なし 夜間制約作業時間:0.0	制約作業時間:0.0 冬期補正:なし	
				豪雪補正:なし 基本給時間:8.0	亜熱帯補正:なし 超勤時間:0.0	
				深夜時間:0.0	週休:4週8休以上	
	1)型枠の種類 2)構造物の種類	一般型枠 小型構造物				
	単　　価		㎡		8,445	
	＊＊＊　Ｓ単－ 71号　＊＊＊					
SA0832	SP 下層路盤（車道・路肩部）現場発生材		㎡		1.000 ㎡	歩A 当たり算出
	SP 下層路盤（車道・路肩部） 200mm,1層施工,砕石,なし,路盤材(各種)			時間的制約:なし 夜間制約作業時間:0.0	制約作業時間:0.0 冬期補正:なし	
				豪雪補正:なし 基本給時間:8.0	亜熱帯補正:なし 超勤時間:0.0	
				深夜時間:0.0	週休:4週8休以上	
	1)全仕上り厚 2)施工区分	200mm 1層施工				
	3)材料 4)長期割引単価区分	砕石 なし				
	5)材料規格の選択	路盤材(各種)				
J96002	現場発生材		m3			材変
	単　　価		㎡		276.1	
	＊＊＊　Ｓ単－ 72号　＊＊＊					
SA0834	SP 上層路盤（車道・路肩部）		㎡		1.000 ㎡	歩A 当たり算出
	SP 上層路盤（車道・路肩部） 路盤材,粒度調整砕石 M-30,-,-,,1層施工,なし,0mm,100mm			時間的制約:なし 夜間制約作業時間:0.0	制約作業時間:0.0 冬期補正:なし	
				豪雪補正:なし 基本給時間:8.0	亜熱帯補正:なし 超勤時間:0.0	
				深夜時間:0.0	週休:4週8休以上	
	1)材料区分Ⅰ 2)平均幅員	路盤材 -				
	3)瀝青材の有無 4)路盤材の有無	なし あり				
	5)施工区分 6)瀝青材区分Ⅰ	1層施工 -				

事業名	沖永良部農業水利事業
工事名	矢護仁屋支線水路移設工事

コード	名　称	数　量	単位	単　価	金　額	備　考
	7)長期割引単価区分 8)瀝青材1層当り平均仕上り厚	なし 0mm				
	9)路盤材全仕上り厚 11)材料区分Ⅱ	100mm 粒度調整砕石 M-30				
	単　　価		㎡		1,196	
	＊＊＊　S単－ 73号　＊＊＊					
SA0843	SP 表層（車道・路肩部）		㎡		1.000 ㎡	歩A 当たり算出
	SP 表層（車道・路肩部） 1.4m以上3.0m以下,50mm,ｱｽﾌｧﾙﾄ混合物Ⅰ（2.35t/m3）,ﾌﾟﾗｲﾑｺｰﾄ 各			時間的制約:なし 夜間制約作業時間:0.0	制約作業時間:0.0 冬期補正:なし	
	種,なし,密粒度ｱｽｺﾝ(13)			豪雪補正:なし 基本給時間:8.0	亜熱帯補正:なし 超勤時間:0.0	
				深夜時間:0.0	週休:4週8休以上	
	1)平均幅員 2)1層当り平均仕上り厚	1.4m以上3.0m以下 50mm				
	3)比重区分 4)瀝青材料種類	ｱｽﾌｧﾙﾄ混合物Ⅰ（2.35t/m3） ﾌﾟﾗｲﾑｺｰﾄ 各種				
	5)長期割引単価区分 6)材料区分	なし 密粒度ｱｽｺﾝ(13)				
	単　　価		㎡		3,680	

事業名	沖永良部農業水利事業
工事名	矢護仁屋支線水路移設工事

コード	名　称（規　格）	数　量	単位	単　価	金　額	備　考
J03116	粒度調整砕石 M－30　　30～0mm		m3	715,000		
J03203	山砂 クッション用(SF、S-F、S-FG、SG-F)		m3	2,800		
J96001	購入土 コーラル、粒径10cm以下		m3	2,100		
J96002	現場発生材		m3	0		
P35300	道路用塗料 ﾄﾗﾌｨｯｸﾍﾟｲﾝﾄ(JIS K 5665) 常温式 1種B 白		L	645		
P35313	ｶﾞﾗｽﾋﾞｰｽﾞ(JIS R 3301) 1号(0.106～0.850mm)		kg	165		
P37211	コンクリートカッタ用ブレード 径450mm		枚	68,800		
P96001	メカ形ドレッサー φ200　離脱防止機能付き		本	79,840		
P96002	メカ形曲管 φ200×5°　5/8　離脱防止機能付き		本	89,750		
P96003	メカ形曲管 φ200×11°　1/4　離脱防止機能付き		本	85,910		
P96004	メカ形曲管 φ200×22°　1/2　離脱防止機能付き		本	89,120		
P96005	メカ形曲管 φ200×45°離脱防止機能付き		本	97,510		
P96006	メカ形フランジT字管 φ200×φ75　離脱防止機能付き		本	110,490		
P96007	離脱防止金具 VH用　φ200		組	33,700		
P96011	浅埋設水道用急速空気弁 φ25 1.00MPa フランジ一体型レバーコック式		基	112,310		
P96012	フランジ短管 φ75 0.74MPa L=200mm		本	17,950		
P96013	フランジ短管 φ75 1.0MPa L=200mm		本	21,490		
P96014	マンホール蓋 水道用円形鉄蓋 3号(φ500)　接合部品含む		個	85,080		
P96015	水道用レジンコンクリート製ボックス 円形上部壁 3号　H=200mm		個	37,600		
P96016	水道用レジンコンクリート製ボックス 円形中部壁 3号　H=300mm		個	25,600		
P96017	水道用レジンコンクリート製ボックス 円形下部壁 3号　H=200mm		個	19,400		
P96018	水道用レジンコンクリート製ボックス 円形低版 3号　H=40mm		個	22,100		
P96019	建設廃材 既設塩ビ管		ton	105,000		
P96025	建設廃材 シート類		ton	105,000		

事業名	沖永良部農業水利事業
工事名	矢護仁屋支線水路移設工事

コード	名　称（規　格）	数　量	単位	単　価	金　額	備　考
	＊＊＊　T単－ 1号　＊＊＊					
T00001	硬質塩化ﾋﾞﾆﾙ管人力撤去		m		10.000 m	歩A 当たり算出
	VH200、RR管、5m					
S02115	土木一般世話役	0.050	人	32,130	1,607	S単　14号
S02115	特殊作業員	0.080	人	28,764	2,301	S単　15号
S02115	普通作業員	0.110	人	20,298	2,233	S単　16号
	合　　計				6,141	算出数量 10.000 m
	単　　価		m		614	
	＊＊＊　T単－ 2号　＊＊＊					
T00002	空気弁人力撤去		基		1.000 基	歩A 当たり算出
	急速空気弁φ25（0.74MPa）流用					
S02115	土木一般世話役	0.055	人	32,130	1,767	S単　14号
S02115	特殊作業員	0.090	人	28,764	2,589	S単　15号
S02115	普通作業員	0.105	人	20,298	2,131	S単　16号
	合　　計				6,487	算出数量 1.000 基
	単　　価		基		6,487	
	＊＊＊　T単－ 3号　＊＊＊					
T00005	区画線工		m		1,000.000 m	歩A 当たり算出
	材料費					
P35300	道路用塗料 ﾄﾗﾌｨｯｸﾍﾟｲﾝﾄ(JIS K 5665) 常温式 1種B 白	50.000	L	645	32,250	
P35313	ｶﾞﾗｽﾋﾞｰｽﾞ(JIS R 3301) 1号(0.106～0.850mm)	39.000	kg	165	6,435	
P34029	軽油 ﾊﾟﾄﾛｰﾙ給油	33.000	L	174	5,742	
Y00004	雑品	0.030		44,427	1,333	
	合　　計				45,760	算出数量 1,000.000 m
	単　　価		m		46	
	＊＊＊　T単－ 4号　＊＊＊					
T00100	空気弁室設置（４－１号）		基		1.000 基	歩A 当たり算出
	急速空気弁φ25（0.74MPa）流用					
S02115	普通作業員	0.100	人	20,298	2,030	S単　16号
S02116	マンホール蓋 水道用円形鉄蓋 3号(φ500)　接合部品含む,,	1.000	個	85,080	85,080	S単　28号
S02115	普通作業員	0.090	人	20,298	1,827	S単　16号
S02116	水道用レジンコンクリート製ボックス 円形上部壁 3号　H=200mm,,	1.000	個	37,600	37,600	S単　29号
S02116	水道用レジンコンクリート製ボックス 円形中部壁 3号　H=300mm,,	1.000	個	25,600	25,600	S単　30号
S02116	水道用レジンコンクリート製ボックス 円形下部壁 3号　H=200mm,,	1.000	個	19,400	19,400	S単　31号
S02116	水道用レジンコンクリート製ボックス 円形低版 3号　H=40mm,,	1.000	個	22,100	22,100	S単　32号
	合　　計				193,637	算出数量 1.000 基
	単　　価		基		193,637	
	＊＊＊　T単－ 5号　＊＊＊					
T00102	空気弁室設置（４－２号）		基		1.000 基	歩A 当たり算出

事業名	沖永良部農業水利事業
工事名	矢護仁屋支線水路移設工事

コード	名　称（規　格）	数　量	単位	単　価	金　額	備　考
	急速空気弁φ25（1.0MPa）					
S02115	普通作業員	0.100	人	20,298	2,030	S単　16号
S02116	マンホール蓋 水道用円形鉄蓋 3号(φ500)　接合部品含む,,	1.000	個	85,080	85,080	S単　28号
S02115	普通作業員	0.070	人	20,298	1,421	S単　16号
S02116	水道用レジンコンクリート製ボックス 円形上部壁 3号　H=200mm,,	1.000	個	37,600	37,600	S単　29号
S02116	水道用レジンコンクリート製ボックス 円形下部壁 3号　H=200mm,,	1.000	個	19,400	19,400	S単　31号
S02116	水道用レジンコンクリート製ボックス 円形低版 3号　H=40mm,,	1.000	個	22,100	22,100	S単　32号
	合　計				167,631	算出数量 1.000 基
	単　価		基		167,631	

令和６年度　沖永良部農業水利事業

矢護仁屋支線水路移設工事

特　別　仕　様　書

九州農政局
沖永良部農業水利事業所

第１章　総則

令和６年度沖永良部農業水利事業　矢護仁屋支線水路移設工事の施工に当たっては、農林水産省農村振興局制定「土木工事共通仕様書」（以下、「共通仕様書」という。）に基づいて実施する。

なお、共通仕様書に対する特記及び追加事項は、この特別仕様書によるものとする。

第２章　工事内容

１．目的

本工事は、国営沖永良部土地改良事業計画に基づき、矢護仁屋支線水路の移設工事を行うものである。

２．工事場所

鹿児島県大島郡知名町大字田皆地内

３．工事概要

本工事は、管水路工事で、その概要は次のとおりである。

水路延長　Ｌ＝256.40ｍ　ＳＬ＝256.896ｍ

施工始点　No.12＋89.11

施工終点　No.15＋44.49

硬質ポリ塩化ビニル管　VH 管　呼び径 200㎜

既設管撤去　Ｌ＝255.38ｍ

４．工事数量

別紙－１「工事数量表」のとおりである。

第３章　施工条件

１．工事期間中の休業日

工事期間中の休業日としては、雨天・休日等 78 日を見込んでいる。

なお、休業日には、土曜日、日曜日、祝日、年末年始休暇を含んでいる。

２．現場技術員

本工事は、共通仕様書第１編１－１－９に規定している現場技術員を配置する。

なお、氏名等については、別に通知する。

３．施工しない日

原則、土曜日及び日曜日、年末年始休暇（12 月 29 日～１月３日）。

ただし、週休２日の取得に要する費用を計上する試行工事のうち、週休２日の実施に取組む工事については、提出する実施計画書によるものとする。

なお、冬期間の気象条件等により、上記の工事を施工しない日において、やむをえず施工が必要となった場合は監督職員と協議するものとする。

４．施工をしない時間帯

原則、平日の午後６時から午前８時まで。

なお、冬期間の気象条件等により上記の工事を施工しない時間帯において、やむをえず施工が必要となった場合は監督職員と協議するものとする。

５．工期

本工事は、受注者の円滑な工事施工体制を確保するため、事前に建設資材、建設労働者の確保などが図れる余裕期間と実工期を合わせた全体工期を設定した工事であり、発注者が示した工事完了期限までの間で、受注者は工事の始期（工事開始日）及び終期を任意に設定できる。なお、受注者は、契約を締結するまでの間に、様式１により、工事の始期及び終期を通知しなければならない。

ただし、受注者は、発注者が本工事の積算上の工期としている 167 日間よりも短い期間を工期として設定しようとする場合には、落札決定後、速やかに様式１と併せて、休日を確保していることや適切な工程による工事であることを説明できる理由書及び工程表を提出しなければならない。

工事の始期までの余裕期間内は、主任技術者又は監理技術者を配置することを要しない。また、現場に搬入しない資材等の手配等を行うことができるが、資材の搬入や仮設物の設置等、工事の着手を行ってはならない。

なお、余裕期間内に行う手配等は受注者の責により行うものとする。

全体工期：契約締結の日から令和７年３月 12 日（工事完了期限日）まで

６．CORINS への登録

技術者の従事期間は、契約（変更の場合は、変更契約）工期をもって登録することとし、余裕期間を含まないことに留意すること。

第４章　現場条件

１．土質

本工事の施工場所の土質は、礫質土及び粘性土を想定している。

２．第三者に対する措置

（１）土砂流出防止対策

１）土砂流出防止対策について、工事施工時の土砂流出防止対策に万全の注意を払い、鹿児島県大島支庁「土砂流出防止の進め方－防止対策方針・実施要領集－」に準拠し、その防止に努めるものとする。

①掘削及び盛土の施工において、降雨による法面部の浸食等の恐れがある場合は、浸食防止等に努めなければならない。

②本工事は土工作業を行うことから、特に排水処理等、現場管理を徹底するものとする。

（２）騒音、振動対策

騒音、振動等の対策については十分に配慮するとともに、地域住民及び営農者との協調を図り、工事の円滑な進捗に努めなければならない。

なお、第三者との協議において対策を講じる必要がある場合には、本工事に騒音、振動調査等必要な調査を追加することがある。

（３）保安対策

本工事における交通誘導警備員は計上していないが、現地交通状況等により必要な場合は、監督職員と協議するものとする。

（４）交通対策

県道国頭知名線の施工は、片側交互通行により一般車両等の通行を確保しなければならない。

（５）営農対策

工事施工に当たっては、周辺の農地では耕作が行われているので、営農に支障がないように努めなければならない。

３．関係機関との調整

発注者において関係する道路協議等は了しているが、施工計画を作成する段階で受注者は、発注者と協議内容の確認を行うものとする。

４．地下埋設物の確認

工事区域内には水道管等が埋設されているので、事前に埋設位置を確認し事故防止に努めなければならない。

第５章　指定仮設

１．建設発生土受入地

（１）建設発生土受入地は、図面に示す箇所とし、その名称、搬出予定量は次のとおりである。

名　　称	地　先　名	搬出予定量	摘　要
建設発生土受入地	鹿児島県大島郡知名町大字住吉地内	184m^3	土砂

（２）建設発生土受入地への搬出にあたっては、ダンプ放土するものとする。

２．仮回し道路

始点部及び終点部既設管への接続の際は、図面に基づき仮回し道路を設置しなければならない。

また、一般通行に支障をきたさないよう受注者の責任において維持管理をしなければならない。

第６章　工事用地等

１．発注者が確保している用地

発注者が確保している工事用地及び工事施工上必要な用地（以下「工事用地等」という。）は図面に示すとおりである。

２．工事用地等の使用

工事用地等の使用に当たっては、工事施工に先立ち、監督職員の立会のうえ、用地境界、使用条件等の確認を行わなければならない。

第７章　支給材料

１．支給材料

支給する材料は、次のとおりである。

品名	規格	単位	数量
離脱防止金具	φ200㎜	組	8

２．引渡し場所

九州農政局沖永良部農業水利事業所（知名町知名 85 番地）

３．引渡し時期

監督職員と打合せのうえ決定するものとする。

４．引渡し方法

引渡し及び引渡し場所から工事現場までの運搬は、受注者の責任において行うものとする。

第８章　工事用電力

本工事に使用する電力設備は、受注者の責任において準備しなければならない。

第９章　工事用材料

１．規格及び品質

本工事で使用する主要材料の規格及び品質は次のとおりである。

なお、任意仮設等で使用する資材については、木材利用の促進に留意しなければならない。

（１）石材及び骨材

基礎砂　　日本統一土質分類によるＳＦ相当以上

粒度調整砕石　Ｍ－３０

（２）コンクリート

コンクリートは、レディーミクストコンクリートとし、種類は次のとおりとする。

種　　類	呼び強度（N/mm2）	スランプ（cm）	粗骨材の最大寸法（mm）	水セメント比 W/C（%）	セメントの種類による記号	使 用 目 的
無筋コンクリート	18	8	40	65 以下	BB	横断暗渠保護工

（３）管材

硬質ポリ塩化ビニル管

直　管　　ＪＩＳ Ｋ ６７４１

異形管　　ＪＷＷＡ Ｋ１２８

（４）弁類

浅埋設水道用急速空気弁　φ25mm 1.00Mpa フランジ一体型レバーコック式

（５）コンクリート二次製品

水道用レジンコンクリート製ボックス JWWA K 148 円形３号 RB25

（６）鉄鋼材

１）マンホール蓋 JWWA B 132 水道用円形鉄蓋φ500 T-25（施設名及び「農」ﾏｰｸ付）

２）離脱防止金具　φ200mm

（７）その他

埋設物表示テープ　　幅 150mm　ダブル　ポリエチレン製、白色（農業用水管用）

２．見本又は資料提出

主要材料及び次に示す工事材料は、使用前に試験成績書、見本、カタログ等を監督職員に提出して承諾を得なければならない。

なお、これ以外の材料についても監督職員が提出を指示する場合がある。

材　料　名	提　　出　　物
石材及び骨材	試験成績表、粒度分布表
管材	試験成績書、カタログ
コンクリート	試験成績書、配合表
コンクリート二次製品	試験成績書、カタログ
鉄鋼材	試験成績書、カタログ
その他材料	カタログ又は試験成績書等

３．監督職員の検査又は試験

次に示す工事材料は、使用前に監督職員の検査又は試験を受けなければならない。

材　　料　　名	検査・試験項目	備　　考
管材	寸法・外観	現場搬入時
コンクリート二次製品	寸法・外観	現場搬入時

第10章　施工

１．一般事項

（１）基準点

本工事の基準点及び水準点は図面に示す、西原（4 等三角点）、KBM4（EL=85.325m）、KBM5（EL=78.067m）を使用しなければならない。

なお、基準点等の位置データは、測地成果 2000 に対応したものである。

（２）検測又は確認（施工段階確認）

１）本工事の施工段階においては、下表に示すとおり、立ち会いによる検測又は確認を受けるものとする。

２）下表に示す以外の工種は、自主検査記録を確認する場合があるので、監督職員が求めた場合、これに応じなければならない。

工　　種	確認内容	確認時期・頻度 （一般監督）	備　　考
床掘	床付け状況、 基準高さ	初期床付け完了時	
	土質状況	土質変化時	
管水路基礎 （砂基礎）	高さ、幅	初期施工段階で１箇所	
管水路 （硬質ﾎﾟﾘ塩化ﾋﾞﾆﾙ管）	埋設深	初期施工段階で１箇所	
路盤工	基準高、厚さ	初期施工段階で１箇所	

（３）舗装版切断に伴う排水等の処理

舗装版切断作業に伴い発生する排水又は切削粉は、直接、現場外に排出することがないよう回収し、産業廃棄物として適正に処理するものとする。

２．再生資源等の利用

（１）建設資材廃棄物等の現場内利用

本工事の施工に伴い発生する建設資材廃棄物等は、次のとおり本現場内で利用するものとする。

１）現場発生土は、埋め戻し用土に利用するものとする。

２）既設路盤材は、道路復旧における下層路盤材及び路床材に利用するものとする。

３．建設資材等の搬出

（１）建設資材廃棄物等の搬出

本工事の施工に伴い発生する建設資材廃棄物等を本現場内で利用することが困難な場合は、次に示す処理施設へ搬出するものとするが、これにより難い場合は、監督職員と協議するものとする。

建設資材廃棄物	処理施設名	住　　所	受入時間	事業区分
アスファルト殻 コンクリート殻	(株)久保建設	鹿児島県大島郡知名町大字住吉字南黒木427番1	8：00 ～17：00	再資源化施設
廃プラスチック	(株)光輪	鹿児島県大島郡和泊町大字玉城1727	8：00 ～17：00	中間処理業者

４．特定建設資材の分別解体等

本工事における特定建設資材の工程ごとの作業内容及び分別解体等の方法は、次のとおりである。

	工　　程	作　業　内　容	分別解体等の方法
工程ごとの作業内容及び解体方法	①仮設	仮設工事 ■有　　□無	□手作業 □手作業・機械作業の併用
	②土工	土工事 ■有　　□無	□手作業 □手作業・機械作業の併用
	③基礎	基礎工事 □有　　■無	□手作業 □手作業・機械作業の併用
	④本体構造	本体構造の工事 ■有　　□無	□手作業 □手作業・機械作業の併用
	⑤本体付属品	本体付属品の工事 □有　　■無	□手作業 □手作業・機械作業の併用
	⑥その他 （構造物取壊し工）	その他の工事 ■有　　□無	□手作業 ■手作業・機械作業の併用

■が該当する部分である。

５．土工

（１）床掘

１）建設発生土は、埋戻し用土に流用するものとし、埋戻し用土に流用する以外の建設発生土については、全て建設発生土受入地へ搬出しなければならない。

２）既設路盤材は、埋戻し復旧における下層路盤材及び路床材に流用するものとする。

３）床掘完了後の基礎地盤状況において、地下水及び軟弱地盤が確認される場合は、監督職員に報告し対応について協議するものとする。

（２）埋戻し

１）埋戻し用土は、掘削で発生する建設発生土を使用することを計画しているが、施工に先立ち締固め試験を行い、埋戻材の使用可否について監督職員と協議するとする。

２）管上30cmまでの埋戻しは、一層の仕上がり厚さが20㎝以下となるよう均一にまき出し、管に損傷を与えないようコンパクタ・ランマ等の締固め機械で、最大乾燥密度の90%以上となるよう締固めを行わなければならない。

３）管頂上60cmまでの埋戻しは、前項と同様のまき出しとし、管に損傷を与えないよう1.1ton以下の締固め機械で、最大乾燥密度の90%以上となるよう締固めなければならない。

４）管頂上60cm以上の埋戻しは、前項と同様のまき出しとし、施工条件に合った機種の締固め機械で、最大乾燥密度の90%以上となるよう締固めなければならない。

５）構造物等の埋戻しは一層の仕上がり厚さが30cm以下となるようまき出し、最大乾燥密度の90%以上となるよう締固めなければならない。

６．管体基礎工

（１）基床部及び管側部の締固めは、一層の仕上り厚さが 30cm 以下となるようにまき出し、最大乾燥密度の 85%以上となるよう締固めなければならない。

なお、管側部の締固めはコンパクタ・ランマ等により行うこととするが、これらによる締固めが不可能な箇所は突き棒等により入念に施工しなければならない。

７．管体工

（１）硬質ポリ塩化ビニル管

１）継手はＲＲ継手とする。

２）管の接合は、塩化ビニル管・継手協会「水道用硬質ポリ塩化ビニル管技術資料＜施工編＞」によるものとする。

（２）既設硬質ポリ塩化ビニル管撤去

１）４号空気弁は再利用を計画しているため慎重に取り扱うものとし、４－１号空気弁として流用するものとする。

なお、既設硬質ポリ塩化ビニル管等は、撤去後産業廃棄物とし、適切に処分しなければならない。

８．附帯工

（１）埋設物表示テープ

埋設物表示テープは、図面に示す位置に設置しなければならない。

９．道路復旧工

（１）復旧範囲

復旧範囲は監督職員と立会のうえ決定するものとする。

（２）路盤工

下層路盤は、既設路盤材を優先して使用するものとし、施工条件に合った機種で締固めをしなければならない。

10．復旧工

（１）耕地復旧

１）表土戻し後、トラクタ等により２回の耕起を行わなければならない。

また、耕作に支障のないよう、石礫その他雑物を除去しなければならない。

２）表土が不足する場合は、監督職員に報告し、その指示を受けるものとする。

11．吊り防護工

（１）横断構造物の施工は、吊り防護を講じるものとし、横断構造物の変状及び床掘法面等地盤に緩み等がないか十分に確認を行い、安全対策に留意して施工しなければならない。

（２）吊り防護の実施に先立ち、施工方法を監督職員に提出し、承諾を得なければならない。

第 11 章　施工管理

１．主任技術者の資格

主任技術者又は監理技術者の資格は、入札説明書によるものとする。

２．施工管理

（１）施工管理の追加項目

施工管理基準に定めのない追加項目とその管理基準等は、次によらなければならない。

埋戻し土における品質管理は、土木工事施工管理基準の「別表第３品質管理、２土質関係、

道路工、（１）路体・路床盛土工、砂置換法による土の密度試験」の路床を準用するものとする。

（２）施工管理基準からの除外項目

施工管理基準に定めている次の項目については、適用除外とする。

土木工事施工管理基準の「別表第３品質管理、２土質関係、道路工」に示すプルーフローリング試験

３．工事写真における黒板情報の電子化について

黒板情報の電子化は、被写体画像の撮影と同時に工事写真における黒板の記載情報の電子的記入を行うことにより、現場撮影の省力化、写真整理の効率化を図るものである。

受注者は、工事契約後に監督職員の承諾を得たうえで黒板情報の電子化を行うことができる。黒板情報の電子化を行う場合、受注者は、以下の（１）から（４）によりこれを実施するものとする。

（１）使用する機器・ソフトウェア

受注者は、黒板情報の電子化に必要な機器・ソフトウェア等（以下、「機器等」という。）は、「土木工事施工管理基準 別表第２ 撮影記録による出来形管理」（※）に示す項目の電子的記入ができるもので、かつ「電子政府における調達のために参照すべき暗号のリスト(CRYPTREC 暗号リスト)」(URL「https://www.cryptrec.go.jp/list.html」）に記載する基準を用いた信憑性確認機能（改ざん検知機能）を有するものを使用するものとする。

（２）機器等の導入

① 黒板情報の電子化に必要な機器等は、受注者が準備するものとする。

② 受注者は、黒板情報の電子化に必要な機器等を選定し、監督職員の承諾を得なければならない。

（３）黒板情報の電子的記入に関する取扱い

① 受注者は、（１）の機器等を用いて工事写真を撮影する場合は、被写体と黒板情報を電子画像として同時に記録してもよいこととする。

② 本工事の工事写真の取扱いは、「土木工事施工管理基準 別表第２ 撮影記録による出来形管理」及び「電子化写真データの作成要領（案)」によるものとする。

なお、上記①に示す黒板情報の電子的記入については、「電子化写真データの作成要領(案) ６ 写真編集等」に示す「写真編集」には該当しないものとする。

③ 黒板情報の電子化を行う場合は、従来型の黒板を併用することはできない。

ただし、高温多湿、粉じん等の現場条件により機器の使用が困難な場合は、この限りではない。

④ 黒板情報の電子化を適用する場合は、従来型の黒板を写し込んだ写真を撮影する必要はない。

（４）写真の納品

受注者は、（３）に示す黒板情報の電子化を行った写真を、工事完成時に発注者へ納品するものとする。

なお、受注者は納品時に

URL（https://www.cals.jacic.or.jp/CIM/sharing/index_digital.html）

のチェックシステム（信憑性チェックツール）又はチェックシステム（信憑性チェックツール） を搭載した写真管理ソフトウェアを用いて、黒板情報を電子化した写真の信憑性確認を行い、その結果を監督職員へ提出するものとする。

（５）費用

機器等の導入に要する費用は、従来の黒板に代わるものであり、技術管理費の写真管理に要する費用に含まれる。

第 12 章　天災その他不可抗力

天災その他の不可抗力による損害は、請負契約書第 30 条によるものとするが、受注者の善良な管理のもとにおいて、被害が生じた場合のみ、その損害額の負担については、発注者と受注者の協議によって定めるものとする。

第 13 章　条件変更の補足説明

本工事の施工に当たり、自然的又は人為的な施工条件が設計図書等と異なる場合、あるいは、設計図書等に示されていない場合の施工条件の変更に該当する主な事項は、次のとおりである。

（１）土質
（２）転石の出現
（３）地下埋設物（埋蔵文化財を含む）の出現
（４）湧水等の出現
（５）関係機関との協議
（６）その他

第 14 章　その他

１．契約後ＶＥ提案

（１）定義

「ＶＥ提案」とは、工事請負契約書第 19 条の２の規定に基づき、契約締結後、設計図書に定める工事目的物の機能、性能等を低下させることなく請負代金額を低減することを可能とする施工方法等の設計図書の変更について、受注者が発注者に行う提案をいう。

（２）ＶＥ提案の意義及び範囲

１）ＶＥ提案の範囲は、設計図書に定められている内容のうち工事材料及び施工方法等に係る変更により請負代金額の低減を伴うものとし、原則として工事目的物の変更を伴わないものとする。

２）ただし、次の提案は、ＶＥ提案の範囲に含めないものとする。

① 施工方法等を除く工期の延長等の施工条件の変更を伴う提案
② 工事請負契約書第 18 条（条件変更等）に基づき条件変更が確認された後の提案
③ 競争参加資格要件として求めた同種工事又は類似工事の範囲を超えるような工事材料、施工方法等の変更の提案

（３）ＶＥ提案書の提出

１）受注者は、（２）のＶＥ提案を行う場合、次に掲げる事項をＶＥ提案書（様式１～様式４）に記載し、発注者に提出しなければならない。

① 設計図書に定める内容とＶＥ提案の内容の対比及び提案理由
② ＶＥ提案の実施方法に関する事項（当該提案に係る施工上の条件等を含む）
③ ＶＥ提案が採用された場合の工事代金額の概算低減額及び算出根拠
④ 発注者が別途発注する関連工事との関係
⑤ 工業所有権を含むＶＥ提案である場合、その取り扱いに関する事項
⑥ その他ＶＥ提案が採用された場合に留意すべき事項

２）発注者は、提出されたＶＥ提案書に関する追加的な資料、図書その他の書類の提出を受注者に求めることができる。

３）受注者は、ＶＥ提案を契約締結の日より、当該ＶＥ提案に係る部分の施工に着手する日の 35 日前までに、発注者に提出できるものとする。

４）ＶＥ提案の提出費用は、受注者の負担とする。

（４）ＶＥ提案の適否等

１）発注者は、ＶＥ提案の採否について、原則として、ＶＥ提案を受領した日の翌日から 14 日以内に書面（様式５）により通知するものとする。

ただし、その期間内に通知できないやむを得ない理由があるときは、受注者の同意を得たうえでこの期間を延長することができるものとする。

２）また、ＶＥ提案が適正と認められなかった場合には、その理由を付して通知するものとする。

３）ＶＥ提案の審査に当たっては、施工の確実性、安全性、設計図書と比較した経済性を評価する。

４）発注者は、ＶＥ提案により設計図書の変更を行う場合は、工事請負契約書第 19 条の２（設計図書の変更に係る受注者の提案）の規定に基づくものとする。

５）発注者は、ＶＥ提案により設計図書の変更を行う場合は、工事請負契約書第 24 条（請負代金額の変更方法等）の規定により請負代金額の変更を行うものとする。

６）前項の変更を行う場合においては、ＶＥ提案により請負代金額が低減すると見込まれる額の 10 分の５に相当する額（以下「ＶＥ管理費」という。）を削減しないものとする。

７）ＶＥ提案を採用した後、工事請負契約書第 18 条（条件変更等）の条件変更が生じた場合において、発注者がＶＥ提案に対する変更案を求めた場合、受注者はこれに応じるものとする。

８）発注者は、工事請負契約書第 18 条（条件変更等）の条件変更が生じた場合には、工事請負契約書第 24 条（請負代金額の変更方法等）第１項の規定に基づき、請負代金額の変更を行うものとする。ＶＥ提案を採用した後、工事請負契約書第 18 条（条件変更等）の条件変更が生じた場合の前記６）のＶＥ管理費については、変更しないものとする。

ただし、双方の責に帰することができない理由（不可抗力、予測不可能な事由等）により、工事の続行が不可能又は著しく工事低減額が減少した場合においては、発注者と受注者が協議して定めるものとする。

（５）ＶＥ提案書の使用

発注者は、ＶＥ提案を採用した場合、工業所有権が設定されたものを除き、その内容が一般的に使用されている状態となった場合は、当該工事以外の工事においてその内容を無償で使用する権利を有するものとする。

（６）責任の所在

発注者がＶＥ提案を適正と認め、設計図書の変更を行った場合においても、ＶＥ提案を行った受注者の責任が否定されるものではないこととする。

２．電子納品

工事完成図書を、共通仕様書第１編１－１－37 に基づき作成し、次のものを提出しなければならない。

工事完成図書の電子媒体（ＣＤ－Ｒ又はＤＶＤ－Ｒ若しくはＢＤ－Ｒ）正副２部

３．ワンデーレスポンス実施に関する事項

「ワンデーレスポンス」とは、監督職員が受注者からの協議等に対する指示、通知を原則「その日のうち」に回答する対応である。

ただし、「その日のうち」の回答が困難な場合は、いつまでに回答が必要なのかを受注者と協議のうえ、回答日を通知するなど、何らかの回答を「その日のうち」にすることである。

なお、「その日のうち」とは午前に協議等が行われたものは、その日のうちに回答することを原則とし、午後に協議等が行われたものは、翌日中に回答するものとする。

ただし、原則として閉庁日を除く。

４．工事の施工効率向上対策

受発注者間の現場条件等の確認の場として、次の会議を設定するので、現場代理人等の受注者代表は、次の事項ならびに「工事の施工効率向上対策」（農水省 WEB サイト）を十分に理解のうえ、対策するものとする。

（１） 工事円滑化会議（施工条件確認会議）

工事契約後に、円滑な工事着手が図れるよう事業所長、総括監督員、主任監督員（主催）及び監督員が、現場代理人、受注会社幹部に設計の考え方等を説明し、共有を図るものとする。なお、開催日程、出席者、課題等については現場代理人と監督職員の協議により定めるものとする。

（２）工事円滑化会議（工程確認会議）

工事着手時及び新工種発生時等において、現場代理人・受注会社幹部並びに事業所長、統括監督員、主任監督員（主催）、監督員が、施工計画、工事工程等について、確認し、円滑な工事の実施を図る工事円滑化会議を開催するものとする。

なお、開催日程・出席者・課題等については現場代理人と監督職員の協議により定めるものとする。

（３）設計変更確認会議

工事完成前に、設計変更手続きや工事検査が円滑に行われるよう、現場代理人・受注会社幹部並びに事業所長、統括監督員、主任監督員（主催）、監督員が工期、設計変更内容等について、高いレベルで確認する設計変更確認会議を開催するものとする。

なお、開催日程・主席者・課題等については現場代理人と監督職員と協議し定めるものとする。

（４）対策検討会議

工事実施中において、自然又は人為的な要因等により、工事の工期、設計及び施工等に大きな影響をもたらす重大な事象が発生した際に、調査設計段階の検討内容を含めた技術課題等の迅速な解決に向けて、現場代理人・受注会社幹部並びに九州農政局地方参事官（議長）・関係課職員、事業所長、総括監督員、主任監督員、監督員が対応方針の協議・確認を行う対策検討会議を開催することができるものとする。

なお、対策検討会議は、現場代理人又は監督職員が工事円滑化会議等において協議の上開催する。

（５）建設コンサルタントの出席

上記５．（１）、（２）、（３）及び（４）の会議に必要に応じて建設コンサルタントを出席させる場合は、必要経費を積算し、別途契約により対応するものとする。

なお、工事受注者の同会議出席に要する経費については、当該工事の現場管理費の中の通信交通費に含まれるものと考えており、開催回数に関わらず契約変更の対象としない。

（６）工事円滑化会議、設計変更確認会議及び対策検討会議において確認した事項については、打合せ記録簿に記録し、相互に確認するものとする。

５．週休２日による施工

（１）本工事は、週休２日に取り組むことを前提として、労務費、機械経費(賃料)、共通仮設費（率分)、現場管理費（率分）を補正した試行対象工事である。

受注者は、契約後、週休２日による施工を行わなければならない。なお、受注者の責によらない現場条件･気象条件等により週休２日相当の確保が難しいことが想定される場合には監督職員と協議するものとする。

（２）「週休２日」とは、対象期間を通じた現場閉所の日数が、４週８休以上となることをいい、対象期間内の現場閉所日数の割合が28.5%（８日／28日）以上の水準に達する状態をいう。

なお、ここでいう対象期間、現場閉所等の具体的な内容は次のとおりである。

① 対象期間とは、工事着手日から工事完成日までの期間をいう。なお、対象期間において、年末年始を挟む工事では年末年始休暇分として12月29日から１月３日までの６日間、８月

を挟む工事では夏季休暇分として土日以外の３日間、工場製作のみを実施している期間、工事全体を一時中止している期間、余裕期間のほか、発注者があらかじめ対象外としている内容に該当する期間(受注者の責によらず現場作業を余儀なくされる期間など)は含まない。

② 現場閉所とは、現場事務所等での事務作業を含め、１日を通して現場作業が行われない状態をいう。ただし、現場安全点検や巡視作業等、現場管理上必要な作業を行うことは可とする。

③ 降雨、降雪等による予定外の現場閉所日についても、現場閉所日数に含めるものとする。

（３）週休２日（４週８休以上)の実施の確認方法は、次によるものとする。

① 受注者は、契約後、週休２日の実施計画書を作成し監督職員へ提出する。

② 受注者は、週休２日の実施状況を定期的に監督職員へ報告する。なお、週休２日の実施状況の報告については、現場閉所実績が記載された日報、工程表や休日等の作業連絡記録、安全教育・訓練等の記録資料等により行うものとする。

③ 監督職員は、上記受注者からの報告により週休２日の実施状況を確認するものとし、必要に応じて受注者からの聞き取り等を行う。

④ 監督職員は、受注者から定期的な報告がない場合や、実施状況が確認できない場合などがあれば、受注者から上記②の記録資料等の提示を求め確認を行うものとする。

⑤ 報告の時期は、受注者と監督職員が協議して定める。

（４）監督職員が週休２日の実施状況について、必要に応じて聞き取り等の確認を行う場合には、受注者は協力するものとする。

（５）発注者は、現場閉所を確認した場合は、現場閉所状況に応じた以下に示す補正係数により、労務費、機械経費(賃料)、共通仮設費（率分)、現場管理費（率分）を補正する。

① 補正係数

	４週８休以上 （現場閉所率 28.5%(8 日/28 日) 以上）
労務費	1.02
機械経費（賃料）	1.02
共通仮設費（率分）	1.02
現場管理費（率分）	1.05

② 補正方法

当初積算において４週８休以上の達成を前提とした補正係数を各経費に乗じている。

なお、発注者は、工事完成時に現場閉所の達成状況を確認後、４週８休に満たない場合は、工事請負契約書第25条の規定に基づき請負代金額のうち、それぞれの経費につき上記①に示す補正係数による補正を行わずに減額変更する。

また、提出された工程表が週休２日の取得を前提としていないなど、明らかに受注者側に週休２日に取り組む姿勢が見られなかった場合については、契約違反として「九州農政局工事成績等評定実施要領（以下「工事成績要領」という。)」別紙８（事業（務）所長用）に示す「７．法令遵守等」において、点数10点を減ずるものとする。

（６）週休２日の確保に取り組む工事において、市場単価方式・土木工事標準単価による積算に当たっては、現場閉所状況に応じて、以下のとおり補正する。

名称	区分	補正係数 ４週８休以上
区画線工		1.02
構造物とりこわし工	機械	1.02

６．週休２日制の促進

（１）本工事は、週休２日制を促進するため、現場閉所状況に応じて工事成績要領に基づく工事成績評定において加点評価を行うとともに、週休２日制工事の促進における履行実績取組証明書(以下「履行実績取組証明書」という。)の発行を行う工事である。

（２）発注者は、現場閉所状況が月単位で４週８休以上(現場閉所率 28.5%(8 日/28 日)以上)と確認した場合は、工事成績評定において加点評価するものとする。ただし、工事成績評定の合計は 100 点を超えないものとする。また、明らかに受注者側に週休２日に取り組む姿勢が見られなかった場合については、工事成績評定の点数を 10 点減ずることとする。なお、加点評価に当たっては、以下のとおりとする。

① 他の模範となるような受注企業の働き方改革に係る取組を本工事において実施した場合は、工事成績要領別紙5に示す「４.創意工夫」に、次の評価項目を追加した上で最大２点を加点評価する。なお、複数事項への取組や実施状況の内容に応じて１点、２点で評価する。

○監督職員用

【働き方改革】
□月単位の週休２日（４週８休以上）の確保に向けた企業の取組が図られている。
□若手や女性技術者の登用など、担い手の確保に向けた取組が図られている。

② 現場閉所による月単位の週休２日相当（４週８休以上）が達成した場合は、工事成績要領別紙３－１に示す「２．施工状況（Ⅱ工程管理)」に、次の２つの評価項目を追加し、両方で加点評価する。ただし、月単位の週休２日に満たない（休日率４週６休以上）場合は、「休日の確保を行った。」のみを評価する。

○監督職員用

□休日の確保を行った。
□その他［理由：現場閉所により月単位の週休２日（４週８休以上）の確保を行った。］

○事業（務）所長用

□工程管理に係る積極的な取組が見られた。
□その他［理由：現場閉所により月単位の週休２日（４週８休以上）の確保に取り組んだ。］

③ 現場閉所による週休２日相当（４週８休以上）が達成したことに加え、対象期間内の全ての土曜及び日曜日に現場閉所を行った場合は、工事成績要領別紙８に示す「７．法令遵守等」に次の評価項目を追加した上で１点を加点評価する。

○事業（務）所長用

□その他［理由：現場閉所により週休２日（４週８休以上）の確保を行ったとともに全ての土曜及び日曜日に現場閉所を行った。］

（３）監督職員は、受注者からの報告により現場閉所状況が４週８休以上(現場閉所率 28.5%（８日/28 日）以上）と確認した場合は、履行実績取組証明書を発行するものとする。

７．総価契約単価合意方式（包括的単価個別合意方式）について

（１）本工事は、請負代金額の変更があった場合における変更金額や部分払金額の算定を行う際に用いる単価等をあらかじめ協議し、合意しておくことにより、設計変更や部分払いに伴う協議の円滑化に資することを目的として実施する総価契約単価合意方式（包括的単価個別合意方式）の対象工事である。

（２）受発注者間で作成の上合意した単価合意書は、公表するものとする。

８．熱中症対策に資する現場管理費の補正

（１）本工事は、熱中症対策に資する現場管理費の補正の試行工事の対象とし、日最高気温の状況に応じた現場管理費の補正を行う対象工事である。

（２）用語の具体的な内容は次のとおりである。

ア 真夏日

日最高気温が 30℃以上の日をいう。

ただし、新型コロナウィルス感染症対策（フェイスシールド・マスク等）を伴う熱中症予防対策を行った期間については、日最高気温 28℃以上の日とする。

イ 工期

準備・後片付け期間を含めた工期をいう。なお、年末年始休暇分として 12 月 29 日から１月３日までの６日間、８月を挟む工事では夏季休暇分として土日以外の３日間、工場製作のみを実施している期間、工事全体を一時中止している期間は含まない。

ウ 真夏日率

以下の式により算出された率をいう。

真夏日率 ＝ 工期期間中の真夏日(※1)÷ 工期

（３）受注者は、工事着手前に工事期間中における気温の計測方法及び計測結果の報告方法を記載した施工計画書を作成し、監督職員へ提出する。

（４）気温の計測方法については、施工現場から最寄りの気象庁の地上気象観測所の気温又は環境省が公表している観測地点の暑さ指数（ＷＢＧＴ）を用いることを標準とする。

なお、ＷＢＧＴを用いる場合は、ＷＢＧＴが２５℃以上となる日を真夏日と見なす。

ただし、これによりがたい場合は、施工現場から最寄りの気象庁の地上気象観測所以外の気象観測所で気象業務法（昭和 27 年法律第 165 号）に基づいた気象観測方法により得られた計測結果を用いることも可とする。

（５）受注者は、監督職員へ計測結果の資料を提出する。

（６）発注者は、受注者から提出された計測結果の資料を基に工期中の日最高気温から真夏日率を算定した上で補正値を算出し、現場管理費率に加算し設計変更を行うものとする。

補正値（%） ＝ 真夏日率 × 補正係数※2

※２ 補正係数：1.2

（※１）契約変更時は「基準日から工期末までの真夏日」に置き換える。

９．地域外からの労働者確保に要する間接工事費の設計変更について

（１）本工事は、「共通仮設費（率分）のうち営繕費」及び「現場管理費のうち労務管理費」の下記に示す経費（以下「実績変更対象経費」という。）については、工事実施に当たって積算額と実際の費用に乖離が生じることが考えられる。契約締結後、受注者の責によらない地元調整等により施工計画に変更が生じ、積算基準の金額想定では適正な工事の実施が困難になった場合は、実績変更対象経費の支出実績を踏まえて最終精算変更時点で設計変更することができる。

営 繕 費：労働者送迎費、宿泊費、借上費

労務管理費：募集及び解散に要する費用、賃金以外の食事、通勤等に要する費用

（２）発注者は、契約締結後、受注者から請負代金内訳書の提出があった場合、共通仮設費及び現場管理費に対する実績変更対象経費の割合（以下「割合」という。）を提示する。

（３）受注者は、前項で示された割合を参考にして、発注者が別に示す実績変更対象経費に係る費用の内訳を記載した実施計画書（以下「様式２」という。）を作成し、監督職員に提出するものとする。

（４）受注者は、最終精算変更時点において、発注者が別に示す実績変更対象経費に関する変更実施計画書（以下「様式３」という。）を作成するとともに、様式３に記載した計上額が証明できる書類（領収書又は金額の適切性を証明する金額計算書）を添付して、監督職員に提出し、設計変更の内容について協議するものとする。

（５）受注者の責めに帰すべき事由よる増加費用と認められるものについては、設計変更の対象としない。

（６）発注者は、実績変更対象経費の支出実績を踏まえて設計変更する場合、「土地改良事業等請負工事積算基準に基づき算出した額」から「計画書に記載された共通仮設費（率分）と現場管理費の合計額」を差し引いた後、「（４）の証明書類において妥当性が確認できた費用」を加算して算出した金額を設計変更の対象とする。

（７）発注者は、受注者から提出された資料に虚偽の申告があった場合、法的措置及び指名停止等の措置を行う場合がある。

（８）疑義が生じた場合は、受発注者間で協議するものとする。

10．現場環境の改善の試行

本工事は、誰でも働きやすい現場環境（快適トイレ）の整備について、監督職員と協議し、変更契約においてその整備に必要な費用を計上する試行工事である。

（１）内容

受注者は､現場に以下のア～サの仕様を満たす快適トイレを設置することを原則とする。

ただし、シ～チについては、満たしていればより快適に使用できるものと思われる項目であり、必須ではない。

【快適トイレに求める機能】

ア）洋式（洋風）便座

イ）水洗及び簡易水洗機能（し尿処理装置付き含む）

ウ）臭い逆流防止機能

エ）容易に開かない施錠機能

オ）照明設備

カ）衣装掛け等のフック又は荷物置き棚等（耐荷重を５kg 以上とする）

【付属品として備えるもの】

キ）現場に男女がいる場合に男女別の明確な表示

ク）周囲からトイレの入口が直接見えない工夫

ケ）サニタリーボックス

コ）鏡と手洗器

サ）便座除菌クリーナー等の衛生用品

【推奨する仕様、付属品】

シ）便房内寸法 900×900 以上（面積でない）

ス）擬音装置（機能を含む）

セ）着替え台

ソ）臭気対策機能の多様化

タ）室内温度の調整が可能な設備

チ）小物置き場（トイレットペーパー予備置き場等）

（２）快適トイレに要する費

快適トイレに要する費用については、当初は計上していない。

受注者は、上記（１）の内容を満たす快適トイレであることを示す書類を添付し、規格・基数等の詳細について監督職員と協議することとし、精算変更時において、見積書を提出するものとする。【快適トイレに求める機能】ア）～カ）及び【付属品として備えるもの】キ）～サ）の費用については、従来品相当を差し引いた後、51,000 円／基・月を上限に設計変更の対象とする。

なお、設計変更数量の上限は、男女別で各１基ずつ２基／工事までとする。

また、運搬・設置費は共通仮設費（率）に含むものとし、２基／工事より多く設置する場合や積算上限額を超える費用については、現場環境改善費（率）を想定しており、別途計上は行わない。

（３）快適トイレの手配が困難な場合は、監督職員と協議の上、本項の対象外とする。

11. 現場環境改善費

（１）現場環境改善費の内訳は以下のとおりとし、原則として計上項目のそれぞれから１内容以上選択し合計５つの内容を実施することとする。

ただし、地域の状況・工事内容により組合せ、実施項目数及び実施内容を変更してもよい。詳細については、監督職員と協議実施する。

なお、内容に変更が生じた場合は、監督職員と協議するものとする。

（２）以下に示す内容において、受注者は、具体的な実施内容、実施期間を施工計画書に含めて監督職員に提出するものとする。

（３）受注者は、工事完成時に現場環境改善費の実施状況が分かる写真を監督職員に提出するものとする。

計上項目	実施する内容（率計上分）
仮設備関係	①用水・電力等の供給設備 ②緑化・花壇 ③ライトアップ施設 ④見学路及び椅子の設置 ⑤昇降設備の充実 ⑥環境負荷の低減
営繕関係	①現場事務所の快適化（女性用更衣室の設置を含む） ②労務宿舎の快適化 ③デザインボックス（交通誘導警備員待機室） ④現場休憩所の快適化 ⑤健康関連設備及び厚生施設の充実等
安全関係	①工事標識・照明施設のイメージアップ（電光式標識等） ②盗難防止対策（警報器等） ③避暑（熱中症予防）・防寒対策
地域連携	①地域対策費（農家との調整、地域行事等の経費を含む） ②完成予想図 ③工法説明図 ④工事工程表 ⑤デザイン工事看板 ⑥見学会等の開催（イベント等の実施含む） ⑦見学所（インフォメーションセンター）の設置及び管理運営 ⑧パンフレット・工法説明用ビデオ ⑨社会貢献

12. １日未満で完了する作業の積算

（１）本工事における１日未満で完了する作業の積算（以下、「１日未満積算基準」という。）は、変更積算のみに適用する。

（２）受注者は、施工パッケージ型積算基準と乖離があった場合に、１日未満積算基準の適用について、協議の発議を行うことができる。

（３）同一作業員の作業が他工種等の作業と組合せで１日作業となる場合には、１日未満積算基準は適用しない。

（４）受注者は、協議に当たって、１日未満積算基準に該当することを示す書面、その他協議に必要となる根拠資料（見積書、契約書、請求書等）により、施工パッケージ型積算基準との乖離が確認できない場合には、１日未満積算基準は適用しない。

（５）災害復旧工事等で人工精算する場合や、「時間的制約を受ける工事の積算方法」を適用して精算する場合等、１日未満積算基準以外の方法によることが適当と判断される場合には、１日未満積算基準を適用しない。

13. 共通仮設費率分の適切な設計変更について

（１）本工事は、「共通仮設費（率分）のうち運搬費及び準備費」の下記に示す経費（以下「実績変更対象経費」という。）については、工事実施に当たって積算額と実際の費用に乖離が

生じた場合は、実績変更対象経費の支出実績を踏まえて最終精算変更時点で設計変更することができる。

運搬費：建設機械の運搬費

準備費：伐開・除根・除草費

（２）発注者は、契約締結後、共通仮設費に対する実績変更対象経費の割合（以下「割合」という。）を提示する。

（３）受注者は、（２）により発注者から示された割合を参考にして、実績変更対象経費に係る費用の内訳について設計変更の協議ができるものとする。

（４）受注者は、最終精算変更時点において、発注者が別に示す実績変更対象経費に関する内訳書（以下「内訳書」という。）を様式４に作成するとともに、内訳書に記載した計上額が証明できる書類（領収書、又は金額の妥当性を証明する金額計算書）を添付して監督職員に提出し、設計変更の内容について協議するものとする。

（５）受注者の責めに帰すべき事由による増加費用と認められるものについては、設計変更の対象としない。

（６）発注者は、実績変更対象経費の支出実績を踏まえて設計変更する場合、「（４）の証明書類において妥当性が確認できた費用」から「算定基準に基づき算出した額」を差し引いて算出した金額を設計変更の対象とする。

（７）発注者は、受注者から提出された資料に虚偽の申告があった場合、法的措置、指名停止等の措置を行う場合がある。

（８）疑義が生じた場合は、受発注者間で協議するものとする

14. 新型コロナウイルス感染症の拡大防止対策等

（１）工事で使用する資材等の納期への影響に対する対応について

受注者は、新型コロナウイルス感染症に伴い、工事で使用する資材、機材及び機器類の納期に影響が生じ、工期内に工事が完成できないと判断される場合は、監督職員と協議するものとする。

（２）感染拡大防止対策にかかる費用の計上

受注者は、新型コロナウイルス感染拡大防止のために次のような対策を実施する場合は、監督職員と協議するものとし、必要と認められた対策については、施工計画書に記載して確実に履行しなければならない。

１）現場従事者のマスク、インカム、シールドヘルメット等の購入・リース費用

２）現場に配備する消毒液、赤外線体温計等の購入・リース費用

３）遠隔確認やテレビ会議等のための機材・通信費

４）その他、感染拡大防止のために必要と認められる費用

15. 建設副産物の取扱に係る補足

共通仕様書１－１－２２建設副産物の記載について、以下のとおり補足する。

（１）受領書の交付

受注者は、土砂を再生資源利用計画に記載した搬入元から搬入したときは、法令等に基づき、速やかに受領書を搬入元に交付しなければならない。

（２）再生資源利用促進計画を作成する上での確認事項等

受注者は、再生資源利用促進計画の作成に当たり、建設発生土を工事現場から搬出する場合は、工事現場内の土砂の掘削その他の形質の変更に関して発注者等が行った土壌汚染対策法等の手続き状況や、搬出先が盛土規制法の許可地等であるなど適正であることについて、法令等に基づき確認しなければならない。

また、確認結果は再生資源利用促進計画に添付するとともに、工事現場において公衆の見えやすい場所に掲げなければならない。

（３）建設発生土の運搬を行う者に対する通知

受注者は、建設現場等から土砂搬出を他の者に委託しようとするときは、再生資源利用促進計画に記載した事項（搬出先の名称及び所在地、搬出量）と（２）再生資源利用促進計画を作成する上での確認事項等で行った確認結果を委託した搬出者に対して、法令等に基づいて通知しなければならない。

（４）建設発生土の搬出先に対する受領書の交付請求等

受注者は、建設発生土を再生資源利用促進計画に記載した搬出先へ搬出したときは、法令等に基づき、速やかに搬出先の管理者に受領書の交付を求め、受領書に記載された事項が再生資源利用促進計画に記載した内容と一致することを確認するとともに、監督職員から請求があった場合は、受領書の写しを提出しなければならない。

第 15 章　定めなき事項

この仕様書に定めない事項又は、本工事の施工に当たり疑義が生じた場合は、必要に応じて監督職員と協議するものとする。

様式１

工　期　通　知　書

令和○○年○○月○○日

分任支出負担行為担当官

九州農政局沖永良部農業水利事業所長　糸賀　信之　殿

住所

商号又は名称

氏名

次のとおり工期を定めたので通知します。

工　　事　　名	令和６年度沖永良部農業水利事業 矢護仁屋支線水路移設工事
工　事　場　所	鹿児島県大島郡知名町大字田皆地内
契約予定年月日	令和　　年　　月　　日
工 事 の 始 期	令和　　年　　月　　日
工　　期	工　事　の　始　期　から （○○○日間） 令和　　年　　月　　日　まで

※契約の締結までに提出すること。
※契約書には本通知書により通知した工期（工事の始期及び終期）を記載する。

様式２

実績変更対象経費に関する実施計画書

費　目		費　用	内　容	計上額
共通仮設費	営繕費	借上費	現場事務所、試験室、労働者宿舎、倉庫、材料保管場所等の敷地借上げに要する地代及びこれらの建物を建築する代わりに貸しビル、マンション、民家等を長期借上げする場合に要する費用	
		宿泊費	労働者が、旅館、ホテル等に宿泊する場合に要する費用	
		労働者送迎費	労働者をマイクロバス等で日々当該現場に送迎輸送（水上輸送を含む）をするために要する費用（運転手賃金、車両損料、燃料費等含む）	
	小　計			
現場管理費	労務管理費	募集及び解散に要する費用	労働者の赴任手当、労働者の帰省旅費、労働者の帰省手当	
		賃金以外の食事、通勤等に要する費用	労働者の食事補助、交通費の支給	
	小　計			
合　計				

様式３

実績変更対象経費に関する変更実施計画書

費目		費用	内　容	計上額（当初）	計上額（変更）	差額
共通仮設費	営繕費	借上費	現場事務所、試験室、労働者宿舎、倉庫、材料保管場所等の敷地借上げに要する地代及びこれらの建物を建築する代わりに貸しビル、マンション、民家等を長期借上げする場合に要する費用			
		宿泊費	労働者が、旅館、ホテル等に宿泊する場合に要する費用			
		労働者送迎費	労働者をマイクロバス等で日々当該現場に送迎輸送（水上輸送を含む）をするために要する費用（運転手賃金、車両損料、燃料費等含む）			
	小　計					
現場管理費	労務管理費	募集及び解散に要する費用	労働者の赴任手当、労働者の帰省旅費、労働者の帰省手当			
		賃金以外の食事、通勤等に要する費用	労働者の食事補助、交通費の支給			
	小　計					
合　計						

様式４

実績変更対象経費に関する内訳書

費目		費用	内容	計上額
共通仮設費	運搬費	建設機械の運搬費	建設機械の運搬等に要する費用	
	準備費	伐開・除根・除草費	準備作業に伴う伐開、除根、除草作業に要する費用	
合　計				

別紙－1

工　事　数　量　表

工種・種別・細別	規格	単位	数量	備　考
１．土工				
（1）作業土工				
床掘り		式	1.000	
埋戻		式	1.000	
土砂等運搬	流用土運搬～仮置場	m3	460	
土砂等運搬	仮置場～流用土運搬	m3	460	
土砂等運搬	現場～建設発生土受入地	m3	47	
（2）整形仕上げ工				
法面整形	切土部	㎡	160	
法面整形	人力荒仕上げ	㎡	950.000	
２．構造物撤去工				
（1）構造物取壊し工				
コンクリート構造物取壊し	なし	m3	1.8	
舗装版切断		m	1,017	
舗装版破砕		㎡	892	
殻運搬	アスファルト	m3	45	
殻運搬	無筋コンクリート	m3	1.8	
殻運搬・処理（産業廃棄物処分費）	アスファルト	m3	45	
殻運搬・処理（産業廃棄物処分費）	無筋コンクリート	m3	1.8	
３．管体基礎工				
（1）砂基礎工				
砂基礎	山砂（SF相当品以上）	m3	33	
４．管体工				
（1）硬質ポリ塩化ビニル管布設工				
硬質ポリ塩化ビニル管	VH,200mm	m	256.4	

別紙－1

工　事　数　量　表

工種・種別・細別	規格	単位	数量	備　考
硬質ポリ塩化ビニル管継手材		個	57	
（2）弁設置工				
弁類	4－1号空気弁,25mm（現場流用品）	基	1	
弁類	4-2号空気弁,25mm	基	1	
（3）硬質塩化ﾋﾞﾆﾙ管撤去工				
硬質塩化ﾋﾞﾆﾙ管撤去		m	255.400	
既設塩ビ管切断		箇所	2.000	
既設管運搬・処理（産業廃棄物処理）	廃プラスチック類	m3	16.000	
（4）空気弁室撤去工				
空気弁撤去		式	1.000	
5．空気弁室工				
（1）弁室工				
マンホール	空気弁室設置（４－１号）	基	1.000	
マンホール	空気弁室設置（４－２号）	基	1.000	
6．付帯工				
（1）埋設物表示工				
埋設表示テープ		m	256	
（2）横断暗渠保護工				
横断暗渠保護工		式	1.000	
7．耕地復旧工				
（1）畑地復旧工				
表土掘削・埋戻	表土掘削	㎡	799.00	
表土掘削・埋戻	表土埋戻	㎡	799.00	
表土掘削・埋戻	耕起（トラクタ）	㎡	1,397.00	
8．道路復旧工				

別紙－1

工　事　数　量　表

工種・種別・細別	規格	単位	数量	備　考
（1）アスファルト舗装工				
下層路盤（車道・路肩部）	現場発生材（流用 t=200mm）	㎡	549	
上層路盤（車道・路肩部）	粒度調整砕石M-30 t=100mm	㎡	560	
表層（車道・路肩部）	密粒度アスコン（１３） t=50mm	㎡	892	
（2）区画線工				
区画線	ﾍﾟｲﾝﾄ式（車載式），実線,15cm	m	347	
区画線	材料費	m	347.000	
９．仮設工				
（1）仮設道路工				
掘削		m3	3	
掘削	仮設道路撤去	m3	55	
土砂等運搬	現場～建設発生土受入地	m3	55	
路床盛土	仮設道路設置	m3	55	
購入土	コーラル	m3	69.000	
（2）吊防護工				
吊り防護工		式	1.000	
（3）仮設ヤード工				
仮設ヤード工		式	1.000	

令和6年度　沖永良部農業水利事業
矢護仁屋支線水路移設工事

図面目録

図面番号	名称	枚数	備考	図面番号	名称	枚数	備考
1	位置図	1		参1	仮設計画図	2	
2	平面縦断図	1		参2	管割図	1	
3	標準断面図	1		参3	用地図	1	
4	横断図	4					
5	空気弁工構造図	2					
6	横断暗渠保護工構造図	1					
7	撤去復旧図	1					
8	仮廻し道路計画図	2					
9	建設発生土受入地位置図	1					
計		14		計		4	

位置図

S=1:5000

基準点水準点座標 (単位:m)

基準点水準点	X座標	Y座標	Z座標
西原 (4等三角点)	-6212108.375	-94126.391	81.190
KBM4	――	――	85.325
KBM5	――	――	78.067

矢護仁屋支線水路

業務名	令和6年度 沖永良部農業水利事業 矢護仁屋支線水路移設工事		
図面名	位置図		
作成年月日			
縮尺	図示	図面番号	1
会社名			
事業所名	九州農政局 沖永良部農業水利事業所		

平面縦断図

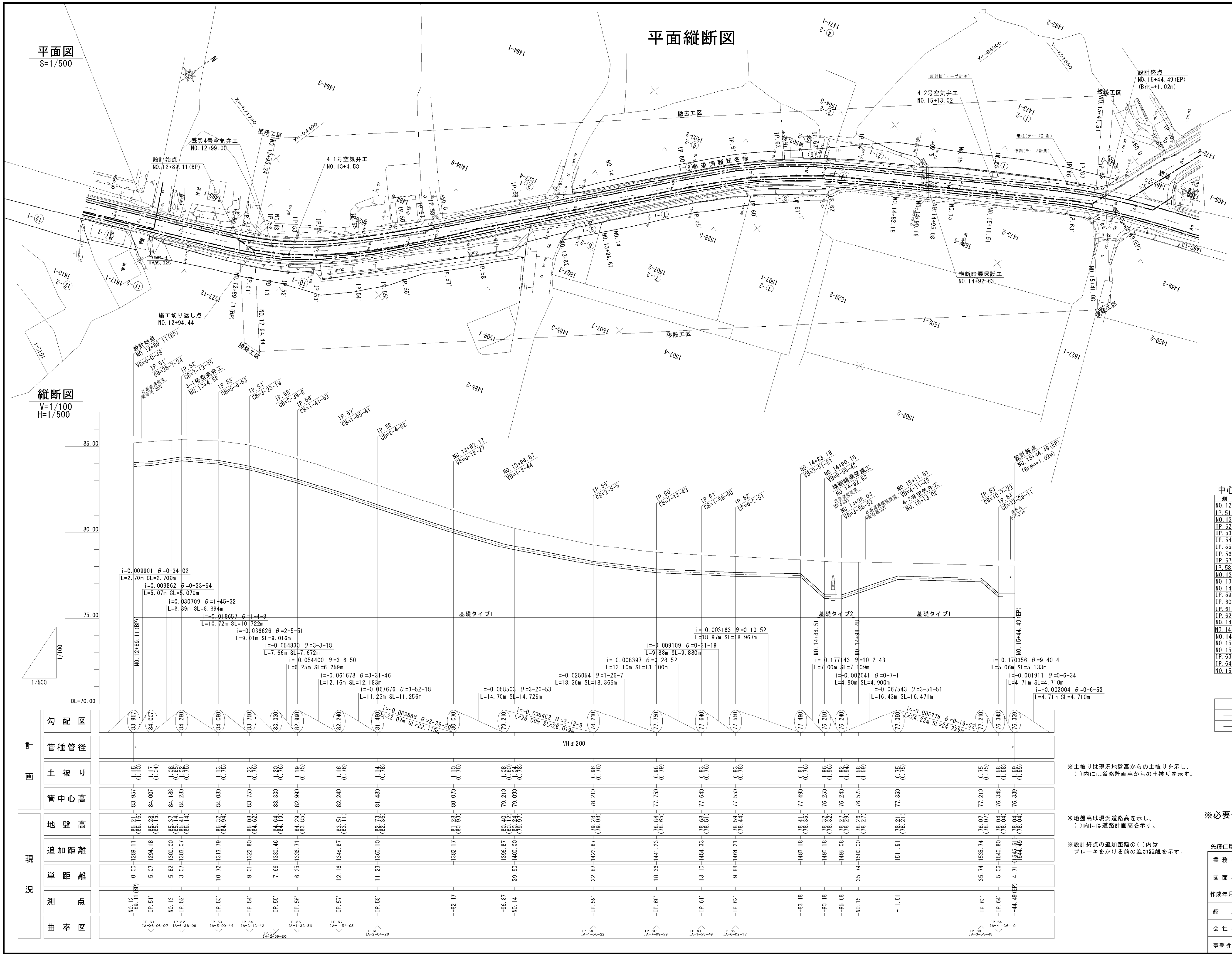

※土被りは現況地盤高からの土被りを示し、
( )内には道路計画高からの土被りを示す。

※地盤高は現況道路高を示し、
( )内には道路計画高を示す。

※設計終点の追加距離の( )内は
ブレーキをかける前の追加距離を示す。

中心線座標

測　　点	X	Y
NO.12+89.11	-621772.934	-94387.317
IP.51'	-621771.255	-94382.529
NO.13	-621767.109	-94378.445
IP.52'	-621764.924	-94376.292
IP.53'	-621756.473	-94369.705
IP.54'	-621748.910	-94364.809
IP.55'	-621742.256	-94361.014
IP.56'	-621736.684	-94358.170
IP.57'	-621725.701	-94352.958
IP.58'	-621715.403	-94348.483
NO.13+82.17	-621695.494	-94338.959
NO.13+96.87	-621682.233	-94332.616
NO.14	-621679.409	-94331.266
IP.59'	-621658.772	-94321.395
IP.60'	-621642.492	-94312.919
IP.61'	-621631.716	-94305.466
IP.62'	-621623.792	-94299.571
NO.14+83.18	-621609.850	-94286.711
NO.14+90.18	-621604.704	-94281.965
NO.14+95.08	-621601.102	-94278.643
NO.15	-621597.484	-94275.306
NO.15+11.51	-621589.022	-94267.501
IP.63'	-621571.212	-94251.074
IP.64'	-621567.731	-94247.391
NO.15+44.49	-621563.043	-94246.980

凡　例	
―― - ――	既設水道管
━━ - ━━	既設県畑かん管

※必要一体化長さは管割図参照。

矢護仁屋支線水路

業務名	令和6年度　沖永良部農業水利事業 矢護仁屋支線水路移設工事		
図面名	平面縦断図		
作成年月日			
縮　尺	図示	図面番号	2
会社名			
事業所名	九州農政局　沖永良部農業水利事業所		

標準断面図

S=1:10

基礎タイプ1

VHφ200
粘性土(掘削深1.0m～2.0m)

NO.12+89.11～NO.14+88.51
NO.14+98.48～NO.15+44.49

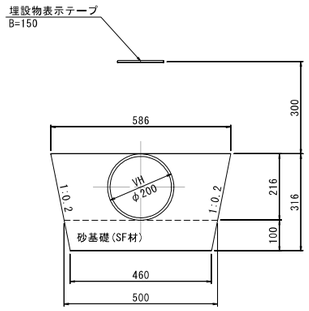

基礎タイプ2

VHφ200
粘性土(掘削深2.0m～5.0m)

NO.14+88.51～NO.14+98.48

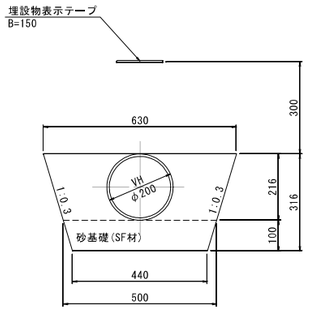

既設管撤去標準図

S=1:20

H=1.0～2.0m

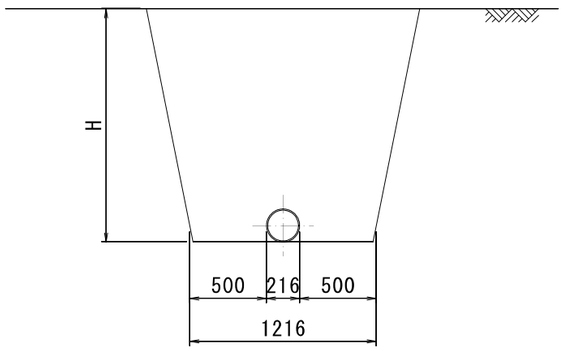

H=1.0m未満

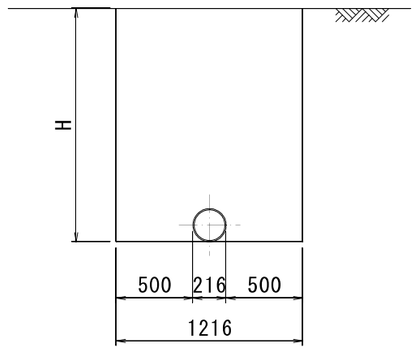

矢護仁屋支線水路

業 務 名	令和6年度　沖永良部農業水利事業 矢護仁屋支線水路移設工事		
図 面 名	標準断面図		
作成年月日			
縮　　尺	図示	図面番号	3
会 社 名			
事業所名	九州農政局　沖永良部農業水利事業所		

横断図(1/4)

S=1:100

NO.13+13.79 (道-NO.12+9.00)
GH=85.32(84.94)
FH=84.080

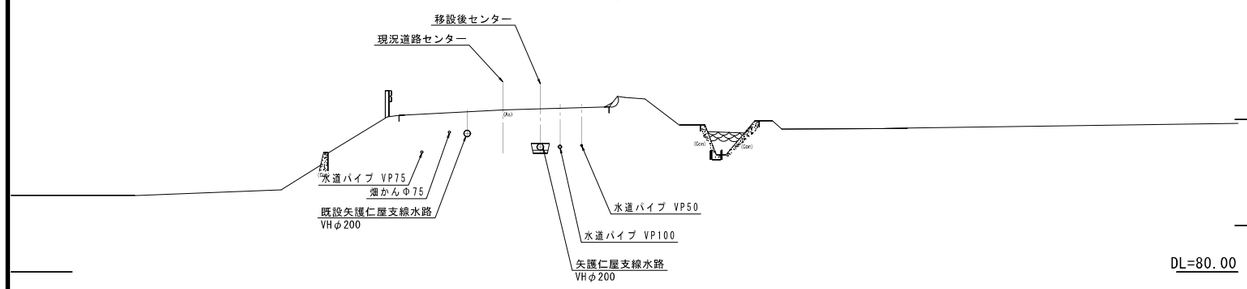

NO.13+42.19 (道-NO.11)
GH=83.98(83.55)
FH=82.652

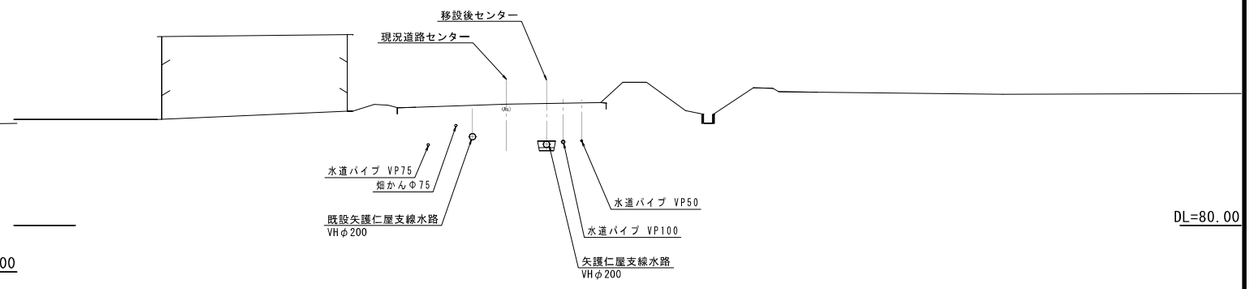

NO.13+3.07 (道-NO.13(KE.3-2))
GH=85.41(85.14)
FH=84.280

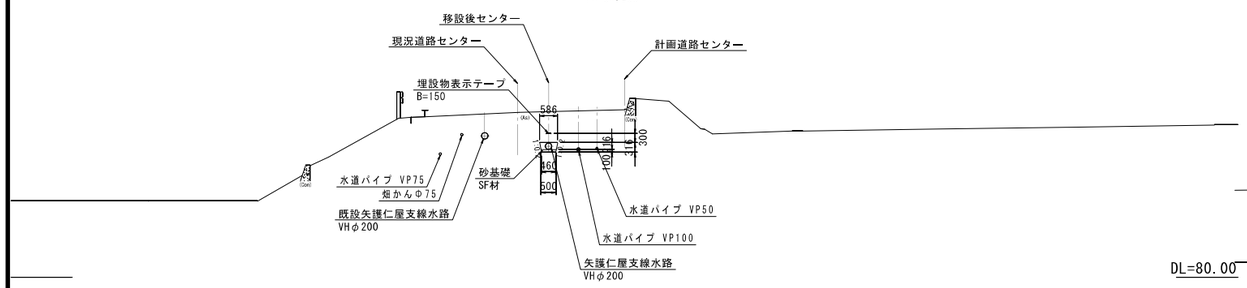

NO.13+22.54 (道-NO.12(KE.3-1))
GH=85.09(84.63)
FH=83.760

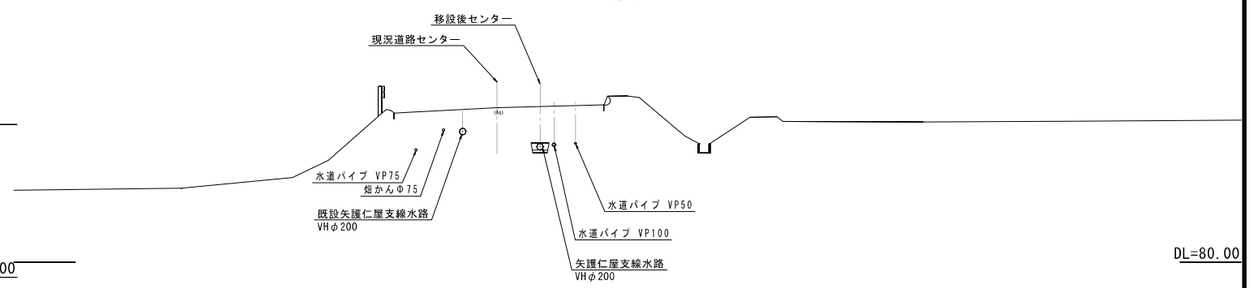

矢護仁屋支線水路

業務名	令和6年度　沖永良部農業水利事業 矢護仁屋支線水路移設工事		
図面名	横断図(1/4)		
作成年月日			
縮尺	図示	図面番号	4-1/4
会社名			
事業所名	九州農政局　沖永良部農業水利事業所		

横断図(2/4)

S=1:100

NO.13+70.16 (道-NO.9+12.00)
GH=82.06(81.70)
FH=80.837

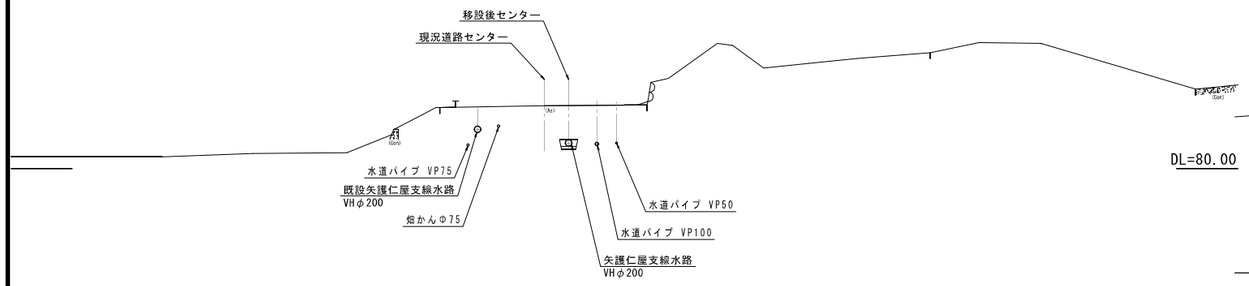

NO.13+96.87 (道-NO.8+5.32(KA.2-2))
GH=80.40(80.12)
FH=79.210

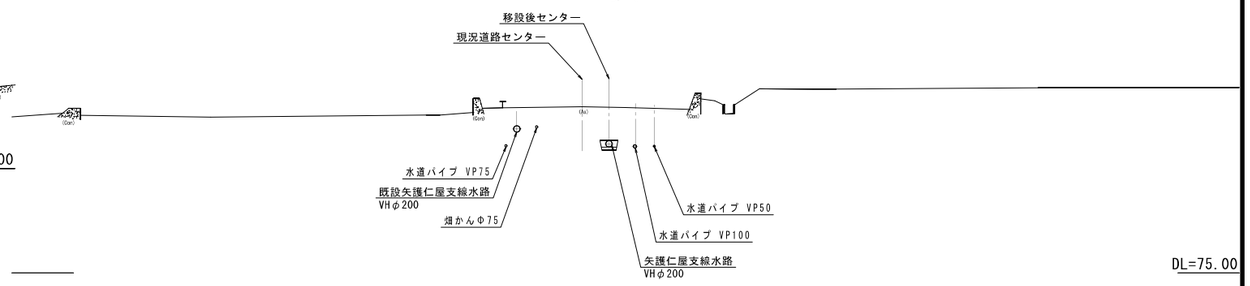

NO.13+62.15 (道-NO.10)
GH=82.59(82.23)
FH=81.349

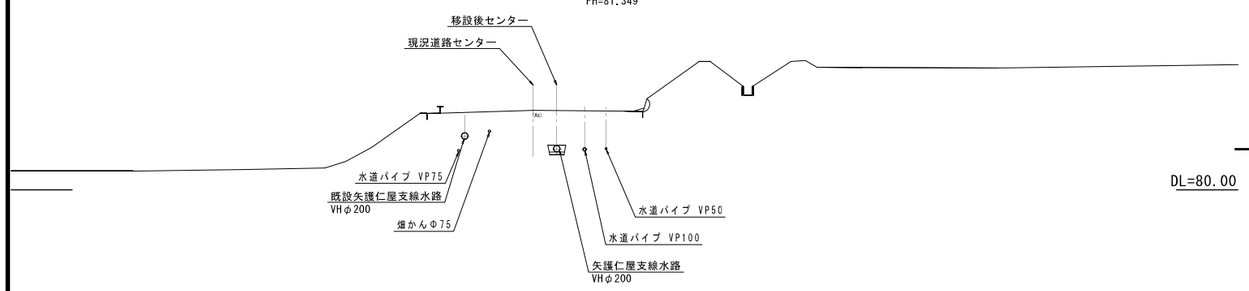

NO.13+82.17 (道-NO.9)
GH=81.28(80.93)
FH=80.070

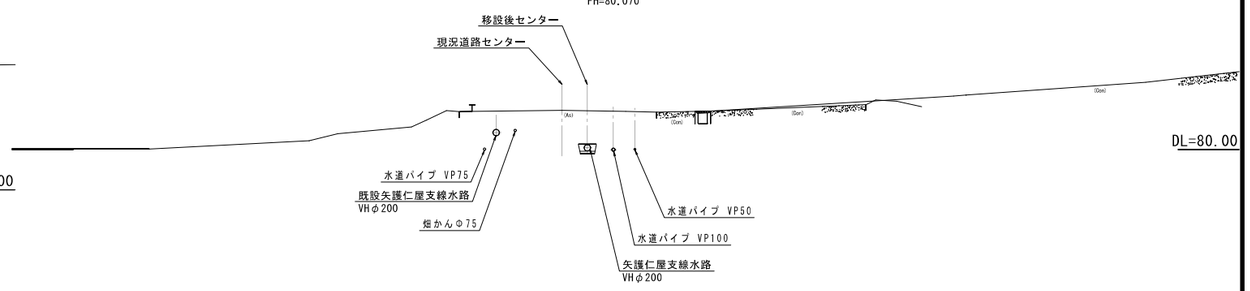

NO.13+54.54 (道-NO.10+7.60(KA.3-1))
GH=83.12(82.73)
FH=81.856

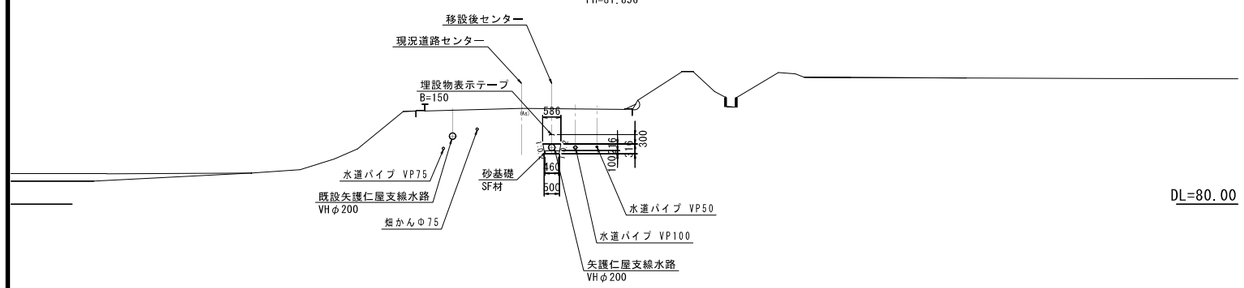

矢護仁屋支線水路

業務名	令和6年度　沖永良部農業水利事業 矢護仁屋支線水路移設工事		
図面名	横断図(2/4)		
作成年月日			
縮尺	図示	図面番号	4-2/4
会社名			
事業所名	九州農政局　沖永良部農業水利事業所		

横断図(3/4)

S=1:100

NO.14+36.99 (道-NO.6+5.18(KE.2-2))
GH=78.92(78.72)
FH=77.856

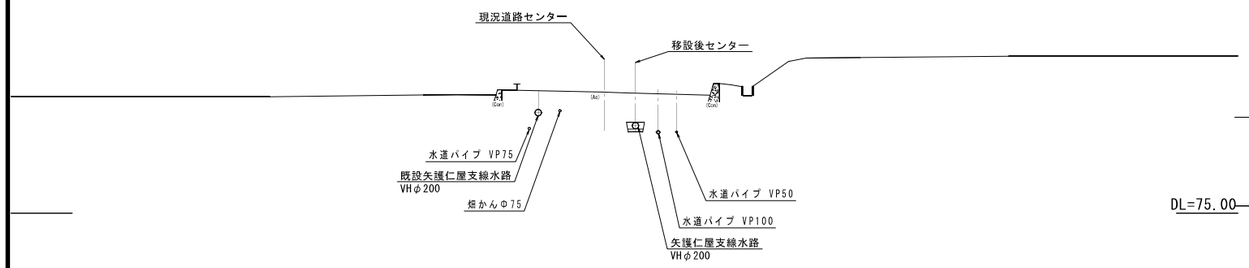

NO.14+58.86 (道-NO.5+3.27(KE.2-1))
GH=78.63(78.46)
FH=77.599

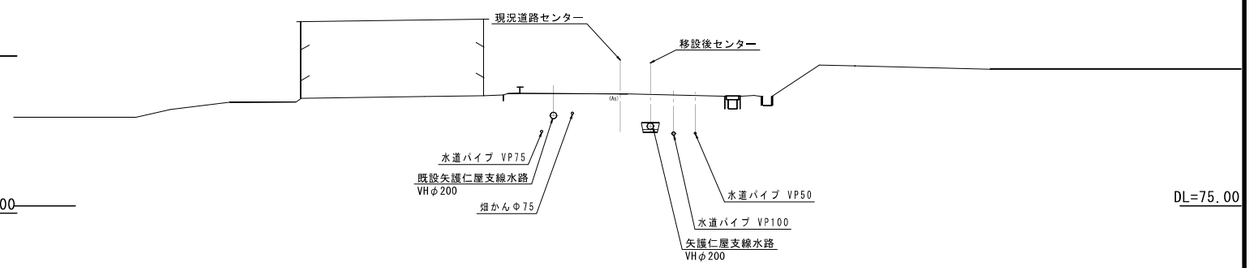

NO.14+22.19 (道-NO.7)
GH=79.30(79.10)
FH=78.236

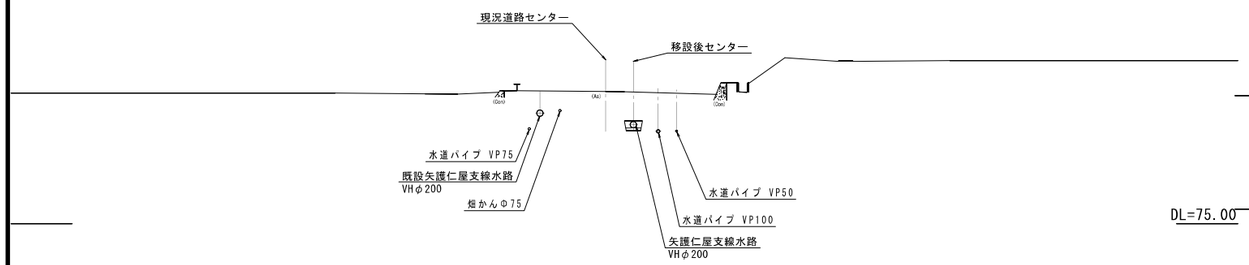

NO.14+42.17 (道-NO.6)
GH=78.82(78.63)
FH=77.742

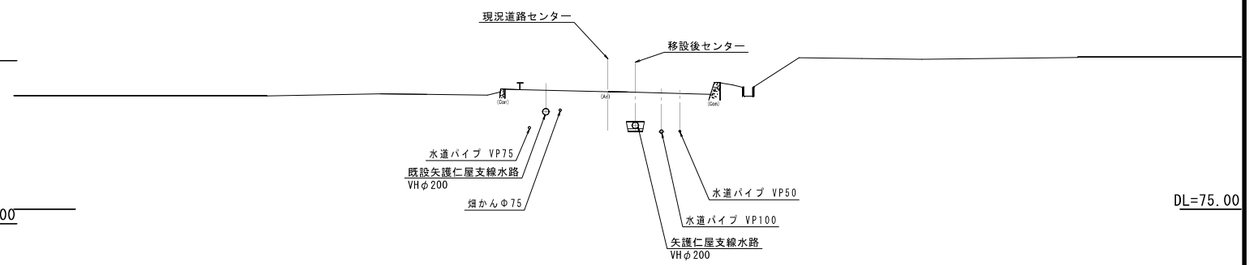

NO.14+2.19 (道-NO.8)
GH=80.13(79.87)
FH=79.005

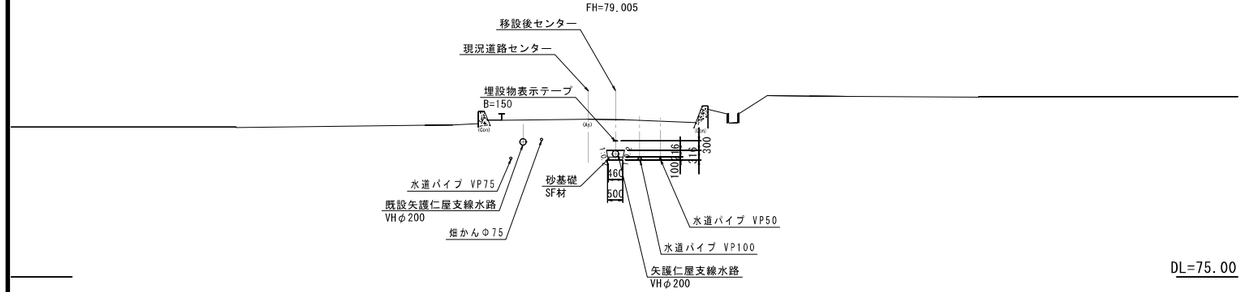

矢護仁屋支線水路

業務名	令和6年度　沖永良部農業水利事業 矢護仁屋支線水路移設工事		
図面名	横断図(3/4)		
作成年月日			
縮尺	図示	図面番号	4-3/4
会社名			
事業所名	九州農政局　沖永良部農業水利事業所		

横断図(4/4)

S=1:100

NO.14+93.03 (道-NO.3+9.00)
GH=78.28(78.30)
FH=76.244

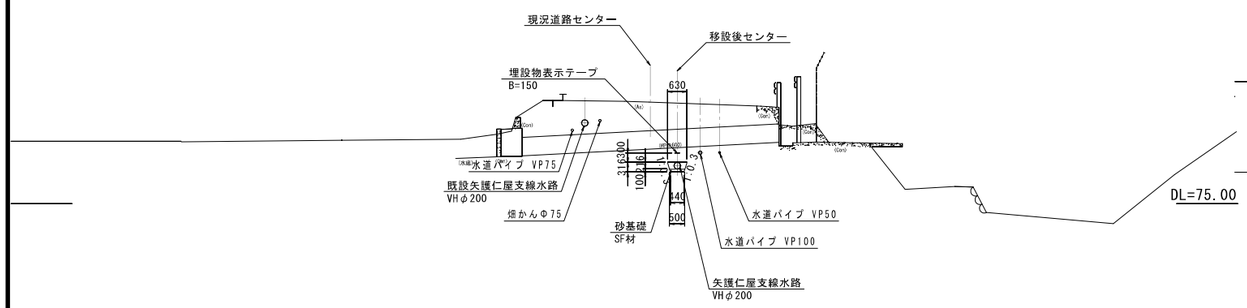

NO.15+42.26 (道-NO.1(SP.1))
GH=78.03(78.03)
FH=76.345

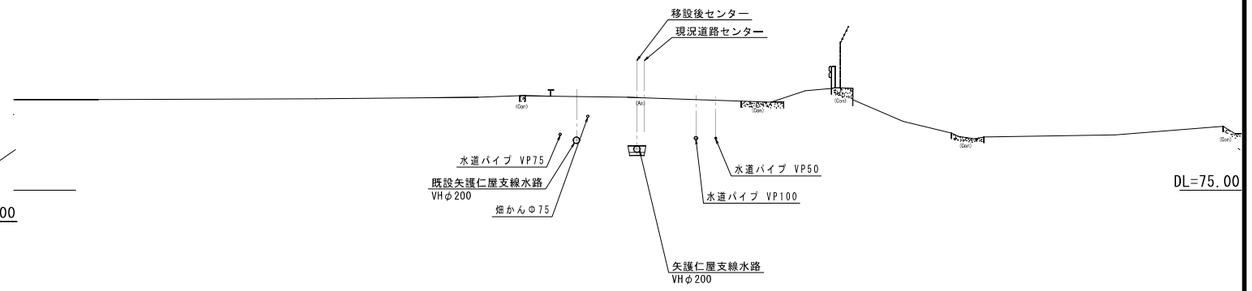

NO.14+82.06 (道-NO.4)
GH=78.42(78.36)
FH=77.493

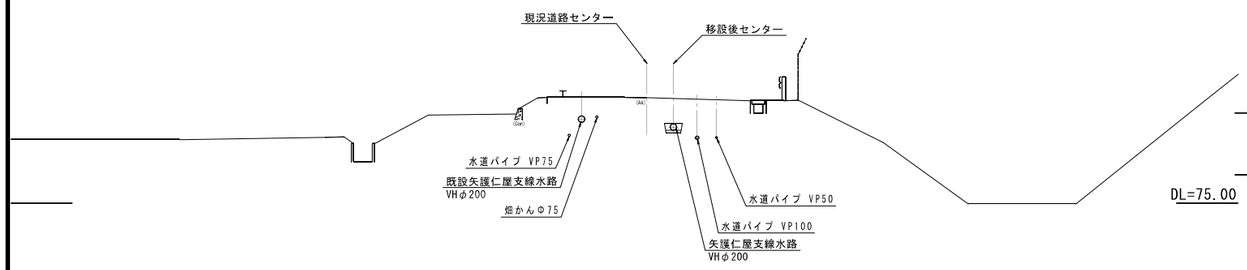

NO.15+22.03 (道-NO.2(EC.1))
GH=78.16(78.16)
FH=77.289

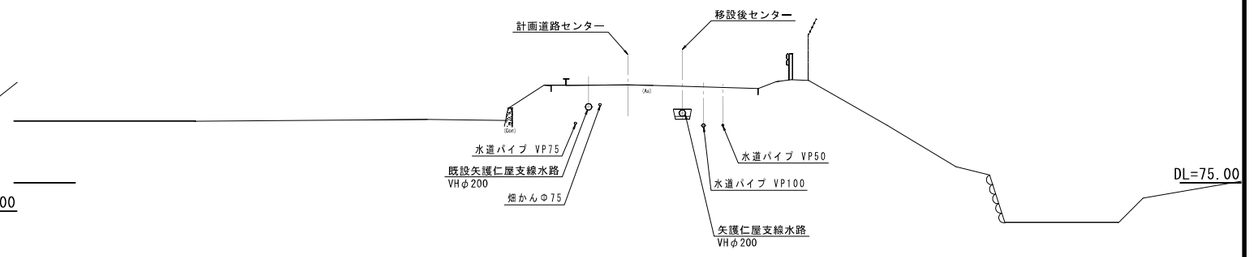

NO.14+62.12 (道-NO.5)
GH=78.61(78.45)
FH=77.569

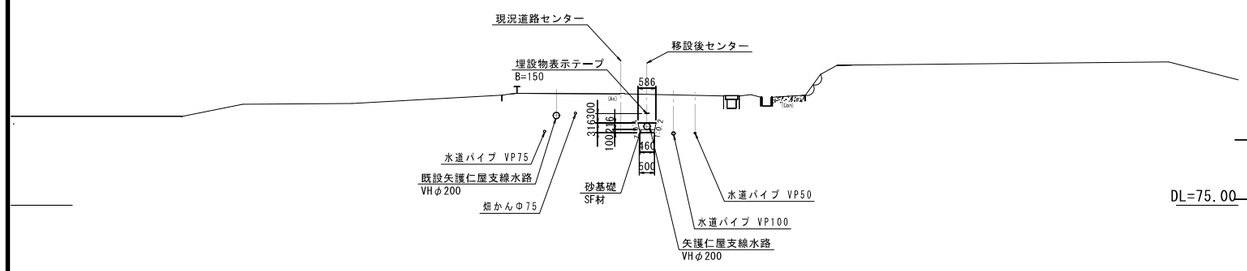

NO.15+2.03 (道-NO.3(KA.2-1))
GH=78.25(78.26)
FH=76.710

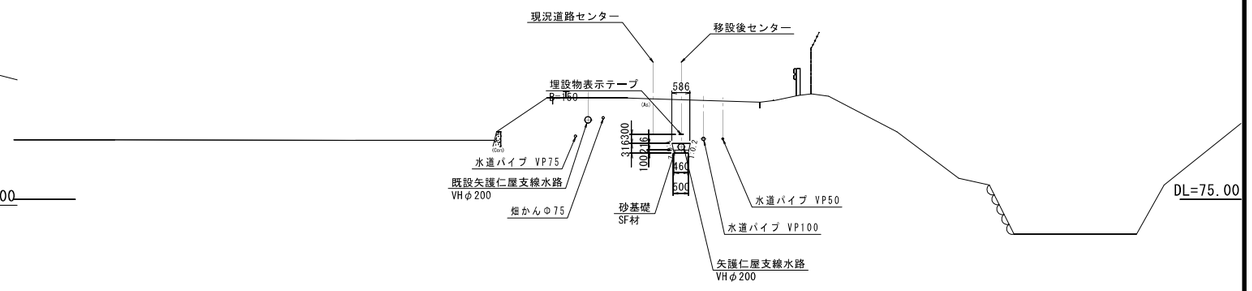

矢護仁屋支線水路

業務名	令和6年度　沖永良部農業水利事業 矢護仁屋支線水路移設工事		
図面名	横断図(4/4)		
作成年月日			
縮尺	図示	図面番号	4-4/4
会社名			
事業所名	九州農政局　沖永良部農業水利事業所		

空気弁工構造図(1/2)

4-1号空気弁工　S=1:10

平　面　図

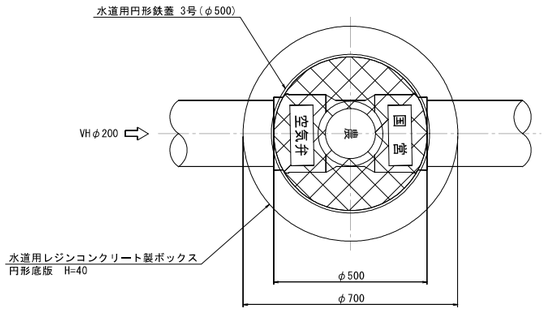

※中央に 農 および 空気弁 の鋳出文字要

側　面　図

施工時

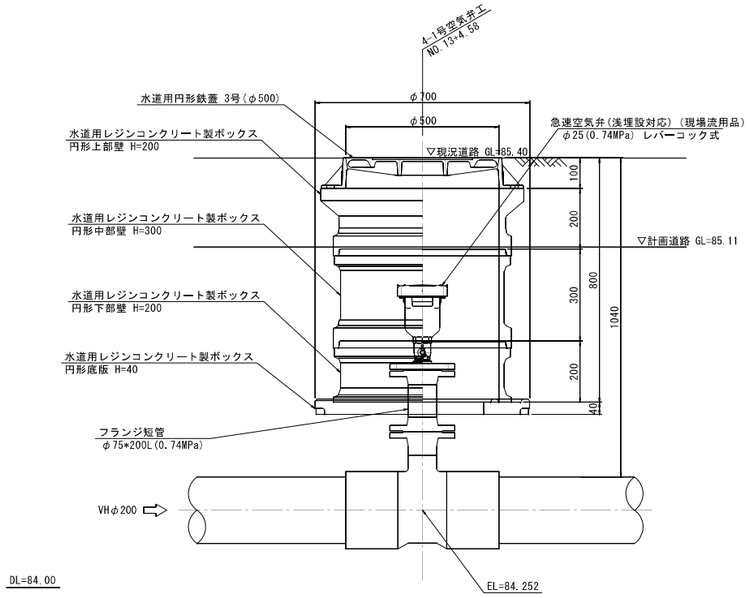

矢護仁屋支線水路

業 務 名	令和6年度　沖永良部農業水利事業 矢護仁屋支線水路移設工事		
図 面 名	空気弁工構造図(1/2)		
作成年月日			
縮　　尺	図示	図面番号	5-1/2
会 社 名			
事業所名	九州農政局　沖永良部農業水利事業所		

空気弁工構造図(2/2)

4-2号空気弁工　S=1:10

平　面　図

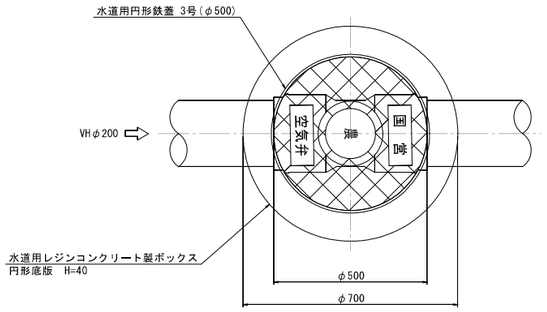

※中央に 農 および 空気弁 の鋳出文字要

側　面　図

施工時

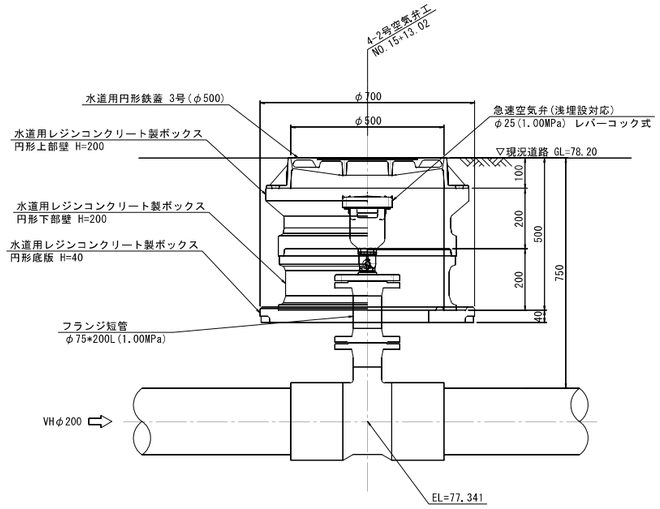

DL=77.00

矢護仁屋支線水路

業 務 名	令和6年度　沖永良部農業水利事業 矢護仁屋支線水路移設工事		
図 面 名	空気弁工構造図(2/2)		
作成年月日			
縮　　尺	図示	図面番号	5-2/2
会 社 名			
事業所名	九州農政局　沖永良部農業水利事業所		

令和6年度　沖永良部農業水利事業
矢護仁屋支線水路移設工事

図面目録

図面番号	名称	枚数	備考	図面番号	名称	枚数	備考
1	位置図	1		参1	仮設計画図	2	
2	平面縦断図	1		参2	管割図	1	
3	標準断面図	1		参3	用地図	1	
4	横断図	4					
5	空気弁工構造図	2					
6	横断暗渠保護工構造図	1					
7	撤去復旧図	1					
8	仮廻し道路計画図	2					
9	建設発生土受入地位置図	1					
計		14		計		4	

横断暗渠保護工構造図

横断暗渠 HPφ600
NO.14+92.63

平面図
S=1:100

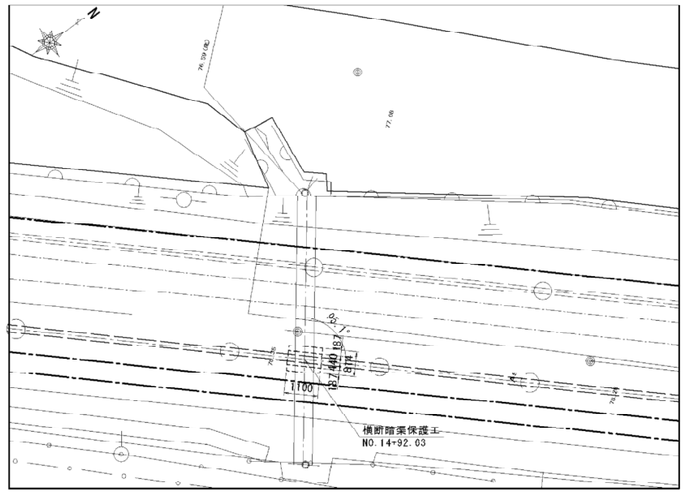

正面図
S=1:30

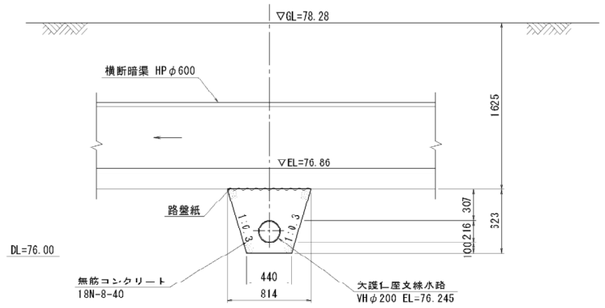

断面図
S=1:30

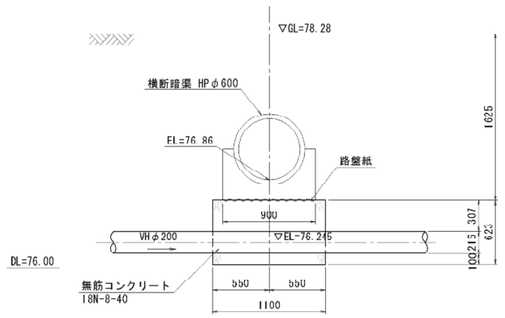

矢護仁屋支線水路

業務名	令和6年度　沖永良部農業水利事業 矢護仁屋支線水路移設工事		
図面名	横断暗渠保護工構造図		
作成年月日			
縮尺	図示	図面番号	6
会社名			
事業所名	九州農政局　沖永良部農業水利事業所		

撤去復旧図

S=1/500

平面図

移設工区

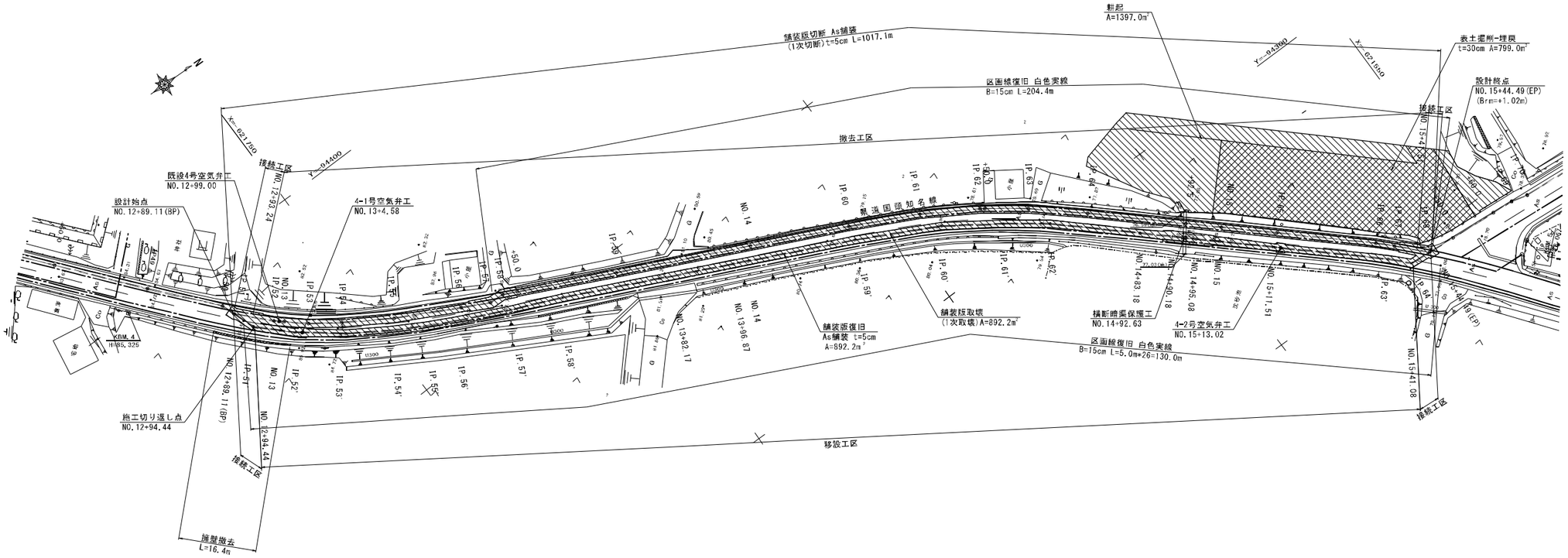

擁壁撤去断面図

S=1:10

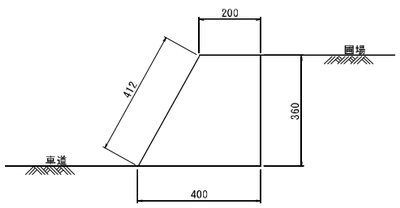

舗装撤去復旧断面図

S=1:20

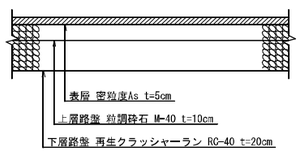

凡 例	
	舗装取壊範囲(1次)

凡 例	
——-——	既設水道管
——-——	既設県畑かん管

矢護仁屋支線水路

業 務 名	令和6年度 沖永良部農業水利事業 矢護仁屋支線水路移設工事		
図 面 名	撤去復旧図		
作成年月日			
縮 尺	図示	図面番号	7
会 社 名			
事業所名	九州農政局 沖永良部農業水利事業所		

仮廻し道路計画図(1/2)

設計始点付近

2次施工

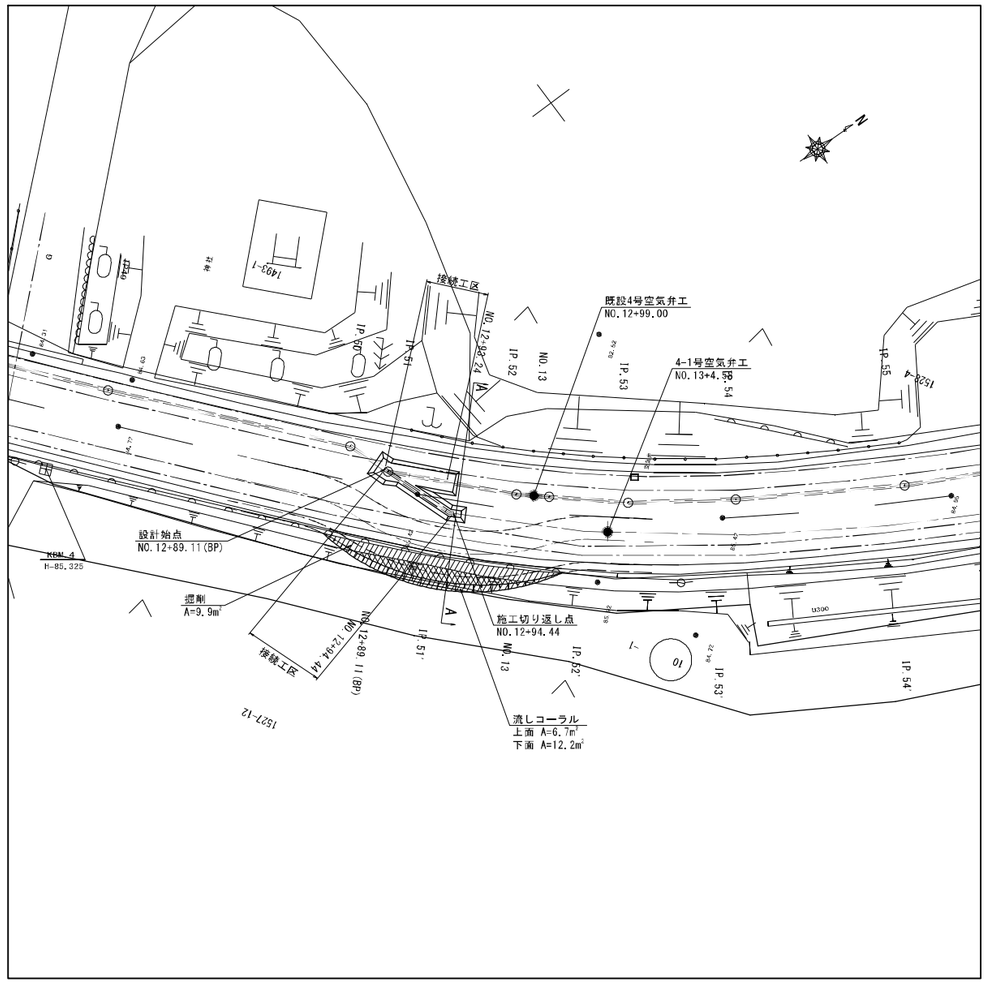

1次施工

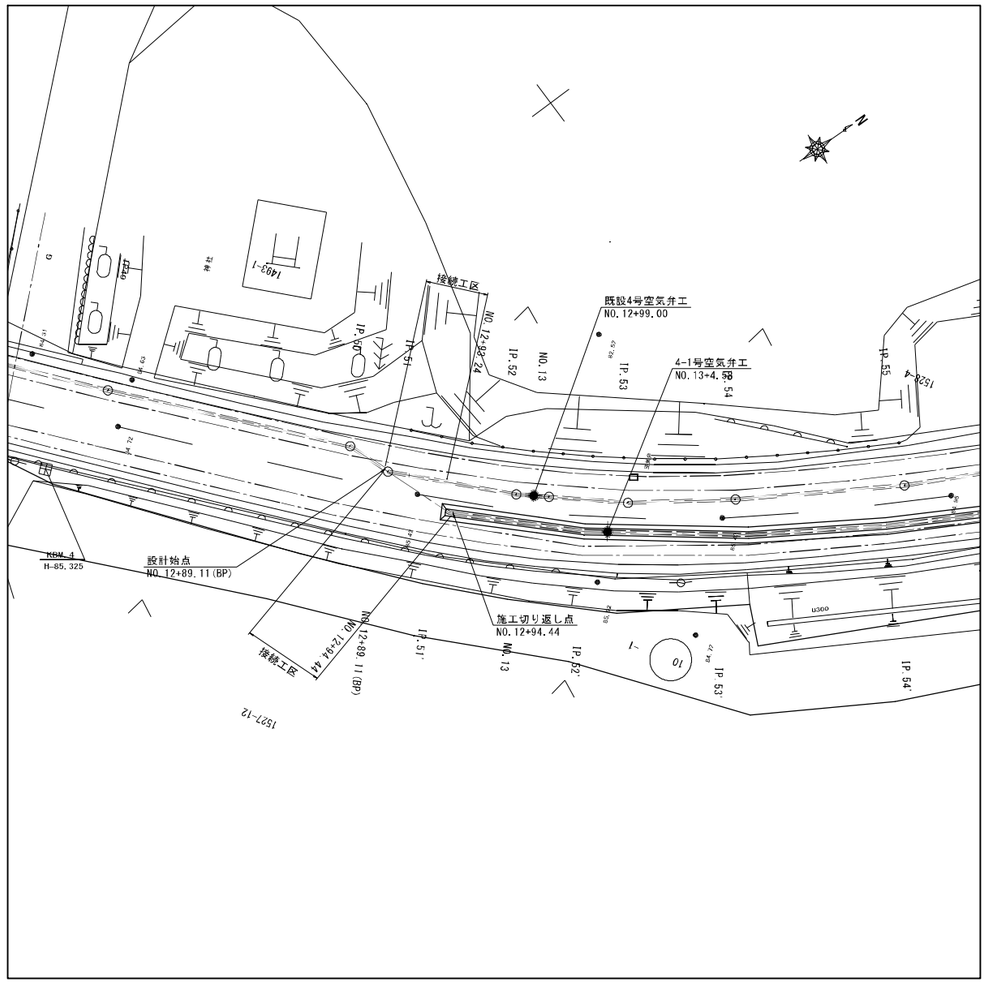

A-A

S=1:100

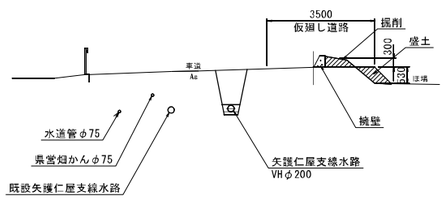

矢護仁屋支線水路

業務名	令和6年度　沖永良部農業水利事業 矢護仁屋支線水路移設工事		
図面名	仮廻し道路計画図(1/2)		
作成年月日			
縮尺	S=1:200	図面番号	8-1/2
会社名			
事業所名	九州農政局　沖永良部農業水利事業所		

仮廻し道路計画図(2/2)

設計終点付近

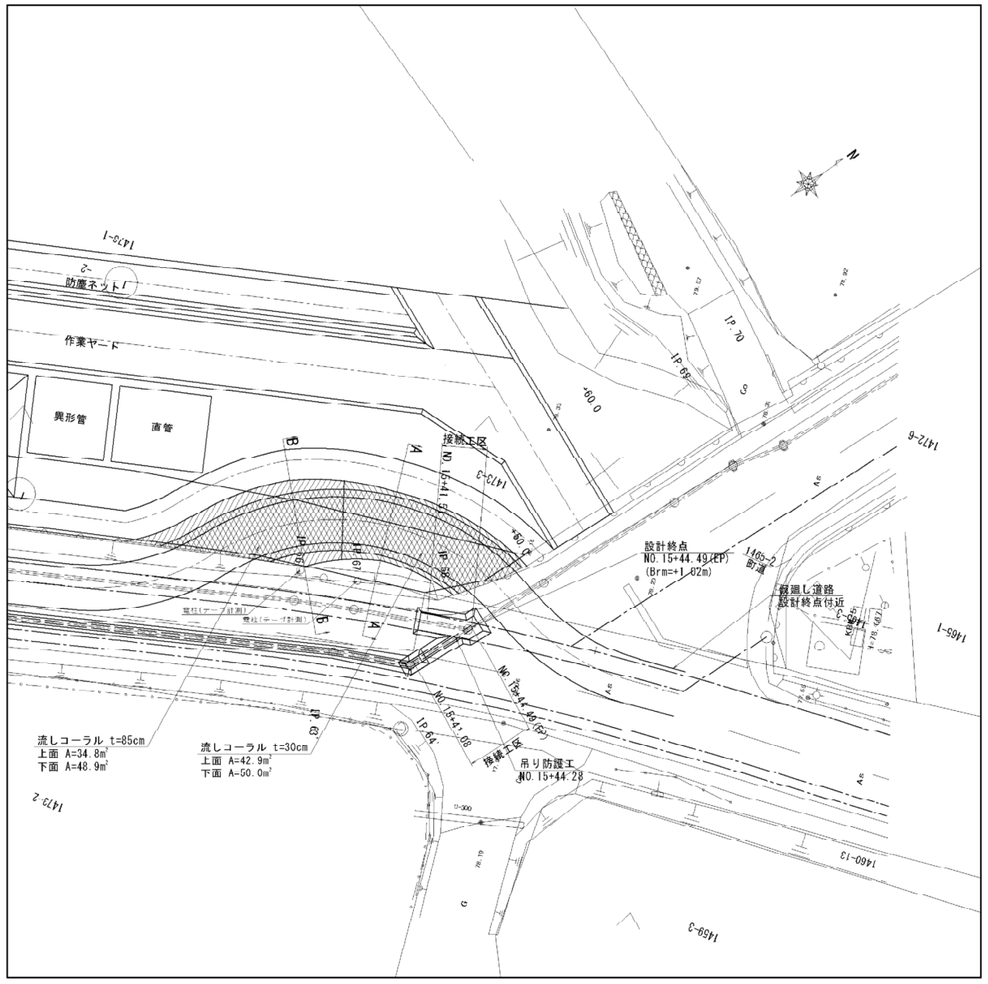

A-A
S=1:100

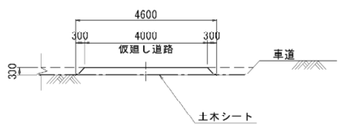

B-B
S=1:100

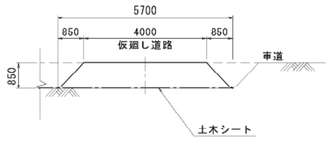

矢護仁屋支線水路

業務名	令和6年度　沖永良部農業水利事業 矢護仁屋支線水路移設工事		
図面名	仮廻し道路計画図(2/2)		
作成年月日			
縮尺	S=1:200	図面番号	8-2/2
会社名			
事業所名	九州農政局　沖永良部農業水利事業所		

建設発生土受入地位置図 S=1:15,000

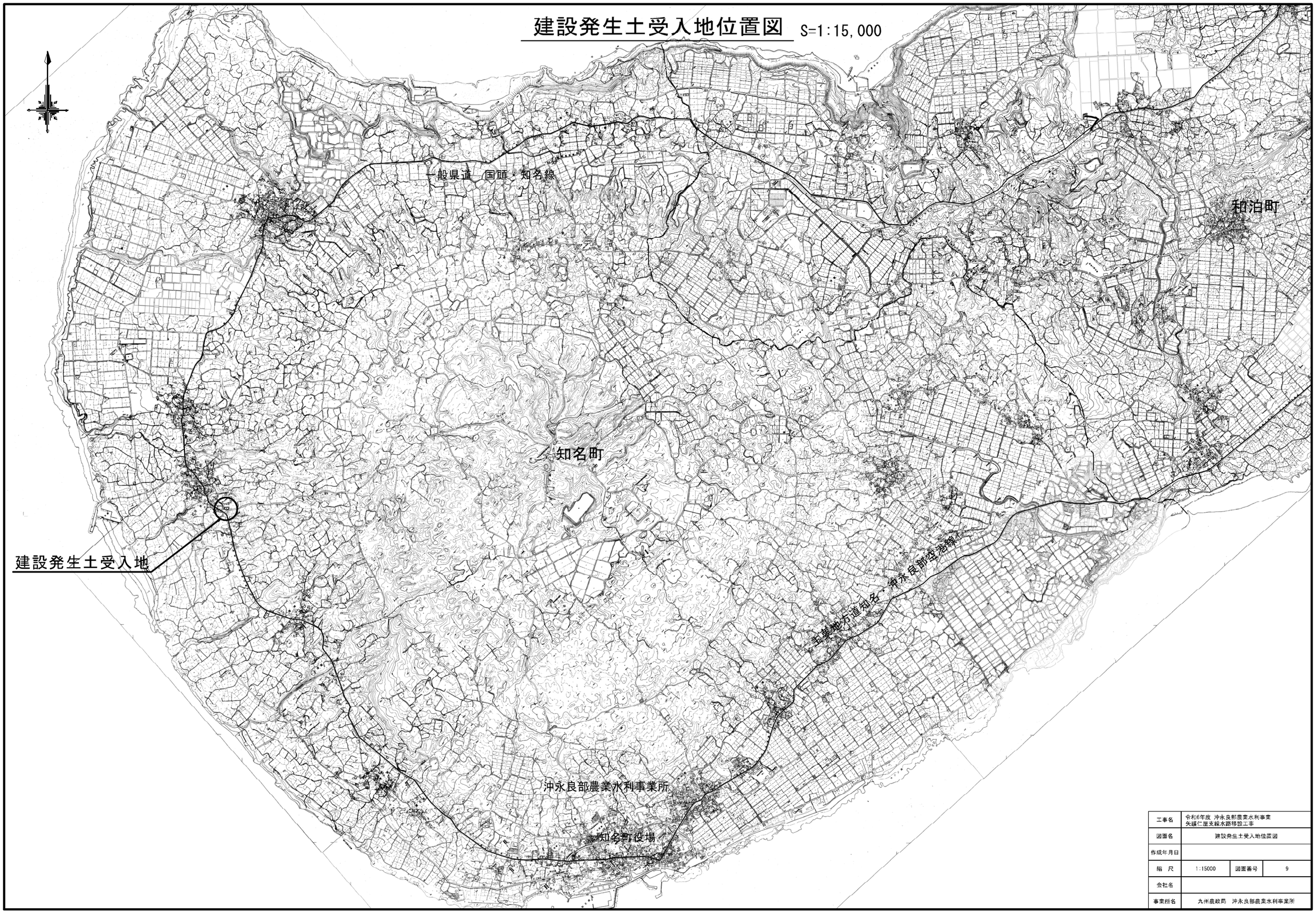

工事名	令和6年度 沖永良部農業水利事業 矢縄仁屋支線水路移設工事		
図面名	建設発生土受入地位置図		
作成年月日			
縮 尺	1:15000	図面番号	9
会社名			
事業所名	九州農政局 沖永良部農業水利事業所		