誰もが住んでみたい村に
農業農村整備

令和５年度
宇城農地整備事業
五丁川第２排水機場工事用道路工事

積　　算　　書

（　　当初　　）

九州農政局
宇城農地整備事業所

事業名	宇城農地整備事業
工事名	五丁川第２排水機場工事用道路工事

項　目　名	
局名	九州農政局
事業（務）所名	宇城農地整備事業所
事業名	宇城農地整備事業
工事名	五丁川第２排水機場工事用道路工事
施工場所	熊本県宇城市松橋町御船及び南豊崎地内
工事番号	6-325-0001
工事区分	単年度
積算区分	当初
地域区分	熊本
地区区分	松橋
工期	７ヶ月
積算体系年月	令和６年５月
単価期適用年月	令和６年５月－A
歩掛適用年月	令和５年99号－A
電力会社名	九州電力

事業名	宇城農地整備事業
工事名	五丁川第２排水機場工事用道路工事

番号	項　目　名	規　格	数　量	単位	金　額	備　考
	請負工事費				354,057,000	
	・総合工事価格（一括積算）				321,870,000	
	・消費税相当額（10%）				32,187,000	
	工事内容					
1	工事用道路		1	式		
2	仮桟橋工		4	箇所		
3	待避所工		4	箇所		

事業名	宇城農地整備事業
工事名	五丁川第２排水機場工事用道路工事

項　目　名	
工事名	五丁川第２排水機場工事用道路工事
工事区分	単年度
積算区分	当初積算
積算体系区分	一般土木工事
工種区分	河川・道路構造物工事
工種体系区分	その他土木工事（１）
契約保証費	計上する
施工地域区分	一般交通影響有り(2)-2
電力区分	低圧・業者持・１年未満
冬期補正	なし
冬期補正（現場管理費）	0.00%
豪雪補正	なし
亜熱帯補正	なし
被災地補正（共通仮設費）	1.100
被災地補正（現場管理費）	1.100
週休２日補正	4週8休以上
熱中症対策補正（現場管理費）	0.00%
現場環境改善費の計上	する
3次元出来形管理補正（現場管理費）	補正なし
3次元出来形管理補正（共通仮設費）	補正なし

事業名	宇城農地整備事業
工事名	五丁川第２排水機場工事用道路工事

項　目　名	数　量	単位	金　額	備　考
工事価格			321,870,000	
・工事原価			280,110,000	
純工事費			210,324,000	
・・直接工事費	1.000	式	184,123,000	
・・・直接工事費（仮設工を除く）	1.000	式	179,873,000	
・・・直接工事費（仮設工）			4,250,000	
・・間接工事費			95,987,000	
・・・共通仮設費			26,201,000	
・・・・事業損失防止施設費	1.000	式	0	
・・・・運搬費～営繕費等			21,045,000	
・・・・運搬費	1.000	式	3,554,000	
・・・・準備費	1.000	式	0	
・・・・安全費	1.000	式	0	
・・・・役務費	1.000	式	0	
・・・・技術管理費	1.000	式	0	
・・・・営繕費等	1.000	式	0	
・・・・現場環境改善費			1,602,000	
・・・・・現場環境改善費（率計上）			1,602,000	
・・・・・現場環境改善費（積上）	1.000	式	0	
・・・現場管理費			69,786,000	
・・官貸額（直工・事業損失防止）	1.000	式	0	
・・官貸額（直工・事業損失防止除く）	1.000	式	0	
・一般管理費等				
			41,764,000	
・一括計上価格	1.000	式	0	
支給品費			0	
支給品費（直工・事業損失防止）			0	
処分費等（直接工事費の内数）			20,000	
処分費（準備費の内数）			0	
処分費（事業損失防止施設費内数）			0	
処分費等（率対象外）			0	
共通仮設費算定控除額			0	
有価物処分費			0	
法定福利費概算額（工事価格の内数）			11,265,000	

事業名	宇城農地整備事業
工事名	五丁川第２排水機場工事用道路工事

工事別工事名:五丁川第２排水機場工事用道路工事

工　種　名　称	数　量	単位	金　額	備　考
直接工事費（仮設工を除く）内訳			179,873,000	
直接工事費（仮設工を除く）	1.000	式	179,873,000	
・待避所工	1.000	式	753,000	
・・待避所①	1.000	式	376,000	
・・待避所②	1.000	式	62,000	
・・待避所③	1.000	式	182,000	
・・待避所④	1.000	式	133,000	
・仮桟橋工	1.000	式	171,002,000	
・・仮桟橋①	1.000	式	8,260,000	
・・仮桟橋②	1.000	式	17,740,000	
・・仮桟橋③	1.000	式	51,857,000	
・・仮桟橋④	1.000	式	93,145,000	
・工事用道路工	1.000	式	3,539,000	
・・工事用道路①	1.000	式	2,553,000	
・・工事用道路②	1.000	式	986,000	
・工事用坂路工	1.000	式	1,913,000	
・・工事用坂路①	1.000	式	1,086,000	
・・工事用坂路②	1.000	式	411,000	
・・工事用坂路③	1.000	式	416,000	
・撤去工	1.000	式	170,000	
・・既設水路撤去	1.000	式	115,000	
・・路上施設撤去	1.000	式	55,000	
・仮設水路工	1.000	式	2,496,000	
・・管渠型側溝	1.000	式	1,251,000	
・・ｽﾘｯﾄ型側溝	1.000	式	1,245,000	

事業名	宇城農地整備事業
工事名	五丁川第２排水機場工事用道路工事

工事別工事名:五丁川第２排水機場工事用道路工事

工　種　名　称	数　量	単位	金　額	備　考
直接工事費（仮設工）内訳			4,250,000	
直接工事費（仮設工）	1.000	式	4,250,000	
・敷地造成工	1.000	式	515,000	
・・工事用道路①	1.000	式	258,000	
・・工事用道路②・工事用坂路①	1.000	式	257,000	
・進入盛土工	1.000	式	2,308,000	
・・進入盛土工	1.000	式	2,308,000	
・仮締切工 任意仮設	1.000	式	22,000	
・・管渠型側溝	1.000	式	11,000	
・・ｽﾘｯﾄ型側溝	1.000	式	11,000	
・安全費	1.000	式	1,405,000	
・・安全費	1.000	式	1,405,000	

事業名	宇城農地整備事業
工事名	五丁川第２排水機場工事用道路工事

工事別工事名:五丁川第２排水機場工事用道路工事

工　種　名　称	数　量	単位	金　額	備　考
運搬費内訳			3,554,000	
運搬費	1.000	式	3,554,000	
・共通仮設（積上げ）	1.000	式	3,554,000	
・・運搬費	1.000	式	3,554,000	

事業名	宇城農地整備事業
工事名	五丁川第２排水機場工事用道路工事

工事別工事名:五丁川第２排水機場工事用道路工事

名　称（規　格）	数　量	単位	単　価	金　額	備　考
直接工事費（仮設工を除く）				179,873,000	
・待避所工	1.000	式		753,000	
・・待避所①	1.000	式		376,000	
000001 表土掘削 t=15～25cm	77.000	㎡	68	5,236	歩A・単A B単　1号
000002 掘削	1.000	m3	1,113	1,113	歩A・単A B単　2号
000003 路体盛土	24.000	m3	1,250	30,000	歩A・単A B単　3号
000004 路床盛土	15.000	m3	7,151	107,265	歩A・単A B単　4号
000005 路肩盛土	3.000	m3	2,231	6,693	歩A・単A B単　5号
000006 土木シート設置 メッシュPP　0.55mm	87.000	㎡	147	12,789	歩A・単A B単　6号
000007 法面整形 盛土	66.000	㎡	453	29,898	歩A・単A B単　7号
000008 表層 再生密粒度ｱｽｺﾝ(13)　t=4cm	59.000	㎡	1,701	100,359	歩A・単A B単　8号
000009 上層路盤 粒度調整砕石M-30　t=10cm	60.000	㎡	650	39,000	歩A・単A B単　9号
000010 仮置土運搬 砂川資材置場～現地	40.000	m3	1,002	40,080	歩A・単A B単　10号
000011 表土養生シート ﾌﾞﾙｰｼｰﾄ #3,000 3.6m×5.4m 3.0kg	30.000	㎡	115	3,450	歩A・単A B単　11号
合　　計				375,883	
・・待避所②	1.000	式		62,000	
000012 掘削	2.000	m3	1,113	2,226	歩A・単A B単　12号
000013 路肩盛土	1.000	m3	2,231	2,231	歩A・単A B単　13号
000014 法面整形 盛土	2.000	㎡	453	906	歩A・単A B単　14号
000015 表層 再生密粒度ｱｽｺﾝ(13)　t=4cm	26.000	㎡	1,701	44,226	歩A・単A B単　15号
000016 上層路盤 粒度調整砕石M-30　t=5cm	27.000	㎡	449	12,123	歩A・単A B単　16号
000017 土砂運搬 待避所③へ	1.000	m3	432	432	歩A・単A B単　17号
合　　計				62,144	
・・待避所③	1.000	式		182,000	
000018 表土掘削 t=15～25cm	45.000	㎡	68	3,060	歩A・単A B単　18号
000019 掘削	2.000	m3	1,113	2,226	歩A・単A B単　19号
000020 路体盛土	10.000	m3	777	7,770	歩A・単A B単　20号
000021 路床盛土	8.000	m3	6,679	53,432	歩A・単A B単　21号
000022 路肩盛土	3.000	m3	2,231	6,693	歩A・単A B単　22号
000023 土木シート設置 メッシュPP　0.55mm	51.000	㎡	147	7,497	歩A・単A B単　23号
000024 畦畔	42.000	m	415	17,430	歩A・単A B単　24号
000025 法面整形 盛土	24.000	㎡	453	10,872	歩A・単A B単　25号
000026 表層 再生密粒度ｱｽｺﾝ(13)　t=4cm	30.000	㎡	1,701	51,030	歩A・単A B単　26号
000027 上層路盤 粒度調整砕石M-30　t=10cm	31.000	㎡	650	20,150	歩A・単A B単　27号
000028 表土養生シート ﾌﾞﾙｰｼｰﾄ #3,000 3.6m×5.4m 3.0kg	20.000	㎡	115	2,300	歩A・単A B単　28号
合　　計				182,460	
・・待避所④	1.000	式		133,000	
000029 掘削	3.000	m3	1,113	3,339	歩A・単A B単　29号
000030 路床盛土	7.000	m3	6,679	46,753	歩A・単A B単　30号
000031 路肩盛土	4.000	m3	2,231	8,924	歩A・単A B単　31号

事業名	宇城農地整備事業
工事名	五丁川第２排水機場工事用道路工事

工事別工事名:五丁川第２排水機場工事用道路工事

名　称（規　格）	数　量	単位	単　価	金　額	備　考
000032 法面整形 盛土	4.000	㎥	453	1,812	歩A・単A B単　32号
000033 表層 再生密粒度ｱｽｺﾝ(13)　t=4cm	30.000	㎡	1,701	51,030	歩A・単A B単　33号
000034 上層路盤 粒度調整砕石M-30　t=10cm	31.000	㎡	650	20,150	歩A・単A B単　34号
000035 仮置土運搬 砂川資材置場～現地	1.000	m3	1,117	1,117	歩A・単A B単　35号
合　　計				133,125	
・仮桟橋工	1.000	式		171,002,000	
・・仮桟橋①	1.000	式		8,260,000	
000036 上部工架設工 主桁 H-350*350*12*19	8.640	ton	136,957	1,183,308	歩A・単A B単　36号
000037 上部工架設工 横桁　[-200*80*7.5*11	0.980	ton	145,657	142,744	歩A・単A B単　37号
000038 上部工架設工 固定用ボルトナット,M22×120	84.000	組	285	23,940	歩A・単A B単　38号
000039 上部工架設工 覆工板 B1,000×L2,000 t=208 落込み式 T-25	98.000	㎡	8,139	797,622	歩A・単A B単　39号
000040 ズレ止め [-200*80*7.5*11	0.690	ton	123,750	85,388	歩A・単A B単　40号
000041 上部工架設工 ｽﾀｯﾌﾅｰﾌﾟﾚｰﾄ PL-12*312*169　4.97kg/枚 孔あけ加工有	42.000	枚	1,214	50,988	歩A・単A B単　41号
000042 下部工架設工 導杭打込工	13.000	本	33,936	441,168	歩A・単A B単　42号
000043 下部工架設工 導杭引抜工	13.000	本	13,009	169,117	歩A・単A B単　43号
000044 下部工架設工 支持杭 H-300*300*10*15	28.270	ton	109,650	3,099,806	歩A・単A B単　44号
000045 下部工架設工 支持杭打設	16.000	本	39,182	626,912	歩A・単A B単　45号
000046 下部工架設工 支持杭継手	16.000	箇所	36,300	580,800	歩A・単A B単　46号
000047 下部工架設工 桁受　[-300*90*9*13	2.290	ton	195,352	447,356	歩A・単A B単　47号
000048 下部工架設工 トッププレート PL-19*300*300　13.42kg/枚	16.000	枚	2,800	44,800	歩A・単A B単　48号
000049 下部工架設工 固定用ボルトナット,M22×120	192.000	組	285	54,720	歩A・単A B単　49号
000050 高欄設置工 手摺	16.000	m	19,631	314,096	歩A・単A B単　50号
000051 高欄設置部材	16.000	m	12,354	197,664	歩A・単A B単　51号
合　　計				8,260,429	
・・仮桟橋②	1.000	式		17,740,000	
000052 上部工架設工 主桁 H-588*300*12*20	7.900	ton	152,657	1,205,990	歩A・単A B単　52号
000053 上部工架設工 横桁　[-300*90*9*13	1.450	ton	148,657	215,553	歩A・単A B単　53号
000054 上部工架設工 固定用ボルトナット,M22×120	80.000	組	285	22,800	歩A・単A B単　54号
000055 上部工架設工 覆工板 B1,000×L2,000 t=208 落込み式 T-25	80.000	㎡	8,139	651,120	歩A・単A B単　55号
000056 ズレ止め [-200*80*7.5*11	0.390	ton	123,750	48,263	歩A・単A B単　56号
000057 上部工架設工 ｽﾀｯﾌﾅｰﾌﾟﾚｰﾄ　PL-12*548*144 7.43kg/枚 孔あけ加工有	40.000	枚	1,735	69,400	歩A・単A B単　57号
000058 下部工架設工 導杭打込工	12.000	本	38,671	464,052	歩A・単A B単　58号
000059 下部工架設工 導杭引抜工	12.000	本	14,864	178,368	歩A・単A B単　59号
000060 下部工架設工 支持杭 H-400*400*13*21	72.240	ton	130,750	9,445,380	歩A・単A B単　60号
000061 下部工架設工 支持杭打設	15.000	本	104,180	1,562,700	歩A・単A B単　61号
000062 下部工架設工 支持杭継手	30.000	箇所	73,400	2,202,000	歩A・単A B単　62号
000063 下部工架設工 桁受 H-594*302*14*23	4.590	ton	200,352	919,616	歩A・単A B単　63号
000064 下部工架設工 トッププレート PL-21*400*400　26.38kg/枚	15.000	枚	5,500	82,500	歩A・単A B単　64号
000065 下部工架設工 固定用ボルトナット,M22×120	120.000	組	285	34,200	歩A・単A B単　65号
000066 高欄設置工 手摺	20.000	m	19,631	392,620	歩A・単A B単　66号
000067 高欄設置部材	20.000	m	12,295	245,900	歩A・単A B単　67号

事業名	宇城農地整備事業
工事名	五丁川第２排水機場工事用道路工事

工事別工事名:五丁川第２排水機場工事用道路工事

名　称（規　格）	数　量	単位	単　価	金　額	備　考
合　　計				17,740,462	
・・仮桟橋③	1.000	式		51,857,000	
000068 上部工架設工 主桁 H-488*300*11*18	19.380	ton	149,657	2,900,353	歩A・単A B単　68号
000069 上部工架設工 添接板 PL-9×320×310　7.01kg/枚　孔あけ加工有	50.000	枚	2,945	147,250	歩A・単A B単　69号
000070 上部工架設工 固定用ボルトナット,M22×120	400.000	組	285	114,000	歩A・単A B単　70号
000071 上部工架設工 横桁　[-300*90*9*13	8.690	ton	148,657	1,291,829	歩A・単A B単　71号
000072 上部工架設工 固定用ボルトナット,M22×120	480.000	組	285	136,800	歩A・単A B単　72号
000073 上部工架設工 覆工板 B1,000×L2,000 t=208 落込み式 T-25	240.000	㎡	7,035	1,688,400	歩A・単A B単　73号
000074 ズレ止め [-200*80*7.5*11	0.390	ton	123,750	48,263	歩A・単A B単　74号
000075 上部工架設工 ｽﾁﾌﾅｰﾌﾟﾚｰﾄ　PL-12*452*154 6.56kg/枚 孔あけ加工有	240.000	枚	1,545	370,800	歩A・単A B単　75号
000076 下部工架設工 導杭打込工	36.000	本	38,671	1,392,156	歩A・単A B単　76号
000077 下部工架設工 導杭引抜工	36.000	本	14,864	535,104	歩A・単A B単　77号
000078 下部工架設工 支持杭 H-400*400*13*21	205.110	ton	130,750	26,818,133	歩A・単A B単　78号
000079 下部工架設工 支持杭打設	45.000	本	104,180	4,688,100	歩A・単A B単　79号
000080 下部工架設工 支持杭継手	45.000	箇所	73,400	3,303,000	歩A・単A B単　80号
000081 下部工架設工 桁受 H-594*302*14*23	13.770	ton	200,352	2,758,847	歩A・単A B単　81号
000082 下部工架設工 水平継材　[-150*75*6.5*10	2.680	ton	192,352	515,503	歩A・単A B単　82号
000083 下部工架設工 斜材 L-90*90*7	13.810	ton	196,352	2,711,621	歩A・単A B単　83号
000084 下部工架設工 トッププレート PL-21*400*400　26.38kg/枚	45.000	枚	5,500	247,500	歩A・単A B単　84号
000085 下部工架設工 固定用ボルトナット,M22×120	720.000	組	285	205,200	歩A・単A B単　85号
000086 高欄設置工 手摺	60.000	m	19,631	1,177,860	歩A・単A B単　86号
000087 高欄設置部材	60.000	m	12,295	737,700	歩A・単A B単　87号
000088 盛土	17.000	m3	560	9,520	歩A・単A B単　88号
000089 大型土のう 耐候性 長期仮設(3年)対応(設置)	24.000	袋	1,593	38,232	歩A・単A B単　89号
000090 仮置土運搬 砂川資材置場～現地	19.000	m3	1,117	21,223	歩A・単A B単　90号
合　　計				51,857,394	
・・仮桟橋④	1.000	式		93,145,000	
000091 上部工架設工 主桁 H-700*300*13*24	54.780	ton	158,657	8,691,230	歩A・単A B単　91号
000092 上部工架設工 添接板 PL-9×530×310　11.61kg/枚　孔あけ加工有	70.000	枚	4,649	325,430	歩A・単A B単　92号
000093 上部工架設工 固定用ボルトナット,M22×125	840.000	組	291	244,440	歩A・単A B単　93号
000094 上部工架設工 横桁　[-300*90*9*13	14.190	ton	148,657	2,109,443	歩A・単A B単　94号
000095 上部工架設工 固定用ボルトナット,M22×125	784.000	組	291	228,144	歩A・単A B単　95号
000096 上部工架設工 覆工板 B1,000×L2,000 t=208 落込み式 T-25	486.000	㎡	4,827	2,345,922	歩A・単A B単　96号
000097 ズレ止め [-200*80*7.5*11	0.790	ton	123,750	97,763	歩A・単A B単　97号
000098 上部工架設工 ｽﾁﾌﾅｰﾌﾟﾚｰﾄ　PL-12*652*144 8.84kg/枚 孔あけ加工有	392.000	枚	2,027	794,584	歩A・単A B単　98号
000099 下部工架設工 導杭打込工	56.000	本	38,671	2,165,576	歩A・単A B単　99号
000100 下部工架設工 導杭引抜工	56.000	本	14,864	832,384	歩A・単A B単 100号
000101 下部工架設工 支持杭 H-400*400*13*21	361.200	ton	130,750	47,226,900	歩A・単A B単 101号
000102 下部工架設工 支持杭打設	70.000	本	104,180	7,292,600	歩A・単A B単 102号
000103 下部工架設工 支持杭継手	140.000	箇所	73,400	10,276,000	歩A・単A B単 103号
000104 下部工架設工 桁受 H-700*300*13*24	23.660	ton	205,352	4,858,628	歩A・単A B単 104号

事業名	宇城農地整備事業
工事名	五丁川第２排水機場工事用道路工事

工事別工事名:五丁川第２排水機場工事用道路工事

名　称（規　格）	数　量	単位	単　価	金　額	備　考
000105 下部工架設工 水平継材 ｢-150*75*6.5*10	4.460	ton	192,352	857,890	歩A・単A B単 105号
000106 下部工架設工 斜材 L-90*90*7	2.300	ton	196,352	451,610	歩A・単A B単 106号
000107 下部工架設工 トッププレート PL-21*400*400 26.38kg/枚	70.000	枚	5,500	385,000	歩A・単A B単 107号
000108 下部工架設工 固定用ボルトナット,M22×125	1,120.000	組	291	325,920	歩A・単A B単 108号
000109 高欄設置工 手摺	101.400	m	19,631	1,990,583	歩A・単A B単 109号
000110 高欄設置部材	101.400	m	16,226	1,645,316	歩A・単A B単 110号
合　計				93,145,363	
・工事用道路工	1.000	式		3,539,000	
・・工事用道路①	1.000	式		2,553,000	
000111 掘削	23.000	m3	1,113	25,599	歩A・単A B単 111号
000112 路体盛土	101.000	m3	560	56,560	歩A・単A B単 112号
000113 路床盛土	142.000	m3	6,562	931,804	歩A・単A B単 113号
000114 路肩盛土	3.000	m3	2,231	6,693	歩A・単A B単 114号
000115 土木シート設置 メッシュPP　0.55mm	551.000	㎡	147	80,997	歩A・単A B単 115号
000116 法面整形 盛土	23.000	㎡	453	10,419	歩A・単A B単 116号
000117 表層 再生密粒度ｱｽｺﾝ(13)　t=4cm	585.000	㎡	1,605	938,925	歩A・単A B単 117号
000118 上層路盤 粒度調整砕石M-30　t=10cm	586.000	㎡	650	380,900	歩A・単A B単 118号
000119 仮置土運搬 砂川資材置場～現地	108.000	m3	1,117	120,636	歩A・単A B単 119号
合　計				2,552,533	
・・工事用道路②	1.000	式		986,000	
000120 掘削	5.000	m3	1,113	5,565	歩A・単A B単 120号
000121 路体盛土	3.000	m3	560	1,680	歩A・単A B単 121号
000122 路床盛土	57.000	m3	6,562	374,034	歩A・単A B単 122号
000123 路肩盛土	7.000	m3	2,231	15,617	歩A・単A B単 123号
000124 土木シート設置 メッシュPP　0.55mm	286.000	㎡	147	42,042	歩A・単A B単 124号
000125 法面整形 盛土	36.000	㎡	453	16,308	歩A・単A B単 125号
000126 表層 再生密粒度ｱｽｺﾝ(13)　t=4cm	223.000	㎡	1,605	357,915	歩A・単A B単 126号
000127 上層路盤 粒度調整砕石M-30　t=10cm	225.000	㎡	650	146,250	歩A・単A B単 127号
000128 仮置土運搬 砂川資材置場～現地	24.000	m3	1,117	26,808	歩A・単A B単 128号
合　計				986,219	
・工事用坂路工	1.000	式		1,913,000	
・・工事用坂路①	1.000	式		1,086,000	
000129 路体盛土	190.000	m3	560	106,400	歩A・単A B単 129号
000130 路床盛土	40.000	m3	6,562	262,480	歩A・単A B単 130号
000131 路肩盛土	6.000	m3	2,231	13,386	歩A・単A B単 131号
000132 土木シート設置 メッシュPP　0.55mm	260.000	㎡	147	38,220	歩A・単A B単 132号
000133 法面整形 盛土	89.000	㎡	453	40,317	歩A・単A B単 133号
000134 表層 再生密粒度ｱｽｺﾝ(13)　t=4cm	158.000	㎡	1,605	253,590	歩A・単A B単 134号
000135 上層路盤 粒度調整砕石M-30　t=10cm	160.000	㎡	650	104,000	歩A・単A B単 135号
000136 仮置土運搬 砂川資材置場～現地	208.000	m3	1,117	232,336	歩A・単A B単 136号

事業名	宇城農地整備事業
工事名	五丁川第２排水機場工事用道路工事

工事別工事名:五丁川第２排水機場工事用道路工事

名　称（規　格）	数　量	単位	単　価	金　額	備　考
000137 大型土のう 耐候性 長期仮設(3年)対応(設置)	22.000	袋	1,593	35,046	歩A・単A B単 137号
合　計				1,085,775	
・・工事用坂路②	1.000	式		411,000	
000138 路体盛土	79.000	m3	560	44,240	歩A・単A B単 138号
000139 路床盛土	15.000	m3	6,562	98,430	歩A・単A B単 139号
000140 路肩盛土	2.000	m3	2,231	4,462	歩A・単A B単 140号
000141 法面整形 盛土	36.000	㎡	453	16,308	歩A・単A B単 141号
000142 表層 再生密粒度ｱｽｺﾝ(13) t=4cm	65.000	㎡	1,605	104,325	歩A・単A B単 142号
000143 上層路盤 粒度調整砕石M-30 t=10cm	65.000	㎡	650	42,250	歩A・単A B単 143号
000144 仮置土運搬 砂川資材置場～現地	90.000	m3	1,117	100,530	歩A・単A B単 144号
合　計				410,545	
・・工事用坂路③	1.000	式		416,000	
000145 路体盛土	124.000	m3	560	69,440	歩A・単A B単 145号
000146 表層 再生密粒度ｱｽｺﾝ(13) t=4cm	67.000	㎡	1,605	107,535	歩A・単A B単 146号
000147 上層路盤 粒度調整砕石M-30 t=10cm	67.000	㎡	650	43,550	歩A・単A B単 147号
000148 大型土のう 耐候性 長期仮設(3年)対応(設置)	27.000	袋	1,593	43,011	歩A・単A B単 148号
000149 仮置土運搬 砂川資材置場～現地	99.000	m3	1,290	127,710	歩A・単A B単 149号
000150 仮置土運搬 仮置場～現地	39.000	m3	628	24,492	歩A・単A B単 150号
合　計				415,738	
・撤去工	1.000	式		170,000	
・・既設水路撤去	1.000	式		115,000	
000151 ヒューム管撤去 φ600	30.000	m	1,655	49,650	歩A・単A B単 151号
000152 U型側溝撤去 U300	36.000	m	979	35,244	歩A・単A B単 152号
000153 産業廃棄物処理 ｺﾝｸﾘｰﾄ殻（有筋）	5.300	m3	5,616	29,765	歩A・単A B単 153号
合　計				114,659	
・・路上施設撤去	1.000	式		55,000	
000154 ガードレール撤去 Gr-C-4E	18.000	m	1,336	24,048	歩A・単A B単 154号
000155 ガードパイプ撤去 Gp-Bp-2E	9.000	m	2,785	25,065	歩A・単A B単 155号
000156 ポール撤去	4.000	本	1,408	5,632	歩A・単A B単 156号
合　計				54,745	
・仮設水路工	1.000	式		2,496,000	
・・管渠型側溝	1.000	式		1,251,000	
000157 床掘	43.000	m3	306	13,158	歩A・単A B単 157号
000158 埋戻	21.000	m3	2,583	54,243	歩A・単A B単 158号
000159 管渠型側溝 縦断用 T-25 φ600	30.000	m	39,150	1,174,500	歩A・単A B単 159号
000160 土砂運搬 待避所③へ	20.000	m3	432	8,640	歩A・単A B単 160号
000161 土砂運搬 待避所④へ	1.000	m3	489	489	歩A・単A B単 161号
合　計				1,251,030	

事業名	宇城農地整備事業
工事名	五丁川第２排水機場工事用道路工事

工事別工事名:五丁川第２排水機場工事用道路工事

名　称（規　格）	数　量	単位	単　価	金　額	備　考
・・ｽﾘｯﾄ型側溝	1.000	式		1,245,000	
000162 床掘	24.000	m3	306	7,344	歩A・単A B単 162号
000163 埋戻	14.000	m3	2,583	36,162	歩A・単A B単 163号
000164 ｽﾘｯﾄ型側溝 縦横断用 T-25 B300×H400 L=2,000(蓋300用L=1,000)	36.000	m	30,536	1,099,296	歩A・単A B単 164号
000165 ｸﾞﾚｰﾁﾝｸﾞ集水桝 ﾎﾞﾙﾄ固定 L600×B600×H800 T-2	1.000	個	99,210	99,210	歩A・単A B単 165号
000166 土砂運搬 工事用坂路①へ	9.000	m3	374	3,366	歩A・単A B単 166号
合　計				1,245,378	

事業名	宇城農地整備事業
工事名	五丁川第２排水機場工事用道路工事

工事別工事名:五丁川第２排水機場工事用道路工事

名　称（規　格）	数　量	単位	単　価	金　額	備　考
直接工事費（仮設工）				4,250,000	
・敷地造成工	1.000	式		515,000	
・・工事用道路①	1.000	式		258,000	
000167 表土掘削 t=15～25cm	2,900.000	㎡	68	197,200	歩A・単A B単 167号
000168 表土養生シート ﾌﾞﾙｰｼｰﾄ #3,000 3.5m×5.4m 3.0kg	527.000	㎡	115	60,605	歩A・単A B単 168号
合　計				257,805	
・・工事用道路②・工事用坂路①	1.000	式		257,000	
000169 表土掘削 t=15～25cm	2,900.000	㎡	68	197,200	歩A・単A B単 169号
000170 表土養生シート ﾌﾞﾙｰｼｰﾄ #3,000 3.6m×5.4m 3.0kg	522.000	㎡	115	60,030	歩A・単A B単 170号
合　計				257,230	
・進入盛土工	1.000	式		2,308,000	
・・進入盛土工	1.000	式		2,308,000	
000171 大型土のう工 耐候性 長期仮設(3年)対応(製作・運搬・設置・撤去)	210.000	袋	10,030	2,106,300	歩A・単A B単 171号
000172 敷鉄板 22×1524×6096	58.300	㎡	476	27,751	歩A・単A B単 172号
000173 大型土のう運搬 工事用坂路①へ	22.000	袋	311	6,842	歩A・単A B単 173号
000174 大型土のう運搬 仮桟橋③へ	24.000	袋	358	8,592	歩A・単A B単 174号
000175 大型土のう運搬 工事用坂路③へ	27.000	袋	358	9,666	歩A・単A B単 175号
000176 大型土のう運搬 資材仮置場へ	137.000	袋	1,090	149,330	歩A・単A B単 176号
合　計				2,308,481	
・仮締切工 任意仮設	1.000	式		22,000	
・・管渠型側溝	1.000	式		11,000	
000177 大型土のう工 耐候性 長期仮設(3年)対応(製作・運搬・設置・撤去)	1.000	袋	9,878	9,878	歩A・単A B単 177号
000178 大型土のう運搬 資材仮置場へ	1.000	袋	1,185	1,185	歩A・単A B単 178号
合　計				11,063	
・・ｽﾘｯﾄ型側溝	1.000	式		11,000	
000179 大型土のう工 耐候性 長期仮設(3年)対応(製作・運搬・設置・撤去)	1.000	袋	9,974	9,974	歩A・単A B単 179号
000180 大型土のう運搬 資材仮置場へ	1.000	袋	1,090	1,090	歩A・単A B単 180号
合　計				11,064	
・安全費	1.000	式		1,405,000	
・・安全費	1.000	式		1,405,000	
000181 交通誘導警備員	102.000	人	13,770	1,404,540	歩A・単A B単 181号
合　計				1,404,540	

事業名	宇城農地整備事業
工事名	五丁川第２排水機場工事用道路工事

工事別工事名:五丁川第２排水機場工事用道路工事

名　称（規　格）	数　量	単位	単　価	金　額	備　考
運搬費				3,554,000	
・共通仮設（積上げ）	1.000	式		3,554,000	
・・運搬費	1.000	式		3,554,000	
B19001 重建設機械分解・組立・輸送 仮桟橋 ｸﾛｰﾗｸﾚｰﾝ90t	1	台	2,529,330	2,529,330	歩A・単A B単 182号
B19002 仮設材輸送 覆工板	191.65	ton	4,910	941,002	歩A・単A B単 183号
B19002 仮設材輸送 敷鉄板	10.07	ton	8,320	83,782	歩A・単A B単 184号
合　計				3,554,114	

事業名	宇城農地整備事業
工事名	五丁川第２排水機場工事用道路工事

工事別工事名:五丁川第２排水機場工事用道路工事

コード	名　称（規　格）	数　量	単位	単　価	金　額	備　考
000001	＊＊＊　B単－ 1号　＊＊＊ 表土掘削					
	t=15～25cm		㎡	68		歩A・単A
000002	＊＊＊　B単－ 2号　＊＊＊ 掘削					
			m3	1,113		歩A・単A
000003	＊＊＊　B単－ 3号　＊＊＊ 路体盛土					
			m3	1,250		歩A・単A
000004	＊＊＊　B単－ 4号　＊＊＊ 路床盛土					
			m3	7,151		歩A・単A
000005	＊＊＊　B単－ 5号　＊＊＊ 路肩盛土					
			m3	2,231		歩A・単A
000006	＊＊＊　B単－ 6号　＊＊＊ 土木シート設置					
	メッシュPP　0.55mm		㎡	147		歩A・単A
000007	＊＊＊　B単－ 7号　＊＊＊ 法面整形					
	盛土		㎡	453		歩A・単A
000008	＊＊＊　B単－ 8号　＊＊＊ 表層					
	再生密粒度ｱｽｺﾝ(13)　t=4cm		㎡	1,701		歩A・単A
000009	＊＊＊　B単－ 9号　＊＊＊ 上層路盤					
	粒度調整砕石M-30　t=10cm		㎡	650		歩A・単A
000010	＊＊＊　B単－ 10号　＊＊＊ 仮置土運搬					
	砂川資材置場～現地		m3	1,002		歩A・単A
000011	＊＊＊　B単－ 11号　＊＊＊ 表土養生シート					
	ﾌﾞﾙｰｼｰﾄ #3,000 3.6m×5.4m 3.0kg		㎡	115		歩A・単A
000012	＊＊＊　B単－ 12号　＊＊＊ 掘削					
			m3	1,113		歩A・単A
000013	＊＊＊　B単－ 13号　＊＊＊ 路肩盛土					
			m3	2,231		歩A・単A
000014	＊＊＊　B単－ 14号　＊＊＊ 法面整形					
	盛土		㎡	453		歩A・単A
000015	＊＊＊　B単－ 15号　＊＊＊ 表層					
	再生密粒度ｱｽｺﾝ(13)　t=4cm		㎡	1,701		歩A・単A
000016	＊＊＊　B単－ 16号　＊＊＊ 上層路盤					
	粒度調整砕石M-30　t=5cm		㎡	449		歩A・単A
000017	＊＊＊　B単－ 17号　＊＊＊ 土砂運搬					
	待避所③へ		m3	432		歩A・単A
000018	＊＊＊　B単－ 18号　＊＊＊ 表土掘削					
	t=15～25cm		㎡	68		歩A・単A
000019	＊＊＊　B単－ 19号　＊＊＊ 掘削					
			m3	1,113		歩A・単A
000020	＊＊＊　B単－ 20号　＊＊＊ 路体盛土					
			m3	777		歩A・単A
000021	＊＊＊　B単－ 21号　＊＊＊ 路床盛土					
			m3	6,679		歩A・単A
000022	＊＊＊　B単－ 22号　＊＊＊ 路肩盛土					

事業名	宇城農地整備事業
工事名	五丁川第２排水機場工事用道路工事

工事別工事名:五丁川第２排水機場工事用道路工事

コード	名　称（規　格）	数　量	単位	単　価	金　額	備　考
			m3	2,231		歩A・単A
	＊＊＊　B単－ 23号　＊＊＊					
000023	土木シート設置					
	メッシュPP　0.55mm		㎡	147		歩A・単A
	＊＊＊　B単－ 24号　＊＊＊					
000024	畦畔					
			m	415		歩A・単A
	＊＊＊　B単－ 25号　＊＊＊					
000025	法面整形					
	盛土		㎡	453		歩A・単A
	＊＊＊　B単－ 26号　＊＊＊					
000026	表層					
	再生密粒度ｱｽｺﾝ(13) t=4cm		㎡	1,701		歩A・単A
	＊＊＊　B単－ 27号　＊＊＊					
000027	上層路盤					
	粒度調整砕石M-30 t=10cm		㎡	650		歩A・単A
	＊＊＊　B単－ 28号　＊＊＊					
000028	表土養生シート					
	ﾌﾞﾙｰｼｰﾄ #3,000 3.6m×5.4m 3.0kg		㎡	115		歩A・単A
	＊＊＊　B単－ 29号　＊＊＊					
000029	掘削					
			m3	1,113		歩A・単A
	＊＊＊　B単－ 30号　＊＊＊					
000030	路床盛土					
			m3	6,679		歩A・単A
	＊＊＊　B単－ 31号　＊＊＊					
000031	路肩盛土					
			m3	2,231		歩A・単A
	＊＊＊　B単－ 32号　＊＊＊					
000032	法面整形					
	盛土		㎡	453		歩A・単A
	＊＊＊　B単－ 33号　＊＊＊					
000033	表層					
	再生密粒度ｱｽｺﾝ(13) t=4cm		㎡	1,701		歩A・単A
	＊＊＊　B単－ 34号　＊＊＊					
000034	上層路盤					
	粒度調整砕石M-30 t=10cm		㎡	650		歩A・単A
	＊＊＊　B単－ 35号　＊＊＊					
000035	仮置土運搬					
	砂川資材置場～現地		m3	1,117		歩A・単A
	＊＊＊　B単－ 36号　＊＊＊					
000036	上部工架設工					
	主桁 H-350*350*12*19		ton	136,957		歩A・単A
	＊＊＊　B単－ 37号　＊＊＊					
000037	上部工架設工					
	横桁　[-200*80*7.5*11		ton	145,657		歩A・単A
	＊＊＊　B単－ 38号　＊＊＊					
000038	上部工架設工					
	固定用ボルトナット,M22×120		組	285		歩A・単A
	＊＊＊　B単－ 39号　＊＊＊					
000039	上部工架設工					
	覆工板 B1,000×L2,000 t=208 落込み式 T-25		㎡	8,139		歩A・単A
	＊＊＊　B単－ 40号　＊＊＊					
000040	ズレ止め					
	[-200*80*7.5*11		ton	123,750		歩A・単A
	＊＊＊　B単－ 41号　＊＊＊					
000041	上部工架設工					
	ｽﾁﾌﾅｰﾌﾟﾚｰﾄ PL-12*312*169　4.97kg/枚 孔あけ加工有		枚	1,214		歩A・単A
	＊＊＊　B単－ 42号　＊＊＊					
000042	下部工架設工					
	導杭打込工		本	33,936		歩A・単A
	＊＊＊　B単－ 43号　＊＊＊					
000043	下部工架設工					
	導杭引抜工		本	13,009		歩A・単A

事業名	宇城農地整備事業
工事名	五丁川第２排水機場工事用道路工事

工事別工事名:五丁川第２排水機場工事用道路工事

コード	名　称（規　格）	数　量	単位	単　価	金　額	備　考
000044	＊＊＊　B単－ 44号　＊＊＊ 下部工架設工					
	支持杭 H-300*300*10*15		ton	109,650		歩A・単A
000045	＊＊＊　B単－ 45号　＊＊＊ 下部工架設工					
	支持杭打設		本	39,182		歩A・単A
000046	＊＊＊　B単－ 46号　＊＊＊ 下部工架設工					
	支持杭継手		箇所	36,300		歩A・単A
000047	＊＊＊　B単－ 47号　＊＊＊ 下部工架設工					
	桁受　[-300*90*9*13		ton	195,352		歩A・単A
000048	＊＊＊　B単－ 48号　＊＊＊ 下部工架設工					
	トッププレート PL-19*300*300　13.42kg/枚		枚	2,800		歩A・単A
000049	＊＊＊　B単－ 49号　＊＊＊ 下部工架設工					
	固定用ボルトナット,M22×120		組	285		歩A・単A
000050	＊＊＊　B単－ 50号　＊＊＊ 高欄設置工					
	手摺		m	19,631		歩A・単A
000051	＊＊＊　B単－ 51号　＊＊＊ 高欄設置部材					
			m	12,354		歩A・単A
000052	＊＊＊　B単－ 52号　＊＊＊ 上部工架設工					
	主桁 H-588*300*12*20		ton	152,657		歩A・単A
000053	＊＊＊　B単－ 53号　＊＊＊ 上部工架設工					
	横桁　[-300*90*9*13		ton	148,657		歩A・単A
000054	＊＊＊　B単－ 54号　＊＊＊ 上部工架設工					
	固定用ボルトナット,M22×120		組	285		歩A・単A
000055	＊＊＊　B単－ 55号　＊＊＊ 上部工架設工					
	覆工板 B1,000×L2,000 t=208 落込み式 T-25		㎡	8,139		歩A・単A
000056	＊＊＊　B単－ 56号　＊＊＊ ズレ止め					
	[-200*80*7.5*11		ton	123,750		歩A・単A
000057	＊＊＊　B単－ 57号　＊＊＊ 上部工架設工					
	ｽﾁﾌﾅｰﾌﾟﾚｰﾄ　PL-12*548*144 7.43kg/枚 孔あけ加工有		枚	1,735		歩A・単A
000058	＊＊＊　B単－ 58号　＊＊＊ 下部工架設工					
	導杭打込工		本	38,671		歩A・単A
000059	＊＊＊　B単－ 59号　＊＊＊ 下部工架設工					
	導杭引抜工		本	14,864		歩A・単A
000060	＊＊＊　B単－ 60号　＊＊＊ 下部工架設工					
	支持杭 H-400*400*13*21		ton	130,750		歩A・単A
000061	＊＊＊　B単－ 61号　＊＊＊ 下部工架設工					
	支持杭打設		本	104,180		歩A・単A
000062	＊＊＊　B単－ 62号　＊＊＊ 下部工架設工					
	支持杭継手		箇所	73,400		歩A・単A
000063	＊＊＊　B単－ 63号　＊＊＊ 下部工架設工					
	桁受 H-594*302*14*23		ton	200,352		歩A・単A
000064	＊＊＊　B単－ 64号　＊＊＊ 下部工架設工					
	トッププレート PL-21*400*400　26.38kg/枚		枚	5,500		歩A・単A
000065	＊＊＊　B単－ 65号　＊＊＊ 下部工架設工					

事業名	宇城農地整備事業
工事名	五丁川第２排水機場工事用道路工事

工事別工事名:五丁川第２排水機場工事用道路工事

コード	名　称（規　格）	数　量	単位	単　価	金　額	備　考
	固定用ボルトナット,M22×120		組	285		歩A・単A
000066	＊＊＊　B単－ 66号　＊＊＊ 高欄設置工					
	手摺		m	19,631		歩A・単A
000067	＊＊＊　B単－ 67号　＊＊＊ 高欄設置部材					
			m	12,295		歩A・単A
000068	＊＊＊　B単－ 68号　＊＊＊ 上部工架設工					
	主桁 H-488*300*11*18		ton	149,657		歩A・単A
000069	＊＊＊　B単－ 69号　＊＊＊ 上部工架設工					
	添接板 PL-9×320×310　7.01kg/枚　孔あけ加工有		枚	2,945		歩A・単A
000070	＊＊＊　B単－ 70号　＊＊＊ 上部工架設工					
	固定用ボルトナット,M22×120		組	285		歩A・単A
000071	＊＊＊　B単－ 71号　＊＊＊ 上部工架設工					
	横桁　[-300*90*9*13		ton	148,657		歩A・単A
000072	＊＊＊　B単－ 72号　＊＊＊ 上部工架設工					
	固定用ボルトナット,M22×120		組	285		歩A・単A
000073	＊＊＊　B単－ 73号　＊＊＊ 上部工架設工					
	覆工板 B1,000×L2,000 t=208 落込み式 T-25		㎡	7,035		歩A・単A
000074	＊＊＊　B単－ 74号　＊＊＊ ズレ止め					
	[-200*80*7.5*11		ton	123,750		歩A・単A
000075	＊＊＊　B単－ 75号　＊＊＊ 上部工架設工					
	ｽﾁﾌﾅｰﾌﾟﾚｰﾄ　PL-12*452*154 6.56kg/枚 孔あけ加工有		枚	1,545		歩A・単A
000076	＊＊＊　B単－ 76号　＊＊＊ 下部工架設工					
	導杭打込工		本	38,671		歩A・単A
000077	＊＊＊　B単－ 77号　＊＊＊ 下部工架設工					
	導杭引抜工		本	14,864		歩A・単A
000078	＊＊＊　B単－ 78号　＊＊＊ 下部工架設工					
	支持杭 H-400*400*13*21		ton	130,750		歩A・単A
000079	＊＊＊　B単－ 79号　＊＊＊ 下部工架設工					
	支持杭打設		本	104,180		歩A・単A
000080	＊＊＊　B単－ 80号　＊＊＊ 下部工架設工					
	支持杭継手		箇所	73,400		歩A・単A
000081	＊＊＊　B単－ 81号　＊＊＊ 下部工架設工					
	桁受 H-594*302*14*23		ton	200,352		歩A・単A
000082	＊＊＊　B単－ 82号　＊＊＊ 下部工架設工					
	水平継材　[-150*75*6.5*10		ton	192,352		歩A・単A
000083	＊＊＊　B単－ 83号　＊＊＊ 下部工架設工					
	斜材 L-90*90*7		ton	196,352		歩A・単A
000084	＊＊＊　B単－ 84号　＊＊＊ 下部工架設工					
	トッププレート PL-21*400*400　26.38kg/枚		枚	5,500		歩A・単A
000085	＊＊＊　B単－ 85号　＊＊＊ 下部工架設工					
	固定用ボルトナット,M22×120		組	285		歩A・単A
000086	＊＊＊　B単－ 86号　＊＊＊ 高欄設置工					
	手摺		m	19,631		歩A・単A

事業名	宇城農地整備事業
工事名	五丁川第２排水機場工事用道路工事

工事別工事名:五丁川第２排水機場工事用道路工事

コード	名　称（規　格）	数　量	単位	単　価	金　額	備　考
000087	＊＊＊　B単－ 87号　＊＊＊ 高欄設置部材					
			m	12,295		歩A・単A
000088	＊＊＊　B単－ 88号　＊＊＊ 盛土					
			m3	560		歩A・単A
000089	＊＊＊　B単－ 89号　＊＊＊ 大型土のう					
	耐候性 長期仮設(3年)対応(設置)		袋	1,593		歩A・単A
000090	＊＊＊　B単－ 90号　＊＊＊ 仮置土運搬					
	砂川資材置場～現地		m3	1,117		歩A・単A
000091	＊＊＊　B単－ 91号　＊＊＊ 上部工架設工					
	主桁 H-700*300*13*24		ton	158,657		歩A・単A
000092	＊＊＊　B単－ 92号　＊＊＊ 上部工架設工					
	添接板 PL-9×530×310　11.61kg/枚　孔あけ加工有		枚	4,649		歩A・単A
000093	＊＊＊　B単－ 93号　＊＊＊ 上部工架設工					
	固定用ボルトナット,M22×125		組	291		歩A・単A
000094	＊＊＊　B単－ 94号　＊＊＊ 上部工架設工					
	横桁　[-300*90*9*13		ton	148,657		歩A・単A
000095	＊＊＊　B単－ 95号　＊＊＊ 上部工架設工					
	固定用ボルトナット,M22×125		組	291		歩A・単A
000096	＊＊＊　B単－ 96号　＊＊＊ 上部工架設工					
	覆工板 B1,000×L2,000 t=208 落込み式 T-25		㎡	4,827		歩A・単A
000097	＊＊＊　B単－ 97号　＊＊＊ ズレ止め					
	[-200*80*7.5*11		ton	123,750		歩A・単A
000098	＊＊＊　B単－ 98号　＊＊＊ 上部工架設工					
	ｽﾁﾌﾅｰﾌﾟﾚｰﾄ　PL-12*652*144 8.84kg/枚 孔あけ加工有		枚	2,027		歩A・単A
000099	＊＊＊　B単－ 99号　＊＊＊ 下部工架設工					
	導杭打込工		本	38,671		歩A・単A
000100	＊＊＊　B単－ 100号　＊＊＊ 下部工架設工					
	導杭引抜工		本	14,864		歩A・単A
000101	＊＊＊　B単－ 101号　＊＊＊ 下部工架設工					
	支持杭 H-400*400*13*21		ton	130,750		歩A・単A
000102	＊＊＊　B単－ 102号　＊＊＊ 下部工架設工					
	支持杭打設		本	104,180		歩A・単A
000103	＊＊＊　B単－ 103号　＊＊＊ 下部工架設工					
	支持杭継手		箇所	73,400		歩A・単A
000104	＊＊＊　B単－ 104号　＊＊＊ 下部工架設工					
	桁受 H-700*300*13*24		ton	205,352		歩A・単A
000105	＊＊＊　B単－ 105号　＊＊＊ 下部工架設工					
	水平継材　[-150*75*6.5*10		ton	192,352		歩A・単A
000106	＊＊＊　B単－ 106号　＊＊＊ 下部工架設工					
	斜材 L-90*90*7		ton	196,352		歩A・単A
000107	＊＊＊　B単－ 107号　＊＊＊ 下部工架設工					
	トッププレート PL-21*400*400 26.38kg/枚		枚	5,500		歩A・単A
000108	＊＊＊　B単－ 108号　＊＊＊ 下部工架設工					

事業名	宇城農地整備事業
工事名	五丁川第２排水機場工事用道路工事

工事別工事名:五丁川第２排水機場工事用道路工事

コード	名　称（規　格）	数　量	単位	単　価	金　額	備　考
	固定用ボルトナット,M22×125		組	291		歩A・単A
000109	＊＊＊　B単－ 109号　＊＊＊ 高欄設置工					
	手摺		m	19,631		歩A・単A
000110	＊＊＊　B単－ 110号　＊＊＊ 高欄設置部材					
			m	16,226		歩A・単A
000111	＊＊＊　B単－ 111号　＊＊＊ 掘削					
			m3	1,113		歩A・単A
000112	＊＊＊　B単－ 112号　＊＊＊ 路体盛土					
			m3	560		歩A・単A
000113	＊＊＊　B単－ 113号　＊＊＊ 路床盛土					
			m3	6,562		歩A・単A
000114	＊＊＊　B単－ 114号　＊＊＊ 路肩盛土					
			m3	2,231		歩A・単A
000115	＊＊＊　B単－ 115号　＊＊＊ 土木シート設置					
	メッシュPP　0.55mm		㎡	147		歩A・単A
000116	＊＊＊　B単－ 116号　＊＊＊ 法面整形					
	盛土		㎡	453		歩A・単A
000117	＊＊＊　B単－ 117号　＊＊＊ 表層					
	再生密粒度ｱｽｺﾝ(13)　t=4cm		㎡	1,605		歩A・単A
000118	＊＊＊　B単－ 118号　＊＊＊ 上層路盤					
	粒度調整砕石M-30　t=10cm		㎡	650		歩A・単A
000119	＊＊＊　B単－ 119号　＊＊＊ 仮置土運搬					
	砂川資材置場～現地		m3	1,117		歩A・単A
000120	＊＊＊　B単－ 120号　＊＊＊ 掘削					
			m3	1,113		歩A・単A
000121	＊＊＊　B単－ 121号　＊＊＊ 路体盛土					
			m3	560		歩A・単A
000122	＊＊＊　B単－ 122号　＊＊＊ 路床盛土					
			m3	6,562		歩A・単A
000123	＊＊＊　B単－ 123号　＊＊＊ 路肩盛土					
			m3	2,231		歩A・単A
000124	＊＊＊　B単－ 124号　＊＊＊ 土木シート設置					
	メッシュPP　0.55mm		㎡	147		歩A・単A
000125	＊＊＊　B単－ 125号　＊＊＊ 法面整形					
	盛土		㎡	453		歩A・単A
000126	＊＊＊　B単－ 126号　＊＊＊ 表層					
	再生密粒度ｱｽｺﾝ(13)　t=4cm		㎡	1,605		歩A・単A
000127	＊＊＊　B単－ 127号　＊＊＊ 上層路盤					
	粒度調整砕石M-30　t=10cm		㎡	650		歩A・単A
000128	＊＊＊　B単－ 128号　＊＊＊ 仮置土運搬					
	砂川資材置場～現地		m3	1,117		歩A・単A
000129	＊＊＊　B単－ 129号　＊＊＊ 路体盛土					
			m3	560		歩A・単A

事業名	宇城農地整備事業
工事名	五丁川第２排水機場工事用道路工事

工事別工事名:五丁川第２排水機場工事用道路工事

コード	名　称（規　格）	数　量	単位	単　価	金　額	備　考
000130	＊＊＊　B単－ 130号　＊＊＊ 路床盛土					
			m3	6,562		歩A・単A
000131	＊＊＊　B単－ 131号　＊＊＊ 路肩盛土					
			m3	2,231		歩A・単A
000132	＊＊＊　B単－ 132号　＊＊＊ 土木シート設置					
	メッシュPP　0.55mm		㎡	147		歩A・単A
000133	＊＊＊　B単－ 133号　＊＊＊ 法面整形					
	盛土		㎡	453		歩A・単A
000134	＊＊＊　B単－ 134号　＊＊＊ 表層					
	再生密粒度ｱｽｺﾝ(13)　t=4cm		㎡	1,605		歩A・単A
000135	＊＊＊　B単－ 135号　＊＊＊ 上層路盤					
	粒度調整砕石M-30　t=10cm		㎡	650		歩A・単A
000136	＊＊＊　B単－ 136号　＊＊＊ 仮置土運搬					
	砂川資材置場～現地		m3	1,117		歩A・単A
000137	＊＊＊　B単－ 137号　＊＊＊ 大型土のう					
	耐候性 長期仮設(3年)対応(設置)		袋	1,593		歩A・単A
000138	＊＊＊　B単－ 138号　＊＊＊ 路体盛土					
			m3	560		歩A・単A
000139	＊＊＊　B単－ 139号　＊＊＊ 路床盛土					
			m3	6,562		歩A・単A
000140	＊＊＊　B単－ 140号　＊＊＊ 路肩盛土					
			m3	2,231		歩A・単A
000141	＊＊＊　B単－ 141号　＊＊＊ 法面整形					
	盛土		㎡	453		歩A・単A
000142	＊＊＊　B単－ 142号　＊＊＊ 表層					
	再生密粒度ｱｽｺﾝ(13)　t=4cm		㎡	1,605		歩A・単A
000143	＊＊＊　B単－ 143号　＊＊＊ 上層路盤					
	粒度調整砕石M-30　t=10cm		㎡	650		歩A・単A
000144	＊＊＊　B単－ 144号　＊＊＊ 仮置土運搬					
	砂川資材置場～現地		m3	1,117		歩A・単A
000145	＊＊＊　B単－ 145号　＊＊＊ 路体盛土					
			m3	560		歩A・単A
000146	＊＊＊　B単－ 146号　＊＊＊ 表層					
	再生密粒度ｱｽｺﾝ(13)　t=4cm		㎡	1,605		歩A・単A
000147	＊＊＊　B単－ 147号　＊＊＊ 上層路盤					
	粒度調整砕石M-30　t=10cm		㎡	650		歩A・単A
000148	＊＊＊　B単－ 148号　＊＊＊ 大型土のう					
	耐候性 長期仮設(3年)対応(設置)		袋	1,593		歩A・単A
000149	＊＊＊　B単－ 149号　＊＊＊ 仮置土運搬					
	砂川資材置場～現地		m3	1,290		歩A・単A
000150	＊＊＊　B単－ 150号　＊＊＊ 仮置土運搬					
	仮置場～現地		m3	628		歩A・単A
000151	＊＊＊　B単－ 151号　＊＊＊ ヒューム管撤去					

事業名	宇城農地整備事業
工事名	五丁川第２排水機場工事用道路工事

工事別工事名:五丁川第２排水機場工事用道路工事

コード	名　称（規　格）	数　量	単位	単　価	金　額	備　考
	φ600		m	1,655		歩A・単A
000152	＊＊＊　B単－ 152号　＊＊＊ U型側溝撤去					
	U300		m	979		歩A・単A
000153	＊＊＊　B単－ 153号　＊＊＊ 産業廃棄物処理					
	ｺﾝｸﾘｰﾄ殻（有筋）		m3	5,616		歩A・単A
000154	＊＊＊　B単－ 154号　＊＊＊ ガードレール撤去					
	Gr-C-4E		m	1,336		歩A・単A
000155	＊＊＊　B単－ 155号　＊＊＊ ガードパイプ撤去					
	Gp-Bp-2E		m	2,785		歩A・単A
000156	＊＊＊　B単－ 156号　＊＊＊ ポール撤去					
			本	1,408		歩A・単A
000157	＊＊＊　B単－ 157号　＊＊＊ 床掘					
			m3	306		歩A・単A
000158	＊＊＊　B単－ 158号　＊＊＊ 埋戻					
			m3	2,583		歩A・単A
000159	＊＊＊　B単－ 159号　＊＊＊ 管渠型側溝					
	縦断用 T-25 φ600		m	39,150		歩A・単A
000160	＊＊＊　B単－ 160号　＊＊＊ 土砂運搬					
	待避所③へ		m3	432		歩A・単A
000161	＊＊＊　B単－ 161号　＊＊＊ 土砂運搬					
	待避所④へ		m3	489		歩A・単A
000162	＊＊＊　B単－ 162号　＊＊＊ 床掘					
			m3	306		歩A・単A
000163	＊＊＊　B単－ 163号　＊＊＊ 埋戻					
			m3	2,583		歩A・単A
000164	＊＊＊　B単－ 164号　＊＊＊ ｽﾘｯﾄ型側溝					
	縦横断用 T-25 B300×H400 L=2,000(蓋300用L=1,000)		m	30,536		歩A・単A
000165	＊＊＊　B単－ 165号　＊＊＊ ｸﾞﾚｰﾁﾝｸﾞ集水桝 ﾎﾞﾙﾄ固定					
	L600×B600×H800　T-2		個	99,210		歩A・単A
000166	＊＊＊　B単－ 166号　＊＊＊ 土砂運搬					
	工事用坂路①へ		m3	374		歩A・単A
000167	＊＊＊　B単－ 167号　＊＊＊ 表土掘削					
	t=15～25cm		m²	68		歩A・単A
000168	＊＊＊　B単－ 168号　＊＊＊ 表土養生シート					
	ﾌﾞﾙｰｼｰﾄ #3,000 3.5m×5.4m 3.0kg		m²	115		歩A・単A
000169	＊＊＊　B単－ 169号　＊＊＊ 表土掘削					
	t=15～25cm		m²	68		歩A・単A
000170	＊＊＊　B単－ 170号　＊＊＊ 表土養生シート					
	ﾌﾞﾙｰｼｰﾄ #3,000 3.6m×5.4m 3.0kg		m²	115		歩A・単A
000171	＊＊＊　B単－ 171号　＊＊＊ 大型土のう工					
	耐候性 長期仮設(3年)対応(製作・運搬・設置・撤去)		袋	10,030		歩A・単A
000172	＊＊＊　B単－ 172号　＊＊＊ 敷鉄板					
	22×1524×6096		m²	476		歩A・単A

事業名	宇城農地整備事業
工事名	五丁川第２排水機場工事用道路工事

工事別工事名:五丁川第２排水機場工事用道路工事

コード	名　称（規　格）	数　量	単位	単　価	金　額	備　考
000173	＊＊＊　B単－ 173号　＊＊＊ 大型土のう運搬					
	工事用坂路①へ		袋	311		歩A・単A
000174	＊＊＊　B単－ 174号　＊＊＊ 大型土のう運搬					
	仮桟橋③へ		袋	358		歩A・単A
000175	＊＊＊　B単－ 175号　＊＊＊ 大型土のう運搬					
	工事用坂路③へ		袋	358		歩A・単A
000176	＊＊＊　B単－ 176号　＊＊＊ 大型土のう運搬					
	資材仮置場へ		袋	1,090		歩A・単A
000177	＊＊＊　B単－ 177号　＊＊＊ 大型土のう工					
	耐候性 長期仮設(3年)対応(製作・運搬・設置・撤去)		袋	9,878		歩A・単A
000178	＊＊＊　B単－ 178号　＊＊＊ 大型土のう運搬					
	資材仮置場へ		袋	1,185		歩A・単A
000179	＊＊＊　B単－ 179号　＊＊＊ 大型土のう工					
	耐候性 長期仮設(3年)対応(製作・運搬・設置・撤去)		袋	9,974		歩A・単A
000180	＊＊＊　B単－ 180号　＊＊＊ 大型土のう運搬					
	資材仮置場へ		袋	1,090		歩A・単A
000181	＊＊＊　B単－ 181号　＊＊＊ 交通誘導警備員					
			人	13,770		歩A・単A
B19001	＊＊＊　B単－ 182号　＊＊＊ 重建設機械分解・組立・輸送					
	仮桟橋 ｸﾛｰﾗｸﾚｰﾝ90t		台	2,529,330		歩A・単A
B19002	＊＊＊　B単－ 183号　＊＊＊ 仮設材輸送					
	覆工板		ton	4,910		歩A・単A
B19002	＊＊＊　B単－ 184号　＊＊＊ 仮設材輸送					
	敷鉄板		ton	8,320		歩A・単A

事業名	宇城農地整備事業
工事名	五丁川第２排水機場工事用道路工事

工事別工事名:五丁川第２排水機場工事用道路工事

コード	名　称（規　格）	数　量	単位	単　価	金　額	備　考
	＊＊＊　B単－ 1号　＊＊＊					
000001	表土掘削 t=15～25cm		㎡		1.000 ㎡	歩A 当たり算出
S15003	耕地復旧(表土掘削･埋戻) 表土堀削,なし	1.000	㎡	68	68	S単　59号
	合　　計				68	
	単　　価				68	
	＊＊＊　B単－ 2号　＊＊＊					
000002	掘削		m3		1.000 m3	歩A 当たり算出
SA0101	SP 掘削 土砂,片切掘削,-,-,-,-,-,-	1.000	m3	1,113	1,113	S単　89号
	合　　計				1,113	
	単　　価				1,113	
	＊＊＊　B単－ 3号　＊＊＊					
000003	路体盛土		m3		1.000 m3	歩A 当たり算出
S86802	SP【被災地】積込(ルーズ) 土砂,土量50,000m3未満	1.110	m3	253.8	282	S単　84号
S86803	SP【被災地】路体（築堤）盛土・埋戻 2.5m以上4.0m未満,-,-,なし	1.000	m3	967.6	968	S単　85号
	合　　計				1,250	
	単　　価				1,250	
	＊＊＊　B単－ 4号　＊＊＊					
000004	路床盛土		m3		1.000 m3	歩A 当たり算出
S86802	SP【被災地】積込(ルーズ) 土砂,土量50,000m3未満	1.110	m3	253.8	282	S単　84号
S86804	SP【被災地】路床盛土 2.5m以上4.0m未満,-,-,なし	1.000	m3	1,017	1,017	S単　87号
S02116	Fe石灰改良処理土	1.330	m3	4,400	5,852	S単　10号
	合　　計				7,151	
	単　　価				7,151	
	＊＊＊　B単－ 5号　＊＊＊					
000005	路肩盛土		m3		1.000 m3	歩A 当たり算出
S86802	SP【被災地】積込(ルーズ) 土砂,土量50,000m3未満	1.110	m3	253.8	282	S単　84号
S01041	人力土工(盛土・埋戻) 砂・砂質土,盛土,まき出し,振動ｺﾝﾊﾟｸﾀ(Ｉ)	1.000	m3	1,949	1,949	S単　1号
	合　　計				2,231	
	単　　価				2,231	
	＊＊＊　B単－ 6号　＊＊＊					
000006	土木シート設置 メッシュPP　0.55mm		㎡		1.000 ㎡	歩A 当たり算出
S18062	土工用ﾏｯﾄ(ｼｰﾄ類)敷設･撤去 敷設	1.000	㎡	33	33	S単　67号
S02116	土木シート メッシュPP　0.55mm,,	1.040	㎡	110	114	S単　11号
	合　　計				147	
	単　　価				147	
	＊＊＊　B単－ 7号　＊＊＊					
000007	法面整形 盛土		㎡		1.000 ㎡	歩A 当たり算出

事業名	宇城農地整備事業
工事名	五丁川第２排水機場工事用道路工事

工事別工事名:五丁川第２排水機場工事用道路工事

コード	名　称（規　格）	数　量	単位	単　価	金　額	備　考
SA0152	SP 法面整形 盛土部,無し,無し,ﾚｷ質土、砂及び砂質土、粘性土,なし	1.000	㎡	453.4	453	S単　97号
	合　　計				453	
	単　　価				453	
	＊＊＊　B単－ 8号　＊＊＊					
000008	表層 再生密粒度ｱｽｺﾝ(13)　t=4cm		㎡		1.000 ㎡	歩A 当たり算出
SA0843	SP 表層（車道・路肩部） 1.4m以上3.0m以下,40mm,ｱｽﾌｧﾙﾄ混合物Ⅰ（2.35t/m3）,ﾌﾟﾗｲﾑｺｰﾄ 各種,なし,再生密粒度ｱｽｺﾝ(13)	1.000	㎡	1,701	1,701	S単 102号
	合　　計				1,701	
	単　　価				1,701	
	＊＊＊　B単－ 9号　＊＊＊					
000009	上層路盤 粒度調整砕石M-30　t=10cm		㎡		1.000 ㎡	歩A 当たり算出
SA0834	SP 上層路盤（車道・路肩部） 路盤材,粒度調整砕石 M-30,-,-,,1層施工,なし,0mm,100mm	1.000	㎡	649.7	650	S単 100号
	合　　計				650	
	単　　価				650	
	＊＊＊　B単－ 10号　＊＊＊					
000010	仮置土運搬 砂川資材置場～現地		m3		1.000 m3	歩A 当たり算出
S86802	SP【被災地】積込(ルーズ) 土砂,土量50,000m3未満	1.000	m3	253.8	254	S単　84号
SA0121	SP 土砂等運搬 標準,ﾊﾞｯｸﾎｳ山積0.8m3(平積0.6m3),土砂(岩塊･玉石混り土含む),無し,3.0km以下	1.000	m3	748.2	748	S単　91号
	合　　計				1,002	
	単　　価				1,002	
	＊＊＊　B単－ 11号　＊＊＊					
000011	表土養生シート ﾌﾞﾙｰｼｰﾄ #3,000 3.6m×5.4m 3.0kg		㎡		1.000 ㎡	歩A 当たり算出
S18062	土工用ﾏｯﾄ(ｼｰﾄ類)敷設･撤去 敷設	1.000	㎡	33	33	S単　67号
S02116	ﾌﾞﾙｰｼｰﾄ ＃3000 3.6m×5.4m 3.0kg,,	1.040	㎡	79	82	S単　12号
	合　　計				115	
	単　　価				115	
	＊＊＊　B単－ 12号　＊＊＊					
000012	掘削		m3		1.000 m3	歩A 当たり算出
SA0101	SP 掘削 土砂,片切掘削,-,-,-,-,-,-	1.000	m3	1,113	1,113	S単　89号
	合　　計				1,113	
	単　　価				1,113	
	＊＊＊　B単－ 13号　＊＊＊					
000013	路肩盛土		m3		1.000 m3	歩A 当たり算出
S86802	SP【被災地】積込(ルーズ) 土砂,土量50,000m3未満	1.110	m3	253.8	282	S単　84号
S01041	人力土工(盛土・埋戻) 砂・砂質土,盛土,まき出し,振動ｺﾝﾊﾟｸﾀ(Ⅰ)	1.000	m3	1,949	1,949	S単　1号
	合　　計				2,231	

事業名	宇城農地整備事業
工事名	五丁川第２排水機場工事用道路工事

工事別工事名:五丁川第２排水機場工事用道路工事

コード	名　称（規　格）	数　量	単位	単　価	金　額	備　考
	単　　価				2,231	
	＊＊＊　B単－ 14号　＊＊＊					
000014	法面整形 盛土		㎡		1.000 ㎡	歩A 当たり算出
SA0152	SP 法面整形 盛土部,無し,無し,ﾚｷ質土、砂及び砂質土、粘性土,なし	1.000	㎡	453.4	453	S単　97号
	合　　計				453	
	単　　価				453	
	＊＊＊　B単－ 15号　＊＊＊					
000015	表層 再生密粒度ｱｽｺﾝ(13)　t=4cm		㎡		1.000 ㎡	歩A 当たり算出
SA0843	SP 表層（車道・路肩部） 1.4m以上3.0m以下,40mm,ｱｽﾌｧﾙﾄ混合物Ⅰ（2.35t/m3）,ﾌﾟﾗｲﾑｺｰﾄ 各種,なし,再	1.000	㎡	1,701	1,701	S単 102号
	生密粒度ｱｽｺﾝ(13)					
	合　　計				1,701	
	単　　価				1,701	
	＊＊＊　B単－ 16号　＊＊＊					
000016	上層路盤 粒度調整砕石M-30　t=5cm		㎡		1.000 ㎡	歩A 当たり算出
SA0834	SP 上層路盤（車道・路肩部） 路盤材,粒度調整砕石 M-30,-,-,,1層施工,なし,0mm,50mm	1.000	㎡	449.2	449	S単 101号
	合　　計				449	
	単　　価				449	
	＊＊＊　B単－ 17号　＊＊＊					
000017	土砂運搬 待避所③へ		m3		1.000 m3	歩A 当たり算出
SA0121	SP 土砂等運搬 標準,ﾊﾞｯｸﾎｳ山積0.8m3(平積0.6m3),土砂(岩塊･玉石混り土含む),無し,0.5km以	1.000	m3	431.7	432	S単　92号
	下					
	合　　計				432	
	単　　価				432	
	＊＊＊　B単－ 18号　＊＊＊					
000018	表土掘削 t=15～25cm		㎡		1.000 ㎡	歩A 当たり算出
S15003	耕地復旧(表土掘削･埋戻) 表土掘削,なし	1.000	㎡	68	68	S単　59号
	合　　計				68	
	単　　価				68	
	＊＊＊　B単－ 19号　＊＊＊					
000019	掘削		m3		1.000 m3	歩A 当たり算出
SA0101	SP 掘削 土砂,片切掘削,-,-,-,-,-,-	1.000	m3	1,113	1,113	S単　89号
	合　　計				1,113	
	単　　価				1,113	
	＊＊＊　B単－ 20号　＊＊＊					
000020	路体盛土		m3		1.000 m3	歩A 当たり算出
S86802	SP【被災地】積込(ルーズ) 土砂,土量50,000m3未満	1.110	m3	253.8	282	S単　84号

事業名	宇城農地整備事業
工事名	五丁川第２排水機場工事用道路工事

工事別工事名:五丁川第２排水機場工事用道路工事

コード	名　称（規　格）	数　量	単位	単　価	金　額	備　考
S86102	【被災地】締固工(振動ﾛｰﾗ締固め2.5m未満) 路体,3.0～4.0ton,なし	1.000	m3	495	495	S単　82号
	合　　計				777	
	単　　価				777	
	＊＊＊　B単－ 21号　＊＊＊					
000021	路床盛土		m3		1.000 m3	歩A 当たり算出
S86802	SP【被災地】積込(ルーズ) 土砂,土量50,000m3未満	1.110	m3	253.8	282	S単　84号
S86102	【被災地】締固工(振動ﾛｰﾗ締固め2.5m未満) 路床,3.0～4.0ton,なし	1.000	m3	545	545	S単　83号
S02116	Fe石灰改良処理土	1.330	m3	4,400	5,852	S単　10号
	合　　計				6,679	
	単　　価				6,679	
	＊＊＊　B単－ 22号　＊＊＊					
000022	路肩盛土		m3		1.000 m3	歩A 当たり算出
S86802	SP【被災地】積込(ルーズ) 土砂,土量50,000m3未満	1.110	m3	253.8	282	S単　84号
S01041	人力土工(盛土・埋戻) 砂・砂質土,盛土,まき出し,振動ｺﾝﾊﾟｸﾀ(Ⅰ)	1.000	m3	1,949	1,949	S単　1号
	合　　計				2,231	
	単　　価				2,231	
	＊＊＊　B単－ 23号　＊＊＊					
000023	土木シート設置 メッシュPP　0.55mm		㎡		1.000 ㎡	歩A 当たり算出
S18062	土工用ﾏｯﾄ(ｼｰﾄ類)敷設・撤去 敷設	1.000	㎡	33	33	S単　67号
S02116	土木シート メッシュPP　0.55mm,,	1.040	㎡	110	114	S単　11号
	合　　計				147	
	単　　価				147	
	＊＊＊　B単－ 24号　＊＊＊					
000024	畦畔		m		41.600 m	歩A 当たり算出
S01041	人力土工(盛土・埋戻) 粘性土・礫質土,盛土,まき出し,振動ｺﾝﾊﾟｸﾀ(Ⅰ)	7.500	m3	2,301	17,258	S単　2号
	合　　計				17,258	
	単　　価				415	
	＊＊＊　B単－ 25号　＊＊＊					
000025	法面整形 盛土		㎡		1.000 ㎡	歩A 当たり算出
SA0152	SP 法面整形 盛土部,無し,無し,ﾚｷ質土、砂及び砂質土、粘性土,なし	1.000	㎡	453.4	453	S単　97号
	合　　計				453	
	単　　価				453	
	＊＊＊　B単－ 26号　＊＊＊					
000026	表層 再生密粒度ｱｽｺﾝ(13)　t=4cm		㎡		1.000 ㎡	歩A 当たり算出
SA0843	SP 表層（車道・路肩部） 1.4m以上3.0m以下,40mm,ｱｽﾌｧﾙﾄ混合物Ⅰ（2.35t/m3）,ﾌﾟﾗｲﾑｺｰﾄ 各種,なし,再	1.000	㎡	1,701	1,701	S単 102号
	生密粒度ｱｽｺﾝ(13)					
	合　　計				1,701	

事業名	宇城農地整備事業
工事名	五丁川第２排水機場工事用道路工事

工事別工事名:五丁川第２排水機場工事用道路工事

コード	名　称（規　格）	数　量	単位	単　価	金　額	備　考
	単　　価				1,701	
	＊＊＊　B単－ 27号　＊＊＊					
000027	上層路盤 粒度調整砕石M-30 t=10cm		㎡		1.000 ㎡	歩A 当たり算出
SA0834	SP 上層路盤（車道・路肩部） 路盤材,粒度調整砕石 M-30,-,-,,1層施工,なし,0mm,100mm	1.000	㎡	649.7	650	S単 100号
	合　　計				650	
	単　　価				650	
	＊＊＊　B単－ 28号　＊＊＊					
000028	表土養生シート ﾌﾞﾙｰｼｰﾄ #3,000 3.6m×5.4m 3.0kg		㎡		1.000 ㎡	歩A 当たり算出
S18062	土工用ﾏｯﾄ(ｼｰﾄ類)敷設・撤去 敷設	1.000	㎡	33	33	S単　67号
S02116	ﾌﾞﾙｰｼｰﾄ ＃3000 3.6m×5.4m 3.0kg,,	1.040	㎡	79	82	S単　12号
	合　　計				115	
	単　　価				115	
	＊＊＊　B単－ 29号　＊＊＊					
000029	掘削		m3		1.000 m3	歩A 当たり算出
SA0101	SP 掘削 土砂,片切掘削,-,-,-,-,-,-	1.000	m3	1,113	1,113	S単　89号
	合　　計				1,113	
	単　　価				1,113	
	＊＊＊　B単－ 30号　＊＊＊					
000030	路床盛土		m3		1.000 m3	歩A 当たり算出
S86802	SP【被災地】積込(ルーズ) 土砂,土量50,000m3未満	1.110	m3	253.8	282	S単　84号
S86102	【被災地】締固工(振動ﾛｰﾗ締固め2.5m未満) 路床,3.0～4.0ton,なし	1.000	m3	545	545	S単　83号
S02116	Fe石灰改良処理土	1.330	m3	4,400	5,852	S単　10号
	合　　計				6,679	
	単　　価				6,679	
	＊＊＊　B単－ 31号　＊＊＊					
000031	路肩盛土		m3		1.000 m3	歩A 当たり算出
S86802	SP【被災地】積込(ルーズ) 土砂,土量50,000m3未満	1.110	m3	253.8	282	S単　84号
S01041	人力土工(盛土・埋戻) 砂・砂質土,盛土,まき出し,振動ｺﾝﾊﾟｸﾀ(Ⅰ)	1.000	m3	1,949	1,949	S単　1号
	合　　計				2,231	
	単　　価				2,231	
	＊＊＊　B単－ 32号　＊＊＊					
000032	法面整形 盛土		㎡		1.000 ㎡	歩A 当たり算出
SA0152	SP 法面整形 盛土部,無し,無し,ﾚｷ質土、砂及び砂質土、粘性土,なし	1.000	㎡	453.4	453	S単　97号
	合　　計				453	
	単　　価				453	
	＊＊＊　B単－ 33号　＊＊＊					

事業名	宇城農地整備事業
工事名	五丁川第２排水機場工事用道路工事

工事別工事名:五丁川第２排水機場工事用道路工事

コード	名　称（規　格）	数　量	単位	単　価	金　額	備　考
000033	表層 再生密粒度ｱｽｺﾝ(13) t=4cm		㎡		1.000 ㎡	歩A 当たり算出
SA0843	SP 表層（車道・路肩部） 1.4m以上3.0m以下,40mm,ｱｽﾌｧﾙﾄ混合物Ⅰ（2.35t/m3）,ﾌﾟﾗｲﾑｺｰﾄ 各種,なし,再	1.000	㎡	1,701	1,701	S単 102号
	生密粒度ｱｽｺﾝ(13)					
	合　計				1,701	
	単　価				1,701	
	＊＊＊　B単－ 34号　＊＊＊					
000034	上層路盤 粒度調整砕石M-30 t=10cm		㎡		1.000 ㎡	歩A 当たり算出
SA0834	SP 上層路盤（車道・路肩部） 路盤材,粒度調整砕石 M-30,-,-,,1層施工,なし,0mm,100mm	1.000	㎡	649.7	650	S単 100号
	合　計				650	
	単　価				650	
	＊＊＊　B単－ 35号　＊＊＊					
000035	仮置土運搬 砂川資材置場～現地		m3		1.000 m3	歩A 当たり算出
S86802	SP【被災地】積込(ルーズ) 土砂,土量50,000m3未満	1.000	m3	253.8	254	S単　84号
SA0121	SP 土砂等運搬 標準,ﾊﾞｯｸﾎｳ山積0.8m3(平積0.6m3),土砂(岩塊･玉石混り土含む),無し,4.0km以	1.000	m3	863.3	863	S単　93号
	下					
	合　計				1,117	
	単　価				1,117	
	＊＊＊　B単－ 36号　＊＊＊					
000036	上部工架設工 主桁 H-350*350*12*19		ton		1.000 ton	歩A 当たり算出
S18074	仮橋・仮桟橋設置･撤去工(上部工) 設置,ｸﾛｰﾗｸﾚｰﾝ,90t吊,	1.000	ton	21,907	21,907	S単　76号
S02116	H形鋼 350×350×12×19,,	1.000	ton	114,300	114,300	S単　13号
S02116	積卸し費 積込み(又は取卸し)のみ,,	1.000	ton	750	750	S単　14号
	合　計				136,957	
	単　価				136,957	
	＊＊＊　B単－ 37号　＊＊＊					
000037	上部工架設工 横桁 [-200*80*7.5*11		ton		1.000 ton	歩A 当たり算出
S18074	仮橋・仮桟橋設置･撤去工(上部工) 設置,ｸﾛｰﾗｸﾚｰﾝ,90t吊,	1.000	ton	21,907	21,907	S単　76号
S02116	溝形鋼（ＳＳ４００） 大形厚7-9幅75-90高150-200,,	1.000	ton	123,000	123,000	S単　15号
S02116	積卸し費 積込み(又は取卸し)のみ,,	1.000	ton	750	750	S単　14号
	合　計				145,657	
	単　価				145,657	
	＊＊＊　B単－ 38号　＊＊＊					
000038	上部工架設工 固定用ボルトナット,M22×120		組		1.000 組	歩A 当たり算出
S02116	固定用ボルトナット 摩擦接合用高力ﾎﾞﾙﾄ M22×120,,	1.000	組	285	285	S単　16号
	合　計				285	
	単　価				285	
	＊＊＊　B単－ 39号　＊＊＊					

事業名	宇城農地整備事業
工事名	五丁川第２排水機場工事用道路工事

工事別工事名:五丁川第２排水機場工事用道路工事

コード	名　称（規　格）	数　量	単位	単　価	金　額	備　考
000039	上部工架設工 覆工板 B1,000×L2,000 t=208 落込み式 T-25		㎡		1.000 ㎡	歩A 当たり算出
S18075	仮橋・仮桟橋設置・撤去工(覆工板) 設置,ｸﾛｰﾗｸﾚｰﾝ,90t吊,	1.000	㎡	1,515	1,515	S単　77号
T00004	覆工板滑り止め加工付（補強型）（賃料） 仮桟橋①	1.000	㎡	6,624	6,624	T単　3号
	合　計				8,139	
	単　価				8,139	
	＊＊＊　B単－ 40号　＊＊＊					
000040	ズレ止め ［-200*80*7.5*11		ton		1.000 ton	歩A 当たり算出
S02116	溝形鋼（ＳＳ４００） 大形厚7-9幅75-90高150-200,,	1.000	ton	123,000	123,000	S単　15号
S02116	積卸し費 積込み(又は取卸し)のみ,,	1.000	ton	750	750	S単　14号
	合　計				123,750	
	単　価				123,750	
	＊＊＊　B単－ 41号　＊＊＊					
000041	上部工架設工 ｽﾁﾌﾅｰﾌﾟﾚｰﾄ PL-12*312*169　4.97kg/枚 孔あけ加工有		枚		1.000 枚	歩A 当たり算出
S02116	スチフナープレート PL-12*312*169　4.97kg/枚　孔あけ加工有,,	1.000	枚	1,210	1,210	S単　18号
S02116	積卸し費 積込み(又は取卸し)のみ,,	0.005	ton	750	4	S単　14号
	合　計				1,214	
	単　価				1,214	
	＊＊＊　B単－ 42号　＊＊＊					
000042	下部工架設工 導杭打込工		本		1.000 本	歩A 当たり算出
S18073	杭橋脚・導杭打込引抜工(ﾊﾞｲﾌﾞﾛﾊﾝﾏ) 導杭,ﾊﾞｲﾌﾞﾛﾊﾝﾏ単独打込,50未満,20m以下,10m以下,H300,90吊	1.000	本	23,138	23,138	S単　70号
S18072	仮橋・仮桟橋設置撤去工(導杭・導枠) 90吊	1.000	本	10,798	10,798	S単　69号
	合　計				33,936	
	単　価				33,936	
	＊＊＊　B単－ 43号　＊＊＊					
000043	下部工架設工 導杭引抜工		本		1.000 本	歩A 当たり算出
S18073	杭橋脚・導杭打込引抜工(ﾊﾞｲﾌﾞﾛﾊﾝﾏ) 導杭,引抜,-,-,10m以下,H300,90吊	1.000	本	13,009	13,009	S単　71号
	合　計				13,009	
	単　価				13,009	
	＊＊＊　B単－ 44号　＊＊＊					
000044	下部工架設工 支持杭 H-300*300*10*15		ton		1.000 ton	歩A 当たり算出
S02116	H形鋼 300×300×10×15,,	1.000	ton	108,900	108,900	S単　19号
S02116	積卸し費 積込み(又は取卸し)のみ,,	1.000	ton	750	750	S単　14号
	合　計				109,650	
	単　価				109,650	
	＊＊＊　B単－ 45号　＊＊＊					
000045	下部工架設工 支持杭打設		本		1.000 本	歩A 当たり算出
S18073	杭橋脚・導杭打込引抜工(ﾊﾞｲﾌﾞﾛﾊﾝﾏ) 杭橋脚,ﾊﾞｲﾌﾞﾛﾊﾝﾏ単独打込,50未満,20m以下,20m以下,H300,90吊	1.000	本	39,182	39,182	S単　72号

事業名	宇城農地整備事業
工事名	五丁川第２排水機場工事用道路工事

工事別工事名:五丁川第２排水機場工事用道路工事

コード	名　称（規　格）	数　量	単位	単　価	金　額	備　考
	合　　計				39,182	
	単　　価				39,182	
	＊＊＊　B単－ 46号　＊＊＊					
000046	下部工架設工 支持杭継手		箇所		1.000 箇所	歩A 当たり算出
S02116	継ぎ施工費 H300,,	1.000	箇所	36,300	36,300	S単　20号
	合　　計				36,300	
	単　　価				36,300	
	＊＊＊　B単－ 47号　＊＊＊					
000047	下部工架設工 桁受　[-300*90*9*13		ton		1.000 ton	歩A 当たり算出
S18071	仮橋・仮桟橋設置・撤去工(下部工) 杭基礎(杭橋脚),設置,ｸﾛｰﾗｸﾚｰﾝ,90t吊,	1.000	ton	68,602	68,602	S単　68号
S02116	溝形鋼（ＳＳ４００） 大形　厚9　幅90　高300,,	1.000	ton	126,000	126,000	S単　21号
S02116	積卸し費 積込み(又は取卸し)のみ,,	1.000	ton	750	750	S単　14号
	合　　計				195,352	
	単　　価				195,352	
	＊＊＊　B単－ 48号　＊＊＊					
000048	下部工架設工 トッププレート PL-19*300*300　13.42kg/枚		枚		1.000 枚	歩A 当たり算出
S02116	トッププレート PL-19×300×300 13.42kg/枚,,	1.000	枚	2,790	2,790	S単　22号
S02116	積卸し費 積込み(又は取卸し)のみ,,	0.013	ton	750	10	S単　14号
	合　　計				2,800	
	単　　価				2,800	
	＊＊＊　B単－ 49号　＊＊＊					
000049	下部工架設工 固定用ボルトナット,M22×120		組		1.000 組	歩A 当たり算出
S02116	固定用ボルトナット 摩擦接合用高力ﾎﾞﾙﾄ M22×120,,	1.000	組	285	285	S単　16号
	合　　計				285	
	単　　価				285	
	＊＊＊　B単－ 50号　＊＊＊					
000050	高欄設置工 手摺		m		1.000 m	歩A 当たり算出
S18076	仮橋・仮桟橋設置・撤去工(高欄) ｶﾞｰﾄﾞﾚｰﾙ型,設置,0.0m,0日,0回,N1<90,0円,ｸﾛｰﾗｸﾚｰﾝ,90t吊,	1.000	m	4,431	4,431	S単　78号
S02116	ガードレール Gr-C-2B-BPL H=510mm,,	1.000	m	15,200	15,200	S単　23号
	合　　計				19,631	
	単　　価				19,631	
	＊＊＊　B単－ 51号　＊＊＊					
000051	高欄設置部材		m		16.000 m	歩A 当たり算出
S02116	ﾘﾌﾞﾌﾟﾚｰﾄ PL-9×50×200×1/2　0.35kg/枚,,	32.000	枚	465	14,880	S単　24号
S02116	ﾘﾌﾞﾌﾟﾚｰﾄ PL-9×248×378　6.62kg/枚,,	8.000	枚	1,510	12,080	S単　25号
S02116	支柱ﾍﾞｰｽﾌﾟﾚｰﾄ PL-16×250×250　7.85kg/枚 孔あけ加工有,,	8.000	枚	2,130	17,040	S単　26号
S02116	ﾌﾟﾚｰﾄ PL-9×250×250　4.42kg/枚　孔あけ加工有,,	8.000	枚	1,290	10,320	S単　27号

事業名	宇城農地整備事業
工事名	五丁川第２排水機場工事用道路工事

工事別工事名:五丁川第２排水機場工事用道路工事

コード	名　称（規　格）	数　量	単位	単　価	金　額	備　考
S02116	ﾌﾟﾚｰﾄ PL-9×175×400　4.95kg/枚　孔あけ加工有,,	8.000	枚	1,400	11,200	S単　28号
S02116	地覆 ［-380*100*10.5*16,,	0.870	ton	130,000	113,100	S単　29号
S02116	固定用ボルトナット 摩擦接合用高力ﾎﾞﾙﾄ M22×120,,	64.000	組	285	18,240	S単　16号
S02116	積卸し費 積込み(又は取卸し)のみ,,	1.072	ton	750	804	S単　14号
	合　　計				197,664	
	単　　価				12,354	
	＊＊＊　B単－ 52号　＊＊＊					
000052	上部工架設工 主桁 H-588*300*12*20		ton		1.000 ton	歩A 当たり算出
S18074	仮橋・仮桟橋設置･撤去工(上部工) 設置,ｸﾛｰﾗｸﾚｰﾝ,90t吊,	1.000	ton	21,907	21,907	S単　76号
S02116	H形鋼 H-588×300×12×20,,	1.000	ton	130,000	130,000	S単　30号
S02116	積卸し費 積込み(又は取卸し)のみ,,	1.000	ton	750	750	S単　14号
	合　　計				152,657	
	単　　価				152,657	
	＊＊＊　B単－ 53号　＊＊＊					
000053	上部工架設工 横桁　［-300*90*9*13		ton		1.000 ton	歩A 当たり算出
S18074	仮橋・仮桟橋設置･撤去工(上部工) 設置,ｸﾛｰﾗｸﾚｰﾝ,90t吊,	1.000	ton	21,907	21,907	S単　76号
S02116	溝形鋼（ＳＳ４００） 大形　厚9　幅90　高300,,	1.000	ton	126,000	126,000	S単　21号
S02116	積卸し費 積込み(又は取卸し)のみ,,	1.000	ton	750	750	S単　14号
	合　　計				148,657	
	単　　価				148,657	
	＊＊＊　B単－ 54号　＊＊＊					
000054	上部工架設工 固定用ボルトナット,M22×120		組		1.000 組	歩A 当たり算出
S02116	固定用ボルトナット 摩擦接合用高力ﾎﾞﾙﾄ M22×120,,	1.000	組	285	285	S単　16号
	合　　計				285	
	単　　価				285	
	＊＊＊　B単－ 55号　＊＊＊					
000055	上部工架設工 覆工板 B1,000×L2,000 t=208 落込み式 T-25		㎡		1.000 ㎡	歩A 当たり算出
S18075	仮橋･仮桟橋設置･撤去工(覆工板) 設置,ｸﾛｰﾗｸﾚｰﾝ,90t吊,	1.000	㎡	1,515	1,515	S単　77号
T00005	覆工板滑り止め加工付（補強型）（賃料） 仮桟橋②	1.000	㎡	6,624	6,624	T単　4号
	合　　計				8,139	
	単　　価				8,139	
	＊＊＊　B単－ 56号　＊＊＊					
000056	ズレ止め ［-200*80*7.5*11		ton		1.000 ton	歩A 当たり算出
S02116	溝形鋼（ＳＳ４００） 大形厚7-9幅75-90高150-200,,	1.000	ton	123,000	123,000	S単　15号
S02116	積卸し費 積込み(又は取卸し)のみ,,	1.000	ton	750	750	S単　14号
	合　　計				123,750	
	単　　価				123,750	

事業名	宇城農地整備事業
工事名	五丁川第２排水機場工事用道路工事

工事別工事名:五丁川第２排水機場工事用道路工事

コード	名　称（規　格）	数　量	単位	単　価	金　額	備　考
	＊＊＊　B単－ 57号　＊＊＊					
000057	上部工架設工 ｽﾁﾌﾅｰﾌﾟﾚｰﾄ　PL-12*548*144 7.43kg/枚 孔あけ加工有		枚		1.000 枚	歩A 当たり算出
S02116	スチフナープレート PL-12*548*144　7.43kg/枚　孔あけ加工有,,	1.000	枚	1,730	1,730	S単　31号
S02116	積卸し費 積込み(又は取卸し)のみ,,	0.007	ton	750	5	S単　14号
	合　　計				1,735	
	単　　価				1,735	
	＊＊＊　B単－ 58号　＊＊＊					
000058	下部工架設工 導杭打込工		本		1.000 本	歩A 当たり算出
S18073	杭橋脚・導杭打込引抜工(ﾊﾞｲﾌﾞﾛﾊﾝﾏ) 導杭,ﾊﾞｲﾌﾞﾛﾊﾝﾏ単独打込,50未満,20m以下,13m以下,H300,90吊	1.000	本	27,873	27,873	S単　73号
S18072	仮橋・仮桟橋設置撤去工(導杭・導枠) 90吊	1.000	本	10,798	10,798	S単　69号
	合　　計				38,671	
	単　　価				38,671	
	＊＊＊　B単－ 59号　＊＊＊					
000059	下部工架設工 導杭引抜工		本		1.000 本	歩A 当たり算出
S18073	杭橋脚・導杭打込引抜工(ﾊﾞｲﾌﾞﾛﾊﾝﾏ) 導杭,引抜,-,-,13m以下,H300,90吊	1.000	本	14,864	14,864	S単　74号
	合　　計				14,864	
	単　　価				14,864	
	＊＊＊　B単－ 60号　＊＊＊					
000060	下部工架設工 支持杭 H-400*400*13*21		ton		1.000 ton	歩A 当たり算出
S02116	H形鋼 SS400　　400×400×13×21,,	1.000	ton	130,000	130,000	S単　32号
S02116	積卸し費 積込み(又は取卸し)のみ,,	1.000	ton	750	750	S単　14号
	合　　計				130,750	
	単　　価				130,750	
	＊＊＊　B単－ 61号　＊＊＊					
000061	下部工架設工 支持杭打設		本		1.000 本	歩A 当たり算出
S18073	杭橋脚・導杭打込引抜工(ﾊﾞｲﾌﾞﾛﾊﾝﾏ) 杭橋脚,ﾊﾞｲﾌﾞﾛﾊﾝﾏ単独打込,50未満,25m以下,25m以下,H400,90吊	1.000	本	104,180	104,180	S単　75号
	合　　計				104,180	
	単　　価				104,180	
	＊＊＊　B単－ 62号　＊＊＊					
000062	下部工架設工 支持杭継手		箇所		1.000 箇所	歩A 当たり算出
S02116	継ぎ施工費 H400,,	1.000	箇所	73,400	73,400	S単　33号
	合　　計				73,400	
	単　　価				73,400	
	＊＊＊　B単－ 63号　＊＊＊					
000063	下部工架設工 桁受 H-594*302*14*23		ton		1.000 ton	歩A 当たり算出
S18071	仮橋・仮桟橋設置・撤去工(下部工) 杭基礎(杭橋脚),設置,ｸﾛｰﾗｸﾚｰﾝ,90t吊,	1.000	ton	68,602	68,602	S単　68号
S02116	H形鋼 H-594×302×14×23,,	1.000	ton	131,000	131,000	S単　34号

事業名	宇城農地整備事業
工事名	五丁川第２排水機場工事用道路工事

工事別工事名:五丁川第２排水機場工事用道路工事

コード	名　称（規　格）	数　量	単位	単　価	金　額	備　考
S02116	積卸し費 積込み(又は取卸し)のみ,,	1.000	ton	750	750	S単　14号
	合　　計				200,352	
	単　　価				200,352	
	＊＊＊　B単－ 64号　＊＊＊					
000064	下部工架設工 トッププレート PL-21*400*400　26.38kg/枚		枚		1.000 枚	歩A 当たり算出
S02116	トッププレート PL-21*400*400 26.38kg/枚,,	1.000	枚	5,480	5,480	S単　35号
S02116	積卸し費 積込み(又は取卸し)のみ,,	0.026	ton	750	20	S単　14号
	合　　計				5,500	
	単　　価				5,500	
	＊＊＊　B単－ 65号　＊＊＊					
000065	下部工架設工 固定用ボルトナット,M22×120		組		1.000 組	歩A 当たり算出
S02116	固定用ボルトナット 摩擦接合用高力ﾎﾞﾙﾄ M22×120,,	1.000	組	285	285	S単　16号
	合　　計				285	
	単　　価				285	
	＊＊＊　B単－ 66号　＊＊＊					
000066	高欄設置工 手摺		m		1.000 m	歩A 当たり算出
S18076	仮橋･仮桟橋設置･撤去工(高欄) ｶﾞｰﾄﾞﾚｰﾙ型,設置,0.0m,0日,0回,N1<90,0円,ｸﾛｰﾗｸﾚｰﾝ,90t吊,	1.000	m	4,431	4,431	S単　78号
S02116	ガードレール Gr-C-2B-BPL H=510mm,,	1.000	m	15,200	15,200	S単　23号
	合　　計				19,631	
	単　　価				19,631	
	＊＊＊　B単－ 67号　＊＊＊					
000067	高欄設置部材		m		20.000 m	歩A 当たり算出
S02116	ﾘﾌﾞﾌﾟﾚｰﾄ PL-9×50×200×1/2　0.35kg/枚,,	40.000	枚	465	18,600	S単　24号
S02116	ﾘﾌﾞﾌﾟﾚｰﾄ PL-9×248×378　6.62kg/枚,,	10.000	枚	1,510	15,100	S単　25号
S02116	支柱ﾍﾞｰｽﾌﾟﾚｰﾄ PL-16×250×250　7.85kg/枚 孔あけ加工有,,	10.000	枚	2,130	21,300	S単　26号
S02116	ﾌﾟﾚｰﾄ PL-9×250×250　4.42kg/枚　孔あけ加工有,,	10.000	枚	1,290	12,900	S単　27号
S02116	ﾌﾟﾚｰﾄ PL-9×150×400　4.24kg/枚　孔あけ加工有,,	10.000	枚	1,250	12,500	S単　36号
S02116	地覆 ［-380*100*10.5*16,,	1.090	ton	130,000	141,700	S単　29号
S02116	固定用ボルトナット 摩擦接合用高力ﾎﾞﾙﾄ M22×120,,	80.000	組	285	22,800	S単　16号
S02116	積卸し費 積込み(又は取卸し)のみ,,	1.334	ton	750	1,001	S単　14号
	合　　計				245,901	
	単　　価				12,295	
	＊＊＊　B単－ 68号　＊＊＊					
000068	上部工架設工 主桁 H-488*300*11*18		ton		1.000 ton	歩A 当たり算出
S18074	仮橋・仮桟橋設置･撤去工(上部工) 設置,ｸﾛｰﾗｸﾚｰﾝ,90t吊,	1.000	ton	21,907	21,907	S単　76号
S02116	H形鋼 H-488×300×11×18,,	1.000	ton	127,000	127,000	S単　37号
S02116	積卸し費 積込み(又は取卸し)のみ,,	1.000	ton	750	750	S単　14号
	合　　計				149,657	

事業名	宇城農地整備事業
工事名	五丁川第２排水機場工事用道路工事

工事別工事名:五丁川第２排水機場工事用道路工事

コード	名　称（規　格）	数　量	単位	単　価	金　額	備　考
	単　　価				149,657	
	＊＊＊　B単－ 69号　＊＊＊					
000069	上部工架設工 添接板 PL-9×320×310　7.01kg/枚　孔あけ加工有		枚		1.000 枚	歩A 当たり算出
S02116	添接板 PL-9×320×310　7.01kg/枚　孔あけ加工有,,	1.000	枚	2,940	2,940	S単　38号
S02116	積卸し費 積込み(又は取卸し)のみ,,	0.007	ton	750	5	S単　14号
	合　　計				2,945	
	単　　価				2,945	
	＊＊＊　B単－ 70号　＊＊＊					
000070	上部工架設工 固定用ボルトナット,M22×120		組		1.000 組	歩A 当たり算出
S02116	固定用ボルトナット 摩擦接合用高力ﾎﾞﾙﾄ M22×120,,	1.000	組	285	285	S単　16号
	合　　計				285	
	単　　価				285	
	＊＊＊　B単－ 71号　＊＊＊					
000071	上部工架設工 横桁　[-300*90*9*13		ton		1.000 ton	歩A 当たり算出
S18074	仮橋・仮桟橋設置･撤去工(上部工) 設置,ｸﾛｰﾗｸﾚｰﾝ,90t吊,	1.000	ton	21,907	21,907	S単　76号
S02116	溝形鋼（ＳＳ４００） 大形　厚9　幅90　高300,,	1.000	ton	126,000	126,000	S単　21号
S02116	積卸し費 積込み(又は取卸し)のみ,,	1.000	ton	750	750	S単　14号
	合　　計				148,657	
	単　　価				148,657	
	＊＊＊　B単－ 72号　＊＊＊					
000072	上部工架設工 固定用ボルトナット,M22×120		組		1.000 組	歩A 当たり算出
S02116	固定用ボルトナット 摩擦接合用高力ﾎﾞﾙﾄ M22×120,,	1.000	組	285	285	S単　16号
	合　　計				285	
	単　　価				285	
	＊＊＊　B単－ 73号　＊＊＊					
000073	上部工架設工 覆工板 B1,000×L2,000 t=208 落込み式 T-25		㎡		1.000 ㎡	歩A 当たり算出
S18075	仮橋･仮桟橋設置･撤去工(覆工板) 設置,ｸﾛｰﾗｸﾚｰﾝ,90t吊,	1.000	㎡	1,515	1,515	S単　77号
T00006	覆工板滑り止め加工付（補強型）（賃料） 仮桟橋③	1.000	㎡	5,520	5,520	T単　5号
	合　　計				7,035	
	単　　価				7,035	
	＊＊＊　B単－ 74号　＊＊＊					
000074	ズレ止め [-200*80*7.5*11		ton		1.000 ton	歩A 当たり算出
S02116	溝形鋼（ＳＳ４００） 大形厚7-9幅75-90高150-200,,	1.000	ton	123,000	123,000	S単　15号
S02116	積卸し費 積込み(又は取卸し)のみ,,	1.000	ton	750	750	S単　14号
	合　　計				123,750	
	単　　価				123,750	

事業名	宇城農地整備事業
工事名	五丁川第２排水機場工事用道路工事

工事別工事名:五丁川第２排水機場工事用道路工事

コード	名　称（規　格）	数　量	単位	単　価	金　額	備　考
	＊＊＊　B単－ 75号　＊＊＊					
000075	上部工架設工 ｽﾁﾌﾅｰﾌﾟﾚｰﾄ　PL-12*452*154 6.56kg/枚 孔あけ加工有		枚		1.000 枚	歩A 当たり算出
S02116	スチフナープレート PL-12*452*154　6.56kg/枚　孔あけ加工有,,	1.000	枚	1,540	1,540	S単　39号
S02116	積卸し費 積込み(又は取卸し)のみ,,	0.007	ton	750	5	S単　14号
	合　　計				1,545	
	単　　価				1,545	
	＊＊＊　B単－ 76号　＊＊＊					
000076	下部工架設工 導杭打込工		本		1.000 本	歩A 当たり算出
S18073	杭橋脚・導杭打込引抜工(ﾊﾞｲﾌﾞﾛﾊﾝﾏ) 導杭,ﾊﾞｲﾌﾞﾛﾊﾝﾏ単独打込,50未満,20m以下,13m以下,H300,90吊	1.000	本	27,873	27,873	S単　73号
S18072	仮橋・仮桟橋設置撤去工(導杭・導枠) 90吊	1.000	本	10,798	10,798	S単　69号
	合　　計				38,671	
	単　　価				38,671	
	＊＊＊　B単－ 77号　＊＊＊					
000077	下部工架設工 導杭引抜工		本		1.000 本	歩A 当たり算出
S18073	杭橋脚・導杭打込引抜工(ﾊﾞｲﾌﾞﾛﾊﾝﾏ) 導杭,引抜,-,-,13m以下,H300,90吊	1.000	本	14,864	14,864	S単　74号
	合　　計				14,864	
	単　　価				14,864	
	＊＊＊　B単－ 78号　＊＊＊					
000078	下部工架設工 支持杭 H-400*400*13*21		ton		1.000 ton	歩A 当たり算出
S02116	H形鋼 SS400　　400×400×13×21,,	1.000	ton	130,000	130,000	S単　32号
S02116	積卸し費 積込み(又は取卸し)のみ,,	1.000	ton	750	750	S単　14号
	合　　計				130,750	
	単　　価				130,750	
	＊＊＊　B単－ 79号　＊＊＊					
000079	下部工架設工 支持杭打設		本		1.000 本	歩A 当たり算出
S18073	杭橋脚・導杭打込引抜工(ﾊﾞｲﾌﾞﾛﾊﾝﾏ) 杭橋脚,ﾊﾞｲﾌﾞﾛﾊﾝﾏ単独打込,50未満,25m以下,25m以下,H400,90吊	1.000	本	104,180	104,180	S単　75号
	合　　計				104,180	
	単　　価				104,180	
	＊＊＊　B単－ 80号　＊＊＊					
000080	下部工架設工 支持杭継手		箇所		1.000 箇所	歩A 当たり算出
S02116	継ぎ施工費 H400,,	1.000	箇所	73,400	73,400	S単　33号
	合　　計				73,400	
	単　　価				73,400	
	＊＊＊　B単－ 81号　＊＊＊					
000081	下部工架設工 桁受 H-594*302*14*23		ton		1.000 ton	歩A 当たり算出
S18071	仮橋・仮桟橋設置・撤去工(下部工) 杭基礎(杭橋脚),設置,ｸﾛｰﾗｸﾚｰﾝ,90t吊,	1.000	ton	68,602	68,602	S単　68号
S02116	H形鋼 H-594×302×14×23,,	1.000	ton	131,000	131,000	S単　34号

事業名	宇城農地整備事業
工事名	五丁川第２排水機場工事用道路工事

工事別工事名:五丁川第２排水機場工事用道路工事

コード	名　称（規　格）	数　量	単位	単　価	金　額	備　考
S02116	積卸し費 積込み(又は取卸し)のみ,,	1.000	ton	750	750	S単　14号
	合　　計				200,352	
	単　　価				200,352	
	＊＊＊　B単－ 82号　＊＊＊					
000082	下部工架設工 水平継材　［-150*75*6.5*10		ton		1.000 ton	歩A 当たり算出
S18071	仮橋･仮桟橋設置･撤去工(下部工) 杭基礎(杭橋脚),設置,ｸﾛｰﾗｸﾚｰﾝ,90t吊,	1.000	ton	68,602	68,602	S単　68号
S02116	溝形鋼 ［-150*75*6.5*10,,	1.000	ton	123,000	123,000	S単　40号
S02116	積卸し費 積込み(又は取卸し)のみ,,	1.000	ton	750	750	S単　14号
	合　　計				192,352	
	単　　価				192,352	
	＊＊＊　B単－ 83号　＊＊＊					
000083	下部工架設工 斜材 L-90*90*7		ton		1.000 ton	歩A 当たり算出
S18071	仮橋･仮桟橋設置･撤去工(下部工) 杭基礎(杭橋脚),設置,ｸﾛｰﾗｸﾚｰﾝ,90t吊,	1.000	ton	68,602	68,602	S単　68号
S02116	等辺山形鋼（ＳＳ４００） 中形　厚7～10　辺90～100,,	1.000	ton	127,000	127,000	S単　41号
S02116	積卸し費 積込み(又は取卸し)のみ,,	1.000	ton	750	750	S単　14号
	合　　計				196,352	
	単　　価				196,352	
	＊＊＊　B単－ 84号　＊＊＊					
000084	下部工架設工 トッププレート PL-21*400*400　26.38kg/枚		枚		1.000 枚	歩A 当たり算出
S02116	トッププレート PL-21*400*400 26.38kg/枚,,	1.000	枚	5,480	5,480	S単　35号
S02116	積卸し費 積込み(又は取卸し)のみ,,	0.026	ton	750	20	S単　14号
	合　　計				5,500	
	単　　価				5,500	
	＊＊＊　B単－ 85号　＊＊＊					
000085	下部工架設工 固定用ボルトナット,M22×120		組		1.000 組	歩A 当たり算出
S02116	固定用ボルトナット 摩擦接合用高力ﾎﾞﾙﾄ M22×120,,	1.000	組	285	285	S単　16号
	合　　計				285	
	単　　価				285	
	＊＊＊　B単－ 86号　＊＊＊					
000086	高欄設置工 手摺		m		1.000 m	歩A 当たり算出
S18076	仮橋･仮桟橋設置･撤去工(高欄) ｶﾞｰﾄﾞﾚｰﾙ型,設置,0.0m,0日,0回,N1<90,0円,ｸﾛｰﾗｸﾚｰﾝ,90t吊,	1.000	m	4,431	4,431	S単　78号
S02116	ガードレール Gr-C-2B-BPL H=510mm,,	1.000	m	15,200	15,200	S単　23号
	合　　計				19,631	
	単　　価				19,631	
	＊＊＊　B単－ 87号　＊＊＊					
000087	高欄設置部材		m		60.000 m	歩A 当たり算出
S02116	ﾘﾌﾞﾌﾟﾚｰﾄ PL-9×50×200×1/2　0.35kg/枚,,	120.000	枚	465	55,800	S単　24号

事業名	宇城農地整備事業
工事名	五丁川第２排水機場工事用道路工事

工事別工事名:五丁川第２排水機場工事用道路工事

コード	名　称（規　格）	数　量	単位	単　価	金　額	備　考
S02116	ﾘﾌﾞﾌﾟﾚｰﾄ PL-9×248×378　6.62kg/枚,,	30.000	枚	1,510	45,300	S単　25号
S02116	支柱ﾍﾞｰｽﾌﾟﾚｰﾄ PL-16×250×250　7.85kg/枚 孔あけ加工有,,	30.000	枚	2,130	63,900	S単　26号
S02116	ﾌﾟﾚｰﾄ PL-9×250×250　4.42kg/枚　孔あけ加工有,,	30.000	枚	1,290	38,700	S単　27号
S02116	ﾌﾟﾚｰﾄ PL-9×150×400　4.24kg/枚　孔あけ加工有,,	30.000	枚	1,250	37,500	S単　36号
S02116	地覆 ［-380*100*10.5*16,,	3.270	ton	130,000	425,100	S単　29号
S02116	固定用ボルトナット 摩擦接合用高力ﾎﾞﾙﾄ M22×120,,	240.000	組	285	68,400	S単　16号
S02116	積卸し費 積込み(又は取卸し)のみ,,	4.006	ton	750	3,005	S単　14号
	合　　計				737,705	
	単　　価				12,295	
	＊＊＊　B単－ 88号　＊＊＊					
000088	盛土		m3		1.000 m3	歩A 当たり算出
S86802	SP【被災地】積込(ルーズ) 土砂,土量50,000m3未満	1.110	m3	253.8	282	S単　84号
S86803	SP【被災地】路体（築堤）盛土・埋戻 4.0m以上,20,000m3未満,無し,なし	1.000	m3	277.6	278	S単　86号
	合　　計				560	
	単　　価				560	
	＊＊＊　B単－ 89号　＊＊＊					
000089	大型土のう 耐候性 長期仮設(3年)対応(設置)		袋		1.000 袋	歩A 当たり算出
S18002	大型土のう工 設置,ﾊﾞｯｸﾎｳ,,0m3,大型土のう袋（1.0ｔ用）,あり,なし	1.000	袋	1,593	1,593	S単　60号
	合　　計				1,593	
	単　　価				1,593	
	＊＊＊　B単－ 90号　＊＊＊					
000090	仮置土運搬 砂川資材置場～現地		m3		1.000 m3	歩A 当たり算出
S86802	SP【被災地】積込(ルーズ) 土砂,土量50,000m3未満	1.000	m3	253.8	254	S単　84号
SA0121	SP 土砂等運搬 標準,ﾊﾞｯｸﾎｳ山積0.8m3(平積0.6m3),土砂(岩塊･玉石混り土含む),無し,4.0km以下	1.000	m3	863.3	863	S単　93号
	合　　計				1,117	
	単　　価				1,117	
	＊＊＊　B単－ 91号　＊＊＊					
000091	上部工架設工 主桁 H-700*300*13*24		ton		1.000 ton	歩A 当たり算出
S18074	仮橋・仮桟橋設置･撤去工(上部工) 設置,ｸﾛｰﾗｸﾚｰﾝ,90t吊,	1.000	ton	21,907	21,907	S単　76号
S02116	H形鋼 H-700×300×13×24,,	1.000	ton	136,000	136,000	S単　42号
S02116	積卸し費 積込み(又は取卸し)のみ,,	1.000	ton	750	750	S単　14号
	合　　計				158,657	
	単　　価				158,657	
	＊＊＊　B単－ 92号　＊＊＊					
000092	上部工架設工 添接板 PL-9×530×310　11.61kg/枚　孔あけ加工有		枚		1.000 枚	歩A 当たり算出
S02116	添接板 PL-9×530×310　11.61kg/枚　孔あけ加工有,,	1.000	枚	4,640	4,640	S単　43号
S02116	積卸し費 積込み(又は取卸し)のみ,,	0.012	ton	750	9	S単　14号

事業名	宇城農地整備事業
工事名	五丁川第２排水機場工事用道路工事

工事別工事名:五丁川第２排水機場工事用道路工事

コード	名　称（規　格）	数　量	単位	単　価	金　額	備　考
	合　　計				4,649	
	単　　価				4,649	
	＊＊＊　B単－ 93号　＊＊＊					
000093	上部工架設工 固定用ボルトナット,M22×125		組		1.000 組	歩A 当たり算出
S02116	固定用ボルトナット 摩擦接合用高力ﾎﾞﾙﾄ M22×125,,	1.000	組	291	291	S単　44号
	合　　計				291	
	単　　価				291	
	＊＊＊　B単－ 94号　＊＊＊					
000094	上部工架設工 横桁　[-300*90*9*13		ton		1.000 ton	歩A 当たり算出
S18074	仮橋・仮桟橋設置･撤去工(上部工) 設置,ｸﾛｰﾗｸﾚｰﾝ,90t吊,	1.000	ton	21,907	21,907	S単　76号
S02116	溝形鋼（ＳＳ４００） 大形　厚9　幅90　高300,,	1.000	ton	126,000	126,000	S単　21号
S02116	積卸し費 積込み(又は取卸し)のみ,,	1.000	ton	750	750	S単　14号
	合　　計				148,657	
	単　　価				148,657	
	＊＊＊　B単－ 95号　＊＊＊					
000095	上部工架設工 固定用ボルトナット,M22×125		組		1.000 組	歩A 当たり算出
S02116	固定用ボルトナット 摩擦接合用高力ﾎﾞﾙﾄ M22×125,,	1.000	組	291	291	S単　44号
	合　　計				291	
	単　　価				291	
	＊＊＊　B単－ 96号　＊＊＊					
000096	上部工架設工 覆工板 B1,000×L2,000 t=208 落込み式 T-25		㎡		1.000 ㎡	歩A 当たり算出
S18075	仮橋･仮桟橋設置･撤去工(覆工板) 設置,ｸﾛｰﾗｸﾚｰﾝ,90t吊,	1.000	㎡	1,515	1,515	S単　77号
T00007	覆工板滑り止め加工付（補強型）（賃料） 仮桟橋④	1.000	㎡	3,312	3,312	T単　6号
	合　　計				4,827	
	単　　価				4,827	
	＊＊＊　B単－ 97号　＊＊＊					
000097	ズレ止め [-200*80*7.5*11		ton		1.000 ton	歩A 当たり算出
S02116	溝形鋼（ＳＳ４００） 大形厚7-9幅75-90高150-200,,	1.000	ton	123,000	123,000	S単　15号
S02116	積卸し費 積込み(又は取卸し)のみ,,	1.000	ton	750	750	S単　14号
	合　　計				123,750	
	単　　価				123,750	
	＊＊＊　B単－ 98号　＊＊＊					
000098	上部工架設工 ｽﾁﾌﾅｰﾌﾟﾚｰﾄ　PL-12*652*144 8.84kg/枚 孔あけ加工有		枚		1.000 枚	歩A 当たり算出
S02116	スチフナープレート PL-12*652*144　8.84kg/枚　孔あけ加工有,,	1.000	枚	2,020	2,020	S単　45号
S02116	積卸し費 積込み(又は取卸し)のみ,,	0.009	ton	750	7	S単　14号
	合　　計				2,027	
	単　　価				2,027	

事業名	宇城農地整備事業
工事名	五丁川第２排水機場工事用道路工事

工事別工事名:五丁川第２排水機場工事用道路工事

コード	名　称（規　格）	数　量	単位	単　価	金　額	備　考
	＊＊＊　B単－ 99号　＊＊＊					
000099	下部工架設工 導杭打込工		本		1.000 本	歩A 当たり算出
S18073	杭橋脚・導杭打込引抜工(ﾊﾞｲﾌﾞﾛﾊﾝﾏ) 導杭,ﾊﾞｲﾌﾞﾛﾊﾝﾏ単独打込,50未満,20m以下,13m以下,H300,90吊	1.000	本	27,873	27,873	S単　73号
S18072	仮橋・仮桟橋設置撤去工(導杭・導枠) 90吊	1.000	本	10,798	10,798	S単　69号
	合　　計				38,671	
	単　　価				38,671	
	＊＊＊　B単－ 100号　＊＊＊					
000100	下部工架設工 導杭引抜工		本		1.000 本	歩A 当たり算出
S18073	杭橋脚・導杭打込引抜工(ﾊﾞｲﾌﾞﾛﾊﾝﾏ) 導杭,引抜,-,-,13m以下,H300,90吊	1.000	本	14,864	14,864	S単　74号
	合　　計				14,864	
	単　　価				14,864	
	＊＊＊　B単－ 101号　＊＊＊					
000101	下部工架設工 支持杭 H-400*400*13*21		ton		1.000 ton	歩A 当たり算出
S02116	H形鋼 SS400　　400×400×13×21,,	1.000	ton	130,000	130,000	S単　32号
S02116	積卸し費 積込み(又は取卸し)のみ,,	1.000	ton	750	750	S単　14号
	合　　計				130,750	
	単　　価				130,750	
	＊＊＊　B単－ 102号　＊＊＊					
000102	下部工架設工 支持杭打設		本		1.000 本	歩A 当たり算出
S18073	杭橋脚・導杭打込引抜工(ﾊﾞｲﾌﾞﾛﾊﾝﾏ) 杭橋脚,ﾊﾞｲﾌﾞﾛﾊﾝﾏ単独打込,50未満,25m以下,25m以下,H400,90吊	1.000	本	104,180	104,180	S単　75号
	合　　計				104,180	
	単　　価				104,180	
	＊＊＊　B単－ 103号　＊＊＊					
000103	下部工架設工 支持杭継手		箇所		1.000 箇所	歩A 当たり算出
S02116	継ぎ施工費 H400,,	1.000	箇所	73,400	73,400	S単　33号
	合　　計				73,400	
	単　　価				73,400	
	＊＊＊　B単－ 104号　＊＊＊					
000104	下部工架設工 桁受 H-700*300*13*24		ton		1.000 ton	歩A 当たり算出
S18071	仮橋・仮桟橋設置・撤去工(下部工) 杭基礎(杭橋脚),設置,ｸﾛｰﾗｸﾚｰﾝ,90t吊,	1.000	ton	68,602	68,602	S単　68号
S02116	H形鋼 H-700×300×13×24,,	1.000	ton	136,000	136,000	S単　42号
S02116	積卸し費 積込み(又は取卸し)のみ,,	1.000	ton	750	750	S単　14号
	合　　計				205,352	
	単　　価				205,352	
	＊＊＊　B単－ 105号　＊＊＊					
000105	下部工架設工 水平継材 「-150*75*6.5*10		ton		1.000 ton	歩A 当たり算出

事業名	宇城農地整備事業
工事名	五丁川第２排水機場工事用道路工事

工事別工事名:五丁川第２排水機場工事用道路工事

コード	名　称（規　格）	数　量	単位	単　価	金　額	備　考
S18071	仮橋･仮桟橋設置･撤去工(下部工) 杭基礎(杭橋脚),設置,ｸﾛｰﾗｸﾚｰﾝ,90t吊,	1.000	ton	68,602	68,602	S単　68号
S02116	溝形鋼 ［-150*75*6.5*10,,	1.000	ton	123,000	123,000	S単　40号
S02116	積卸し費 積込み(又は取卸し)のみ,,	1.000	ton	750	750	S単　14号
	合　　計				192,352	
	単　　価				192,352	
	＊＊＊　B単－ 106号　＊＊＊					
000106	下部工架設工 斜材 L-90*90*7		ton		1.000 ton	歩A 当たり算出
S18071	仮橋･仮桟橋設置･撤去工(下部工) 杭基礎(杭橋脚),設置,ｸﾛｰﾗｸﾚｰﾝ,90t吊,	1.000	ton	68,602	68,602	S単　68号
S02116	等辺山形鋼（ＳＳ４００） 中形　厚7～10　辺90～100,,	1.000	ton	127,000	127,000	S単　41号
S02116	積卸し費 積込み(又は取卸し)のみ,,	1.000	ton	750	750	S単　14号
	合　　計				196,352	
	単　　価				196,352	
	＊＊＊　B単－ 107号　＊＊＊					
000107	下部工架設工 トッププレート PL-21*400*400 26.38kg/枚		枚		1.000 枚	歩A 当たり算出
S02116	トッププレート PL-21*400*400 26.38kg/枚,,	1.000	枚	5,480	5,480	S単　35号
S02116	積卸し費 積込み(又は取卸し)のみ,,	0.026	ton	750	20	S単　14号
	合　　計				5,500	
	単　　価				5,500	
	＊＊＊　B単－ 108号　＊＊＊					
000108	下部工架設工 固定用ボルトナット,M22×125		組		1.000 組	歩A 当たり算出
S02116	固定用ボルトナット 摩擦接合用高力ﾎﾞﾙﾄ M22×125,,	1.000	組	291	291	S単　44号
	合　　計				291	
	単　　価				291	
	＊＊＊　B単－ 109号　＊＊＊					
000109	高欄設置工 手摺		m		1.000 m	歩A 当たり算出
S18076	仮橋･仮桟橋設置･撤去工(高欄) ｶﾞｰﾄﾞﾚｰﾙ型,設置,0.0m,0日,0回,N1<90,0円,ｸﾛｰﾗｸﾚｰﾝ,90t吊,	1.000	m	4,431	4,431	S単　78号
S02116	ガードレール Gr-C-2B-BPL H=510mm,,	1.000	m	15,200	15,200	S単　23号
	合　　計				19,631	
	単　　価				19,631	
	＊＊＊　B単－ 110号　＊＊＊					
000110	高欄設置部材		m		101.400 m	歩A 当たり算出
S02116	ﾘﾌﾞﾌﾟﾚｰﾄ PL-9×50×200×1/2　0.35kg/枚,,	400.000	枚	465	186,000	S単　24号
S02116	ﾘﾌﾞﾌﾟﾚｰﾄ PL-9×248×378　6.62kg/枚,,	100.000	枚	1,510	151,000	S単　25号
S02116	支柱ﾍﾞｰｽﾌﾟﾚｰﾄ PL-16×250×250　7.85kg/枚 孔あけ加工有,,	100.000	枚	2,130	213,000	S単　26号
S02116	ﾌﾟﾚｰﾄ PL-9×250×250　4.42kg/枚　孔あけ加工有,,	100.000	枚	1,290	129,000	S単　27号
S02116	ﾌﾟﾚｰﾄ PL-9×150×400　4.24kg/枚　孔あけ加工有,,	100.000	枚	1,250	125,000	S単　36号
S02116	地覆 ［-380*100*10.5*16,,	5.530	ton	130,000	718,900	S単　29号
S02116	固定用ボルトナット 摩擦接合用高力ﾎﾞﾙﾄ M22×125,,	400.000	組	291	116,400	S単　44号

事業名	宇城農地整備事業
工事名	五丁川第２排水機場工事用道路工事

工事別工事名:五丁川第２排水機場工事用道路工事

コード	名　称（規　格）	数　量	単位	単　価	金　額	備　考
S02116	積卸し費 積込み(又は取卸し)のみ,,	7.982	ton	750	5,987	S単　14号
	合　　計				1,645,287	
	単　　価				16,226	
	＊＊＊　B単－ 111号　＊＊＊					
000111	掘削		m3		1.000 m3	歩A 当たり算出
SA0101	SP 掘削 土砂,片切掘削,-,-,-,-,-,-	1.000	m3	1,113	1,113	S単　89号
	合　　計				1,113	
	単　　価				1,113	
	＊＊＊　B単－ 112号　＊＊＊					
000112	路体盛土		m3		1.000 m3	歩A 当たり算出
S86802	SP【被災地】積込(ルーズ) 土砂,土量50,000m3未満	1.110	m3	253.8	282	S単　84号
S86803	SP【被災地】路体（築堤）盛土・埋戻 4.0m以上,20,000m3未満,無し,なし	1.000	m3	277.6	278	S単　86号
	合　　計				560	
	単　　価				560	
	＊＊＊　B単－ 113号　＊＊＊					
000113	路床盛土		m3		1.000 m3	歩A 当たり算出
S86802	SP【被災地】積込(ルーズ) 土砂,土量50,000m3未満	1.110	m3	253.8	282	S単　84号
S86804	SP【被災地】路床盛土 4.0m以上,20,000m3未満,無し,なし	1.000	m3	428	428	S単　88号
S02116	Fe石灰改良処理土	1.330	m3	4,400	5,852	S単　10号
	合　　計				6,562	
	単　　価				6,562	
	＊＊＊　B単－ 114号　＊＊＊					
000114	路肩盛土		m3		1.000 m3	歩A 当たり算出
S86802	SP【被災地】積込(ルーズ) 土砂,土量50,000m3未満	1.110	m3	253.8	282	S単　84号
S01041	人力土工(盛土・埋戻) 砂・砂質土,盛土,まき出し,振動ｺﾝﾊﾟｸﾀ(Ｉ)	1.000	m3	1,949	1,949	S単　1号
	合　　計				2,231	
	単　　価				2,231	
	＊＊＊　B単－ 115号　＊＊＊					
000115	土木シート設置 メッシュPP　0.55mm		㎡		1.000 ㎡	歩A 当たり算出
S18062	土工用ﾏｯﾄ(ｼｰﾄ類)敷設・撤去 敷設	1.000	㎡	33	33	S単　67号
S02116	土木シート メッシュPP　0.55mm,,	1.040	㎡	110	114	S単　11号
	合　　計				147	
	単　　価				147	
	＊＊＊　B単－ 116号　＊＊＊					
000116	法面整形 盛土		㎡		1.000 ㎡	歩A 当たり算出
SA0152	SP 法面整形 盛土部,無し,無し,ﾚｷ質土、砂及び砂質土、粘性土,なし	1.000	㎡	453.4	453	S単　97号
	合　　計				453	

事業名	宇城農地整備事業
工事名	五丁川第２排水機場工事用道路工事

工事別工事名:五丁川第２排水機場工事用道路工事

コード	名　称（規　格）	数　量	単位	単　価	金　額	備　考
	単　　価				453	
	＊＊＊　B単－ 117号　＊＊＊					
000117	表層 再生密粒度ｱｽｺﾝ(13) t=4cm		㎡		1.000 ㎡	歩A 当たり算出
SA0843	SP 表層（車道・路肩部） 3.0m超,40mm,ｱｽﾌｧﾙﾄ混合物Ⅰ（2.35t/m3）,ﾌﾟﾗｲﾑｺｰﾄ 各種,なし,再生密粒度ｱｽ	1.000	㎡	1,605	1,605	S単 103号
	ｺﾝ(13)					
	合　　計				1,605	
	単　　価				1,605	
	＊＊＊　B単－ 118号　＊＊＊					
000118	上層路盤 粒度調整砕石M-30 t=10cm		㎡		1.000 ㎡	歩A 当たり算出
SA0834	SP 上層路盤（車道・路肩部） 路盤材,粒度調整砕石 M-30,-,-,,1層施工,なし,0mm,100mm	1.000	㎡	649.7	650	S単 100号
	合　　計				650	
	単　　価				650	
	＊＊＊　B単－ 119号　＊＊＊					
000119	仮置土運搬 砂川資材置場～現地		m3		1.000 m3	歩A 当たり算出
S86802	SP【被災地】積込(ルーズ) 土砂,土量50,000m3未満	1.000	m3	253.8	254	S単　84号
SA0121	SP 土砂等運搬 標準,ﾊﾞｯｸﾎｳ山積0.8m3(平積0.6m3),土砂(岩塊･玉石混り土含む),無し,4.0km以	1.000	m3	863.3	863	S単　93号
	下					
	合　　計				1,117	
	単　　価				1,117	
	＊＊＊　B単－ 120号　＊＊＊					
000120	掘削		m3		1.000 m3	歩A 当たり算出
SA0101	SP 掘削 土砂,片切掘削,-,-,-,-,-,-	1.000	m3	1,113	1,113	S単　89号
	合　　計				1,113	
	単　　価				1,113	
	＊＊＊　B単－ 121号　＊＊＊					
000121	路体盛土		m3		1.000 m3	歩A 当たり算出
S86802	SP【被災地】積込(ルーズ) 土砂,土量50,000m3未満	1.110	m3	253.8	282	S単　84号
S86803	SP【被災地】路体（築堤）盛土・埋戻 4.0m以上,20,000m3未満,無し,なし	1.000	m3	277.6	278	S単　86号
	合　　計				560	
	単　　価				560	
	＊＊＊　B単－ 122号　＊＊＊					
000122	路床盛土		m3		1.000 m3	歩A 当たり算出
S86802	SP【被災地】積込(ルーズ) 土砂,土量50,000m3未満	1.110	m3	253.8	282	S単　84号
S86804	SP【被災地】路床盛土 4.0m以上,20,000m3未満,無し,なし	1.000	m3	428	428	S単　88号
S02116	Fe石灰改良処理土	1.330	m3	4,400	5,852	S単　10号
	合　　計				6,562	
	単　　価				6,562	

事業名	宇城農地整備事業
工事名	五丁川第２排水機場工事用道路工事

工事別工事名:五丁川第２排水機場工事用道路工事

コード	名　称（規　格）	数　量	単位	単　価	金　額	備　考
	＊＊＊　B単－ 123号　＊＊＊					
000123	路肩盛土		m3		1.000 m3	歩A 当たり算出
S86802	SP【被災地】積込(ルーズ) 土砂,土量50,000m3未満	1.110	m3	253.8	282	S単　84号
S01041	人力土工(盛土・埋戻) 砂・砂質土,盛土,まき出し,振動ｺﾝﾊﾟｸﾀ(Ⅰ)	1.000	m3	1,949	1,949	S単　1号
	合　　計				2,231	
	単　　価				2,231	
	＊＊＊　B単－ 124号　＊＊＊					
000124	土木シート設置 メッシュPP　0.55mm		m²		1.000 m²	歩A 当たり算出
S18062	土工用ﾏｯﾄ(ｼｰﾄ類)敷設・撤去 敷設	1.000	m²	33	33	S単　67号
S02116	土木シート メッシュPP　0.55mm,,	1.040	m²	110	114	S単　11号
	合　　計				147	
	単　　価				147	
	＊＊＊　B単－ 125号　＊＊＊					
000125	法面整形 盛土		m²		1.000 m²	歩A 当たり算出
SA0152	SP 法面整形 盛土部,無し,無し,ﾚｷ質土、砂及び砂質土、粘性土,なし	1.000	m²	453.4	453	S単　97号
	合　　計				453	
	単　　価				453	
	＊＊＊　B単－ 126号　＊＊＊					
000126	表層 再生密粒度ｱｽｺﾝ(13)　t=4cm		m²		1.000 m²	歩A 当たり算出
SA0843	SP 表層（車道・路肩部） 3.0m超,40mm,ｱｽﾌｧﾙﾄ混合物Ⅰ（2.35t/m3）,ﾌﾟﾗｲﾑｺｰﾄ 各種,なし,再生密粒度ｱｽ ｺﾝ(13)	1.000	m²	1,605	1,605	S単 103号
	合　　計				1,605	
	単　　価				1,605	
	＊＊＊　B単－ 127号　＊＊＊					
000127	上層路盤 粒度調整砕石M-30　t=10cm		m²		1.000 m²	歩A 当たり算出
SA0834	SP 上層路盤（車道・路肩部） 路盤材,粒度調整砕石 M-30,-,-,,1層施工,なし,0mm,100mm	1.000	m²	649.7	650	S単 100号
	合　　計				650	
	単　　価				650	
	＊＊＊　B単－ 128号　＊＊＊					
000128	仮置土運搬 砂川資材置場～現地		m3		1.000 m3	歩A 当たり算出
S86802	SP【被災地】積込(ルーズ) 土砂,土量50,000m3未満	1.000	m3	253.8	254	S単　84号
SA0121	SP 土砂等運搬 標準,ﾊﾞｯｸﾎｳ山積0.8m3(平積0.6m3),土砂(岩塊・玉石混り土含む),無し,4.0km以 下	1.000	m3	863.3	863	S単　93号
	合　　計				1,117	
	単　　価				1,117	
	＊＊＊　B単－ 129号　＊＊＊					

事業名	宇城農地整備事業
工事名	五丁川第２排水機場工事用道路工事

工事別工事名:五丁川第２排水機場工事用道路工事

コード	名　称（規　格）	数　量	単位	単　価	金　額	備　考
000129	路体盛土		m3		1.000 m3	歩A 当たり算出
S86802	SP【被災地】積込(ルーズ) 土砂,土量50,000m3未満	1.110	m3	253.8	282	S単　84号
S86803	SP【被災地】路体（築堤）盛土・埋戻 4.0m以上,20,000m3未満,無し,なし	1.000	m3	277.6	278	S単　86号
	合　　計				560	
	単　　価				560	
	＊＊＊　B単－ 130号　＊＊＊					
000130	路床盛土		m3		1.000 m3	歩A 当たり算出
S86802	SP【被災地】積込(ルーズ) 土砂,土量50,000m3未満	1.110	m3	253.8	282	S単　84号
S86804	SP【被災地】路床盛土 4.0m以上,20,000m3未満,無し,なし	1.000	m3	428	428	S単　88号
S02116	Fe石灰改良処理土	1.330	m3	4,400	5,852	S単　10号
	合　　計				6,562	
	単　　価				6,562	
	＊＊＊　B単－ 131号　＊＊＊					
000131	路肩盛土		m3		1.000 m3	歩A 当たり算出
S86802	SP【被災地】積込(ルーズ) 土砂,土量50,000m3未満	1.110	m3	253.8	282	S単　84号
S01041	人力土工(盛土・埋戻) 砂・砂質土,盛土,まき出し,振動ｺﾝﾊﾟｸﾀ(Ⅰ)	1.000	m3	1,949	1,949	S単　1号
	合　　計				2,231	
	単　　価				2,231	
	＊＊＊　B単－ 132号　＊＊＊					
000132	土木シート設置 メッシュPP　0.55mm		㎡		1.000 ㎡	歩A 当たり算出
S18062	土工用ﾏｯﾄ(ｼｰﾄ類)敷設・撤去 敷設	1.000	㎡	33	33	S単　67号
S02116	土木シート メッシュPP　0.55mm,,	1.040	㎡	110	114	S単　11号
	合　　計				147	
	単　　価				147	
	＊＊＊　B単－ 133号　＊＊＊					
000133	法面整形 盛土		㎡		1.000 ㎡	歩A 当たり算出
SA0152	SP 法面整形 盛土部,無し,無し,ﾚｷ質土、砂及び砂質土、粘性土,なし	1.000	㎡	453.4	453	S単　97号
	合　　計				453	
	単　　価				453	
	＊＊＊　B単－ 134号　＊＊＊					
000134	表層 再生密粒度ｱｽｺﾝ(13)　t=4cm		㎡		1.000 ㎡	歩A 当たり算出
SA0843	SP 表層（車道・路肩部） 3.0m超,40mm,ｱｽﾌｧﾙﾄ混合物Ⅰ（2.35t/m3）,ﾌﾟﾗｲﾑｺｰﾄ 各種,なし,再生密粒度ｱｽ ｺﾝ(13)	1.000	㎡	1,605	1,605	S単 103号
	合　　計				1,605	
	単　　価				1,605	
	＊＊＊　B単－ 135号　＊＊＊					
000135	上層路盤 粒度調整砕石M-30　t=10cm		㎡		1.000 ㎡	歩A 当たり算出

事業名	宇城農地整備事業
工事名	五丁川第２排水機場工事用道路工事

工事別工事名:五丁川第２排水機場工事用道路工事

コード	名　称（規　格）	数　量	単位	単　価	金　額	備　考
SA0834	SP 上層路盤（車道・路肩部） 路盤材,粒度調整砕石 M-30,-,-,,1層施工,なし,0mm,100mm	1.000	㎡	649.7	650	S単 100号
	合　計				650	
	単　価				650	
	＊＊＊　B単－ 136号　＊＊＊					
000136	仮置土運搬 砂川資材置場～現地		m3		1.000 m3	歩A 当たり算出
S86802	SP【被災地】積込(ルーズ) 土砂,土量50,000m3未満	1.000	m3	253.8	254	S単　84号
SA0121	SP 土砂等運搬 標準,ﾊﾞｯｸﾎｳ山積0.8m3(平積0.6m3),土砂(岩塊･玉石混り土含む),無し,4.0km以下	1.000	m3	863.3	863	S単　93号
	合　計				1,117	
	単　価				1,117	
	＊＊＊　B単－ 137号　＊＊＊					
000137	大型土のう 耐候性 長期仮設(3年)対応(設置)		袋		1.000 袋	歩A 当たり算出
S18002	大型土のう工 設置,ﾊﾞｯｸﾎｳ,,0m3,大型土のう袋（1.0ｔ用）,あり,なし	1.000	袋	1,593	1,593	S単　60号
	合　計				1,593	
	単　価				1,593	
	＊＊＊　B単－ 138号　＊＊＊					
000138	路体盛土		m3		1.000 m3	歩A 当たり算出
S86802	SP【被災地】積込(ルーズ) 土砂,土量50,000m3未満	1.110	m3	253.8	282	S単　84号
S86803	SP【被災地】路体（築堤）盛土・埋戻 4.0m以上,20,000m3未満,無し,なし	1.000	m3	277.6	278	S単　86号
	合　計				560	
	単　価				560	
	＊＊＊　B単－ 139号　＊＊＊					
000139	路床盛土		m3		1.000 m3	歩A 当たり算出
S86802	SP【被災地】積込(ルーズ) 土砂,土量50,000m3未満	1.110	m3	253.8	282	S単　84号
S86804	SP【被災地】路床盛土 4.0m以上,20,000m3未満,無し,なし	1.000	m3	428	428	S単　88号
S02116	Fe石灰改良処理土	1.330	m3	4,400	5,852	S単　10号
	合　計				6,562	
	単　価				6,562	
	＊＊＊　B単－ 140号　＊＊＊					
000140	路肩盛土		m3		1.000 m3	歩A 当たり算出
S86802	SP【被災地】積込(ルーズ) 土砂,土量50,000m3未満	1.110	m3	253.8	282	S単　84号
S01041	人力土工(盛土・埋戻) 砂・砂質土,盛土,まき出し,振動ｺﾝﾊﾟｸﾀ(Ⅰ)	1.000	m3	1,949	1,949	S単　1号
	合　計				2,231	
	単　価				2,231	
	＊＊＊　B単－ 141号　＊＊＊					
000141	法面整形 盛土		㎡		1.000 ㎡	歩A 当たり算出
SA0152	SP 法面整形 盛土部,無し,無し,ﾚｷ質土、砂及び砂質土、粘性土,なし	1.000	㎡	453.4	453	S単　97号

事業名	宇城農地整備事業
工事名	五丁川第２排水機場工事用道路工事

工事別工事名:五丁川第２排水機場工事用道路工事

コード	名　称（規　格）	数　量	単位	単　価	金　額	備　考
	合　　計				453	
	単　　価				453	
	＊＊＊　B単－ 142号　＊＊＊					
000142	表層 再生密粒度ｱｽｺﾝ(13) t=4cm		㎡		1.000 ㎡	歩A 当たり算出
SA0843	SP 表層（車道・路肩部） 3.0m超,40mm,ｱｽﾌｧﾙﾄ混合物Ⅰ（2.35t/m3）,ﾌﾟﾗｲﾑｺｰﾄ 各種,なし,再生密粒度ｱｽ	1.000	㎡	1,605	1,605	S単 103号
	ｺﾝ(13)					
	合　　計				1,605	
	単　　価				1,605	
	＊＊＊　B単－ 143号　＊＊＊					
000143	上層路盤 粒度調整砕石M-30 t=10cm		㎡		1.000 ㎡	歩A 当たり算出
SA0834	SP 上層路盤（車道・路肩部） 路盤材,粒度調整砕石 M-30,-,-,,1層施工,なし,0mm,100mm	1.000	㎡	649.7	650	S単 100号
	合　　計				650	
	単　　価				650	
	＊＊＊　B単－ 144号　＊＊＊					
000144	仮置土運搬 砂川資材置場～現地		m3		1.000 m3	歩A 当たり算出
S86802	SP【被災地】積込(ルーズ) 土砂,土量50,000m3未満	1.000	m3	253.8	254	S単　84号
SA0121	SP 土砂等運搬 標準,ﾊﾞｯｸﾎｳ山積0.8m3(平積0.6m3),土砂(岩塊･玉石混り土含む),無し,4.0km以	1.000	m3	863.3	863	S単　93号
	下					
	合　　計				1,117	
	単　　価				1,117	
	＊＊＊　B単－ 145号　＊＊＊					
000145	路体盛土		m3		1.000 m3	歩A 当たり算出
S86802	SP【被災地】積込(ルーズ) 土砂,土量50,000m3未満	1.110	m3	253.8	282	S単　84号
S86803	SP【被災地】路体（築堤）盛土・埋戻 4.0m以上,20,000m3未満,無し,なし	1.000	m3	277.6	278	S単　86号
	合　　計				560	
	単　　価				560	
	＊＊＊　B単－ 146号　＊＊＊					
000146	表層 再生密粒度ｱｽｺﾝ(13) t=4cm		㎡		1.000 ㎡	歩A 当たり算出
SA0843	SP 表層（車道・路肩部） 3.0m超,40mm,ｱｽﾌｧﾙﾄ混合物Ⅰ（2.35t/m3）,ﾌﾟﾗｲﾑｺｰﾄ 各種,なし,再生密粒度ｱｽ	1.000	㎡	1,605	1,605	S単 103号
	ｺﾝ(13)					
	合　　計				1,605	
	単　　価				1,605	
	＊＊＊　B単－ 147号　＊＊＊					
000147	上層路盤 粒度調整砕石M-30 t=10cm		㎡		1.000 ㎡	歩A 当たり算出
SA0834	SP 上層路盤（車道・路肩部） 路盤材,粒度調整砕石 M-30,-,-,,1層施工,なし,0mm,100mm	1.000	㎡	649.7	650	S単 100号
	合　　計				650	
	単　　価				650	

事業名	宇城農地整備事業
工事名	五丁川第２排水機場工事用道路工事

工事別工事名:五丁川第２排水機場工事用道路工事

コード	名　称（規　格）	数　量	単位	単　価	金　額	備　考
	＊＊＊　B単－ 148号　＊＊＊					
000148	大型土のう 耐候性 長期仮設(3年)対応(設置)		袋		1.000 袋	歩A 当たり算出
S18002	大型土のう工 設置,ﾊﾞｯｸﾎｳ,,0m3,大型土のう袋（1.0ｔ用）,あり,なし	1.000	袋	1,593	1,593	S単　60号
	合　　計				1,593	
	単　　価				1,593	
	＊＊＊　B単－ 149号　＊＊＊					
000149	仮置土運搬 砂川資材置場～現地		m3		1.000 m3	歩A 当たり算出
S86802	SP【被災地】積込(ルーズ) 土砂,土量50,000m3未満	1.000	m3	253.8	254	S単　84号
SA0121	SP 土砂等運搬 標準,ﾊﾞｯｸﾎｳ山積0.8m3(平積0.6m3),土砂(岩塊･玉石混り土含む),無し,5.5km以下	1.000	m3	1,036	1,036	S単　94号
	合　　計				1,290	
	単　　価				1,290	
	＊＊＊　B単－ 150号　＊＊＊					
000150	仮置土運搬 仮置場～現地		m3		1.000 m3	歩A 当たり算出
S86802	SP【被災地】積込(ルーズ) 土砂,土量50,000m3未満	1.000	m3	253.8	254	S単　84号
SA0121	SP 土砂等運搬 標準,ﾊﾞｯｸﾎｳ山積0.8m3(平積0.6m3),土砂(岩塊･玉石混り土含む),無し,0.3km以下	1.000	m3	374.1	374	S単　95号
	合　　計				628	
	単　　価				628	
	＊＊＊　B単－ 151号　＊＊＊					
000151	ヒューム管撤去 φ600		m		30.000 m	歩A 当たり算出
S02721	【構造物取壊し】 有筋,なし,機械,昼間施工,しない	3.100	m3	16,020	49,662	S単　54号
	合　　計				49,662	
	単　　価				1,655	
	＊＊＊　B単－ 152号　＊＊＊					
000152	U型側溝撤去 U300		m		36.000 m	歩A 当たり算出
S02721	【構造物取壊し】 有筋,なし,機械,昼間施工,しない	2.200	m3	16,020	35,244	S単　54号
	合　　計				35,244	
	単　　価				979	
	＊＊＊　B単－ 153号　＊＊＊					
000153	産業廃棄物処理 ｺﾝｸﾘｰﾄ殻（有筋）		m3		1.000 m3	歩A 当たり算出
SA0221	SP 殻運搬 ｺﾝｸﾘｰﾄ(鉄筋)構造物とりこわし,機械積込,無し,8.0km以下,	1.000	m3	1,866	1,866	S単　98号
S02123	産業廃棄物処理費 鉄筋コンクリート塊	1.000	m3	3,750	3,750	S単　52号
	合　　計				5,616	
	単　　価				5,616	
	＊＊＊　B単－ 154号　＊＊＊					

事業名	宇城農地整備事業
工事名	五丁川第２排水機場工事用道路工事

工事別工事名:五丁川第２排水機場工事用道路工事

コード	名　称（規　格）	数　量	単位	単　価	金　額	備　考
000154	ガードレール撤去 Gr-C-4E		m		1.000 m	歩A 当たり算出
S08712	【ｶﾞｰﾄﾞﾚｰﾙ撤去】 土中建込用,B･C-4E,受けない,無し	1.000	m	1,336	1,336	S単　57号
	合　　計				1,336	
	単　　価				1,336	
	＊＊＊　B単－ 155号　＊＊＊					
000155	ガードパイプ撤去 Gp-Bp-2E		m		1.000 m	歩A 当たり算出
S08717	【ｶﾞｰﾄﾞﾊﾟｲﾌﾟ撤去】 ｶﾞｰﾄﾞﾊﾟｲﾌﾟ撤去,土中建込,塗装,Gp-Bp-2E,受けない,無し	1.000	m	2,785	2,785	S単　58号
	合　　計				2,785	
	単　　価				2,785	
	＊＊＊　B単－ 156号　＊＊＊					
000156	ポール撤去		本		1.000 本	歩A 当たり算出
T00001	ポール撤去	1.000	本	1,408	1,408	T単　1号
	合　　計				1,408	
	単　　価				1,408	
	＊＊＊　B単－ 157号　＊＊＊					
000157	床掘		m3		1.000 m3	歩A 当たり算出
SA0103	SP 床掘り 土砂,平均施工幅1m以上2m未満,無し,無し,なし	1.000	m3	305.5	306	S単　90号
	合　　計				306	
	単　　価				306	
	＊＊＊　B単－ 158号　＊＊＊					
000158	埋戻		m3		1.000 m3	歩A 当たり算出
S86802	SP【被災地】積込(ルーズ) 土砂,土量50,000m3未満	1.110	m3	253.8	282	S単　84号
S01041	人力土工(盛土・埋戻) 粘性土・礫質土,埋戻,まき出し,振動ｺﾝﾊﾟｸﾀ(Ⅰ)	1.000	m3	2,301	2,301	S単　3号
	合　　計				2,583	
	単　　価				2,583	
	＊＊＊　B単－ 159号　＊＊＊					
000159	管渠型側溝 縦断用 T-25 φ600		m		1.000 m	歩A 当たり算出
S02200	SP 管（函）渠型側溝 据付,400mmを超え600mm以下,基礎砕石あり	1.000	m	39,150	39,150	S単　53号
	合　　計				39,150	
	単　　価				39,150	
	＊＊＊　B単－ 160号　＊＊＊					
000160	土砂運搬 待避所③へ		m3		1.000 m3	歩A 当たり算出
SA0121	SP 土砂等運搬 標準,ﾊﾞｯｸﾎｳ山積0.8m3(平積0.6m3),土砂(岩塊･玉石混り土含む),無し,0.5km以下	1.000	m3	431.7	432	S単　92号
	合　　計				432	
	単　　価				432	

事業名	宇城農地整備事業
工事名	五丁川第２排水機場工事用道路工事

工事別工事名:五丁川第２排水機場工事用道路工事

コード	名　称（規　格）	数　量	単位	単　価	金　額	備　考
	＊＊＊　B単－ 161号　＊＊＊					
000161	土砂運搬 待避所④へ		m3		1.000 m3	歩A 当たり算出
SA0121	SP 土砂等運搬 標準,ﾊﾞｯｸﾎｳ山積0.8m3(平積0.6m3),土砂(岩塊･玉石混り土含む),無し,1.0km以下	1.000	m3	489.2	489	S単　96号
	合　　計				489	
	単　　価				489	
	＊＊＊　B単－ 162号　＊＊＊					
000162	床掘		m3		1.000 m3	歩A 当たり算出
SA0103	SP 床掘り 土砂,平均施工幅1m以上2m未満,無し,無し,なし	1.000	m3	305.5	306	S単　90号
	合　　計				306	
	単　　価				306	
	＊＊＊　B単－ 163号　＊＊＊					
000163	埋戻		m3		1.000 m3	歩A 当たり算出
S86802	SP【被災地】積込(ルーズ) 土砂,土量50,000m3未満	1.110	m3	253.8	282	S単　84号
S01041	人力土工(盛土・埋戻) 粘性土・礫質土,埋戻,まき出し,振動ｺﾝﾊﾟｸﾀ(Ⅰ)	1.000	m3	2,301	2,301	S単　3号
	合　　計				2,583	
	単　　価				2,583	
	＊＊＊　B単－ 164号　＊＊＊					
000164	ｽﾘｯﾄ型側溝 縦横断用 T-25 B300×H400 L=2,000(蓋300用L=1,000)		m		1.000 m	歩A 当たり算出
S05801	【排水構造物工】 U型側溝,昼間施工,L=2000,1000kg/個以下,なし,-,-,-,基礎砕石の施工有り,再利用撤去を行なわない	1.000	m	3,698	3,698	S単　55号
S02116	スリット側溝 縦横断用 T-25 B300×H400 L=2,000,,	0.500	本	25,700	12,850	S単　46号
S02116	再生クラッシャラン ,RC-40 40～0mm,	0.120	m3	2,150	258	S単　47号
S05801	【排水構造物工】 蓋版,昼間施工,ｺﾝｸﾘｰﾄ･鋼製,40kgを超え170kg/枚以下,なし,-,,-,再利用撤去を行なわない	1.000	枚	830	830	S単　56号
S02116	スリット側溝蓋 縦横断用 T-25 300用　L=1,000,,	1.000	枚	12,900	12,900	S単　48号
	合　　計				30,536	
	単　　価				30,536	
	＊＊＊　B単－ 165号　＊＊＊					
000165	ｸﾞﾚｰﾁﾝｸﾞ集水桝 ﾎﾞﾙﾄ固定 L600×B600×H800　T-2		個		1.000 個	歩A 当たり算出
SA0551	SP コンクリート分水槽据付 据付,800kgを超え1200kg以下,有り,なし	1.000	基	10,910	10,910	S単　99号
S02116	ｸﾞﾚｰﾁﾝｸﾞ付集水桝 ﾎﾞﾙﾄ固定 L600×B600×H800　T-2,,	1.000	個	88,300	88,300	S単　49号
	合　　計				99,210	
	単　　価				99,210	
	＊＊＊　B単－ 166号　＊＊＊					
000166	土砂運搬 工事用坂路①へ		m3		1.000 m3	歩A 当たり算出
SA0121	SP 土砂等運搬 標準,ﾊﾞｯｸﾎｳ山積0.8m3(平積0.6m3),土砂(岩塊･玉石混り土含む),無し,0.3km以下	1.000	m3	374.1	374	S単　95号

事業名	宇城農地整備事業
工事名	五丁川第２排水機場工事用道路工事

工事別工事名:五丁川第２排水機場工事用道路工事

コード	名　称（規　格）	数　量	単位	単　価	金　額	備　考
	合　　計				374	
	単　　価				374	
	＊＊＊　B単－ 167号　＊＊＊					
000167	表土掘削 t=15～25cm		㎡		1.000 ㎡	歩A 当たり算出
S15003	耕地復旧(表土掘削･埋戻) 表土堀削,なし	1.000	㎡	68	68	S単　59号
	合　　計				68	
	単　　価				68	
	＊＊＊　B単－ 168号　＊＊＊					
000168	表土養生シート ﾌﾞﾙｰｼｰﾄ #3,000 3.5m×5.4m 3.0kg		㎡		1.000 ㎡	歩A 当たり算出
S18062	土工用ﾏｯﾄ(ｼｰﾄ類)敷設･撤去 敷設	1.000	㎡	33	33	S単　67号
S02116	ﾌﾞﾙｰｼｰﾄ ＃3000 3.6m×5.4m 3.0kg,,	1.040	㎡	79	82	S単　12号
	合　　計				115	
	単　　価				115	
	＊＊＊　B単－ 169号　＊＊＊					
000169	表土掘削 t=15～25cm		㎡		1.000 ㎡	歩A 当たり算出
S15003	耕地復旧(表土掘削･埋戻) 表土堀削,なし	1.000	㎡	68	68	S単　59号
	合　　計				68	
	単　　価				68	
	＊＊＊　B単－ 170号　＊＊＊					
000170	表土養生シート ﾌﾞﾙｰｼｰﾄ #3,000 3.6m×5.4m 3.0kg		㎡		1.000 ㎡	歩A 当たり算出
S18062	土工用ﾏｯﾄ(ｼｰﾄ類)敷設･撤去 敷設	1.000	㎡	33	33	S単　67号
S02116	ﾌﾞﾙｰｼｰﾄ ＃3000 3.6m×5.4m 3.0kg,,	1.040	㎡	79	82	S単　12号
	合　　計				115	
	単　　価				115	
	＊＊＊　B単－ 171号　＊＊＊					
000171	大型土のう工 耐候性 長期仮設(3年)対応(製作・運搬・設置・撤去)		袋		1.000 袋	歩A 当たり算出
S18002	大型土のう工 製作,-,現地土,0m3,耐候性大型土のう袋（1年対応）,あり,なし	1.000	袋	2,374	2,374	S単　61号
S02116	耐候性大型土のう φ110×110 長期仮設（3年）対応,,	1.000	袋	4,300	4,300	S単　50号
S86802	SP【被災地】積込(ルーズ) 土砂,土量50,000m3未満	0.830	m3	253.8	211	S単　84号
SA0121	SP 土砂等運搬 標準,ﾊﾞｯｸﾎｳ山積0.8m3(平積0.6m3),土砂(岩塊･玉石混り土含む),無し,4.0km以	0.830	m3	863.3	717	S単　93号
	下					
S18002	大型土のう工 設置,ﾗﾌﾃﾚｰﾝｸﾚｰﾝ,,0m3,大型土のう袋（1.0ｔ用）,なし,なし	1.000	袋	1,617	1,617	S単　62号
S18002	大型土のう工 撤去,ﾗﾌﾃﾚｰﾝｸﾚｰﾝ,,0m3,大型土のう袋（1.0ｔ用）,なし,なし	1.000	袋	811	811	S単　63号
	合　　計				10,030	
	単　　価				10,030	
	＊＊＊　B単－ 172号　＊＊＊					
000172	敷鉄板 22×1524×6096		㎡		1.000 ㎡	歩A 当たり算出

事業名	宇城農地整備事業
工事名	五丁川第２排水機場工事用道路工事

工事別工事名:五丁川第２排水機場工事用道路工事

コード	名　称（規　格）	数　量	単位	単　価	金　額	備　考
S18054	敷鉄板設置・撤去工 設置～賃料～撤去,5,1,なし	1.000	㎡	476	476	S単　66号
	合　　計				476	
	単　　価				476	
	＊＊＊　B単－ 173号　＊＊＊					
000173	大型土のう運搬 工事用坂路①へ		袋		1.000 袋	歩A 当たり算出
SA0121	SP 土砂等運搬 標準,ﾊﾞｯｸﾎｳ山積0.8m3(平積0.6m3),土砂(岩塊･玉石混り土含む),無し,0.3km以	0.830	m3	374.1	311	S単　95号
	下					
	合　　計				311	
	単　　価				311	
	＊＊＊　B単－ 174号　＊＊＊					
000174	大型土のう運搬 仮桟橋③へ		袋		1.000 袋	歩A 当たり算出
SA0121	SP 土砂等運搬 標準,ﾊﾞｯｸﾎｳ山積0.8m3(平積0.6m3),土砂(岩塊･玉石混り土含む),無し,0.5km以	0.830	m3	431.7	358	S単　92号
	下					
	合　　計				358	
	単　　価				358	
	＊＊＊　B単－ 175号　＊＊＊					
000175	大型土のう運搬 工事用坂路③へ		袋		1.000 袋	歩A 当たり算出
SA0121	SP 土砂等運搬 標準,ﾊﾞｯｸﾎｳ山積0.8m3(平積0.6m3),土砂(岩塊･玉石混り土含む),無し,0.5km以	0.830	m3	431.7	358	S単　92号
	下					
	合　　計				358	
	単　　価				358	
	＊＊＊　B単－ 176号　＊＊＊					
000176	大型土のう運搬 資材仮置場へ		袋		1.000 袋	歩A 当たり算出
SA0121	SP 土砂等運搬 標準,ﾊﾞｯｸﾎｳ山積0.8m3(平積0.6m3),土砂(岩塊･玉石混り土含む),無し,0.3km以	0.830	m3	374.1	311	S単　95号
	下					
T00003	大型土のう荷卸	1.000	袋	779	779	T単　2号
	合　　計				1,090	
	単　　価				1,090	
	＊＊＊　B単－ 177号　＊＊＊					
000177	大型土のう工 耐候性 長期仮設(3年)対応(製作・運搬・設置・撤去)		袋		1.000 袋	歩A 当たり算出
S18002	大型土のう工 製作,-,現地土,0m3,耐候性大型土のう袋（1年対応）,あり,なし	1.000	袋	2,374	2,374	S単　61号
S02116	耐候性大型土のう φ110×110 長期仮設（3年）対応,,	1.000	袋	4,300	4,300	S単　50号
S86802	SP【被災地】積込(ルーズ) 土砂,土量50,000m3未満	0.830	m3	253.8	211	S単　84号
SA0121	SP 土砂等運搬 標準,ﾊﾞｯｸﾎｳ山積0.8m3(平積0.6m3),土砂(岩塊･玉石混り土含む),無し,3.0km以	0.830	m3	748.2	621	S単　91号
	下					
S18002	大型土のう工 設置,ﾊﾞｯｸﾎｳ,,0m3,大型土のう袋（1.0ｔ用）,あり,なし	1.000	袋	1,593	1,593	S単　60号
S18002	大型土のう工 撤去,ﾊﾞｯｸﾎｳ,,0m3,大型土のう袋（1.0ｔ用）,なし,なし	1.000	袋	779	779	S単　64号
	合　　計				9,878	

事業名	宇城農地整備事業
工事名	五丁川第２排水機場工事用道路工事

工事別工事名:五丁川第２排水機場工事用道路工事

コード	名　称（規　格）	数　量	単位	単　価	金　額	備　考
	単　　価				9,878	
	＊＊＊　B単－ 178号　＊＊＊					
000178	大型土のう運搬 資材仮置場へ		袋		1.000 袋	歩A 当たり算出
SA0121	SP 土砂等運搬 標準,ﾊﾞｯｸﾎｳ山積0.8m3(平積0.6m3),土砂(岩塊･玉石混り土含む),無し,1.0km以	0.830	m3	489.2	406	S単　96号
	下					
T00003	大型土のう荷卸	1.000	袋	779	779	T単　 2号
	合　　計				1,185	
	単　　価				1,185	
	＊＊＊　B単－ 179号　＊＊＊					
000179	大型土のう工 耐候性 長期仮設(3年)対応(製作・運搬・設置・撤去)		袋		1.000 袋	歩A 当たり算出
S18002	大型土のう工 製作,-,現地土,0m3,耐候性大型土のう袋（1年対応）,あり,なし	1.000	袋	2,374	2,374	S単　61号
S02116	耐候性大型土のう φ110×110 長期仮設（3年）対応,,	1.000	袋	4,300	4,300	S単　50号
S86802	SP【被災地】積込(ルーズ) 土砂,土量50,000m3未満	0.830	m3	253.8	211	S単　84号
SA0121	SP 土砂等運搬 標準,ﾊﾞｯｸﾎｳ山積0.8m3(平積0.6m3),土砂(岩塊･玉石混り土含む),無し,4.0km以	0.830	m3	863.3	717	S単　93号
	下					
S18002	大型土のう工 設置,ﾊﾞｯｸﾎｳ,,0m3,大型土のう袋（1.0ｔ用）,なし,なし	1.000	袋	1,593	1,593	S単　65号
S18002	大型土のう工 撤去,ﾊﾞｯｸﾎｳ,,0m3,大型土のう袋（1.0ｔ用）,なし,なし	1.000	袋	779	779	S単　64号
	合　　計				9,974	
	単　　価				9,974	
	＊＊＊　B単－ 180号　＊＊＊					
000180	大型土のう運搬 資材仮置場へ		袋		1.000 袋	歩A 当たり算出
SA0121	SP 土砂等運搬 標準,ﾊﾞｯｸﾎｳ山積0.8m3(平積0.6m3),土砂(岩塊･玉石混り土含む),無し,0.3km以	0.830	m3	374.1	311	S単　95号
	下					
T00003	大型土のう荷卸	1.000	袋	779	779	T単　 2号
	合　　計				1,090	
	単　　価				1,090	
	＊＊＊　B単－ 181号　＊＊＊					
000181	交通誘導警備員		人		1.000 人	歩A 当たり算出
S02115	交通誘導警備員Ｂ	1.000	人	13,770	13,770	S単　 9号
	合　　計				13,770	
	単　　価				13,770	
	＊＊＊　B単－ 182号　＊＊＊					
B19001	重建設機械分解・組立・輸送 仮桟橋 ｸﾛｰﾗｸﾚｰﾝ90t		台		1.000 台	歩A 当たり算出
S19001	分解･組立･運搬費(重建設機械) ｸﾛｰﾗｸﾚｰﾝ,80ｔ吊を超え150ｔ吊以下,運搬～組立～分解～運搬,基地と現場の移	1.000	台	2,529,330	2,529,330	S単　79号
	動,,なし					
	合　　計				2,529,330	
	単　　価				2,529,330	

事業名	宇城農地整備事業
工事名	五丁川第２排水機場工事用道路工事

工事別工事名:五丁川第２排水機場工事用道路工事

コード	名　称（規　格）	数　量	単位	単　価	金　額	備　考
	＊＊＊　B単－ 183号　＊＊＊					
B19002	仮設材輸送 覆工板		ton		1.000 ton	歩A 当たり算出
S19003	輸送費(仮設材) 基本運賃(自動入力),12m以内,10kmまで,片道計上,計上する(敷鉄板以外),,積込・取卸,0.0,0.0	1.000	ton	4,910	4,910	S単　80号
	合　　計				4,910	
	単　　価				4,910	
	＊＊＊　B単－ 184号　＊＊＊					
B19002	仮設材輸送 敷鉄板		ton		1.000 ton	歩A 当たり算出
S19003	輸送費(仮設材) 基本運賃(自動入力),12m以内,10kmまで,往復計上,計上する(敷鉄板),基地(積込・取卸),,0.0,0.0	1.000	ton	8,320	8,320	S単　81号
	合　　計				8,320	
	単　　価				8,320	

事業名	宇城農地整備事業
工事名	五丁川第２排水機場工事用道路工事

工事別工事名:五丁川第２排水機場工事用道路工事

コード	名　称（規　格）	数　量	単位	単　価	金　額	備　考
	＊＊＊　Ｓ単－ 1号　＊＊＊					
S01041	人力土工(盛土・埋戻)					
	人力土工(盛土・埋戻) 砂・砂質土,盛土,まき出し,振動ｺﾝﾊﾟｸﾀ(Ｉ)		m3	1,949		歩A・単A
	＊＊＊　Ｓ単－ 2号　＊＊＊					
S01041	人力土工(盛土・埋戻)					
	人力土工(盛土・埋戻) 粘性土・礫質土,盛土,まき出し,振動ｺﾝﾊﾟｸﾀ(Ｉ)		m3	2,301		歩A・単A
	＊＊＊　Ｓ単－ 3号　＊＊＊					
S01041	人力土工(盛土・埋戻)					
	人力土工(盛土・埋戻) 粘性土・礫質土,埋戻,まき出し,振動ｺﾝﾊﾟｸﾀ(Ｉ)		m3	2,301		歩A・単A
	＊＊＊　Ｓ単－ 4号　＊＊＊					
S02112	ﾊﾞｯｸﾎｳ[ｸﾛｰﾗ型･ｸﾚｰﾝ･～超低･排対型(～2014)]					
	ﾊﾞｯｸﾎｳ[ｸﾛｰﾗ型･ｸﾚｰﾝ･～超低･排対型(～2014)] 標準ﾊﾞｹｯﾄ容量 山積0.8m3（平積0.6m3）吊能力2.9t		日	18,100		歩A・単A
	＊＊＊　Ｓ単－ 5号　＊＊＊					
S02115	普通作業員					
	普通作業員		人	20,706		歩A・単A
	＊＊＊　Ｓ単－ 6号　＊＊＊					
S02115	土木一般世話役					
	土木一般世話役		人	28,968		歩A・単A
	＊＊＊　Ｓ単－ 7号　＊＊＊					
S02115	特殊作業員					
	特殊作業員		人	24,582		歩A・単A
	＊＊＊　Ｓ単－ 8号　＊＊＊					
S02115	運転手（特殊）					
	運転手（特殊）		人	24,786		歩A・単A
	＊＊＊　Ｓ単－ 9号　＊＊＊					
S02115	交通誘導警備員Ｂ					
	交通誘導警備員Ｂ		人	13,770		歩A・単A
	＊＊＊　Ｓ単－ 10号　＊＊＊					
S02116	Fe石灰改良処理土					
	Fe石灰改良処理土		m3	4,400		歩A・単A
	＊＊＊　Ｓ単－ 11号　＊＊＊					
S02116	土木シート					
	土木シート メッシュPP　0.55mm,,		㎡	110		歩A・単A
	＊＊＊　Ｓ単－ 12号　＊＊＊					
S02116	ﾌﾞﾙｰｼｰﾄ					
	ﾌﾞﾙｰｼｰﾄ ＃3000 3.6m×5.4m 3.0kg,,		㎡	79		歩A・単A
	＊＊＊　Ｓ単－ 13号　＊＊＊					
S02116	H形鋼					
	H形鋼 350×350×12×19,,		ton	114,300		歩A・単A
	＊＊＊　Ｓ単－ 14号　＊＊＊					
S02116	積卸し費					
	積卸し費 積込み(又は取卸し)のみ,,		ton	750		歩A・単A
	＊＊＊　Ｓ単－ 15号　＊＊＊					
S02116	溝形鋼（ＳＳ４００）					
	溝形鋼（ＳＳ４００） 大形厚7-9幅75-90高150-200,,		ton	123,000		歩A・単A
	＊＊＊　Ｓ単－ 16号　＊＊＊					
S02116	固定用ボルトナット					
	固定用ボルトナット 摩擦接合用高力ﾎﾞﾙﾄ M22×120,,		組	285		歩A・単A
	＊＊＊　Ｓ単－ 17号　＊＊＊					
S02116	覆工板【鋼製滑り止め加工付（補強型）】					
	覆工板【鋼製滑り止め加工付（補強型）】 B1,000×L2,000 T=208 落込み式 T-25,,		㎡供用月	1,104		歩A・単A
	＊＊＊　Ｓ単－ 18号　＊＊＊					
S02116	スチフナープレート					
	スチフナープレート PL-12*312*169　4.97kg/枚　孔あけ加工有,,		枚	1,210		歩A・単A
	＊＊＊　Ｓ単－ 19号　＊＊＊					
S02116	H形鋼					
	H形鋼 300×300×10×15,,		ton	108,900		歩A・単A
	＊＊＊　Ｓ単－ 20号　＊＊＊					
S02116	継ぎ施工費					
	継ぎ施工費 H300,,		箇所	36,300		歩A・単A
	＊＊＊　Ｓ単－ 21号　＊＊＊					
S02116	溝形鋼（ＳＳ４００）					
	溝形鋼（ＳＳ４００） 大形　厚9　幅90　高300,,		ton	126,000		歩A・単A
	＊＊＊　Ｓ単－ 22号　＊＊＊					
S02116	トッププレート					

事業名	宇城農地整備事業
工事名	五丁川第２排水機場工事用道路工事

工事別工事名:五丁川第２排水機場工事用道路工事

コード	名　称（規　格）	数　量	単位	単　価	金　額	備　考
	トッププレート PL-19×300×300 13.42kg/枚,,		枚	2,790		歩A・単A
S02116	＊＊＊　S単－ 23号　＊＊＊ ガードレール					
	ガードレール Gr-C-2B-BPL H=510mm,,		m	15,200		歩A・単A
S02116	＊＊＊　S単－ 24号　＊＊＊ ﾘﾌﾞﾌﾟﾚｰﾄ					
	ﾘﾌﾞﾌﾟﾚｰﾄ PL-9×50×200×1/2　0.35kg/枚,,		枚	465		歩A・単A
S02116	＊＊＊　S単－ 25号　＊＊＊ ﾘﾌﾞﾌﾟﾚｰﾄ					
	ﾘﾌﾞﾌﾟﾚｰﾄ PL-9×248×378　6.62kg/枚,,		枚	1,510		歩A・単A
S02116	＊＊＊　S単－ 26号　＊＊＊ 支柱ﾍﾞｰｽﾌﾟﾚｰﾄ					
	支柱ﾍﾞｰｽﾌﾟﾚｰﾄ PL-16×250×250　7.85kg/枚 孔あけ加工有,,		枚	2,130		歩A・単A
S02116	＊＊＊　S単－ 27号　＊＊＊ ﾌﾟﾚｰﾄ					
	ﾌﾟﾚｰﾄ PL-9×250×250　4.42kg/枚　孔あけ加工有,,		枚	1,290		歩A・単A
S02116	＊＊＊　S単－ 28号　＊＊＊ ﾌﾟﾚｰﾄ					
	ﾌﾟﾚｰﾄ PL-9×175×400　4.95kg/枚　孔あけ加工有,,		枚	1,400		歩A・単A
S02116	＊＊＊　S単－ 29号　＊＊＊ 地覆					
	地覆 [-380*100*10.5*16,,		ton	130,000		歩A・単A
S02116	＊＊＊　S単－ 30号　＊＊＊ H形鋼					
	H形鋼 H-588×300×12×20,,		ton	130,000		歩A・単A
S02116	＊＊＊　S単－ 31号　＊＊＊ スチフナープレート					
	スチフナープレート PL-12*548*144　7.43kg/枚　孔あけ加工有,,		枚	1,730		歩A・単A
S02116	＊＊＊　S単－ 32号　＊＊＊ H形鋼					
	H形鋼 SS400　　400×400×13×21,,		ton	130,000		歩A・単A
S02116	＊＊＊　S単－ 33号　＊＊＊ 継ぎ施工費					
	継ぎ施工費 H400,,		箇所	73,400		歩A・単A
S02116	＊＊＊　S単－ 34号　＊＊＊ H形鋼					
	H形鋼 H-594×302×14×23,,		ton	131,000		歩A・単A
S02116	＊＊＊　S単－ 35号　＊＊＊ トッププレート					
	トッププレート PL-21*400*400 26.38kg/枚,,		枚	5,480		歩A・単A
S02116	＊＊＊　S単－ 36号　＊＊＊ ﾌﾟﾚｰﾄ					
	ﾌﾟﾚｰﾄ PL-9×150×400　4.24kg/枚　孔あけ加工有,,		枚	1,250		歩A・単A
S02116	＊＊＊　S単－ 37号　＊＊＊ H形鋼					
	H形鋼 H-488×300×11×18,,		ton	127,000		歩A・単A
S02116	＊＊＊　S単－ 38号　＊＊＊ 添接板					
	添接板 PL-9×320×310　7.01kg/枚　孔あけ加工有,,		枚	2,940		歩A・単A
S02116	＊＊＊　S単－ 39号　＊＊＊ スチフナープレート					
	スチフナープレート PL-12*452*154　6.56kg/枚　孔あけ加工有,,		枚	1,540		歩A・単A
S02116	＊＊＊　S単－ 40号　＊＊＊ 溝形鋼					
	溝形鋼 [-150*75*6.5*10,,		ton	123,000		歩A・単A
S02116	＊＊＊　S単－ 41号　＊＊＊ 等辺山形鋼（ＳＳ４００）					
	等辺山形鋼（ＳＳ４００） 中形　厚7～10　辺90～100,,		ton	127,000		歩A・単A
S02116	＊＊＊　S単－ 42号　＊＊＊ H形鋼					
	H形鋼 H-700×300×13×24,,		ton	136,000		歩A・単A
S02116	＊＊＊　S単－ 43号　＊＊＊ 添接板					
	添接板 PL-9×530×310　11.61kg/枚　孔あけ加工有,,		枚	4,640		歩A・単A

事業名	宇城農地整備事業
工事名	五丁川第２排水機場工事用道路工事

工事別工事名:五丁川第２排水機場工事用道路工事

コード	名　称（規　格）	数　量	単位	単　価	金　額	備　考
	＊＊＊　Ｓ単－ 44号　＊＊＊					
S02116	固定用ボルトナット					
	固定用ボルトナット					
	摩擦接合用高力ﾎﾞﾙﾄ M22×125,,		組	291		歩A・単A
	＊＊＊　Ｓ単－ 45号　＊＊＊					
S02116	スチフナープレート					
	スチフナープレート					
	PL-12*652*144　8.84kg/枚　孔あけ加工有,,		枚	2,020		歩A・単A
	＊＊＊　Ｓ単－ 46号　＊＊＊					
S02116	スリット側溝					
	スリット側溝					
	縦横断用 T-25 B300×H400 L=2,000,,		本	25,700		歩A・単A
	＊＊＊　Ｓ単－ 47号　＊＊＊					
S02116	再生クラッシャラン					
	再生クラッシャラン					
	,RC-40 40～0mm,		m3	2,150		歩A・単A
	＊＊＊　Ｓ単－ 48号　＊＊＊					
S02116	スリット側溝蓋					
	スリット側溝蓋					
	縦横断用 T-25 300用　L=1,000,,		枚	12,900		歩A・単A
	＊＊＊　Ｓ単－ 49号　＊＊＊					
S02116	ｸﾞﾚｰﾁﾝｸﾞ付集水桝 ﾎﾞﾙﾄ固定					
	ｸﾞﾚｰﾁﾝｸﾞ付集水桝 ﾎﾞﾙﾄ固定					
	L600×B600×H800　T-2,,		個	88,300		歩A・単A
	＊＊＊　Ｓ単－ 50号　＊＊＊					
S02116	耐候性大型土のう					
	耐候性大型土のう					
	φ110×110 長期仮設（3年）対応,,		袋	4,300		歩A・単A
	＊＊＊　Ｓ単－ 51号　＊＊＊					
S02116	軽油					
	軽油					
	ﾊﾟﾄﾛｰﾙ給油,,		L	142		歩A・単A
	＊＊＊　Ｓ単－ 52号　＊＊＊					
S02123	産業廃棄物処理費					
	産業廃棄物処理費					
	鉄筋コンクリート塊		m3	3,750		歩A・単A
	＊＊＊　Ｓ単－ 53号　＊＊＊					
S02200	SP 管（函）渠型側溝					
	SP 管（函）渠型側溝					
	据付,400mmを超え600mm以下,基礎砕石あり		m	39,150		歩A・単A
	＊＊＊　Ｓ単－ 54号　＊＊＊					
S02721	【構造物取壊し】					
	【構造物取壊し】					
	有筋,なし,機械,昼間施工,しない		m3	16,020		歩A・単A
	＊＊＊　Ｓ単－ 55号　＊＊＊					
S05801	【排水構造物工】					
	【排水構造物工】					
	U型側溝,昼間施工,L=2000,1000kg/個以下,なし,-,-,基礎砕石の施工有り,再利		m	3,698		歩A・単A
	用撤去を行なわない					
	＊＊＊　Ｓ単－ 56号　＊＊＊					
S05801	【排水構造物工】					
	【排水構造物工】					
	蓋版,昼間施工,ｺﾝｸﾘｰﾄ・鋼製,40kgを超え170kg/枚以下,なし,-,,-,再利用撤去		枚	830		歩A・単A
	を行なわない					
	＊＊＊　Ｓ単－ 57号　＊＊＊					
S08712	【ｶﾞｰﾄﾞﾚｰﾙ撤去】					
	【ｶﾞｰﾄﾞﾚｰﾙ撤去】					
	土中建込用,B･C-4E,受けない,無し		m	1,336		歩A・単A
	＊＊＊　Ｓ単－ 58号　＊＊＊					
S08717	【ｶﾞｰﾄﾞﾊﾟｲﾌﾟ撤去】					
	【ｶﾞｰﾄﾞﾊﾟｲﾌﾟ撤去】					
	ｶﾞｰﾄﾞﾊﾟｲﾌﾟ撤去,土中建込,塗装,Gp-Bp-2E,受けない,無し		m	2,785		歩A・単A
	＊＊＊　Ｓ単－ 59号　＊＊＊					
S15003	耕地復旧(表土掘削・埋戻)					
	耕地復旧(表土掘削・埋戻)					
	表土堀削,なし		㎡	68		歩A・単A
	＊＊＊　Ｓ単－ 60号　＊＊＊					
S18002	大型土のう工					
	大型土のう工					
	設置,ﾊﾞｯｸﾎｳ,,0m3,大型土のう袋（1.0ｔ用）,あり,なし		袋	1,593		歩A・単A
	＊＊＊　Ｓ単－ 61号　＊＊＊					
S18002	大型土のう工					
	大型土のう工					
	製作,-,現地土,0m3,耐候性大型土のう袋（1年対応）,あり,なし		袋	2,374		歩A・単A
	＊＊＊　Ｓ単－ 62号　＊＊＊					
S18002	大型土のう工					
	大型土のう工					
	設置,ﾗﾌﾃﾚｰﾝｸﾚｰﾝ,,0m3,大型土のう袋（1.0ｔ用）,なし,なし		袋	1,617		歩A・単A
	＊＊＊　Ｓ単－ 63号　＊＊＊					
S18002	大型土のう工					
	大型土のう工					
	撤去,ﾗﾌﾃﾚｰﾝｸﾚｰﾝ,,0m3,大型土のう袋（1.0ｔ用）,なし,なし		袋	811		歩A・単A
	＊＊＊　Ｓ単－ 64号　＊＊＊					
S18002	大型土のう工					

事業名	宇城農地整備事業
工事名	五丁川第２排水機場工事用道路工事

工事別工事名:五丁川第２排水機場工事用道路工事

コード	名　称（規　格）	数　量	単位	単　価	金　額	備　考
	大型土のう工 撤去,ﾊﾞｯｸﾎｳ,,0m3,大型土のう袋（1.0ｔ用）,なし,なし		袋	779		歩A・単A
	＊＊＊　S単－ 65号　＊＊＊					
S18002	大型土のう工					
	大型土のう工 設置,ﾊﾞｯｸﾎｳ,,0m3,大型土のう袋（1.0ｔ用）,なし,なし		袋	1,593		歩A・単A
	＊＊＊　S単－ 66号　＊＊＊					
S18054	敷鉄板設置・撤去工					
	敷鉄板設置・撤去工 設置～賃料～撤去,5,1,なし		㎡	476		歩A・単A
	＊＊＊　S単－ 67号　＊＊＊					
S18062	土工用ﾏｯﾄ(ｼｰﾄ類)敷設・撤去					
	土工用ﾏｯﾄ(ｼｰﾄ類)敷設・撤去 敷設		㎡	33		歩A・単A
	＊＊＊　S単－ 68号　＊＊＊					
S18071	仮橋・仮桟橋設置・撤去工(下部工)					
	仮橋・仮桟橋設置・撤去工(下部工) 杭基礎(杭橋脚),設置,ｸﾛｰﾗｸﾚｰﾝ,90t吊,		ton	68,602		歩A・単A
	＊＊＊　S単－ 69号　＊＊＊					
S18072	仮橋・仮桟橋設置撤去工(導杭・導枠)					
	仮橋・仮桟橋設置撤去工(導杭・導枠) 90吊		本	10,798		歩A・単A
	＊＊＊　S単－ 70号　＊＊＊					
S18073	杭橋脚・導杭打込引抜工(ﾊﾞｲﾌﾞﾛﾊﾝﾏ)					
	杭橋脚・導杭打込引抜工(ﾊﾞｲﾌﾞﾛﾊﾝﾏ) 導杭,ﾊﾞｲﾌﾞﾛﾊﾝﾏ単独打込,50未満,20m以下,10m以下,H300,90吊		本	23,138		歩A・単A
	＊＊＊　S単－ 71号　＊＊＊					
S18073	杭橋脚・導杭打込引抜工(ﾊﾞｲﾌﾞﾛﾊﾝﾏ)					
	杭橋脚・導杭打込引抜工(ﾊﾞｲﾌﾞﾛﾊﾝﾏ) 導杭,引抜,-,-,10m以下,H300,90吊		本	13,009		歩A・単A
	＊＊＊　S単－ 72号　＊＊＊					
S18073	杭橋脚・導杭打込引抜工(ﾊﾞｲﾌﾞﾛﾊﾝﾏ)					
	杭橋脚・導杭打込引抜工(ﾊﾞｲﾌﾞﾛﾊﾝﾏ) 杭橋脚,ﾊﾞｲﾌﾞﾛﾊﾝﾏ単独打込,50未満,20m以下,20m以下,H300,90吊		本	39,182		歩A・単A
	＊＊＊　S単－ 73号　＊＊＊					
S18073	杭橋脚・導杭打込引抜工(ﾊﾞｲﾌﾞﾛﾊﾝﾏ)					
	杭橋脚・導杭打込引抜工(ﾊﾞｲﾌﾞﾛﾊﾝﾏ) 導杭,ﾊﾞｲﾌﾞﾛﾊﾝﾏ単独打込,50未満,20m以下,13m以下,H300,90吊		本	27,873		歩A・単A
	＊＊＊　S単－ 74号　＊＊＊					
S18073	杭橋脚・導杭打込引抜工(ﾊﾞｲﾌﾞﾛﾊﾝﾏ)					
	杭橋脚・導杭打込引抜工(ﾊﾞｲﾌﾞﾛﾊﾝﾏ) 導杭,引抜,-,-,13m以下,H300,90吊		本	14,864		歩A・単A
	＊＊＊　S単－ 75号　＊＊＊					
S18073	杭橋脚・導杭打込引抜工(ﾊﾞｲﾌﾞﾛﾊﾝﾏ)					
	杭橋脚・導杭打込引抜工(ﾊﾞｲﾌﾞﾛﾊﾝﾏ) 杭橋脚,ﾊﾞｲﾌﾞﾛﾊﾝﾏ単独打込,50未満,25m以下,25m以下,H400,90吊		本	104,180		歩A・単A
	＊＊＊　S単－ 76号　＊＊＊					
S18074	仮橋・仮桟橋設置・撤去工(上部工)					
	仮橋・仮桟橋設置・撤去工(上部工) 設置,ｸﾛｰﾗｸﾚｰﾝ,90t吊,		ton	21,907		歩A・単A
	＊＊＊　S単－ 77号　＊＊＊					
S18075	仮橋・仮桟橋設置・撤去工(覆工板)					
	仮橋・仮桟橋設置・撤去工(覆工板) 設置,ｸﾛｰﾗｸﾚｰﾝ,90t吊,		㎡	1,515		歩A・単A
	＊＊＊　S単－ 78号　＊＊＊					
S18076	仮橋・仮桟橋設置・撤去工(高欄)					
	仮橋・仮桟橋設置・撤去工(高欄) ｶﾞｰﾄﾞﾚｰﾙ型,設置,0.0m,0日,0回,N1<90,0円,ｸﾛｰﾗｸﾚｰﾝ,90t吊,		m	4,431		歩A・単A
	＊＊＊　S単－ 79号　＊＊＊					
S19001	分解・組立・運搬費(重建設機械)					
	分解・組立・運搬費(重建設機械) ｸﾛｰﾗｸﾚｰﾝ,80ｔ吊を超え150ｔ吊以下,運搬～組立～分解～運搬,基地と現場の移		台	2,529,330		歩A・単A
	動,,なし					
	＊＊＊　S単－ 80号　＊＊＊					
S19003	輸送費(仮設材)					
	輸送費(仮設材) 基本運賃(自動入力),12m以内,10kmまで,片道計上,計上する(敷鉄板以外),,積		ton	4,910		歩A・単A
	込・取卸,0.0,0.0					
	＊＊＊　S単－ 81号　＊＊＊					
S19003	輸送費(仮設材)					
	輸送費(仮設材) 基本運賃(自動入力),12m以内,10kmまで,往復計上,計上する(敷鉄板),基地(積		ton	8,320		歩A・単A
	込・取卸),,0.0,0.0					
	＊＊＊　S単－ 82号　＊＊＊					
S86102	【被災地】締固工(振動ﾛｰﾗ締固め2.5m未満)					
	【被災地】締固工(振動ﾛｰﾗ締固め2.5m未満) 路体,3.0～4.0ton,なし		m3	495		歩A・単A
	＊＊＊　S単－ 83号　＊＊＊					
S86102	【被災地】締固工(振動ﾛｰﾗ締固め2.5m未満)					
	【被災地】締固工(振動ﾛｰﾗ締固め2.5m未満) 路床,3.0～4.0ton,なし		m3	545		歩A・単A
	＊＊＊　S単－ 84号　＊＊＊					
S86802	SP【被災地】積込(ルーズ)					

事業名	宇城農地整備事業
工事名	五丁川第２排水機場工事用道路工事

工事別工事名:五丁川第２排水機場工事用道路工事

コード	名　称（規　格）	数　量	単位	単　価	金　額	備　考
	SP【被災地】積込(ルーズ) 土砂,土量50,000m3未満		m3	253.8		歩A・単A
	＊＊＊　S単－ 85号　＊＊＊					
S86803	SP【被災地】路体（築堤）盛土・埋戻					
	SP【被災地】路体（築堤）盛土・埋戻 2.5m以上4.0m未満,-,-,なし		m3	967.6		歩A・単A
	＊＊＊　S単－ 86号　＊＊＊					
S86803	SP【被災地】路体（築堤）盛土・埋戻					
	SP【被災地】路体（築堤）盛土・埋戻 4.0m以上,20,000m3未満,無し,なし		m3	277.6		歩A・単A
	＊＊＊　S単－ 87号　＊＊＊					
S86804	SP【被災地】路床盛土					
	SP【被災地】路床盛土 2.5m以上4.0m未満,-,-,なし		m3	1,017		歩A・単A
	＊＊＊　S単－ 88号　＊＊＊					
S86804	SP【被災地】路床盛土					
	SP【被災地】路床盛土 4.0m以上,20,000m3未満,無し,なし		m3	428		歩A・単A
	＊＊＊　S単－ 89号　＊＊＊					
SA0101	SP 掘削					
	SP 掘削 土砂,片切掘削,-,-,-,-,-,-		m3	1,113		歩A・単A
	＊＊＊　S単－ 90号　＊＊＊					
SA0103	SP 床掘り					
	SP 床掘り 土砂,平均施工幅1m以上2m未満,無し,無し,なし		m3	305.5		歩A・単A
	＊＊＊　S単－ 91号　＊＊＊					
SA0121	SP 土砂等運搬					
	SP 土砂等運搬 標準,ﾊﾞｯｸﾎｳ山積0.8m3(平積0.6m3),土砂(岩塊･玉石混り土含む),無し,3.0km以		m3	748.2		歩A・単A
	下					
	＊＊＊　S単－ 92号　＊＊＊					
SA0121	SP 土砂等運搬					
	SP 土砂等運搬 標準,ﾊﾞｯｸﾎｳ山積0.8m3(平積0.6m3),土砂(岩塊･玉石混り土含む),無し,0.5km以		m3	431.7		歩A・単A
	下					
	＊＊＊　S単－ 93号　＊＊＊					
SA0121	SP 土砂等運搬					
	SP 土砂等運搬 標準,ﾊﾞｯｸﾎｳ山積0.8m3(平積0.6m3),土砂(岩塊･玉石混り土含む),無し,4.0km以		m3	863.3		歩A・単A
	下					
	＊＊＊　S単－ 94号　＊＊＊					
SA0121	SP 土砂等運搬					
	SP 土砂等運搬 標準,ﾊﾞｯｸﾎｳ山積0.8m3(平積0.6m3),土砂(岩塊･玉石混り土含む),無し,5.5km以		m3	1,036		歩A・単A
	下					
	＊＊＊　S単－ 95号　＊＊＊					
SA0121	SP 土砂等運搬					
	SP 土砂等運搬 標準,ﾊﾞｯｸﾎｳ山積0.8m3(平積0.6m3),土砂(岩塊･玉石混り土含む),無し,0.3km以		m3	374.1		歩A・単A
	下					
	＊＊＊　S単－ 96号　＊＊＊					
SA0121	SP 土砂等運搬					
	SP 土砂等運搬 標準,ﾊﾞｯｸﾎｳ山積0.8m3(平積0.6m3),土砂(岩塊･玉石混り土含む),無し,1.0km以		m3	489.2		歩A・単A
	下					
	＊＊＊　S単－ 97号　＊＊＊					
SA0152	SP 法面整形					
	SP 法面整形 盛土部,無し,無し,ﾚｷ質土､砂及び砂質土､粘性土,なし		m²	453.4		歩A・単A
	＊＊＊　S単－ 98号　＊＊＊					
SA0221	SP 殻運搬					
	SP 殻運搬 ｺﾝｸﾘｰﾄ(鉄筋)構造物とりこわし,機械積込,無し,8.0km以下,		m3	1,866		歩A・単A
	＊＊＊　S単－ 99号　＊＊＊					
SA0551	SP コンクリート分水槽据付					
	SP コンクリート分水槽据付 据付,800kgを超え1200kg以下,有り,なし		基	10,910		歩A・単A
	＊＊＊　S単－ 100号　＊＊＊					
SA0834	SP 上層路盤（車道・路肩部）					
	SP 上層路盤（車道・路肩部） 路盤材,粒度調整砕石 M-30,-,-,,1層施工,なし,0mm,100mm		m²	649.7		歩A・単A
	＊＊＊　S単－ 101号　＊＊＊					
SA0834	SP 上層路盤（車道・路肩部）					
	SP 上層路盤（車道・路肩部） 路盤材,粒度調整砕石 M-30,-,-,,1層施工,なし,0mm,50mm		m²	449.2		歩A・単A
	＊＊＊　S単－ 102号　＊＊＊					
SA0843	SP 表層（車道・路肩部）					
	SP 表層（車道・路肩部） 1.4m以上3.0m以下,40mm,ｱｽﾌｧﾙﾄ混合物Ⅰ（2.35t/m3）,ﾌﾟﾗｲﾑｺｰﾄ 各種,なし,再		m²	1,701		歩A・単A

事業名	宇城農地整備事業
工事名	五丁川第２排水機場工事用道路工事

工事別工事名:五丁川第２排水機場工事用道路工事

コード	名　称（規　格）	数　量	単位	単　価	金　額	備　考
	生密粒度ｱｽｺﾝ(13)					
	＊＊＊　Ｓ単－ 103号　＊＊＊					
SA0843	SP 表層（車道・路肩部）					
	SP 表層（車道・路肩部） 3.0m超,40mm,ｱｽﾌｧﾙﾄ混合物Ⅰ（2.35t/m3）,ﾌﾟﾗｲﾑｺｰﾄ 各種,なし,再生密粒度ｱｽ		㎡	1,605		歩A・単A
	ｺﾝ(13)					
	＊＊＊　Ｔ単－ 1号　＊＊＊					
T00001	ポール撤去					
			本	1,408		歩A・単A
	＊＊＊　Ｔ単－ 2号　＊＊＊					
T00003	大型土のう荷卸					
			袋	779		歩A・単A
	＊＊＊　Ｔ単－ 3号　＊＊＊					
T00004	覆工板滑り止め加工付（補強型）（賃料）					
	仮桟橋①		㎡	6,624		歩A・単A
	＊＊＊　Ｔ単－ 4号　＊＊＊					
T00005	覆工板滑り止め加工付（補強型）（賃料）					
	仮桟橋②		㎡	6,624		歩A・単A
	＊＊＊　Ｔ単－ 5号　＊＊＊					
T00006	覆工板滑り止め加工付（補強型）（賃料）					
	仮桟橋③		㎡	5,520		歩A・単A
	＊＊＊　Ｔ単－ 6号　＊＊＊					
T00007	覆工板滑り止め加工付（補強型）（賃料）					
	仮桟橋④		㎡	3,312		歩A・単A

事業名	宇城農地整備事業
工事名	五丁川第２排水機場工事用道路工事

工事別工事名:五丁川第２排水機場工事用道路工事

コード	名　称	数　量	単位	単　価	金　額	備　考
	＊＊＊　S単－ 1号　＊＊＊					
S01041	人力土工(盛土・埋戻)		m3		10.000 m3	歩A 当たり算出
	人力土工(盛土・埋戻) 砂・砂質土,盛土,まき出し,振動ｺﾝﾊﾟｸﾀ(Ⅰ)			時間的制約:なし 夜間制約作業時間:0.0	制約作業時間:0.0 冬期補正:なし	
	1)土質区分 2)作業区分	砂・砂質土 盛土		豪雪補正:なし 基本給時間:8.0	亜熱帯補正:なし 超勤時間:0.0	
	3)施工区分 4)締固め区分	まき出し 振動ｺﾝﾊﾟｸﾀ(Ⅰ)		深夜時間:0.0	週休:4週8休以上	
R01002	特殊作業員	0.200	人	24,582	4,916	
R01003	普通作業員	0.680	人	20,706	14,080	
Y00004	諸雑費 10%	0.100		4,916	492	
	合　計				19,488	算出数量 10.000 m3
	単　価		m3		1,949	
	＊＊＊　S単－ 2号　＊＊＊					
S01041	人力土工(盛土・埋戻)		m3		10.000 m3	歩A 当たり算出
	人力土工(盛土・埋戻) 粘性土・礫質土,盛土,まき出し,振動ｺﾝﾊﾟｸﾀ(Ⅰ)			時間的制約:なし 夜間制約作業時間:0.0	制約作業時間:0.0 冬期補正:なし	
	1)土質区分 2)作業区分	粘性土・礫質土 盛土		豪雪補正:なし 基本給時間:8.0	亜熱帯補正:なし 超勤時間:0.0	
	3)施工区分 4)締固め区分	まき出し 振動ｺﾝﾊﾟｸﾀ(Ⅰ)		深夜時間:0.0	週休:4週8休以上	
R01002	特殊作業員	0.200	人	24,582	4,916	
R01003	普通作業員	0.850	人	20,706	17,600	
Y00004	諸雑費 10%	0.100		4,916	492	
	合　計				23,008	算出数量 10.000 m3
	単　価		m3		2,301	
	＊＊＊　S単－ 3号　＊＊＊					
S01041	人力土工(盛土・埋戻)		m3		10.000 m3	歩A 当たり算出
	人力土工(盛土・埋戻) 粘性土・礫質土,埋戻,まき出し,振動ｺﾝﾊﾟｸﾀ(Ⅰ)			時間的制約:なし 夜間制約作業時間:0.0	制約作業時間:0.0 冬期補正:なし	
	1)土質区分 2)作業区分	粘性土・礫質土 埋戻		豪雪補正:なし 基本給時間:8.0	亜熱帯補正:なし 超勤時間:0.0	
	3)施工区分 4)締固め区分	まき出し 振動ｺﾝﾊﾟｸﾀ(Ⅰ)		深夜時間:0.0	週休:4週8休以上	
R01002	特殊作業員	0.200	人	24,582	4,916	
R01003	普通作業員	0.850	人	20,706	17,600	
Y00004	諸雑費 10%	0.100		4,916	492	
	合　計				23,008	算出数量 10.000 m3
	単　価		m3		2,301	
	＊＊＊　S単－ 4号　＊＊＊					
S02112	ﾊﾞｯｸﾎｳ[ｸﾛｰﾗ型・ｸﾚｰﾝ・～超低・排対型(～2014)]		日		1.000 各単位	歩A 当たり算出
	ﾊﾞｯｸﾎｳ[ｸﾛｰﾗ型・ｸﾚｰﾝ・～超低・排対型(～2014)] 標準ﾊﾞｹｯﾄ容量 山積0.8m3（平積0.6m3）吊能力2.9t			時間的制約:なし 夜間制約作業時間:0.0	制約作業時間:0.0 冬期補正:なし	
	1)機械器具賃料コード 2)機械器具規格	F08063 標準ﾊﾞｹｯﾄ容量 山積0.8m3（平・・		豪雪補正:なし 基本給時間:8.0	亜熱帯補正:なし 超勤時間:0.0	
	3)単価の入力	18,100円		深夜時間:0.0	週休:4週8休以上	
F08063	ﾊﾞｯｸﾎｳ[ｸﾛｰﾗ型・ｸﾚｰﾝ・～超低・排対型(～2014)] 標準ﾊﾞｹｯﾄ容量 山積0.8m3（平積0.6m3）吊能力2.9t	1.000	日	18,100	18,100	
	合　計				18,100	算出数量 1.000 各単位
	単　価				18,100	
	＊＊＊　S単－ 5号　＊＊＊					

事業名	宇城農地整備事業
工事名	五丁川第２排水機場工事用道路工事

工事別工事名:五丁川第２排水機場工事用道路工事

コード	名　称	数　量	単位	単　価	金　額	備　考
S02115	普通作業員		人		1.000 人	歩A 当たり算出
	普通作業員			時間的制約:なし 夜間制約作業時間:0.0	制約作業時間:0.0 冬期補正:なし	
	1)労務ｺｰﾄﾞ 2)労務単価算定区分	R01003 基(B)		豪雪補正:なし 基本給時間:8.0	亜熱帯補正:なし 超勤時間:0.0	
				深夜時間:0.0	週休:4週8休以上	
R01003	普通作業員	1.000	人	20,706	20,706	
	合　計				20,706	算出数量 1.000 人
	単　価				20,706	
	＊＊＊　S単－ 6号　＊＊＊					
S02115	土木一般世話役		人		1.000 人	歩A 当たり算出
	土木一般世話役			時間的制約:なし 夜間制約作業時間:0.0	制約作業時間:0.0 冬期補正:なし	
	1)労務ｺｰﾄﾞ 2)労務単価算定区分	R01001 基(B)		豪雪補正:なし 基本給時間:8.0	亜熱帯補正:なし 超勤時間:0.0	
				深夜時間:0.0	週休:4週8休以上	
R01001	土木一般世話役	1.000	人	28,968	28,968	
	合　計				28,968	算出数量 1.000 人
	単　価				28,968	
	＊＊＊　S単－ 7号　＊＊＊					
S02115	特殊作業員		人		1.000 人	歩A 当たり算出
	特殊作業員			時間的制約:なし 夜間制約作業時間:0.0	制約作業時間:0.0 冬期補正:なし	
	1)労務ｺｰﾄﾞ 2)労務単価算定区分	R01002 基(B)		豪雪補正:なし 基本給時間:8.0	亜熱帯補正:なし 超勤時間:0.0	
				深夜時間:0.0	週休:4週8休以上	
R01002	特殊作業員	1.000	人	24,582	24,582	
	合　計				24,582	算出数量 1.000 人
	単　価				24,582	
	＊＊＊　S単－ 8号　＊＊＊					
S02115	運転手（特殊）		人		1.000 人	歩A 当たり算出
	運転手（特殊）			時間的制約:なし 夜間制約作業時間:0.0	制約作業時間:0.0 冬期補正:なし	
	1)労務ｺｰﾄﾞ 2)労務単価算定区分	R01021 基(B)		豪雪補正:なし 基本給時間:8.0	亜熱帯補正:なし 超勤時間:0.0	
				深夜時間:0.0	週休:4週8休以上	
R01021	運転手（特殊）	1.000	人	24,786	24,786	
	合　計				24,786	算出数量 1.000 人
	単　価				24,786	
	＊＊＊　S単－ 9号　＊＊＊					
S02115	交通誘導警備員Ｂ		人		1.000 人	歩A 当たり算出
	交通誘導警備員Ｂ			時間的制約:なし 夜間制約作業時間:0.0	制約作業時間:0.0 冬期補正:なし	
	1)労務ｺｰﾄﾞ 2)労務単価算定区分	R01032 基(B)		豪雪補正:なし 基本給時間:8.0	亜熱帯補正:なし 超勤時間:0.0	
				深夜時間:0.0	週休:4週8休以上	
R01032	交通誘導警備員Ｂ	1.000	人	13,770	13,770	
	合　計				13,770	算出数量 1.000 人
	単　価				13,770	

事業名	宇城農地整備事業
工事名	五丁川第２排水機場工事用道路工事

工事別工事名:五丁川第２排水機場工事用道路工事

コード	名　称	数　量	単位	単　価	金　額	備　考
	＊＊＊　S単－ 10号　＊＊＊					
S02116	Fe石灰改良処理土		m3		1.000 各単位	歩A 当たり算出
	Fe石灰改良処理土			時間的制約:なし 夜間制約作業時間:0.0	制約作業時間:0.0 冬期補正:なし	
	1)資材区分 2)地域資材単価コード（P）	地区資材（Jコード）		豪雪補正:なし 基本給時間:8.0	亜熱帯補正:なし 超勤時間:0.0	
	3)地区資材単価コード（J） 4)施設機械資材単価コード（K）	J96001		深夜時間:0.0	週休:4週8休以上	
J96001	Fe石灰改良処理土	1.000	m3	4,400	4,400	
	合　計				4,400	算出数量 1.000 各単位
	単　価				4,400	
	＊＊＊　S単－ 11号　＊＊＊					
S02116	土木シート		㎡		1.000 各単位	歩A 当たり算出
	土木シート メッシュPP　0.55㎜,,			時間的制約:なし 夜間制約作業時間:0.0	制約作業時間:0.0 冬期補正:なし	
	1)資材区分 2)地域資材単価コード（P）	地域資材（Pコード） P96034		豪雪補正:なし 基本給時間:8.0	亜熱帯補正:なし 超勤時間:0.0	
	3)地区資材単価コード（J） 4)施設機械資材単価コード（K）			深夜時間:0.0	週休:4週8休以上	
P96034	土木シート メッシュPP　0.55㎜	1.000	㎡	110	110	
	合　計				110	算出数量 1.000 各単位
	単　価				110	
	＊＊＊　S単－ 12号　＊＊＊					
S02116	ﾌﾞﾙｰｼｰﾄ		㎡		1.000 各単位	歩A 当たり算出
	ﾌﾞﾙｰｼｰﾄ ＃3000 3.6m×5.4m 3.0kg,,			時間的制約:なし 夜間制約作業時間:0.0	制約作業時間:0.0 冬期補正:なし	
	1)資材区分 2)地域資材単価コード（P）	地域資材（Pコード） P96035		豪雪補正:なし 基本給時間:8.0	亜熱帯補正:なし 超勤時間:0.0	
	3)地区資材単価コード（J） 4)施設機械資材単価コード（K）			深夜時間:0.0	週休:4週8休以上	
P96035	ﾌﾞﾙｰｼｰﾄ ＃3000 3.6m×5.4m 3.0kg	1.000	㎡	79	79	
	合　計				79	算出数量 1.000 各単位
	単　価				79	
	＊＊＊　S単－ 13号　＊＊＊					
S02116	H形鋼		ton		1.000 各単位	歩A 当たり算出
	H形鋼 350×350×12×19,,			時間的制約:なし 夜間制約作業時間:0.0	制約作業時間:0.0 冬期補正:なし	
	1)資材区分 2)地域資材単価コード（P）	地域資材（Pコード） P96002		豪雪補正:なし 基本給時間:8.0	亜熱帯補正:なし 超勤時間:0.0	
	3)地区資材単価コード（J） 4)施設機械資材単価コード（K）			深夜時間:0.0	週休:4週8休以上	
P96002	H形鋼 350×350×12×19	1.000	ton	114,300	114,300	
	合　計				114,300	算出数量 1.000 各単位
	単　価				114,300	
	＊＊＊　S単－ 14号　＊＊＊					
S02116	積卸し費		ton		1.000 各単位	歩A 当たり算出
	積卸し費 積込み(又は取卸し)のみ,,			時間的制約:なし 夜間制約作業時間:0.0	制約作業時間:0.0 冬期補正:なし	
	1)資材区分 2)地域資材単価コード（P）	地域資材（Pコード） P46403		豪雪補正:なし 基本給時間:8.0	亜熱帯補正:なし 超勤時間:0.0	
	3)地区資材単価コード（J） 4)施設機械資材単価コード（K）			深夜時間:0.0	週休:4週8休以上	
P46403	積卸し費 積込み(又は取卸し)のみ	1.000	ton	750	750	

事業名	宇城農地整備事業
工事名	五丁川第２排水機場工事用道路工事

工事別工事名:五丁川第２排水機場工事用道路工事

コード	名　称	数　量	単位	単　価	金　額	備　考
	合　計				750	算出数量 1.000 各単位
	単　価				750	
	＊＊＊　S単－ 15号　＊＊＊					
S02116	溝形鋼（ＳＳ４００）		ton		1.000 各単位	歩A 当たり算出
	溝形鋼（ＳＳ４００） 大形厚7-9幅75-90高150-200,,			時間的制約:なし 夜間制約作業時間:0.0	制約作業時間:0.0 冬期補正:なし	
	1)資材区分 2)地域資材単価コード（P）	地域資材（Pコード） P18452		豪雪補正:なし 基本給時間:8.0	亜熱帯補正:なし 超勤時間:0.0	
	3)地区資材単価コード（J） 4)施設機械資材単価コード（K）			深夜時間:0.0	週休:4週8休以上	
P18452	溝形鋼（ＳＳ４００） 大形厚7-9幅75-90高150-200	1.000	ton	123,000	123,000	
	合　計				123,000	算出数量 1.000 各単位
	単　価				123,000	
	＊＊＊　S単－ 16号　＊＊＊					
S02116	固定用ボルトナット		組		1.000 各単位	歩A 当たり算出
	固定用ボルトナット 摩擦接合用高力ﾎﾞﾙﾄ M22×120,,			時間的制約:なし 夜間制約作業時間:0.0	制約作業時間:0.0 冬期補正:なし	
	1)資材区分 2)地域資材単価コード（P）	地域資材（Pコード） P96015		豪雪補正:なし 基本給時間:8.0	亜熱帯補正:なし 超勤時間:0.0	
	3)地区資材単価コード（J） 4)施設機械資材単価コード（K）			深夜時間:0.0	週休:4週8休以上	
P96015	固定用ボルトナット 摩擦接合用高力ﾎﾞﾙﾄ M22×120	1.000	組	285	285	
	合　計				285	算出数量 1.000 各単位
	単　価				285	
	＊＊＊　S単－ 17号　＊＊＊					
S02116	覆工板【鋼製滑り止め加工付（補強型）】		㎡供用月		1.000 各単位	歩A 当たり算出
	覆工板【鋼製滑り止め加工付（補強型）】 B1,000×L2,000 T=208 落込み式 T-25,,			時間的制約:なし 夜間制約作業時間:0.0	制約作業時間:0.0 冬期補正:なし	
	1)資材区分 2)地域資材単価コード（P）	地域資材（Pコード） P96033		豪雪補正:なし 基本給時間:8.0	亜熱帯補正:なし 超勤時間:0.0	
	3)地区資材単価コード（J） 4)施設機械資材単価コード（K）			深夜時間:0.0	週休:4週8休以上	
P96033	覆工板【鋼製滑り止め加工付（補強型）】 B1,000×L2,000 T=208 落込み式 T-25	1.000	㎡供用月	1,104	1,104	
	合　計				1,104	算出数量 1.000 各単位
	単　価				1,104	
	＊＊＊　S単－ 18号　＊＊＊					
S02116	スチフナープレート		枚		1.000 各単位	歩A 当たり算出
	スチフナープレート PL-12*312*169　4.97kg/枚　孔あけ加工有,,			時間的制約:なし 夜間制約作業時間:0.0	制約作業時間:0.0 冬期補正:なし	
	1)資材区分 2)地域資材単価コード（P）	地域資材（Pコード） P96017		豪雪補正:なし 基本給時間:8.0	亜熱帯補正:なし 超勤時間:0.0	
	3)地区資材単価コード（J） 4)施設機械資材単価コード（K）			深夜時間:0.0	週休:4週8休以上	
P96017	スチフナープレート PL-12*312*169　4.97kg/枚　孔あけ加工有	1.000	枚	1,210	1,210	
	合　計				1,210	算出数量 1.000 各単位
	単　価				1,210	
	＊＊＊　S単－ 19号　＊＊＊					
S02116	H形鋼		ton		1.000 各単位	歩A 当たり算出
	H形鋼 300×300×10×15,,			時間的制約:なし 夜間制約作業時間:0.0	制約作業時間:0.0 冬期補正:なし	
	1)資材区分 2)地域資材単価コード（P）	地域資材（Pコード） P96001		豪雪補正:なし 基本給時間:8.0	亜熱帯補正:なし 超勤時間:0.0	

事業名	宇城農地整備事業
工事名	五丁川第２排水機場工事用道路工事

工事別工事名:五丁川第２排水機場工事用道路工事

コード	名　称	数　量	単位	単　価	金　額	備　考
	3)地区資材単価コード（J） 4)施設機械資材単価コード（K）			深夜時間:0.0	週休:4週8休以上	
P96001	H形鋼 300×300×10×15	1.000	ton	108,900	108,900	
	合　計				108,900	算出数量 1.000 各単位
	単　価				108,900	
	＊＊＊　S単－ 20号　＊＊＊					
S02116	継ぎ施工費		箇所		1.000 各単位	歩A 当たり算出
	継ぎ施工費 H300,,			時間的制約:なし 夜間制約作業時間:0.0	制約作業時間:0.0 冬期補正:なし	
	1)資材区分 2)地域資材単価コード（P）	地域資材（Pコード） P96025		豪雪補正:なし 基本給時間:8.0	亜熱帯補正:なし 超勤時間:0.0	
	3)地区資材単価コード（J） 4)施設機械資材単価コード（K）			深夜時間:0.0	週休:4週8休以上	
P96025	継ぎ施工費 H300	1.000	箇所	36,300	36,300	
	合　計				36,300	算出数量 1.000 各単位
	単　価				36,300	
	＊＊＊　S単－ 21号　＊＊＊					
S02116	溝形鋼（ＳＳ４００）		ton		1.000 各単位	歩A 当たり算出
	溝形鋼（ＳＳ４００） 大形　厚9　幅90　高300,,			時間的制約:なし 夜間制約作業時間:0.0	制約作業時間:0.0 冬期補正:なし	
	1)資材区分 2)地域資材単価コード（P）	地域資材（Pコード） P18454		豪雪補正:なし 基本給時間:8.0	亜熱帯補正:なし 超勤時間:0.0	
	3)地区資材単価コード（J） 4)施設機械資材単価コード（K）			深夜時間:0.0	週休:4週8休以上	
P18454	溝形鋼（ＳＳ４００） 大形　厚9　幅90　高300	1.000	ton	126,000	126,000	
	合　計				126,000	算出数量 1.000 各単位
	単　価				126,000	
	＊＊＊　S単－ 22号　＊＊＊					
S02116	トッププレート		枚		1.000 各単位	歩A 当たり算出
	トッププレート PL-19×300×300 13.42kg/枚,,			時間的制約:なし 夜間制約作業時間:0.0	制約作業時間:0.0 冬期補正:なし	
	1)資材区分 2)地域資材単価コード（P）	地域資材（Pコード） P96008		豪雪補正:なし 基本給時間:8.0	亜熱帯補正:なし 超勤時間:0.0	
	3)地区資材単価コード（J） 4)施設機械資材単価コード（K）			深夜時間:0.0	週休:4週8休以上	
P96008	トッププレート PL-19×300×300 13.42kg/枚	1.000	枚	2,790	2,790	
	合　計				2,790	算出数量 1.000 各単位
	単　価				2,790	
	＊＊＊　S単－ 23号　＊＊＊					
S02116	ガードレール		m		1.000 各単位	歩A 当たり算出
	ガードレール Gr-C-2B-BPL H=510mm,,			時間的制約:なし 夜間制約作業時間:0.0	制約作業時間:0.0 冬期補正:なし	
	1)資材区分 2)地域資材単価コード（P）	地域資材（Pコード） P96024		豪雪補正:なし 基本給時間:8.0	亜熱帯補正:なし 超勤時間:0.0	
	3)地区資材単価コード（J） 4)施設機械資材単価コード（K）			深夜時間:0.0	週休:4週8休以上	
P96024	ガードレール Gr-C-2B-BPL H=510mm	1.000	m	15,200	15,200	
	合　計				15,200	算出数量 1.000 各単位
	単　価				15,200	
	＊＊＊　S単－ 24号　＊＊＊					
S02116	ﾘﾌﾟﾌﾟﾚｰﾄ		枚		1.000 各単位	歩A 当たり算出

事業名	宇城農地整備事業
工事名	五丁川第２排水機場工事用道路工事

工事別工事名:五丁川第２排水機場工事用道路工事

コード	名　称	数　量	単位	単　価	金　額	備　考
	ﾘﾌﾟﾌﾟﾚｰﾄ PL-9×50×200×1/2　0.35kg/枚,,			時間的制約:なし 夜間制約作業時間:0.0	制約作業時間:0.0 冬期補正:なし	
	1)資材区分 2)地域資材単価コード（P）	地域資材（Pコード） P96009		豪雪補正:なし 基本給時間:8.0	亜熱帯補正:なし 超勤時間:0.0	
	3)地区資材単価コード（J） 4)施設機械資材単価コード（K）			深夜時間:0.0	週休:4週8休以上	
P96009	ﾘﾌﾟﾌﾟﾚｰﾄ PL-9×50×200×1/2　0.35kg/枚	1.000	枚	465	465	
	合　計				465	算出数量 1.000 各単位
	単　価				465	
	＊＊＊　S単－ 25号　＊＊＊					
S02116	ﾘﾌﾟﾌﾟﾚｰﾄ		枚		1.000 各単位	歩A 当たり算出
	ﾘﾌﾟﾌﾟﾚｰﾄ PL-9×248×378　6.62kg/枚,,			時間的制約:なし 夜間制約作業時間:0.0	制約作業時間:0.0 冬期補正:なし	
	1)資材区分 2)地域資材単価コード（P）	地域資材（Pコード） P96010		豪雪補正:なし 基本給時間:8.0	亜熱帯補正:なし 超勤時間:0.0	
	3)地区資材単価コード（J） 4)施設機械資材単価コード（K）			深夜時間:0.0	週休:4週8休以上	
P96010	ﾘﾌﾟﾌﾟﾚｰﾄ PL-9×248×378　6.62kg/枚	1.000	枚	1,510	1,510	
	合　計				1,510	算出数量 1.000 各単位
	単　価				1,510	
	＊＊＊　S単－ 26号　＊＊＊					
S02116	支柱ﾍﾞｰｽﾌﾟﾚｰﾄ		枚		1.000 各単位	歩A 当たり算出
	支柱ﾍﾞｰｽﾌﾟﾚｰﾄ PL-16×250×250　7.85kg/枚 孔あけ加工有,,			時間的制約:なし 夜間制約作業時間:0.0	制約作業時間:0.0 冬期補正:なし	
	1)資材区分 2)地域資材単価コード（P）	地域資材（Pコード） P96011		豪雪補正:なし 基本給時間:8.0	亜熱帯補正:なし 超勤時間:0.0	
	3)地区資材単価コード（J） 4)施設機械資材単価コード（K）			深夜時間:0.0	週休:4週8休以上	
P96011	支柱ﾍﾞｰｽﾌﾟﾚｰﾄ PL-16×250×250　7.85kg/枚 孔あけ加工有	1.000	枚	2,130	2,130	
	合　計				2,130	算出数量 1.000 各単位
	単　価				2,130	
	＊＊＊　S単－ 27号　＊＊＊					
S02116	ﾌﾟﾚｰﾄ		枚		1.000 各単位	歩A 当たり算出
	ﾌﾟﾚｰﾄ PL-9×250×250　4.42kg/枚　孔あけ加工有,,			時間的制約:なし 夜間制約作業時間:0.0	制約作業時間:0.0 冬期補正:なし	
	1)資材区分 2)地域資材単価コード（P）	地域資材（Pコード） P96012		豪雪補正:なし 基本給時間:8.0	亜熱帯補正:なし 超勤時間:0.0	
	3)地区資材単価コード（J） 4)施設機械資材単価コード（K）			深夜時間:0.0	週休:4週8休以上	
P96012	ﾌﾟﾚｰﾄ PL-9×250×250　4.42kg/枚　孔あけ加工有	1.000	枚	1,290	1,290	
	合　計				1,290	算出数量 1.000 各単位
	単　価				1,290	
	＊＊＊　S単－ 28号　＊＊＊					
S02116	ﾌﾟﾚｰﾄ		枚		1.000 各単位	歩A 当たり算出
	ﾌﾟﾚｰﾄ PL-9×175×400　4.95kg/枚　孔あけ加工有,,			時間的制約:なし 夜間制約作業時間:0.0	制約作業時間:0.0 冬期補正:なし	
	1)資材区分 2)地域資材単価コード（P）	地域資材（Pコード） P96013		豪雪補正:なし 基本給時間:8.0	亜熱帯補正:なし 超勤時間:0.0	
	3)地区資材単価コード（J） 4)施設機械資材単価コード（K）			深夜時間:0.0	週休:4週8休以上	
P96013	ﾌﾟﾚｰﾄ PL-9×175×400　4.95kg/枚　孔あけ加工有	1.000	枚	1,400	1,400	
	合　計				1,400	算出数量 1.000 各単位
	単　価				1,400	

事業名	宇城農地整備事業
工事名	五丁川第２排水機場工事用道路工事

工事別工事名:五丁川第２排水機場工事用道路工事

コード	名　称	数　量	単位	単　価	金　額	備　考
	＊＊＊　S単－ 29号　＊＊＊					
S02116	地覆		ton		1.000 各単位	歩A 当たり算出
	地覆 ［-380*100*10.5*16,,			時間的制約:なし 夜間制約作業時間:0.0	制約作業時間:0.0 冬期補正:なし	
	1)資材区分 2)地域資材単価コード（P）	地域資材（Pコード） P96023		豪雪補正:なし 基本給時間:8.0	亜熱帯補正:なし 超勤時間:0.0	
	3)地区資材単価コード（J） 4)施設機械資材単価コード（K）			深夜時間:0.0	週休:4週8休以上	
P96023	地覆 ［-380*100*10.5*16	1.000	ton	130,000	130,000	
	合　計				130,000	算出数量 1.000 各単位
	単　価				130,000	
	＊＊＊　S単－ 30号　＊＊＊					
S02116	H形鋼		ton		1.000 各単位	歩A 当たり算出
	H形鋼 H-588×300×12×20,,			時間的制約:なし 夜間制約作業時間:0.0	制約作業時間:0.0 冬期補正:なし	
	1)資材区分 2)地域資材単価コード（P）	地域資材（Pコード） P96004		豪雪補正:なし 基本給時間:8.0	亜熱帯補正:なし 超勤時間:0.0	
	3)地区資材単価コード（J） 4)施設機械資材単価コード（K）			深夜時間:0.0	週休:4週8休以上	
P96004	H形鋼 H-588×300×12×20	1.000	ton	130,000	130,000	
	合　計				130,000	算出数量 1.000 各単位
	単　価				130,000	
	＊＊＊　S単－ 31号　＊＊＊					
S02116	スチフナープレート		枚		1.000 各単位	歩A 当たり算出
	スチフナープレート PL-12*548*144　7.43kg/枚　孔あけ加工有,,			時間的制約:なし 夜間制約作業時間:0.0	制約作業時間:0.0 冬期補正:なし	
	1)資材区分 2)地域資材単価コード（P）	地域資材（Pコード） P96018		豪雪補正:なし 基本給時間:8.0	亜熱帯補正:なし 超勤時間:0.0	
	3)地区資材単価コード（J） 4)施設機械資材単価コード（K）			深夜時間:0.0	週休:4週8休以上	
P96018	スチフナープレート PL-12*548*144　7.43kg/枚　孔あけ加工有	1.000	枚	1,730	1,730	
	合　計				1,730	算出数量 1.000 各単位
	単　価				1,730	
	＊＊＊　S単－ 32号　＊＊＊					
S02116	H形鋼		ton		1.000 各単位	歩A 当たり算出
	H形鋼 SS400　　400×400×13×21,,			時間的制約:なし 夜間制約作業時間:0.0	制約作業時間:0.0 冬期補正:なし	
	1)資材区分 2)地域資材単価コード（P）	地域資材（Pコード） P18431		豪雪補正:なし 基本給時間:8.0	亜熱帯補正:なし 超勤時間:0.0	
	3)地区資材単価コード（J） 4)施設機械資材単価コード（K）			深夜時間:0.0	週休:4週8休以上	
P18431	H形鋼 SS400　　400×400×13×21	1.000	ton	130,000	130,000	
	合　計				130,000	算出数量 1.000 各単位
	単　価				130,000	
	＊＊＊　S単－ 33号　＊＊＊					
S02116	継ぎ施工費		箇所		1.000 各単位	歩A 当たり算出
	継ぎ施工費 H400,,			時間的制約:なし 夜間制約作業時間:0.0	制約作業時間:0.0 冬期補正:なし	
	1)資材区分 2)地域資材単価コード（P）	地域資材（Pコード） P96026		豪雪補正:なし 基本給時間:8.0	亜熱帯補正:なし 超勤時間:0.0	
	3)地区資材単価コード（J） 4)施設機械資材単価コード（K）			深夜時間:0.0	週休:4週8休以上	
P96026	継ぎ施工費 H400	1.000	箇所	73,400	73,400	
	合　計				73,400	算出数量 1.000 各単位

事業名	宇城農地整備事業
工事名	五丁川第２排水機場工事用道路工事

工事別工事名:五丁川第２排水機場工事用道路工事

コード	名　称	数　量	単位	単　価	金　額	備　考
	単　　価				73,400	
	＊＊＊　S単－ 34号　＊＊＊					
S02116	H形鋼		ton		1.000 各単位	歩A 当たり算出
	H形鋼 H-594×302×14×23,,			時間的制約:なし 夜間制約作業時間:0.0	制約作業時間:0.0 冬期補正:なし	
	1)資材区分 2)地域資材単価コード（P）	地域資材（Pコード） P96005		豪雪補正:なし 基本給時間:8.0	亜熱帯補正:なし 超勤時間:0.0	
	3)地区資材単価コード（J） 4)施設機械資材単価コード（K）			深夜時間:0.0	週休:4週8休以上	
P96005	H形鋼 H-594×302×14×23	1.000	ton	131,000	131,000	
	合　　計				131,000	算出数量 1.000 各単位
	単　　価				131,000	
	＊＊＊　S単－ 35号　＊＊＊					
S02116	トッププレート		枚		1.000 各単位	歩A 当たり算出
	トッププレート PL-21*400*400 26.38kg/枚,,			時間的制約:なし 夜間制約作業時間:0.0	制約作業時間:0.0 冬期補正:なし	
	1)資材区分 2)地域資材単価コード（P）	地域資材（Pコード） P96007		豪雪補正:なし 基本給時間:8.0	亜熱帯補正:なし 超勤時間:0.0	
	3)地区資材単価コード（J） 4)施設機械資材単価コード（K）			深夜時間:0.0	週休:4週8休以上	
P96007	トッププレート PL-21*400*400 26.38kg/枚	1.000	枚	5,480	5,480	
	合　　計				5,480	算出数量 1.000 各単位
	単　　価				5,480	
	＊＊＊　S単－ 36号　＊＊＊					
S02116	ﾌﾟﾚｰﾄ		枚		1.000 各単位	歩A 当たり算出
	ﾌﾟﾚｰﾄ PL-9×150×400　4.24kg/枚　孔あけ加工有,,			時間的制約:なし 夜間制約作業時間:0.0	制約作業時間:0.0 冬期補正:なし	
	1)資材区分 2)地域資材単価コード（P）	地域資材（Pコード） P96014		豪雪補正:なし 基本給時間:8.0	亜熱帯補正:なし 超勤時間:0.0	
	3)地区資材単価コード（J） 4)施設機械資材単価コード（K）			深夜時間:0.0	週休:4週8休以上	
P96014	ﾌﾟﾚｰﾄ PL-9×150×400　4.24kg/枚　孔あけ加工有	1.000	枚	1,250	1,250	
	合　　計				1,250	算出数量 1.000 各単位
	単　　価				1,250	
	＊＊＊　S単－ 37号　＊＊＊					
S02116	H形鋼		ton		1.000 各単位	歩A 当たり算出
	H形鋼 H-488×300×11×18,,			時間的制約:なし 夜間制約作業時間:0.0	制約作業時間:0.0 冬期補正:なし	
	1)資材区分 2)地域資材単価コード（P）	地域資材（Pコード） P96003		豪雪補正:なし 基本給時間:8.0	亜熱帯補正:なし 超勤時間:0.0	
	3)地区資材単価コード（J） 4)施設機械資材単価コード（K）			深夜時間:0.0	週休:4週8休以上	
P96003	H形鋼 H-488×300×11×18	1.000	ton	127,000	127,000	
	合　　計				127,000	算出数量 1.000 各単位
	単　　価				127,000	
	＊＊＊　S単－ 38号　＊＊＊					
S02116	添接板		枚		1.000 各単位	歩A 当たり算出
	添接板 PL-9×320×310　7.01kg/枚　孔あけ加工有,,			時間的制約:なし 夜間制約作業時間:0.0	制約作業時間:0.0 冬期補正:なし	
	1)資材区分 2)地域資材単価コード（P）	地域資材（Pコード） P96021		豪雪補正:なし 基本給時間:8.0	亜熱帯補正:なし 超勤時間:0.0	
	3)地区資材単価コード（J） 4)施設機械資材単価コード（K）			深夜時間:0.0	週休:4週8休以上	

事業名	宇城農地整備事業
工事名	五丁川第２排水機場工事用道路工事

工事別工事名:五丁川第２排水機場工事用道路工事

コード	名　称	数　量	単位	単　価	金　額	備　考
P96021	添接板 PL-9×320×310　7.01kg/枚　孔あけ加工有	1.000	枚	2,940	2,940	
	合　　計				2,940	算出数量 1.000 各単位
	単　　価				2,940	
	＊＊＊　Ｓ単－ 39号　＊＊＊					
S02116	スチフナープレート		枚		1.000 各単位	歩A 当たり算出
	スチフナープレート PL-12*452*154　6.56kg/枚　孔あけ加工有,,			時間的制約:なし 夜間制約作業時間:0.0	制約作業時間:0.0 冬期補正:なし	
	1)資材区分 2)地域資材単価コード（P）	地域資材（Pコード） P96019		豪雪補正:なし 基本給時間:8.0	亜熱帯補正:なし 超勤時間:0.0	
	3)地区資材単価コード（J） 4)施設機械資材単価コード（K）			深夜時間:0.0	週休:4週8休以上	
P96019	スチフナープレート PL-12*452*154　6.56kg/枚　孔あけ加工有	1.000	枚	1,540	1,540	
	合　　計				1,540	算出数量 1.000 各単位
	単　　価				1,540	
	＊＊＊　Ｓ単－ 40号　＊＊＊					
S02116	溝形鋼		ton		1.000 各単位	歩A 当たり算出
	溝形鋼 ［-150*75*6.5*10,,			時間的制約:なし 夜間制約作業時間:0.0	制約作業時間:0.0 冬期補正:なし	
	1)資材区分 2)地域資材単価コード（P）	地域資材（Pコード） P96036		豪雪補正:なし 基本給時間:8.0	亜熱帯補正:なし 超勤時間:0.0	
	3)地区資材単価コード（J） 4)施設機械資材単価コード（K）			深夜時間:0.0	週休:4週8休以上	
P96036	溝形鋼 ［-150*75*6.5*10	1.000	ton	123,000	123,000	
	合　　計				123,000	算出数量 1.000 各単位
	単　　価				123,000	
	＊＊＊　Ｓ単－ 41号　＊＊＊					
S02116	等辺山形鋼（ＳＳ４００）		ton		1.000 各単位	歩A 当たり算出
	等辺山形鋼（ＳＳ４００） 中形　厚7～10　辺90～100,,			時間的制約:なし 夜間制約作業時間:0.0	制約作業時間:0.0 冬期補正:なし	
	1)資材区分 2)地域資材単価コード（P）	地域資材（Pコード） P18446		豪雪補正:なし 基本給時間:8.0	亜熱帯補正:なし 超勤時間:0.0	
	3)地区資材単価コード（J） 4)施設機械資材単価コード（K）			深夜時間:0.0	週休:4週8休以上	
P18446	等辺山形鋼（ＳＳ４００） 中形　厚7～10　辺90～100	1.000	ton	127,000	127,000	
	合　　計				127,000	算出数量 1.000 各単位
	単　　価				127,000	
	＊＊＊　Ｓ単－ 42号　＊＊＊					
S02116	H形鋼		ton		1.000 各単位	歩A 当たり算出
	H形鋼 H-700×300×13×24,,			時間的制約:なし 夜間制約作業時間:0.0	制約作業時間:0.0 冬期補正:なし	
	1)資材区分 2)地域資材単価コード（P）	地域資材（Pコード） P96006		豪雪補正:なし 基本給時間:8.0	亜熱帯補正:なし 超勤時間:0.0	
	3)地区資材単価コード（J） 4)施設機械資材単価コード（K）			深夜時間:0.0	週休:4週8休以上	
P96006	H形鋼 H-700×300×13×24	1.000	ton	136,000	136,000	
	合　　計				136,000	算出数量 1.000 各単位
	単　　価				136,000	
	＊＊＊　Ｓ単－ 43号　＊＊＊					
S02116	添接板		枚		1.000 各単位	歩A 当たり算出
	添接板 PL-9×530×310　11.61kg/枚　孔あけ加工有,,			時間的制約:なし 夜間制約作業時間:0.0	制約作業時間:0.0 冬期補正:なし	

事業名	宇城農地整備事業
工事名	五丁川第２排水機場工事用道路工事

工事別工事名:五丁川第２排水機場工事用道路工事

コード	名　称	数　量	単位	単　価	金　額	備　考
	1)資材区分 2)地域資材単価コード（P）	地域資材（Pコード） P96022		豪雪補正:なし 基本給時間:8.0	亜熱帯補正:なし 超勤時間:0.0	
	3)地区資材単価コード（J） 4)施設機械資材単価コード（K）			深夜時間:0.0	週休:4週8休以上	
P96022	添接板 PL-9×530×310　11.61kg/枚　孔あけ加工有	1.000	枚	4,640	4,640	
	合　計				4,640	算出数量 1.000 各単位
	単　価				4,640	
	＊＊＊　S単－ 44号　＊＊＊					
S02116	固定用ボルトナット		組		1.000 各単位	歩A 当たり算出
	固定用ボルトナット 摩擦接合用高力ﾎﾞﾙﾄ M22×125,,			時間的制約:なし 夜間制約作業時間:0.0	制約作業時間:0.0 冬期補正:なし	
	1)資材区分 2)地域資材単価コード（P）	地域資材（Pコード） P96016		豪雪補正:なし 基本給時間:8.0	亜熱帯補正:なし 超勤時間:0.0	
	3)地区資材単価コード（J） 4)施設機械資材単価コード（K）			深夜時間:0.0	週休:4週8休以上	
P96016	固定用ボルトナット 摩擦接合用高力ﾎﾞﾙﾄ M22×125	1.000	組	291	291	
	合　計				291	算出数量 1.000 各単位
	単　価				291	
	＊＊＊　S単－ 45号　＊＊＊					
S02116	スチフナープレート		枚		1.000 各単位	歩A 当たり算出
	スチフナープレート PL-12*652*144　8.84kg/枚　孔あけ加工有,,			時間的制約:なし 夜間制約作業時間:0.0	制約作業時間:0.0 冬期補正:なし	
	1)資材区分 2)地域資材単価コード（P）	地域資材（Pコード） P96020		豪雪補正:なし 基本給時間:8.0	亜熱帯補正:なし 超勤時間:0.0	
	3)地区資材単価コード（J） 4)施設機械資材単価コード（K）			深夜時間:0.0	週休:4週8休以上	
P96020	スチフナープレート PL-12*652*144　8.84kg/枚　孔あけ加工有	1.000	枚	2,020	2,020	
	合　計				2,020	算出数量 1.000 各単位
	単　価				2,020	
	＊＊＊　S単－ 46号　＊＊＊					
S02116	スリット側溝		本		1.000 各単位	歩A 当たり算出
	スリット側溝 縦横断用 T-25 B300×H400 L=2,000,,			時間的制約:なし 夜間制約作業時間:0.0	制約作業時間:0.0 冬期補正:なし	
	1)資材区分 2)地域資材単価コード（P）	地域資材（Pコード） P96029		豪雪補正:なし 基本給時間:8.0	亜熱帯補正:なし 超勤時間:0.0	
	3)地区資材単価コード（J） 4)施設機械資材単価コード（K）			深夜時間:0.0	週休:4週8休以上	
P96029	スリット側溝 縦横断用 T-25 B300×H400 L=2,000	1.000	本	25,700	25,700	
	合　計				25,700	算出数量 1.000 各単位
	単　価				25,700	
	＊＊＊　S単－ 47号　＊＊＊					
S02116	再生クラッシャラン		m3		1.000 各単位	歩A 当たり算出
	再生クラッシャラン ,RC-40 40～0mm,			時間的制約:なし 夜間制約作業時間:0.0	制約作業時間:0.0 冬期補正:なし	
	1)資材区分 2)地域資材単価コード（P）	地区資材（Jコード）		豪雪補正:なし 基本給時間:8.0	亜熱帯補正:なし 超勤時間:0.0	
	3)地区資材単価コード（J） 4)施設機械資材単価コード（K）	J03118		深夜時間:0.0	週休:4週8休以上	
J03118	再生クラッシャラン RC-40 40～0mm	1.000	m3	2,150	2,150	
	合　計				2,150	算出数量 1.000 各単位
	単　価				2,150	
	＊＊＊　S単－ 48号　＊＊＊					

事業名	宇城農地整備事業
工事名	五丁川第２排水機場工事用道路工事

工事別工事名:五丁川第２排水機場工事用道路工事

コード	名　称	数　量	単位	単　価	金　額	備　考
S02116	スリット側溝蓋		枚		1.000 各単位	歩A 当たり算出
	スリット側溝蓋 縦横断用 T-25 300用　L=1,000,,			時間的制約:なし 夜間制約作業時間:0.0	制約作業時間:0.0 冬期補正:なし	
	1)資材区分 2)地域資材単価コード（P）	地域資材（Pコード） P96030		豪雪補正:なし 基本給時間:8.0	亜熱帯補正:なし 超勤時間:0.0	
	3)地区資材単価コード（J） 4)施設機械資材単価コード（K）			深夜時間:0.0	週休:4週8休以上	
P96030	スリット側溝蓋 縦横断用 T-25 300用　L=1,000	1.000	枚	12,900	12,900	
	合　計				12,900	算出数量 1.000 各単位
	単　価				12,900	
	＊＊＊　Ｓ単－ 49号　＊＊＊					
S02116	ｸﾞﾚｰﾁﾝｸﾞ付集水桝 ﾎﾞﾙﾄ固定		個		1.000 各単位	歩A 当たり算出
	ｸﾞﾚｰﾁﾝｸﾞ付集水桝 ﾎﾞﾙﾄ固定 L600×B600×H800　T-2,,			時間的制約:なし 夜間制約作業時間:0.0	制約作業時間:0.0 冬期補正:なし	
	1)資材区分 2)地域資材単価コード（P）	地域資材（Pコード） P96028		豪雪補正:なし 基本給時間:8.0	亜熱帯補正:なし 超勤時間:0.0	
	3)地区資材単価コード（J） 4)施設機械資材単価コード（K）			深夜時間:0.0	週休:4週8休以上	
P96028	ｸﾞﾚｰﾁﾝｸﾞ付集水桝 ﾎﾞﾙﾄ固定 L600×B600×H800　T-2	1.000	個	88,300	88,300	
	合　計				88,300	算出数量 1.000 各単位
	単　価				88,300	
	＊＊＊　Ｓ単－ 50号　＊＊＊					
S02116	耐候性大型土のう		袋		1.000 各単位	歩A 当たり算出
	耐候性大型土のう φ110×110 長期仮設（3年）対応,,			時間的制約:なし 夜間制約作業時間:0.0	制約作業時間:0.0 冬期補正:なし	
	1)資材区分 2)地域資材単価コード（P）	地域資材（Pコード） P96031		豪雪補正:なし 基本給時間:8.0	亜熱帯補正:なし 超勤時間:0.0	
	3)地区資材単価コード（J） 4)施設機械資材単価コード（K）			深夜時間:0.0	週休:4週8休以上	
P96031	耐候性大型土のう φ110×110 長期仮設（3年）対応	1.000	袋	4,300	4,300	
	合　計				4,300	算出数量 1.000 各単位
	単　価				4,300	
	＊＊＊　Ｓ単－ 51号　＊＊＊					
S02116	軽油		L		1.000 各単位	歩A 当たり算出
	軽油 ﾊﾟﾄﾛｰﾙ給油,,			時間的制約:なし 夜間制約作業時間:0.0	制約作業時間:0.0 冬期補正:なし	
	1)資材区分 2)地域資材単価コード（P）	地域資材（Pコード） P34029		豪雪補正:なし 基本給時間:8.0	亜熱帯補正:なし 超勤時間:0.0	
	3)地区資材単価コード（J） 4)施設機械資材単価コード（K）			深夜時間:0.0	週休:4週8休以上	
P34029	軽油 ﾊﾟﾄﾛｰﾙ給油	1.000	L	142	142	
	合　計				142	算出数量 1.000 各単位
	単　価				142	
	＊＊＊　Ｓ単－ 52号　＊＊＊					
S02123	産業廃棄物処理費		m3		1.000 各単位	歩A 当たり算出
	産業廃棄物処理費 鉄筋コンクリート塊			時間的制約:なし 夜間制約作業時間:0.0	制約作業時間:0.0 冬期補正:なし	
	1)地域資材単価コード 2)資材規格	P96032 鉄筋コンクリート塊		豪雪補正:なし 基本給時間:8.0	亜熱帯補正:なし 超勤時間:0.0	
	3)単価の入力	0円		深夜時間:0.0	週休:4週8休以上	
P96032	産業廃棄物処理費 鉄筋コンクリート塊	1.000	m3	3,750	3,750	
	合　計				3,750	算出数量 1.000 各単位
	単　価				3,750	

事業名	宇城農地整備事業
工事名	五丁川第２排水機場工事用道路工事

工事別工事名:五丁川第２排水機場工事用道路工事

コード	名　称	数　量	単位	単　価	金　額	備　考
	＊＊＊　S単－ 53号　＊＊＊					
S02200	SP 管（函）渠型側溝		m		1.000 m	歩A 当たり算出
	SP 管（函）渠型側溝 据付,400㎜を超え600㎜以下,基礎砕石あり			時間的制約:なし 夜間制約作業時間:0.0	制約作業時間:0.0 冬期補正:なし	
				豪雪補正:なし 基本給時間:8.0	亜熱帯補正:なし 超勤時間:0.0	
				深夜時間:0.0	週休:4週8休以上	
	単　　価		m		39,150	
	＊＊＊　S単－ 54号　＊＊＊					
S02721	【構造物取壊し】		m3		1.000 m3	歩A 当たり算出
	【構造物取壊し】 有筋,なし,機械,昼間施工,しない			時間的制約:なし 夜間制約作業時間:0.0	制約作業時間:0.0 冬期補正:なし	
	1)作業区分 2)時間的制約	有筋 なし		豪雪補正:なし 基本給時間:8.0	亜熱帯補正:なし 超勤時間:0.0	
	3)施工区分Ⅰ 4)施工区分Ⅱ	機械 昼間施工		深夜時間:0.0	週休:4週8休以上	
	5)低騒音・低振動対策	しない				
A73511	構造物とりこわし工鉄筋構造物 制約無　機械　機労　昼間	1.000	m3	16,020	16,020	
	合　　計				16,020	算出数量 1.000 m3
	単　　価		m3		16,020	
	＊＊＊　S単－ 55号　＊＊＊					
S05801	【排水構造物工】		m		1.000 [各単位]	歩A 当たり算出
	【排水構造物工】 U型側溝,昼間施工,L=2000,1000kg/個以下,なし,-,-,基礎砕石の施			時間的制約:なし 夜間制約作業時間:0.0	制約作業時間:0.0 冬期補正:なし	
	工有り,再利用撤去を行なわない			豪雪補正:なし 基本給時間:8.0	亜熱帯補正:なし 超勤時間:0.0	
	1)施工区分Ⅰ 2)施工区分Ⅱ	U型側溝 昼間施工		深夜時間:0.0	週休:4週8休以上	
	3)規格Ⅰ 4)規格Ⅱ	L=2000 1000kg/個以下				
	5)時間的制約 6)L=1000を使用	なし L=1000を使用しない				
	7)L=4000を使用 8)法面小段面	L=4000を使用しない -				
	9)法面縦排水 10)再利用撤去の有無	- 再利用撤去を行なわない				
	11)基礎砕石の施工有無	基礎砕石の施工有り				
A71103	排水構造物工 U型側溝 時間的制約無 L=2000㎜ 1000kg/個以下 機・労 昼間単価	1.000	m	3,698	3,698	
	合　　計				3,698	算出数量 1.000 [各単位]
	単　　価		[各単位]		3,698	
	＊＊＊　S単－ 56号　＊＊＊					
S05801	【排水構造物工】		枚		1.000 [各単位]	歩A 当たり算出
	【排水構造物工】 蓋版,昼間施工,ｺﾝｸﾘｰﾄ・鋼製,40kgを超え170kg/枚以下,なし,-,,-,			時間的制約:なし 夜間制約作業時間:0.0	制約作業時間:0.0 冬期補正:なし	
	再利用撤去を行なわない			豪雪補正:なし 基本給時間:8.0	亜熱帯補正:なし 超勤時間:0.0	
	1)施工区分Ⅰ 2)施工区分Ⅱ	蓋版 昼間施工		深夜時間:0.0	週休:4週8休以上	
	3)規格Ⅰ 4)規格Ⅱ	ｺﾝｸﾘｰﾄ・鋼製 40kgを超え170kg/枚以下				
	5)時間的制約 8)法面小段面	なし -				
	10)再利用撤去の有無 11)基礎砕石の施工有無	再利用撤去を行なわない -				
A71502	排水構造物工 蓋版 時間的制約無 ｺﾝｸﾘｰﾄ・鋼製40を超え170kg/枚 機・労 昼間単価	1.000	枚	829.90	830	
	合　　計				830	算出数量 1.000 [各単位]
	単　　価		[各単位]		830	

事業名	宇城農地整備事業
工事名	五丁川第２排水機場工事用道路工事

工事別工事名:五丁川第２排水機場工事用道路工事

コード	名　称	数　量	単位	単　価	金　額	備　考
	＊＊＊　Ｓ単－ 57号　＊＊＊					
S08712	【ｶﾞｰﾄﾞﾚｰﾙ撤去】		m		1.000 m	歩A 当たり算出
	【ｶﾞｰﾄﾞﾚｰﾙ撤去】 土中建込用,B･C-4E,受けない,無し			時間的制約:なし 夜間制約作業時間:0.0	制約作業時間:0.0 冬期補正:なし	
	1)作業区分 2)規格	土中建込用 B･C-4E		豪雪補正:なし 基本給時間:8.0	亜熱帯補正:なし 超勤時間:0.0	
	3)時間的制約 4)夜間作業	受けない 無し		深夜時間:0.0	週休:4週8休以上	
A03081	ｶﾞｰﾄﾞﾚｰﾙ撤去(土中) A･B･C　　4E	1.000	m	1,336	1,336	
	合　計				1,336	算出数量 1.000 m
	単　価		m		1,336	
	＊＊＊　Ｓ単－ 58号　＊＊＊					
S08717	【ｶﾞｰﾄﾞﾊﾟｲﾌﾟ撤去】		m		1.000 m	歩A 当たり算出
	【ｶﾞｰﾄﾞﾊﾟｲﾌﾟ撤去】 ｶﾞｰﾄﾞﾊﾟｲﾌﾟ撤去,土中建込,塗装,Gp-Bp-2E,受けない,無し			時間的制約:なし 夜間制約作業時間:0.0	制約作業時間:0.0 冬期補正:なし	
	1)作業区分 2)作業種別	ｶﾞｰﾄﾞﾊﾟｲﾌﾟ撤去 土中建込		豪雪補正:なし 基本給時間:8.0	亜熱帯補正:なし 超勤時間:0.0	
	3)仕様 4)規格	塗装 Gp-Bp-2E		深夜時間:0.0	週休:4週8休以上	
	5)時間的制約 6)夜間作業	受けない 無し				
A04431	ガードパイプ撤去（土中建込） Gp-Bp-2E	1.000	m	2,785	2,785	
	合　計				2,785	算出数量 1.000 m
	単　価		m		2,785	
	＊＊＊　Ｓ単－ 59号　＊＊＊					
S15003	耕地復旧(表土掘削･埋戻)		㎡		1.000 日	歩A 当たり算出
	耕地復旧(表土掘削･埋戻) 表土堀削,なし			時間的制約:なし 夜間制約作業時間:0.0	制約作業時間:0.0 冬期補正:なし	
	1)施工区分 2)長期割引単価区分（賃料機械）	表土堀削 なし		豪雪補正:なし 基本給時間:8.0	亜熱帯補正:なし 超勤時間:0.0	
				深夜時間:0.0	週休:4週8休以上	
F08015	ﾊﾞｯｸﾎｳ[ｸﾛｰﾗ型･～超低･排対型(～2014)] 標準ﾊﾞｹｯﾄ容量 山積0.8m3（平積0.6m3）	1.390	日	16,800	23,352	
P34029	軽油 ﾊﾟﾄﾛｰﾙ給油	88.000	L	142	12,496	
R01021	運転手（特殊）	1.000	人	24,786	24,786	
	合　計				60,634	算出数量 887.000 ㎡
	単　価		㎡		68	
	＊＊＊　Ｓ単－ 60号　＊＊＊					
S18002	大型土のう工		袋		1.000 日	歩A 当たり算出
	大型土のう工 設置,ﾊﾞｯｸﾎｳ,,0m3,大型土のう袋（1.0ｔ用）,あり,なし			時間的制約:なし 夜間制約作業時間:0.0	制約作業時間:0.0 冬期補正:なし	
	1)施工区分 2)施工機械区分	設置 ﾊﾞｯｸﾎｳ		豪雪補正:なし 基本給時間:8.0	亜熱帯補正:なし 超勤時間:0.0	
	4)購入土材単価(m3当たり) 5)購入土材数量(m3／袋)	0.000 0.000m3		深夜時間:0.0	週休:4週8休以上	
	6)大型土のう袋区分 7)単価０円区分(大型土のう袋)	大型土のう袋（1.0ｔ用） あり				
	8)長期割引単価区分(賃料機械)	なし				
R01001	土木一般世話役	1.000	人	28,968	28,968	
R01002	特殊作業員	1.000	人	24,582	24,582	
R01003	普通作業員	1.000	人	20,706	20,706	
F08063	ﾊﾞｯｸﾎｳ[ｸﾛｰﾗ型･ｸﾚｰﾝ･～超低･排対型(～2014)] 標準ﾊﾞｹｯﾄ容量 山積0.8m3（平積0.6m3）吊能力2.9t	1.360	日	18,100	24,616	
P34029	軽油 ﾊﾟﾄﾛｰﾙ給油	94.000	L	142	13,348	

事業名	宇城農地整備事業
工事名	五丁川第２排水機場工事用道路工事

工事別工事名:五丁川第２排水機場工事用道路工事

コード	名　称	数　量	単位	単　価	金　額	備　考
R01021	運転手（特殊）	1.000	人	24,786	24,786	
	合　計				137,006	算出数量 86.000 袋
	単　価		袋		1,593	
	＊＊＊　S単－ 61号　＊＊＊					
S18002	大型土のう工		袋		1.000 日	歩A 当たり算出
	大型土のう工 製作,-,現地土,0m3,耐候性大型土のう袋（1年対応）,あり,なし			時間的制約:なし 夜間制約作業時間:0.0	制約作業時間:0.0 冬期補正:なし	
	1)施工区分 2)施工機械区分	製作 -		豪雪補正:なし 基本給時間:8.0	亜熱帯補正:なし 超勤時間:0.0	
	3)採取土区分 4)購入土材単価(m3当たり)	現地土 0.000		深夜時間:0.0	週休:4週8休以上	
	5)購入土材数量(m3／袋) 6)大型土のう袋区分	0.000m3 耐候性大型土のう袋（1年対応）				
	7)単価０円区分(大型土のう袋) 8)長期割引単価区分(賃料機械)	あり なし				
R01001	土木一般世話役	1.000	人	28,968	28,968	
R01002	特殊作業員	1.000	人	24,582	24,582	
R01003	普通作業員	1.000	人	20,706	20,706	
Y00004	諸雑費	0.070		74,256	5,198	
P37005	耐候性大型土のう袋 耐候性大型土のう袋（1年対応）	62.000	枚	0	0	
F08063	ﾊﾞｯｸﾎｳ[ｸﾛｰﾗ型･ｸﾚｰﾝ･～超低･排対型(～2014)] 標準ﾊﾞｹｯﾄ容量 山積0.8m3（平積0.6m3）吊能力2.9t	1.440	日	18,100	26,064	
P34029	軽油 ﾊﾟﾄﾛｰﾙ給油	119.000	L	142	16,898	
R01021	運転手（特殊）	1.000	人	24,786	24,786	
	合　計				147,202	算出数量 62.000 袋
	単　価		袋		2,374	
	＊＊＊　S単－ 62号　＊＊＊					
S18002	大型土のう工		袋		1.000 日	歩A 当たり算出
	大型土のう工 設置,ﾗﾌﾃﾚｰﾝｸﾚｰﾝ,,0m3,大型土のう袋（1.0ｔ用）,なし,なし			時間的制約:なし 夜間制約作業時間:0.0	制約作業時間:0.0 冬期補正:なし	
	1)施工区分 2)施工機械区分	設置 ﾗﾌﾃﾚｰﾝｸﾚｰﾝ		豪雪補正:なし 基本給時間:8.0	亜熱帯補正:なし 超勤時間:0.0	
	4)購入土材単価(m3当たり) 5)購入土材数量(m3／袋)	0.000 0.000m3		深夜時間:0.0	週休:4週8休以上	
	6)大型土のう袋区分 7)単価０円区分(大型土のう袋)	大型土のう袋（1.0ｔ用） なし				
	8)長期割引単価区分(賃料機械)	なし				
R01001	土木一般世話役	1.000	人	28,968	28,968	
R01002	特殊作業員	1.000	人	24,582	24,582	
R01003	普通作業員	1.000	人	20,706	20,706	
F01086	ﾗﾌﾃﾚｰﾝｸﾚｰﾝ[油圧伸縮ｼﾞﾌﾞ型・～低騒･排対型(～2014)] 吊上能力25t吊	1.000	日	55,100	55,100	
	合　計				129,356	算出数量 80.000 袋
	単　価		袋		1,617	
	＊＊＊　S単－ 63号　＊＊＊					
S18002	大型土のう工		袋		1.000 日	歩A 当たり算出
	大型土のう工 撤去,ﾗﾌﾃﾚｰﾝｸﾚｰﾝ,,0m3,大型土のう袋（1.0ｔ用）,なし,なし			時間的制約:なし 夜間制約作業時間:0.0	制約作業時間:0.0 冬期補正:なし	
	1)施工区分 2)施工機械区分	撤去 ﾗﾌﾃﾚｰﾝｸﾚｰﾝ		豪雪補正:なし 基本給時間:8.0	亜熱帯補正:なし 超勤時間:0.0	
	4)購入土材単価(m3当たり) 5)購入土材数量(m3／袋)	0.000 0.000m3		深夜時間:0.0	週休:4週8休以上	
	6)大型土のう袋区分 7)単価０円区分(大型土のう袋)	大型土のう袋（1.0ｔ用） なし				
	8)長期割引単価区分(賃料機械)	なし				

事業名	宇城農地整備事業
工事名	五丁川第２排水機場工事用道路工事

工事別工事名:五丁川第２排水機場工事用道路工事

コード	名　称	数　量	単位	単　価	金　額	備　考
R01001	土木一般世話役	1.000	人	28,968	28,968	
R01002	特殊作業員	1.000	人	24,582	24,582	
F01086	ﾗﾌﾃﾚｰﾝｸﾚｰﾝ[油圧伸縮ｼﾞﾌﾞ型・～低騒･排対型(～2014)] 吊上能力25t吊	1.000	日	55,100	55,100	
	合　　計				108,650	算出数量 134.000 袋
	単　　価		袋		811	
	＊＊＊　Ｓ単－ 64号　＊＊＊					
S18002	大型土のう工		袋		1.000 日	歩A 当たり算出
	大型土のう工 撤去,ﾊﾞｯｸﾎｳ,,0m3,大型土のう袋（1.0ｔ用）,なし,なし			時間的制約:なし 夜間制約作業時間:0.0	制約作業時間:0.0 冬期補正:なし	
	1)施工区分 2)施工機械区分	撤去 ﾊﾞｯｸﾎｳ		豪雪補正:なし 基本給時間:8.0	亜熱帯補正:なし 超勤時間:0.0	
	4)購入土材単価(m3当たり) 5)購入土材数量(m3／袋)	0.000 0.000m3		深夜時間:0.0	週休:4週8休以上	
	6)大型土のう袋区分 7)単価０円区分(大型土のう袋)	大型土のう袋（1.0ｔ用） なし				
	8)長期割引単価区分(賃料機械)	なし				
R01001	土木一般世話役	1.000	人	28,968	28,968	
R01002	特殊作業員	1.000	人	24,582	24,582	
F08063	ﾊﾞｯｸﾎｳ[ｸﾛｰﾗ型･ｸﾚｰﾝ･～超低･排対型(～2014)] 標準ﾊﾞｹｯﾄ容量 山積0.8m3（平積0.6m3）吊能力2.9t	1.260	日	18,100	22,806	
P34029	軽油 ﾊﾟﾄﾛｰﾙ給油	78.000	L	142	11,076	
R01021	運転手（特殊）	1.000	人	24,786	24,786	
	合　　計				112,218	算出数量 144.000 袋
	単　　価		袋		779	
	＊＊＊　Ｓ単－ 65号　＊＊＊					
S18002	大型土のう工		袋		1.000 日	歩A 当たり算出
	大型土のう工 設置,ﾊﾞｯｸﾎｳ,,0m3,大型土のう袋（1.0ｔ用）,なし,なし			時間的制約:なし 夜間制約作業時間:0.0	制約作業時間:0.0 冬期補正:なし	
	1)施工区分 2)施工機械区分	設置 ﾊﾞｯｸﾎｳ		豪雪補正:なし 基本給時間:8.0	亜熱帯補正:なし 超勤時間:0.0	
	4)購入土材単価(m3当たり) 5)購入土材数量(m3／袋)	0.000 0.000m3		深夜時間:0.0	週休:4週8休以上	
	6)大型土のう袋区分 7)単価０円区分(大型土のう袋)	大型土のう袋（1.0ｔ用） なし				
	8)長期割引単価区分(賃料機械)	なし				
R01001	土木一般世話役	1.000	人	28,968	28,968	
R01002	特殊作業員	1.000	人	24,582	24,582	
R01003	普通作業員	1.000	人	20,706	20,706	
F08063	ﾊﾞｯｸﾎｳ[ｸﾛｰﾗ型･ｸﾚｰﾝ･～超低･排対型(～2014)] 標準ﾊﾞｹｯﾄ容量 山積0.8m3（平積0.6m3）吊能力2.9t	1.360	日	18,100	24,616	
P34029	軽油 ﾊﾟﾄﾛｰﾙ給油	94.000	L	142	13,348	
R01021	運転手（特殊）	1.000	人	24,786	24,786	
	合　　計				137,006	算出数量 86.000 袋
	単　　価		袋		1,593	
	＊＊＊　Ｓ単－ 66号　＊＊＊					
S18054	敷鉄板設置・撤去工		㎡		1,000.000 ㎡	歩A 当たり算出
	敷鉄板設置・撤去工 設置～賃料～撤去,5,1,なし			時間的制約:なし 夜間制約作業時間:0.0	制約作業時間:0.0 冬期補正:なし	
	1)施工区分 2)供用日数	設置～賃料～撤去 5		豪雪補正:なし 基本給時間:8.0	亜熱帯補正:なし 超勤時間:0.0	
	3)使用回数 4)長期割引単価区分(賃料機械)	1 なし		深夜時間:0.0	週休:4週8休以上	
G03041	敷鉄板 22*1524*6096 ［賃料］	1,000.000	㎡供用日	46	46,000	

事業名	宇城農地整備事業
工事名	五丁川第２排水機場工事用道路工事

工事別工事名:五丁川第２排水機場工事用道路工事

コード	名　称	数　量	単位	単　価	金　額	備　考
G03042	敷鉄板 22*1524*6096　［整備費］	1,000.000	㎡	118	118,000	
R01002	特殊作業員	2.900	人	24,582	71,288	
R01003	普通作業員	2.900	人	20,706	60,047	
F08063	ﾊﾞｯｸﾎｳ[ｸﾛｰﾗ型・ｸﾚｰﾝ・～超低・排対型(～2014)] 標準ﾊﾞｹｯﾄ容量 山積0.8m3（平積0.6m3）吊能力2.9t	3.310	日	18,100	59,911	
P34029	軽油 ﾊﾟﾄﾛｰﾙ給油	345.000	L	142	48,990	
R01021	運転手（特殊）	2.900	人	24,786	71,879	
	合　　計				476,115	算出数量 1,000.000 ㎡
	単　　価		㎡		476	
	＊＊＊　Ｓ単－ 67号　＊＊＊					
S18062	土工用ﾏｯﾄ(ｼｰﾄ類)敷設・撤去		㎡		100.000 ㎡	歩A 当たり算出
	土工用ﾏｯﾄ(ｼｰﾄ類)敷設・撤去 敷設			時間的制約:なし 夜間制約作業時間:0.0	制約作業時間:0.0 冬期補正:なし	
	1)施工区分 2)土木安定用材の1㎡当たり単価	敷設 0		豪雪補正:なし 基本給時間:8.0	亜熱帯補正:なし 超勤時間:0.0	
				深夜時間:0.0	週休:4週8休以上	
P26102	土木安定用材（マット・シート類）	104.000	㎡	0	0	
R01003	普通作業員	0.160	人	20,706	3,313	
	合　　計				3,313	算出数量 100.000 ㎡
	単　　価		㎡		33	
	＊＊＊　Ｓ単－ 68号　＊＊＊					
S18071	仮橋・仮桟橋設置・撤去工(下部工)		ton		10.000 ton	歩A 当たり算出
	仮橋・仮桟橋設置・撤去工(下部工) 杭基礎(杭橋脚),設置,ｸﾛｰﾗｸﾚｰﾝ,90t吊,			時間的制約:なし 夜間制約作業時間:0.0	制約作業時間:0.0 冬期補正:なし	
	1)基礎形式 2)施工内容	杭基礎(杭橋脚) 設置		豪雪補正:なし 基本給時間:8.0	亜熱帯補正:なし 超勤時間:0.0	
	3)使用機械 4)ｸﾚｰﾝ規格	ｸﾛｰﾗｸﾚｰﾝ 90t吊		深夜時間:0.0	週休:4週8休以上	
R01051	橋りょう世話役	2.100	人	37,638	79,040	
R01052	橋りょう特殊工	4.900	人	32,436	158,936	
R01011	溶接工	1.800	人	28,050	50,490	
R01003	普通作業員	1.300	人	20,706	26,918	
Y00004	諸雑費	0.130		315,384	41,000	
M04712	ｸﾛｰﾗｸﾚｰﾝ[油圧駆動式ｳｲﾝﾁ・ﾗﾁｽｼﾞﾌﾞ型・排対型(2014)] 90t吊	2.240	供用日	117,000	262,080	
P34029	軽油 ﾊﾟﾄﾛｰﾙ給油	179.000	L	142	25,418	
R01021	運転手（特殊）	1.700	人	24,786	42,136	
	合　　計				686,018	算出数量 10.000 ton
	単　　価		ton		68,602	
	＊＊＊　Ｓ単－ 69号　＊＊＊					
S18072	仮橋・仮桟橋設置撤去工(導杭・導枠)		本		0.000 本	歩A 当たり算出
	仮橋・仮桟橋設置撤去工(導杭・導枠) 90吊			時間的制約:なし 夜間制約作業時間:0.0	制約作業時間:0.0 冬期補正:なし	
	1)ｸﾛｰﾗｸﾚｰﾝ規格	90吊		豪雪補正:なし 基本給時間:8.0	亜熱帯補正:なし 超勤時間:0.0	
				深夜時間:0.0	週休:4週8休以上	
R01001	土木一般世話役	0.360	人	28,968	10,428	
R01012	とび工	0.870	人	27,030	23,516	
R01003	普通作業員	0.170	人	20,706	3,520	

事業名	宇城農地整備事業
工事名	五丁川第２排水機場工事用道路工事

工事別工事名:五丁川第２排水機場工事用道路工事

コード	名　称	数　量	単位	単　価	金　額	備　考
Y00004	雑品 23%	0.230		37,464	8,617	
M04712	ｸﾛｰﾗｸﾚｰﾝ[油圧駆動式ｳｲﾝﾁ･ﾗﾁｽｼﾞﾌﾞ型･排対型(2014)] 90吊	0.420	供用日	117,000	49,140	
P34029	軽油 ﾊﾟﾄﾛｰﾙ給油	34.000	L	142	4,828	
R01021	運転手（特殊）	0.320	人	24,786	7,932	
	合　　計				107,981	算出数量 0.000 本
	単　　価		本		10,798	
	＊＊＊　Ｓ単－ 70号　＊＊＊					
S18073	杭橋脚･導杭打込引抜工(ﾊﾞｲﾌﾞﾛﾊﾝﾏ)		本		10.000 本	歩A 当たり算出
	杭橋脚･導杭打込引抜工(ﾊﾞｲﾌﾞﾛﾊﾝﾏ) 導杭,ﾊﾞｲﾌﾞﾛﾊﾝﾏ単独打込,50未満,20m以下,10m以下,H300,90吊			時間的制約:なし 夜間制約作業時間:0.0	制約作業時間:0.0 冬期補正:なし	
	1)杭区分 2)施工区分	導杭 ﾊﾞｲﾌﾞﾛﾊﾝﾏ単独打込		豪雪補正:なし 基本給時間:8.0	亜熱帯補正:なし 超勤時間:0.0	
	3)最大N値(N)判定 4)打込判定	50未満 20m以下		深夜時間:0.0	週休:4週8休以上	
	5)打込･引抜長判定 6)H形鋼規格	10m以下 H300				
	7)ﾍﾞｰｽ機械規格	90吊				
R01001	土木一般世話役	0.590	人	28,968	17,091	
R01012	とび工	1.180	人	27,030	31,895	
R01003	普通作業員	0.590	人	20,706	12,217	
M05048	ﾊﾞｲﾌﾞﾛﾊﾝﾏ(単体)[電動式･普通型] 60kW	0.780	供用日	21,700	16,926	
M04712	ｸﾛｰﾗｸﾚｰﾝ[油圧駆動式ｳｲﾝﾁ･ﾗﾁｽｼﾞﾌﾞ型･排対型(2014)] 90吊	0.780	供用日	117,000	91,260	
P34029	軽油 ﾊﾟﾄﾛｰﾙ給油	62.000	L	142	8,804	
R01021	運転手（特殊）	0.590	人	24,786	14,624	
Y00004	諸雑費	0.200		192,817	38,563	
	合　　計				231,380	算出数量 10.000 本
	単　　価		本		23,138	
	＊＊＊　Ｓ単－ 71号　＊＊＊					
S18073	杭橋脚･導杭打込引抜工(ﾊﾞｲﾌﾞﾛﾊﾝﾏ)		本		10.000 本	歩A 当たり算出
	杭橋脚･導杭打込引抜工(ﾊﾞｲﾌﾞﾛﾊﾝﾏ) 導杭,引抜,-,-,10m以下,H300,90吊			時間的制約:なし 夜間制約作業時間:0.0	制約作業時間:0.0 冬期補正:なし	
	1)杭区分 2)施工区分	導杭 引抜		豪雪補正:なし 基本給時間:8.0	亜熱帯補正:なし 超勤時間:0.0	
	3)最大N値(N)判定 4)打込判定	- -		深夜時間:0.0	週休:4週8休以上	
	5)打込･引抜長判定 6)H形鋼規格	10m以下 H300				
	7)ﾍﾞｰｽ機械規格	90吊				
R01001	土木一般世話役	0.330	人	28,968	9,559	
R01012	とび工	0.660	人	27,030	17,840	
R01003	普通作業員	0.330	人	20,706	6,833	
M05048	ﾊﾞｲﾌﾞﾛﾊﾝﾏ(単体)[電動式･普通型] 60kW	0.440	供用日	21,700	9,548	
M04712	ｸﾛｰﾗｸﾚｰﾝ[油圧駆動式ｳｲﾝﾁ･ﾗﾁｽｼﾞﾌﾞ型･排対型(2014)] 90吊	0.440	供用日	117,000	51,480	
P34029	軽油 ﾊﾟﾄﾛｰﾙ給油	35.000	L	142	4,970	
R01021	運転手（特殊）	0.330	人	24,786	8,179	
Y00004	諸雑費	0.200		108,409	21,682	
	合　　計				130,091	算出数量 10.000 本
	単　　価		本		13,009	

事業名	宇城農地整備事業
工事名	五丁川第２排水機場工事用道路工事

工事別工事名:五丁川第２排水機場工事用道路工事

コード	名　称	数　量	単位	単　価	金　額	備　考
	＊＊＊　S単－ 72号　＊＊＊					
S18073	杭橋脚・導杭打込引抜工(ﾊﾞｲﾌﾞﾛﾊﾝﾏ)		本		10.000 本	歩A 当たり算出
	杭橋脚・導杭打込引抜工(ﾊﾞｲﾌﾞﾛﾊﾝﾏ) 杭橋脚,ﾊﾞｲﾌﾞﾛﾊﾝﾏ単独打込,50未満,20m以下,20m以下,H300,90吊			時間的制約:なし 夜間制約作業時間:0.0	制約作業時間:0.0 冬期補正:なし	
	1)杭区分 2)施工区分	杭橋脚 ﾊﾞｲﾌﾞﾛﾊﾝﾏ単独打込		豪雪補正:なし 基本給時間:8.0	亜熱帯補正:なし 超勤時間:0.0	
	3)最大N値(N)判定 4)打込判定	50未満 20m以下		深夜時間:0.0	週休:4週8休以上	
	5)打込・引抜長判定 6)H形鋼規格	20m以下 H300				
	7)ﾍﾞｰｽ機械規格	90吊				
R01001	土木一般世話役	1.000	人	28,968	28,968	
R01012	とび工	2.000	人	27,030	54,060	
R01003	普通作業員	1.000	人	20,706	20,706	
M05048	ﾊﾞｲﾌﾞﾛﾊﾝﾏ(単体)[電動式・普通型] 60kW	1.320	供用日	21,700	28,644	
M04712	ｸﾛｰﾗｸﾚｰﾝ[油圧駆動式ｳｲﾝﾁ・ﾗﾁｽｼﾞﾌﾞ型・排対型(2014)] 90吊	1.320	供用日	117,000	154,440	
P34029	軽油 ﾊﾟﾄﾛｰﾙ給油	105.000	L	142	14,910	
R01021	運転手（特殊）	1.000	人	24,786	24,786	
Y00004	諸雑費	0.200		326,514	65,303	
	合　　計				391,817	算出数量 10.000 本
	単　　価		本		39,182	
	＊＊＊　S単－ 73号　＊＊＊					
S18073	杭橋脚・導杭打込引抜工(ﾊﾞｲﾌﾞﾛﾊﾝﾏ)		本		10.000 本	歩A 当たり算出
	杭橋脚・導杭打込引抜工(ﾊﾞｲﾌﾞﾛﾊﾝﾏ) 導杭,ﾊﾞｲﾌﾞﾛﾊﾝﾏ単独打込,50未満,20m以下,13m以下,H300,90吊			時間的制約:なし 夜間制約作業時間:0.0	制約作業時間:0.0 冬期補正:なし	
	1)杭区分 2)施工区分	導杭 ﾊﾞｲﾌﾞﾛﾊﾝﾏ単独打込		豪雪補正:なし 基本給時間:8.0	亜熱帯補正:なし 超勤時間:0.0	
	3)最大N値(N)判定 4)打込判定	50未満 20m以下		深夜時間:0.0	週休:4週8休以上	
	5)打込・引抜長判定 6)H形鋼規格	13m以下 H300				
	7)ﾍﾞｰｽ機械規格	90吊				
R01001	土木一般世話役	0.710	人	28,968	20,567	
R01012	とび工	1.420	人	27,030	38,383	
R01003	普通作業員	0.710	人	20,706	14,701	
M05048	ﾊﾞｲﾌﾞﾛﾊﾝﾏ(単体)[電動式・普通型] 60kW	0.940	供用日	21,700	20,398	
M04712	ｸﾛｰﾗｸﾚｰﾝ[油圧駆動式ｳｲﾝﾁ・ﾗﾁｽｼﾞﾌﾞ型・排対型(2014)] 90吊	0.940	供用日	117,000	109,980	
P34029	軽油 ﾊﾟﾄﾛｰﾙ給油	75.000	L	142	10,650	
R01021	運転手（特殊）	0.710	人	24,786	17,598	
Y00004	諸雑費	0.200		232,277	46,455	
	合　　計				278,732	算出数量 10.000 本
	単　　価		本		27,873	
	＊＊＊　S単－ 74号　＊＊＊					
S18073	杭橋脚・導杭打込引抜工(ﾊﾞｲﾌﾞﾛﾊﾝﾏ)		本		10.000 本	歩A 当たり算出
	杭橋脚・導杭打込引抜工(ﾊﾞｲﾌﾞﾛﾊﾝﾏ) 導杭,引抜,-,-,13m以下,H300,90吊			時間的制約:なし 夜間制約作業時間:0.0	制約作業時間:0.0 冬期補正:なし	
	1)杭区分 2)施工区分	導杭 引抜		豪雪補正:なし 基本給時間:8.0	亜熱帯補正:なし 超勤時間:0.0	
	3)最大N値(N)判定 4)打込判定	- -		深夜時間:0.0	週休:4週8休以上	
	5)打込・引抜長判定 6)H形鋼規格	13m以下 H300				
	7)ﾍﾞｰｽ機械規格	90吊				

事業名	宇城農地整備事業
工事名	五丁川第２排水機場工事用道路工事

工事別工事名:五丁川第２排水機場工事用道路工事

コード	名　称	数　量	単位	単　価	金　額	備　考
R01001	土木一般世話役	0.380	人	28,968	11,008	
R01012	とび工	0.760	人	27,030	20,543	
R01003	普通作業員	0.380	人	20,706	7,868	
M05048	ﾊﾞｲﾌﾞﾛﾊﾝﾏ(単体)[電動式・普通型] 60kW	0.500	供用日	21,700	10,850	
M04712	ｸﾛｰﾗｸﾚｰﾝ[油圧駆動式ｳｲﾝﾁ・ﾗﾁｽｼﾞﾌﾞ型・排対型(2014)] 90吊	0.500	供用日	117,000	58,500	
P34029	軽油 ﾊﾟﾄﾛｰﾙ給油	40.000	L	142	5,680	
R01021	運転手（特殊）	0.380	人	24,786	9,419	
Y00004	諸雑費	0.200		123,868	24,774	
	合　計				148,642	算出数量 10.000 本
	単　価		本		14,864	
	＊＊＊　Ｓ単－ 75号　＊＊＊					
S18073	杭橋脚・導杭打込引抜工(ﾊﾞｲﾌﾞﾛﾊﾝﾏ)		本		10.000 本	歩A 当たり算出
	杭橋脚・導杭打込引抜工(ﾊﾞｲﾌﾞﾛﾊﾝﾏ) 杭橋脚,ﾊﾞｲﾌﾞﾛﾊﾝﾏ単独打込,50未満,25m以下,25m以下,H400,90吊			時間的制約:なし 夜間制約作業時間:0.0	制約作業時間:0.0 冬期補正:なし	
	1)杭区分 2)施工区分	杭橋脚 ﾊﾞｲﾌﾞﾛﾊﾝﾏ単独打込		豪雪補正:なし 基本給時間:8.0	亜熱帯補正:なし 超勤時間:0.0	
	3)最大N値(N)判定 4)打込判定	50未満 25m以下		深夜時間:0.0	週休:4週8休以上	
	5)打込・引抜長判定 6)H形鋼規格	25m以下 H400				
	7)ﾍﾞｰｽ機械規格	90吊				
R01001	土木一般世話役	2.500	人	28,968	72,420	
R01012	とび工	5.000	人	27,030	135,150	
R01003	普通作業員	2.500	人	20,706	51,765	
M05049	ﾊﾞｲﾌﾞﾛﾊﾝﾏ(単体)[電動式・普通型] 90kW	3.300	供用日	22,900	75,570	
M04712	ｸﾛｰﾗｸﾚｰﾝ[油圧駆動式ｳｲﾝﾁ・ﾗﾁｽｼﾞﾌﾞ型・排対型(2014)] 90吊	3.300	供用日	117,000	386,100	
P34029	軽油 ﾊﾟﾄﾛｰﾙ給油	263.000	L	142	37,346	
R01021	運転手（特殊）	2.500	人	24,786	61,965	
Y00004	諸雑費	0.270		820,316	221,485	
	合　計				1,041,801	算出数量 10.000 本
	単　価		本		104,180	
	＊＊＊　Ｓ単－ 76号　＊＊＊					
S18074	仮橋・仮桟橋設置・撤去工(上部工)		ton		10.000 ton	歩A 当たり算出
	仮橋・仮桟橋設置・撤去工(上部工) 設置,ｸﾛｰﾗｸﾚｰﾝ,90t吊,			時間的制約:なし 夜間制約作業時間:0.0	制約作業時間:0.0 冬期補正:なし	
	1)施工内容 2)使用機械	設置 ｸﾛｰﾗｸﾚｰﾝ		豪雪補正:なし 基本給時間:8.0	亜熱帯補正:なし 超勤時間:0.0	
	3)規格	90t吊		深夜時間:0.0	週休:4週8休以上	
R01051	橋りょう世話役	0.620	人	37,638	23,336	
R01052	橋りょう特殊工	2.100	人	32,436	68,116	
R01003	普通作業員	0.410	人	20,706	8,489	
Y00004	雑品	0.060		99,941	5,996	
M04712	ｸﾛｰﾗｸﾚｰﾝ[油圧駆動式ｳｲﾝﾁ・ﾗﾁｽｼﾞﾌﾞ型・排対型(2014)] 90t吊	0.770	供用日	117,000	90,090	
P34029	軽油 ﾊﾟﾄﾛｰﾙ給油	61.000	L	142	8,662	
R01021	運転手（特殊）	0.580	人	24,786	14,376	
	合　計				219,065	算出数量 10.000 ton
	単　価		ton		21,907	

事業名	宇城農地整備事業
工事名	五丁川第２排水機場工事用道路工事

工事別工事名:五丁川第２排水機場工事用道路工事

コード	名　称	数　量	単位	単　価	金　額	備　考
	＊＊＊　S単－ 77号　＊＊＊					
S18075	仮橋･仮桟橋設置･撤去工(覆工板)		㎡		100.000 ㎡	歩A 当たり算出
	仮橋･仮桟橋設置･撤去工(覆工板) 設置,ｸﾛｰﾗｸﾚｰﾝ,90t吊,			時間的制約:なし 夜間制約作業時間:0.0	制約作業時間:0.0 冬期補正:なし	
	1)施工内容 2)使用機械	設置 ｸﾛｰﾗｸﾚｰﾝ		豪雪補正:なし 基本給時間:8.0	亜熱帯補正:なし 超勤時間:0.0	
	3)規格	90t吊		深夜時間:0.0	週休:4週8休以上	
R01001	土木一般世話役	0.450	人	28,968	13,036	
R01012	とび工	1.500	人	27,030	40,545	
R01003	普通作業員	0.270	人	20,706	5,591	
Y00004	雑品	0.020		59,172	1,183	
M04712	ｸﾛｰﾗｸﾚｰﾝ[油圧駆動式ｳｲﾝﾁ･ﾗﾁｽｼﾞﾌﾞ型･排対型(2014)] 90t吊	0.620	供用日	117,000	72,540	
P34029	軽油 ﾊﾟﾄﾛｰﾙ給油	49.000	L	142	6,958	
R01021	運転手（特殊）	0.470	人	24,786	11,649	
	合　　計				151,502	算出数量 100.000 ㎡
	単　　価		㎡		1,515	
	＊＊＊　S単－ 78号　＊＊＊					
S18076	仮橋･仮桟橋設置･撤去工(高欄)		m		100.000 m	歩A 当たり算出
	仮橋･仮桟橋設置･撤去工(高欄) ｶﾞｰﾄﾞﾚｰﾙ型,設置,0.0m,0日,0回,N1<90,0円,ｸﾛｰﾗｸﾚｰﾝ,90t吊,			時間的制約:なし 夜間制約作業時間:0.0	制約作業時間:0.0 冬期補正:なし	
	1)高欄型式 2)施工区分	ｶﾞｰﾄﾞﾚｰﾙ型 設置		豪雪補正:なし 基本給時間:8.0	亜熱帯補正:なし 超勤時間:0.0	
	3)単管ﾊﾟｲﾌﾟ型の時100m当数量 4)供用日数(N1)	0.0m 0日		深夜時間:0.0	週休:4週8休以上	
	5)供用期間中の使用回数(YYSK) 6)ｶﾞｰﾄﾞﾚｰﾙ1m当単価(ｶﾞｰﾄﾞﾚｰﾙ型の時)	0回 0円				
	7)使用機械 8)規格	ｸﾛｰﾗｸﾚｰﾝ 90t吊				
R01001	土木一般世話役	1.400	人	28,968	40,555	
R01012	とび工	4.000	人	27,030	108,120	
R01003	普通作業員	1.000	人	20,706	20,706	
Y00004	雑品	0.010		169,381	1,694	
M04712	ｸﾛｰﾗｸﾚｰﾝ[油圧駆動式ｳｲﾝﾁ･ﾗﾁｽｼﾞﾌﾞ型･排対型(2014)] 90t吊	1.850	供用日	117,000	216,450	
P34029	軽油 ﾊﾟﾄﾛｰﾙ給油	147.000	L	142	20,874	
R01021	運転手（特殊）	1.400	人	24,786	34,700	
	合　　計				443,099	算出数量 100.000 m
	単　　価		m		4,431	
	＊＊＊　S単－ 79号　＊＊＊					
S19001	分解･組立･運搬費(重建設機械)		台		1.000 台	歩A 当たり算出
	分解･組立･運搬費(重建設機械) ｸﾛｰﾗｸﾚｰﾝ,80ｔ吊を超え150ｔ吊以下,運搬～組立～分解～運搬,基地			時間的制約:なし 夜間制約作業時間:0.0	制約作業時間:0.0 冬期補正:なし	
	と現場の移動,,なし			豪雪補正:なし 基本給時間:8.0	亜熱帯補正:なし 超勤時間:0.0	
	1)機械区分 2)規格区分	ｸﾛｰﾗｸﾚｰﾝ 80ｔ吊を超え150ｔ吊以下		深夜時間:0.0	週休:4週8休以上	
	3)移動区分 4)計上範囲	基地と現場の移動 運搬～組立～分解～運搬				
	6)長期割引単価区分(賃料機械)	なし				
R01002	特殊作業員	11.300	人	24,582	277,777	
F01091	ﾗﾌﾃﾚｰﾝｸﾚｰﾝ[油圧伸縮ｼﾞﾌﾞ型・～低騒･排対型(～2次)] 吊上能力60t吊	3.100	日	107,000	331,700	
Y00004	運搬費等	3.150		609,477	1,919,853	

事業名	宇城農地整備事業
工事名	五丁川第２排水機場工事用道路工事

工事別工事名:五丁川第２排水機場工事用道路工事

コード	名　称	数　量	単位	単　価	金　額	備　考
	合　　計				2,529,330	算出数量 1.000 台
	単　　価		台		2,529,330	
	＊＊＊　S単－ 80号　＊＊＊					
S19003	輸送費(仮設材)		ton		1.000 ton	歩A 当たり算出
	輸送費(仮設材) 基本運賃(自動入力),12m以内,10kmまで,片道計上,計上する(敷鉄板			時間的制約:なし 夜間制約作業時間:0.0	制約作業時間:0.0 冬期補正:なし	
	以外),,積込・取卸,0.0,0.0			豪雪補正:なし 基本給時間:8.0	亜熱帯補正:なし 超勤時間:0.0	
	1)使用単価区分 2)運賃料金(円/ton)	基本運賃(自動入力) 0円		深夜時間:0.0	週休:4週8休以上	
	3)製品長 4)運搬距離(片道)	12m以内 10kmまで				
	5)計上方法 6)積卸し計上区分	片道計上 計上する(敷鉄板以外)				
	8)積卸し区分(敷鉄板以外) 9)冬期割増率（実数）	積込・取卸 0.0				
	10)深夜早朝割増率（実数）	0.0				
P46601	仮設材輸送運賃料金 10km以下　製品長12m以内	1.000	ton	3,410	3,410	
P46402	積卸し費 積込み・取卸し	1.000	ton	1,500	1,500	
	合　　計				4,910	算出数量 1.000 ton
	単　　価		ton		4,910	
	＊＊＊　S単－ 81号　＊＊＊					
S19003	輸送費(仮設材)		ton		1.000 ton	歩A 当たり算出
	輸送費(仮設材) 基本運賃(自動入力),12m以内,10kmまで,往復計上,計上する(敷鉄板			時間的制約:なし 夜間制約作業時間:0.0	制約作業時間:0.0 冬期補正:なし	
	),基地(積込・取卸),,0.0,0.0			豪雪補正:なし 基本給時間:8.0	亜熱帯補正:なし 超勤時間:0.0	
	1)使用単価区分 2)運賃料金(円/ton)	基本運賃(自動入力) 0円		深夜時間:0.0	週休:4週8休以上	
	3)製品長 4)運搬距離(片道)	12m以内 10kmまで				
	5)計上方法 6)積卸し計上区分	往復計上 計上する(敷鉄板)				
	7)積卸し区分(敷鉄板) 9)冬期割増率（実数）	基地(積込・取卸) 0.0				
	10)深夜早朝割増率（実数）	0.0				
P46601	仮設材輸送運賃料金 10km以下　製品長12m以内	1.000	ton	6,820	6,820	
P46402	積卸し費 積込み・取卸し	1.000	ton	1,500	1,500	
	合　　計				8,320	算出数量 1.000 ton
	単　　価		ton		8,320	
	＊＊＊　S単－ 82号　＊＊＊					
S86102	【被災地】締固工(振動ﾛｰﾗ締固め2.5m未満)		m3		1.000 日	歩A 当たり算出
	【被災地】締固工(振動ﾛｰﾗ締固め2.5m未満) 路体,3.0～4.0ton,なし			時間的制約:なし 夜間制約作業時間:0.0	制約作業時間:0.0 冬期補正:なし	
	1)工種区分 2)規格区分(ton)	路体 3.0～4.0ton		豪雪補正:なし 基本給時間:8.0	亜熱帯補正:なし 超勤時間:0.0	
	3)長期割引単価区分	なし		深夜時間:0.0	週休:4週8休以上	
F04062	振動ﾛｰﾗ[搭乗式・ｺﾝﾊﾞｲﾝﾄﾞ型・～超低・排対型(～3次)] 質量3.0～4.0t	1.600	日	6,830	10,928	
P34029	軽油 ﾊﾟﾄﾛｰﾙ給油	17.000	L	142	2,414	
R01021	運転手（特殊）	1.000	人	24,786	24,786	
	合　　計				38,128	算出数量 77.000 m3
	単　　価		m3		495	
	＊＊＊　S単－ 83号　＊＊＊					

事業名	宇城農地整備事業
工事名	五丁川第２排水機場工事用道路工事

工事別工事名:五丁川第２排水機場工事用道路工事

コード	名　称	数　量	単位	単　価	金　額	備　考
S86102	【被災地】締固工(振動ﾛｰﾗ締固め2.5m未満)		m3		1.000 日	歩A 当たり算出
	【被災地】締固工(振動ﾛｰﾗ締固め2.5m未満) 路床,3.0～4.0ton,なし			時間的制約:なし 夜間制約作業時間:0.0	制約作業時間:0.0 冬期補正:なし	
	1)工種区分 2)規格区分(ton)	路床 3.0～4.0ton		豪雪補正:なし 基本給時間:8.0	亜熱帯補正:なし 超勤時間:0.0	
	3)長期割引単価区分	なし		深夜時間:0.0	週休:4週8休以上	
F04062	振動ﾛｰﾗ[搭乗式･ｺﾝﾊﾞｲﾝﾄﾞ型･～超低･排対型(～3次)] 質量3.0～4.0t	1.600	日	6,830	10,928	
P34029	軽油 ﾊﾟﾄﾛｰﾙ給油	17.000	L	142	2,414	
R01021	運転手（特殊）	1.000	人	24,786	24,786	
	合　計				38,128	算出数量 70.000 m3
	単　価		m3		545	
	＊＊＊　S単－ 84号　＊＊＊					
S86802	SP【被災地】積込(ルーズ)		m3		1.000 m3	歩A 当たり算出
	SP【被災地】積込(ルーズ) 土砂,土量50,000m3未満			時間的制約:なし 夜間制約作業時間:0.0	制約作業時間:0.0 冬期補正:なし	
				豪雪補正:なし 基本給時間:8.0	亜熱帯補正:なし 超勤時間:0.0	
				深夜時間:0.0	週休:4週8休以上	
	1)土質 2)作業内容	土砂 土量50,000m3未満				
	単　価		m3		253.8	
	＊＊＊　S単－ 85号　＊＊＊					
S86803	SP【被災地】路体（築堤）盛土・埋戻		m3		1.000 m3	歩A 当たり算出
	SP【被災地】路体（築堤）盛土・埋戻 2.5m以上4.0m未満,-,-,なし			時間的制約:なし 夜間制約作業時間:0.0	制約作業時間:0.0 冬期補正:なし	
				豪雪補正:なし 基本給時間:8.0	亜熱帯補正:なし 超勤時間:0.0	
				深夜時間:0.0	週休:4週8休以上	
	1)施工幅員 2)施工数量	2.5m以上4.0m未満 -				
	3)障害の有無 4)長期割引単価区分	- なし				
	単　価		m3		967.6	
	＊＊＊　S単－ 86号　＊＊＊					
S86803	SP【被災地】路体（築堤）盛土・埋戻		m3		1.000 m3	歩A 当たり算出
	SP【被災地】路体（築堤）盛土・埋戻 4.0m以上,20,000m3未満,無し,なし			時間的制約:なし 夜間制約作業時間:0.0	制約作業時間:0.0 冬期補正:なし	
				豪雪補正:なし 基本給時間:8.0	亜熱帯補正:なし 超勤時間:0.0	
				深夜時間:0.0	週休:4週8休以上	
	1)施工幅員 2)施工数量	4.0m以上 20,000m3未満				
	3)障害の有無 4)長期割引単価区分	無し なし				
	単　価		m3		277.6	
	＊＊＊　S単－ 87号　＊＊＊					
S86804	SP【被災地】路床盛土		m3		1.000 m3	歩A 当たり算出
	SP【被災地】路床盛土 2.5m以上4.0m未満,-,-,なし			時間的制約:なし 夜間制約作業時間:0.0	制約作業時間:0.0 冬期補正:なし	
				豪雪補正:なし 基本給時間:8.0	亜熱帯補正:なし 超勤時間:0.0	
				深夜時間:0.0	週休:4週8休以上	
	1)施工幅員 2)施工数量	2.5m以上4.0m未満 -				
	3)障害の有無 4)長期割引単価区分	- なし				

事業名	宇城農地整備事業
工事名	五丁川第２排水機場工事用道路工事

工事別工事名:五丁川第２排水機場工事用道路工事

コード	名　称	数　量	単位	単　価	金　額	備　考
	単　　価		m3		1,017	
	＊＊＊　S単－ 88号　＊＊＊					
S86804	SP【被災地】路床盛土		m3		1.000 m3	歩A 当たり算出
	SP【被災地】路床盛土 4.0m以上,20,000m3未満,無し,なし			時間的制約:なし 夜間制約作業時間:0.0	制約作業時間:0.0 冬期補正:なし	
				豪雪補正:なし 基本給時間:8.0	亜熱帯補正:なし 超勤時間:0.0	
				深夜時間:0.0	週休:4週8休以上	
	1)施工幅員 2)施工数量	4.0m以上 20,000m3未満				
	3)障害の有無 4)長期割引単価区分	無し なし				
	単　　価		m3		428	
	＊＊＊　S単－ 89号　＊＊＊					
SA0101	SP 掘削		m3		1.000 m3	歩A 当たり算出
	SP 掘削 土砂,片切掘削,-,-,-,-,-,-			時間的制約:なし 夜間制約作業時間:0.0	制約作業時間:0.0 冬期補正:なし	
				豪雪補正:なし 基本給時間:8.0	亜熱帯補正:なし 超勤時間:0.0	
				深夜時間:0.0	週休:4週8休以上	
	1)土質 2)施工方法	土砂 片切掘削				
	3)押土の有無 4)障害の有無	- -				
	5)施工数量 6)火薬使用	- -				
	7)破砕片除去の有無 8)集積押土の有無	- -				
	単　　価		m3		1,113	
	＊＊＊　S単－ 90号　＊＊＊					
SA0103	SP 床掘り		m3		1.000 m3	歩A 当たり算出
	SP 床掘り 土砂,平均施工幅1m以上2m未満,無し,無し,なし			時間的制約:なし 夜間制約作業時間:0.0	制約作業時間:0.0 冬期補正:なし	
				豪雪補正:なし 基本給時間:8.0	亜熱帯補正:なし 超勤時間:0.0	
				深夜時間:0.0	週休:4週8休以上	
	1)土質 2)施工方法	土砂 平均施工幅1m以上2m未満				
	3)土留方式の種類 4)障害の有無	無し 無し				
	5)長期割引単価区分	なし				
	単　　価		m3		305.5	
	＊＊＊　S単－ 91号　＊＊＊					
SA0121	SP 土砂等運搬		m3		1.000 m3	歩A 当たり算出
	SP 土砂等運搬 標準,ﾊﾞｯｸﾎｳ山積0.8m3(平積0.6m3),土砂(岩塊･玉石混り土含む),無			時間的制約:なし 夜間制約作業時間:0.0	制約作業時間:0.0 冬期補正:なし	
	し,3.0km以下			豪雪補正:なし 基本給時間:8.0	亜熱帯補正:なし 超勤時間:0.0	
				深夜時間:0.0	週休:4週8休以上	
	1)土砂等発生現場 2)積込機種･規格	標準 ﾊﾞｯｸﾎｳ山積0.8m3(平積0.6m3)				
	3)土質 4)DID区間の有無	土砂(岩塊･玉石混り土含む) 無し				
	5)運搬距離	3.0km以下				
	単　　価		m3		748.2	
	＊＊＊　S単－ 92号　＊＊＊					

事業名	宇城農地整備事業
工事名	五丁川第２排水機場工事用道路工事

工事別工事名:五丁川第２排水機場工事用道路工事

コード	名　称	数　量	単位	単　価	金　額	備　考
SA0121	SP 土砂等運搬		m3		1.000 m3	歩A 当たり算出
	SP 土砂等運搬 標準,ﾊﾞｯｸﾎｳ山積0.8m3(平積0.6m3),土砂(岩塊･玉石混り土含む),無			時間的制約:なし 夜間制約作業時間:0.0	制約作業時間:0.0 冬期補正:なし	
	し,0.5km以下			豪雪補正:なし 基本給時間:8.0	亜熱帯補正:なし 超勤時間:0.0	
				深夜時間:0.0	週休:4週8休以上	
	1)土砂等発生現場 2)積込機種･規格	標準 ﾊﾞｯｸﾎｳ山積0.8m3(平積0.6m3)				
	3)土質 4)DID区間の有無	土砂(岩塊･玉石混り土含む) 無し				
	5)運搬距離	0.5km以下				
	単　　価		m3		431.7	
	＊＊＊　Ｓ単－ 93号　＊＊＊					
SA0121	SP 土砂等運搬		m3		1.000 m3	歩A 当たり算出
	SP 土砂等運搬 標準,ﾊﾞｯｸﾎｳ山積0.8m3(平積0.6m3),土砂(岩塊･玉石混り土含む),無			時間的制約:なし 夜間制約作業時間:0.0	制約作業時間:0.0 冬期補正:なし	
	し,4.0km以下			豪雪補正:なし 基本給時間:8.0	亜熱帯補正:なし 超勤時間:0.0	
				深夜時間:0.0	週休:4週8休以上	
	1)土砂等発生現場 2)積込機種･規格	標準 ﾊﾞｯｸﾎｳ山積0.8m3(平積0.6m3)				
	3)土質 4)DID区間の有無	土砂(岩塊･玉石混り土含む) 無し				
	5)運搬距離	4.0km以下				
	単　　価		m3		863.3	
	＊＊＊　Ｓ単－ 94号　＊＊＊					
SA0121	SP 土砂等運搬		m3		1.000 m3	歩A 当たり算出
	SP 土砂等運搬 標準,ﾊﾞｯｸﾎｳ山積0.8m3(平積0.6m3),土砂(岩塊･玉石混り土含む),無			時間的制約:なし 夜間制約作業時間:0.0	制約作業時間:0.0 冬期補正:なし	
	し,5.5km以下			豪雪補正:なし 基本給時間:8.0	亜熱帯補正:なし 超勤時間:0.0	
				深夜時間:0.0	週休:4週8休以上	
	1)土砂等発生現場 2)積込機種･規格	標準 ﾊﾞｯｸﾎｳ山積0.8m3(平積0.6m3)				
	3)土質 4)DID区間の有無	土砂(岩塊･玉石混り土含む) 無し				
	5)運搬距離	5.5km以下				
	単　　価		m3		1,036	
	＊＊＊　Ｓ単－ 95号　＊＊＊					
SA0121	SP 土砂等運搬		m3		1.000 m3	歩A 当たり算出
	SP 土砂等運搬 標準,ﾊﾞｯｸﾎｳ山積0.8m3(平積0.6m3),土砂(岩塊･玉石混り土含む),無			時間的制約:なし 夜間制約作業時間:0.0	制約作業時間:0.0 冬期補正:なし	
	し,0.3km以下			豪雪補正:なし 基本給時間:8.0	亜熱帯補正:なし 超勤時間:0.0	
				深夜時間:0.0	週休:4週8休以上	
	1)土砂等発生現場 2)積込機種･規格	標準 ﾊﾞｯｸﾎｳ山積0.8m3(平積0.6m3)				
	3)土質 4)DID区間の有無	土砂(岩塊･玉石混り土含む) 無し				
	5)運搬距離	0.3km以下				
	単　　価		m3		374.1	
	＊＊＊　Ｓ単－ 96号　＊＊＊					
SA0121	SP 土砂等運搬		m3		1.000 m3	歩A 当たり算出
	SP 土砂等運搬 標準,ﾊﾞｯｸﾎｳ山積0.8m3(平積0.6m3),土砂(岩塊･玉石混り土含む),無			時間的制約:なし 夜間制約作業時間:0.0	制約作業時間:0.0 冬期補正:なし	
	し,1.0km以下			豪雪補正:なし 基本給時間:8.0	亜熱帯補正:なし 超勤時間:0.0	

事業名	宇城農地整備事業
工事名	五丁川第２排水機場工事用道路工事

工事別工事名:五丁川第２排水機場工事用道路工事

コード	名　称	数　量	単位	単　価	金　額	備　考
				深夜時間:0.0	週休:4週8休以上	
	1)土砂等発生現場 2)積込機種・規格	標準 ﾊﾞｯｸﾎｳ山積0.8m3(平積0.6m3)				
	3)土質 4)DID区間の有無	土砂(岩塊・玉石混り土含む) 無し				
	5)運搬距離	1.0km以下				
	単　　価		m3		489.2	
	＊＊＊　Ｓ単－ 97号　＊＊＊					
SA0152	SP 法面整形		㎡		1.000 ㎡	歩A 当たり算出
	SP 法面整形 盛土部,無し,無し,ﾚｷ質土、砂及び砂質土、粘性土,なし			時間的制約:なし 夜間制約作業時間:0.0	制約作業時間:0.0 冬期補正:なし	
				豪雪補正:なし 基本給時間:8.0	亜熱帯補正:なし 超勤時間:0.0	
				深夜時間:0.0	週休:4週8休以上	
	1)整形箇所 2)法面締固めの有無	盛土部 無し				
	3)現場制約の有無 4)土質	無し ﾚｷ質土、砂及び砂質土、粘性土				
	5)長期割引単価区分	なし				
	単　　価		㎡		453.4	
	＊＊＊　Ｓ単－ 98号　＊＊＊					
SA0221	SP 殻運搬		m3		1.000 m3	歩A 当たり算出
	SP 殻運搬 ｺﾝｸﾘｰﾄ(鉄筋)構造物とりこわし,機械積込,無し,8.0km以下,			時間的制約:なし 夜間制約作業時間:0.0	制約作業時間:0.0 冬期補正:なし	
				豪雪補正:なし 基本給時間:8.0	亜熱帯補正:なし 超勤時間:0.0	
				深夜時間:0.0	週休:4週8休以上	
	1)殻発生作業 2)積込工法区分	ｺﾝｸﾘｰﾄ(鉄筋)構造物とりこわし 機械積込				
	3)DID区間の有無 4)運搬距離	無し 8.0km以下				
	単　　価		m3		1,866	
	＊＊＊　Ｓ単－ 99号　＊＊＊					
SA0551	SP コンクリート分水槽据付		基		1.000 基	歩A 当たり算出
	SP コンクリート分水槽据付 据付,800kgを超え1200kg以下,有り,なし			時間的制約:なし 夜間制約作業時間:0.0	制約作業時間:0.0 冬期補正:なし	
				豪雪補正:なし 基本給時間:8.0	亜熱帯補正:なし 超勤時間:0.0	
				深夜時間:0.0	週休:4週8休以上	
	1)作業区分 2)製品質量(kg/基)	据付 800kgを超え1200kg以下				
	3)基礎砕石の有無 4)長期割引単価区分	有り なし				
	単　　価		基		10,910	
	＊＊＊　Ｓ単－ 100号　＊＊＊					
SA0834	SP 上層路盤（車道・路肩部）		㎡		1.000 ㎡	歩A 当たり算出
	SP 上層路盤（車道・路肩部） 路盤材,粒度調整砕石 M-30,-,-,,1層施工,なし,0mm,100mm			時間的制約:なし 夜間制約作業時間:0.0	制約作業時間:0.0 冬期補正:なし	
				豪雪補正:なし 基本給時間:8.0	亜熱帯補正:なし 超勤時間:0.0	
				深夜時間:0.0	週休:4週8休以上	
	1)材料区分Ⅰ 2)平均幅員	路盤材 -				
	3)瀝青材の有無 4)路盤材の有無	なし あり				
	5)施工区分 6)瀝青材区分Ⅰ	1層施工 -				
	7)長期割引単価区分 8)瀝青材1層当り平均仕上り厚	なし 0mm				

事業名	宇城農地整備事業
工事名	五丁川第２排水機場工事用道路工事

工事別工事名:五丁川第２排水機場工事用道路工事

コード	名　称	数　量	単位	単　価	金　額	備　考
	9)路盤材全仕上り厚 11)材料区分Ⅱ	100㎜ 粒度調整砕石 M-30				
	単　　価		㎡		649.7	
	＊＊＊　S単－ 101号　＊＊＊					
SA0834	SP 上層路盤（車道・路肩部）		㎡		1.000 ㎡	歩A 当たり算出
	SP 上層路盤（車道・路肩部） 路盤材,粒度調整砕石 M-30,-,-,,1層施工,なし,0㎜,50㎜			時間的制約:なし 夜間制約作業時間:0.0	制約作業時間:0.0 冬期補正:なし	
				豪雪補正:なし 基本給時間:8.0	亜熱帯補正:なし 超勤時間:0.0	
				深夜時間:0.0	週休:4週8休以上	
	1)材料区分Ⅰ 2)平均幅員	路盤材 -				
	3)瀝青材の有無 4)路盤材の有無	なし あり				
	5)施工区分 6)瀝青材区分Ⅰ	1層施工 -				
	7)長期割引単価区分 8)瀝青材1層当り平均仕上り厚	なし 0㎜				
	9)路盤材全仕上り厚 11)材料区分Ⅱ	50㎜ 粒度調整砕石 M-30				
	単　　価		㎡		449.2	
	＊＊＊　S単－ 102号　＊＊＊					
SA0843	SP 表層（車道・路肩部）		㎡		1.000 ㎡	歩A 当たり算出
	SP 表層（車道・路肩部） 1.4m以上3.0m以下,40㎜,ｱｽﾌｧﾙﾄ混合物Ⅰ（2.35t/m3）,ﾌﾟﾗｲﾑｺｰﾄ 各			時間的制約:なし 夜間制約作業時間:0.0	制約作業時間:0.0 冬期補正:なし	
	種,なし,再生密粒度ｱｽｺﾝ(13)			豪雪補正:なし 基本給時間:8.0	亜熱帯補正:なし 超勤時間:0.0	
				深夜時間:0.0	週休:4週8休以上	
	1)平均幅員 2)1層当り平均仕上り厚	1.4m以上3.0m以下 40㎜				
	3)比重区分 4)瀝青材料種類	ｱｽﾌｧﾙﾄ混合物Ⅰ（2.35t/m3） ﾌﾟﾗｲﾑｺｰﾄ 各種				
	5)長期割引単価区分 6)材料区分	なし 再生密粒度ｱｽｺﾝ(13)				
	単　　価		㎡		1,701	
	＊＊＊　S単－ 103号　＊＊＊					
SA0843	SP 表層（車道・路肩部）		㎡		1.000 ㎡	歩A 当たり算出
	SP 表層（車道・路肩部） 3.0m超,40㎜,ｱｽﾌｧﾙﾄ混合物Ⅰ（2.35t/m3）,ﾌﾟﾗｲﾑｺｰﾄ 各種,なし,再			時間的制約:なし 夜間制約作業時間:0.0	制約作業時間:0.0 冬期補正:なし	
	生密粒度ｱｽｺﾝ(13)			豪雪補正:なし 基本給時間:8.0	亜熱帯補正:なし 超勤時間:0.0	
				深夜時間:0.0	週休:4週8休以上	
	1)平均幅員 2)1層当り平均仕上り厚	3.0m超 40㎜				
	3)比重区分 4)瀝青材料種類	ｱｽﾌｧﾙﾄ混合物Ⅰ（2.35t/m3） ﾌﾟﾗｲﾑｺｰﾄ 各種				
	5)長期割引単価区分 6)材料区分	なし 再生密粒度ｱｽｺﾝ(13)				
	単　　価		㎡		1,605	

事業名	宇城農地整備事業
工事名	五丁川第２排水機場工事用道路工事

工事別工事名:五丁川第２排水機場工事用道路工事

コード	名　称（規　格）	数　量	単位	単　価	金　額	備　考
J03116	粒度調整砕石 M－30　　30～0mm		m3	156,000		
J03116	粒度調整砕石 M－30　　30～0mm		m3	312,000		
J96001	Fe石灰改良処理土		m3	4,400		
P96001	H形鋼 300×300×10×15		ton	108,900		
P96002	H形鋼 350×350×12×19		ton	114,300		
P96003	H形鋼 H-488×300×11×18		ton	127,000		
P96004	H形鋼 H-588×300×12×20		ton	130,000		
P96005	H形鋼 H-594×302×14×23		ton	131,000		
P96006	H形鋼 H-700×300×13×24		ton	136,000		
P96007	トッププレート PL-21*400*400 26.38kg/枚		枚	5,480		
P96008	トッププレート PL-19×300×300 13.42kg/枚		枚	2,790		
P96009	ﾘﾌﾞﾌﾟﾚｰﾄ PL-9×50×200×1/2　0.35kg/枚		枚	465		
P96010	ﾘﾌﾞﾌﾟﾚｰﾄ PL-9×248×378　6.62kg/枚		枚	1,510		
P96011	支柱ﾍﾞｰｽﾌﾟﾚｰﾄ PL-16×250×250　7.85kg/枚 孔あけ加工有		枚	2,130		
P96012	ﾌﾟﾚｰﾄ PL-9×250×250　4.42kg/枚　孔あけ加工有		枚	1,290		
P96013	ﾌﾟﾚｰﾄ PL-9×175×400　4.95kg/枚　孔あけ加工有		枚	1,400		
P96014	ﾌﾟﾚｰﾄ PL-9×150×400　4.24kg/枚　孔あけ加工有		枚	1,250		
P96015	固定用ボルトナット 摩擦接合用高力ﾎﾞﾙﾄ M22×120		組	285		
P96016	固定用ボルトナット 摩擦接合用高力ﾎﾞﾙﾄ M22×125		組	291		
P96017	スチフナープレート PL-12*312*169　4.97kg/枚　孔あけ加工有		枚	1,210		
P96018	スチフナープレート PL-12*548*144　7.43kg/枚　孔あけ加工有		枚	1,730		
P96019	スチフナープレート PL-12*452*154　6.56kg/枚　孔あけ加工有		枚	1,540		
P96020	スチフナープレート PL-12*652*144　8.84kg/枚　孔あけ加工有		枚	2,020		
P96021	添接板 PL-9×320×310　7.01kg/枚　孔あけ加工有		枚	2,940		
P96022	添接板 PL-9×530×310　11.61kg/枚　孔あけ加工有		枚	4,640		
P96023	地覆 ［-380*100*10.5*16		ton	130,000		
P96024	ガードレール Gr-C-2B-BPL H=510mm		m	15,200		
P96025	継ぎ施工費 H300		箇所	36,300		
P96026	継ぎ施工費 H400		箇所	73,400		
P96027	管渠型側溝 縦断用T-25 φ600		m	43,100		
P96028	ｸﾞﾚｰﾁﾝｸﾞ付集水桝 ﾎﾞﾙﾄ固定 L600×B600×H800　T-2		個	88,300		
P96029	スリット側溝 縦横断用 T-25 B300×H400 L=2,000		本	25,700		
P96030	スリット側溝蓋 縦横断用 T-25 300用　L=1,000		枚	12,900		
P96031	耐候性大型土のう φ110×110 長期仮設（3年）対応		袋	4,300		
P96032	産業廃棄物処理費 鉄筋コンクリート塊		m3	3,750		
P96033	覆工板【鋼製滑り止め加工付（補強型）】 B1,000×L2,000 T=208 落込み式 T-25		m²供用月	1,104		
P96034	土木シート メッシュPP　0.55mm		m²	110		
P96035	ﾌﾞﾙｰｼｰﾄ ＃3000 3.6m×5.4m 3.0kg		m²	79		
P96036	溝形鋼 ［-150*75*6.5*10		ton	123,000		

事業名	宇城農地整備事業
工事名	五丁川第２排水機場工事用道路工事

工事別工事名:五丁川第２排水機場工事用道路工事

コード	名　称（規　格）	数　量	単位	単　価	金　額	備　考
	＊＊＊　T単－ 1号　＊＊＊					
T00001	ポール撤去		本		1.000 本	歩A 当たり算出
S02115	普通作業員	0.068	人	20,706	1,408	S単　5号
	合　計				1,408	算出数量 1.000 本
	単　価		本		1,408	
	＊＊＊　T単－ 2号　＊＊＊					
T00003	大型土のう荷卸		袋		144.000 袋	歩A 当たり算出
S02115	土木一般世話役	1.000	人	28,968	28,968	S単　6号
S02115	特殊作業員	1.000	人	24,582	24,582	S単　7号
S02112	ﾊﾞｯｸﾎｳ[ｸﾛｰﾗ型･ｸﾚｰﾝ･～超低･排対型(～2014)] 標準ﾊﾞｹｯﾄ容量 山積0.8m3（平積0.6m3）吊能力2.9t	1.260	日	18,100	22,806	S単　4号
S02116	軽油 ﾊﾟﾄﾛｰﾙ給油,,	78.000	L	142	11,076	S単　51号
S02115	運転手（特殊）	1.000	人	24,786	24,786	S単　8号
	合　計				112,218	算出数量 144.000 袋
	単　価		袋		779	
	＊＊＊　T単－ 3号　＊＊＊					
T00004	覆工板滑り止め加工付（補強型）（賃料）		㎡		1.000 ㎡	歩A 当たり算出
	仮桟橋①					
S02116	覆工板【鋼製滑り止め加工付（補強型）】 B1,000×L2,000 T=208 落込み式 T-25,,	6.000	㎡供用月	1,104	6,624	S単　17号
	合　計				6,624	算出数量 1.000 ㎡
	単　価		㎡		6,624	
	＊＊＊　T単－ 4号　＊＊＊					
T00005	覆工板滑り止め加工付（補強型）（賃料）		㎡		1.000 ㎡	歩A 当たり算出
	仮桟橋②					
S02116	覆工板【鋼製滑り止め加工付（補強型）】 B1,000×L2,000 T=208 落込み式 T-25,,	6.000	㎡供用月	1,104	6,624	S単　17号
	合　計				6,624	算出数量 1.000 ㎡
	単　価		㎡		6,624	
	＊＊＊　T単－ 5号　＊＊＊					
T00006	覆工板滑り止め加工付（補強型）（賃料）		㎡		1.000 ㎡	歩A 当たり算出
	仮桟橋③					
S02116	覆工板【鋼製滑り止め加工付（補強型）】 B1,000×L2,000 T=208 落込み式 T-25,,	5.000	㎡供用月	1,104	5,520	S単　17号
	合　計				5,520	算出数量 1.000 ㎡
	単　価		㎡		5,520	
	＊＊＊　T単－ 6号　＊＊＊					
T00007	覆工板滑り止め加工付（補強型）（賃料）		㎡		1.000 ㎡	歩A 当たり算出
	仮桟橋④					
S02116	覆工板【鋼製滑り止め加工付（補強型）】 B1,000×L2,000 T=208 落込み式 T-25,,	3.000	㎡供用月	1,104	3,312	S単　17号

事業名	宇城農地整備事業
工事名	五丁川第２排水機場工事用道路工事

工事別工事名:五丁川第２排水機場工事用道路工事

コード	名　称（規　格）	数　量	単位	単　価	金　額	備　考
	合　　計				3,312	算出数量 1.000 ㎡
	単　　価		㎡		3,312	

令和５年度　宇城農地整備事業
五丁川第２排水機場工事用道路工事

特別仕様書

九州農政局宇城農地整備事業所

第１章　総則

令和５年度宇城農地整備事業五丁川第２排水機場工事用道路工事の施工に当たっては、農林水産省農村振興局制定「土木工事共通仕様書」（以下、「共通仕様書」という。）に基づいて実施する。

なお、共通仕様書に対する特記及び追加事項は、この特別仕様書によるものとする。

第２章　工事内容

１．目的

本工事は、国営宇城土地改良事業計画に基づき、五丁川第２排水機場工事用道路の建設を行うものである。

２．工事場所

熊本県宇城市松橋町御船及び南豊崎地内

３．工事概要

工事の概要は次のとおりである。

工事用道路	１　式
仮桟橋工	４箇所
待避所工	４箇所

４．工事数量

別紙「工事数量表」のとおりである。

第３章　施工条件

１．工事期間中の休業日

工事期間中の休業日としては雨天・休日等７１日を見込んでいる。

なお、休業日には土曜日、日曜日、祝日、夏季休暇及び年末年始休暇を含んでいる。

２．施工しない日

原則、土曜日及び日曜日、夏季休暇（R6.8.13～8.15）、年末年始休暇（R6.12.30～R7.1.3）。

ただし、週休２日の取得に要する費用の計上の試行工事のうち週休２日の実施を取り組む工事については、提出する実施計画によるものとする。

なお、冬期間の気象条件等により上記の工事を施工しない日においてやむを得ず施工が必要となった場合は、監督職員と協議するものとする。

３．施工しない時間帯

原則、平日の午後６時から午前８時まで。

なお、冬期間の気象条件等により上記の施工しない時間帯においてやむを得ず施工が必要となった場合は、監督職員と協議するものとする。

４．現場技術員

本工事は、共通仕様書第１編第１章第１節１－１－９に規定している現場技術員を配置する。

なお、氏名等については、別に通知する。

５．工期

本工事は、受注者の円滑な工事施工体制を確保するため、事前に建設資材、建設労務者の確保などが図れる余裕期間と実工期を合わせた全体工期を設定した工事であり、発注者が示した工事完了期限までの間で、受注者は工事の始期（工事開始日）及び終期を任意に設定できる。なお、受注者は、契約を締結するまでの間に様式１により、工事の始期及び終期を通知しなければならない。

ただし、受注者は、発注者が本工事の積算上の工期としている２１０日間よりも短い期間を工期として設定しようとする場合には、落札決定後、速やかに様式１と併せて、休日を確保していることや適切な工程による工事であることを説明できる理由書及び工程表を提出しなければならない。

工事の始期までの余裕期間内は、主任技術者又は監理技術者を配置することを要しない。

また、現場に搬入しない資材等の手配等を行うことができるが、資材の搬入や仮設物の設置等、工事の着手を行ってはならない。なお、余裕期間内に行う手配等は受注者の責により行うものとする。

全体工期：契約締結の日から令和７年３月１０日（工事完了期限日）まで

※工事完了期限内における工期の変更については、受注者から変更理由が記載された書面での協議を行うこと。

６．CORINS への登録

技術者の従事期間は、契約（変更の場合は契約変更）工期をもって登録することとし、余裕期間を含まないことに留意する。

第４章　現場条件

１．土質

本工事の施工場所の土質は、図面のとおり想定している。

２．河川水位

本地区の河川水位は、次のとおりである。

（１）河川水位

五丁川計画高水位　：Ｔ．Ｐ（＋）１．４０ｍ

３．関連工事等

本工事に関連する工事として、次に示すとおり予定しているので、監督職員及び関連する工事の責任者と十分連絡、協議し工事工程に支障が生じないよう調整しなければならない。

①令和６年度宇城農地整備事業

五丁川第２排水機場排水樋門工事（仮称）

（施工予定期間　令和７年１月～令和７年９月）

４．第三者に対する措置

（1）騒音及び振動対策

騒音、振動等の発生を伴う作業については、その対策については十分に配慮するとともに、地域住民との協調を図り、工事の円滑な進渉に努めなければならない。

なお、第三者との協議において対策を講じる必要がある場合は、本工事に騒音、振動調査を追加することがある。

（2）営農対策

周辺の農地では耕作が行われているので、工事施工及び資機材の搬入搬出に当たっては、営農に支障がないように努めなければならない。

なお、工事用道路を設置する農地は、営農者と施工開始時期や圃場の排水対策の調整を行わなければならない。

（3）工事用資機材等運搬路

1）工事用資機材等の運搬路として、豊川３号排水樋門、豊川４号排水樋門の天端道路、並びに地区内排水路を渡る既存の橋梁は使用してはならない。

2）工事用資機材等の搬入搬出に使用する経路は図面に示しており、それ以外の道路を使用してはならない。

（4）保安対策

1）本工事に配置する交通誘導警備員は、原則として警備業法に定める警備員（指導教育責任者講習修了、指定講習または、基本教育及び業務別教育を受けた者）であって、交通誘導の専門的な知識・技能を有する者とする。

2）交通誘導警備員の配置は、下表のとおりとするが、条件変更等に伴い員数に増減が生じた場合は監督職員と協議するものとする。

配置場所	交通誘導警備員	編成	昼夜別	交代要員の有無
県道八代不知火線	1名/日	1名	昼間	無
市道御船豊福線	1名/日	1名	昼間	無
仮桟橋①地点	1名/日	1名	昼間	無

（5）交通安全対策

1）工事期間中における昼夜の安全対策については、交通制限の範囲、標識及び安全施設等の配置について事前に監督職員の承諾を得るものとする。

2）工事場所にあっては、営農等により付近を通行する人、自転車及び営農車両に細心の注意を図り、事故等が発生しないよう交通安全対策を徹底するものとする。

（6）環境配慮

工事範囲内において、希少植物の植生が確認された場合は、監督職員に報告するものとる。

5．関係機関との調整

本工事において、関係機関との調整が必要となった場合には、監督職員と協議のうえ調整を行うものとする。

第５章　指定仮設

1．工事用道路等

（1）県道八代不知火線、市道内田御船線、市道御船豊福線、市道御船立道線及び市道御船北通線を現場搬入道路として利用することとしている。また、善良な道路使用にも関わらず路面等の補修が必要となった場合は、監督職員と協議するものとする。

（２）既設道路に設置されている構造物については撤去し、工事完了まで保管するものとするが、保管場所については、別添図面に示す資材置き場を想定している。

なお、保管場所の詳細については、監督職員と協議するものとする。

（３）大型土のう

１）大型土のうの中詰材は、砂川資材置場の仮置土を想定している。

２）大型土のうは、耐候性とし長期利用に耐えるものとする。

３）仮桟橋①の進入盛土及び仮締切に使用した大型土のう２１２袋については、下表に示す工種に転用する計画としている。

また、流用後に残存する大型土のう１３９袋については次期工事にて使用することから資材置場に仮置きするものとする。

転用工種	転用先	転用数	備考
仮桟橋工	仮桟橋③	２４袋	長期仮設(3 年)対応
工事用坂路工	工事用坂路①	２２袋	長期仮設(3 年)対応
工事用坂路工	工事用坂路③	２７袋	長期仮設(3 年)対応

２．仮置場

（１）資材等を仮置きする場合は、第６章 工事用地等に示す発注者が確保している工事用地を使用できるものとするが、借地面積、期間等について監督職員と協議するものとする。

なお、仮置場を使用する際は、雑物等が混入しないように土木シートを敷設し、盛土高さについては１ｍを限度とし使用するものとする。

使用に当たっては、監督職員と十分に協議するものとする。

３．土取場、建設発生土受入地

（１）土取場

１）土取場は、図面に示す箇所とし、その名称、採取予定量は次のとおりである。

名　称	地　先　名	採　取　量	摘　要
砂川資材置場	宇城市松橋町砂川39-4番地	８００m3	大型土のう中詰土 工事用道路、坂路工盛土

（２）建設発生土受入地（資材置場）

１）建設発生土受入地（資材置場）は、図面に示す箇所とし、その名称、搬出予定量は次のとおりである。

名　称	地　先　名	搬出予定量	摘　要
資材置場	宇城市松橋町御船地内	１１６m3	大型土のう１３９袋

（３）発生土（搬入）

１）本工事では、他工事からの発生土として次の土量の搬入を予定している。

搬入元工事名	搬入期間	搬入量	摘要
松原地区農村地域防災減災事業（湛防）第７号工事　他合併	令和６年９月 ～令和６年10月	２９８m3	改良土

２）搬入土の受け渡し場所は、本工事現場内仮置場とする。

４．仮設材管理

別添図に示す各仮桟橋の覆工板賃料については、下表に示す期間までとし、その後は第４章第３項の関連工事①に管理を引継ぐ計画としている。

名称	期間	日数
仮桟橋①	令和６年９月２４日日間 ～令和７年３月１０日	１６８日間
仮桟橋②	令和６年１０月１７日日間 ～令和７年３月１０日	１５５日間
仮桟橋③	令和６年１０月２５日日間 ～令和７年３月１０日	１３７日間
仮桟橋④	令和６年１２月１７日日間 ～令和７年３月１０日	８４日間

第６章　工事用地等

１．発注者が確保している用地

発注者が確保している工事用地及び工事施工上必要な用地（以下、「工事用地等」という。）は図面に示すとおりである。

２．工事用地等の使用及び返還

発注者が確保している工事用地等の使用については、工事施工に先立ち関係地権者及び監督職員と立会いのうえ、使用条件等の確認を行わなければならない。

第７章　工事用電力

本工事に使用する電力設備は、受注者の責任において準備しなければならない。

第８章　工事用材料

１．規格及び品質

本工事で使用する主要材料の規格及び品質は、次のとおりであり、監督職員が指示する材料については、試験成績書等を提出しなければならない。

（１）砕石類

１）粒度調整砕石　M-30　JIS A 5001

（２）コンクリート二次製品

１）ｸﾞﾚｰﾁﾝｸﾞ付集水桝ﾎﾞﾙﾄ固定　B600×L600×H800　T-2

２）スリット型側溝　縦横断用 T-25 B300×H400　L=2,000

３）スリット型側溝蓋　縦横断用 T-25 300 用　L=1,000

４）管渠型側溝　縦断用　T-25　φ600　L=2,000

（３）鋼材類

１）H形鋼　SS400　H-300×300×10×15

SS400　H-350×350×12×19

SS400　H-400×400×13×21

SS400　H-488×300×11×18

SS400　H-588×300×12×20

SS400　H-594×302×14×23
SS400　H-700×300×13×24

2）敷鉄板　t=22㎜、1,524㎜×6,096㎜

3）ガードレール　Gr-C-2B-BPL H=510mm

（4）アスファルト混合物

1）アスファルト合材　JIS K 2207　再生密粒度アスファルト（13）

2）アスファルト乳剤　JIS K 2208　PK-3

（5）その他

1）土木シート　メッシュ PP　0.55mm

2）ブルーシート　＃3000　3.6m×5.4m　3.0kg

3）耐候性大型土のう　長期仮設（3年）対応

（6））木材

受注者は、設計図書に木材の使用について指定されている場合はこれに従うものとし、任意仮設等においても木材利用の促進に留意しなければならない。

2．見本又は資料提出

主要材料及び次に示す工事材料は、使用前に試験成績書、見本、カタログ等を監督職員に提出して承諾を得なければならない。

なお、これ以外の材料についても監督職員が提出を指示する場合がある。

材料名	提出物
砕石類	試験成績書
コンクリート二次製品	カタログ、試験成績書
コンクリート	配合報告書、試験成績書
鋼材類	試験成績書、カタログ、ミルシート
再生加熱アスフアルト混合物	配合報告書
その他	カタログ・製作図等

3．監督職員の検査又は試験

次に示す工事材料は、使用前に監督職員の検査又は試験を受けなければならない。

材料名	検査・試験項目	備考
コンクリート二次製品	寸法・外観	工場検査又は搬入時抽出検査
鋼材類	寸法・外観	搬入時抽出検査

4．資材の調達

次の資材については、以下の調達地域等から調達することを想定しているが、安定的な確保を図るために、当該調達地域等以外から調達せざるを得ない場合には、事前に調達地域等の在庫がないことが証明できる書類を提出し監督職員と協議するものとする。

また、輸送費等に要した費用について、証明書類（実際の取引伝票等）を監督職員に提出し、設計変更の内容について協議するものとする。

資材名	規格	調達地域等
敷鉄板（仮設材）	t=22㎜、1,524㎜×6,096㎜	宇城市
覆工板【鋼製滑り止め加工付（補強型）】	B1,000×L2,000 t=208 落込み式 T-25	宇城市

第９章　施工

１．一般事項

（１）基準点・水準点

本工事の基準点及び水準点は、図面「位置図」及び下表に示すものを使用するものとする。

なお、基準点等の位置データは、測地成果 2011 に対応したものである。

点名	Ｘ座標	Ｙ座標	標高（m）
２級基準点（御船 No.1）	-41535.659	-31927.909	0.227
２級基準点（御船 No.2）	-41657.677	-32298.915	0.124
２級基準点（御船 No.3）	-41853.719	-32339.748	4.905

（２）検測又は確認（施工段階確認）

１）本工事の施工段階確認は、下表に示すとおりである。ただし、確認時期・頻度については、監督職員の指示により変更する場合がある。

２）下表に示す以外の工種は、自主検査記録を確認する場合があるので、監督職員が求めた場合、これに応じなければならない。

工種	確認内容	確認時期・頻度 (一般監督)	遠隔確認対象
工事用道路工	盛土厚さ、幅	設置完了時点で代表断面１箇所	○
仮桟橋工	基準高、橋脚中心間距離	１スパン目施工完了時	○

（３）中間技術検査

１）発注者から中間技術検査を実施する旨、通知を受けた場合は従わなければならない。

２）中間技術検査を受ける場合、あらかじめ監督職員から指示する出来形図及び出来形数量内訳書を作成し、監督職員へ提出しなければならない。

３）契約図書により義務づけられた工事記録写真、出来形管理資料、出来形図及び工事報告書等の資料を整備し、中間技術検査を命ぜられた職員（以下「技術検査職員」という。）から提示を求められた場合は従わなければならない。

４）技術検査職員から修補を求められた場合は従わなければならない。

５）中間技術検査及び修補に要する費用は、受注者の負担とする。

２．再生資源等の利用

（１）再生資材の利用

受注者は、次に示す再生資材を利用するものとする。

資材名	規格	備考
再生加熱アスファルト混合物	再生密粒度アスコン（13）	

なお、舗装材に使用する場合等には、「舗装再生便覧」（(公社) 日本道路協会発行）等を遵守する。

（２）建設資材廃棄物等の現場内利用

受注者は、本工事の施工に伴い発生する建設資材廃棄物について、本現場内で利用可能か検討し、その利用方法等について監督職員と協議しなければならない。

なお、建設資材廃棄物については、分別の徹底及び適切な保管を行うものとする。

３．建設資材廃棄物等の搬出

（１）建設資材廃棄物等の搬出

本工事の施工に伴い発生する建設資材廃棄物等を本現場内で利用することが困難な場合は、次に示す処理施設へ搬出するものとするが、これにより難い場合は、監督職員と協議す

るものとする。

建設資材廃棄物	処理施設名	住所	受入時間	事業区分
鉄筋コンクリート殻	(株) 髙橋建設 小川事業所	熊本県宇城市小川町 河江1004	8:00～17:00 休日：日曜日、祝日、 第二、第四土曜日	再資源化 施設業者

4．特定建設資材の分別解体等

本工事における特定建設資材の工程ごとの作業内容及び分別解体等の方法は、次のとおりである。

	工程	作業内容	分別解体等の方法
工程ごとの作業内容及び解体方法	①仮設	仮設工事 □有■無	□手作業 □手作業・機械作業の併用
	②土工	土工事 □有■無	□手作業 □手作業・機械作業の併用
	③基礎	基礎工事 □有■無	□手作業 □手作業・機械作業の併用
	④本体構造	本体構造の工事 □有■無	□手作業 □手作業・機械作業の併用
	⑤本体付属品	本体付属品の工事 □有■無	□手作業 □手作業・機械作業の併用
	⑥その他 （撤去工）	その他の工事 ■有□無	□手作業 ■手作業・機械作業の併用

■が該当する部分である。

5．土工

（1）床掘工

床掘で過掘りとなった部分は、良質土で埋戻さなければならない。

6．搬入路工

（1）表土処理

路体又は路床盛土のうち水田部の表土は、地権者立会により得られた表土厚さで剥ぎ取り、横に仮置きしなければならない。

表土の仮置きに当たっては、他の土砂が混入しないよう土木シート等より養生しなければならない。

表土の剥ぎ取りに先立ち監督職員、地権者等の立会いを得て、表土の厚さの確認を行い、その結果を監督職員に提出しなければならない。

なお、表土厚が設計厚と相違する場合は、表土の扱い量を変更するものとする。

（2）路床盛土は、一層の仕上がり厚が20 cm以下となるよう均一にまき出し、施工条件に合った機種の締固め機械で最大乾燥密度90%以上となるよう締固めを行わなければならない。

（3）路肩部分等及び構造物隣接箇所等の盛土は、一層の仕上がり厚が30 cm以下となるよう均一にまき出し、施工条件に合った小型の締固め機械で十分に締固めを行わなければならない。

（4）舗装工

1）上層路盤の使用材料は、粒度調整砕石のM-30とし、均一にまき出し、施工条件に合っ

た機種の締固め機械で最大乾燥密度93%以上となるよう締固めを行わなければならない。

２）アスファルト舗設工

①マーシャル試験の試験法は、舗装の構造に関する技術基準同解説によるものとする。
表層工の施工に当たっては、プライムコート（アスファルト乳剤 PK-3）120ﾘｯﾄﾙ/100m2 以上を路盤面に均一に散布し表層との密着をはからなければならない。

②表層工は、施工条件に合った敷均し機械により、再生加熱アスファルト混合物を敷均し、施工条件に合った機種で締固めをしなければならない。表層工は、施工条件に合った敷均し機械により、再生加熱アスファルト混合物を敷均し、施工条件に合った機種で締固めをしなければならない。

７．仮桟橋工

（１）水路部及び潮遊池部の横断部は、図面に基づき仮桟橋を設置しなければならない。
また、受注者の責任において維持管理をしなければならない。

（２）仮桟橋の施工に先立ち、施工機械や機械配置位置等を明示した施工計画書を提出し、監督職員の承諾を得なければならない。

（３）杭橋脚の打設について、高止まりする場合は、その対策について監督職員と協議しなければならない。

（４）杭橋脚（H形鋼）の打設は、バイブロハンマ打設により計画している。それにより難い場合は監督職員と協議するものとする。

第１０章　施工管理

１．主任技術者等の資格

主任技術者又は管理技術者の資格は、入札説明書によるものとする。

２．工事写真における黒板情報の電子化について

黒板情報の電子化は、被写体画像の撮影と同時に工事写真における黒板の記載情報の電子的記入を行うことにより、現場撮影の省力化、写真整理の効率化を図るものである。

受注者は、工事契約後に監督職員の承諾を得たうえで黒板情報の電子化を行うことができる。黒板情報の電子化を行う場合、受注者は、以下の（１）から（４）によりこれを実施するものとする。

（１）使用する機器・ソフトウェア

受注者は、黒板情報の電子化に必要な機器・ソフトウェア等（以下、「機器等」という。）は、「土木工事施工管理基準 別表第２撮影記録による出来形管理」に示す項目の電子的記入ができるもので、かつ「電子政府における調達のために参照すべき暗号のリスト（CRYPTREC暗号リスト）」（URL「https://www.cryptrec.go.jp/list.html」）に記載する基準を用いた信憑性確認機能（改ざん検知機能）を有するものを使用するものとする。

（２）機器等の導入

１）黒板情報の電子化に必要な機器等は、受注者が準備するものとする。

２）受注者は、黒板情報の電子化に必要な機器等を選定し、監督職員の承諾を得なければならない。

（３）黒板情報の電子的記入に関する取扱い

１）受注者は、（１）の機器等を用いて工事写真を撮影する場合は、被写体と黒板情報を電子画像として同時に記録してもよいこととする。

２）本工事の工事写真の取扱いは、「土木工事施工管理基準 別表第２ 撮影記録による出来形管理」及び「電子化写真データの作成要領（案)」によるものとする。なお、上記１）に示す黒板情報の電子的記入については、「電子化写真データの作成要領（案）６ 写真編集等」に示す「写真編集」には該当しないものとする。

３）黒板情報の電子化を適用する場合は、従来型の黒板を写し込んだ写真を撮影する必要はない。

（４）写真の納品

受注者は、（３）に示す黒板情報の電子化を行った写真を、工事完成時に発注者へ納品するものとする。

なお、受注者は納品時に URL(https://www.cals.jacic.or.jp/CIM/sharing/index_digital.html)のチェックシステム（信憑性チェックツール）又はチェックシステム（信憑性チェックツール）を搭載した写真管理ソフトウェアを用いて、黒板情報を電子化した写真の信憑性確認を行い、その結果を監督職員へ提出するものとする。

（５）費用

機器等の導入に要する費用は、従来の黒板に代わるものであり、技術管理費の写真管理に要する費用に含まれる。

３．工事現場等における遠隔確認について

（１）本工事は、施工段階確認、材料検査、立会等による確認を受注者が動画撮影用カメラにより撮影した映像と音声を監督職員等に同時配信し、双方向通信により会話をしながら監督職員等がモニター上で工事現場等の確認（以下「遠隔確認」という）を行う工事である。

（２）遠隔確認の活用は、別添の「工事現場等における遠隔確認に関する実施要領」によるものとする。

（３）通信環境が整わない現場や遠隔確認が非効率となる場合も想定されることから、受発注者の協議により遠隔確認の適用・不適用を決定するものとする。

第１１章　条件変更の補足説明

本工事の施工に当たり、自然的または人為的な施工条件が設計図書等と異なる場合、あるいは設計図書等に明示されていない場合の施工条件の変更に該当する主な事項は、次のとおりである。

（１）工程制限の変更
（２）土質（支持地盤までの深度含む）
（３）転石、湧水等の出現
（４）排水量
（５）設計諸元等条件変更に係るもの
（６）第三者との協議によるもの
（７）遠隔確認の試行を行う場合
（８）その他

第１２章　その他

１．契約後ＶＥ提案

（１）定義

「ＶＥ提案」とは、工事請負契約書第１９条の２の規定に基づき、契約締結後、設計図書に定める工事目的物の機能、性能等を低下させることなく請負代金額を低減することを可能とする施工方法等の設計図書の変更について、受注者が発注者に行う提案をいう。

（２）ＶＥ提案の意義及び範囲

１）ＶＥ提案の範囲は、設計図書に定められている内容のうち工事材料及び施工方法等に係る変更により請負代金額の低減を伴うものとし、原則として工事目的物の変更を伴わないものとする。

２）ただし、次の提案は、ＶＥ提案の範囲に含めないものとする。

① 施工方法等を除く工期の延長等の施工条件の変更を伴う提案

② 工事請負契約書第１８条（条件変更等）に基づき条件変更が確認された後の提案

③ 競争参加資格要件として求めた同種工事又は類似工事の範囲を超えるような工事材料、施工方法等の変更の提案

（３）ＶＥ提案書の提出

１）受注者は、（２）のＶＥ提案を行う場合、次に掲げる事項をＶＥ提案書（共通仕様書様式６－１～４）に記載し、発注者に提出しなければならない。

① 設計図書に定める内容とＶＥ提案の内容の対比及び提案理由

② ＶＥ提案の実施方法に関する事項（当該提案に係る施工上の条件等を含む）

③ ＶＥ提案が採用された場合の工事代金額の概算低減額及び算出根拠

④ 発注者が別途発注する関連工事との関係

⑤ 工業所有権を含むＶＥ提案である場合、その取り扱いに関する事項

⑥ その他ＶＥ提案が採用された場合に留意すべき事項

２）発注者は、提出されたＶＥ提案書に関する追加的な資料、図書その他の書類の提出を受注者に求めることができる。

３）受注者は、ＶＥ提案を契約締結の日より、当該ＶＥ提案に係る部分の施工に着手する日の３５日前までに、発注者に提出できるものとする。

４）ＶＥ提案の提出費用は、受注者の負担とする。

（４）ＶＥ提案の適否等

１）発注者は、ＶＥ提案の採否について、原則として、ＶＥ提案を受領した日の翌日から１４日以内に書面（共通仕様書　様式６－５）により通知するものとする。ただし、その期間内に通知できないやむを得ない理由があるときは、受注者の同意を得たうえでこの期間を延長することができるものとする。

２）また、ＶＥ提案が適正と認められなかった場合には、その理由を付して通知するものとする。

３）ＶＥ提案の審査に当たっては、施工の確実性、安全性、設計図書と比較した経済性を評価する。

４）発注者は、ＶＥ提案により設計図書の変更を行う場合は、工事請負契約書第１９条の２（設計図書の変更に係る受注者の提案）の規定に基づくものとする。

５）発注者は、ＶＥ提案により設計図書の変更を行う場合は、工事請負契約書第２５条（請負代金額の変更方法等）の規定により請負代金額の変更を行うものとする。

６）前項の変更を行う場合においては、ＶＥ提案により請負代金額が低減すると見込まれる額の１０分の５に相当する金額（以下、「ＶＥ管理費」という。）を削減しないものとする。

７）ＶＥ提案を採用した後、工事請負契約書第１８条（条件変更等）の条件変更が生じた場合において、発注者がＶＥ提案に対する変更案を求めた場合、受注者はこれに応じるものとする。

８）発注者は、工事請負契約書第１８条（条件変更等）の条件変更が生じた場合には、工事請負契約書第２５条（請負代金額の変更方法等）第１項の規定に基づき、請負代金額の変更を行うものとする。ＶＥ提案を採用した後、工事請負契約書第１８条（条件変更等）の条件変更が生じた場合の前記６）のＶＥ管理費については、変更しないものとする。ただし、双方の責に帰することができない理由（不可抗力、予測不可能な事由等）により、工事の続行が不可能又は著しく工事低減額が減少した場合においては、発注者と受注者が協議して定めるものとする。

（５）ＶＥ提案書の使用

発注者は、ＶＥ提案を採用した場合、工業所有権が設定されたものを除き、その内容が一般的に使用されている状態となった場合は、当該工事以外の工事においてその内容を無償で使用する権利を有するものとする。

（６）責任の所在

発注者がＶＥ提案を適正と認め、設計図書の変更を行った場合においても、ＶＥ提案を行った受注者の責任が否定されるものではないこととする。

２．電子納品

工事完成図書を、共通仕様書第１編１－１－３７に基づき作成し、次のものを提出しなければならない。

・工事完成図書の電子媒体（ＣＤ－Ｒ、ＤＶＤ－Ｒ又はＢＤ－Ｒ）正副２部

３．配置予定監理技術者等の専任期間

請負契約の締結後、現場施工に着手するまでの期間（現場事務所の設置、資機材の搬入又は仮設工事等が開始されるまでの期間）については、主任技術者又は監理技術者の工事現場への専任を要しない。

なお、現場に着手する日については、請負契約の締結後、監督職員との打合せにおいて定める。

また、現場への専任の期間については、契約工期が基本となるが、契約工期内であっても、工事完成後、検査が終了し（発注者の都合により検査が遅延した場合を除く）事務手続き、後片付け等のみが残っている期間については、主任技術者又は監理技術者の工事現場への専任を要しない。

なお、検査が終了した日は、発注者が工事の完成を確認した旨、受注者に通知した日（例：「合格通知書」における日付）とする。

４．ワンデーレスポンス実施に関する事項

「ワンデーレスポンス」とは、監督職員が受注者からの協議等に対する指示、通知を原則「その日のうち」に回答する対応である。ただし、「その日のうち」の回答が困難な場合は、いつまでに回答が必要なのかを受注者と協議のうえ、回答日を通知するなど、何らかの回答を「その日のうち」にすることである。

なお、「その日のうち」とは午前に協議等が行われたものは、その日のうちに回答することを原則とし、午後に協議等が行われたものは、翌日中に回答するものとする。だたし、原則として閉庁日を除く。

５．部分払について

本工事の部分払は、短い間隔で出来高に応じた部分払や設計変更協議を実施し、円滑かつ速やかな工事代金の流通を確保することによって、より双務性及び質の高い施工体制の確保を目指すため、別添「出来高部分払方式実施要領」に基づき行うものとする。

６．工事の施工効率向上対策

受発注者間の現場条件等の確認の場として、次の会議を設置するので、現場代理人等の受注者代表は、次の事項並びに「工事の施工効率向上対策」（農水省 WEB サイト）を十分に理解のうえ、対応するものとする。

（１）工事円滑化会議（施工条件確認会議）

工事契約後に、円滑な工事着手が図れるよう事業所長、次長、総括監督員、主任監督員（主催）及び監督員が、現場代理人、受注会社幹部に設計の考え方等を説明し、共有を図るものとする。なお、開催日程、出席者、課題等については現場代理人と監督職員の協議により定めるものとする。

（２）工事円滑化会議（工程確認会議）

工事着手時および新工種発生時等において、現場代理人・受注会社幹部並びに事業所長、次長、総括監督員、主任監督員（主催）、監督員が、施工計画、工事工程等について、確認し、円滑な工事の実施を図る工事円滑化会議を開催するものとする。なお、開催日程・出席者・課題等については現場代理人と監督職員の協議により定めるものとする。

（３）設計変更確認会議

工事完成前に、設計変更手続きや工事検査が円滑に行われるよう、現場代理人・受注会社幹部並びに事業所長、次長、総括監督員、主任監督員（主催）、監督員が工期、設計変更内容、技術提案の履行状況等について、高いレベルで確認する設計変更確認会議を開催するものとする。なお、開催日程・出席者・課題等については現場代理人と監督職員と協議し定めるものとする。

（４）対策検討会議

工事実施中において、自然的又は人為的な要因等により、工事の工期、設計及び施工等に大きな影響をもたらす重大な事象が発生した際に、調査設計段階の検討内容を含めた技術課題等の迅速な解決に向けて、現場代理人・受注会社幹部並びに九州農政局地方参事官（議長）・関係課職員、事業所長、次長、総括監督員、主任監督員、監督員が対応方針の協議・確認を行う対策検討会議を開催することができるものとする。なお、対策検討会議は、現場代理人又は監督職員が工事円滑化会議等において協議の上開催する。

（５）建設コンサルタントの出席

上記６．（１）、（２）、（３）及び（４）の会議に必要に応じて建設コンサルタントを出席させる場合は、必要経費を積算し、別途契約により対応するものとする。

なお、工事受注者の同会議出席に要する経費については、当該工事の現場管理費の中の通信交通費に含まれるものと考えており、開催回数にかかわらず変更契約の対象としない。

（６）打合せ記録簿

工事円滑化会議、設計変更確認会議及び対策検討会議において確認した事項については、打ち合わせ記録簿（共通仕様書　様式－４２)に記録し、相互に確認するものとする。

７．技術提案の履行

技術提案を行った工事についてはその提案内容の履行について、下記の段階で監督職員と打合せを行い、履行を徹底するものとする。

（１）施工計画書提出段階

施工計画書提出段階には技術提案（施工計画）の内容を施工計画書に確実に記載し、契約の位置づけを明確にする。

ただし、提出する該当工事の技術提案書そのものを施工計画書に添付してはならない。

なお、現場条件等によって、技術提案（施工計画）の内容を履行することにより所定の品

質確保が困難になる内容または、対外協議、交渉等受注者の責によらず履行ができない項目については事実が判明した時点で速やかに、監督職員と協議するものとする。

また、各技術提案（施工計画）における確認の方法は、施工計画書作成段階に監督職員と打合せを行い、施工計画書に記載するものとする。

（２）工事実施段階

施工計画書に記載した技術提案（施工計画）の項目で、検査時に確認ができない提案内容については、原則、現地で監督職員の確認を受けるものとし、履行範囲がすべて確認できるよう記録を残すものとする。

（３）工事完成検査段階

工事完成検査時においては、技術提案（施工計画）の履行状況が確認できる資料及び技術提案チェックリストを作成するとともに、検査職員に履行の確認を受けるものとする。

８．現場環境の改善の試行

本工事は、誰でも働きやすい現場環境（快適トイレ）の整備について、監督職員と協議し、変更契約においてその整備に必要な費用を計上する試行工事である。

（１）内容

受注者は、現場に以下のア～サの仕様を満たす快適トイレを設置することを原則とする。

ただし、シ～チについては、満たしていればより快適に使用できるものと思われる項目であり、必須ではない。

【快適トイレに求める機能】

ア）洋式（洋風）便座

イ）水洗及び簡易水洗機能（し尿処理装置付き含む）

ウ）臭い逆流防止機能

エ）容易に開かない施錠機能

オ）照明設備

カ）衣装掛け等のフック又は荷物置き棚等（耐荷重を５ kg 以上とする）

【付属品として備えるもの】

キ）現場に男女がいる場合に男女別の明確な表示

ク）周囲からトイレの入口が直接見えない工夫

ケ）サニタリーボックス

コ）鏡と手洗器

サ）便座除菌クリーナー等の衛生用品

【推奨する仕様、付属品】

シ）便房内寸法 900×900 以上（面積でない）

ス）擬音装置（機能を含む）

セ）着替え台

ソ）臭気対策機能の多様化

タ）室内温度の調整が可能な設備

チ）小物置き場（トイレットペーパー予備置き場等）

（２）快適トイレに要する費用

快適トイレに要する費用については、当初は計上していない。

受注者は、上記（１）の内容を満たす快適トイレであることを示す書類を添付し、規格・基数等の詳細について監督職員と協議することとし、精算変更時において、見積書を提出するものとする。

【快適トイレに求める機能】ア）～カ）及び【付属品として備えるもの】キ）～チ）の費

用については、従来品相当を差し引いた後、51,000 円/基・月を上限に設計変更の対象とする。

なお、設計変更数量の上限は、男女別で各１基ずつ２基/工事までとする。

また、運搬・設置費は共通仮設費（率）に含むものとし、２基/工事より多く設置する場合や積算上限額を超える費用については、現場環境改善費（率）を想定しており、別途計上は行わない。

（３）快適トイレの手配が困難な場合は、監督職員と協議の上、本項の対象外とする。

９．現場環境改善費

（１）現場環境改善費の内訳は以下のとおりとし、原則として計上項目のそれぞれから１内容以上を選択し合計５つの内容を実施することとする。ただし、地域の状況・工事内容により組合せ、実施項目数及び実施内容を変更して良い。詳細については監督職員と協議実施する。

なお、内容に変更が生じた場合は、監督職員と協議するものとする。

（２）以下に示す内容において、受注者は、具体的な実施内容、実施期間を施工計画書に含めて監督職員に提出するものとする。

（３）受注者は、工事完成時に現場環境改善費の実施状況がわかる写真を監督職員に提出するものとする。

計上項目	実施する内容（率計上分）
仮設備関係	①　用水・電力等の供給設備 ②　緑化・花壇 ③　ライトアップ施設 ④　見学路及び椅子の設置 ⑤　昇降設備の充実 ⑥　環境負荷の低減
営繕関係	①　現場事務所の快適化（女性用更衣室の設置を含む） ②　労働宿舎の快適化 ③　デザインボックス（交通誘導警備員待機所） ④　現場休憩所の快適化 ⑤　健康関連設備及び厚生施設の充実等
安全関係	①　工事標識・照明等安全施設のイメージアップ（電光式標識等） ②　盗難防止対策（警報器等） ③　避暑（熱中症予防）・防寒対策
地域連携	①　地域対策費（農家との調整、地域行事等の経費を含む） ②　完成予想図 ③　工法説明図 ④　工事工程表 ⑤　デザイン工事看板（各工事ＰＲ看板含む） ⑥　見学会等の開催（イベント等の実施含む） ⑦　見学所（インフォメーションセンター）の設置及び管理運営 ⑧　パンフレット・工法説明用ビデオ ⑨　社会貢献

10．週休２日制工事の試行

（１）本工事は、週休２日に取り組むことを前提として、労務費、機械経費（賃料）、共通仮設

費（率分）、現場管理費（率分）を補正した試行対象工事である。受注者は、契約後、週休２日による施工を行わなければならない。なお、受注者の責によらない現場条件・気象条件等により週休２日相当の確保が難しいことが想定される場合には監督職員と協議するものとする。

（２）「週休２日」とは、対象期間を通じた現場閉所の日数が、４週８休以上となることをいい、対象期間内の現場閉所日数の割合が 28.5%（８日／28 日）以上の水準に達する状態をいう。

なお、ここでいう対象期間及び現場閉所等の具体的な内容は次のとおりである。

１）対象期間とは、工事着手日から工事完成日までの期間をいう。なお、対象期間において、年末年始を挟む工事では年末年始休暇分として 12 月 29 日から１月３日までの６日間、８月を挟む工事では夏季休暇分として土日以外の３日間、工場製作のみを実施している期間、工事全体を一時中止している期間、余裕期間のほか、発注者があらかじめ対象外としている内容に該当する期間（受注者の責によらず現場作業を余儀なくされる期間など）は含まない。

２）現場閉所とは、現場事務所等での事務作業を含め、１日を通して現場作業が行われない状態をいう。ただし、現場安全点検や巡視作業等、現場管理上必要な作業を行うことは可とする。

３）降雨、降雪等による予定外の現場閉所日についても、現場閉所日数に含めるものとする。

（３）週休２日（４週８休以上）の実施の確認方法は、次によるものとする。

１）受注者は、契約後、契約後、週休２日の実施計画書を作成し監督職員へ提出する。

２）受注者は、週休２日の実施状況を定期的に監督職員へ報告する。なお、週休２日の実施状況の報告については、現場閉所実績が記載された日報、工程表や休日等の作業連絡記録、安全教育・訓練等の記録資料等により行うものとする。

３）監督職員は、上記受注者からの報告により週休２日の実施状況を確認するものとし、必要に応じて受注者からの聞き取り等を行う。

４）監督職員は、受注者から定期的な報告がない場合や、実施状況が確認できない場合などがあれば、受注者から上記２）の記録資料等の提示を求め、確認を行うものとする。

５）報告の時期は、受注者と監督職員が協議して定める。

（４）監督職員が週休２日の実施状況について、必要に応じて聞き取り等の確認を行う場合には、受注者は協力するものとする。

（５）発注者は、現場閉所を確認した場合には、現場閉所状況に応じて以下に示す補正係数により、労務費、機械経費（賃料)、共通仮設費（率分)及び現場管理費（率分）を補正する。

１）補正係数

	4 週 8 休以上
現場閉所率	28.5%(8 日/28 日)以上
労務費	1.02
機械経費（賃料）	1.02
共通仮設費（率分）	1.02
現場管理費（率分）	1.03

２）補正方法

当初積算において４週８休以上の達成を前提とした補正係数を各経費に乗じている。また、発注者は工事完成時に現場閉所の達成状況を確認後、４週８休に満たない場合は、工事請負契約書第 25 条の規定に基づき請負代金額のうち、それぞれの経費につき上記１）に示す補正

係数による補正を行わずに減額変更する。

また、提出された工程表が週休２日の取得を前提としていないなど、明らかに受注者側に週休２日に取り組む姿勢が見られなかった場合については、契約違反として「地方農政局工事成績等評定実施要領（模範例）の制定について」（平成15年２月19日付け14地第759号大臣官房地方課長通知。以下「工事成績要領」という。）別紙８（事業（務）所長用）に示す「７．法令遵守等」において、点数10点を減ずるものとする。

（６）週休２日の確保に取り組む工事において、市場単価方式・土木工事標準単価による積算に当たっては、現場閉所状況に応じて、以下のとおり補正する。

名称	区分	補正係数
		４週８休以上
防護柵設置工（ガードレール）	撤去	1.02
防護柵設置工（ガードパイプ）	撤去	1.02
排水構造物工		1.02
構造物取壊し工	機械	1.02

11. 週休２日制の促進

（１）本工事は、週休２日制を促進するため、現場閉所状況に応じて工事成績要領に基づく工事成績評定において加点評価を行うとともに、週休２日制工事の促進における履行実績取組証明書（以下「履行実績取組証明書」という。）の発行を行う工事である。

（２）発注者は、現場閉所状況が月単位で４週８休以上（現場閉所率28.5%（８日／28日）以上）と確認した場合は、工事成績評定において加点評価するものとする。ただし、工事成績評定の合計は100点を超えないものとする。また、明らかに受注者側に週休２日に取り組む姿勢が見られなかった場合については、工事成績評定の点数を10点減ずることとする。なお、加点評価に当たっては、以下のとおりとする。

１）他の模範となるような受注企業の働き方改革に係る取組を本工事において実施した場合は、工事成績評定要領別紙５に示す「４．創意工夫」に、次の評価項目を追加した上で最大２点を加点評価する。なお、複数事項への取組や実施状況の内容に応じて１点、２点で評価する。

○監督職員用

【働き方改革】
□月単位の週休２日（４週８休以上）の確保に向けた企業の取組が図られている。
□若手や女性技術者の登用など、担い手の確保に向けた取組が図られている。

２）現場閉所による月単位の週休２日相当（４週８休以上）が達成した場合は、工事成績要領別紙３－１に示す「２．施工状況（Ⅱ工程管理）」に、次の２つの評価項目を追加し、両方で加点評価する。ただし、月単位の週休２日に満たない場合は、「休日の確保を行った。」のみを評価する。

○監督職員用

□休日の確保を行った。
□その他[理由：現場閉所による月単位の週休２日（４週８休以上）の確保を行った。]

○事業所長用

□工程管理に係る積極的な取組が見られた。 □その他［理由：現場閉所による月単位の週休２日（４週８休以上）の確保に取り組んだ。］

３）現場閉所による週休２日相当（４週８休以上）が達成したことに加え、対象期間内の全ての土曜及び日曜日に現場閉所を行った場合は、工事成績要領別紙８に示す「７．法令遵守等」に次の評価項目を追加した上で、１点を加点評価する。

○事業所長用

□その他［理由：現場閉所による週休２日（４週８休以上）の確保を行ったとともに全ての土曜及び日曜日に現場閉所を行った。］

（３）監督職員は、受注者からの報告により現場閉所状況が４週８休以上（現場閉所率 28.5%（８日/28 日）以上）と確認した場合は、履行実績取組証明書を発行するものとする。

12. 総価契約単価合意方式（包括的単価個別合意方式）について

（１）本工事は、請負代金額の変更があった場合における変更金額や部分払金額の算定を行う際に用いる単価等をあらかじめ協議し、合意しておくことにより、設計変更や部分払に伴う協議の円滑化に資することを目的として実施する総価契約単価合意方式（包括的単価個別合意方式）の対象工事である。

（２）受発注者間で作成の上合意した単価合意書は、公表するものとする。

13. 地域外からの労働者確保に要する間接工事費の設計変更について

（１）本工事は、「共通仮設費（率分）のうち営繕費」及び「現場管理費のうち労務管理費」の下記に示す経費（以下「実績変更対象経費」という。）については、工事実施に当たって積算額と実際の費用に乖離が生じることが考えられる。契約締結後、受注者の責によらない地元調整等により施工計画に変更が生じ、積算基準の金額想定では適正な工事の実施が困難になった場合は、実績変更対象経費の支出実績を踏まえて最終精算変更時点で設計変更することができる。

営繕費:労働者送迎費、宿泊費、借上費

労務管理費：募集及び解散に要する費用、賃金以外の食事、通勤等に要する費用

（２）発注者は、契約締結後、受注者から請負代金内訳書の提出があった場合、共通仮設費及び現場管理費に対する実績変更対象経費の割合（以下「割合」という。）を提示する。

（３）受注者は、（２）により発注者から示された割合を参考にして、発注者が別に示す実績変更対象経費に係る費用の内訳を記載した実績変更対象経費に関する実施計画書（以下「計画書」という。）（様式２）を作成し、監督職員に提出するものとする。

（４）受注者は、最終精算変更時点において、発注者が別に示す実績変更対象経費に関する変更実施計画書(以下「変更計画書」という。）（様式３）を作成するとともに、変更計画書に記載した計上額が証明できる書類（領収書又は金額の妥当性を証明する金額計算書）を添付して監督職員に提出し、設計変更の内容について協議するものとする。

（５）受注者の責めに帰すべき事由による増加費用と認められるものについては、設計変更の対象としない。

（６）発注者は、実績変更対象経費の支出実績を踏まえて設計変更する場合、「土地改良事業等請負工事積算基準に基づき算出した額」から、「計画書に記載された共通仮設費（率分）と現場管理費の合計額」を差し引いた後、「（４）の証明書類において妥当性が確認できた費用」を加算して算出した金額を設計変更の対象とする。

（７）発注者は、受注者から提出された資料に虚偽の申告があった場合、法的措置及び指名停止等の措置を行う場合がある。
（８）疑義が生じた場合は、受発注者間で協議するものとする。

14. １日未満で完了する作業の積算
（１）本工事における１日未満で完了する作業の積算（以下、「１日未満積算基準」という。）は、変更積算のみに適用する。
（２）受注者は、施工パッケージ型積算基準と乖離があった場合に、１日未満積算基準の適用について、協議の発議を行うことができる。
（３）同一作業員の作業が他工種等の作業と組合せで１日作業となる場合には、１日未満積算基準は適用しない。
（４）受注者は、協議に当たって、１日未満積算基準に該当することを示す書面、その他協議に必要となる根拠資料（見積書、契約書、請求書等）により、施工パッケージ型積算基準との乖離が確認できない場合には、１日未満積算基準は適用しない。
（５）災害復旧工事等で人工精算する場合や、「時間的制約を受ける工事の積算方法」を適用して精算する場合等、１日未満積算基準以外の方法によることが適当と判断される場合には、１日未満積算基準を適用しない。

15. 熱中症対策に資する現場管理費の補正
（１）本工事は、熱中症対策に資する現場管理費の補正の試行工事の対象とし、日最高気温の状況に応じた現場管理費の補正を行う対象工事である。
（２）用語の具体的な内容は次のとおりである。
ア 真夏日
日最高気温が３０℃以上の日をいう。
イ 工期
準備・後片付け期間を含めた工期をいう。
なお、年末年始休暇分として１２月２９日から１月３日までの６日間、８月を挟む工事では夏季休暇分として土日以外の３日間、工場製作のみを実施している期間、工事全体を一時中止している期間は含まない。
ウ 真夏日率
以下の式により算出された率をいう。

真夏日率 ＝ 工期期間中の真夏日(※1) ÷ 工期

（３）受注者は、工事着手前に工事期間中における気温の計測方法及び計測結果の報告方法を記載した施工計画書を作成し、監督職員へ提出する。
（４）気温の計測方法については、施工現場から最寄りの気象庁の地上気象観測所の気温又は環境省が公表している観測地点の暑さ指数（ＷＢＧＴ）を用いることを標準とする。
なお、ＷＢＧＴを用いる場合は、ＷＢＧＴが２５℃以上となる日を真夏日と見なす。
ただし、これによりがたい場合は、施工現場から最寄りの気象庁の地上気象観測所以外の気象観測所で気象業務法（昭和 27 年法律第 165 号）に基づいた気象観測方法により得られた計測結果を用いることも可とする。
（５）受注者は、監督職員へ計測結果の資料を提出する。
（６）発注者は、受注者から提出された計測結果の資料を基に工期中の日最高気温から真夏日率を算定した上で補正値を算出し、現場管理費率に加算し設計変更を行うものとする。

補正値（%） ＝ 真夏日率 × 補正係数※2

※２ 補正係数：1.2

（※１）契約変更時は「基準日から工期末までの真夏日」に置き換える。

16. 共通仮設費率分の適切な設計変更について

（１）本工事は、「共通仮設費（率分）のうち運搬費及び準備費」の下記に示す経費（以下「実績変更対象経費」という。）について、工事実施に当たって積算額と実際の費用に乖離が生じた場合は、実績変更対象経費の支出実績を踏まえて最終精算変更時点で設計変更することができる。

運搬費：建設機械の運搬費

準備費：伐開・除根・除草費

（２）発注者は、契約締結後、共通仮設費に対する実績変更対象経費の割合（以下「割合」という。）を提示する。

（３）受注者は、（２）により発注者から示された割合を参考にして、実績変更対象経費に係る費用の内訳について設計変更の協議ができるものとする。

（４）受注者は、最終精算変更時点において、発注者が別に示す実績変更対象経費に関する内訳書（以下「内訳書」という。）（様式４）を作成するとともに、内訳書に記載した計上額が証明できる書類（領収書、又は金額の妥当性を証明する金額計算書）を添付して監督職員に提出し、計算変更の内容について協議するものとする。

（５）受注者の責めに帰すべき事由による増加費用と認められるものについては、設計変更の対象としない。

（６）発注者は、実績変更対象経費の支出実績を踏まえて設計変更する場合、「（４）の証明書類において妥当性が確認できた費用」から「算定基準に基づき算出した額」を差し引いて算出した金額を設計変更の対象とする。

（７）発注者は、受注者から提出された資料に虚偽の申告があった場合、法的措置、指名停止等の措置を行う場合がある。

（８）疑義が生じた場合は、受発注者間で協議するものとする。

17. 建設副産物の取扱に係る補足

土木工事共通仕様書１－１－２２建設副産物の記載について、以下のとおり補足する。

（１）受領書の交付

受注者は、土砂を再生資源利用計画に記載した搬入元から搬入したときは、法令等に基づき、速やかに受領書を搬入元に交付しなければならない。

（２）再生資源利用促進計画を作成する上での確認事項等

受注者は、再生資源利用促進計画の作成に当たり、建設発生土を工事現場から搬出する場合は、工事現場内の土砂の掘削その他の形質の変更に関して発注者等が行った土壌汚染対策法等の手続き状況や、搬出先が盛土規制法の許可地等であるなど適正であることについて、法令等に基づき確認しなければならない。

また、確認結果は再生資源利用促進計画に添付するとともに、工事現場において公衆の見えやすい場所に掲げなければならない。

（３）建設発生土の運搬を行う者に対する通知

受注者は、建設現場等から土砂搬出を他の者に委託しようとするときは、再生資源利用促進計画に記載した事項（搬出先の名称及び所在地、搬出量）と（２）再生資源利用促進計画を作成する上での確認事項等で行った確認結果を委託した搬出者に対して、法令等に基づいて通知しなければならない。

（４）建設発生土の搬出先に対する受領書の交付請求等

受注者は、建設発生土を再生資源利用促進計画に記載した搬出先へ搬出したときは、法令

等に基づき、速やかに搬出先の管理者に受領書の交付を求め、受領書に記載された事項が再生資源利用促進計画に記載した内容と一致することを確認するとともに、監督職員から請求があった場合は、受領書の写しを提出しなければならない。

第１３章　定めなき事項

この仕様書に定めない事項又は、本工事の施工に当たり疑義が生じた場合は、必要に応じて監督職員と協議するものとする。

様式１

工　期　通　知　書

令和○○年○○月○○日

支出負担行為担当官
　　○○　○○　　様

住所
商号又は名称
氏名

次のとおり工期を定めたので通知します。

工　　事　　名	○○○○工事
工　事　場　所	○○県○○市○○
契約予定年月日	令和　　年　　月　　日
工 事 の 始 期	令和　　年　　月　　日
工　　期	工　事　の　始　期　から （○○○日間） 令和　　年　　月　　日　まで

※契約の締結までに提出すること。
※契約書には本通知書により通知した工期（工事の始期及び終期）を記載する。

様式２

実績変更対象経費に関する実施計画書

費　目		費　用	内　容	計上額
共通仮設費	営繕費	借上額	現場事務所、試験室、労働者宿舎、倉庫、材料保管場所等の敷地借上げに要する地代及びこれらの建物を建築する代わりに貸しビル、マンション、民家等を長期借上げする場合に要する費用	
		宿舎費	労働者が、旅館、ホテル等に宿泊する場合に要する費用	
		労働者送迎費	労働者をマイクロバス等で日々当該現場に送迎輸送（水上輸送を含む）をするために要する費用（運転手賃金、車両損料、燃料費等含む）	
	小　計			
現場管理費	労務管理費	募集及び解散に要する費用	労働者の赴任手当、労働者の帰省旅費、労働者の帰省手当	
		賃金以外の食事、通勤等に要する費用	労働者の食事補助、交通費の支給	
	小　計			
合　計				

様式３

実績変更対象経費に関する変更実施計画書

費目		費用	内　容	計上額 （当初）	計上額 （変更）	差額
共通仮設費	営繕費	借上費	現場事務所、試験室、労働者宿舎、倉庫、材料保管場所等の敷地借上げに要する地代及びこれらの建物を建築する代わりに貸しビル、マンション、民家等を長期借上げする場合に要する費用			
		宿泊費	労働者が、旅館、ホテル等に宿泊する場合に要する費用			
		労働者送迎費	労働者をマイクロバス等で日々当該現場に送迎輸送（水上輸送を含む）をするために要する費用（運転手賃金、車両損料、燃料費等含む）			
	小　計					
現場管理費	労務管理費	募集及び解散に要する費用	労働者の赴任手当、労働者の帰省旅費、労働者の帰省手当			
		賃金以外の食事、通勤等に要する費用	労働者の食事補助、交通費の支給			
	小　計					
合　計						

様式４

実績変更対象経費に関する内訳書

費　目		費　用	内　容	計上額
共通仮設費	運搬費	建設機械の運搬費	建設機械の運搬等に要する費用	
	準備費	伐開・除根・除草費	準備作業に伴う伐開、除根、除草作業に要する費用	
合　計				

別添

出来高部分払方式実施要領

1　目的

部分払における出来高部分払方式（以下「本方式」という。）は、受発注者が相互にコスト意識を持ち、短い間隔で出来高に応じた部分払や設計変更協議を実施し、円滑かつ速やかな工事代金の流通を確保することによって、より双務性及び質の高い施工体制の確保を目指すものである。

2　対象工事

建設工事等契約事務取扱要領標準例（平成12年11月15日付け12経第1772号大臣官房経理課長通知）別表１（第３条関係）に規定する建設工事契約に係る業種別区分表１、13、14、17及び24に属する工事のうち部局長が認めるもので工期が180日を超えるものに係るものとする。

3　設計・積算

設計及び積算は、従来どおり実施するものとする。

4　入札・契約

(1) 部分払の回数

①　本方式の実施に当たっては、受注者が工期の始期日以降出来高に応じて部分払の請求が可能なように、工事請負契約書第38条に必要事項を記入するものとする。なお、部分払請求については部分払請求の上限回数内で受注者が工種や工区の区切りなどにも留意しながら請求することができるものである。

②　工事請負契約書第38条第１項の部分払請求の上限回数について

部分払請求の上限回数＝工期／90（端数は切捨てとする。）

③　国庫債務負担行為（以下「国債」という。）に係る契約の工事請負契約書第42条第３項の部分払請求の上限回数について

各会計年度の部分払請求の上限回数＝各会計年度の工期／90（端数は切捨てとする。）

ただし、初年度においては年度末の部分払を考慮して、上記式で算定した上限回数が４になる場合を除き、上限回数に１を加える。

5　前払金の扱い

工事請負契約書第35条に示されている前払金の支払については、以下によるものとする。

(1) 前払金の範囲

受注者は、請負代金額の10分の４以内の前払金の支払を請求することができるものとする。

※　国債に係る契約の場合の請負代金額と前払金の支払請求時期については、工事請負契約書第41条によるものとする。

(2) 前払金の支払方法

本方式による場合は、以下の条項を用いるものとする。

工事請負契約書

（前金払）

第35条　受注者は、保証事業会社と、契約書記載の工事完成の時期を保証期限とする公共工事の前払金保証事業に関する法律第２条第５項に規定する保証契約（以下「保証契約」という。）を締結し、その保証証書を発注者に寄託して、請負代金額の10分の４以内の前払金の支払いを発注者に請求することができる。

２　受注者は、前項の規定による保証証書の寄託に代えて、電磁的方法であって、当該保証契約の相手方たる保証事業会社が定め、発注者が認めた措置を講ずることができる。この場合において、受注者は、当該保証証書を寄託したものとみなす。

３　発注者は、第１項の規定による請求があったときは、請求を受けた日から14日以内に前払金を支払わなければならない。

４　前項の規定にかかわらず、第１項の規定により請求された前払金額が請負代金額の10分の２に相当する額を超えるときは、発注者は、当該請求を受けた日から14日以内に請負代金額の10分の２に相当する額の前払金を支払うものとする。

５　受注者は、前項の規定により前払金の支払がされた場合において、第１項の規定により請求した前払金額から受領済みの前払金額を差し引いた額に相当する額の前払金の支払を受けるための請求をしようとするときは、あらかじめ、工事の進捗額が請負代金額の10分の２以上であることについて、発注者又は発注者の指定する者の認定を受ける、若しくは、工期が121日以上（ただし、工期270日以下の工事については、61日以上）経過していなければならない。この場合において、発注者又は発注者の指定する者は、受注者の請求があったときは、直ちに認定を行い、当該認定の結果を受注者に通知しなければならない。ただし、工事着手時において、第20条による工事の中止がある場合には、中止期間は除いて経過日数を算定するものとする。

６　発注者は、前項の認定の結果を受注者に通知した以降、同項の規定による前払金の支払を受けるための請求があったときは、請求を受けた日から14日以内に第１項の規定により請求を受けた前払金額から支払済みの前払金額を差し引いた額に相当する額の前払金を支払わなければならない。

７　受注者は、請負代金額が著しく増額された場合においては、その増額後の請負代金の10分の４から受領済みの前払金額を差し引いた額に相当する額の範囲内で前払金の支払を請求することができる。この場合においては、第３項から第６項までの規定を準用する。

８　受注者は、請負代金額が著しく減額された場合において、受領済みの前払金

額が減額後の請負代金の10分の５を超えるときは、受注者は、請負代金額が減額された日から30日以内にその超過額を返還しなければならない。ただし、本項の期間内に第38条又は第39条の規定による支払をしようとするときは、発注者は、その支払額の中からその超過額を控除することができる。

９　前項の期間内で前払金の超過額を返還する前にさらに請負代金額を増額した場合において、増額後の請負代金額が減額前の請負代金額以上であるときは、受注者は、その超過額を返還しないものとし、増額後の請負代金額が減額前の請負代金額未満の額であるときは、受注者は、受領済みの前払金の額からその増額後の請負代金額の10分の５の額を差し引いた額を返還しなければならない。

10　発注者は、受注者が第８項の期間内に超過額を返還しなかったときは、その未返還額につき、同項の期間を経過した日から返還をする日までの期間について、その日数に応じ、政府契約の支払遅延防止等に関する法律（昭和24年法律第256号。以下「支払遅延防止法」という。）第８条第１項の規定により決定された率を乗じて計算した額の遅延利息の支払いを請求することができる。

※　国債に係る契約の場合、第41条第１項文末に下記条文を追加する。

「また、第35条第５項の（　）内の「工期270日以下の工事」は「国債に係る契約の初年度と最終年度で当該年度の工期が180日以下の工事及び国債に係る契約の中間年度の工事」に読み替えるものとする。」

（保証契約の変更）

第36条　受注者は、前条第７項の規定により受領済みの前払金に追加してさらに前払金の支払を請求する場合には、あらかじめ、保証契約を変更し、変更後の保証証書を発注者に寄託しなければならない。

２　受注者は、前項に定める場合のほか、請負代金額が減額された場合において、保証契約を変更したときは、変更後の保証証書を直ちに発注者に寄託しなければならない。

３　受注者は、第１項又は前項の規定による保証証書の寄託に代えて、電磁的方法であって、当該保証契約の相手方たる保証事業会社が定め、発注者が認めた措置を講ずることができる。この場合において、受注者は、当該保証証書を寄託したものとみなす。

４　受注者は、前払金額の変更を伴わない工期の変更が行われた場合には、発注者に代わりその旨を保証事業会社に直ちに通知するものとする。

(3) その他

前払金の請求及び要件具備の認定様式は、別紙１～４を参考として実施するものとする。

６　部分払

(1) 部分払の対象

部分払の対象は、工事請負契約書第38条第１項により行うものとする。

なお、新工種に係る部分及び変更減が予定されている部分については、変更契約により当該工種の追加・変更がされるまではその部分を部分払の対象とすることができない。この場合、部分払の対象とする部分に限定して数量等を確認し契約変更を行うなど、手続の簡素化を図るものとする。

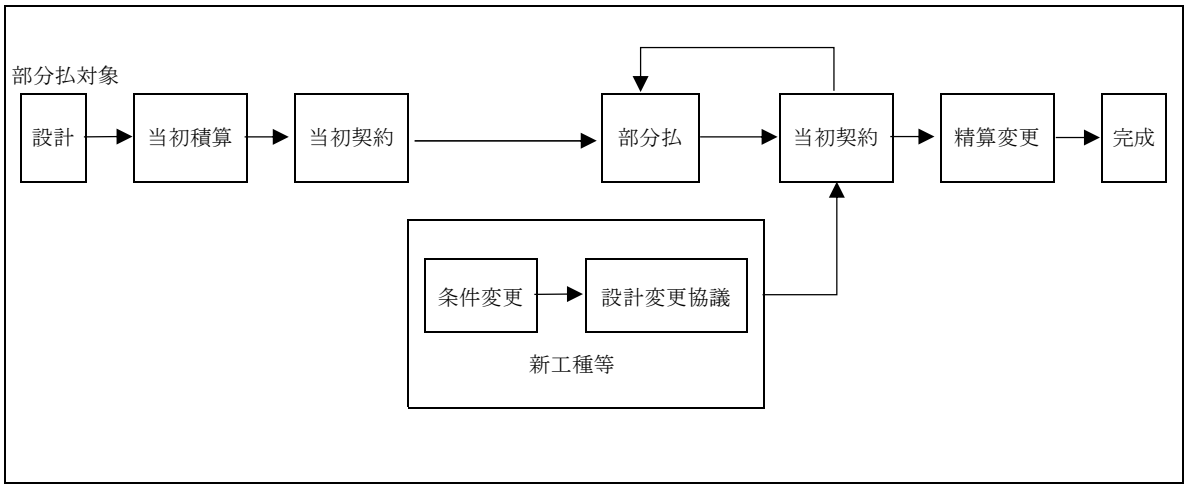

(2) 工事出来高報告書等の作成（請負代金相当額の算出）

工事出来高報告書等の作成は、従来どおりの手続により実施するものとする。

(3) 下請業者への支払いに対する指導

発注者は受注者に、一次下請業者に対する工事代金の支払は、速やかに現金又は90日以内の手形で行うよう指導するものとする。

7　設計変更協議及び契約変更

設計変更協議及び契約変更に係る手続等は従来どおりとするものとする。

8　監督

監督業務は、従来どおり実施するものとする。

9　検査

(1) 検査職員

検査を行う職員（以下「検査職員」という。）の任命は従来どおりとする。ただし、同一工事における各検査（既済部分、完成、中間技術）（以下「各検査」という。）の検査職員の任命に当たっては、検査の重複を極力避けるため、できる限り同一の検査職員を任命するものとする。

(2) 検査の実施

①　既済部分検査

既済部分検査前に実施された各検査で確認した内容については、検査対象としないものとする。

なお、検査の実施に当たっては、中間前金払及び既済部分払等の手続の簡素化・迅速化について（平成10年12月11日付け10経第1984号大臣官房経理課長通知）等に基づき行われているところであるが、既済部分検査の迅速化・効率化の観点から、以下の事項について改めて徹底を図るものとする。

・　検査を実施する際には、工事請負契約書及び設計図書のいずれにも準備の必要の根拠を持たない必要以上の関連資料の準備を求めないものとする。
・　既済部分検査等を実施済みの工事目的物の部分については、工事の完成を確認するための検査を、当該既済部分検査後の変状を目視により確認すること等により行うことができるものとする。
・　既済部分検査等に際しては、現場の清掃、片付け等の実施を受注者に求めないものとする。なお、これらの措置は、障害物の存在等により検査の実施に支障が生じる場合に、障害物の移動等を適宜求めることを妨げるものではないものとする。
・　既済部分検査等の対象資料として準備を求めるもののうち、別途定めるものについては、当該対象資料の準備が検査の実施日までに困難な場合等には、代替する方法をもって検査を行うことができるものとする。
・　既済部分検査等においては、検査当日中に写真による確認を行う必要のある場合を除き、完成写真部分の提出は後日とすることができることとする。この場合、完成写真に代わる完成状況の確認は現場での目視等によって行うこととする。
・　既済部分検査等においては、工事写真についてネガ等原本の整備状況や提出対象とするもの以外の写真の整理状況を問わないものとする。
・　品質管理写真について、公的機関で実施された品質証明書を保管整備できる場合は、撮影を省略するものとする。
・　監督職員が臨場して段階確認した箇所は、出来形管理写真の撮影を省略するものとする。

②　完成検査

従来どおりの方法により実施するものとする。

③　中間技術検査

中間技術検査を実施する場合は、従来どおりの方法により実施するものとする。

なお、この技術検査の時期に合わせて既済部分検査を行うことにより効率化が図られる。

附　則（略）

別紙１

年　月　日

官署支出官等　殿

受注者
住　　所
商号又は名称
代表者氏名

前　払　金　請　求　書

￥

ただし、○年度　○○○○○工事

請負代金額　　￥

に対する前払金

上記のとおり請求します。

なお、受領の方法については、工事請負契約書第 35 条第４項及び第６項の規定に基づき受領いたします。

※　別紙２は２割を超える場合に本前払金請求書とともに提出すること。
　別紙３については、本工事の進捗額が請負代金額の 10 分の２以上であること又は工期 121 日以上経過（ただし、単年度工事の工期が 270 日以下の場合、国債工事の初年度と最終年度で当該年度の工期が 180 日以下の場合及び国債工事の中間年度の場合については、工期が 61 日以上経過）していることについて、発注者又は発注者の指定する者の認定を受け、認定通知書を受理した後、直ちに発注者に提出すること。
※　前払金請求書（全体請求書 40％以内）は契約原本として保管。別紙２及び３は、支払に使用。
※　前払金保証書は１回作成する。（２回作成する必要はない。）

別紙２（４割以内の前払金請求書とともに提出）

年　月　日

官署支出官等　殿

受注者
住　　所
商号又は名称
代 表 者 氏 名

前　払　金　請　求　書　（Ⅰ）

￥　　（工事請負契約書第 35 条第４項の請求金額）

ただし、○年度　○○○○○工事

請負代金額　　￥

に対する前払金

指定振込銀行	預金種別	口座番号

ふりがな	
口　座 名　義	

別紙３（出来高認定書受理後に提出）

年　月　日

官署支出官等　殿

受注者
住　　所
商号又は名称
代 表 者 氏 名

前　払　金　請　求　書　（Ⅱ）

￥　　（工事請負契約書第 35 条第６項の請求金額）

ただし、○年度　○○○○○工事

１．請 負 代 金 額　　￥

２．前 払 金 請 求 額　　￥

３．受領済前払金額　　￥

４．未受領前払金額　　￥

指定振込銀行	預金種別	口座番号

ふりがな	
口　座 名　義	

別紙４

年　月　日

契約担当官等　殿

受注者
住　　所
商号又は名称
代表者氏名

出　来　高
工　事　期　間

認　定　請　求　書

１．工　事　名　　○年度　○○○○○工事

２．工事場所

３．請負代金額　　￥

４．工　　期　　年　月　日から　年　月　日まで

上記の工事について、工事請負契約書第35条第５項の要件を具備しておりますので、認定されるよう請求します。

（注意）出来高認定資料（出来高報告書、履行報告書等）を添付すること。（請負代金額の10分の２以上の場合）

工事工程表を添付すること。（工期121日以上経過（ただし、単年度工事の工期が270日以下の場合、国債工事の初年度と最終年度で当該年度の工期が 180 日以下の場合及び国債工事の中間年度の場合については、工期が 61 日以上経過）の場合）

認　定　通　知　書

上記工事について認定したので通知する。

年　月　日

請負者　　殿

（契約担当官等の官職氏名）

別添

出来高部分払方式実施要領

1　目的

部分払における出来高部分払方式（以下「本方式」という。）は、受発注者が相互にコスト意識を持ち、短い間隔で出来高に応じた部分払や設計変更協議を実施し、円滑かつ速やかな工事代金の流通を確保することによって、より双務性及び質の高い施工体制の確保を目指すものである。

2　対象工事

建設工事等契約事務取扱要領標準例（平成12年11月15日付け12経第1772号大臣官房経理課長通知）別表１（第３条関係）に規定する建設工事契約に係る業種別区分表１、13、14、17及び24に属する工事のうち部局長が認めるもので工期が180日を超えるものに係るものとする。

3　設計・積算

設計及び積算は、従来どおり実施するものとする。

4　入札・契約

(1) 部分払の回数

①　本方式の実施に当たっては、受注者が工期の始期日以降出来高に応じて部分払の請求が可能なように、工事請負契約書第38条に必要事項を記入するものとする。なお、部分払請求については部分払請求の上限回数内で受注者が工種や工区の区切りなどにも留意しながら請求することができるものである。

②　工事請負契約書第38条第１項の部分払請求の上限回数について

部分払請求の上限回数＝工期／90（端数は切捨てとする。）

③　国庫債務負担行為（以下「国債」という。）に係る契約の工事請負契約書第42条第３項の部分払請求の上限回数について

各会計年度の部分払請求の上限回数＝各会計年度の工期／90（端数は切捨てとする。）

ただし、初年度においては年度末の部分払を考慮して、上記式で算定した上限回数が４になる場合を除き、上限回数に１を加える。

5　前払金の扱い

工事請負契約書第35条に示されている前払金の支払については、以下によるものとする。

(1) 前払金の範囲

受注者は、請負代金額の10分の４以内の前払金の支払を請求することができるものとする。

※　国債に係る契約の場合の請負代金額と前払金の支払請求時期については、工事請負契約書第41条によるものとする。

(2) 前払金の支払方法

本方式による場合は、以下の条項を用いるものとする。

工事請負契約書

（前金払）

第35条　受注者は、保証事業会社と、契約書記載の工事完成の時期を保証期限とする公共工事の前払金保証事業に関する法律第２条第５項に規定する保証契約（以下「保証契約」という。）を締結し、その保証証書を発注者に寄託して、請負代金額の10分の４以内の前払金の支払いを発注者に請求することができる。

２　受注者は、前項の規定による保証証書の寄託に代えて、電磁的方法であって、当該保証契約の相手方たる保証事業会社が定め、発注者が認めた措置を講ずることができる。この場合において、受注者は、当該保証証書を寄託したものとみなす。

３　発注者は、第１項の規定による請求があったときは、請求を受けた日から14日以内に前払金を支払わなければならない。

４　前項の規定にかかわらず、第１項の規定により請求された前払金額が請負代金額の10分の２に相当する額を超えるときは、発注者は、当該請求を受けた日から14日以内に請負代金額の10分の２に相当する額の前払金を支払うものとする。

５　受注者は、前項の規定により前払金の支払がされた場合において、第１項の規定により請求した前払金額から受領済みの前払金額を差し引いた額に相当する額の前払金の支払を受けるための請求をしようとするときは、あらかじめ、工事の進捗額が請負代金額の10分の２以上であることについて、発注者又は発注者の指定する者の認定を受ける、若しくは、工期が121日以上（ただし、工期270日以下の工事については、61日以上）経過していなければならない。この場合において、発注者又は発注者の指定する者は、受注者の請求があったときは、直ちに認定を行い、当該認定の結果を受注者に通知しなければならない。ただし、工事着手時において、第20条による工事の中止がある場合には、中止期間は除いて経過日数を算定するものとする。

６　発注者は、前項の認定の結果を受注者に通知した以降、同項の規定による前払金の支払を受けるための請求があったときは、請求を受けた日から14日以内に第１項の規定により請求を受けた前払金額から支払済みの前払金額を差し引いた額に相当する額の前払金を支払わなければならない。

７　受注者は、請負代金額が著しく増額された場合においては、その増額後の請負代金の10分の４から受領済みの前払金額を差し引いた額に相当する額の範囲内で前払金の支払を請求することができる。この場合においては、第３項から第６項までの規定を準用する。

８　受注者は、請負代金額が著しく減額された場合において、受領済みの前払金

額が減額後の請負代金の10分の５を超えるときは、受注者は、請負代金額が減額された日から30日以内にその超過額を返還しなければならない。ただし、本項の期間内に第38条又は第39条の規定による支払をしようとするときは、発注者は、その支払額の中からその超過額を控除することができる。

９　前項の期間内で前払金の超過額を返還する前にさらに請負代金額を増額した場合において、増額後の請負代金額が減額前の請負代金額以上であるときは、受注者は、その超過額を返還しないものとし、増額後の請負代金額が減額前の請負代金額未満の額であるときは、受注者は、受領済みの前払金の額からその増額後の請負代金額の10分の５の額を差し引いた額を返還しなければならない。

10　発注者は、受注者が第８項の期間内に超過額を返還しなかったときは、その未返還額につき、同項の期間を経過した日から返還をする日までの期間について、その日数に応じ、政府契約の支払遅延防止等に関する法律（昭和24年法律第256号。以下「支払遅延防止法」という。）第８条第１項の規定により決定された率を乗じて計算した額の遅延利息の支払いを請求することができる。

※　国債に係る契約の場合、第41条第１項文末に下記条文を追加する。

「また、第35条第５項の（　）内の「工期270日以下の工事」は「国債に係る契約の初年度と最終年度で当該年度の工期が180日以下の工事及び国債に係る契約の中間年度の工事」に読み替えるものとする。」

（保証契約の変更）

第36条　受注者は、前条第７項の規定により受領済みの前払金に追加してさらに前払金の支払を請求する場合には、あらかじめ、保証契約を変更し、変更後の保証証書を発注者に寄託しなければならない。

２　受注者は、前項に定める場合のほか、請負代金額が減額された場合において、保証契約を変更したときは、変更後の保証証書を直ちに発注者に寄託しなければならない。

３　受注者は、第１項又は前項の規定による保証証書の寄託に代えて、電磁的方法であって、当該保証契約の相手方たる保証事業会社が定め、発注者が認めた措置を講ずることができる。この場合において、受注者は、当該保証証書を寄託したものとみなす。

４　受注者は、前払金額の変更を伴わない工期の変更が行われた場合には、発注者に代わりその旨を保証事業会社に直ちに通知するものとする。

(3) その他

前払金の請求及び要件具備の認定様式は、別紙１～４を参考として実施するものとする。

６　部分払

(1) 部分払の対象

部分払の対象は、工事請負契約書第38条第１項により行うものとする。

なお、新工種に係る部分及び変更減が予定されている部分については、変更契約により当該工種の追加・変更がされるまではその部分を部分払の対象とすることができない。この場合、部分払の対象とする部分に限定して数量等を確認し契約変更を行うなど、手続の簡素化を図るものとする。

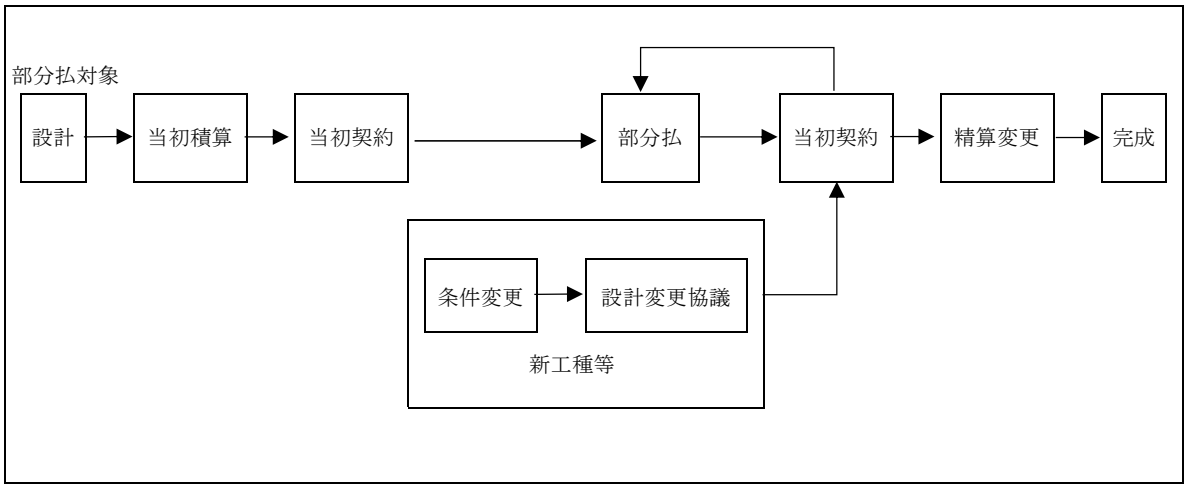

(2) 工事出来高報告書等の作成（請負代金相当額の算出）

工事出来高報告書等の作成は、従来どおりの手続により実施するものとする。

(3) 下請業者への支払いに対する指導

発注者は受注者に、一次下請業者に対する工事代金の支払は、速やかに現金又は90日以内の手形で行うよう指導するものとする。

7　設計変更協議及び契約変更

設計変更協議及び契約変更に係る手続等は従来どおりとするものとする。

8　監督

監督業務は、従来どおり実施するものとする。

9　検査

(1) 検査職員

検査を行う職員（以下「検査職員」という。）の任命は従来どおりとする。ただし、同一工事における各検査（既済部分、完成、中間技術）（以下「各検査」という。）の検査職員の任命に当たっては、検査の重複を極力避けるため、できる限り同一の検査職員を任命するものとする。

(2) 検査の実施

①　既済部分検査

既済部分検査前に実施された各検査で確認した内容については、検査対象としないものとする。

なお、検査の実施に当たっては、中間前金払及び既済部分払等の手続の簡素化・迅速化について（平成10年12月11日付け10経第1984号大臣官房経理課長通知）等に基づき行われているところであるが、既済部分検査の迅速化・効率化の観点から、以下の事項について改めて徹底を図るものとする。

・　検査を実施する際には、工事請負契約書及び設計図書のいずれにも準備の必要の根拠を持たない必要以上の関連資料の準備を求めないものとする。
・　既済部分検査等を実施済みの工事目的物の部分については、工事の完成を確認するための検査を、当該既済部分検査後の変状を目視により確認すること等により行うことができるものとする。
・　既済部分検査等に際しては、現場の清掃、片付け等の実施を受注者に求めないものとする。なお、これらの措置は、障害物の存在等により検査の実施に支障が生じる場合に、障害物の移動等を適宜求めることを妨げるものではないものとする。
・　既済部分検査等の対象資料として準備を求めるもののうち、別途定めるものについては、当該対象資料の準備が検査の実施日までに困難な場合等には、代替する方法をもって検査を行うことができるものとする。
・　既済部分検査等においては、検査当日中に写真による確認を行う必要のある場合を除き、完成写真部分の提出は後日とすることができることとする。この場合、完成写真に代わる完成状況の確認は現場での目視等によって行うこととする。
・　既済部分検査等においては、工事写真についてネガ等原本の整備状況や提出対象とするもの以外の写真の整理状況を問わないものとする。
・　品質管理写真について、公的機関で実施された品質証明書を保管整備できる場合は、撮影を省略するものとする。
・　監督職員が臨場して段階確認した箇所は、出来形管理写真の撮影を省略するものとする。

②　完成検査

従来どおりの方法により実施するものとする。

③　中間技術検査

中間技術検査を実施する場合は、従来どおりの方法により実施するものとする。

なお、この技術検査の時期に合わせて既済部分検査を行うことにより効率化が図られる。

附　則（略）

別紙１

年　月　日

官署支出官等　殿

受注者
住　　所
商号又は名称
代表者氏名

前　払　金　請　求　書

￥

ただし、○年度　○○○○○工事

請負代金額　　￥

に対する前払金

上記のとおり請求します。

なお、受領の方法については、工事請負契約書第 35 条第４項及び第６項の規定に基づき受領いたします。

※　別紙２は２割を超える場合に本前払金請求書とともに提出すること。
　別紙３については、本工事の進捗額が請負代金額の 10 分の２以上であること又は工期 121 日以上経過（ただし、単年度工事の工期が 270 日以下の場合、国債工事の初年度と最終年度で当該年度の工期が 180 日以下の場合及び国債工事の中間年度の場合については、工期が 61 日以上経過）していることについて、発注者又は発注者の指定する者の認定を受け、認定通知書を受理した後、直ちに発注者に提出すること。
※　前払金請求書（全体請求書 40％以内）は契約原本として保管。別紙２及び３は、支払に使用。
※　前払金保証書は１回作成する。（２回作成する必要はない。）

別紙２（４割以内の前払金請求書とともに提出）

年　月　日

官署支出官等　殿

受注者
住　　所
商号又は名称
代 表 者 氏 名

前　払　金　請　求　書　（Ⅰ）

￥　　（工事請負契約書第 35 条第４項の請求金額）

ただし、○年度　○○○○○工事

請負代金額　　￥

に対する前払金

指定振込銀行	預金種別	口座番号

ふりがな	
口　座 名　義	

別紙３（出来高認定書受理後に提出）

年　月　日

官署支出官等　殿

受注者
住　　所
商号又は名称
代 表 者 氏 名

前　払　金　請　求　書　（Ⅱ）

￥　　（工事請負契約書第 35 条第６項の請求金額）

ただし、○年度　○○○○○工事

１．請 負 代 金 額　　￥

２．前 払 金 請 求 額　　￥

３．受領済前払金額　　￥

４．未受領前払金額　　￥

指定振込銀行	預金種別	口座番号

ふりがな	
口　座 名　義	

別紙４

年　月　日

契約担当官等　殿

受注者
住　　所
商号又は名称
代表者氏名

出　来　高
工　事　期　間

認　定　請　求　書

１．工　事　名　　○年度　○○○○○工事

２．工事場所

３．請負代金額　　￥

４．工　　期　　年　月　日から　年　月　日まで

上記の工事について、工事請負契約書第35条第５項の要件を具備しておりますので、認定されるよう請求します。

（注意）出来高認定資料（出来高報告書、履行報告書等）を添付すること。（請負代金額の10分の２以上の場合）

工事工程表を添付すること。（工期121日以上経過（ただし、単年度工事の工期が270日以下の場合、国債工事の初年度と最終年度で当該年度の工期が 180 日以下の場合及び国債工事の中間年度の場合については、工期が 61 日以上経過）の場合）

認　定　通　知　書

上記工事について認定したので通知する。

年　月　日

請負者　　殿

（契約担当官等の官職氏名）

別紙

令和５年度

宇城農地整備事業
五丁川第２排水機場工事用道路工事

工　事　数　量　表
【当初】

九州農政局
宇城農地整備事業所

工　事　数　量　表

工種・種別・細別	規格	単位	数量	備　考
１．待避所工				
（１）待避所①				
表土掘削	t=15～25cm	㎡	77.000	
掘削		m3	1.000	
路体盛土		m3	24.000	
路床盛土		m3	15.000	
路肩盛土		m3	3.000	
土木シート設置	メッシュPP　0.55mm	㎡	87.000	
法面整形	盛土	㎡	66.000	
表層	再生密粒度ｱｽｺﾝ(13)　t=4cm	㎡	59.000	
上層路盤	粒度調整砕石M-30　t=10cm	㎡	60.000	
仮置土運搬	砂川資材置場～現地	m3	40.000	
表土養生シート	ﾌﾞﾙｰｼｰﾄ #3,000 3.6m×5.4m 3.0kg	㎡	30.000	
（２）待避所②				
掘削		m3	2.000	
路肩盛土		m3	1.000	
法面整形	盛土	㎡	2.000	
表層	再生密粒度ｱｽｺﾝ(13)　t=4cm	㎡	26.000	
上層路盤	粒度調整砕石M-30　t=5cm	㎡	27.000	
土砂運搬	待避所③へ	m3	1.000	
（３）待避所③				
表土掘削	t=15～25cm	㎡	45.000	
掘削		m3	2.000	
路体盛土		m3	10.000	
路床盛土		m3	8.000	

工　事　数　量　表

工種・種別・細別	規格	単位	数量	備　考
路肩盛土		m3	3.000	
土木シート設置	メッシュPP　0.55mm	㎡	51.000	
畦畔		m	42.000	
法面整形	盛土	㎡	24.000	
表層	再生密粒度ｱｽｺﾝ(13) t=4cm	㎡	30.000	
上層路盤	粒度調整砕石M-30 t=10cm	㎡	31.000	
表土養生シート	ﾌﾞﾙｰｼｰﾄ #3,000 3.6m×5.4m 3.0kg	㎡	20.000	
（4）待避所④				
掘削		m3	3.000	
路床盛土		m3	7.000	
路肩盛土		m3	4.000	
法面整形	盛土	㎡	4.000	
表層	再生密粒度ｱｽｺﾝ(13) t=4cm	㎡	30.000	
上層路盤	粒度調整砕石M-30 t=10cm	㎡	31.000	
仮置土運搬	砂川資材置場～現地	m3	1.000	
２．仮桟橋工				
（1）仮桟橋①				
上部工架設工	主桁 H-350*350*12*19	ton	8.640	
上部工架設工	横桁　[-200*80*7.5*11	ton	0.980	
上部工架設工	固定用ボルトナット,M22×120	組	84.000	
上部工架設工	覆工板 B1,000×L2,000 t=208 落込み式 T-25	㎡	98.000	参考日数 １６８日
ズレ止め	[-200*80*7.5*11	ton	0.690	
上部工架設工	ｽﾁﾌﾅｰﾌﾟﾚｰﾄ PL-12*312*169 4.97kg/枚 孔あけ加工有	枚	42.000	
下部工架設工	導杭打込工	本	13.000	
下部工架設工	導杭引抜工	本	13.000	

工　事　数　量　表

工種・種別・細別	規格	単位	数量	備　考
下部工架設工	支持杭 H-300*300*10*15	ton	28.270	
下部工架設工	支持杭打設	本	16.000	
下部工架設工	支持杭継手	箇所	16.000	
下部工架設工	桁受　[-300*90*9*13	ton	2.290	
下部工架設工	トッププレート PL-19*300*300　13.42kg/枚	枚	16.000	
下部工架設工	固定用ボルトナット,M22×120	組	192.000	
高欄設置工	手摺	m	16.000	
高欄設置部材		m	16.000	
(2)仮桟橋②				
上部工架設工	主桁 H-588*300*12*20	ton	7.900	
上部工架設工	横桁　[-300*90*9*13	ton	1.450	
上部工架設工	固定用ボルトナット,M22×120	組	80.000	
上部工架設工	覆工板 B1,000×L2,000 t=208 落込み式 T-25	㎡	80.000	参考日数 １５５日
ズレ止め	[-200*80*7.5*11	ton	0.390	
上部工架設工	ｽﾁﾌﾅｰﾌﾟﾚｰﾄ PL-12*548*144 7.43kg/枚 孔あけ加工有	枚	40.000	
下部工架設工	導杭打込工	本	12.000	
下部工架設工	導杭引抜工	本	12.000	
下部工架設工	支持杭 H-400*400*13*21	ton	72.240	
下部工架設工	支持杭打設	本	15.000	
下部工架設工	支持杭継手	箇所	30.000	
下部工架設工	桁受 H-594*302*14*23	ton	4.590	
下部工架設工	トッププレート PL-21*400*400　26.38kg/枚	枚	15.000	
下部工架設工	固定用ボルトナット,M22×120	組	120.000	
高欄設置工	手摺	m	20.000	
高欄設置部材		m	20.000	

工　事　数　量　表

工種・種別・細別	規格	単位	数量	備　考
(3)仮桟橋③				
上部工架設工	主桁 H-488*300*11*18	ton	19.380	
上部工架設工	添接板 PL-9×320×310 7.01kg/枚　孔あけ加工有	枚	50.000	
上部工架設工	固定用ボルトナット,M22×120	組	400.000	
上部工架設工	横桁　[-300*90*9*13	ton	8.690	
上部工架設工	固定用ボルトナット,M22×120	組	480.000	
上部工架設工	覆工板 B1,000×L2,000 t=208 落込み式 T-25	㎡	240.000	参考日数 １３７日
ズレ止め	[-200*80*7.5*11	ton	0.390	
上部工架設工	ｽﾁﾌﾅｰﾌﾟﾚｰﾄ　PL-12*452*154 6.56kg/枚 孔あけ加工有	枚	240.000	
下部工架設工	導杭打込工	本	36.000	
下部工架設工	導杭引抜工	本	36.000	
下部工架設工	支持杭 H-400*400*13*21	ton	205.110	
下部工架設工	支持杭打設	本	45.000	
下部工架設工	支持杭継手	箇所	45.000	
下部工架設工	桁受 H-594*302*14*23	ton	13.770	
下部工架設工	水平継材　[-150*75*6.5*10	ton	2.680	
下部工架設工	斜材 L-90*90*7	ton	13.810	
下部工架設工	トッププレート PL- 21*400*400　26.38kg/枚	枚	45.000	
下部工架設工	固定用ボルトナット,M22×120	組	720.000	
高欄設置工	手摺	m	60.000	
高欄設置部材		m	60.000	
盛土		m3	17.000	
大型土のう	耐候性 長期仮設(3年)対応 (設置)	袋	24.000	
仮置土運搬	砂川資材置場～現地	m3	19.000	
(4)仮桟橋④				

工　事　数　量　表

工種・種別・細別	規格	単位	数量	備　考
上部工架設工	主桁 H-700*300*13*24	ton	54.780	
上部工架設工	添接板 PL-9×530×310 11.61kg/枚　孔あけ加工有	枚	70.000	
上部工架設工	固定用ボルトナット,M22×125	組	840.000	
上部工架設工	横桁　[-300*90*9*13	ton	14.190	
上部工架設工	固定用ボルトナット,M22×125	組	784.000	
上部工架設工	覆工板 B1,000×L2,000 t=208 落込み式 T-25	㎡	486.000	参考日数 ８４日
ズレ止め	[-200*80*7.5*11	ton	0.790	
上部工架設工	ｽﾁﾌﾅｰﾌﾟﾚｰﾄ　PL-12*652*144 8.84kg/枚 孔あけ加工有	枚	392.000	
下部工架設工	導杭打込工	本	56.000	
下部工架設工	導杭引抜工	本	56.000	
下部工架設工	支持杭 H-400*400*13*21	ton	361.200	
下部工架設工	支持杭打設	本	70.000	
下部工架設工	支持杭継手	箇所	140.000	
下部工架設工	桁受 H-700*300*13*24	ton	23.660	
下部工架設工	水平継材　[-150*75*6.5*10	ton	4.460	
下部工架設工	斜材 L-90*90*7	ton	2.300	
下部工架設工	トッププレート PL- 21*400*400 26.38kg/枚	枚	70.000	
下部工架設工	固定用ボルトナット,M22×125	組	1,120.000	
高欄設置工	手摺	m	101.400	
高欄設置部材		m	101.400	
３．工事用道路工				
（1）工事用道路①				
掘削		m3	23.000	
路体盛土		m3	101.000	
路床盛土		m3	142.000	

工　事　数　量　表

工種・種別・細別	規格	単位	数量	備　考
路肩盛土		m3	3.000	
土木シート設置	メッシュPP　0.55mm	㎡	551.000	
法面整形	盛土	㎡	23.000	
表層	再生密粒度ｱｽｺﾝ(13) t=4cm	㎡	585.000	
上層路盤	粒度調整砕石M-30 t=10cm	㎡	586.000	
仮置土運搬	砂川資材置場～現地	m3	108.000	
（2）工事用道路②				
掘削		m3	5.000	
路体盛土		m3	3.000	
路床盛土		m3	57.000	
路肩盛土		m3	7.000	
土木シート設置	メッシュPP　0.55mm	㎡	286.000	
法面整形	盛土	㎡	36.000	
表層	再生密粒度ｱｽｺﾝ(13) t=4cm	㎡	223.000	
上層路盤	粒度調整砕石M-30 t=10cm	㎡	225.000	
仮置土運搬	砂川資材置場～現地	m3	24.000	
４．工事用坂路工				
（1）工事用坂路①				
路体盛土		m3	190.000	
路床盛土		m3	40.000	
路肩盛土		m3	6.000	
土木シート設置	メッシュPP　0.55mm	㎡	260.000	
法面整形	盛土	㎡	89.000	
表層	再生密粒度ｱｽｺﾝ(13) t=4cm	㎡	158.000	
上層路盤	粒度調整砕石M-30 t=10cm	㎡	160.000	

工　事　数　量　表

工種・種別・細別	規格	単位	数量	備　考
仮置土運搬	砂川資材置場～現地	m3	208.000	
大型土のう	耐候性 長期仮設(3年)対応(設置)	袋	22.000	
(2)工事用坂路②				
路体盛土		m3	79.000	
路床盛土		m3	15.000	
路肩盛土		m3	2.000	
法面整形	盛土	㎡	36.000	
表層	再生密粒度ｱｽｺﾝ(13) t=4cm	㎡	65.000	
上層路盤	粒度調整砕石M-30 t=10cm	㎡	65.000	
仮置土運搬	砂川資材置場～現地	m3	90.000	
(3)工事用坂路③				
路体盛土		m3	124.000	
表層	再生密粒度ｱｽｺﾝ(13) t=4cm	㎡	67.000	
上層路盤	粒度調整砕石M-30 t=10cm	㎡	67.000	
大型土のう	耐候性 長期仮設(3年)対応(設置)	袋	27.000	
仮置土運搬	砂川資材置場～現地	m3	99.000	
仮置土運搬	仮置場～現地	m3	39.000	
5．撤去工				
(1)既設水路撤去				
ヒューム管撤去	φ600	m	30.000	
U型側溝撤去	U300	m	36.000	
産業廃棄物処理	ｺﾝｸﾘｰﾄ殻（有筋）	m3	5.300	
(2)路上施設撤去				
ガードレール撤去	Gr-C-4E	m	18.000	
ガードパイプ撤去	Gp-Bp-2E	m	9.000	

工　事　数　量　表

工種・種別・細別	規格	単位	数量	備　考
ポール撤去		本	4.000	
６．仮設水路工				
（１）管渠型側溝				
床掘		式	1.000	
埋戻		式	1.000	
管渠型側溝	縦断用 T-25 φ600	m	30.000	
土砂運搬	待避所③へ	m3	20.000	
土砂運搬	待避所④へ	m3	1.000	
（２）ｽﾘｯﾄ型側溝				
床掘		式	1.000	
埋戻		式	1.000	
ｽﾘｯﾄ型側溝	縦横断用 T-25 B300×H400 L=2,000(蓋300用L=1,000)	m	36.000	
ｸﾞﾚｰﾁﾝｸﾞ集水桝 ﾎﾞﾙﾄ固定	L600×B600×H800　T-2	個	1.000	
土砂運搬	工事用坂路①へ	m3	9.000	
７．敷地造成工				
（１）工事用道路①				
表土掘削	t=15～25cm	㎡	2,900.000	
表土養生シート	ﾌﾞﾙｰｼｰﾄ #3,000 3.5m×5.4m 3.0kg	㎡	527.000	
（２）工事用道路②・工事用坂路①				
表土掘削	t=15～25cm	㎡	2,900.000	
表土養生シート	ﾌﾞﾙｰｼｰﾄ #3,000 3.6m×5.4m 3.0kg	㎡	522.000	
８．進入盛土工				
（１）進入盛土工				
大型土のう工	耐候性 長期仮設(3年)対応 (製作・運搬・設置・撤去)	袋	210.000	
敷鉄板	22×1524×6096	㎡	58.300	

工　事　数　量　表

工種・種別・細別	規格	単位	数量	備　考
大型土のう運搬	工事用坂路①へ	袋	22.000	
大型土のう運搬	仮桟橋③へ	袋	24.000	
大型土のう運搬	工事用坂路③へ	袋	27.000	
大型土のう運搬	資材仮置場へ	袋	137.000	
９．仮締切工	任意仮設			
（1）管渠型側溝				
大型土のう工	耐候性 長期仮設(3年)対応 (製作・運搬・設置・撤去)	袋	1.000	
大型土のう運搬	資材仮置場へ	袋	1.000	
（2）ｽﾘｯﾄ型側溝				
大型土のう工	耐候性 長期仮設(3年)対応 (製作・運搬・設置・撤去)	袋	1.000	
大型土のう運搬	資材仮置場へ	袋	1.000	
１０．安全費				
（1）安全費				
交通誘導警備員		人	102.000	
１１．その他				
（1）建設機械及び仮設材運搬				
重建設機械分解・組立・輸送		式	1.000	
仮設材輸送		式	1.000	

令和５年度　宇城農地整備事業
五丁川第２排水機場工事用道路工事

縮小図面
（契約図面）

九州農政局 宇城農地整備事業所

令和５年度　宇城農地整備事業
五丁川第２排水機場工事用道路工事

図　面　目　録

図面番号	名　称	枚　数	備　考
1	位置図	2	
2	工事用道路計画平面図	1	
3	待避所計画平面図・縦横断図	4	
4	工事用道路・坂路計画平面図・縦横断図	5	
5	仮桟橋計画図	10	
6	撤去計画図	2	
7	進入盛土工計画図	1	
8	仮設水路計画図	2	
9	用地借地図	1	
計		28	

位　置　図（1/2）

S=Non

工事名	令和５年度　宇城農地整備事業 五丁川第２排水環境工事用道路工事		
図面名	位　置　図（1/2）		
作成年月日			
縮　尺	S=Non	図面番号	1 - 1/2
会社名			
事業所名	九州農政局宇城農地整備事業所		

位置図 (2/2)

S=1:2,500

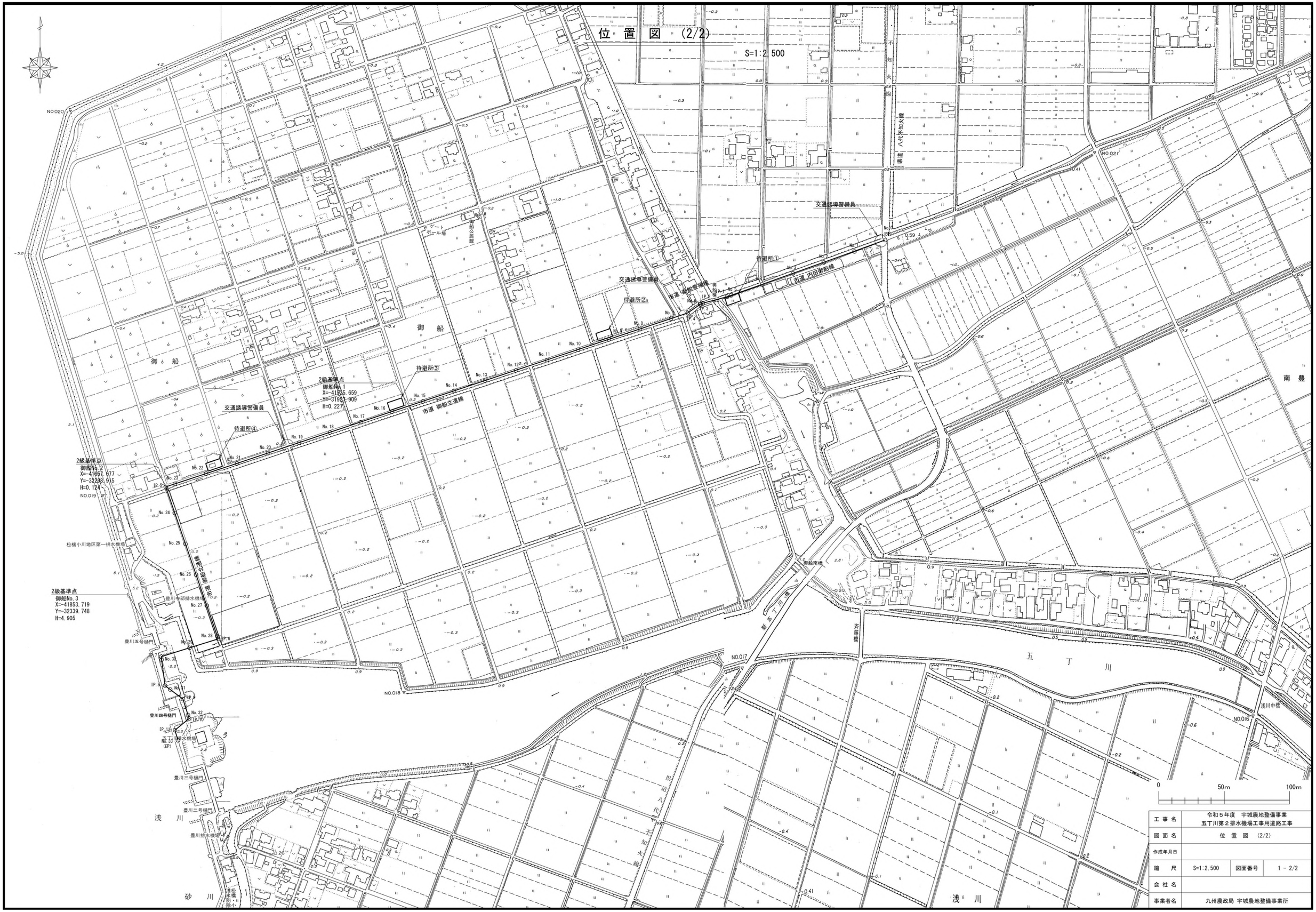

0 50m 100m

工事名	令和５年度　宇城農地整備事業 五丁川第２排水機場工事用道路工事		
図面名	位　置　図　(2/2)		
作成年月日			
縮　尺	S=1:2,500	図面番号	1 - 2/2
会社名			
事業者名	九州農政局 宇城農地整備事業所		

工事用道路計画平面図

S=1:500

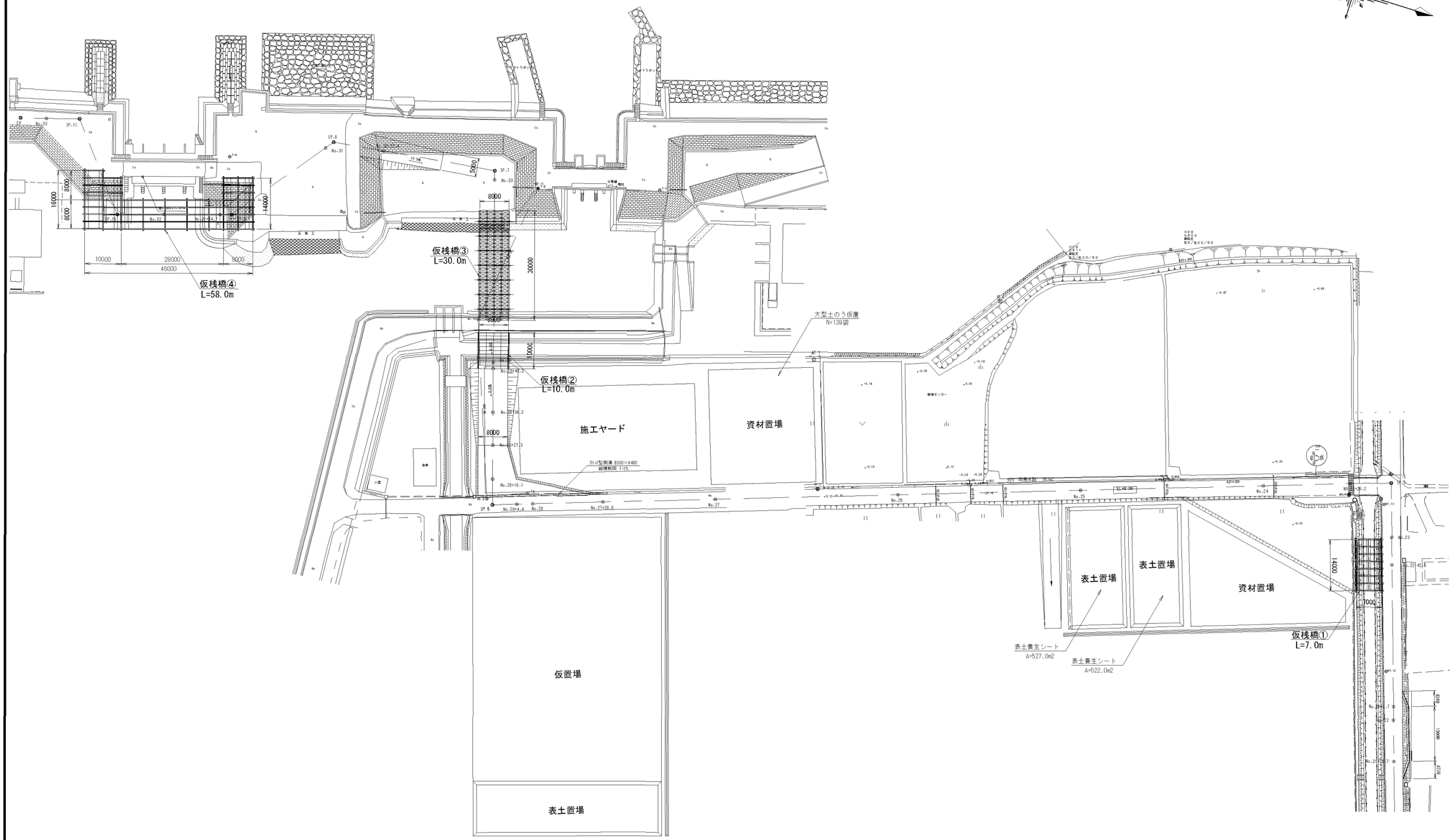

工事名	令和５年度　宇城農地整備事業 五丁川第２排水機場工事用道路工事		
図面名	工事用道路計画平面図		
作成年月日			
縮尺	図示	図面番号	2
会社名			
事業者名	九州農政局 宇城農地整備事業所		

待避所計画平面図・縦横断図（1/4）

平面図 S=1:250

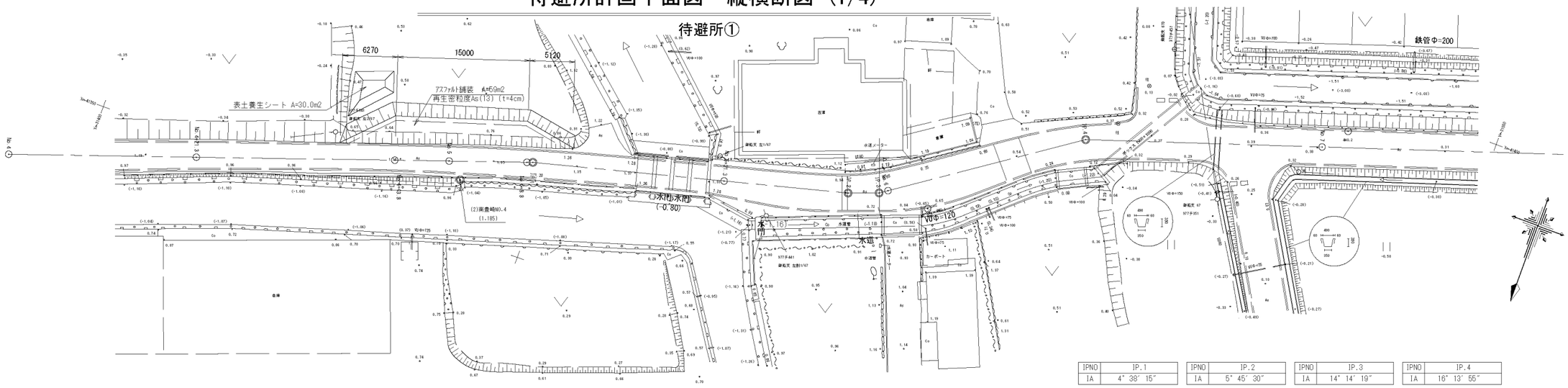

IPNO	IP.1	IPNO	IP.2	IPNO	IP.3	IPNO	IP.4
IA	4° 38′ 15″	IA	5° 45′ 30″	IA	14° 14′ 19″	IA	16° 13′ 55″

縦断図 V=1:100 H=1:250

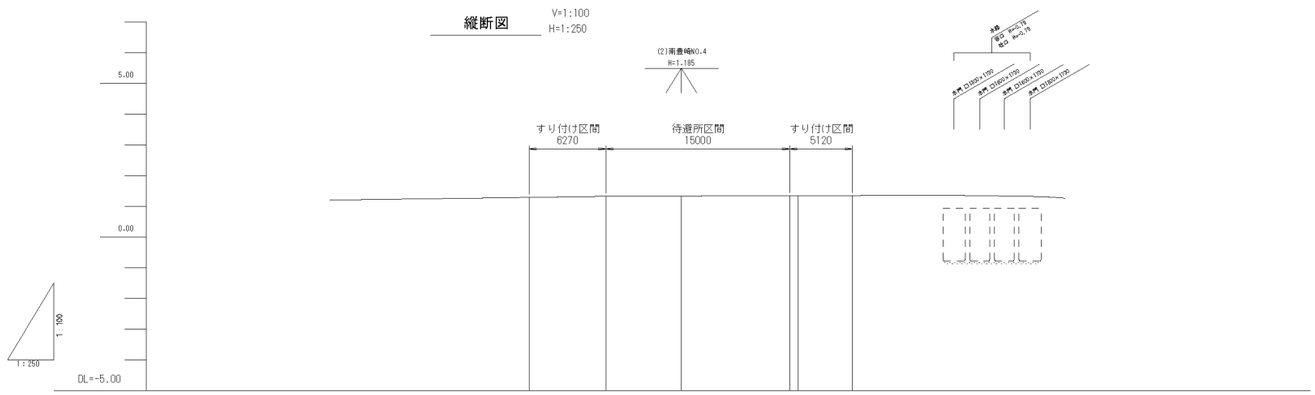

勾配																			
盛土高	0.00		0.00		0.00		0.00	0.00		0.00									
切土高	0.00		0.00		0.00		0.00	0.00		0.00									
計画高	1.30		1.33		1.34		1.35	1.35		1.36									
地盤高	1.30		1.33		1.34		1.35	1.35		1.36									
追加距離	237.564		243.828		250.000		258.828	259.503		263.944									
単距離	-6.274		0.000		6.172		8.828	0.675		4.441									
測点	NO.4	+37.5	NO.4	+43.8	NO.5		NO.5	+8.8	IP.1	NO.5	+13.9								
曲率図																			
片勾配 摺付図																			
拡幅																			

横断図 S=1:100

NO.5+8.8

GH=1.35
FH=1.35

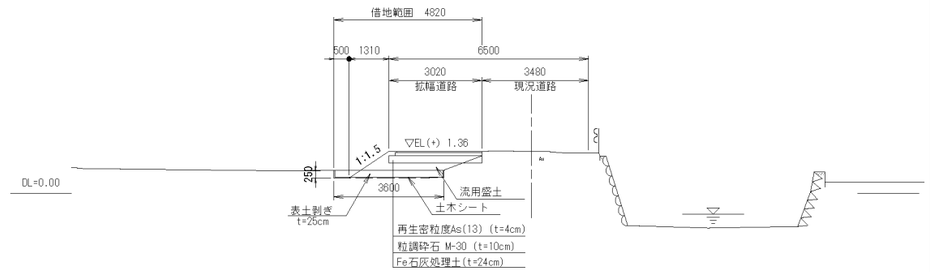

NO.4+43.8

GH=1.33
FH=1.33

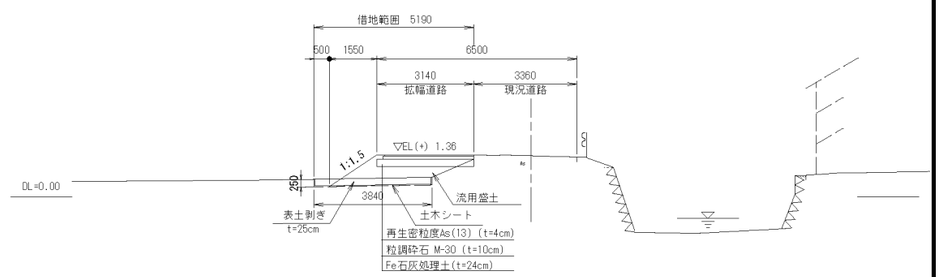

工事名	令和５年度　半城震地整備事業 五丁川第２排水機場工事用道路工事		
図面名	待避所計画平面図・縦横断図（1/4）		
作成年月日			
縮尺	図示	図面番号	3 - 1/4
会社名			
事業者名	九州農政局 半城震地整備事業所		

待避所計画平面図・縦横断図 (2/4)

待避所②

平面図 S=1:250

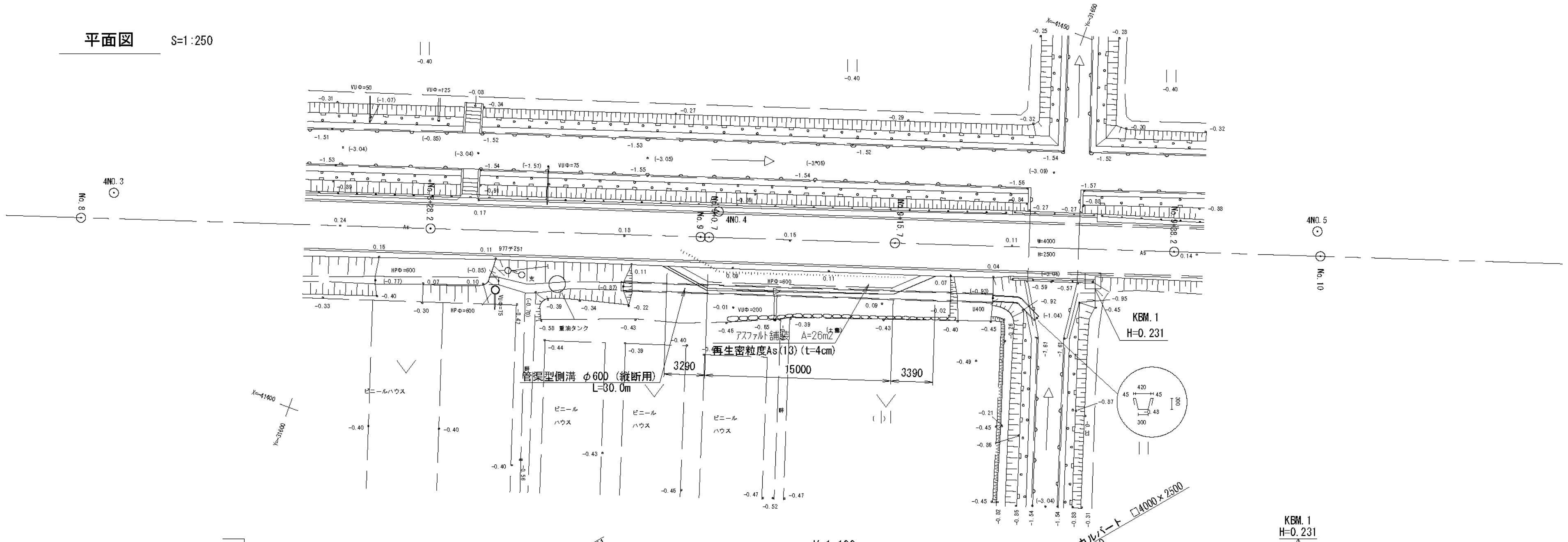

縦断図 V=1:100 H=1:250

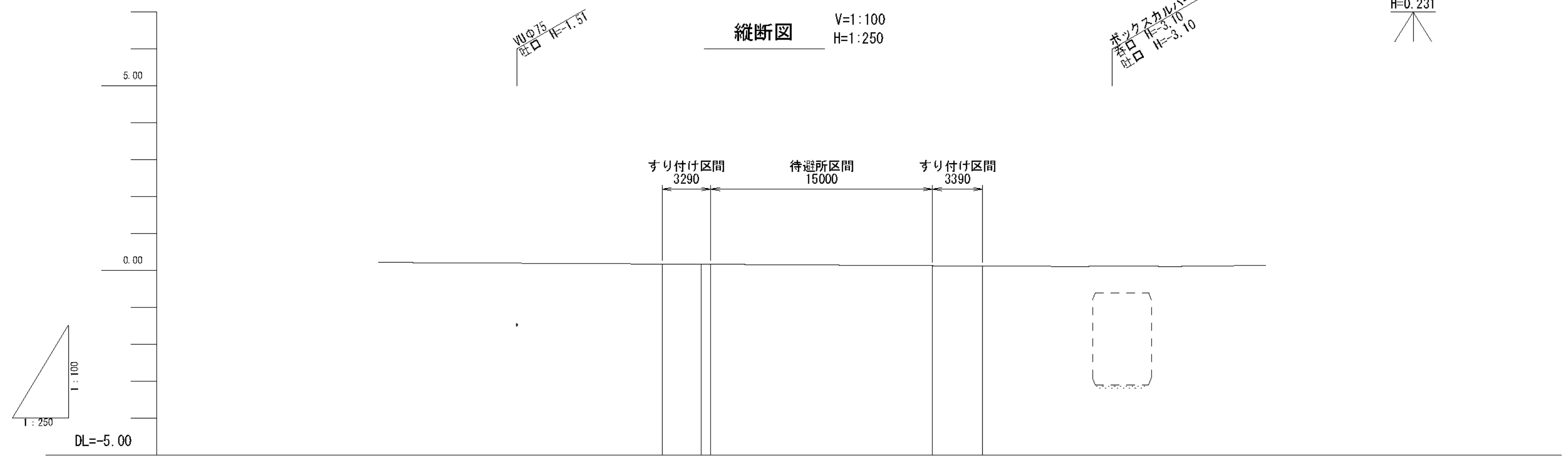

勾配					
盛土高	0.00	0.00	0.00	0.00	0.00
切土高	0.00	0.00	0.00	0.00	0.00
計画高	0.18	0.17	0.17	0.13	0.12
地盤高	0.18	0.17	0.17	0.13	0.12
追加距離	447.380	450.000	450.670	465.670	469.062
単距離	-2.620	0.000	0.670	15.000	3.392
測点	NO.8 +47.4	NO.9	NO.9 +0.7	NO.9 +15.7	NO.9 +19.1
曲率図					
片勾配 摺付図					
拡幅					

横断図 S=1:100

NO.9+15.7

GH=0.13
FH=0.13

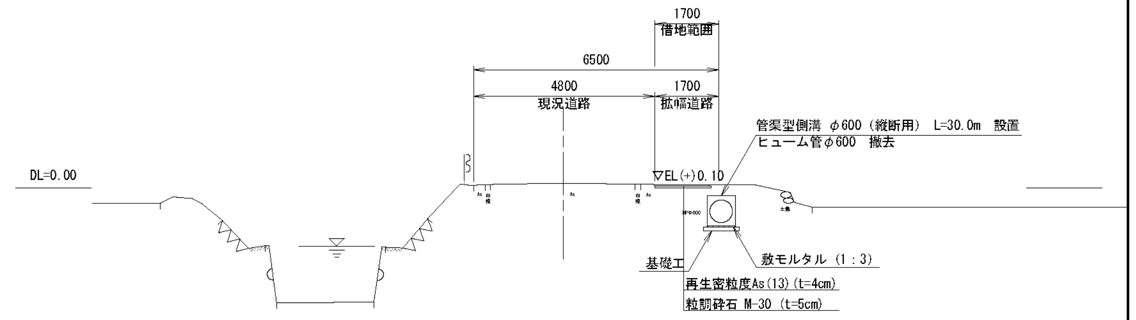

NO.9+0.7

GH=0.17
FH=0.17

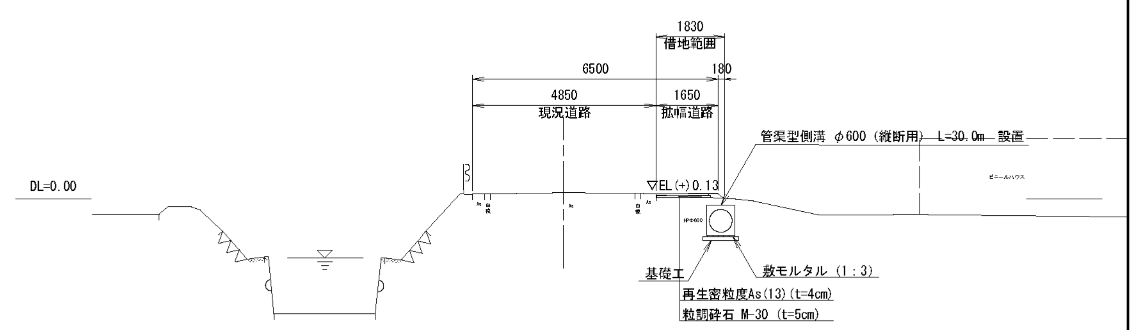

工事名	令和5年度 宇城農地整備事業 五丁川第2排水機場工事用道路工事		
図面名	待避所計画平面図・縦横断図 (2/4)		
作成年月日			
縮尺	図示	図面番号	3 - 2/4
会社名			
事業者名	九州農政局 宇城農地整備事業所		

待避所計画平面図・縦横断図（3/4）

待避所③

平面図

S=1:250

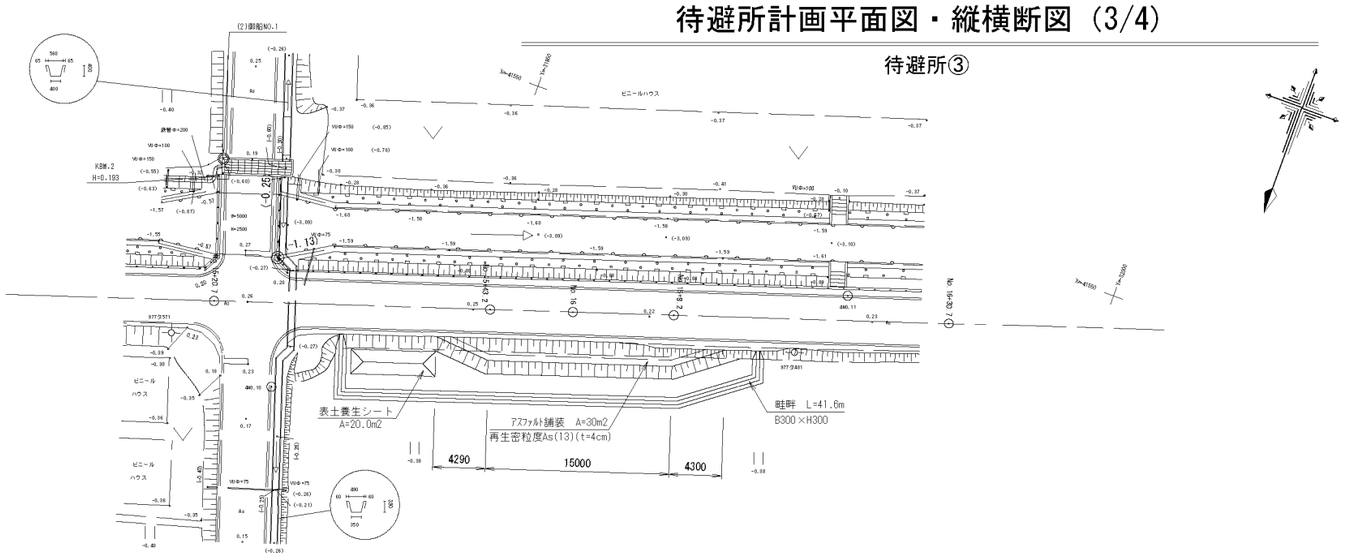

縦断図

V=1:100
H=1:250

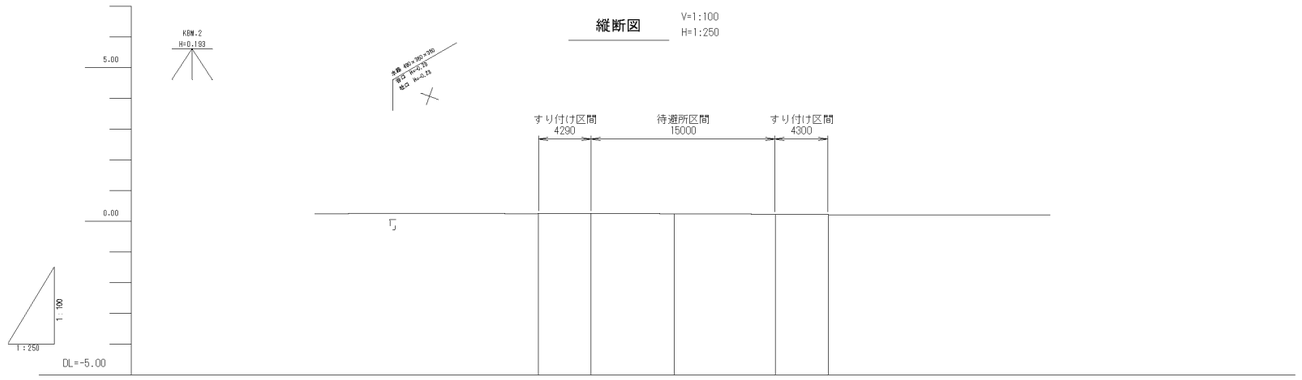

勾配						
盛土高		0.00	0.00	0.00	0.00	0.00
切土高		0.00	0.00	0.00	0.00	0.00
計画高		0.26	0.25	0.24	0.22	0.22
地盤高		0.26	0.25	0.24	0.22	0.22
追加距離		788.865	793.241	800.000	808.241	812.545
単距離		-4.286	0.000	6.759	8.241	4.304
測点		NO.15 +38.9	NO.15 +43.2	NO.16	NO.16 +8.2	NO.16 +12.5
曲率図						
片勾配 摺付図						
拡幅						

横断図

S=1:100

NO.16+8.2

GH=0.22
FH=0.22

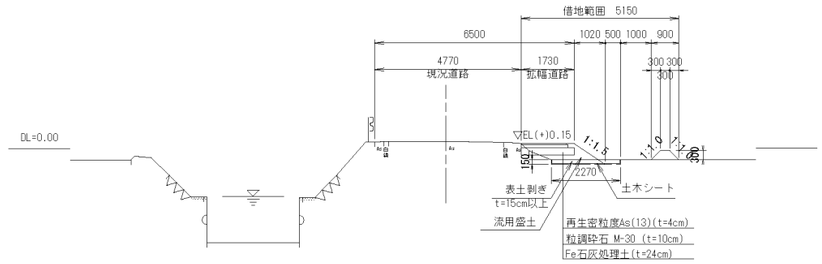

NO.15+43.2

GH=0.25
FH=0.25

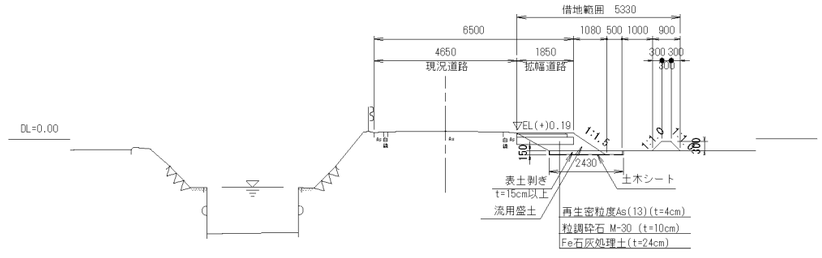

工事名	令和５年度　宇城農地整備事業 五丁川第２排水機場工事用道路工事		
図面名	待避所計画平面図・縦横断図（3/4）		
作成年月日			
縮尺	図示	図面番号	3 - 3/4
会社名			
事業者名	九州農政局 宇城農地整備事業所		

待避所計画平面図・縦断横断図（4/4）

待避所④

平面図　S=1:250

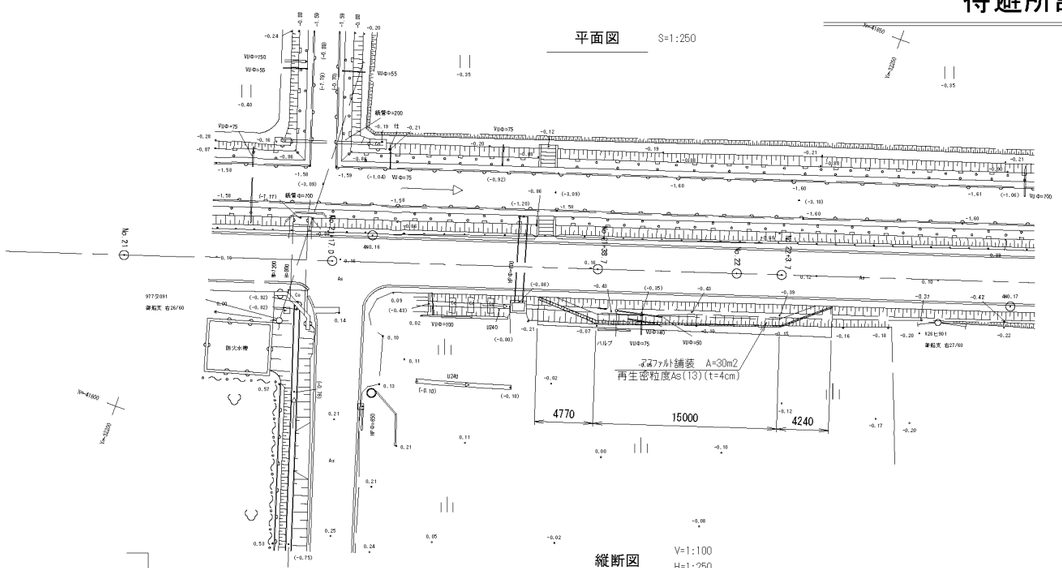

縦断図　V=1:100　H=1:250

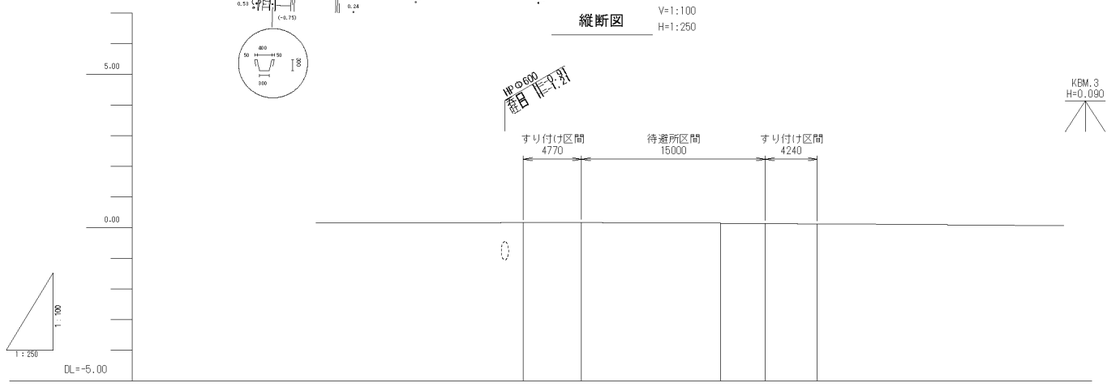

勾配						
盛土高	0.00	0.00	0.00	0.00	0.00	
切土高	0.00	0.00	0.00	0.00	0.00	
計画高	0.16	0.16	0.14	0.13	0.12	
地盤高	0.16	0.16	0.14	0.13	0.12	
追加距離	1093.895	1098.665	1100.000	1103.665	1107.905	
単距離	-4.770	0.000	11.335	3.665	4.240	
測点	NO.21 +33.9	NO.21 +38.7	NO.22	NO.22 +3.7	NO.22 +7.9	
曲率図						
片勾配 摺付図						
拡幅						

横断図　S=1:100

NO.22+3.7
GH=0.13
FH=0.13

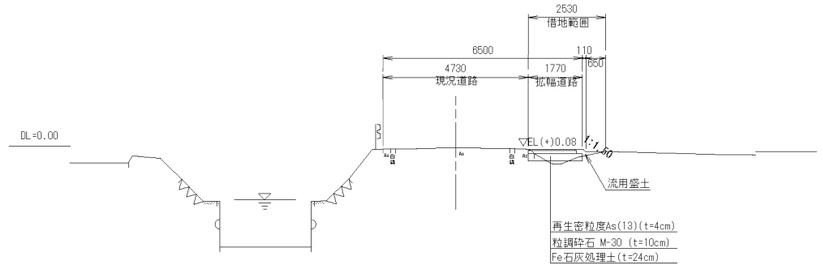

NO.21+38.7
GH=0.16
FH=0.16

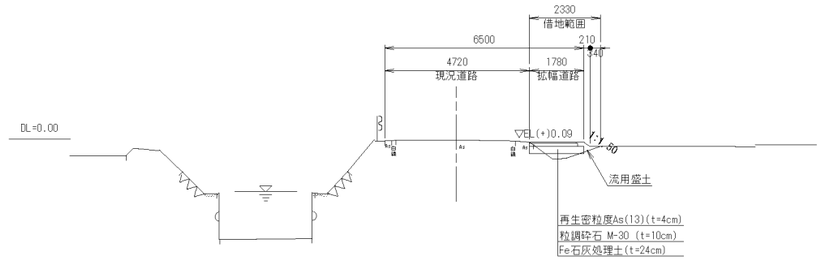

工事名	令和５年度　半城農地整備事業 五丁川第２排水機場工事用道路工事		
図面名	待避所計画平面図・縦横断図（4/4）		
作成年月日			
縮尺	図示	図面番号	3 - 4/4
会社名			
事業者名	九州農政局 半城農地整備事業所		

工事用道路・坂路計画平面図・縦横断図（1/5）

工事用道路①

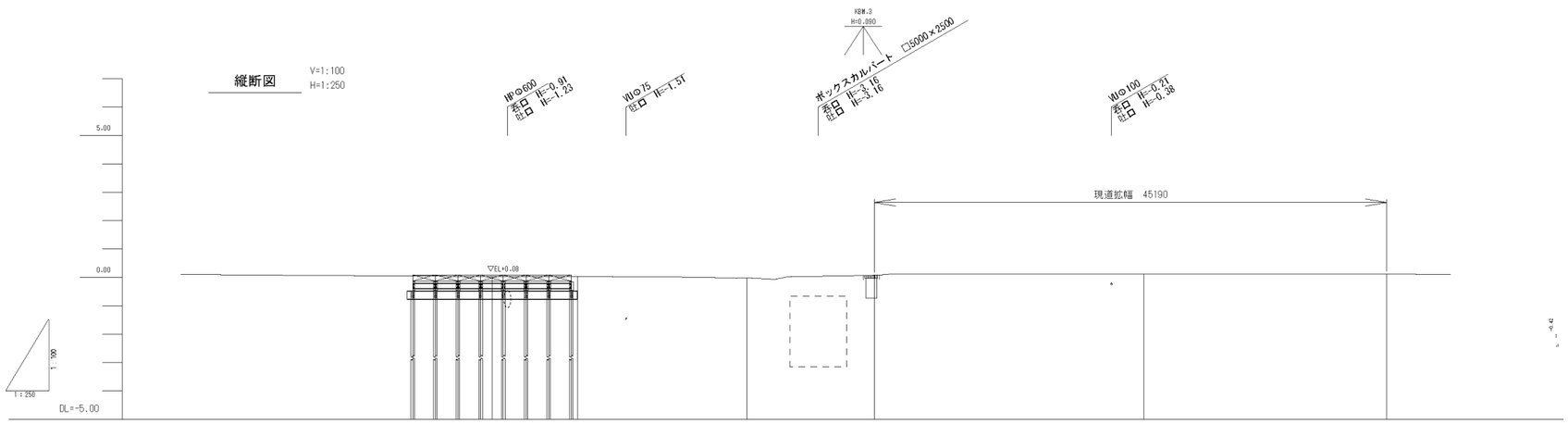

勾配							
盛土高	0.03	0.05	0.05 0.00	0.00	0.00	0.00	
切土高	0.00	0.00	0.00 0.00	0.00	0.00	0.00	
計画高	0.08	0.08	0.08 0.03	0.07	0.12	0.11	
地盤高	0.05	0.03	0.03 0.03	-0.02	0.07	0.12	0.11
追加距離	1135.453	1142.453	1149.453 1150.000	1164.922	1176.201	1200.000	1221.389
単距離	27.548	7.000	7.000 0.547	14.922	11.279	23.799	21.389
測点	NO.22 +35.5	NO.22 +42.5	NO.22 +49.5 NO.23	IP.5	NO.23 +26.2	NO.24	NO.24 +21.4
曲率図							
片勾配 摺付図							
拡幅							

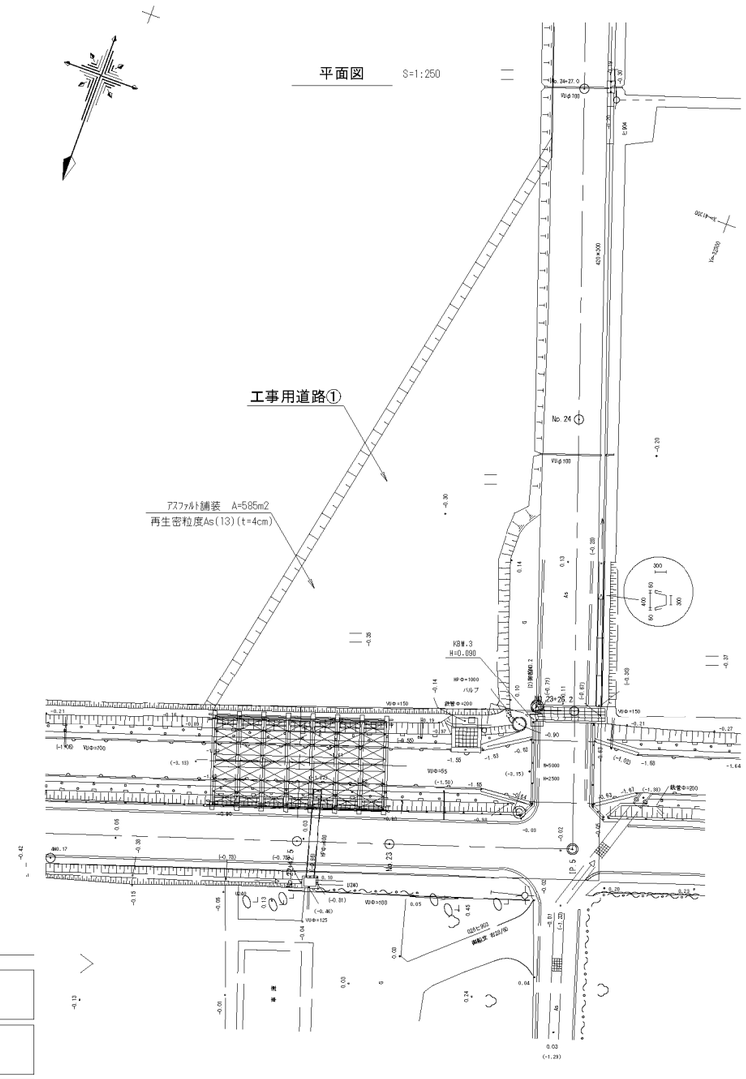

横断図

S=1:200

NO.23+26.2

GH=0.07
FH=0.07

DL=0.00

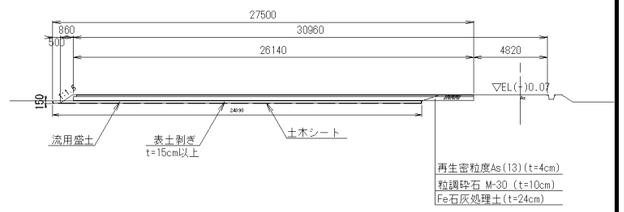

工事名	令和５年度　宇城農地整備事業 五丁川第２揚水場工事用道路工事		
図面名	工事用道路・坂路計画平面図・縦横断図（1/5）		
作成年月日			
縮尺	図示	図面番号	4 - 1/5
会社名			
事業者名	九州農政局 宇城農地整備事業所		

工事用道路・坂路計画平面図・縦横断図 (2/5)

平面図 S=1:250

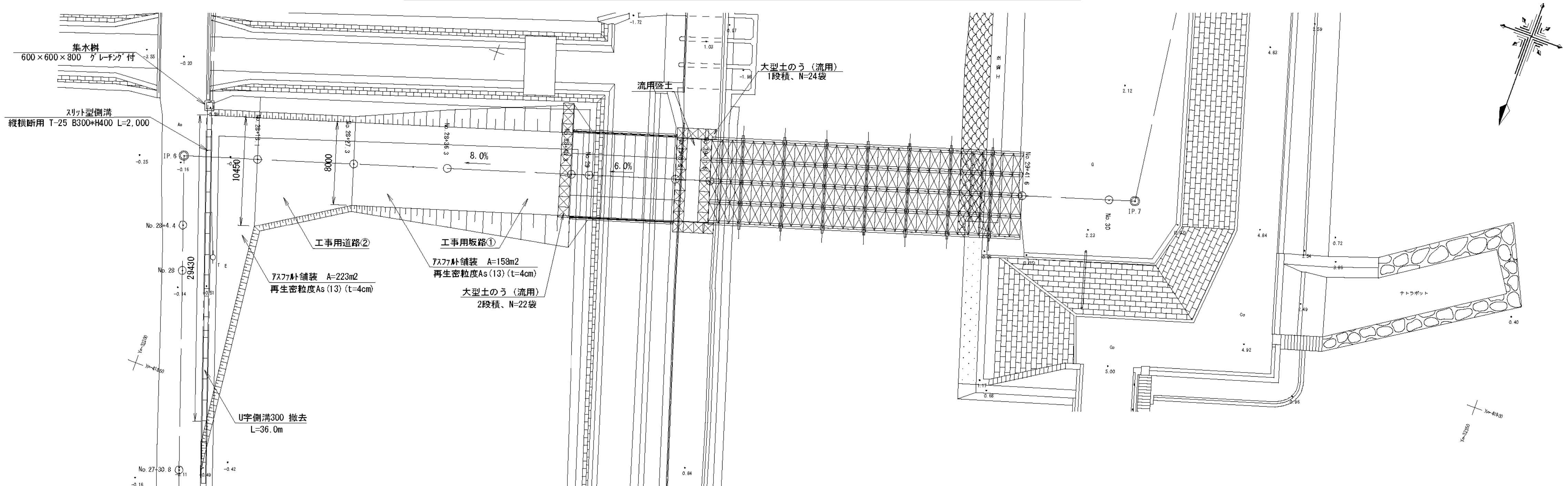

IPNO	IP.6
IA	91° 48′ 18″

IPNO	IP.7
IA	80° 20′ 30″

縦断図 V=1:100 H=1:250

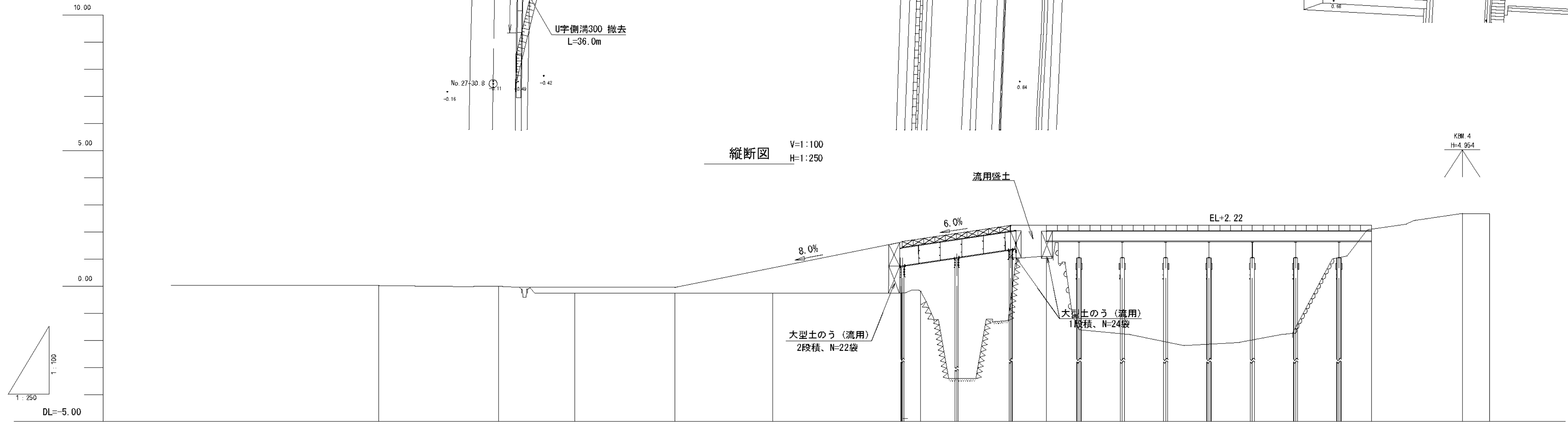

勾配													
盛土高	0.00	0.00	0.00	0.22	0.22	0.94	1.89		2.89	1.14			
切土高	0.00	0.00	0.00	0.00	0.00	0.00	0.00		0.00	0.00			
計画高	0.01	-0.01	-0.01	-0.05	-0.05	0.67	1.62	1.73	2.22	2.22	2.22		
地盤高	0.01	-0.01	-0.01	-0.27	-0.27	-0.27	-0.27	-0.20	-0.67	1.08	2.082	2.66	2.65
追加距離	1400.000	1404.355	1411.027	1418.090	1427.342	1436.342	1448.282	1450.000	1458.282	1461.618	1491.618	1500.000	1502.499
単距離	0.000	4.355	6.672	7.063	9.252	9.000	11.940	1.718	8.282	3.336	30.000	8.382	2.499
測点	NO.28	NO.28 +4.4	IP.6	NO.28 +18.1	NO.28 +27.3	NO.28 +36.3	NO.28 +48.3	NO.29	NO.29 +8.3	NO.29 +11.6	NO.29 41.6	NO.30	IP.7
曲率図													
片勾配 摺付図													
拡幅													

工事名	令和５年度 宇城農地整備事業 五丁川第２排水機場工事用道路工事		
図面名	工事用道路・坂路計画平面図・縦横断図 (2/5)		
作成年月日			
縮尺	図示	図面番号	4 - 2/5
会社名			
事業者名	九州農政局 宇城農地整備事業所		

工事用道路・坂路計画平面図・縦横断図 (3/5)

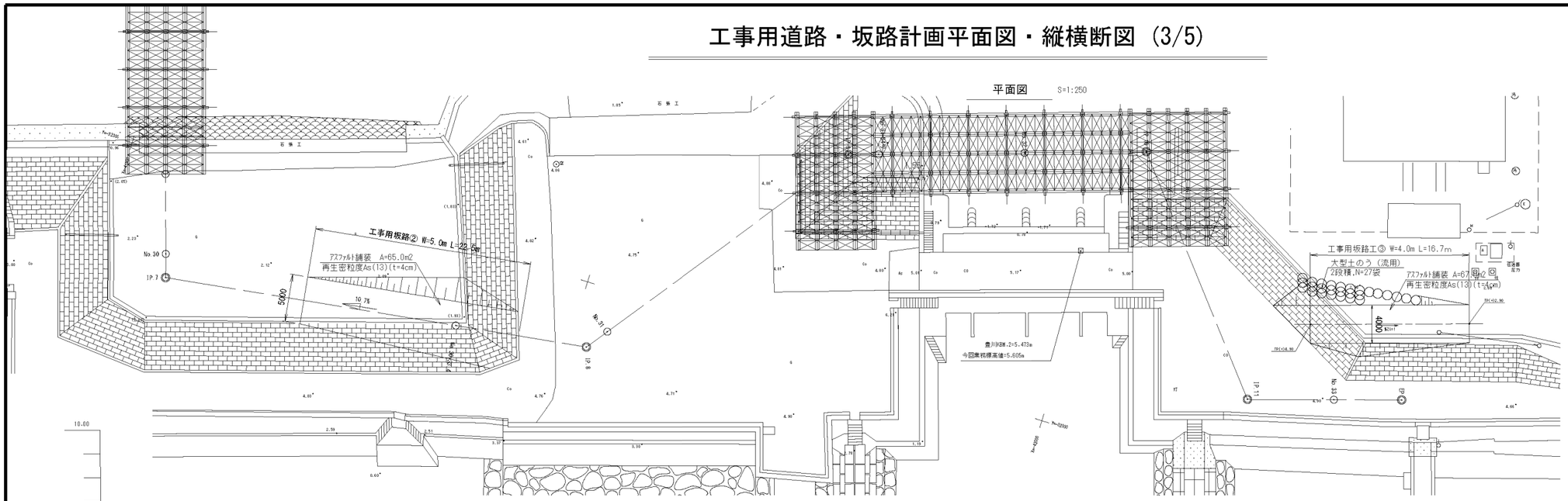

IPNO	IP.7
IA	80° 20' 30"

IPNO	IP.8
IA	45° 33' 11"

IPNO	IP.9
IA	35° 35' 34"

IPNO	IP.10
IA	68° 21' 27"

IPNO	IP.11
IA	67° 35' 07"

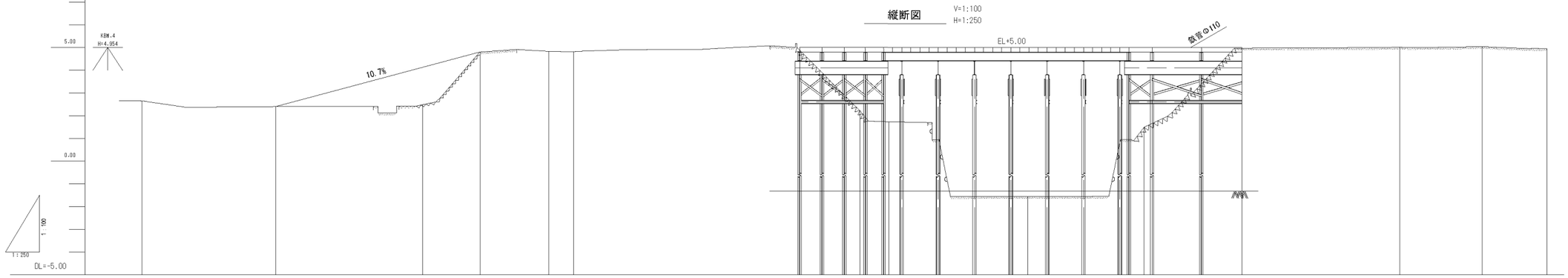

勾配																							
盛土高		0.00		1.68	0.00			0.11	2.77			3.51	0.03										
切土高		0.00		0.00	0.00			0.00	0.00			0.00	0.00										
計画高		2.40		4.16	4.80			5.00	5.00	5.00		5.00	5.00										
地盤高	2.65	2.40		2.48	4.80	4.83	4.81	4.89	2.23	1.73		-1.57	1.49		4.97			5.01		5.04		4.94	
追加距離	1502.499	1517.218		1533.381	1539.698	1547.270	1550.000	1574.878	1581.512	1584.700		1600.000	1612.798		1623.556			1640.910		1650.000		1657.130	
単距離	2.499	14.719		16.163	6.317	7.527	2.730	24.878	6.634	3.188		15.300	12.798		10.758			17.354		9.090		7.130	
測点	IP.7	No.30 +17.2		No.30 +33.4	No.30 +39.7	IP.8	NO.31	No.31 +24.9	IP.9	No.31 +34.7		NO.32	IP.10		No.32 +23.6			IP.11		NO.33		EP	
曲率図																							
片勾配 摺付図																							
拡幅																							

工 事 名	令和５年度　宇城震地整備事業 五丁川第２排水機場工事用道路工事		
図 面 名	工事用道路・坂路計画平面図・縦横断図 (3/5)		
作成年月日			
縮　　尺	図　示	図面番号	4 － 3/5
会 社 名			
事業者名	九州農政局 宇城震地整備事業所		

工事用道路・坂路計画平面図・縦横断図（4/5）

S=1:100

工事用道路②横断図

NO.28+27.3

GH=-0.27
FH=-0.05

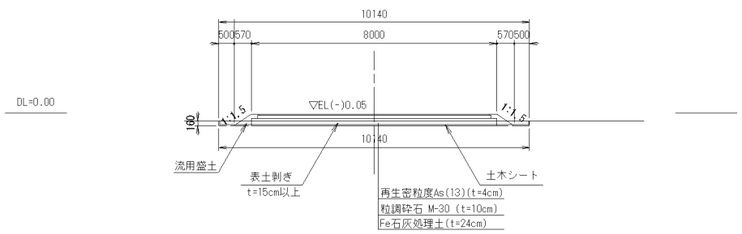

工事用坂路①横断図

NO.28+48.3

GH=-0.27
FH=+1.62

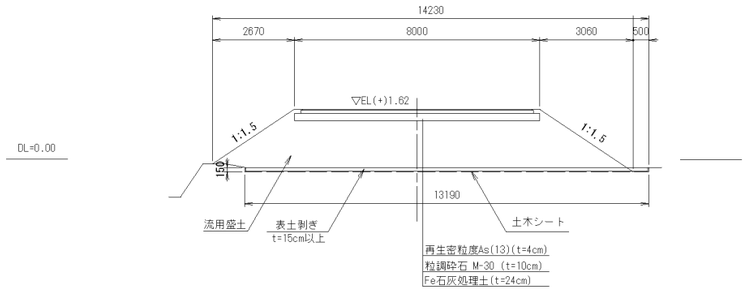

工事用坂路③横断図

NO.30+33.4

GH=+2.48
FH=+4.16

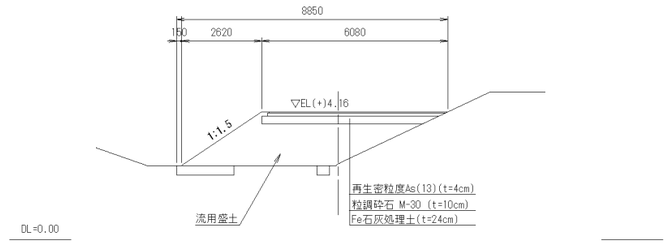

NO.28+18.1

GH=-0.27
FH=-0.05

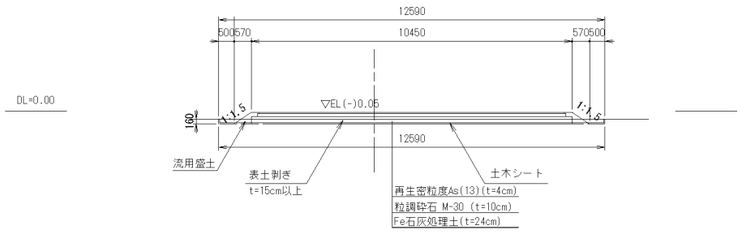

NO.28+36.3

GH=-0.27
FH=+0.67

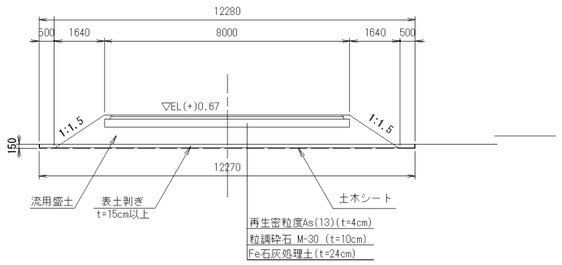

NO.28+4.40

GH=-0.01
FH=-0.01

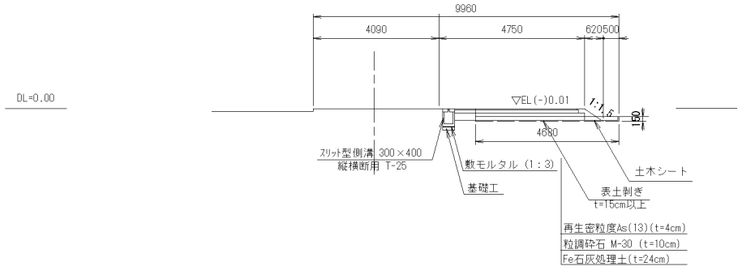

(NO.28+4.4～NO.30+33.4)

工 事 名	令和５年度　宇城農地整備事業 五丁川第２排水機場工事用道路工事		
図 面 名	工事用道路・坂路計画平面図・縦横断図（4/5）		
作成年月日			
縮　　尺	S=1:100	図面番号	4 - 4/5
会 社 名			
事業者名	九州農政局 宇城農地整備事業所		

工事用道路・坂路計画平面図・縦横断図（5/5）

S=1:100

平 面 図

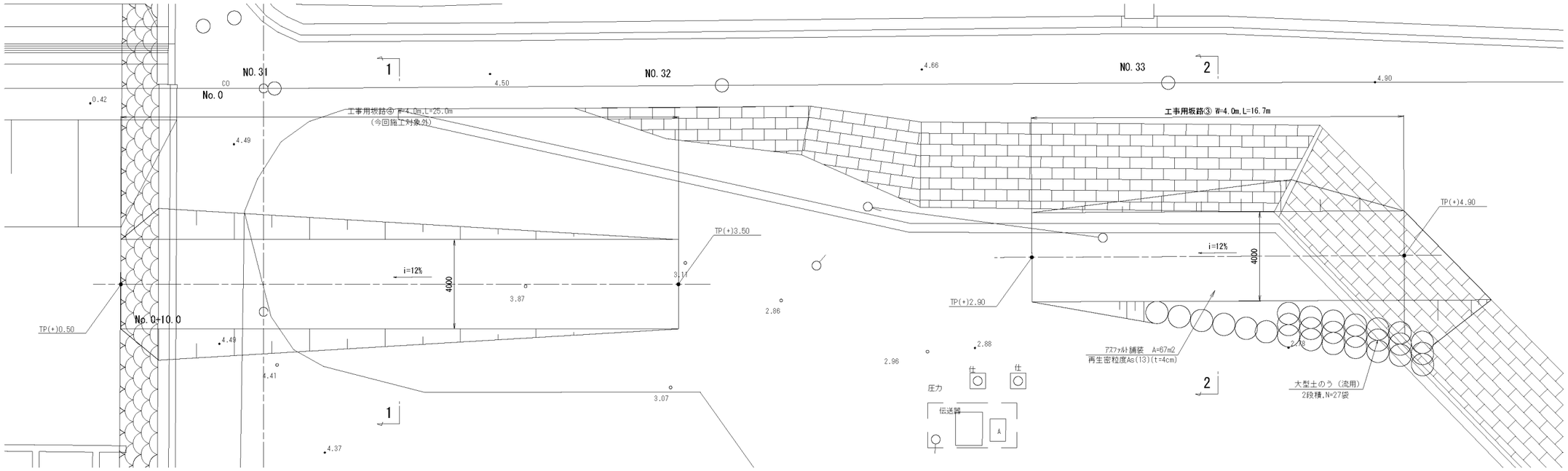

断 面 図

1 － 1

（今回施工対象外）

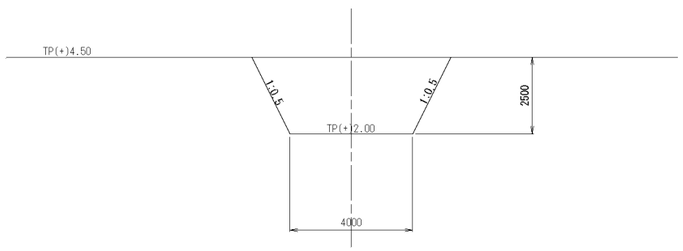

2 － 2

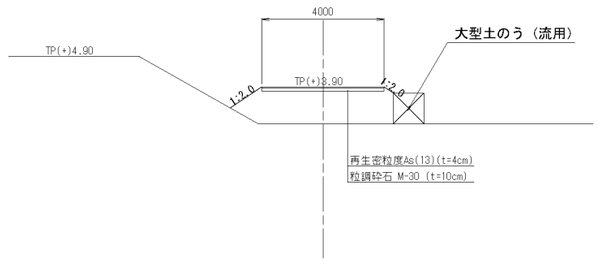

工 事 名	令和５年度　宇城農地整備事業 五丁川第２排水機工事用道路工事		
図 面 名	工事用道路・坂路計画平面図・縦横断図（5/5）		
作成年月日			
縮　　尺	S=1:100	図面番号	4 - 5/5
会 社 名			
事業者名	九州農政局 宇城農地整備事業所		

仮桟橋計画図(1/10)

S=1:500

全体配置平面

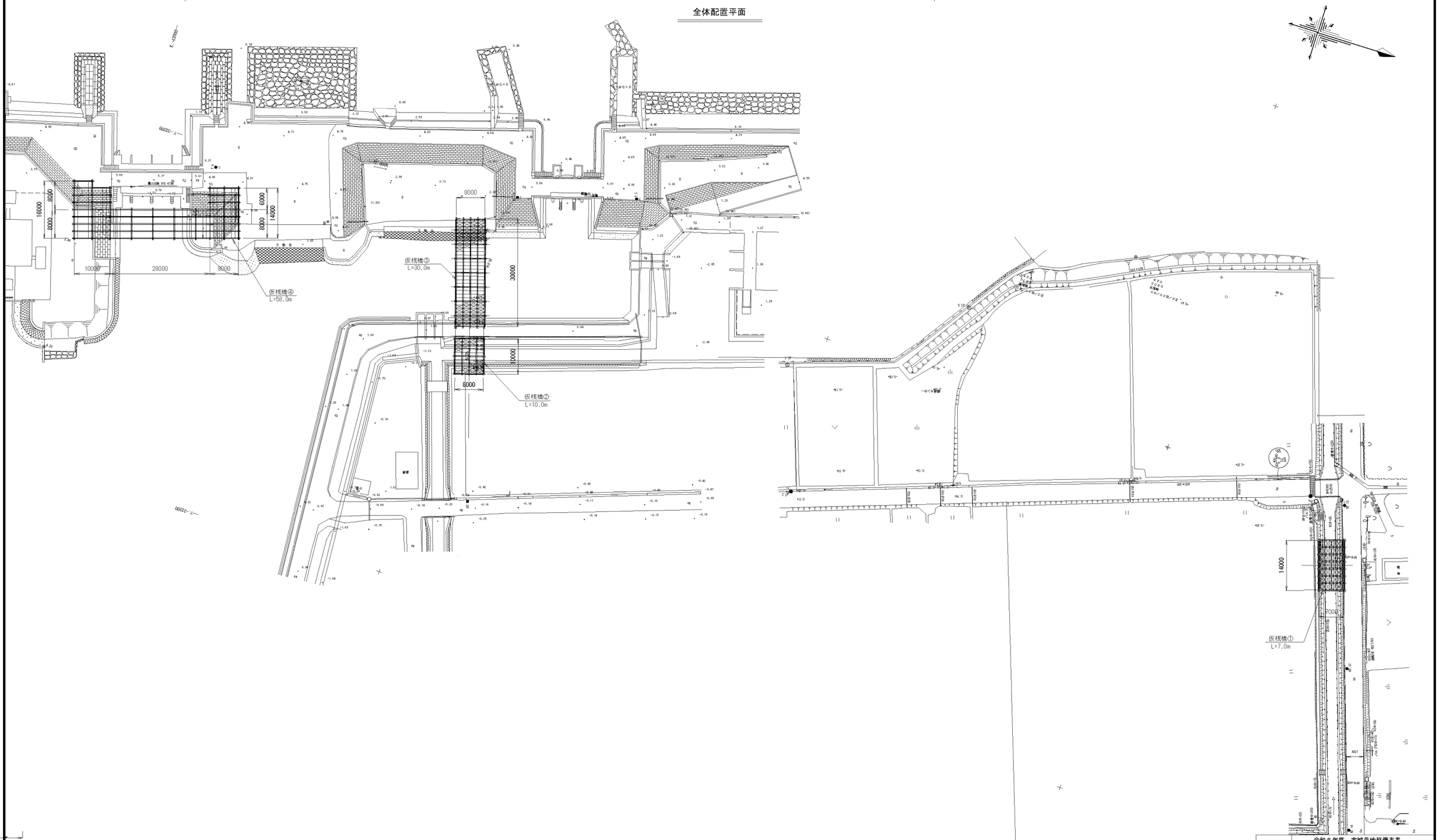

工事名	令和５年度　宰城農地整備事業 五丁川第２排水緩場工事用道路工事		
図面名	仮桟橋計画図(1/10)		
作成年月日			
縮　尺	S=1:500	図面番号	5 - 1/10
会社名			
事務所名	九州農政局 宰城農地整備事業所		

仮桟橋計画図(2/10) S=1:100

仮桟橋①平面・断面

平面図

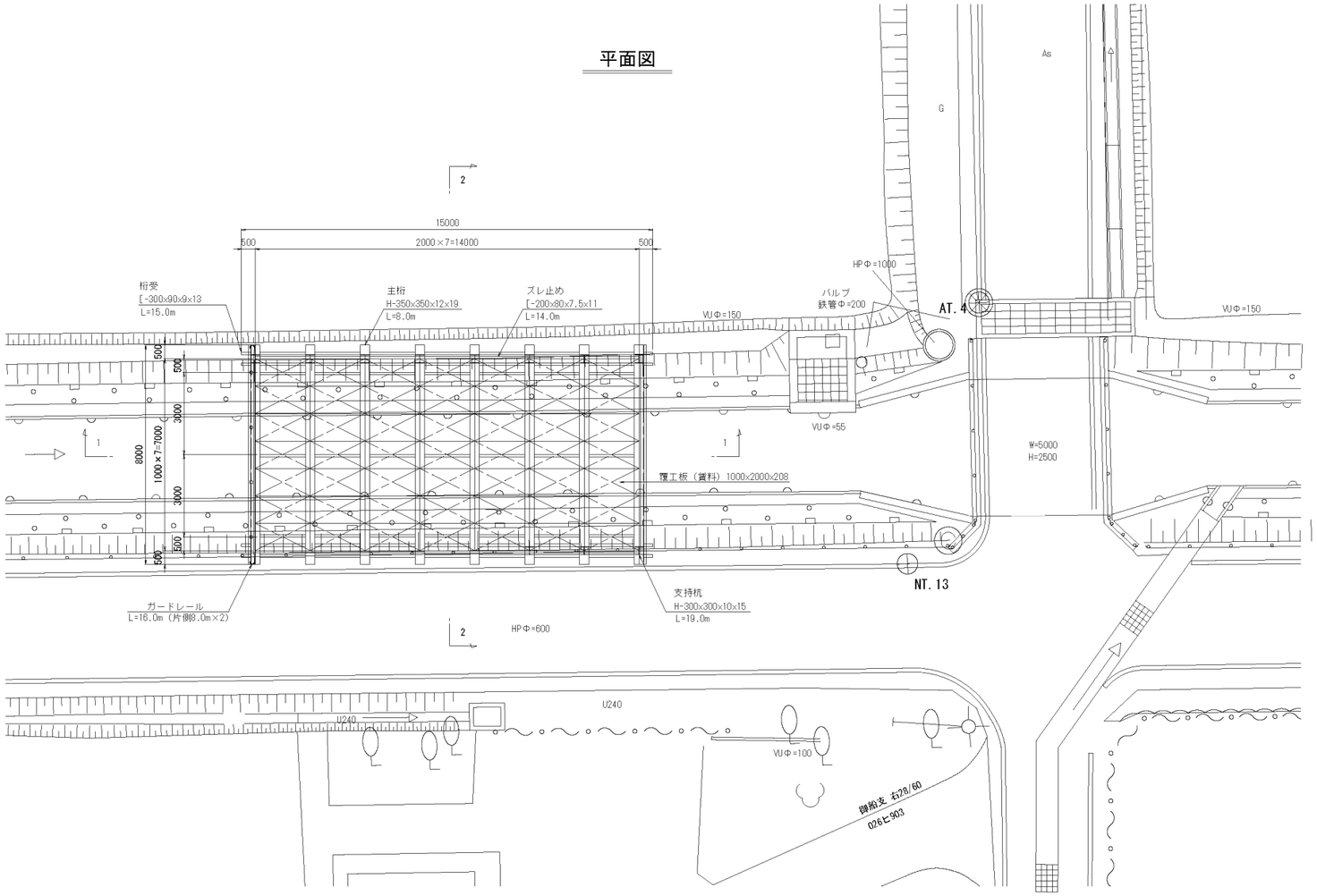

縦断面

(2 - 2)

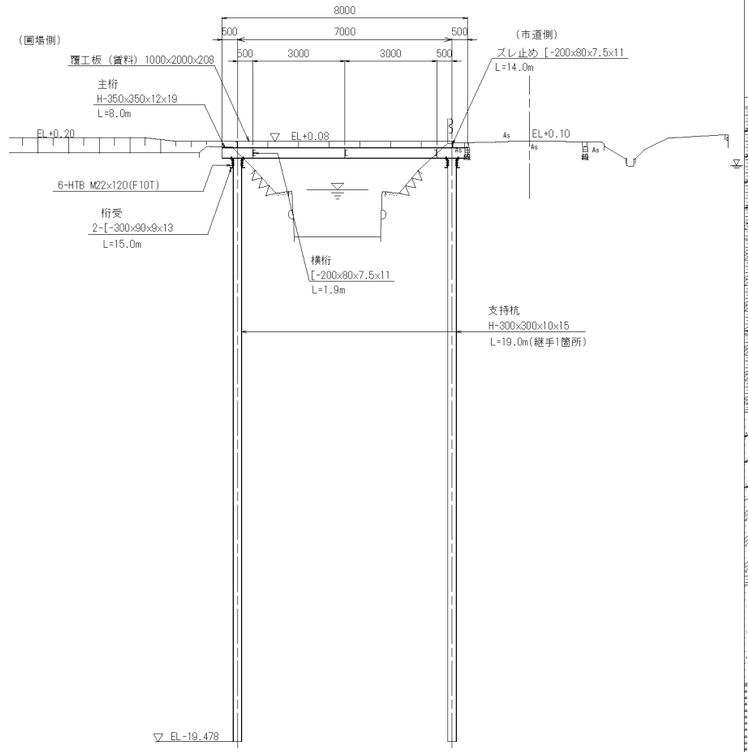

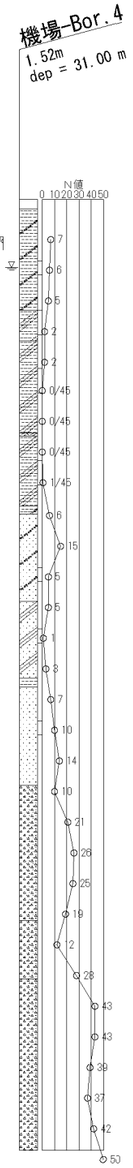

横断図

(1 - 1)

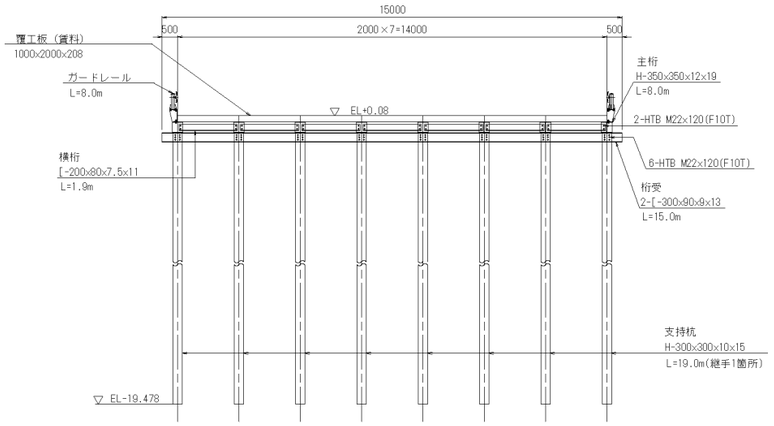

設計条件

適用基準		仮設構造物工指針
活荷重		A活荷重(T-25)走行
形状寸法	支間	7.000m
	幅員	14.000m

※仮桟橋工にかかる鋼材は購入とする。ただし覆工板については賃料とする。

工事名	令和５年度　宇城農地整備事業 五丁川第２排水機場工事用道路工事		
図面名	仮桟橋計画図(2/10)		
作成年月日			
縮　尺	S=1:100	図面番号	5 - 2/10
会社名			
事務所名	九州農政局 宇城農地整備事業所		

仮桟橋計画図(3/10)

S=1:30

仮桟橋①詳細

横断図

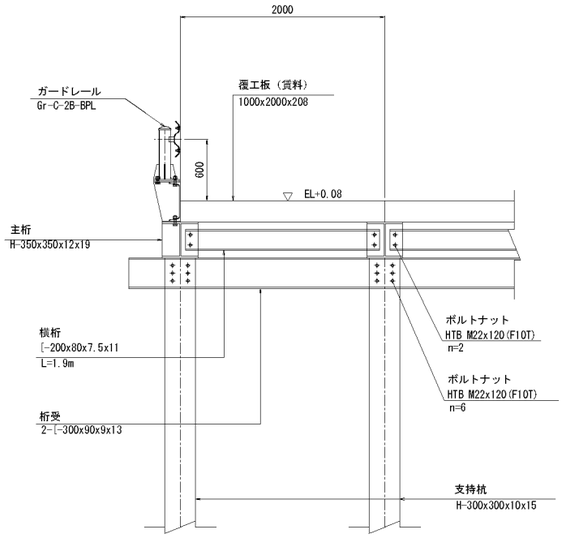

縦断図

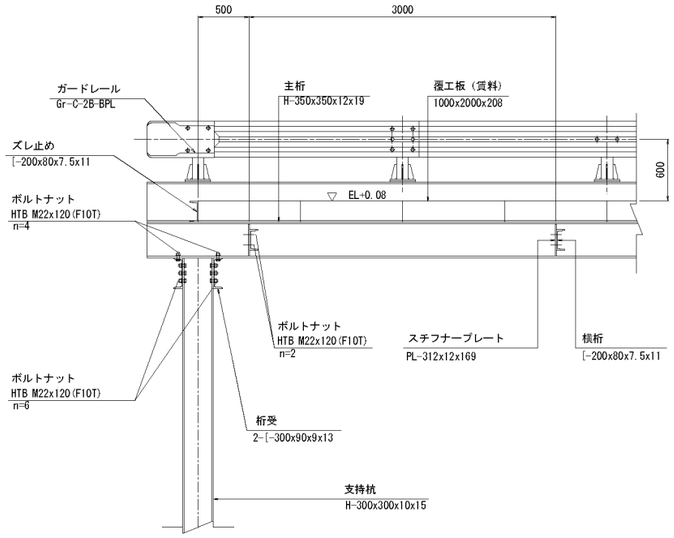

ガードレール取付図

S=1:10

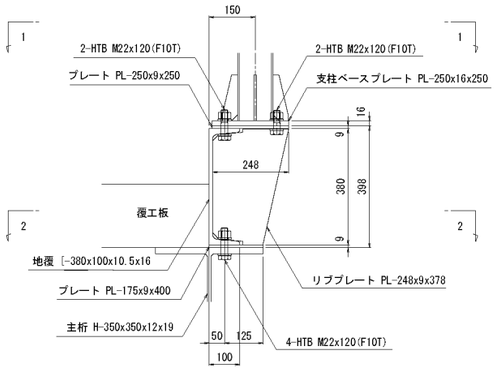

1 － 1 平面図

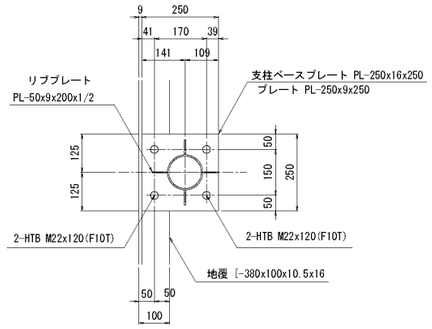

2 － 2 平面図

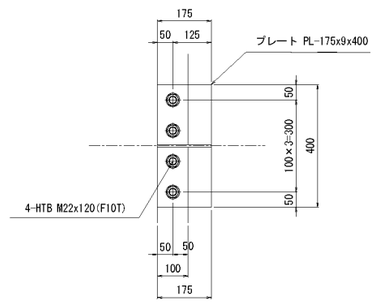

支持杭継手部詳細図

S=1:10

側 面

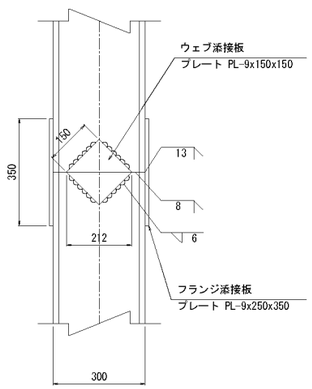

断 面

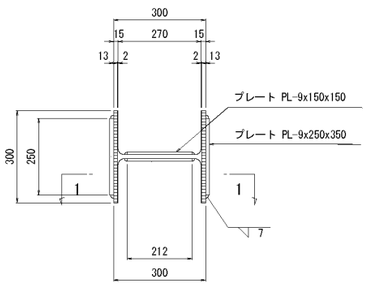

※▤部は開先加工及び突合せ溶接範囲を示す。

開先加工図

(1-1断面)

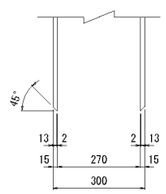

1箇所当り

H形鋼寸法	フランジ添接板 短辺長×厚さ×長辺長	ウェブ添接板 短辺長×厚さ×長辺長	添付板重量	すみ肉溶接長	すみ肉溶接脚長	突合せ溶接長	突合せ溶接厚
300×300×10×15	9×250×350	9×150×150	15.5 kg/箇所	3.6 m/箇所	6 m/m	0.9 m/箇所	13 m/m

※支持杭の継手は陸上での施工を想定している。

支持杭頭部詳細

S=1:10

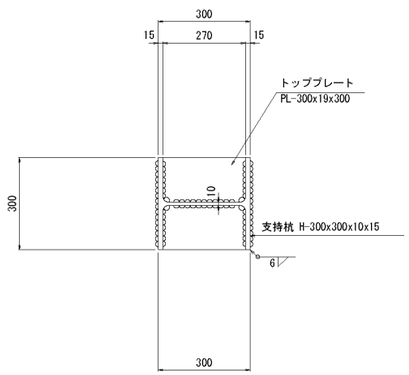

※仮桟橋工にかかる鋼材は購入とする。ただし覆工板については賃料とする。
※ボルト長さは、最も長い120mmで統一している。

工 事 名	令和５年度　宇城農地整備事業 五丁川第２排水機場工事用道路工事		
図 面 名	仮桟橋計画図(3/10)		
作成年月日			
縮　尺	図　示	図面番号	5 － 3/10
会 社 名			
事務所名	九州農政局 宇城農地整備事業所		

仮桟橋計画図(4/10)

S=1:200

仮桟橋②、仮桟橋③平面・断面

平面図

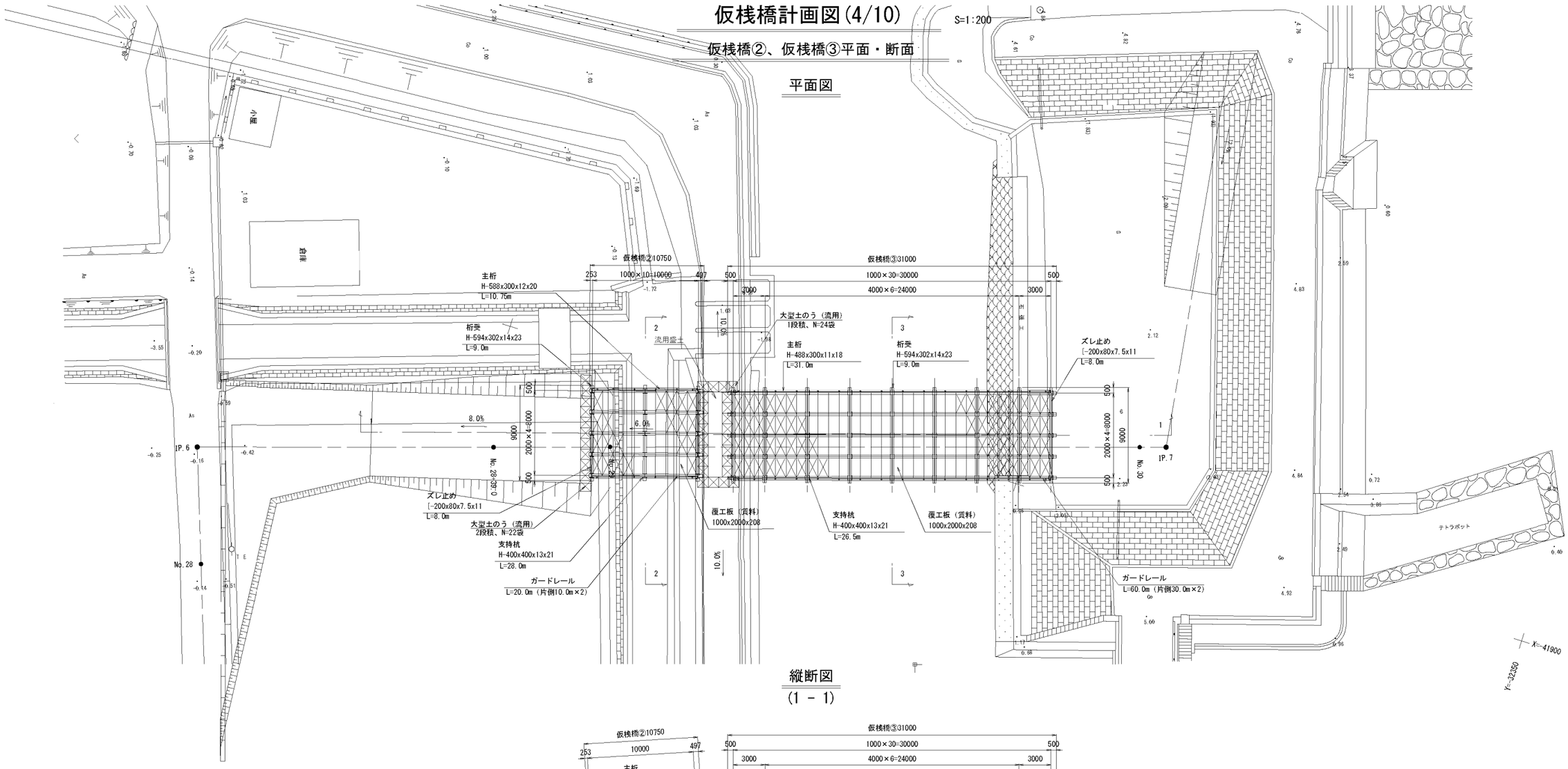

縦断図

(1 - 1)

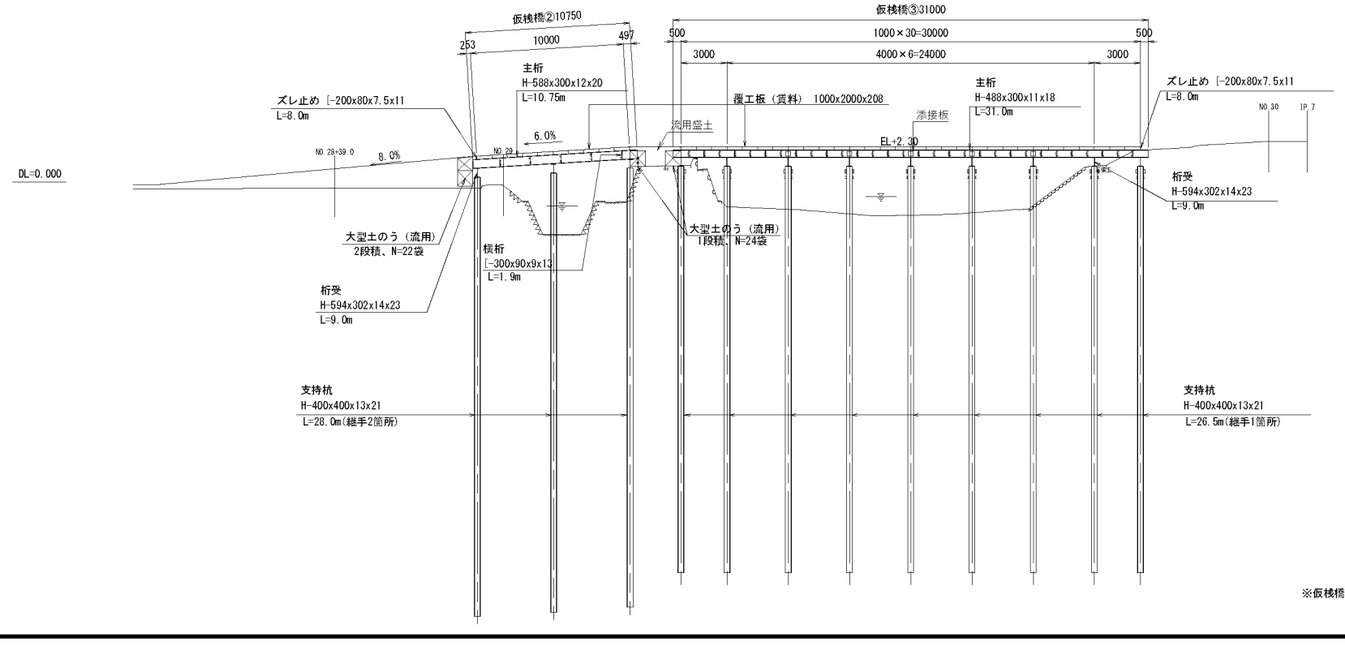

※仮桟橋工にかかる鋼材は購入とする。ただし覆工板については賃料とする。

工事名	令和５年度　宇城農地整備事業 五丁川第２横水機場工事用道路工事		
図面名	仮桟橋計画図(4/10)		
作成年月日			
縮　尺	S=1:200	図面番号	5 - 4/10
会社名			
事務所名	九州農政局 宇城農地整備事業所		

仮桟橋計画図(5/10)

S=1:100

仮桟橋②、仮桟橋③断面

仮桟橋②
設計条件

適用基準		仮設構造物工指針
活荷重		A活荷重(T-25)走行 120tcc 走行・作業
形状寸法	支間	5.000m
	幅員	8.000m

横断図
(2 － 2)

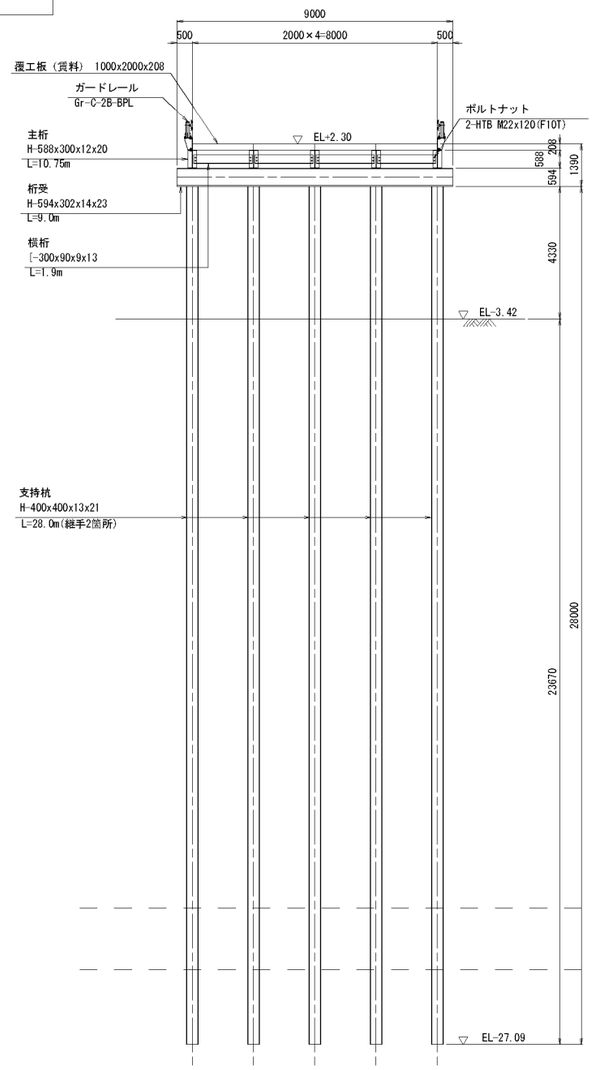

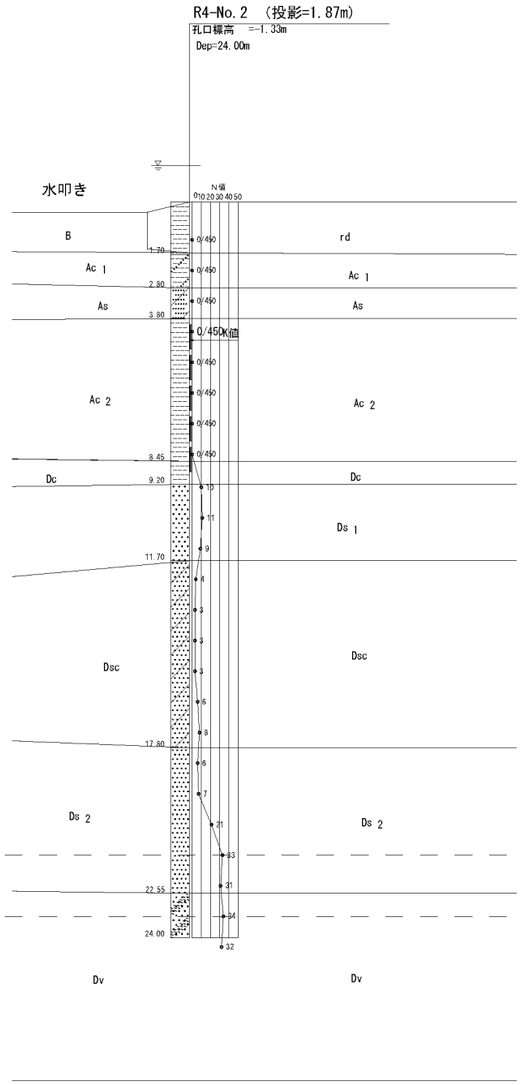

仮桟橋③
設計条件

適用基準		仮設構造物工指針
活荷重		A活荷重(T-25)走行 120tcc 走行・作業
形状寸法	支間	4.000m
	幅員	8.000m

横断図
(3 － 3)

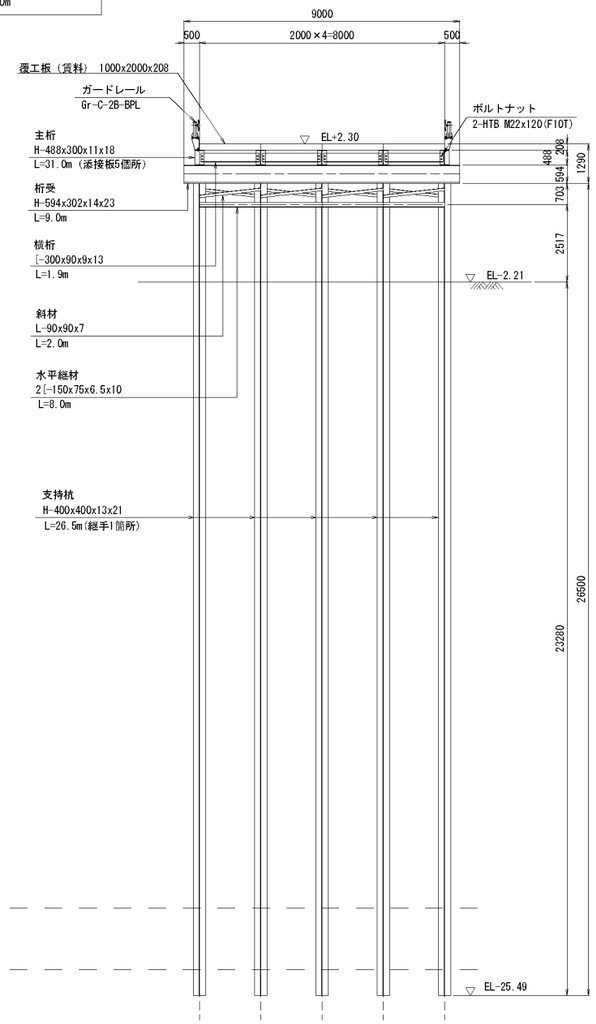

※仮桟橋工にかかる鋼材は購入とする。ただし、覆工板については賃料とする。

工事名	令和５年度　半城農地整備事業 五丁川第２排水機場工事用道路工事		
図面名	仮桟橋計画図(5/10)		
作成年月日			
縮尺	S=1:100	図面番号	5 － 5/10
会社名			
事務所名	九州農政局 半城農地整備事業所		

仮桟橋計画図(6/10)

S=1:30

仮桟橋②詳細

縦断図

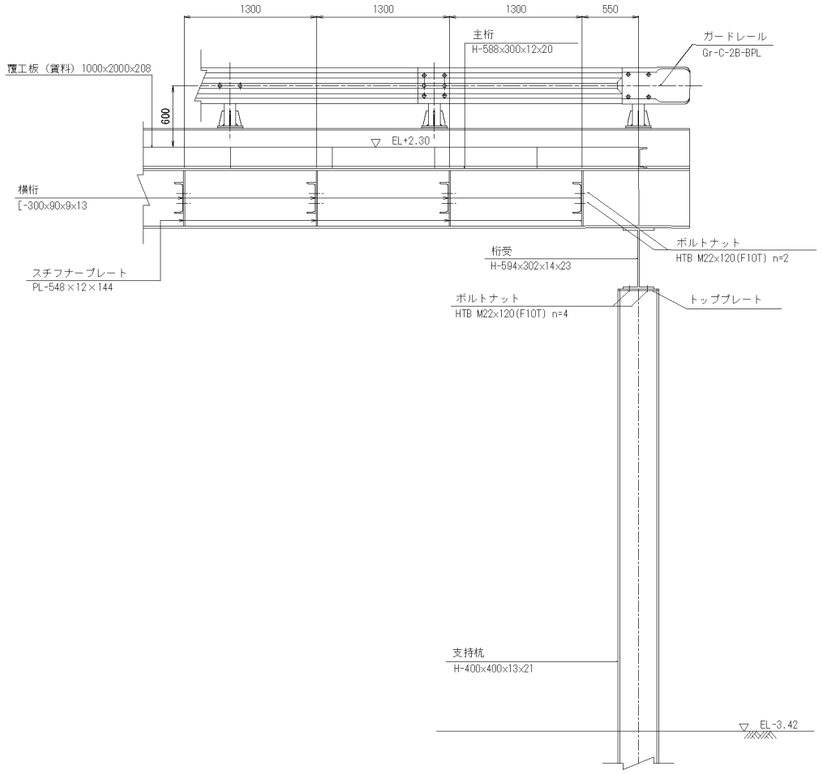

横断図

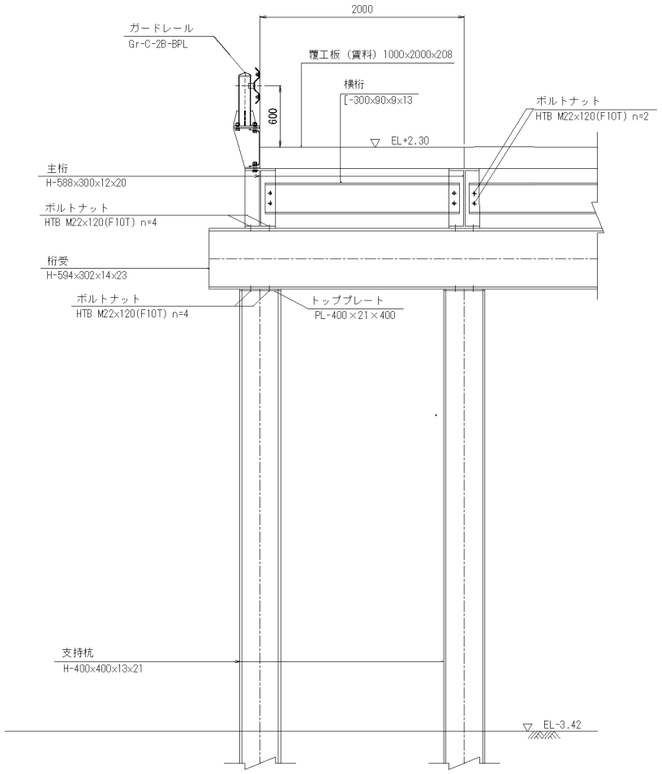

ガードレール取付図

S=1:10

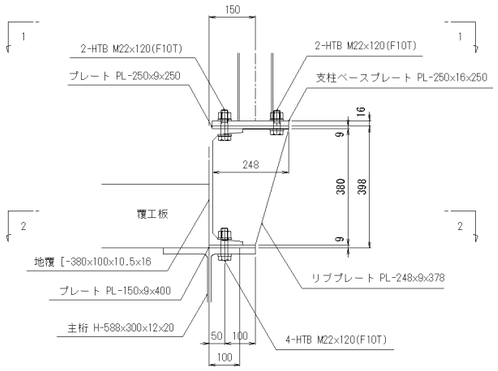

1 － 1 平面図

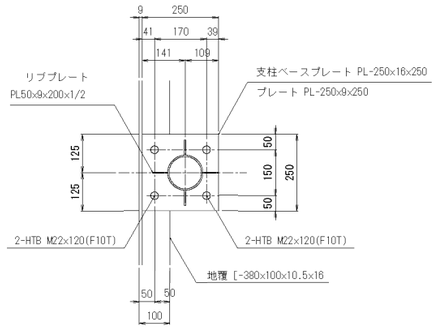

2 － 2 平面図

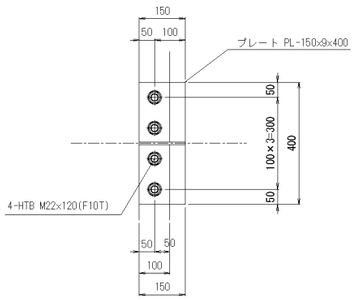

支持杭継手部詳細図

S=1:10

側 面

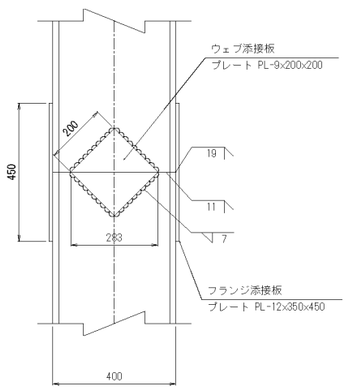

断 面

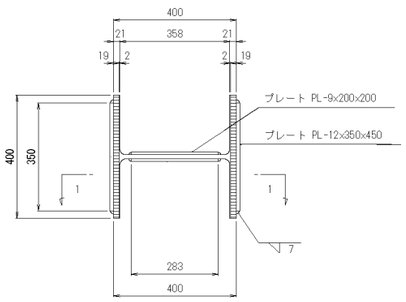

※ ▤ 部は開先加工及び突合せ溶接範囲を示す。

支持杭頭部詳細

S=1:10

開先加工図

(1-1断面)

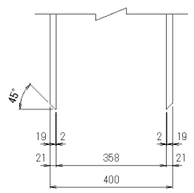

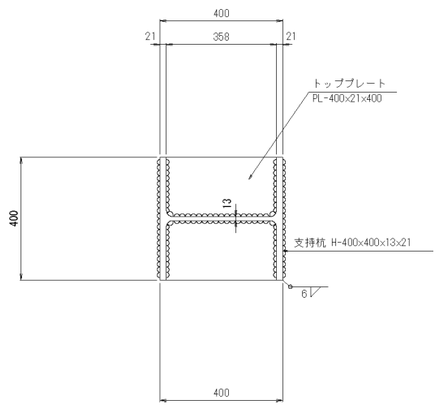

1箇所当り

H形鋼寸法	フランジ添接板 短辺長×厚さ×長辺長	ウェブ添接板 短辺長×厚さ×長辺長	添付板重量	すみ肉溶接長	すみ肉溶接脚長	突合せ溶接長	突合せ溶接厚
400×400×13×21	12×350×450	9×200×200	35.3 kg/箇所	4.8 m/箇所	7 m/m	1.2 m/箇所	19 m/m

※支持杭の継手は陸上での施工を想定している。

※仮桟橋工にかかる鋼材は購入とする。ただし、覆工板については賃料とする。
※ボルト長さは、最も長い120mmで統一している。

工 事 名	令和５年度　宇城農地整備事業 五丁川第２排水機場工事用道路工事		
図 面 名	仮桟橋計画図(6/10)		
作成年月日			
縮　尺	図　示	図面番号	5 － 6/10
会 社 名			
事務所名	九州農政局 宇城農地整備事業所		

仮桟橋計画図(7/10)

S=1:30

仮桟橋③詳細

縦断図

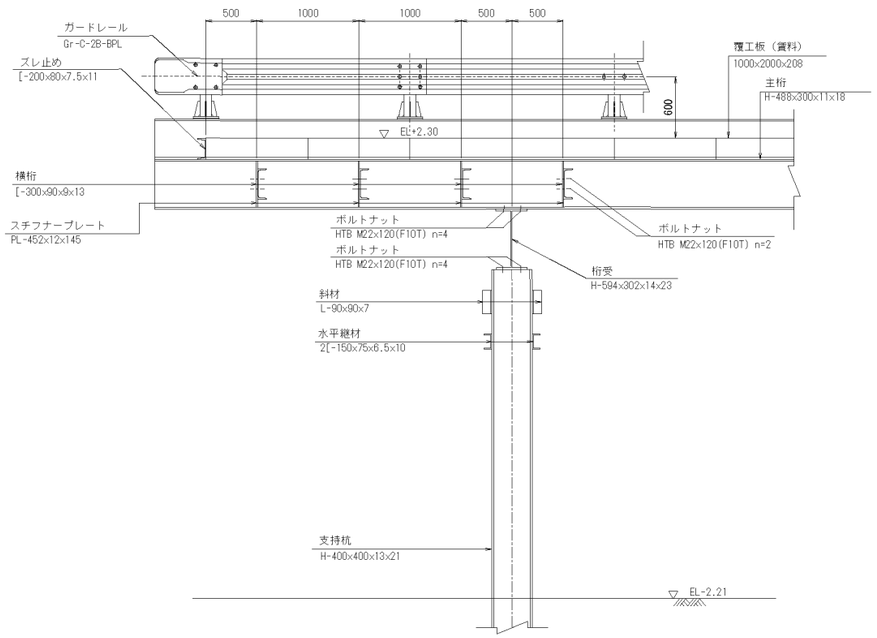

横断図

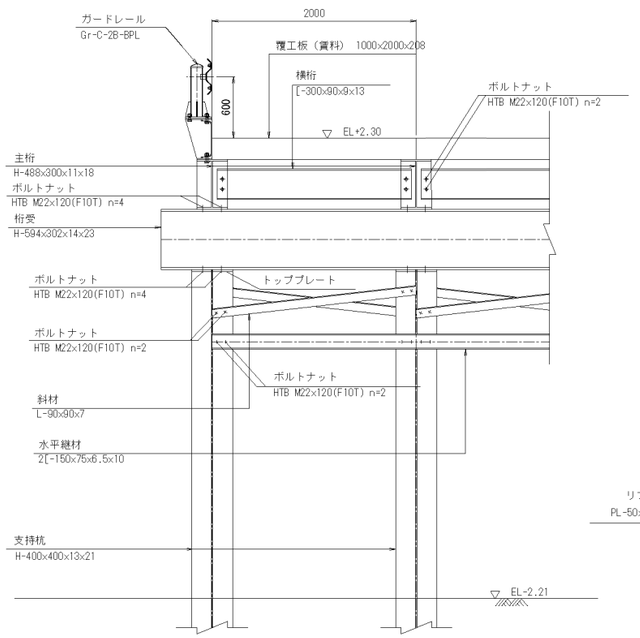

ガードレール取付図

S=1:10

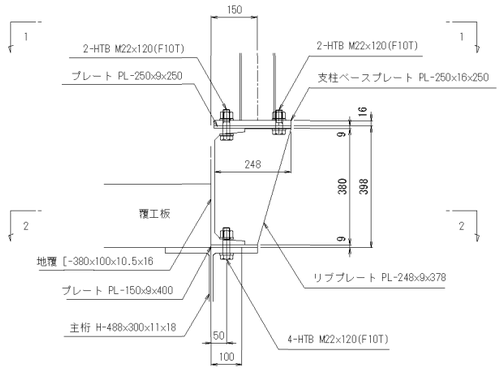

1 － 1 平面図

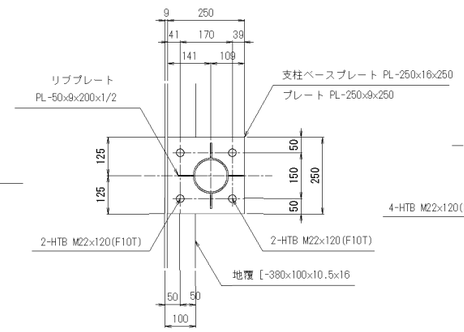

2 － 2 平面図

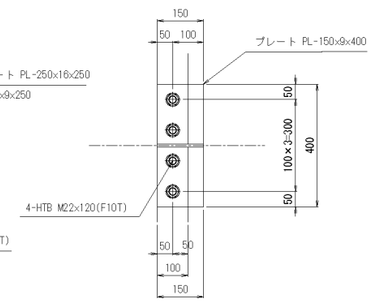

支持杭継手部詳細図

S=1:10

側 面

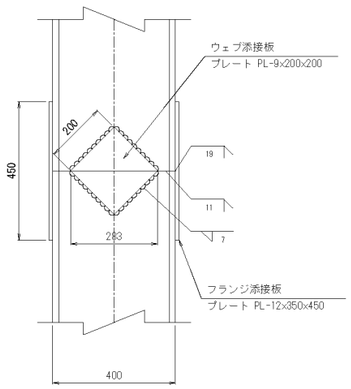

断 面

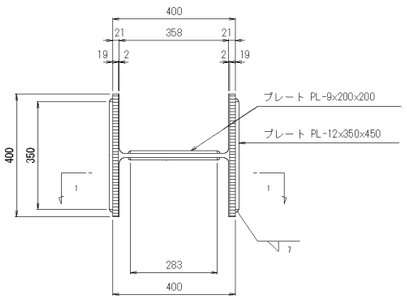

開先加工図
(1-1断面)

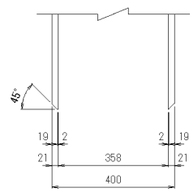

※ 部分開先加工及び突合せ溶接範囲を示す。

1箇所当り

形鋼寸法	フランジ添接板 短辺長×厚さ×長辺長	ウェブ添接板 短辺長×厚さ×長辺長	添付板重量	すみ肉溶接長	すみ肉溶接脚長	突合せ溶接長	突合せ溶接厚
400×400×13×21	12×350×450	9×200×200	35.3 kg/箇所	4.8 m/箇所	7 m/m	1.2 m/箇所	19 m/m

※支持杭の継手は陸上での施工を想定している。

支持杭頭部詳細

S=1:10

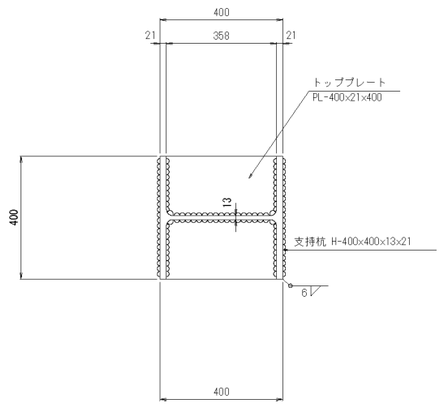

添接板取付図

S=1:10

側 面

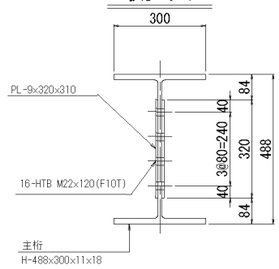

断 面

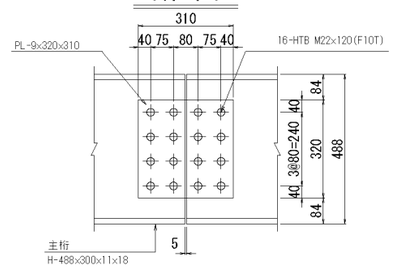

※仮桟橋工にかかる鋼材は購入とする。ただし、覆工板については賃料とする。
※ボルト長さは、最も長い120mmで統一している。

工事名	令和５年度　宇城震地整備事業 五丁川第２排水環境工事用道路工事		
図面名	仮桟橋計画図(7/10)		
作成年月日			
縮　尺	図　示	図面番号	5 － 7/10
会社名			
事務所名	九州農政局 宇城震地整備事業所		

仮桟橋計画図(8/10)

仮桟橋④平面・縦断

平面図

S=1:200

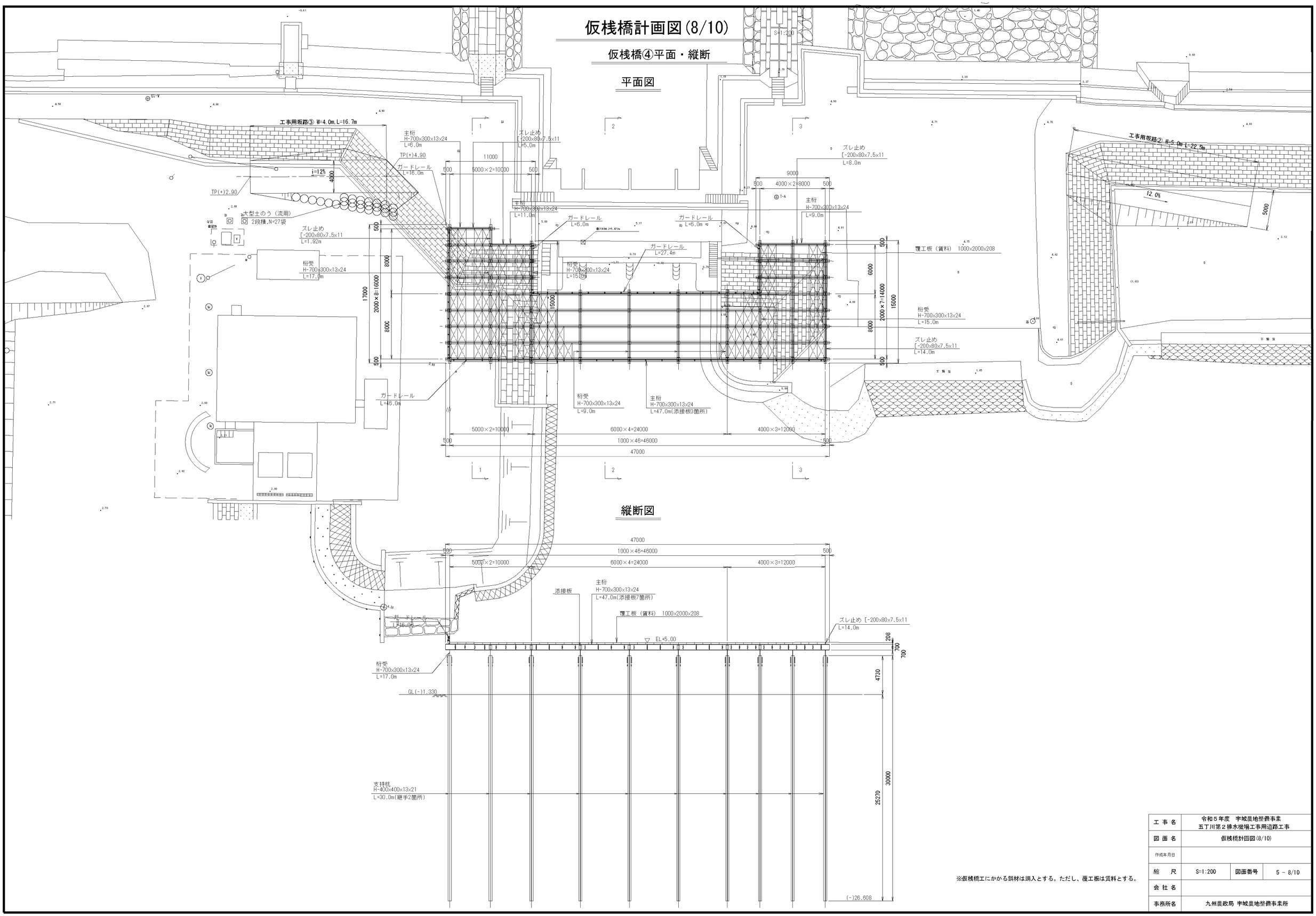

縦断図

※仮桟橋工にかかる鋼材は購入とする。ただし、覆工板は賃料とする。

工事名	令和５年度　宇城農地整備事業 五丁川第２排水機場工事用道路工事		
図面名	仮桟橋計画図(8/10)		
作成年月日			
縮尺	S=1:200	図面番号	5 － 8/10
会社名			
事務所名	九州農政局 宇城農地整備事業所		

仮桟橋計画図(9/10) S=1:100

仮桟橋④横断

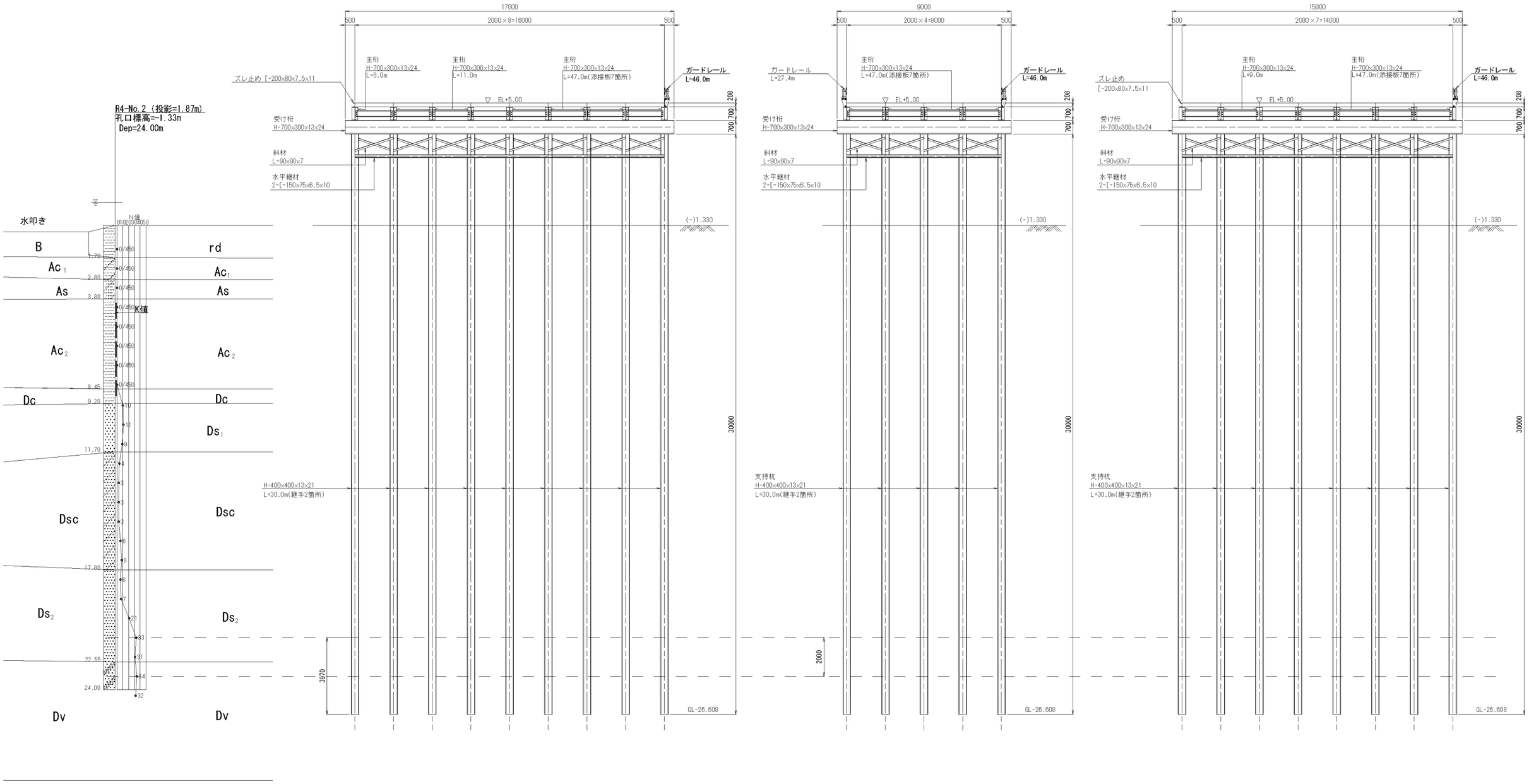

工事名	令和５年度　宇城震地整備事業 五丁川第２排水機場工事用道路工事		
図面名	仮桟橋計画図(9/10)		
作成年月日			
縮　尺	S=1:100	図面番号	5 － 9/10
会社名			
事務所名	九州農政局 宇城農地整備事業所		

仮桟橋計画図(10/10)

S=1:30

仮桟橋④詳細

縦断図

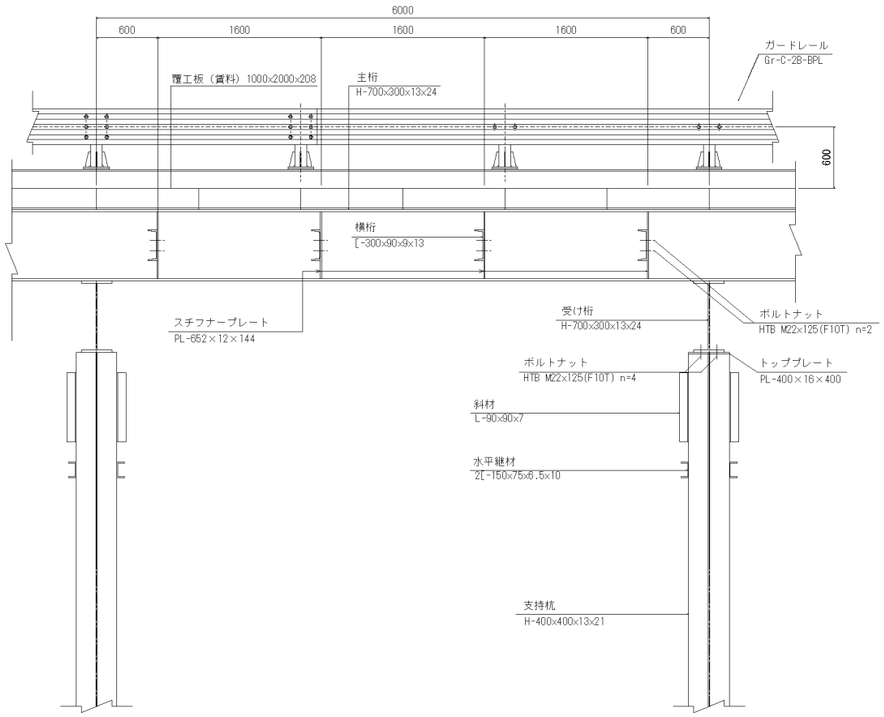

横断図

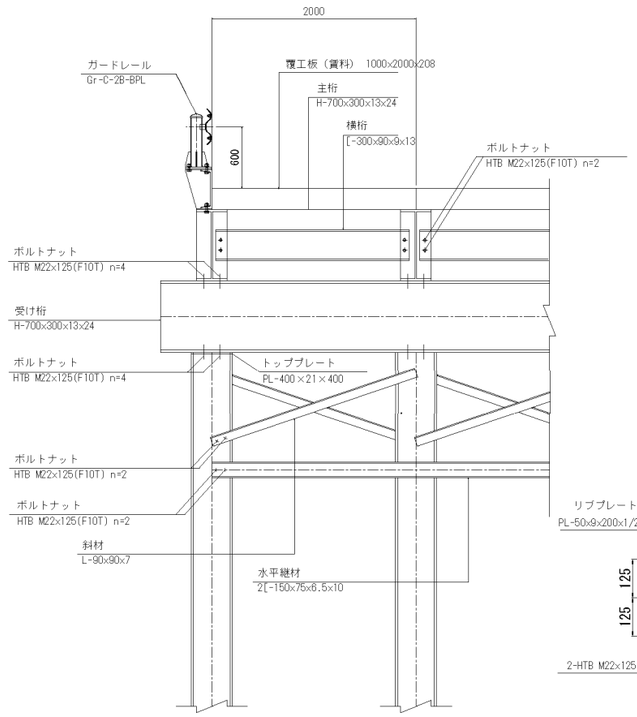

ガードレール取付図

S=1:10

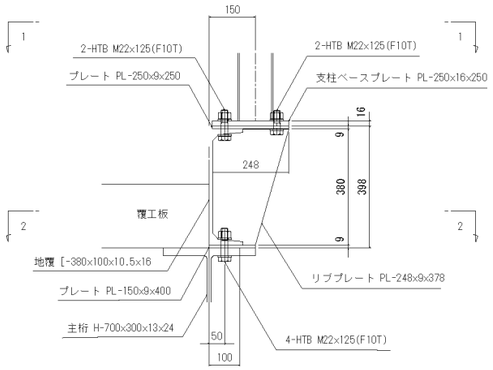

1 － 1 平面図

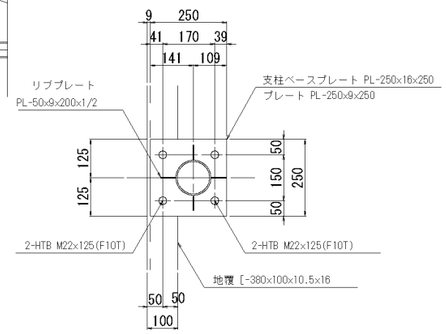

2 － 2 平面図

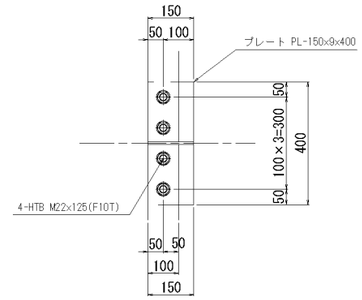

支持杭継手部詳細図

S=1:10

側 面

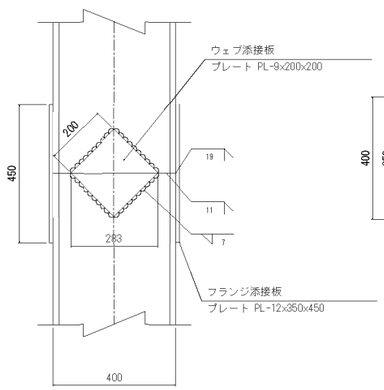

断 面

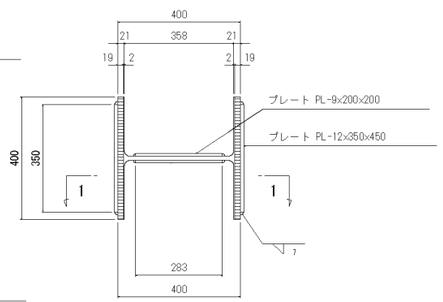

※ ▨は開先加工及び突合せ溶接範囲を示す。

開先加工図
(1-1断面)

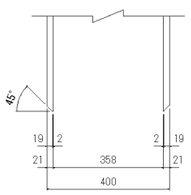

1箇所当り

H形鋼寸法	フランジ添接板 短辺長×厚さ×長辺長	ウェブ添接板 短辺長×厚さ×長辺長	添付板重量	すみ肉溶接長	すみ肉溶接脚長	突合せ溶接長	突合せ溶接厚
400×400×13×21	12×350×450	9×200×200	35.3 kg/箇所	4.8 m/箇所	7 m/m	1.2 m/箇所	19 m/m

※支持杭の継手は陸上での施工を想定している。

支持杭頭部詳細

S=1:10

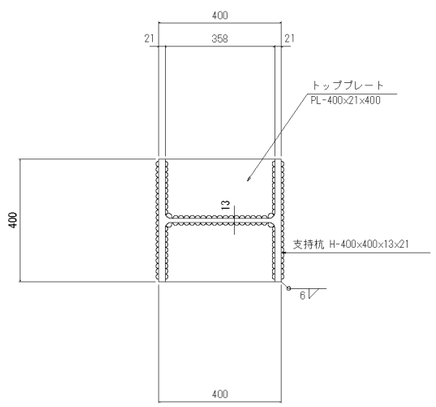

添接板取付図

S=1:10

側 面

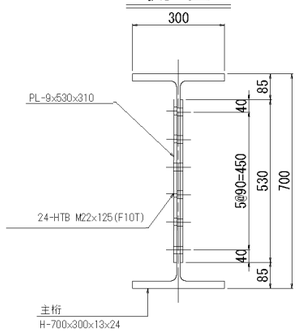

断 面

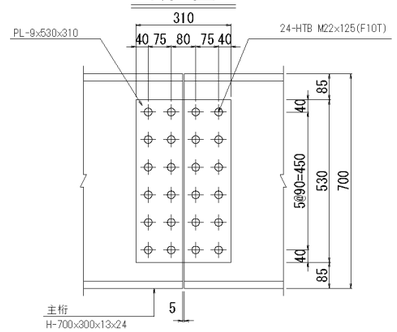

※仮桟橋工にかかる鋼材は購入とする。ただし、覆工板は資料とする。
※ボルト長さは、最も長い125mmで統一している。

工事名	令和５年度　宇城農地整備事業 五丁川第２排水堰場工事用道路工事		
図面名	仮桟橋計画図(10/10)		
作成年月日			
縮　尺	図　示	図面番号	5 - 10/10
会社名			
事務所名	九州農政局 宇城農地整備事業所		

撤去計画図（1/2）

仮桟橋①

S=1:100

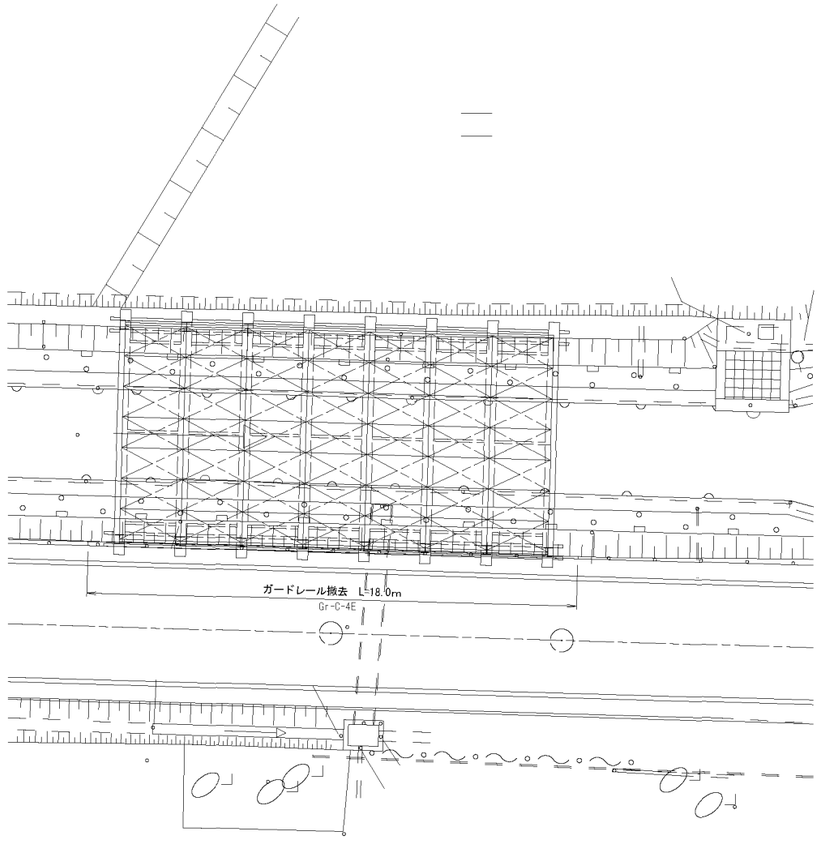

待避所②

S=1:100

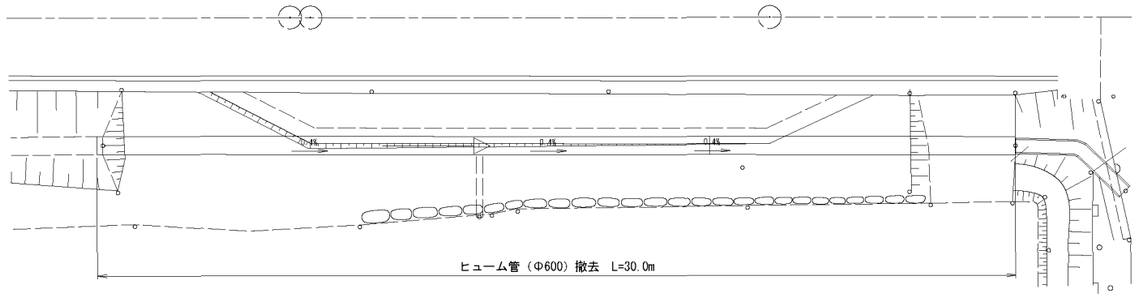

待避所③

S=1:100

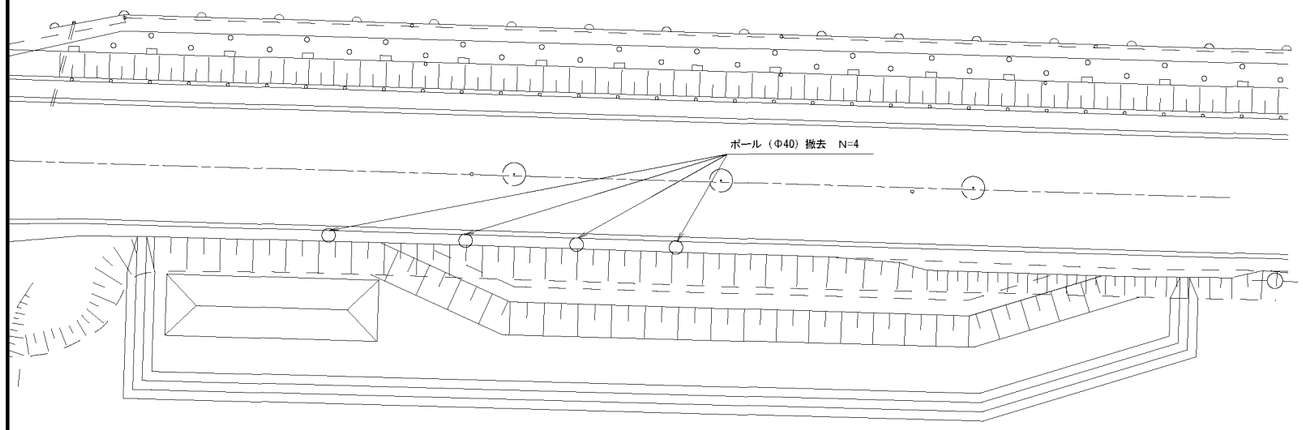

ほ場内道路

S=1:100

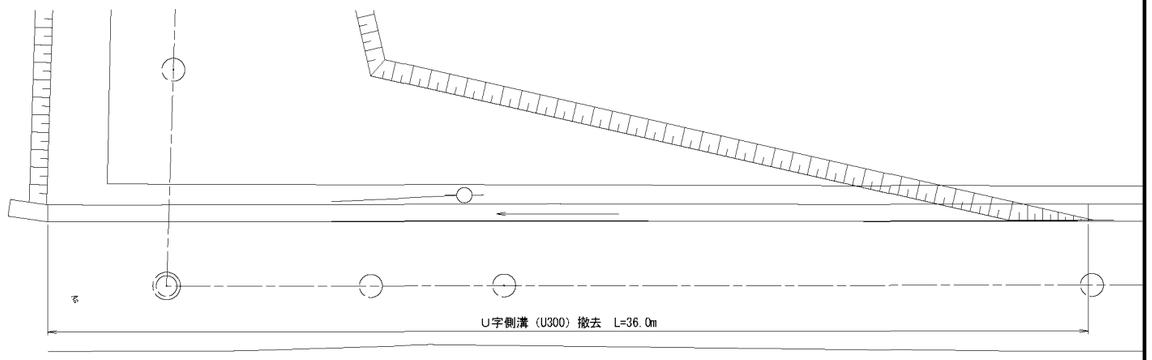

工事名	令和５年度　宇城農地整備事業 五丁川第２排水機場工事用道路工事		
図面名	撤去計画図（1/2）		
作成年月日			
縮　尺	図　示	図面番号	6 - 1/2
会社名			
事業者名	九州農政局 宇城農地整備事業所		

撤去計画図（2/2）

仮桟橋②

S=1:100

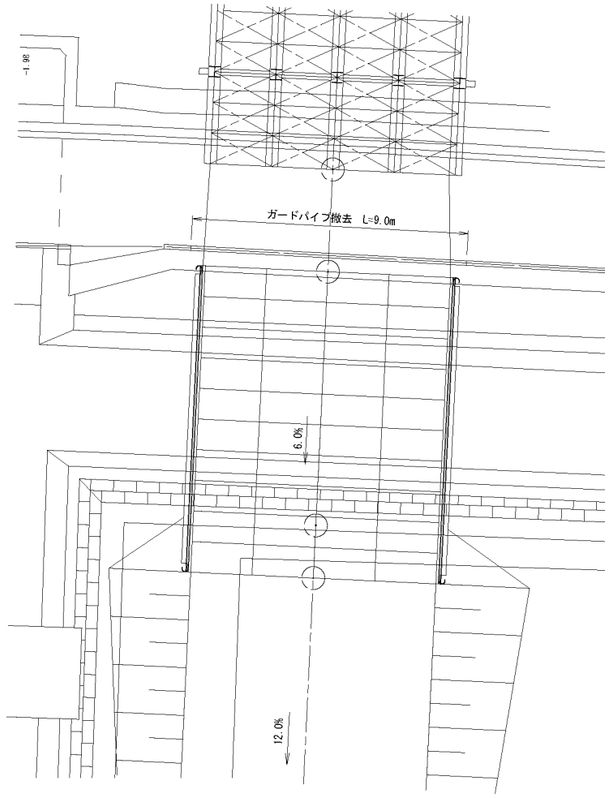

ガードレール（土中立て込み）

（Gr-C-4E）

S=1：20

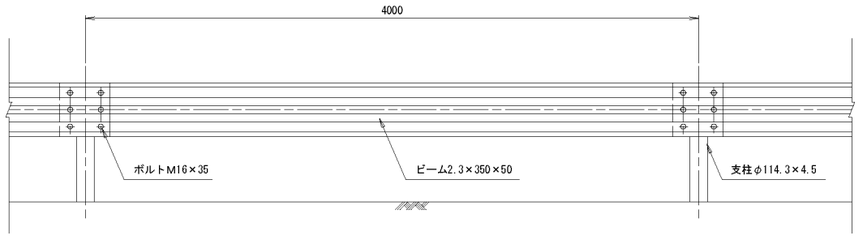

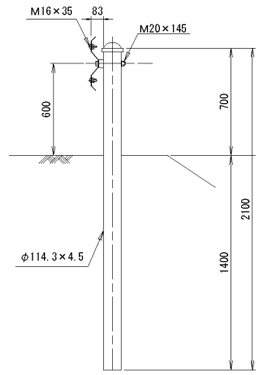

ガードパイプ（土中建て込み）

（３段ビーム）

S=1:15

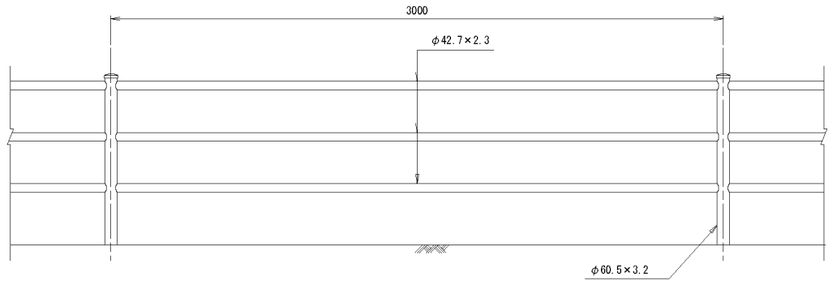

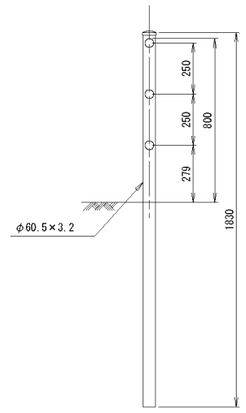

ヒューム管（Φ600）

S=1:10

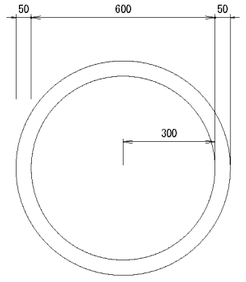

U字側溝（U300）

S=1:10

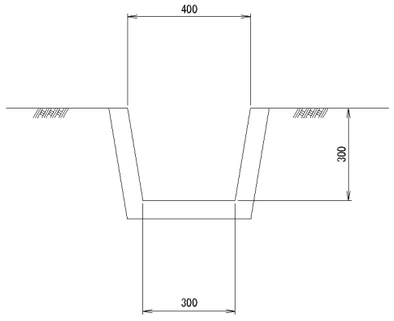

ポール（Φ40）

S=1:10

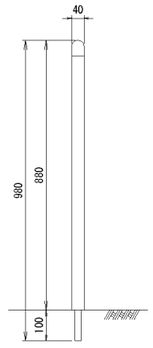

工事名	令和５年度　宇城農地整備事業 五丁川第２排水機場工事用道路工事		
図面名	撤去計画図（2/2）		
作成年月日			
縮尺	図示	図面番号	6 - 2/2
会社名			
事業者名	九州農政局 宇城農地整備事業所		

進入盛土工計画図 S=1:150

（仮桟橋①）

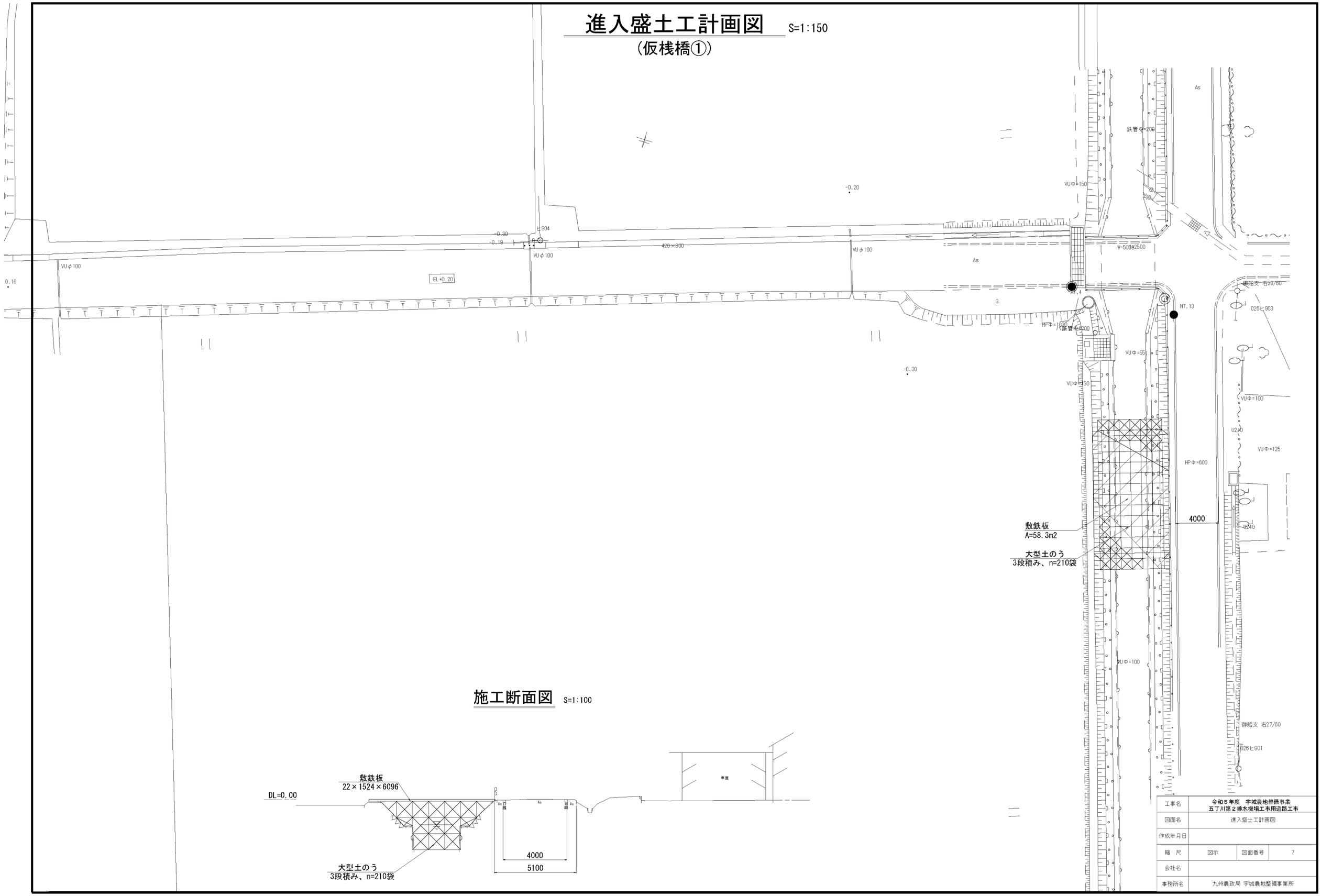

施工断面図 S=1:100

仮設水路計画図（1/2）

計画平面図

S=1:100

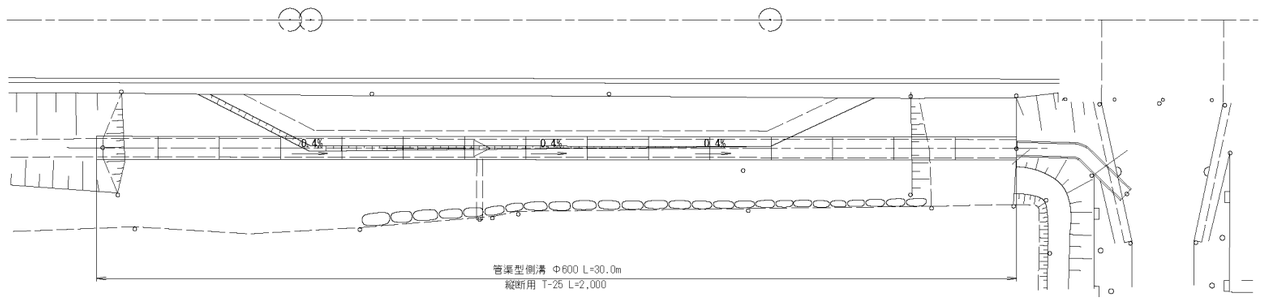

計画横断図

S=1:10

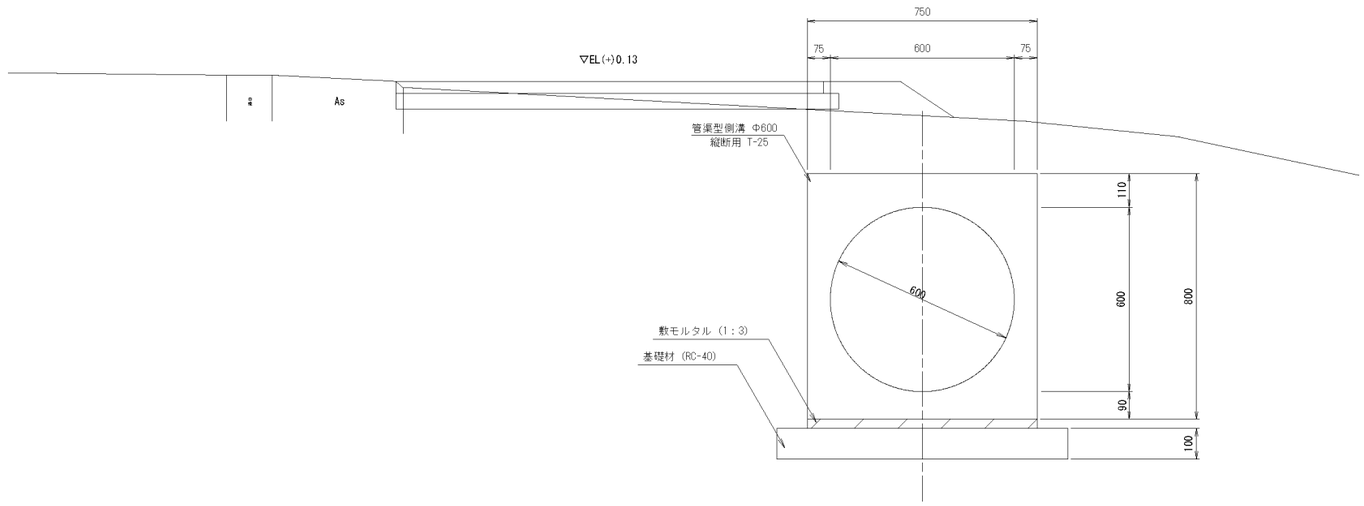

計画縦断図

S=1:100

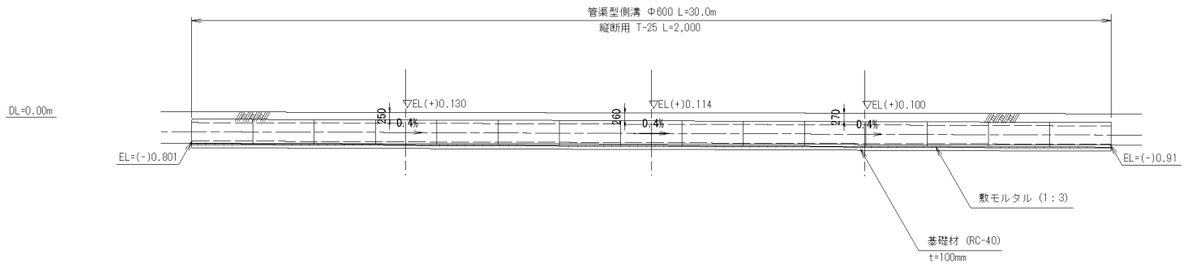

工事名	令和５年度　宰城震地整備事業 五丁川第２排水機場工事用道路工事		
図面名	仮設水路計画図（1/2）		
作成年月日			
縮　尺	図　示	図面番号	8 － 1/2
会社名			
事業者名	九州震政局 宰城震地整備事業所		

仮設水路計画図（2/2）

計画平面図

S=1:100

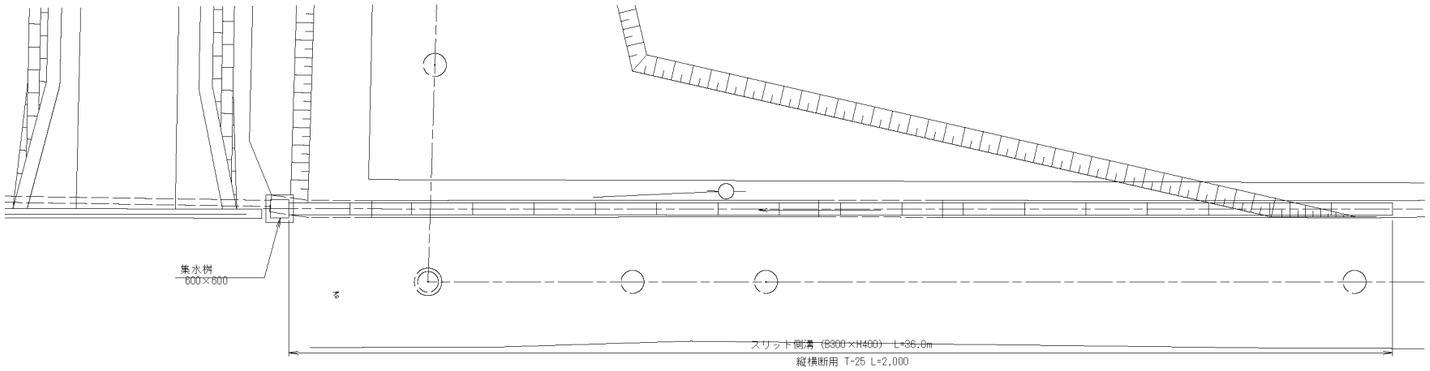

計画横断図

スリット側溝（B300×H400）
縦横断用T-25

S=1:10

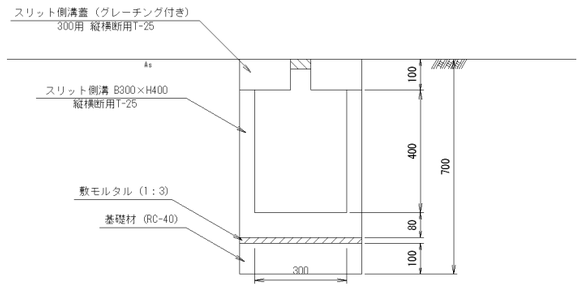

計画縦断図

S=1:100

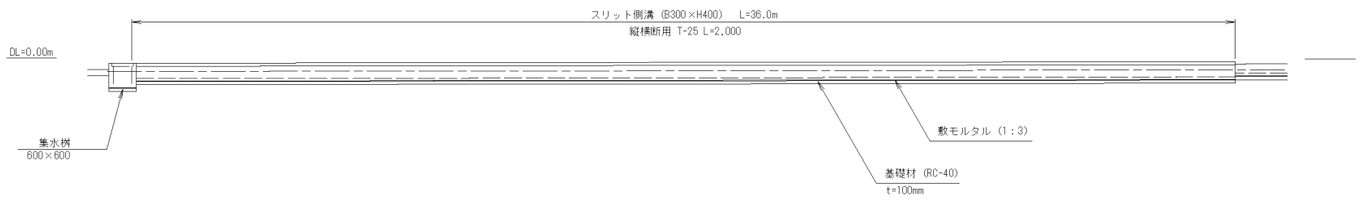

計画横断図

集水桝（600×600）

S=1:10

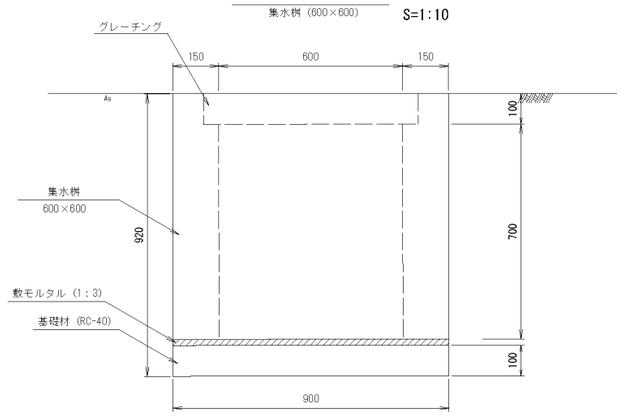

工事名	令和５年度　宇城農地整備事業 五丁川第２排水機場工事用道路工事		
図面名	仮設水路計画図（2/2）		
作成年月日			
縮　尺	図　示	図面番号	8 － 2/2
会社名			
事業者名	九州農政局 宇城農地整備事業所		

用地借地図

S=1:2,500

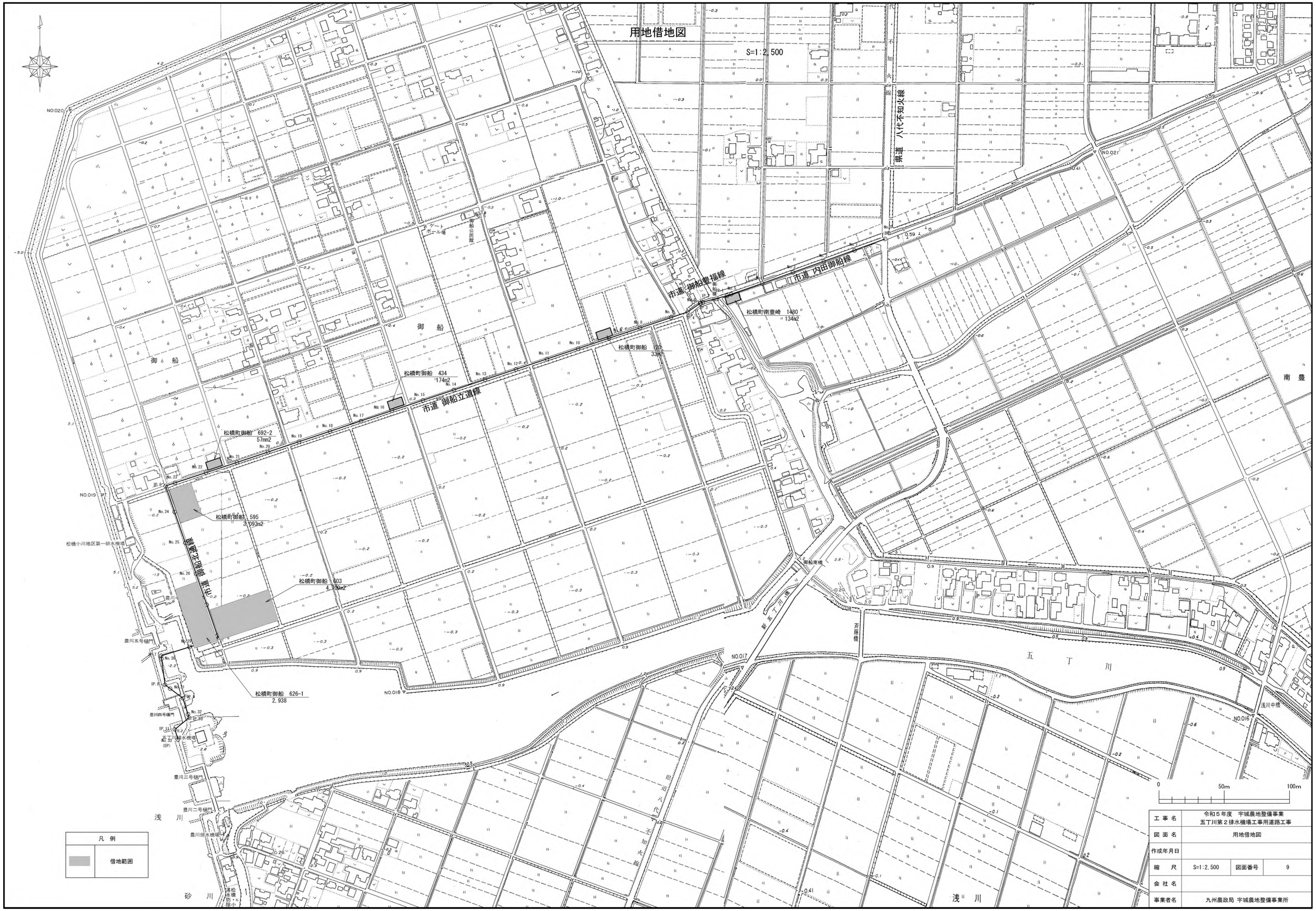

工事名	令和５年度　宇城農地整備事業 五丁川第２排水機場工事用道路工事		
図面名	用地借地図		
作成年月日			
縮　尺	S=1:2,500	図面番号	9
会社名			
事業者名	九州農政局 宇城農地整備事業所		