誰もが住んでみたい村に
農業農村整備

令和５年度

宇城農地整備事業
南豊崎工区区画整理（その１０）工事

積　　算　　書

（当初）

九州農政局
宇城農地整備事業所

事業名	宇城農地整備事業
工事名	南豊崎工区区画整理（その１０）工事

項　目　名	内　　容
局名	九州農政局
事業（務）所名	宇城農地整備事業所
事業名	宇城農地整備事業
工事名	南豊崎工区区画整理（その１０）工事
施工場所	熊本県宇城市松橋町南豊崎地内
工事番号	06-325-0009
工事区分	単年度
積算区分	当初積算
地域区分	熊本
地区区分	松橋
工期	５ヶ月
積算体系年月	令和６年８月
単価期適用年月	令和６年８月－Ａ
歩掛期適用年番号	令和６年９９号－Ａ
電力会社名	九州電力

事業名	宇城農地整備事業
工事名	南豊崎工区区画整理（その１０）工事

番号	項　目　名	規　　格	数　量	単位	金　額	備　考
	請負工事費				245,663,000	
	・工事価格				223,330,000	
	・消費税相当額（１０％）				22,333,000	
	工事内容					
1	区画整理		4.780	ha		
2	整地工		4.350	ha		
3	用水路工（管水路）		505.200	m		
4	排水路工（開水路）		545.200	m		
5	道路工		805.400	m		
6	附帯工		1.000	式		

事業名	宇城農地整備事業
工事名	南豊崎工区区画整理（その１０）工事

項　目　名	内　　容
工事名	
工事区分	単年度
積算区分	当初積算
積算体系区分	一般土木工事
工種区分	ほ場整備工事
工種体系区分	ほ場整備工事
契約保証費	計上する
施工地域区分	一般交通影響有り(2)-2
電力区分	低圧・業者持・１年未満
冬期補正	なし
冬期補正（現場管理費）	0.00%
豪雪補正	なし
亜熱帯補正	なし
被災地補正（共通仮設費）	1.100
被災地補正（現場管理費）	1.100
週休２日補正	4週8休以上
熱中症対策補正（現場管理費）	0.00%
現場環境改善費の計上	する
3次元出来形管理補正(現場管理費)	補正なし
3次元出来形管理補正(共通仮設費)	補正なし

事業名	宇城農地整備事業
工事名	南豊崎工区区画整理（その１０）工事

項　目　名	数　量	単位	金　額	備　考
工事価格			223,330,000	
・工事原価			192,999,000	
純工事費			142,235,000	
・・直接工事費			127,334,000	
・・・直接工事費（仮設工を除く）	1.000	式	126,594,000	
・・・直接工事費（仮設工）	1.000	式	740,000	
・・間接工事費			65,665,000	
・・・共通仮設費			14,901,000	
・・・・事業損失防止施設費	1.000	式	0	
・・・・運搬費～営繕費等				
127,334,000×((7.690*1.200)*1.100*1.020*1.000)			13,179,000	
・・・・運搬費	1.000	式	537,000	
・・・・準備費	1.000	式	0	
・・・・安全費	1.000	式	0	
・・・・役務費	1.000	式	0	
・・・・技術管理費	1.000	式	366,000	
・・・・営繕費等	1.000	式	0	
・・・・現場環境改善費			819,000	
・・・・・現場環境改善費（率計上）				
124,153,000×(0.660)			819,000	
・・・・・現場環境改善費（積上）	1.000	式	0	
・・・現場管理費			50,764,000	
・・・・現場管理費（率計上）				
142,235,000×((28.090*1.100)*1.100*1.050*1.000+0.000+0.000-0.000)			50,764,000	
・・・・現場管理費（積上）	1.000	式	0	
・・・・現場管理費（一般管理費率対象外）	1.000	式	0	
・・・工期延長等に伴う現場維持等の費用	1.000	式	0	
・・官貸額（直工）	1.000	式	0	
・・官貸額（事業損失防止）	1.000	式	0	
・・官貸額（直工・事業損失防止除く）	1.000	式	0	
・一般管理費等				
192,999,000×(15.680*1.000＋0.04)			30,339,000	
・一括計上価格	1.000	式	0	
支給品費			0	
支給品費（直工・事業損失防止）			0	
支給品費（直工）			0	
処分費等（直接工事費の内数）			3,181,000	
処分費(準備費の内数)			0	
処分費(事業損失防止施設費内数)			0	
処分費等(率対象外)			0	

事業名	宇城農地整備事業
工事名	南豊崎工区区画整理（その１０）工事

項　目　名	数　量	単位	金　額	備　考
共通仮設費算定控除額			0	
有価物処分費			0	
法定福利費概算額(工事価格の内数)				
223,330,000×5.640			12,596,000	

事業名	宇城農地整備事業
工事名	南豊崎工区区画整理（その１０）工事

工　種　名　称	数　量	単位	金　額	備　考
直接工事費（仮設工を除く）内訳			126,594,000	
直接工事費（仮設工を除く）	1.000	式	126,594,000	
・整地工	1.000	式	11,880,000	
・・整地工	1.000	式	9,690,000	
・・進入路工	1.000	式	1,508,000	
・・一筆排水工	1.000	式	682,000	
・道路工	1.000	式	13,783,000	
・・道路工	1.000	式	13,783,000	
・構造物撤去工	1.000	式	1,099,000	
・・撤去工	1.000	式	1,099,000	
・用水路工（管水路）	1.000	式	13,112,000	
・・送水路工	1.000	式	4,354,000	
・・制水弁工	1.000	式	581,000	
・・空気弁工	1.000	式	704,000	
・・排泥工	1.000	式	410,000	
・・給水栓工	1.000	式	3,878,000	
・・水路横断工	1.000	式	2,645,000	
・・残土処理工	1.000	式	540,000	
・排水路工	1.000	式	86,720,000	
・・排水路工	1.000	式	64,033,000	
・・道路横断暗渠工	1.000	式	16,104,000	
・・産業廃棄物処理工	1.000	式	418,000	
・・残土処理工	1.000	式	6,165,000	

事業名	宇城農地整備事業
工事名	南豊崎工区区画整理（その１０）工事

工　種　名　称	数　量	単位	金　額	備　考
直接工事費（仮設工）内訳			740,000	
直接工事費（仮設工）	1.000	式	740,000	
・仮設工	1.000	式	740,000	
・・仮設道路工	1.000	式	412,000	
・・仮締切工	1.000	式	279,000	
・・産業廃棄物処理工	1.000	式	49,000	

事業名	宇城農地整備事業
工事名	南豊崎工区区画整理（その１０）工事

工　種　名　称	数　量	単位	金　額	備　考
運搬費内訳			537,000	
運搬費	1.000	式	537,000	
・共通仮設（積上げ）	1.000	式	537,000	
・・運搬費	1.000	式	537,000	

事業名	宇城農地整備事業
工事名	南豊崎工区区画整理（その１０）工事

工　種　名　称	数　量	単位	金　額	備　考
技術管理費内訳			366,000	
技術管理費	1.000	式	366,000	
・共通仮設（積上げ）	1.000	式	366,000	
・・技術管理費	1.000	式	366,000	

事業名	宇城農地整備事業
工事名	南豊崎工区区画整理（その１０）工事

名　称（規　格）	数　量	単位	単　価	金　額	備　考
直接工事費（仮設工を除く）				126,594,000	
・整地工	1.000	式		11,880,000	
・・整地工	1.000	式		9,690,000	
B10001 表土扱い（ほ場整備工）（標準区画0.3ha以上） はぎ取り戻し(表土はぎ+戻し+整地)	4.350	ha	1,083,139	4,711,655	歩A・単A B単　1号
B10002 基盤造成・畦畔築立（標準区画0.3ha以上） 基盤切盛+畦畔築立+基盤整地	4.350	ha	806,540	3,508,449	歩A・単A B単　2号
000003 畦畔築立の法面仕上げ	804.000	㎡	549	441,396	歩A・単A B単　3号
000004 耕起工	42,871.000	㎡	24	1,028,904	歩A・単A B単　4号
合　計				9,690,404	
・・進入路工	1.000	式		1,508,000	
000005 進入路工 １号	8.000	箇所	2,020	16,160	歩A・単A B単　5号
000006 進入路工 ５号床板橋	1.000	箇所	1,492,326	1,492,326	歩A・単A B単　6号
合　計				1,508,486	
・・一筆排水工	1.000	式		682,000	
000007 一筆排水 畦畔埋設	18.000	箇所	37,876	681,768	歩A・単A B単　7号
合　計				681,768	
・道路工	1.000	式		13,783,000	
・・道路工	1.000	式		13,783,000	
000008 購入土 山土砂	1,095.000	m3	1,900	2,080,500	歩A・単A B単　8号
000009 1-5号支線道路 支線道路B（里道）	291.700	m	13,173	3,842,564	歩A・単A B単　9号
000010 1-6号支線道路 支線道路B（里道）	131.200	m	9,430	1,237,216	歩A・単A B単　10号
000011 2-1号支線道路① 支線道路B（市道）	99.200	m	942	93,446	歩A・単A B単　11号
000012 2-1号支線道路② 支線道路B（市道）	99.000	m	3,716	367,884	歩A・単A B単　12号
000013 2-1号支線道路③ 支線道路B（市道）	184.300	m	4,954	913,022	歩A・単A B単　13号
000014 ガードレール設置工 2-1号支線道路	382.500	m	8,520	3,258,900	歩A・単A B単　14号
000015 作業残土処理工	468.000	m3	4,250	1,989,000	歩A・単A B単　15号
合　計				13,782,532	
・構造物撤去工	1.000	式		1,099,000	
・・撤去工	1.000	式		1,099,000	
000016 コンクリート構造物撤去 有筋	36.000	m3	21,379	769,644	歩A・単A B単　16号
000017 コンクリート構造物撤去 無筋	6.000	m3	12,384	74,304	歩A・単A B単　17号
000018 舗装版切断 As舗装	264.000	m	657	173,448	歩A・単A B単　18号
000019 舗装版切断排水処理	1.000	式	10,104	10,104	歩A・単A B単　19号
000020 舗装版破砕 As舗装	145.000	㎡	216	31,320	歩A・単A B単　20号
000021 As殻運搬・処分	7.000	m3	5,709	39,963	歩A・単A B単　21号
合　計				1,098,783	
・用水路工（管水路）	1.000	式		13,112,000	
・・送水路工	1.000	式		4,354,000	
000022 1-7号幹線用水路 φ250 TS 支線道路B埋設	45.400	m	11,498	522,009	歩A・単A B単　22号

事業名	宇城農地整備事業
工事名	南豊崎工区区画整理（その１０）工事

名　称（規　格）	数　量	単位	単　価	金　額	備　考
000023 1-7号幹線用水路 φ250 RR 支線道路B埋設	5.000	m	12,105	60,525	歩A・単A B単　23号
000024 1-7号幹線用水路 φ200 TS 支線道路B埋設	121.800	m	8,583	1,045,409	歩A・単A B単　24号
000025 1-7号幹線用水路 φ200 RR 支線道路B埋設	10.000	m	9,023	90,230	歩A・単A B単　25号
000026 1-7号支線用水路 φ250 TS 既設利用道路埋設（市道）	1.500	m	15,043	22,565	歩A・単A B単　26号
000027 1-7号支線用水路 φ150 TS 既設利用道路埋設（市道）	21.900	m	11,174	244,711	歩A・単A B単　27号
000028 1-7号支線用水路 φ150 RR 既設利用道路埋設（市道）	5.000	m	11,441	57,205	歩A・単A B単　28号
000029 1-7号支線用水路 φ125 TS 既設利用道路埋設（市道）	24.200	m	10,494	253,955	歩A・単A B単　29号
000030 1-7号支線用水路 φ100 TS 既設利用道路埋設（市道）	17.800	m	9,071	161,464	歩A・単A B単　30号
000031 1-7号支線用水路 φ100 RR 既設利用道路埋設（市道）	5.000	m	9,185	45,925	歩A・単A B単　31号
000032 1-7号支線用水路 φ75 TS 既設利用道路埋設（市道）	29.700	m	9,340	277,398	歩A・単A B単　32号
000033 1-9号支線用水路 φ200 TS 支線道路B埋設	1.500	m	8,643	12,965	歩A・単A B単　33号
000034 1-9号支線用水路 φ125 TS 支線道路B埋設	1.500	m	6,420	9,630	歩A・単A B単　34号
000035 1-9号支線用水路 φ100 TS 支線道路B埋設	34.500	m	5,837	201,377	歩A・単A B単　35号
000036 1-9号支線用水路 φ100 RR 支線道路B埋設	5.000	m	5,951	29,755	歩A・単A B単　36号
000037 1-9号支線用水路 φ75 TS 支線道路B埋設	63.900	m	5,236	334,580	歩A・単A B単　37号
000038 1-9号支線用水路 φ75 RR 支線道路B埋設	5.000	m	5,315	26,575	歩A・単A B単　38号
000039 1-11号支線用水路 φ100 TS 畦畔埋設	33.900	m	5,772	195,671	歩A・単A B単　39号
000040 1-11号支線用水路 φ100 RR 畦畔埋設	5.000	m	5,886	29,430	歩A・単A B単　40号
000041 1-11号支線用水路 φ75 TS 畦畔埋設	57.600	m	5,598	322,445	歩A・単A B単　41号
000042 1-11号支線用水路 φ75 RR 畦畔埋設	10.000	m	5,677	56,770	歩A・単A B単　42号
000043 継手	1.000	式	353,020	353,020	歩A・単A B単　43号
合　　計				4,353,614	
・・制水弁工	1.000	式		581,000	
000044 制水弁工 1-7号幹線用水路　1-3号制水弁工φ250	1.000	箇所	397,571	397,571	歩A・単A B単　44号
000045 制水弁工 1-7号幹線用水路　1-12号制水弁工φ150	1.000	箇所	183,138	183,138	歩A・単A B単　45号
合　　計				580,709	
・・空気弁工	1.000	式		704,000	
000046 空気弁工 1-4号空気弁工φ250	1.000	箇所	384,148	384,148	歩A・単A B単　46号
000047 空気弁工 1-14号空気弁工φ150	1.000	箇所	319,688	319,688	歩A・単A B単　47号
合　　計				703,836	
・・排泥工	1.000	式		410,000	
000048 排泥工 1-15号排泥工　φ75	1.000	箇所	152,757	152,757	歩A・単A B単　48号
000049 排泥工 1-16号排泥工　φ75	1.000	箇所	257,220	257,220	歩A・単A B単　49号
合　　計				409,977	
・・給水栓工	1.000	式		3,878,000	
000050 給水栓工 1-7号幹線用水路 タイプ１	1.000	個	198,465	198,465	歩A・単A B単　50号
000051 給水栓工 1-7号支線用水路 タイプ１	9.000	個	210,825	1,897,425	歩A・単A B単　51号
000052 給水栓工 1-9号支線用水路 タイプ１	5.000	個	198,465	992,325	歩A・単A B単　52号
000053 給水栓工 1-11号支線用水路 タイプ２	5.000	個	157,864	789,320	歩A・単A B単　53号

事業名	宇城農地整備事業
工事名	南豊崎工区区画整理（その１０）工事

名　称（規　格）	数　量	単位	単　価	金　額	備　考
合　　計				3,877,535	
・・水路横断工	1.000	式		2,645,000	
000054 1-4号水管橋工	1.000	箇所	2,645,033	2,645,033	歩A・単A B単　54号
合　　計				2,645,033	
・・残土処理工	1.000	式		540,000	
000055 作業残土処理工	194.000	m3	2,786	540,484	歩A・単A B単　55号
合　　計				540,484	
・排水路工	1.000	式		86,720,000	
・・排水路工	1.000	式		64,033,000	
000056 1-3号排水路工 鉄筋コンクリート組立柵渠 B5000×H1200	118.500	m	99,114	11,745,009	歩A・単A B単　56号
000057 1-3号排水路工 鉄筋コンクリート組立柵渠（階段） B5000×H1200	1.500	m	119,446	179,169	歩A・単A B単　57号
000058 1-5号排水路工 鉄筋コンクリート組立柵渠 B5000×H1200	119.200	m	98,988	11,799,370	歩A・単A B単　58号
000059 1-5号排水路工 鉄筋コンクリート組立柵渠（階段） B5000×H1200	1.500	m	119,320	178,980	歩A・単A B単　59号
000060 端部土留壁　1-3号排水路工	1.000	箇所	228,459	228,459	歩A・単A B単　60号
000061 端部土留壁　1-5号排水路工	1.000	箇所	228,584	228,584	歩A・単A B単　61号
000062 中央支線排水路工 L型水路 H1500	304.500	m	130,292	39,673,914	歩A・単A B単　62号
合　　計				64,033,485	
・・道路横断暗渠工	1.000	式		16,104,000	
000063 D-17号横断暗渠工 ボックスカルバート B1300×H1500×2連	8.000	m	303,801	2,430,408	歩A・単A B単　63号
000064 ボックスカルバートPC縦締め D-17号横断暗渠工	1.000	式	74,304	74,304	歩A・単A B単　64号
000065 地覆 D-17号横断暗渠工、21N-12-25(高炉B)	1.600	m3	89,443	143,109	歩A・単A B単　65号
000066 C-3号横断暗渠工 ボックスカルバート B2300×H1200×2連	7.500	m	599,819	4,498,643	歩A・単A B単　66号
000067 ボックスカルバートPC縦締め C-3号横断暗渠工	1.000	式	75,104	75,104	歩A・単A B単　67号
000068 地覆 C-3号横断暗渠工、21N-12-25(高炉B)	3.700	m3	77,366	286,254	歩A・単A B単　68号
000069 C-4号横断暗渠工 ボックスカルバート B2300×H1200×2連	6.000	m	601,224	3,607,344	歩A・単A B単　69号
000070 ボックスカルバートPC縦締め C-4号横断暗渠工	1.000	式	75,104	75,104	歩A・単A B単　70号
000071 地覆 C-4号横断暗渠工、21N-12-25(高炉B)	3.700	m3	77,366	286,254	歩A・単A B単　71号
000072 D-10号道路横断暗渠工 φ200	1.000	箇所	1,101,411	1,101,411	歩A・単A B単　72号
000073 D-11号道路横断暗渠工 φ200	1.000	箇所	1,175,314	1,175,314	歩A・単A B単　73号
000074 D-10-1号道路横断暗渠工 φ200	1.000	箇所	1,175,314	1,175,314	歩A・単A B単　74号
000075 D-11-1号道路横断暗渠工 φ200	1.000	箇所	1,175,314	1,175,314	歩A・単A B単　75号
合　　計				16,103,877	
・・産業廃棄物処理工	1.000	式		418,000	
000076 水路内雑物	1.000	m3	60,778	60,778	歩A・単A B単　76号
000077 木材	3.800	m3	54,337	206,481	歩A・単A B単　77号
000078 石綿含有スレート	1.200	m3	125,249	150,299	歩A・単A B単　78号
合　　計				417,558	

事業名	宇城農地整備事業
工事名	南豊崎工区区画整理（その１０）工事

名　称（規　格）	数　量	単位	単　価	金　額	備　考
・・残土処理工	1.000	式		6,165,000	
000079 作業残土処理工	2,213.000	m3	2,786	6,165,418	歩A・単A B単　79号
合　　計				6,165,418	

事業名	宇城農地整備事業
工事名	南豊崎工区区画整理（その１０）工事

名　称（規　格）	数　量	単位	単　価	金　額	備　考
直接工事費（仮設工）				740,000	
・仮設工	1.000	式		740,000	
・・仮設道路工	1.000	式		412,000	
000080 シート敷設撤去 土木シート	531.000	㎡	235	124,785	歩A・単A B単　80号
000081 敷鉄板設置撤去	372.000	㎡	772	287,184	歩A・単A B単　81号
合　　計				411,969	
・・仮締切工	1.000	式		279,000	
000082 大型土のう工 製作・設置	10.000	袋	5,046	50,460	歩A・単A B単　82号
000083 大型土のう工 設置	8.000	袋	1,594	12,752	歩A・単A B単　83号
000084 大型土のう工 撤去	18.000	袋	780	14,040	歩A・単A B単　84号
000085 土のう工	0.400	m3	30,874	12,350	歩A・単A B単　85号
000086 シート敷設撤去 ブルーシート	54.000	㎡	143	7,722	歩A・単A B単　86号
000087 排水処理	1.000	箇所	64,889	64,889	歩A・単A B単　87号
000088 排水処理	1.000	箇所	58,438	58,438	歩A・単A B単　88号
000089 排水処理	1.000	箇所	58,438	58,438	歩A・単A B単　89号
合　　計				279,089	
・・産業廃棄物処理工	1.000	式		49,000	
000090 廃プラスチック類	1.000	m3	49,268	49,268	歩A・単A B単　90号
合　　計				49,268	

事業名	宇城農地整備事業
工事名	南豊崎工区区画整理（その１０）工事

名　称（規　格）	数　量	単位	単　価	金　額	備　考
運搬費				537,000	
・共通仮設（積上げ）	1.000	式		537,000	
・・運搬費	1.000	式		537,000	
B19002 仮設材輸送	64.50	ton	8,320	536,640	歩A・単A B単　91号
合　　計				536,640	

事業名	宇城農地整備事業
工事名	南豊崎工区区画整理（その１０）工事

名　称（規　格）	数　量	単位	単　価	金　額	備　考
技術管理費				366,000	
・共通仮設（積上げ）	1.000	式		366,000	
・・技術管理費	1.000	式		366,000	
000092 六価クロム溶出試験	1.000	検体	7,300	7,300	歩A・単A B単　92号
000093 エレフット試験	3.000	箇所	119,700	359,100	歩A・単A B単　93号
合　　計				366,400	

事業名	宇城農地整備事業
工事名	南豊崎工区区画整理（その１０）工事

名　称（規　格）	数　量	単位	単　価	金　額	備　考
一括計上価格				0	
・一括計上	1.000	式		0	
・・一括計上	1.000	式		0	
000094 産業廃棄物処理税	1.000	式	364	364	歩A・単A B単　94号
合　　計				364	

事業名	宇城農地整備事業
工事名	南豊崎工区区画整理（その１０）工事

コード	名　称（規　格）	数　量	単位	単　価	金　額	備　考
B10001	＊＊＊　B単－ 1号　＊＊＊ 表土扱い（ほ場整備工）（標準区画0.3ha以上）					
	はぎ取り戻し(表土はぎ+戻し+整地)		ha	1,083,139		歩A・単A
B10002	＊＊＊　B単－ 2号　＊＊＊ 基盤造成・畦畔築立（標準区画0.3ha以上）					
	基盤切盛+畦畔築立+基盤整地		ha	806,540		歩A・単A
000003	＊＊＊　B単－ 3号　＊＊＊ 畦畔築立の法面仕上げ					
			㎡	549		歩A・単A
000004	＊＊＊　B単－ 4号　＊＊＊ 耕起工					
			㎡	24		歩A・単A
000005	＊＊＊　B単－ 5号　＊＊＊ 進入路工					
	１号		箇所	2,020		歩A・単A
000006	＊＊＊　B単－ 6号　＊＊＊ 進入路工					
	５号床板橋		箇所	1,492,326		歩A・単A
000007	＊＊＊　B単－ 7号　＊＊＊ 一筆排水					
	畦畔埋設		箇所	37,876		歩A・単A
000008	＊＊＊　B単－ 8号　＊＊＊ 購入土					
	山土砂		m3	1,900		歩A・単A
000009	＊＊＊　B単－ 9号　＊＊＊ 1-5号支線道路					
	支線道路B（里道）		m	13,173		歩A・単A
000010	＊＊＊　B単－ 10号　＊＊＊ 1-6号支線道路					
	支線道路B（里道）		m	9,430		歩A・単A
000011	＊＊＊　B単－ 11号　＊＊＊ 2-1号支線道路①					
	支線道路B（市道）		m	942		歩A・単A
000012	＊＊＊　B単－ 12号　＊＊＊ 2-1号支線道路②					
	支線道路B（市道）		m	3,716		歩A・単A
000013	＊＊＊　B単－ 13号　＊＊＊ 2-1号支線道路③					
	支線道路B（市道）		m	4,954		歩A・単A
000014	＊＊＊　B単－ 14号　＊＊＊ ガードレール設置工					
	2-1号支線道路		m	8,520		歩A・単A
000015	＊＊＊　B単－ 15号　＊＊＊ 作業残土処理工					
			m3	4,250		歩A・単A
000016	＊＊＊　B単－ 16号　＊＊＊ コンクリート構造物撤去					
	有筋		m3	21,379		歩A・単A
000017	＊＊＊　B単－ 17号　＊＊＊ コンクリート構造物撤去					
	無筋		m3	12,384		歩A・単A
000018	＊＊＊　B単－ 18号　＊＊＊ 舗装版切断					
	As舗装		m	657		歩A・単A
000019	＊＊＊　B単－ 19号　＊＊＊ 舗装版切断排水処理					
			式	10,104		歩A・単A
000020	＊＊＊　B単－ 20号　＊＊＊ 舗装版破砕					
	As舗装		㎡	216		歩A・単A
000021	＊＊＊　B単－ 21号　＊＊＊ As殻運搬・処分					
			m3	5,709		歩A・単A
000022	＊＊＊　B単－ 22号　＊＊＊ 1-7号幹線用水路					

事業名	宇城農地整備事業
工事名	南豊崎工区区画整理（その１０）工事

コード	名　称（規　格）	数　量	単位	単　価	金　額	備　考
	φ250 TS 支線道路B埋設		m	11,498		歩A・単A
000023	＊＊＊　B単－ 23号　＊＊＊ 1-7号幹線用水路					
	φ250 RR 支線道路B埋設		m	12,105		歩A・単A
000024	＊＊＊　B単－ 24号　＊＊＊ 1-7号幹線用水路					
	φ200 TS 支線道路B埋設		m	8,583		歩A・単A
000025	＊＊＊　B単－ 25号　＊＊＊ 1-7号幹線用水路					
	φ200 RR 支線道路B埋設		m	9,023		歩A・単A
000026	＊＊＊　B単－ 26号　＊＊＊ 1-7号支線用水路					
	φ250 TS 既設利用道路埋設（市道）		m	15,043		歩A・単A
000027	＊＊＊　B単－ 27号　＊＊＊ 1-7号支線用水路					
	φ150 TS 既設利用道路埋設（市道）		m	11,174		歩A・単A
000028	＊＊＊　B単－ 28号　＊＊＊ 1-7号支線用水路					
	φ150 RR 既設利用道路埋設（市道）		m	11,441		歩A・単A
000029	＊＊＊　B単－ 29号　＊＊＊ 1-7号支線用水路					
	φ125 TS 既設利用道路埋設（市道）		m	10,494		歩A・単A
000030	＊＊＊　B単－ 30号　＊＊＊ 1-7号支線用水路					
	φ100 TS 既設利用道路埋設（市道）		m	9,071		歩A・単A
000031	＊＊＊　B単－ 31号　＊＊＊ 1-7号支線用水路					
	φ100 RR 既設利用道路埋設（市道）		m	9,185		歩A・単A
000032	＊＊＊　B単－ 32号　＊＊＊ 1-7号支線用水路					
	φ75 TS 既設利用道路埋設（市道）		m	9,340		歩A・単A
000033	＊＊＊　B単－ 33号　＊＊＊ 1-9号支線用水路					
	φ200 TS 支線道路B埋設		m	8,643		歩A・単A
000034	＊＊＊　B単－ 34号　＊＊＊ 1-9号支線用水路					
	φ125 TS 支線道路B埋設		m	6,420		歩A・単A
000035	＊＊＊　B単－ 35号　＊＊＊ 1-9号支線用水路					
	φ100 TS 支線道路B埋設		m	5,837		歩A・単A
000036	＊＊＊　B単－ 36号　＊＊＊ 1-9号支線用水路					
	φ100 RR 支線道路B埋設		m	5,951		歩A・単A
000037	＊＊＊　B単－ 37号　＊＊＊ 1-9号支線用水路					
	φ75 TS 支線道路B埋設		m	5,236		歩A・単A
000038	＊＊＊　B単－ 38号　＊＊＊ 1-9号支線用水路					
	φ75 RR 支線道路B埋設		m	5,315		歩A・単A
000039	＊＊＊　B単－ 39号　＊＊＊ 1-11号支線用水路					
	φ100 TS 畦畔埋設		m	5,772		歩A・単A
000040	＊＊＊　B単－ 40号　＊＊＊ 1-11号支線用水路					
	φ100 RR 畦畔埋設		m	5,886		歩A・単A
000041	＊＊＊　B単－ 41号　＊＊＊ 1-11号支線用水路					
	φ75 TS 畦畔埋設		m	5,598		歩A・単A
000042	＊＊＊　B単－ 42号　＊＊＊ 1-11号支線用水路					
	φ75 RR 畦畔埋設		m	5,677		歩A・単A
000043	＊＊＊　B単－ 43号　＊＊＊ 継手					
			式	353,020		歩A・単A

事業名	宇城農地整備事業
工事名	南豊崎工区区画整理（その１０）工事

コード	名　称（規　格）	数　量	単位	単　価	金　額	備　考
000044	＊＊＊　B単－ 44号　＊＊＊ 制水弁工					
	1-7号幹線用水路　1-3号制水弁工φ250		箇所	397,571		歩A・単A
000045	＊＊＊　B単－ 45号　＊＊＊ 制水弁工					
	1-7号幹線用水路　1-12号制水弁工φ150		箇所	183,138		歩A・単A
000046	＊＊＊　B単－ 46号　＊＊＊ 空気弁工					
	1-4号空気弁工φ250		箇所	384,148		歩A・単A
000047	＊＊＊　B単－ 47号　＊＊＊ 空気弁工					
	1-14号空気弁工φ150		箇所	319,688		歩A・単A
000048	＊＊＊　B単－ 48号　＊＊＊ 排泥工					
	1-15号排泥工　φ75		箇所	152,757		歩A・単A
000049	＊＊＊　B単－ 49号　＊＊＊ 排泥工					
	1-16号排泥工　φ75		箇所	257,220		歩A・単A
000050	＊＊＊　B単－ 50号　＊＊＊ 給水栓工					
	1-7号幹線用水路 タイプ１		個	198,465		歩A・単A
000051	＊＊＊　B単－ 51号　＊＊＊ 給水栓工					
	1-7号支線用水路 タイプ１		個	210,825		歩A・単A
000052	＊＊＊　B単－ 52号　＊＊＊ 給水栓工					
	1-9号支線用水路 タイプ１		個	198,465		歩A・単A
000053	＊＊＊　B単－ 53号　＊＊＊ 給水栓工					
	1-11号支線用水路 タイプ２		個	157,864		歩A・単A
000054	＊＊＊　B単－ 54号　＊＊＊ 1-4号水管橋工					
			箇所	2,645,033		歩A・単A
000055	＊＊＊　B単－ 55号　＊＊＊ 作業残土処理工					
			m3	2,786		歩A・単A
000056	＊＊＊　B単－ 56号　＊＊＊ 1-3号排水路工					
	鉄筋コンクリート組立柵渠 B5000×H1200		m	99,114		歩A・単A
000057	＊＊＊　B単－ 57号　＊＊＊ 1-3号排水路工					
	鉄筋コンクリート組立柵渠（階段） B5000×H1200		m	119,446		歩A・単A
000058	＊＊＊　B単－ 58号　＊＊＊ 1-5号排水路工					
	鉄筋コンクリート組立柵渠 B5000×H1200		m	98,988		歩A・単A
000059	＊＊＊　B単－ 59号　＊＊＊ 1-5号排水路工					
	鉄筋コンクリート組立柵渠（階段） B5000×H1200		m	119,320		歩A・単A
000060	＊＊＊　B単－ 60号　＊＊＊ 端部土留壁　1-3号排水路工					
			箇所	228,459		歩A・単A
000061	＊＊＊　B単－ 61号　＊＊＊ 端部土留壁　1-5号排水路工					
			箇所	228,584		歩A・単A
000062	＊＊＊　B単－ 62号　＊＊＊ 中央支線排水路工					
	L型水路 H1500		m	130,292		歩A・単A
000063	＊＊＊　B単－ 63号　＊＊＊ D-17号横断暗渠工					
	ボックスカルバート B1300×H1500×2連		m	303,801		歩A・単A
000064	＊＊＊　B単－ 64号　＊＊＊ ボックスカルバートPC縦締め					
	D-17号横断暗渠工		式	74,304		歩A・単A
000065	＊＊＊　B単－ 65号　＊＊＊ 地覆					

事業名	宇城農地整備事業
工事名	南豊崎工区区画整理（その１０）工事

コード	名　称（規　格）	数　量	単位	単　価	金　額	備　考
	D-17号横断暗渠工、21N-12-25(高炉B)		m3	89,443		歩A・単A
000066	＊＊＊　B単－ 66号　＊＊＊ C-3号横断暗渠工					
	ボックスカルバート B2300×H1200×2連		m	599,819		歩A・単A
000067	＊＊＊　B単－ 67号　＊＊＊ ボックスカルバートPC縦締め					
	C-3号横断暗渠工		式	75,104		歩A・単A
000068	＊＊＊　B単－ 68号　＊＊＊ 地覆					
	C-3号横断暗渠工、21N-12-25(高炉B)		m3	77,366		歩A・単A
000069	＊＊＊　B単－ 69号　＊＊＊ C-4号横断暗渠工					
	ボックスカルバート B2300×H1200×2連		m	601,224		歩A・単A
000070	＊＊＊　B単－ 70号　＊＊＊ ボックスカルバートPC縦締め					
	C-4号横断暗渠工		式	75,104		歩A・単A
000071	＊＊＊　B単－ 71号　＊＊＊ 地覆					
	C-4号横断暗渠工、21N-12-25(高炉B)		m3	77,366		歩A・単A
000072	＊＊＊　B単－ 72号　＊＊＊ D-10号道路横断暗渠工					
	φ200		箇所	1,101,411		歩A・単A
000073	＊＊＊　B単－ 73号　＊＊＊ D-11号道路横断暗渠工					
	φ200		箇所	1,175,314		歩A・単A
000074	＊＊＊　B単－ 74号　＊＊＊ D-10-1号道路横断暗渠工					
	φ200		箇所	1,175,314		歩A・単A
000075	＊＊＊　B単－ 75号　＊＊＊ D-11-1号道路横断暗渠工					
	φ200		箇所	1,175,314		歩A・単A
000076	＊＊＊　B単－ 76号　＊＊＊ 水路内雑物					
			m3	60,778		歩A・単A
000077	＊＊＊　B単－ 77号　＊＊＊ 木材					
			m3	54,337		歩A・単A
000078	＊＊＊　B単－ 78号　＊＊＊ 石綿含有スレート					
			m3	125,249		歩A・単A
000079	＊＊＊　B単－ 79号　＊＊＊ 作業残土処理工					
			m3	2,786		歩A・単A
000080	＊＊＊　B単－ 80号　＊＊＊ シート敷設撤去					
	土木シート		m²	235		歩A・単A
000081	＊＊＊　B単－ 81号　＊＊＊ 敷鉄板設置撤去					
			m²	772		歩A・単A
000082	＊＊＊　B単－ 82号　＊＊＊ 大型土のう工					
	製作・設置		袋	5,046		歩A・単A
000083	＊＊＊　B単－ 83号　＊＊＊ 大型土のう工					
	設置		袋	1,594		歩A・単A
000084	＊＊＊　B単－ 84号　＊＊＊ 大型土のう工					
	撤去		袋	780		歩A・単A
000085	＊＊＊　B単－ 85号　＊＊＊ 土のう工					
			m3	30,874		歩A・単A
000086	＊＊＊　B単－ 86号　＊＊＊ シート敷設撤去					
	ブルーシート		m²	143		歩A・単A

事業名	宇城農地整備事業
工事名	南豊崎工区区画整理（その１０）工事

コード	名　称（規　格）	数　量	単位	単　価	金　額	備　考
	＊＊＊　B単－ 87号　＊＊＊					
000087	排水処理					
			箇所	64,889		歩A・単A
	＊＊＊　B単－ 88号　＊＊＊					
000088	排水処理					
			箇所	58,438		歩A・単A
	＊＊＊　B単－ 89号　＊＊＊					
000089	排水処理					
			箇所	58,438		歩A・単A
	＊＊＊　B単－ 90号　＊＊＊					
000090	廃プラスチック類					
			m3	49,268		歩A・単A
	＊＊＊　B単－ 91号　＊＊＊					
B19002	仮設材輸送					
			ton	8,320		歩A・単A
	＊＊＊　B単－ 92号　＊＊＊					
000092	六価クロム溶出試験					
			検体	7,300		歩A・単A
	＊＊＊　B単－ 93号　＊＊＊					
000093	エレフット試験					
			箇所	119,700		歩A・単A
	＊＊＊　B単－ 94号　＊＊＊					
000094	産業廃棄物処理税					
			式	364		歩A・単A

事業名	宇城農地整備事業
工事名	南豊崎工区区画整理（その１０）工事

コード	名　称（規　格）	数　量	単位	単　価	金　額	備　考
	＊＊＊　B単－ 1号　＊＊＊					
B10001	表土扱い（ほ場整備工）（標準区画0.3ha以上） はぎ取り戻し(表土はぎ+戻し+整地)		ha		1.000 ha	歩A 当たり算出
S10002	ほ場整備工(表土扱い)（標準区画0.3ha以上） はぎ取り戻し(表土はぎ+戻し+整地),1.09ha,0.000,はぎ取り戻し工法(少ない)	1.000	ha	1,083,139	1,083,139	S単 141号
	,18cm,なし					
	合　　計				1,083,139	
	単　　価				1,083,139	
	＊＊＊　B単－ 2号　＊＊＊					
B10002	基盤造成・畦畔築立（標準区画0.3ha以上） 基盤切盛+畦畔築立+基盤整地		ha		1.000 ha	歩A 当たり算出
S10003	ほ場整備工(基盤造成・畦畔築立)(標準区画0.3ha以上) 基盤切盛+畦畔築立+基盤整地,1.09ha,0.000,2.00,粘性土・ﾚｷ質土,少ない,な	1.000	ha	806,540	806,540	S単 142号
	し					
	合　　計				806,540	
	単　　価				806,540	
	＊＊＊　B単－ 3号　＊＊＊					
000003	畦畔築立の法面仕上げ		㎡		1.000 ㎡	歩A 当たり算出
S10009	畦畔整形工 なし	1.000	㎡	549	549	S単 143号
	合　　計				549	
	単　　価				549	
	＊＊＊　B単－ 4号　＊＊＊					
000004	耕起工		㎡		1.000 ㎡	歩A 当たり算出
S15004	耕地復旧(耕起) 無	1.000	㎡	24	24	S単 144号
	合　　計				24	
	単　　価				24	
	＊＊＊　B単－ 5号　＊＊＊					
000005	進入路工 １号		箇所		1.000 箇所	歩A 当たり算出
S86803	SP【被災地】路体（築堤）盛土・埋戻 4.0m以上,20,000m3未満,無し,なし	4.000	m3	277.9	1,112	S単 168号
SA0152	SP 法面整形 盛土部,無し,無し,ﾚｷ質土､砂及び砂質土､粘性土,なし	2.000	㎡	453.8	908	S単 174号
	合　　計				2,020	
	単　　価				2,020	
	＊＊＊　B単－ 6号　＊＊＊					
000006	進入路工 ５号床板橋		箇所		1.000 箇所	歩A 当たり算出
T00030	水路横断スラブ設置 L6680×B1000×H250	1.000	箇所	975,853	975,853	T単　21号
S86801	SP【被災地】掘削 土砂,上記以外(小規模),-,-,標準以外,-,-,-	5.400	m3	2,412	13,025	S単 165号
T00051	盛土・埋戻(狭幅1.0m未満) 流用土埋戻	3.100	m3	2,895	8,975	T単　28号
SA0151	SP 基面整正 基面整正	6.000	㎡	414.2	2,485	S単 173号
SA0311	SP コンクリート 無筋･鉄筋構造物,人力打設,計上する,-,一般養生,-,無し,-,,18-8-25(20)(高	0.600	m3	30,670	18,402	S単 183号
	炉B) W/C65%					
SA0312	SP 型枠 一般型枠,鉄筋･無筋構造物	2.000	㎡	8,734	17,468	S単 189号
SA0311	SP コンクリート 小型構造物,人力打設,計上する,-,一般養生,-,無し,-,,21-12-25(20)(高炉B)	1.000	m3	36,350	36,350	S単 184号

事業名	宇城農地整備事業
工事名	南豊崎工区区画整理（その１０）工事

コード	名　称（規　格）	数　量	単位	単　価	金　額	備　考
	W/C60%					
SA0312	SP 型枠 一般型枠,小型構造物	5.000	㎡	7,895	39,475	S単 190号
S03701	【鉄筋工】 SD295,D13,一般構造物,10t未満,－,無し,一般構造物（切梁無し）,10%未満	0.090	ton	180,433	16,239	S単 119号
SA0311	SP コンクリート 小型構造物,人力打設,計上する,-,一般養生,-,無し,-,,21-12-25(20)(高炉B)	0.400	m3	36,350	14,540	S単 184号
	W/C60%					
SA0312	SP 型枠 一般型枠,小型構造物	4.000	㎡	7,895	31,580	S単 190号
S04010	木杭打設工(機械) 長6.0m、末口18cm	18.000	本	4,163	74,934	S単 120号
S02116	松杭丸太 長6m 末口18cm（皮むき 先端加工含む）,,	18.000	本	13,500	243,000	S単　26号
	合　　計				1,492,326	
	単　　価				1,492,326	
	＊＊＊　B単－ 7号　＊＊＊					
000007	一筆排水 畦畔埋設		箇所		10.000 箇所	歩A 当たり算出
SA0103	SP 床掘り 土砂,上記以外(小規模),-,-,	7.000	m3	1,984	13,888	S単 170号
S02116	田面排水桝 幅340mm、奥行230mm、高さ600mm（調整板含む）,,	10.000	個	12,000	120,000	S単　27号
S01041	人力土工(盛土・埋戻) 粘性土・礫質土,埋戻,はね付け+まき出し,人力タコ	6.000	m3	4,224	25,344	S単　3号
S02013	防護柵等支柱削孔工 φ250mm以下	10.000	本	7,852	78,520	S単　8号
T00001	田面排水桝設置工 幅340mm、奥行230mm、高さ600mm	10.000	基	9,659	96,590	T単　1号
S07021	硬質ﾎﾟﾘ塩化ﾋﾞﾆﾙ管人力布設 VU,200mm,直管(両差し口),4.0m管,0箇所	13.800	m	3,219	44,422	S単 124号
	合　　計				378,764	
	単　　価				37,876	
	＊＊＊　B単－ 8号　＊＊＊					
000008	購入土 山土砂		m3		1.000 m3	歩A 当たり算出
S02116	山土砂	1.000	m3	1,900	1,900	S単　29号
	合　　計				1,900	
	単　　価				1,900	
	＊＊＊　B単－ 9号　＊＊＊					
000009	1-5号支線道路 支線道路B（里道）		m		1.000 m	歩A 当たり算出
S86801	SP【被災地】掘削 土砂,ｵｰﾌﾟﾝｶｯﾄ,無し,無し,5,000m3未満,-,-,-	2.200	m3	350.9	772	S単 166号
T00053	路体(狭幅1.0m未満) 流用土路体	0.300	m3	2,895	869	T単　29号
T00056	路床(1.0m以上2.5m未満) 流用土路床	1.900	m3	2,781	5,284	T単　32号
SA0152	SP 法面整形 盛土部,無し,無し,ﾚｷ質土、砂及び砂質土、粘性土,なし	0.900	㎡	453.8	408	S単 174号
SA0832	SP 下層路盤（車道・路肩部） 150mm,1層施工,砕石,なし,再生ｸﾗｯｼｬﾗﾝ RC-40	4.600	㎡	659.7	3,035	S単 195号
SA0834	SP 上層路盤（車道・路肩部） 路盤材,粒度調整砕石 M-30,-,-,,1層施工,なし,0mm,90mm	4.600	㎡	609.7	2,805	S単 199号
	合　　計				13,173	
	単　　価				13,173	
	＊＊＊　B単－ 10号　＊＊＊					
000010	1-6号支線道路 支線道路B（里道）		m		1.000 m	歩A 当たり算出
S86801	SP【被災地】掘削 土砂,ｵｰﾌﾟﾝｶｯﾄ,無し,無し,5,000m3未満,-,-,-	0.800	m3	350.9	281	S単 166号
T00053	路体(狭幅1.0m未満) 流用土路体	0.500	m3	2,895	1,448	T単　29号

事業名	宇城農地整備事業
工事名	南豊崎工区区画整理（その１０）工事

コード	名　称（規　格）	数　量	単位	単　価	金　額	備　考
T00056	路床(1.0m以上2.5m未満) 流用土路床	0.700	m3	2,781	1,947	T単　32号
SA0152	SP 法面整形 盛土部,無し,無し,ﾚｷ質土、砂及び砂質土、粘性土,なし	1.200	㎡	453.8	545	S単 174号
SA0832	SP 下層路盤（車道・路肩部） 100mm,1層施工,砕石,なし,再生ｸﾗｯｼｬﾗﾝ RC-40	4.600	㎡	522.6	2,404	S単 196号
SA0834	SP 上層路盤（車道・路肩部） 路盤材,粒度調整砕石 M-30,-,-,,1層施工,なし,0mm,90mm	4.600	㎡	609.7	2,805	S単 199号
	合　　計				9,430	
	単　　価				9,430	
	＊＊＊　B単－ 11号　＊＊＊					
000011	2-1号支線道路① 支線道路B（市道）		m		1.000 m	歩A 当たり算出
T00053	路体(狭幅1.0m未満) 流用土路体	0.200	m3	2,895	579	T単　29号
SA0152	SP 法面整形 盛土部,無し,無し,ﾚｷ質土、砂及び砂質土、粘性土,なし	0.800	㎡	453.8	363	S単 174号
	合　　計				942	
	単　　価				942	
	＊＊＊　B単－ 12号　＊＊＊					
000012	2-1号支線道路② 支線道路B（市道）		m		1.000 m	歩A 当たり算出
S86801	SP【被災地】掘削 土砂,ｵｰﾌﾟﾝｶｯﾄ,無し,無し,5,000m3未満,-,-,-	0.300	m3	350.9	105	S単 166号
T00053	路体(狭幅1.0m未満) 流用土路体	0.400	m3	2,895	1,158	T単　29号
T00056	路床(1.0m以上2.5m未満) 流用土路床	0.600	m3	2,781	1,669	T単　32号
SA0152	SP 法面整形 盛土部,無し,無し,ﾚｷ質土、砂及び砂質土、粘性土,なし	0.800	㎡	453.8	363	S単 174号
SA0833	SP 下層路盤（歩道部） 150mm,1層施工,砕石,なし,再生ｸﾗｯｼｬｰﾗﾝ RC-40	0.190	㎡	1,017	193	S単 197号
SA0835	SP 上層路盤（歩道部） 150mm,1層施工,砕石,なし,粒度調整砕石 M-30	0.190	㎡	1,202	228	S単 200号
	合　　計				3,716	
	単　　価				3,716	
	＊＊＊　B単－ 13号　＊＊＊					
000013	2-1号支線道路③ 支線道路B（市道）		m		1.000 m	歩A 当たり算出
S86801	SP【被災地】掘削 土砂,ｵｰﾌﾟﾝｶｯﾄ,無し,無し,5,000m3未満,-,-,-	0.500	m3	350.9	175	S単 166号
T00053	路体(狭幅1.0m未満) 流用土路体	0.300	m3	2,895	869	T単　29号
T00056	路床(1.0m以上2.5m未満) 流用土路床	0.700	m3	2,781	1,947	T単　32号
SA0152	SP 法面整形 盛土部,無し,無し,ﾚｷ質土、砂及び砂質土、粘性土,なし	1.100	㎡	453.8	499	S単 174号
SA0833	SP 下層路盤（歩道部） 150mm,1層施工,砕石,なし,再生ｸﾗｯｼｬｰﾗﾝ RC-40	0.660	㎡	1,017	671	S単 197号
SA0835	SP 上層路盤（歩道部） 150mm,1層施工,砕石,なし,粒度調整砕石 M-30	0.660	㎡	1,202	793	S単 200号
	合　　計				4,954	
	単　　価				4,954	
	＊＊＊　B単－ 14号　＊＊＊					
000014	ガードレール設置工 2-1号支線道路		m		1.000 m	歩A 当たり算出
S08711	【ｶﾞｰﾄﾞﾚｰﾙ設置】 土中建込,塗装品C-4E,100m以上,受けない,無し,直線部,直支柱,しない	1.000	m	8,520	8,520	S単 140号
	合　　計				8,520	
	単　　価				8,520	
	＊＊＊　B単－ 15号　＊＊＊					

事業名	宇城農地整備事業
工事名	南豊崎工区区画整理（その１０）工事

コード	名　称（規　格）	数　量	単位	単　価	金　額	備　考
000015	作業残土処理工		m3		1.000 m3	歩A 当たり算出
S01032	ﾀﾞﾝﾌﾟﾄﾗｯｸ運搬(特殊) 土砂,4.0,12.0km以下,山0.80(平0.60)m3,無し,良好	1.000	m3	3,250	3,250	S単　1号
S02123	建設発生土処理費	1.000	m3	1,000	1,000	S単 108号
	合　計				4,250	
	単　価				4,250	
	＊＊＊　B単－ 16号　＊＊＊					
000016	コンクリート構造物撤去 有筋		m3		1.000 m3	歩A 当たり算出
S02721	【構造物取壊し】 有筋,なし,機械,昼間施工,しない	1.000	m3	16,020	16,020	S単 117号
SA0221	SP 殻運搬 ｺﾝｸﾘｰﾄ(鉄筋)構造物とりこわし,機械積込,無し,5.7km以下,	1.000	m3	1,609	1,609	S単 176号
S02123	建設廃材 鉄筋コンクリート廃材	1.000	m3	3,750	3,750	S単 109号
	合　計				21,379	
	単　価				21,379	
	＊＊＊　B単－ 17号　＊＊＊					
000017	コンクリート構造物撤去 無筋		m3		1.000 m3	歩A 当たり算出
S02721	【構造物取壊し】 無筋,なし,機械,昼間施工,しない	1.000	m3	8,032	8,032	S単 118号
SA0221	SP 殻運搬 ｺﾝｸﾘｰﾄ(無筋)構造物とりこわし,機械積込,無し,5.7km以下,	1.000	m3	1,297	1,297	S単 177号
S02123	建設廃材 無筋コンクリート廃材	1.000	m3	3,055	3,055	S単 110号
	合　計				12,384	
	単　価				12,384	
	＊＊＊　B単－ 18号　＊＊＊					
000018	舗装版切断 As舗装		m		1.000 m	歩A 当たり算出
SA0223	SP 舗装版切断 ｱｽﾌｧﾙﾄ舗装版,15cm以下,-,-	1.000	m	657.3	657	S単 180号
	合　計				657	
	単　価				657	
	＊＊＊　B単－ 19号　＊＊＊					
000019	舗装版切断排水処理		式		1.000 式	歩A 当たり算出
S16001	ﾗｲﾄﾊﾞﾝ[ｶﾞｿﾘﾝｴﾝｼﾞﾝ･二輪駆動] ,乗車定員5名 排気量1.5L,運転１日当たり算出	0.160	日	26,025	4,164	S単 145号
S02123	As舗装切断排水 As舗装切断排水	0.180	m3	33,000	5,940	S単 111号
	合　計				10,104	
	単　価				10,104	
	＊＊＊　B単－ 20号　＊＊＊					
000020	舗装版破砕 As舗装		m²		1.000 m²	歩A 当たり算出
SA0222	SP 舗装版破砕 ｱｽﾌｧﾙﾄ舗装版,無し,不要,15cm以下,-,有り,なし	1.000	m²	215.5	216	S単 179号
	合　計				216	
	単　価				216	
	＊＊＊　B単－ 21号　＊＊＊					
000021	As殻運搬・処分		m3		1.000 m3	歩A 当たり算出

事業名	宇城農地整備事業
工事名	南豊崎工区区画整理（その１０）工事

コード	名　称（規　格）	数　量	単位	単　価	金　額	備　考
SA0221	SP 殻運搬 舗装版破砕,機械積込(舗装版厚15cm以下),無し,6.5km以下,	1.000	m3	2,889	2,889	S単 178号
S02123	建設廃材 アスファルトコンクリート廃材	1.000	m3	2,820	2,820	S単 112号
	合　計				5,709	
	単　価				5,709	
	＊＊＊　B単－ 22号　＊＊＊					
000022	1-7号幹線用水路 φ250 TS 支線道路B埋設		m		10.000 m	歩A 当たり算出
S07022	硬質ﾎﾟﾘ塩化ﾋﾞﾆﾙ管機械布設 VU,250mm,片受直管ｽﾘｰﾌﾞ付,4.0m管,0箇所,なし	10.000	m	6,285	62,850	S単 134号
SA0103	SP 床掘り 土砂,上記以外(小規模),-,-,	7.000	m3	1,984	13,888	S単 170号
S07001	パイプライン基礎 砂・砂質土,山砂(SF相当品以上),山積0.28m3(平積0.20m3),振動ｺﾝﾊﾟｸﾀ,区分Ⅰ	1.000	m3	8,883	8,883	S単 122号
	,なし,なし					
S07001	パイプライン基礎 砂・砂質土,山砂(SF相当品以上),山積0.28m3(平積0.20m3),ﾀﾝﾊﾟ,区分Ⅰ,なし,	1.000	m3	9,824	9,824	S単 123号
	なし					
S01041	人力土工(盛土・埋戻) 砂・砂質土,埋戻,はね付け+まき出し,振動ｺﾝﾊﾟｸﾀ(Ⅱ)	2.000	m3	3,218	6,436	S単　5号
S02116	山砂 ,クッション用(SF、S-F、S-FG、SG-F),	2.000	m3	3,700	7,400	S単　30号
T00055	路床(狭幅1.0m未満) 流用土路床	1.000	m3	2,996	2,996	T単　31号
S42111	埋設標識シート・地中埋設標敷設工 ,埋設標識シート,,幅150mm、50m巻、2倍ﾎﾟﾘｴﾁﾚﾝｸﾛｽ	10.000	m	270	2,700	S単 159号
	合　計				114,977	
	単　価				11,498	
	＊＊＊　B単－ 23号　＊＊＊					
000023	1-7号幹線用水路 φ250 RR 支線道路B埋設		m		10.000 m	歩A 当たり算出
S07022	硬質ﾎﾟﾘ塩化ﾋﾞﾆﾙ管機械布設 VU,250mm,RR管,5.0m管,0箇所,なし	10.000	m	6,892	68,920	S単 135号
SA0103	SP 床掘り 土砂,上記以外(小規模),-,-,	7.000	m3	1,984	13,888	S単 170号
S07001	パイプライン基礎 砂・砂質土,山砂(SF相当品以上),山積0.28m3(平積0.20m3),振動ｺﾝﾊﾟｸﾀ,区分Ⅰ	1.000	m3	8,883	8,883	S単 122号
	,なし,なし					
S07001	パイプライン基礎 砂・砂質土,山砂(SF相当品以上),山積0.28m3(平積0.20m3),ﾀﾝﾊﾟ,区分Ⅰ,なし,	1.000	m3	9,824	9,824	S単 123号
	なし					
S01041	人力土工(盛土・埋戻) 砂・砂質土,埋戻,はね付け+まき出し,振動ｺﾝﾊﾟｸﾀ(Ⅱ)	2.000	m3	3,218	6,436	S単　5号
S02116	山砂 ,クッション用(SF、S-F、S-FG、SG-F),	2.000	m3	3,700	7,400	S単　30号
T00055	路床(狭幅1.0m未満) 流用土路床	1.000	m3	2,996	2,996	T単　31号
S42111	埋設標識シート・地中埋設標敷設工 ,埋設標識シート,,幅150mm、50m巻、2倍ﾎﾟﾘｴﾁﾚﾝｸﾛｽ	10.000	m	270	2,700	S単 159号
	合　計				121,047	
	単　価				12,105	
	＊＊＊　B単－ 24号　＊＊＊					
000024	1-7号幹線用水路 φ200 TS 支線道路B埋設		m		10.000 m	歩A 当たり算出
S07021	硬質ﾎﾟﾘ塩化ﾋﾞﾆﾙ管人力布設 VU,200mm,片受直管ｽﾘｰﾌﾞ付,4.0m管,0箇所	10.000	m	4,299	42,990	S単 125号
SA0103	SP 床掘り 土砂,上記以外(小規模),-,-,	5.000	m3	1,984	9,920	S単 170号
S07001	パイプライン基礎 砂・砂質土,山砂(SF相当品以上),山積0.28m3(平積0.20m3),振動ｺﾝﾊﾟｸﾀ,区分Ⅰ	0.800	m3	8,883	7,106	S単 122号
	,なし,なし					
S07001	パイプライン基礎 砂・砂質土,山砂(SF相当品以上),山積0.28m3(平積0.20m3),ﾀﾝﾊﾟ,区分Ⅰ,なし,	0.700	m3	9,824	6,877	S単 123号
	なし					

事業名	宇城農地整備事業
工事名	南豊崎工区区画整理（その１０）工事

コード	名　称（規　格）	数　量	単位	単　価	金　額	備　考
S01041	人力土工(盛土・埋戻) 砂・砂質土,埋戻,はね付け+まき出し,振動ｺﾝﾊﾟｸﾀ(Ⅱ)	2.000	m3	3,218	6,436	S単　5号
S02116	山砂 ,クッション用(SF、S-F、S-FG、SG-F),	2.000	m3	3,700	7,400	S単　30号
T00055	路床(狭幅1.0m未満) 流用土路床	0.800	m3	2,996	2,397	T単　31号
S42111	埋設標識シート・地中埋設標敷設工 ,埋設標識シート,,幅150mm、50m巻、2倍ﾎﾟﾘｴﾁﾚﾝｸﾛｽ	10.000	m	270	2,700	S単 159号
	合　　計				85,826	
	単　　価				8,583	
	＊＊＊　B単－ 25号　＊＊＊					
000025	1-7号幹線用水路 φ200 RR 支線道路B埋設		m		10.000 m	歩A 当たり算出
S07021	硬質ﾎﾟﾘ塩化ﾋﾞﾆﾙ管人力布設 VU,200mm,RR管,5.0m管,0箇所	10.000	m	4,739	47,390	S単 126号
SA0103	SP 床掘り 土砂,上記以外(小規模),-,-,	5.000	m3	1,984	9,920	S単 170号
S07001	パイプライン基礎 砂・砂質土,山砂(SF相当品以上),山積0.28m3(平積0.20m3),振動ｺﾝﾊﾟｸﾀ,区分Ⅰ	0.800	m3	8,883	7,106	S単 122号
	,なし,なし					
S07001	パイプライン基礎 砂・砂質土,山砂(SF相当品以上),山積0.28m3(平積0.20m3),ﾀﾝﾊﾟ,区分Ⅰ,なし,	0.700	m3	9,824	6,877	S単 123号
	なし					
S01041	人力土工(盛土・埋戻) 砂・砂質土,埋戻,はね付け+まき出し,振動ｺﾝﾊﾟｸﾀ(Ⅱ)	2.000	m3	3,218	6,436	S単　5号
S02116	山砂 ,クッション用(SF、S-F、S-FG、SG-F),	2.000	m3	3,700	7,400	S単　30号
T00055	路床(狭幅1.0m未満) 流用土路床	0.800	m3	2,996	2,397	T単　31号
S42111	埋設標識シート・地中埋設標敷設工 ,埋設標識シート,,幅150mm、50m巻、2倍ﾎﾟﾘｴﾁﾚﾝｸﾛｽ	10.000	m	270	2,700	S単 159号
	合　　計				90,226	
	単　　価				9,023	
	＊＊＊　B単－ 26号　＊＊＊					
000026	1-7号支線用水路 φ250 TS 既設利用道路埋設（市道）		m		10.000 m	歩A 当たり算出
S07022	硬質ﾎﾟﾘ塩化ﾋﾞﾆﾙ管機械布設 VU,250mm,片受直管ｽﾘｰﾌﾞ付,4.0m管,0箇所,なし	10.000	m	6,285	62,850	S単 134号
SA0103	SP 床掘り 土砂,上記以外(小規模),-,-,	6.000	m3	1,984	11,904	S単 170号
S07001	パイプライン基礎 砂・砂質土,山砂(SF相当品以上),山積0.28m3(平積0.20m3),振動ｺﾝﾊﾟｸﾀ,区分Ⅰ	1.000	m3	8,883	8,883	S単 122号
	,なし,なし					
S07001	パイプライン基礎 砂・砂質土,山砂(SF相当品以上),山積0.28m3(平積0.20m3),ﾀﾝﾊﾟ,区分Ⅰ,なし,	1.000	m3	9,824	9,824	S単 123号
	なし					
S01041	人力土工(盛土・埋戻) 砂・砂質土,埋戻,はね付け+まき出し,振動ｺﾝﾊﾟｸﾀ(Ⅱ)	2.000	m3	3,218	6,436	S単　5号
S02116	山砂 ,クッション用(SF、S-F、S-FG、SG-F),	2.000	m3	3,700	7,400	S単　30号
T00055	路床(狭幅1.0m未満) 流用土路床	0.400	m3	2,996	1,198	T単　31号
SA0833	SP 下層路盤（歩道部） 150mm,1層施工,砕石,なし,再生ｸﾗｯｼｬｰﾗﾝ RC-40	6.000	㎡	1,017	6,102	S単 197号
SA0835	SP 上層路盤（歩道部） 100mm,1層施工,砕石,なし,粒度調整砕石 M-30	6.000	㎡	1,003	6,018	S単 201号
SA0843	SP 表層（車道・路肩部） 1.4m未満1層仕上厚50mm以下,30mm,ｱｽﾌｧﾙﾄ混合物Ⅰ（2.35t/m3）,ﾌﾟﾗｲﾑｺｰﾄ 各	12.000	㎡	2,200	26,400	S単 203号
	種,,再生密粒度ｱｽｺﾝ(13)					
SA0831	SP 不陸整正 無し,-,-,なし,	6.000	㎡	119.3	716	S単 194号
S42111	埋設標識シート・地中埋設標敷設工 ,埋設標識シート,,幅150mm、50m巻、2倍ﾎﾟﾘｴﾁﾚﾝｸﾛｽ	10.000	m	270	2,700	S単 159号
	合　　計				150,431	
	単　　価				15,043	
	＊＊＊　B単－ 27号　＊＊＊					

事業名	宇城農地整備事業
工事名	南豊崎工区区画整理（その１０）工事

コード	名　称（規　格）	数　量	単位	単　価	金　額	備　考
000027	1-7号支線用水路 φ150 TS 既設利用道路埋設（市道）		m		10.000 m	歩A 当たり算出
S07021	硬質ﾎﾟﾘ塩化ﾋﾞﾆﾙ管人力布設 VU,150mm,片受直管ｽﾘｰﾌﾞ付,4.0m管,0箇所	10.000	m	2,855	28,550	S単 127号
SA0103	SP 床掘り 土砂,上記以外(小規模),-,-,	5.000	m3	1,984	9,920	S単 170号
S07001	パイプライン基礎 砂・砂質土,山砂(SF相当品以上),山積0.28m3(平積0.20m3),振動ｺﾝﾊﾟｸﾀ,区分Ⅰ	0.800	m3	8,883	7,106	S単 122号
	,なし,なし					
S07001	パイプライン基礎 砂・砂質土,山砂(SF相当品以上),山積0.28m3(平積0.20m3),ﾀﾝﾊﾟ,区分Ⅰ,なし,	0.600	m3	9,824	5,894	S単 123号
	なし					
S01041	人力土工(盛土・埋戻) 砂・砂質土,埋戻,はね付け+まき出し,振動ｺﾝﾊﾟｸﾀ(Ⅱ)	2.000	m3	3,218	6,436	S単　5号
S02116	山砂 ,クッション用(SF、S-F、S-FG、SG-F),	2.000	m3	3,700	7,400	S単　30号
T00055	路床(狭幅1.0m未満) 流用土路床	0.600	m3	2,996	1,798	T単　31号
SA0833	SP 下層路盤（歩道部） 150mm,1層施工,砕石,なし,再生ｸﾗｯｼｬｰﾗﾝ RC-40	5.000	m²	1,017	5,085	S単 197号
SA0835	SP 上層路盤（歩道部） 100mm,1層施工,砕石,なし,粒度調整砕石 M-30	5.000	m²	1,003	5,015	S単 201号
SA0843	SP 表層（車道・路肩部） 1.4m未満1層仕上厚50mm以下,50mm,ｱｽﾌｧﾙﾄ混合物Ⅰ（2.35t/m3）,ﾌﾟﾗｲﾑｺｰﾄ 各	11.000	m²	2,829	31,119	S単 204号
	種,,再生密粒度ｱｽｺﾝ(13)					
SA0831	SP 不陸整正 無し,-,-,なし,	6.000	m²	119.3	716	S単 194号
S42111	埋設標識シート・地中埋設標敷設工 ,埋設標識シート,,幅150mm、50m巻、2倍ﾎﾟﾘｴﾁﾚﾝｸﾛｽ	10.000	m	270	2,700	S単 159号
	合　　計				111,739	
	単　　価				11,174	
	＊＊＊　B単－ 28号　＊＊＊					
000028	1-7号支線用水路 φ150 RR 既設利用道路埋設（市道）		m		10.000 m	歩A 当たり算出
S07021	硬質ﾎﾟﾘ塩化ﾋﾞﾆﾙ管人力布設 VU,150mm,RR管,5.0m管,0箇所	10.000	m	3,122	31,220	S単 128号
SA0103	SP 床掘り 土砂,上記以外(小規模),-,-,	5.000	m3	1,984	9,920	S単 170号
S07001	パイプライン基礎 砂・砂質土,山砂(SF相当品以上),山積0.28m3(平積0.20m3),振動ｺﾝﾊﾟｸﾀ,区分Ⅰ	0.800	m3	8,883	7,106	S単 122号
	,なし,なし					
S07001	パイプライン基礎 砂・砂質土,山砂(SF相当品以上),山積0.28m3(平積0.20m3),ﾀﾝﾊﾟ,区分Ⅰ,なし,	0.600	m3	9,824	5,894	S単 123号
	なし					
S01041	人力土工(盛土・埋戻) 砂・砂質土,埋戻,はね付け+まき出し,振動ｺﾝﾊﾟｸﾀ(Ⅱ)	2.000	m3	3,218	6,436	S単　5号
S02116	山砂 ,クッション用(SF、S-F、S-FG、SG-F),	2.000	m3	3,700	7,400	S単　30号
T00055	路床(狭幅1.0m未満) 流用土路床	0.600	m3	2,996	1,798	T単　31号
SA0833	SP 下層路盤（歩道部） 150mm,1層施工,砕石,なし,再生ｸﾗｯｼｬｰﾗﾝ RC-40	5.000	m²	1,017	5,085	S単 197号
SA0835	SP 上層路盤（歩道部） 100mm,1層施工,砕石,なし,粒度調整砕石 M-30	5.000	m²	1,003	5,015	S単 201号
SA0843	SP 表層（車道・路肩部） 1.4m未満1層仕上厚50mm以下,50mm,ｱｽﾌｧﾙﾄ混合物Ⅰ（2.35t/m3）,ﾌﾟﾗｲﾑｺｰﾄ 各	11.000	m²	2,829	31,119	S単 204号
	種,,再生密粒度ｱｽｺﾝ(13)					
SA0831	SP 不陸整正 無し,-,-,なし,	6.000	m²	119.3	716	S単 194号
S42111	埋設標識シート・地中埋設標敷設工 ,埋設標識シート,,幅150mm、50m巻、2倍ﾎﾟﾘｴﾁﾚﾝｸﾛｽ	10.000	m	270	2,700	S単 159号
	合　　計				114,409	
	単　　価				11,441	
	＊＊＊　B単－ 29号　＊＊＊					
000029	1-7号支線用水路 φ125 TS 既設利用道路埋設（市道）		m		10.000 m	歩A 当たり算出
S07021	硬質ﾎﾟﾘ塩化ﾋﾞﾆﾙ管人力布設 VU,125mm,片受直管ｽﾘｰﾌﾞ付,4.0m管,0箇所	10.000	m	2,273	22,730	S単 129号
SA0103	SP 床掘り 土砂,上記以外(小規模),-,-,	5.000	m3	1,984	9,920	S単 170号

事業名	宇城農地整備事業
工事名	南豊崎工区区画整理（その１０）工事

コード	名　称（規　格）	数　量	単位	単　価	金　額	備　考
S07001	パイプライン基礎 砂・砂質土,山砂(SF相当品以上),山積0.28m3(平積0.20m3),振動ｺﾝﾊﾟｸﾀ,区分Ⅰ	0.800	m3	8,883	7,106	S単 122号
	,なし,なし					
S07001	パイプライン基礎 砂・砂質土,山砂(SF相当品以上),山積0.28m3(平積0.20m3),ﾀﾝﾊﾟ,区分Ⅰ,なし,	0.500	m3	9,824	4,912	S単 123号
	なし					
S01041	人力土工(盛土・埋戻) 砂・砂質土,埋戻,はね付け+まき出し,振動ｺﾝﾊﾟｸﾀ(Ⅱ)	2.000	m3	3,218	6,436	S単　5号
S02116	山砂 ,クッション用(SF、S-F、S-FG、SG-F),	2.000	m3	3,700	7,400	S単　30号
T00055	路床(狭幅1.0m未満) 流用土路床	0.600	m3	2,996	1,798	T単　31号
SA0833	SP 下層路盤（歩道部） 150mm,1層施工,砕石,なし,再生ｸﾗｯｼｬｰﾗﾝ RC-40	5.000	m²	1,017	5,085	S単 197号
SA0835	SP 上層路盤（歩道部） 100mm,1層施工,砕石,なし,粒度調整砕石 M-30	5.000	m²	1,003	5,015	S単 201号
SA0843	SP 表層（車道・路肩部） 1.4m未満1層仕上厚50mm以下,50mm,ｱｽﾌｧﾙﾄ混合物Ⅰ（2.35t/m3）,ﾌﾟﾗｲﾑｺｰﾄ 各	11.000	m²	2,829	31,119	S単 204号
	種,,再生密粒度ｱｽｺﾝ(13)					
SA0831	SP 不陸整正 無し,-,-,なし,	6.000	m²	119.3	716	S単 194号
S42111	埋設標識シート・地中埋設標敷設工 ,埋設標識シート,,幅150mm、50m巻、2倍ﾎﾟﾘｴﾁﾚﾝｸﾛｽ	10.000	m	270	2,700	S単 159号
	合　　計				104,937	
	単　　価				10,494	
	＊＊＊　B単－ 30号　＊＊＊					
000030	1-7号支線用水路 φ100 TS 既設利用道路埋設（市道）		m		10.000 m	歩A 当たり算出
S07021	硬質ﾎﾟﾘ塩化ﾋﾞﾆﾙ管人力布設 VU,100mm,片受直管ｽﾘｰﾌﾞ付,4.0m管,0箇所	10.000	m	1,690	16,900	S単 130号
SA0103	SP 床掘り 土砂,上記以外(小規模),-,-,	5.000	m3	1,984	9,920	S単 170号
S07001	パイプライン基礎 砂・砂質土,山砂(SF相当品以上),山積0.28m3(平積0.20m3),振動ｺﾝﾊﾟｸﾀ,区分Ⅰ	0.800	m3	8,883	7,106	S単 122号
	,なし,なし					
S07001	パイプライン基礎 砂・砂質土,山砂(SF相当品以上),山積0.28m3(平積0.20m3),ﾀﾝﾊﾟ,区分Ⅰ,なし,	0.500	m3	9,824	4,912	S単 123号
	なし					
S01041	人力土工(盛土・埋戻) 砂・砂質土,埋戻,はね付け+まき出し,振動ｺﾝﾊﾟｸﾀ(Ⅱ)	2.000	m3	3,218	6,436	S単　5号
S02116	山砂 ,クッション用(SF、S-F、S-FG、SG-F),	2.000	m3	3,700	7,400	S単　30号
T00055	路床(狭幅1.0m未満) 流用土路床	0.600	m3	2,996	1,798	T単　31号
SA0833	SP 下層路盤（歩道部） 100mm,1層施工,砕石,なし,再生ｸﾗｯｼｬｰﾗﾝ RC-40	5.000	m²	879.8	4,399	S単 198号
SA0835	SP 上層路盤（歩道部） 60mm,1層施工,砕石,なし,粒度調整砕石 M-30	5.000	m²	844.3	4,222	S単 202号
SA0843	SP 表層（車道・路肩部） 1.4m未満1層仕上厚50mm以下,30mm,ｱｽﾌｧﾙﾄ混合物Ⅰ（2.35t/m3）,ﾌﾟﾗｲﾑｺｰﾄ 各	11.000	m²	2,200	24,200	S単 203号
	種,,再生密粒度ｱｽｺﾝ(13)					
SA0831	SP 不陸整正 無し,-,-,なし,	6.000	m²	119.3	716	S単 194号
S42111	埋設標識シート・地中埋設標敷設工 ,埋設標識シート,,幅150mm、50m巻、2倍ﾎﾟﾘｴﾁﾚﾝｸﾛｽ	10.000	m	270	2,700	S単 159号
	合　　計				90,709	
	単　　価				9,071	
	＊＊＊　B単－ 31号　＊＊＊					
000031	1-7号支線用水路 φ100 RR 既設利用道路埋設（市道）		m		10.000 m	歩A 当たり算出
S07021	硬質ﾎﾟﾘ塩化ﾋﾞﾆﾙ管人力布設 VU,100mm,RR管,5.0m管,0箇所	10.000	m	1,804	18,040	S単 131号
SA0103	SP 床掘り 土砂,上記以外(小規模),-,-,	5.000	m3	1,984	9,920	S単 170号
S07001	パイプライン基礎 砂・砂質土,山砂(SF相当品以上),山積0.28m3(平積0.20m3),振動ｺﾝﾊﾟｸﾀ,区分Ⅰ	0.800	m3	8,883	7,106	S単 122号
	,なし,なし					
S07001	パイプライン基礎 砂・砂質土,山砂(SF相当品以上),山積0.28m3(平積0.20m3),ﾀﾝﾊﾟ,区分Ⅰ,なし,	0.500	m3	9,824	4,912	S単 123号

事業名	宇城農地整備事業
工事名	南豊崎工区区画整理（その１０）工事

コード	名　称（規　格）	数　量	単位	単　価	金　額	備　考
	なし					
S01041	人力土工(盛土・埋戻) 砂・砂質土,埋戻,はね付け+まき出し,振動ｺﾝﾊﾟｸﾀ(Ⅱ)	2.000	m3	3,218	6,436	S単　5号
S02116	山砂 ,クッション用(SF、S-F、S-FG、SG-F),	2.000	m3	3,700	7,400	S単　30号
T00055	路床(狭幅1.0m未満) 流用土路床	0.600	m3	2,996	1,798	T単　31号
SA0833	SP 下層路盤（歩道部） 100mm,1層施工,砕石,なし,再生ｸﾗｯｼｬｰﾗﾝ RC-40	5.000	m²	879.8	4,399	S単 198号
SA0835	SP 上層路盤（歩道部） 60mm,1層施工,砕石,なし,粒度調整砕石 M-30	5.000	m²	844.3	4,222	S単 202号
SA0843	SP 表層（車道・路肩部） 1.4m未満1層仕上厚50mm以下,30mm,ｱｽﾌｧﾙﾄ混合物Ⅰ（2.35t/m3）,ﾌﾟﾗｲﾑｺｰﾄ 各	11.000	m²	2,200	24,200	S単 203号
	種,,再生密粒度ｱｽｺﾝ(13)					
SA0831	SP 不陸整正 無し,-,-,なし,	6.000	m²	119.3	716	S単 194号
S42111	埋設標識シート・地中埋設標敷設工 ,埋設標識シート,,幅150mm、50m巻、2倍ﾎﾟﾘｴﾁﾚﾝｸﾛｽ	10.000	m	270	2,700	S単 159号
	合　　計				91,849	
	単　　価				9,185	
	＊＊＊　B単－ 32号　＊＊＊					
000032	1-7号支線用水路 φ75 TS 既設利用道路埋設（市道）		m		10.000 m	歩A 当たり算出
S07021	硬質ﾎﾟﾘ塩化ﾋﾞﾆﾙ管人力布設 VU,75mm,片受直管ｽﾘｰﾌﾟ付,4.0m管,0箇所	10.000	m	1,416	14,160	S単 132号
SA0103	SP 床掘り 土砂,上記以外(小規模),-,-,	4.000	m3	1,984	7,936	S単 170号
S07001	パイプライン基礎 砂・砂質土,山砂(SF相当品以上),山積0.28m3(平積0.20m3),振動ｺﾝﾊﾟｸﾀ,区分Ⅰ	0.800	m3	8,883	7,106	S単 122号
	,なし,なし					
S07001	パイプライン基礎 砂・砂質土,山砂(SF相当品以上),山積0.28m3(平積0.20m3),ﾀﾝﾊﾟ,区分Ⅰ,なし,	0.400	m3	9,824	3,930	S単 123号
	なし					
S01041	人力土工(盛土・埋戻) 砂・砂質土,埋戻,はね付け+まき出し,振動ｺﾝﾊﾟｸﾀ(Ⅱ)	2.000	m3	3,218	6,436	S単　5号
S02116	山砂 ,クッション用(SF、S-F、S-FG、SG-F),	2.000	m3	3,700	7,400	S単　30号
T00055	路床(狭幅1.0m未満) 流用土路床	0.600	m3	2,996	1,798	T単　31号
SA0833	SP 下層路盤（歩道部） 150mm,1層施工,砕石,なし,再生ｸﾗｯｼｬｰﾗﾝ RC-40	5.000	m²	1,017	5,085	S単 197号
SA0835	SP 上層路盤（歩道部） 100mm,1層施工,砕石,なし,粒度調整砕石 M-30	5.000	m²	1,003	5,015	S単 201号
SA0843	SP 表層（車道・路肩部） 1.4m未満1層仕上厚50mm以下,50mm,ｱｽﾌｧﾙﾄ混合物Ⅰ（2.35t/m3）,ﾌﾟﾗｲﾑｺｰﾄ 各	11.000	m²	2,829	31,119	S単 204号
	種,,再生密粒度ｱｽｺﾝ(13)					
SA0831	SP 不陸整正 無し,-,-,なし,	6.000	m²	119.3	716	S単 194号
S42111	埋設標識シート・地中埋設標敷設工 ,埋設標識シート,,幅150mm、50m巻、2倍ﾎﾟﾘｴﾁﾚﾝｸﾛｽ	10.000	m	270	2,700	S単 159号
	合　　計				93,401	
	単　　価				9,340	
	＊＊＊　B単－ 33号　＊＊＊					
000033	1-9号支線用水路 φ200 TS 支線道路B埋設		m		10.000 m	歩A 当たり算出
S07021	硬質ﾎﾟﾘ塩化ﾋﾞﾆﾙ管人力布設 VU,200mm,片受直管ｽﾘｰﾌﾞ付,4.0m管,0箇所	10.000	m	4,299	42,990	S単 125号
SA0103	SP 床掘り 土砂,上記以外(小規模),-,-,	5.000	m3	1,984	9,920	S単 170号
S07001	パイプライン基礎 砂・砂質土,山砂(SF相当品以上),山積0.28m3(平積0.20m3),振動ｺﾝﾊﾟｸﾀ,区分Ⅰ	0.800	m3	8,883	7,106	S単 122号
	,なし,なし					
S07001	パイプライン基礎 砂・砂質土,山砂(SF相当品以上),山積0.28m3(平積0.20m3),ﾀﾝﾊﾟ,区分Ⅰ,なし,	0.700	m3	9,824	6,877	S単 123号
	なし					
S01041	人力土工(盛土・埋戻) 砂・砂質土,埋戻,はね付け+まき出し,振動ｺﾝﾊﾟｸﾀ(Ⅱ)	2.000	m3	3,218	6,436	S単　5号
S02116	山砂 ,クッション用(SF、S-F、S-FG、SG-F),	2.000	m3	3,700	7,400	S単　30号

事業名	宇城農地整備事業
工事名	南豊崎工区区画整理（その１０）工事

コード	名　称（規　格）	数　量	単位	単　価	金　額	備　考
T00055	路床(狭幅1.0m未満) 流用土路床	1.000	m3	2,996	2,996	T単　31号
S42111	埋設標識シート・地中埋設標敷設工 ,埋設標識シート,,幅150mm､50m巻､2倍ﾎﾟﾘｴﾁﾚﾝｸﾛｽ	10.000	m	270	2,700	S単 159号
	合　　計				86,425	
	単　　価				8,643	
	＊＊＊　B単－ 34号　＊＊＊					
000034	1-9号支線用水路 φ125 TS 支線道路B埋設		m		10.000 m	歩A 当たり算出
S07021	硬質ﾎﾟﾘ塩化ﾋﾞﾆﾙ管人力布設 VU,125mm,片受直管ｽﾘｰﾌﾞ付,4.0m管,0箇所	10.000	m	2,273	22,730	S単 129号
SA0103	SP 床掘り 土砂,上記以外(小規模),-,-,	5.000	m3	1,984	9,920	S単 170号
S07001	パイプライン基礎 砂・砂質土,山砂(SF相当品以上),山積0.28m3(平積0.20m3),振動ｺﾝﾊﾟｸﾀ,区分Ⅰ	0.800	m3	8,883	7,106	S単 122号
	,なし,なし					
S07001	パイプライン基礎 砂・砂質土,山砂(SF相当品以上),山積0.28m3(平積0.20m3),ﾀﾝﾊﾟ,区分Ⅰ,なし,	0.500	m3	9,824	4,912	S単 123号
	なし					
S01041	人力土工(盛土・埋戻) 砂・砂質土,埋戻,はね付け+まき出し,振動ｺﾝﾊﾟｸﾀ(Ⅱ)	2.000	m3	3,218	6,436	S単　5号
S02116	山砂 ,クッション用(SF、S-F、S-FG、SG-F),	2.000	m3	3,700	7,400	S単　30号
T00055	路床(狭幅1.0m未満) 流用土路床	1.000	m3	2,996	2,996	T単　31号
S42111	埋設標識シート・地中埋設標敷設工 ,埋設標識シート,,幅150mm､50m巻､2倍ﾎﾟﾘｴﾁﾚﾝｸﾛｽ	10.000	m	270	2,700	S単 159号
	合　　計				64,200	
	単　　価				6,420	
	＊＊＊　B単－ 35号　＊＊＊					
000035	1-9号支線用水路 φ100 TS 支線道路B埋設		m		10.000 m	歩A 当たり算出
S07021	硬質ﾎﾟﾘ塩化ﾋﾞﾆﾙ管人力布設 VU,100mm,片受直管ｽﾘｰﾌﾞ付,4.0m管,0箇所	10.000	m	1,690	16,900	S単 130号
SA0103	SP 床掘り 土砂,上記以外(小規模),-,-,	5.000	m3	1,984	9,920	S単 170号
S07001	パイプライン基礎 砂・砂質土,山砂(SF相当品以上),山積0.28m3(平積0.20m3),振動ｺﾝﾊﾟｸﾀ,区分Ⅰ	0.800	m3	8,883	7,106	S単 122号
	,なし,なし					
S07001	パイプライン基礎 砂・砂質土,山砂(SF相当品以上),山積0.28m3(平積0.20m3),ﾀﾝﾊﾟ,区分Ⅰ,なし,	0.500	m3	9,824	4,912	S単 123号
	なし					
S01041	人力土工(盛土・埋戻) 砂・砂質土,埋戻,はね付け+まき出し,振動ｺﾝﾊﾟｸﾀ(Ⅱ)	2.000	m3	3,218	6,436	S単　5号
S02116	山砂 ,クッション用(SF、S-F、S-FG、SG-F),	2.000	m3	3,700	7,400	S単　30号
T00055	路床(狭幅1.0m未満) 流用土路床	1.000	m3	2,996	2,996	T単　31号
S42111	埋設標識シート・地中埋設標敷設工 ,埋設標識シート,,幅150mm､50m巻､2倍ﾎﾟﾘｴﾁﾚﾝｸﾛｽ	10.000	m	270	2,700	S単 159号
	合　　計				58,370	
	単　　価				5,837	
	＊＊＊　B単－ 36号　＊＊＊					
000036	1-9号支線用水路 φ100 RR 支線道路B埋設		m		10.000 m	歩A 当たり算出
S07021	硬質ﾎﾟﾘ塩化ﾋﾞﾆﾙ管人力布設 VU,100mm,RR管,5.0m管,0箇所	10.000	m	1,804	18,040	S単 131号
SA0103	SP 床掘り 土砂,上記以外(小規模),-,-,	5.000	m3	1,984	9,920	S単 170号
S07001	パイプライン基礎 砂・砂質土,山砂(SF相当品以上),山積0.28m3(平積0.20m3),振動ｺﾝﾊﾟｸﾀ,区分Ⅰ	0.800	m3	8,883	7,106	S単 122号
	,なし,なし					
S07001	パイプライン基礎 砂・砂質土,山砂(SF相当品以上),山積0.28m3(平積0.20m3),ﾀﾝﾊﾟ,区分Ⅰ,なし,	0.500	m3	9,824	4,912	S単 123号
	なし					

事業名	宇城農地整備事業
工事名	南豊崎工区区画整理（その１０）工事

コード	名　称（規　格）	数　量	単位	単　価	金　額	備　考
S01041	人力土工(盛土・埋戻) 砂・砂質土,埋戻,はね付け+まき出し,振動ｺﾝﾊﾟｸﾀ(Ⅱ)	2.000	m3	3,218	6,436	S単　5号
S02116	山砂 ,クッション用(SF、S-F、S-FG、SG-F),	2.000	m3	3,700	7,400	S単　30号
T00055	路床(狭幅1.0m未満) 流用土路床	1.000	m3	2,996	2,996	T単　31号
S42111	埋設標識シート・地中埋設標敷設工 ,埋設標識シート,,幅150mm、50m巻、2倍ﾎﾟﾘｴﾁﾚﾝｸﾛｽ	10.000	m	270	2,700	S単 159号
	合　　計				59,510	
	単　　価				5,951	
	＊＊＊　B単－ 37号　＊＊＊					
000037	1-9号支線用水路 φ75 TS 支線道路B埋設		m		10.000 m	歩A 当たり算出
S07021	硬質ﾎﾟﾘ塩化ﾋﾞﾆﾙ管人力布設 VU,75mm,片受直管ｽﾘｰﾌﾞ付,4.0m管,0箇所	10.000	m	1,416	14,160	S単 132号
SA0103	SP 床掘り 土砂,上記以外(小規模),-,-,	4.000	m3	1,984	7,936	S単 170号
S07001	パイプライン基礎 砂・砂質土,山砂(SF相当品以上),山積0.28m3(平積0.20m3),振動ｺﾝﾊﾟｸﾀ,区分Ⅰ	0.800	m3	8,883	7,106	S単 122号
	,なし,なし					
S07001	パイプライン基礎 砂・砂質土,山砂(SF相当品以上),山積0.28m3(平積0.20m3),ﾀﾝﾊﾟ,区分Ⅰ,なし,	0.400	m3	9,824	3,930	S単 123号
	なし					
S01041	人力土工(盛土・埋戻) 砂・砂質土,埋戻,はね付け+まき出し,振動ｺﾝﾊﾟｸﾀ(Ⅱ)	2.000	m3	3,218	6,436	S単　5号
S02116	山砂 ,クッション用(SF、S-F、S-FG、SG-F),	2.000	m3	3,700	7,400	S単　30号
T00055	路床(狭幅1.0m未満) 流用土路床	0.900	m3	2,996	2,696	T単　31号
S42111	埋設標識シート・地中埋設標敷設工 ,埋設標識シート,,幅150mm、50m巻、2倍ﾎﾟﾘｴﾁﾚﾝｸﾛｽ	10.000	m	270	2,700	S単 159号
	合　　計				52,364	
	単　　価				5,236	
	＊＊＊　B単－ 38号　＊＊＊					
000038	1-9号支線用水路 φ75 RR 支線道路B埋設		m		10.000 m	歩A 当たり算出
S07021	硬質ﾎﾟﾘ塩化ﾋﾞﾆﾙ管人力布設 VU,75mm,RR管,5.0m管,0箇所	10.000	m	1,495	14,950	S単 133号
SA0103	SP 床掘り 土砂,上記以外(小規模),-,-,	4.000	m3	1,984	7,936	S単 170号
S07001	パイプライン基礎 砂・砂質土,山砂(SF相当品以上),山積0.28m3(平積0.20m3),振動ｺﾝﾊﾟｸﾀ,区分Ⅰ	0.800	m3	8,883	7,106	S単 122号
	,なし,なし					
S07001	パイプライン基礎 砂・砂質土,山砂(SF相当品以上),山積0.28m3(平積0.20m3),ﾀﾝﾊﾟ,区分Ⅰ,なし,	0.400	m3	9,824	3,930	S単 123号
	なし					
S01041	人力土工(盛土・埋戻) 砂・砂質土,埋戻,はね付け+まき出し,振動ｺﾝﾊﾟｸﾀ(Ⅱ)	2.000	m3	3,218	6,436	S単　5号
S02116	山砂 ,クッション用(SF、S-F、S-FG、SG-F),	2.000	m3	3,700	7,400	S単　30号
T00055	路床(狭幅1.0m未満) 流用土路床	0.900	m3	2,996	2,696	T単　31号
S42111	埋設標識シート・地中埋設標敷設工 ,埋設標識シート,,幅150mm、50m巻、2倍ﾎﾟﾘｴﾁﾚﾝｸﾛｽ	10.000	m	270	2,700	S単 159号
	合　　計				53,154	
	単　　価				5,315	
	＊＊＊　B単－ 39号　＊＊＊					
000039	1-11号支線用水路 φ100 TS 畦畔埋設		m		10.000 m	歩A 当たり算出
S07021	硬質ﾎﾟﾘ塩化ﾋﾞﾆﾙ管人力布設 VU,100mm,片受直管ｽﾘｰﾌﾞ付,4.0m管,0箇所	10.000	m	1,690	16,900	S単 130号
SA0103	SP 床掘り 土砂,上記以外(小規模),-,-,	6.000	m3	1,984	11,904	S単 170号
S07001	パイプライン基礎 砂・砂質土,山砂(SF相当品以上),山積0.28m3(平積0.20m3),振動ｺﾝﾊﾟｸﾀ,区分Ⅰ	0.800	m3	8,883	7,106	S単 122号
	,なし,なし					

事業名	宇城農地整備事業
工事名	南豊崎工区区画整理（その１０）工事

コード	名　称（規　格）	数　量	単位	単　価	金　額	備　考
S07001	パイプライン基礎 砂・砂質土,山砂(SF相当品以上),山積0.28m3(平積0.20m3),ﾀﾝﾊﾟ,区分Ⅰ,なし,	0.500	m3	9,824	4,912	S単 123号
	なし					
S01041	人力土工(盛土・埋戻) 砂・砂質土,埋戻,はね付け+まき出し,振動ｺﾝﾊﾟｸﾀ(Ⅰ)	5.000	m3	2,839	14,195	S単　6号
S42111	埋設標識シート・地中埋設標敷設工 ,埋設標識シート,,幅150mm､50m巻､2倍ﾎﾟﾘｴﾁﾚﾝｸﾛｽ	10.000	m	270	2,700	S単 159号
	合　　計				57,717	
	単　　価				5,772	
	＊＊＊　B単－ 40号　＊＊＊					
000040	1-11号支線用水路 φ100 RR 畦畔埋設		m		10.000 m	歩A 当たり算出
S07021	硬質ﾎﾟﾘ塩化ﾋﾞﾆﾙ管人力布設 VU,100mm,RR管,5.0m管,0箇所	10.000	m	1,804	18,040	S単 131号
SA0103	SP 床掘り 土砂,上記以外(小規模),-,-,	6.000	m3	1,984	11,904	S単 170号
S07001	パイプライン基礎 砂・砂質土,山砂(SF相当品以上),山積0.28m3(平積0.20m3),振動ｺﾝﾊﾟｸﾀ,区分Ⅰ	0.800	m3	8,883	7,106	S単 122号
	,なし,なし					
S07001	パイプライン基礎 砂・砂質土,山砂(SF相当品以上),山積0.28m3(平積0.20m3),ﾀﾝﾊﾟ,区分Ⅰ,なし,	0.500	m3	9,824	4,912	S単 123号
	なし					
S01041	人力土工(盛土・埋戻) 砂・砂質土,埋戻,はね付け+まき出し,振動ｺﾝﾊﾟｸﾀ(Ⅰ)	5.000	m3	2,839	14,195	S単　6号
S42111	埋設標識シート・地中埋設標敷設工 ,埋設標識シート,,幅150mm､50m巻､2倍ﾎﾟﾘｴﾁﾚﾝｸﾛｽ	10.000	m	270	2,700	S単 159号
	合　　計				58,857	
	単　　価				5,886	
	＊＊＊　B単－ 41号　＊＊＊					
000041	1-11号支線用水路 φ75 TS 畦畔埋設		m		10.000 m	歩A 当たり算出
S07021	硬質ﾎﾟﾘ塩化ﾋﾞﾆﾙ管人力布設 VU,75mm,片受直管ｽﾘｰﾌﾟ付,4.0m管,0箇所	10.000	m	1,416	14,160	S単 132号
SA0103	SP 床掘り 土砂,上記以外(小規模),-,-,	7.000	m3	1,984	13,888	S単 170号
S07001	パイプライン基礎 砂・砂質土,山砂(SF相当品以上),山積0.28m3(平積0.20m3),振動ｺﾝﾊﾟｸﾀ,区分Ⅰ	0.800	m3	8,883	7,106	S単 122号
	,なし,なし					
S07001	パイプライン基礎 砂・砂質土,山砂(SF相当品以上),山積0.28m3(平積0.20m3),ﾀﾝﾊﾟ,区分Ⅰ,なし,	0.400	m3	9,824	3,930	S単 123号
	なし					
S01041	人力土工(盛土・埋戻) 砂・砂質土,埋戻,はね付け+まき出し,振動ｺﾝﾊﾟｸﾀ(Ⅰ)	5.000	m3	2,839	14,195	S単　6号
S42111	埋設標識シート・地中埋設標敷設工 ,埋設標識シート,,幅150mm､50m巻､2倍ﾎﾟﾘｴﾁﾚﾝｸﾛｽ	10.000	m	270	2,700	S単 159号
	合　　計				55,979	
	単　　価				5,598	
	＊＊＊　B単－ 42号　＊＊＊					
000042	1-11号支線用水路 φ75 RR 畦畔埋設		m		10.000 m	歩A 当たり算出
S07021	硬質ﾎﾟﾘ塩化ﾋﾞﾆﾙ管人力布設 VU,75mm,RR管,5.0m管,0箇所	10.000	m	1,495	14,950	S単 133号
SA0103	SP 床掘り 土砂,上記以外(小規模),-,-,	7.000	m3	1,984	13,888	S単 170号
S07001	パイプライン基礎 砂・砂質土,山砂(SF相当品以上),山積0.28m3(平積0.20m3),振動ｺﾝﾊﾟｸﾀ,区分Ⅰ	0.800	m3	8,883	7,106	S単 122号
	,なし,なし					
S07001	パイプライン基礎 砂・砂質土,山砂(SF相当品以上),山積0.28m3(平積0.20m3),ﾀﾝﾊﾟ,区分Ⅰ,なし,	0.400	m3	9,824	3,930	S単 123号
	なし					
S01041	人力土工(盛土・埋戻) 砂・砂質土,埋戻,はね付け+まき出し,振動ｺﾝﾊﾟｸﾀ(Ⅰ)	5.000	m3	2,839	14,195	S単　6号
S42111	埋設標識シート・地中埋設標敷設工 ,埋設標識シート,,幅150mm､50m巻､2倍ﾎﾟﾘｴﾁﾚﾝｸﾛｽ	10.000	m	270	2,700	S単 159号

事業名	宇城農地整備事業
工事名	南豊崎工区区画整理（その１０）工事

コード	名　称（規　格）	数　量	単位	単　価	金　額	備　考
	合　　計				56,769	
	単　　価				5,677	
	＊＊＊　B単－ 43号　＊＊＊					
000043	継手		式		1.000 式	歩A 当たり算出
S02116	水道用硬質ポリ塩化ビニル管継手（TS加工継手） 90°ベンド　　B形　径75,,	2.000	個	2,050	4,100	S単　31号
S02116	硬質ポリ塩化ビニル管用継手材 チーズ φ200×φ200 TS,,	1.000	個	30,940	30,940	S単　32号
S02116	水道用硬質ポリ塩化ビニル管継手（TS継手） チーズ　　A形　75×75,,	6.000	個	1,140	6,840	S単　33号
S02116	硬質ポリ塩化ビニル管用継手材 チーズ φ250×φ75 TS,,	1.000	個	19,100	19,100	S単　34号
S02116	硬質ポリ塩化ビニル管継手材 チーズφ150×φ75 TS,,	3.000	個	6,810	20,430	S単　35号
S02116	硬質ポリ塩化ビニル管継手材 チーズφ125×φ75 TS,,	2.000	個	3,820	7,640	S単　36号
S02116	水道用硬質ポリ塩化ビニル管継手（TS継手） チーズ　　A形　100×75,,	6.000	個	2,270	13,620	S単　37号
S02116	水道用硬質ポリ塩化ビニル管継手（TS継手） チーズ　　A形　100×75,,	1.000	個	2,270	2,270	S単　37号
S02116	水道用硬質ポリ塩化ビニル管継手（TS継手） 径違ソケット　250×200,,	1.000	個	12,300	12,300	S単　38号
S02116	硬質ポリ塩化ビニル管用継手材 ソケット 250×150 TS,,	1.000	個	155,510	155,510	S単　39号
S02116	硬質ポリ塩化ビニル管用継手材 ソケット 200×125 TS,,	1.000	個	67,190	67,190	S単　40号
S02116	水道用硬質ポリ塩化ビニル管継手（TS継手） 径違ソケットA形　150×125,,	1.000	個	2,930	2,930	S単　41号
S02116	水道用硬質ポリ塩化ビニル管継手（TS継手） 径違ソケットA形　125×100,,	2.000	個	1,670	3,340	S単　42号
S02116	水道用硬質ポリ塩化ビニル管継手（TS継手） チーズ　　A形　100×75,,	3.000	個	2,270	6,810	S単　37号
	合　　計				353,020	
	単　　価				353,020	
	＊＊＊　B単－ 44号　＊＊＊					
000044	制水弁工 1-7号幹線用水路　1-3号制水弁工φ250		箇所		1.000 箇所	歩A 当たり算出
T00008	制水弁工 φ250	1.000	箇所	301,026	301,026	T単　5号
T00010	円形鉄蓋2号設置 φ350	1.000	箇所	36,203	36,203	T単　7号
T00011	レジンコンクリート製ボックス設置 円形2号　調整リング H=100	1.000	箇所	15,114	15,114	T単　8号
T00045	レジンコンクリート製ボックス設置 円形2号　上下部壁 H=300	1.000	箇所	28,714	28,714	T単　23号
T00013	レジンコンクリート製ボックス設置 円形2号　底版 H=40	1.000	箇所	16,514	16,514	T単　9号
	合　　計				397,571	
	単　　価				397,571	
	＊＊＊　B単－ 45号　＊＊＊					
000045	制水弁工 1-7号幹線用水路　1-12号制水弁工φ150		箇所		1.000 箇所	歩A 当たり算出
T00009	制水弁工 φ150	1.000	箇所	142,727	142,727	T単　6号
T00015	レジンコンクリート製ボックス設置 円形1号　調整リング H=100	1.000	箇所	9,297	9,297	T単　11号
T00044	レジンコンクリート製ボックス設置 円形1号　上下部壁 H=300	1.000	箇所	16,907	16,907	T単　22号
T00017	レジンコンクリート製ボックス設置 円形1号　底版 H=40	1.000	箇所	14,207	14,207	T単　12号
	合　　計				183,138	
	単　　価				183,138	
	＊＊＊　B単－ 46号　＊＊＊					
000046	空気弁工 1-4号空気弁工φ250		箇所		1.000 箇所	歩A 当たり算出

事業名	宇城農地整備事業
工事名	南豊崎工区区画整理（その１０）工事

コード	名　称（規　格）	数　量	単位	単　価	金　額	備　考
T00018	空気弁設置	1.000	箇所	75,570	75,570	T単　13号
T00019	円形鉄蓋設置 φ500	1.000	箇所	102,079	102,079	T単　14号
T00020	レジンコンクリート製ボックス設置 円形3号　上部壁 H=200	1.000	箇所	30,821	30,821	T単　15号
T00021	レジンコンクリート製ボックス設置 円形3号　下部壁 H=200	1.000	箇所	15,114	15,114	T単　16号
T00022	レジンコンクリート製ボックス設置 円形3号　底版 H=40	1.000	箇所	17,414	17,414	T単　17号
S02116	鉄筋コンクリートU形用蓋 1種　300 長600mm,,	1.000	個	1,390	1,390	S単　43号
S02116	両フランジ付短管 鋳鉄製　φ75　L=0.1m,,	1.000	個	17,850	17,850	S単　59号
S02116	フランジ付きT字管 メカ形 離脱防止金具付 φ250×φ75,,	1.000	個	123,910	123,910	S単　60号
	合　　計				384,148	
	単　　価				384,148	
	＊＊＊　B単－ 47号　＊＊＊					
000047	空気弁工 1-14号空気弁工φ150		箇所		1.000 箇所	歩A 当たり算出
T00018	空気弁設置	1.000	箇所	75,570	75,570	T単　13号
T00019	円形鉄蓋設置 φ500	1.000	箇所	102,079	102,079	T単　14号
T00020	レジンコンクリート製ボックス設置 円形3号　上部壁 H=200	1.000	箇所	30,821	30,821	T単　15号
T00021	レジンコンクリート製ボックス設置 円形3号　下部壁 H=200	1.000	箇所	15,114	15,114	T単　16号
T00022	レジンコンクリート製ボックス設置 円形3号　底版 H=40	1.000	箇所	17,414	17,414	T単　17号
S02116	鉄筋コンクリートU形用蓋 1種　300 長600mm,,	1.000	個	1,390	1,390	S単　43号
S02116	両フランジ付短管 鋳鉄製　φ75　L=0.1m,,	1.000	個	17,850	17,850	S単　59号
S02116	フランジ付きT字管 メカ形 離脱防止金具付 φ150×φ75,,	1.000	個	59,450	59,450	S単　61号
	合　　計				319,688	
	単　　価				319,688	
	＊＊＊　B単－ 48号　＊＊＊					
000048	排泥工 1-15号排泥工　φ75		箇所		1.000 箇所	歩A 当たり算出
T00023	制水弁工 φ75	1.000	箇所	70,227	70,227	T単　18号
T00014	円形鉄蓋1号設置 φ250	1.000	箇所	21,202	21,202	T単　10号
T00015	レジンコンクリート製ボックス設置 円形1号　調整リング H=100	1.000	箇所	9,297	9,297	T単　11号
T00044	レジンコンクリート製ボックス設置 円形1号　上下部壁 H=300	1.000	箇所	16,907	16,907	T単　22号
T00017	レジンコンクリート製ボックス設置 円形1号　底版 H=40	1.000	箇所	14,207	14,207	T単　12号
T00046	配管工 1-15号排泥工 φ75	3.000	m	5,533	16,599	T単　24号
S02013	防護柵等支柱削孔工 φ150mm以下	1.000	本	4,318	4,318	S単　9号
	合　　計				152,757	
	単　　価				152,757	
	＊＊＊　B単－ 49号　＊＊＊					
000049	排泥工 1-16号排泥工　φ75		箇所		1.000 箇所	歩A 当たり算出
S02116	FRP製蓋 φ390 取手150×60,,	1.000	個	48,000	48,000	S単　65号
S02116	遠心力鉄筋コンクリート管 B形 外圧1種 径300　長2.00m,,	0.500	本	12,700	6,350	S単　66号
T00023	制水弁工 φ75	1.000	箇所	70,227	70,227	T単　18号
S02116	鉄筋コンクリートU形用蓋 1種　300 長600mm,,	1.000	個	1,390	1,390	S単　43号
S02116	継足しロッド SS400　φ38　L=0.6m,,	1.000	個	51,300	51,300	S単　67号

事業名	宇城農地整備事業
工事名	南豊崎工区区画整理（その１０）工事

コード	名　称（規　格）	数　量	単位	単　価	金　額	備　考
S02116	振れ止め金具 D290,,	1.000	個	57,590	57,590	S単　68号
T00047	配管工 1-16号排泥工 φ75	3.000	m	6,015	18,045	T単　25号
S02013	防護柵等支柱削孔工 φ150mm以下	1.000	本	4,318	4,318	S単　9号
	合　　計				257,220	
	単　　価				257,220	
	＊＊＊　B単－ 50号　＊＊＊					
000050	給水栓工 1-7号幹線用水路 タイプ１		個		10.000 個	歩A 当たり算出
S02116	給水栓（ノンダストアングルバルブ） φ75、0.74MPa,,	10.000	基	80,700	807,000	S単　69号
T00025	給水栓設置工 φ75	10.000	個	45,413	454,130	T単　19号
S02116	芯出しスペーサー φ300用 φ90×50L×5t,,	10.000	個	2,000	20,000	S単　70号
S02116	硬質ポリ塩化ビニル管 薄肉管VU　径300　長4.0m,,	0.850	本	21,700	18,445	S単　71号
S07071	炭素鋼鋼管人力布設 白ネジ付 80A(3B)	7.000	m	4,831	33,817	S単 136号
S02116	ねじ込み式可鍛鋳鉄製管継手（黒白） エルボ　φ80,,	10.000	個	1,750	17,500	S単　72号
S02116	ねじ込み式可鍛鋳鉄製管継手（黒白） ソケット φ80,,	10.000	個	1,460	14,600	S単　73号
S02116	ねじ込み式可鍛鋳鉄製管継手（黒白） ニップル φ80,,	10.000	個	1,370	13,700	S単　74号
S02116	配管用継手材 φ75 90°　塩ビ管・鋼管,,	10.000	個	29,200	292,000	S単　75号
SA0311	SP コンクリート 小型構造物,人力打設,計上する,-,一般養生,-,無し,-,,18-8-25(20)(高炉B) W	0.200	m3	35,820	7,164	S単 185号
	/C65%					
S02116	沈下防止底板 t=70,,	10.000	組	6,400	64,000	S単　76号
S02116	受桝 1型,,	10.000	個	7,630	76,300	S単　77号
S07021	硬質ﾎﾟﾘ塩化ﾋﾞﾆﾙ管人力布設 VU,75mm,片受直管ｽﾘｰﾌﾞ付,4.0m管,0箇所	30.000	m	1,416	42,480	S単 132号
T00058	給水栓配管土工 1-7号幹線用水路 タイプ１	30.000	m	4,117	123,510	T単　34号
	合　　計				1,984,646	
	単　　価				198,465	
	＊＊＊　B単－ 51号　＊＊＊					
000051	給水栓工 1-7号支線用水路 タイプ１		個		10.000 個	歩A 当たり算出
S02116	給水栓（ノンダストアングルバルブ） φ75、0.74MPa,,	10.000	基	80,700	807,000	S単　69号
T00025	給水栓設置工 φ75	10.000	個	45,413	454,130	T単　19号
S02116	芯出しスペーサー φ300用 φ90×50L×5t,,	10.000	個	2,000	20,000	S単　70号
S02116	硬質ポリ塩化ビニル管 薄肉管VU　径300　長4.0m,,	0.850	本	21,700	18,445	S単　71号
S07071	炭素鋼鋼管人力布設 白ネジ付 80A(3B)	7.000	m	4,831	33,817	S単 136号
S02116	ねじ込み式可鍛鋳鉄製管継手（黒白） エルボ　φ80,,	10.000	個	1,750	17,500	S単　72号
S02116	ねじ込み式可鍛鋳鉄製管継手（黒白） ソケット φ80,,	10.000	個	1,460	14,600	S単　73号
S02116	ねじ込み式可鍛鋳鉄製管継手（黒白） ニップル φ80,,	10.000	個	1,370	13,700	S単　74号
S02116	配管用継手材 φ75 90°　塩ビ管・鋼管,,	10.000	個	29,200	292,000	S単　75号
SA0311	SP コンクリート 小型構造物,人力打設,計上する,-,一般養生,-,無し,-,,18-8-25(20)(高炉B) W	0.200	m3	35,820	7,164	S単 185号
	/C65%					
S02116	沈下防止底板 t=70,,	10.000	組	6,400	64,000	S単　76号
S02116	受桝 1型,,	10.000	個	7,630	76,300	S単　77号
S07021	硬質ﾎﾟﾘ塩化ﾋﾞﾆﾙ管人力布設 VU,75mm,片受直管ｽﾘｰﾌﾞ付,4.0m管,0箇所	30.000	m	1,416	42,480	S単 132号
T00048	給水栓配管土工 1-7号支線用水路 タイプ１	30.000	m	8,237	247,110	T単　26号

事業名	宇城農地整備事業
工事名	南豊崎工区区画整理（その１０）工事

コード	名　称（規　格）	数　量	単位	単　価	金　額	備　考
	合　　計				2,108,246	
	単　　価				210,825	
	＊＊＊　B単－ 52号　＊＊＊					
000052	給水栓工 1-9号支線用水路 タイプ１		個		10.000 個	歩A 当たり算出
S02116	給水栓（ノンダストアングルバルブ） φ75、0.74MPa,,	10.000	基	80,700	807,000	S単　69号
T00025	給水栓設置工 φ75	10.000	個	45,413	454,130	T単　19号
S02116	芯出しスペーサー φ300用 φ90×50L×5t,,	10.000	個	2,000	20,000	S単　70号
S02116	硬質ポリ塩化ビニル管 薄肉管VU　径300　長4.0m,,	0.850	本	21,700	18,445	S単　71号
S07071	炭素鋼鋼管人力布設 白ネジ付 80A(3B)	7.000	m	4,831	33,817	S単 136号
S02116	ねじ込み式可鍛鋳鉄製管継手（黒白） エルボ　φ80,,	10.000	個	1,750	17,500	S単　72号
S02116	ねじ込み式可鍛鋳鉄製管継手（黒白） ソケット φ80,,	10.000	個	1,460	14,600	S単　73号
S02116	ねじ込み式可鍛鋳鉄製管継手（黒白） ニップル φ80,,	10.000	個	1,370	13,700	S単　74号
S02116	配管用継手材 φ75 90°　塩ビ管・鋼管,,	10.000	個	29,200	292,000	S単　75号
SA0311	SP コンクリート 小型構造物,人力打設,計上する,-,一般養生,-,無し,-,,18-8-25(20)(高炉B) W	0.200	m3	35,820	7,164	S単 185号
	/C65%					
S02116	沈下防止底板 t=70,,	10.000	組	6,400	64,000	S単　76号
S02116	受桝 1型,,	10.000	個	7,630	76,300	S単　77号
S07021	硬質ﾎﾟﾘ塩化ﾋﾞﾆﾙ管人力布設 VU,75mm,片受直管ｽﾘｰﾌﾞ付,4.0m管,0箇所	30.000	m	1,416	42,480	S単 132号
T00049	給水栓配管土工 1-9号支線用水路 タイプ１	30.000	m	4,117	123,510	T単　27号
	合　　計				1,984,646	
	単　　価				198,465	
	＊＊＊　B単－ 53号　＊＊＊					
000053	給水栓工 1-11号支線用水路 タイプ２		個		10.000 個	歩A 当たり算出
S02116	給水栓（ノンダストアングルバルブ） φ75、0.74MPa,,	10.000	基	80,700	807,000	S単　69号
T00025	給水栓設置工 φ75	10.000	個	45,413	454,130	T単　19号
S02116	芯出しスペーサー φ300用 φ90×50L×5t,,	10.000	個	2,000	20,000	S単　70号
S02116	硬質ポリ塩化ビニル管 薄肉管VU　径300　長4.0m,,	0.850	本	21,700	18,445	S単　71号
S07071	炭素鋼鋼管人力布設 白ネジ付 80A(3B)	7.000	m	4,831	33,817	S単 136号
S02116	ねじ込み式可鍛鋳鉄製管継手（黒白） エルボ　φ80,,	10.000	個	1,750	17,500	S単　72号
S02116	ねじ込み式可鍛鋳鉄製管継手（黒白） ソケット φ80,,	10.000	個	1,460	14,600	S単　73号
S02116	ねじ込み式可鍛鋳鉄製管継手（黒白） ニップル φ80,,	10.000	個	1,370	13,700	S単　74号
SA0311	SP コンクリート 小型構造物,人力打設,計上する,-,一般養生,-,無し,-,,18-8-25(20)(高炉B) W	0.200	m3	35,820	7,164	S単 185号
	/C65%					
S02116	沈下防止底板 t=70,,	10.000	組	6,400	64,000	S単　76号
S02116	受桝 1型,,	10.000	個	7,630	76,300	S単　77号
S07021	硬質ﾎﾟﾘ塩化ﾋﾞﾆﾙ管人力布設 VU,75mm,片受直管ｽﾘｰﾌﾞ付,4.0m管,0箇所	7.000	m	1,416	9,912	S単 132号
T00059	給水栓配管土工 1-11号支線用水路 タイプ２	7.000	m	6,010	42,070	T単　35号
	合　　計				1,578,638	
	単　　価				157,864	
	＊＊＊　B単－ 54号　＊＊＊					

事業名	宇城農地整備事業
工事名	南豊崎工区区画整理（その１０）工事

コード	名　称（規　格）	数　量	単位	単　価	金　額	備　考
000054	1-4号水管橋工		箇所		1.000 箇所	歩A 当たり算出
T00026	1-4号水管橋据付工	1.000	箇所	339,502	339,502	T単　20号
S02116	3フランジT字管(溶融亜鉛アルミニウム合金めっき) SGP 200A×5856L×80A,,	1.000	個	790,290	790,290	S単　78号
S02116	2フランジ曲管(溶融亜鉛アルミニウム合金めっき) SGP 45°　200A×198×132,,	2.000	個	193,390	386,780	S単　79号
S02116	2フランジ曲管(溶融亜鉛アルミニウム合金めっき) SGP 60°　200A×198×181,,	2.000	個	207,180	414,360	S単　80号
S02116	水道用硬質ポリ塩化ビニル管継手（TS加工継手） 45°ベンド　　B形　径200,,	2.000	個	14,600	29,200	S単　81号
S02116	ゴム製伸縮可とう管 200A 0.5MPa 偏心量100mm,,	2.000	個	221,000	442,000	S単　82号
S02116	急速空気弁 φ25　内外面粉体塗装　7.5k,,	1.000	個	63,900	63,900	S単　54号
S02116	ボール式補修弁（レバー式） φ75×100　内外面粉体塗装　7.5k,,	1.000	個	56,800	56,800	S単　83号
S02116	MFジョイント FCD製 φ200 0.74Mpa 離脱防止金具付,,	2.000	個	42,400	84,800	S単　84号
S07021	硬質ﾎﾟﾘ塩化ﾋﾞﾆﾙ管人力布設 VU,200mm,片受直管ｽﾘｰﾌﾞ付,4.0m管,0箇所	8.700	m	4,299	37,401	S単 125号
	合　　計				2,645,033	
	単　　価				2,645,033	
	＊＊＊　B単－ 55号　＊＊＊					
000055	作業残土処理工		m3		1.000 m3	歩A 当たり算出
SA0121	SP 土砂等運搬 標準,ﾊﾞｯｸﾎｳ山積0.8m3(平積0.6m3),土砂(岩塊･玉石混り土含む),無し,11.5km	1.000	m3	1,786	1,786	S単 172号
	以下					
S02123	建設発生土処理費	1.000	m3	1,000	1,000	S単 108号
	合　　計				2,786	
	単　　価				2,786	
	＊＊＊　B単－ 56号　＊＊＊					
000056	1-3号排水路工 鉄筋コンクリート組立柵渠 B5000×H1200		m		15.000 m	歩A 当たり算出
SA0103	SP 床掘り 土砂,標準,無し,無し,なし	122.000	m3	277.4	33,843	S単 171号
T00053	路体(狭幅1.0m未満) 流用土路体	33.000	m3	2,895	95,535	T単　29号
T00054	路体(1.0m以上2.5m未満) 流用土路体	5.000	m3	2,731	13,655	T単　30号
SA0152	SP 法面整形 盛土部,無し,無し,ﾚｷ質土､砂及び砂質土､粘性土,なし	12.000	㎡	453.8	5,446	S単 174号
SA0151	SP 基面整正 基面整正	82.000	㎡	414.2	33,964	S単 173号
SA0301	SP 基礎砕石 7.5cmを超え12.5cm以下,計上する,なし,再生クラッシャラン RC-40 40～0mm	66.000	㎡	1,292	85,272	S単 181号
SA0311	SP コンクリート 無筋･鉄筋構造物,ｺﾝｸﾘｰﾄﾎﾟﾝﾌﾟ車打設,計上する,10m3以上100m3未満,一般養生,	7.000	m3	28,270	197,890	S単 186号
	延長無し,-,-,,18-8-25(20)(高炉B) W/C65%					
T00007	鉄筋ｺﾝｸﾘｰﾄ柵渠据付工（機械） B5000×H1200	15.000	m	13,140	197,100	T単　4号
S02116	コンクリート組立柵渠 H1200×B5000　B型,,	10.000	組	79,300	793,000	S単　85号
S02116	太鼓落し 松　長4m　厚12cm,,	7.500	本	4,100	30,750	S単　86号
S02116	六角ボルト M12×150 黒皮品,,	6.000	本	42	252	S単　87号
	合　　計				1,486,707	
	単　　価				99,114	
	＊＊＊　B単－ 57号　＊＊＊					
000057	1-3号排水路工 鉄筋コンクリート組立柵渠（階段）　B5000×H1200		m		15.000 m	歩A 当たり算出
SA0103	SP 床掘り 土砂,標準,無し,無し,なし	122.000	m3	277.4	33,843	S単 171号
T00053	路体(狭幅1.0m未満) 流用土路体	33.000	m3	2,895	95,535	T単　29号

事業名	宇城農地整備事業
工事名	南豊崎工区区画整理（その１０）工事

コード	名　称（規　格）	数　量	単位	単　価	金　額	備　考
T00054	路体(1.0m以上2.5m未満) 流用土路体	5.000	m3	2,731	13,655	T単　30号
SA0152	SP 法面整形 盛土部,無し,無し,ﾚｷ質土、砂及び砂質土、粘性土,なし	12.000	㎡	453.8	5,446	S単 174号
SA0151	SP 基面整正 基面整正	7.000	㎡	414.2	2,899	S単 173号
SA0301	SP 基礎砕石 7.5cmを超え12.5cm以下,計上する,なし,再生クラッシャラン RC-40 40～0mm	73.000	㎡	1,292	94,316	S単 181号
SA0311	SP コンクリート 無筋・鉄筋構造物,ｺﾝｸﾘｰﾄﾎﾟﾝﾌﾟ車打設,計上する,10m3以上100m3未満,一般養生,	7.000	m3	28,270	197,890	S単 186号
	延長無し,-,-,,18-8-25(20)(高炉B) W/C65%					
T00007	鉄筋ｺﾝｸﾘｰﾄ柵渠据付工（機械） B5000×H1200	15.000	m	13,140	197,100	T単　4号
S02116	コンクリート組立柵渠(階段) H1200×B5000　B型,,	10.000	組	112,000	1,120,000	S単　88号
S02116	太鼓落し 松　長4m　厚12cm,,	7.500	本	4,100	30,750	S単　86号
S02116	六角ボルト M12×150 黒皮品,,	6.000	本	42	252	S単　87号
	合　　計				1,791,686	
	単　　価				119,446	
	＊＊＊　B単－ 58号　＊＊＊					
000058	1-5号排水路工 鉄筋コンクリート組立柵渠 B5000×H1200		m		15.000 m	歩A 当たり算出
SA0103	SP 床掘り 土砂,標準,無し,無し,なし	165.000	m3	277.4	45,771	S単 171号
T00053	路体(狭幅1.0m未満) 流用土路体	32.000	m3	2,895	92,640	T単　29号
T00054	路体(1.0m以上2.5m未満) 流用土路体	2.000	m3	2,731	5,462	T単　30号
SA0152	SP 法面整形 盛土部,無し,無し,ﾚｷ質土、砂及び砂質土、粘性土,なし	6.000	㎡	453.8	2,723	S単 174号
SA0151	SP 基面整正 基面整正	82.000	㎡	414.2	33,964	S単 173号
SA0301	SP 基礎砕石 7.5cmを超え12.5cm以下,計上する,なし,再生クラッシャラン RC-40 40～0mm	66.000	㎡	1,292	85,272	S単 181号
SA0311	SP コンクリート 無筋・鉄筋構造物,ｺﾝｸﾘｰﾄﾎﾟﾝﾌﾟ車打設,計上する,10m3以上100m3未満,一般養生,	7.000	m3	28,270	197,890	S単 186号
	延長無し,-,-,,18-8-25(20)(高炉B) W/C65%					
T00007	鉄筋ｺﾝｸﾘｰﾄ柵渠据付工（機械） B5000×H1200	15.000	m	13,140	197,100	T単　4号
S02116	コンクリート組立柵渠 H1200×B5000　B型,,	10.000	組	79,300	793,000	S単　85号
S02116	太鼓落し 松　長4m　厚12cm,,	7.500	本	4,100	30,750	S単　86号
S02116	六角ボルト M12×150 黒皮品,,	6.000	本	42	252	S単　87号
	合　　計				1,484,824	
	単　　価				98,988	
	＊＊＊　B単－ 59号　＊＊＊					
000059	1-5号排水路工 鉄筋コンクリート組立柵渠（階段）　B5000×H1200		m		15.000 m	歩A 当たり算出
SA0103	SP 床掘り 土砂,標準,無し,無し,なし	165.000	m3	277.4	45,771	S単 171号
T00053	路体(狭幅1.0m未満) 流用土路体	32.000	m3	2,895	92,640	T単　29号
T00054	路体(1.0m以上2.5m未満) 流用土路体	2.000	m3	2,731	5,462	T単　30号
SA0152	SP 法面整形 盛土部,無し,無し,ﾚｷ質土、砂及び砂質土、粘性土,なし	6.000	㎡	453.8	2,723	S単 174号
SA0151	SP 基面整正 基面整正	7.000	㎡	414.2	2,899	S単 173号
SA0301	SP 基礎砕石 7.5cmを超え12.5cm以下,計上する,なし,再生クラッシャラン RC-40 40～0mm	73.000	㎡	1,292	94,316	S単 181号
SA0311	SP コンクリート 無筋・鉄筋構造物,ｺﾝｸﾘｰﾄﾎﾟﾝﾌﾟ車打設,計上する,10m3以上100m3未満,一般養生,	7.000	m3	28,270	197,890	S単 186号
	延長無し,-,-,,18-8-25(20)(高炉B) W/C65%					
T00007	鉄筋ｺﾝｸﾘｰﾄ柵渠据付工（機械） B5000×H1200	15.000	m	13,140	197,100	T単　4号
S02116	コンクリート組立柵渠(階段) H1200×B5000　B型,,	10.000	組	112,000	1,120,000	S単　88号
S02116	太鼓落し 松　長4m　厚12cm,,	7.500	本	4,100	30,750	S単　86号

事業名	宇城農地整備事業
工事名	南豊崎工区区画整理（その１０）工事

コード	名　称（規　格）	数　量	単位	単　価	金　額	備　考
S02116	六角ボルト M12×150 黒皮品,,	6.000	本	42	252	S単　87号
	合　　計				1,789,803	
	単　　価				119,320	
	＊＊＊　B単－ 60号　＊＊＊					
000060	端部土留壁　1-3号排水路工		箇所		10.000 箇所	歩A 当たり算出
SA0151	SP 基面整正 基面整正	45.000	㎡	414.2	18,639	S単 173号
SA0311	SP コンクリート 無筋・鉄筋構造物,ｺﾝｸﾘｰﾄﾎﾟﾝﾌﾟ車打設,計上する,10m3以上100m3未満,一般養生,	31.000	m3	28,270	876,370	S単 186号
	延長無し,-,-,,18-8-25(20)(高炉B) W/C65%					
SA0312	SP 型枠 一般型枠,鉄筋・無筋構造物	152.000	㎡	8,734	1,327,568	S単 189号
SA0301	SP 基礎砕石 7.5cmを超え12.5cm以下,計上する,なし,再生クラッシャラン RC-40 40～0mm	48.000	㎡	1,292	62,016	S単 181号
	合　　計				2,284,593	
	単　　価				228,459	
	＊＊＊　B単－ 61号　＊＊＊					
000061	端部土留壁　1-5号排水路工		箇所		10.000 箇所	歩A 当たり算出
SA0151	SP 基面整正 基面整正	48.000	㎡	414.2	19,882	S単 173号
SA0311	SP コンクリート 無筋・鉄筋構造物,ｺﾝｸﾘｰﾄﾎﾟﾝﾌﾟ車打設,計上する,10m3以上100m3未満,一般養生,	31.000	m3	28,270	876,370	S単 186号
	延長無し,-,-,,18-8-25(20)(高炉B) W/C65%					
SA0312	SP 型枠 一般型枠,鉄筋・無筋構造物	152.000	㎡	8,734	1,327,568	S単 189号
SA0301	SP 基礎砕石 7.5cmを超え12.5cm以下,計上する,なし,再生クラッシャラン RC-40 40～0mm	48.000	㎡	1,292	62,016	S単 181号
	合　　計				2,285,836	
	単　　価				228,584	
	＊＊＊　B単－ 62号　＊＊＊					
000062	中央支線排水路工 L型水路 H1500		m		10.000 m	歩A 当たり算出
SA0103	SP 床掘り 土砂,標準,無し,無し,なし	40.000	m3	277.4	11,096	S単 171号
T00053	路体(狭幅1.0m未満) 流用土路体	21.000	m3	2,895	60,795	T単　29号
T00054	路体(1.0m以上2.5m未満) 流用土路体	3.000	m3	2,731	8,193	T単　30号
SA0151	SP 基面整正 基面整正	35.000	㎡	414.2	14,497	S単 173号
S05041	水路用L形ブロック機械据付工 2,000,1,500超え1,900以下,ﾗﾌﾃﾚｰﾝｸﾚｰﾝ,モルタル,モルタル,0.6,なし	10.000	個	89,399	893,990	S単 121号
SA0311	SP コンクリート 無筋・鉄筋構造物,ｺﾝｸﾘｰﾄﾎﾟﾝﾌﾟ車打設,計上する,10m3以上100m3未満,一般養生,	2.000	m3	28,270	56,540	S単 186号
	延長無し,-,-,,18-8-25(20)(高炉B) W/C65%					
SA0312	SP 型枠 一般型枠,均しｺﾝｸﾘｰﾄ	1.000	㎡	4,425	4,425	S単 191号
SA0301	SP 基礎砕石 12.5cmを超え17.5cm以下,計上する,なし,再生クラッシャラン RC-40 40～0mm	35.000	㎡	1,421	49,735	S単 182号
SA0311	SP コンクリート 無筋・鉄筋構造物,ｺﾝｸﾘｰﾄﾎﾟﾝﾌﾟ車打設,計上する,10m3以上100m3未満,一般養生,	4.000	m3	28,810	115,240	S単 187号
	延長無し,-,-,,21-12-25(20)(高炉B) W/C60%					
S03701	【鉄筋工】 SD295,D13,一般構造物,10t未満,－,無し,一般構造物（切梁無し）,10%未満	0.490	ton	180,433	88,412	S単 119号
	合　　計				1,302,923	
	単　　価				130,292	
	＊＊＊　B単－ 63号　＊＊＊					
000063	D-17号横断暗渠工 ボックスカルバート B1300×H1500×2連		m		10.000 m	歩A 当たり算出

事業名	宇城農地整備事業
工事名	南豊崎工区区画整理（その１０）工事

コード	名　称（規　格）	数　量	単位	単　価	金　額	備　考
SA0103	SP 床掘り 土砂,標準,無し,無し,なし	125.000	m3	277.4	34,675	S単 171号
S01041	人力土工(盛土・埋戻) 砂・砂質土,埋戻,はね付け+まき出し,振動ｺﾝﾊﾟｸﾀ(Ⅱ)	19.000	m3	3,218	61,142	S単　5号
T00055	路床(狭幅1.0m未満) 流用土路床	19.000	m3	2,996	56,924	T単　31号
S86804	SP【被災地】路床盛土 4.0m以上,20,000m3未満,無し,なし	11.000	m3	428.5	4,714	S単 169号
SA0521	SP ボックスカルバート機械据付 据付,2.0m/個,1.25＜B≦2.5　1.25＜H≦2.5,均しｺﾝｸﾘｰﾄ,有り,なし	20.000	m	127,200	2,544,000	S単 192号
SA0311	SP コンクリート 無筋・鉄筋構造物,ﾊﾞｯｸﾎｳ(ｸﾚｰﾝ機能付)打設,計上する,-,一般養生,-,-,-,なし,	5.000	m3	37,200	186,000	S単 188号
	18-8-25(20)(高炉B) W/C65%					
SA0312	SP 型枠 一般型枠,均しｺﾝｸﾘｰﾄ	3.000	㎡	4,425	13,275	S単 191号
SA0311	SP コンクリート 無筋・鉄筋構造物,ﾊﾞｯｸﾎｳ(ｸﾚｰﾝ機能付)打設,計上する,-,一般養生,-,-,-,なし,	2.000	m3	37,200	74,400	S単 188号
	18-8-25(20)(高炉B) W/C65%					
SA0312	SP 型枠 一般型枠,鉄筋・無筋構造物	0.400	㎡	8,734	3,494	S単 189号
SA0152	水平面仕上げ 盛土部,無し,無し,ﾚｷ質土、砂及び砂質土、粘性土,なし	34.000	㎡	453.8	15,429	S単 175号
T00005	固化材散布 セメント系固化材 施工障害なし	1.055	ton	24,085	25,410	T単　2号
T00006	粉体攪拌工（ﾊﾞｯｸﾎｳ攪拌混合） 施工障害なし、深度0.5～2.0m	21.000	m3	883	18,543	T単　3号
	合　　計				3,038,006	
	単　　価				303,801	
	＊＊＊　B単－ 64号　＊＊＊					
000064	ボックスカルバートPC縦締め D-17号横断暗渠工		式		1.000 式	歩A 当たり算出
S02116	ＰＣ鋼より線 7本より線　B種　径12.7mm,,	0.050	ton	504,000	25,200	S単　90号
S02116	PCケーブル用アンカープレート 12.7用,,	16.000	個	799	12,784	S単　91号
S02116	PCケーブル用グリップ 12.7用,,	16.000	個	2,270	36,320	S単　92号
	合　　計				74,304	
	単　　価				74,304	
	＊＊＊　B単－ 65号　＊＊＊					
000065	地覆 D-17号横断暗渠工、21N-12-25(高炉B)		m3		1.600 m3	歩A 当たり算出
SA0311	SP コンクリート 小型構造物,人力打設,計上する,-,一般養生,-,無し,-,,21-12-25(20)(高炉B)	1.600	m3	36,350	58,160	S単 184号
	W/C60%					
SA0312	SP 型枠 一般型枠,小型構造物	9.000	㎡	7,895	71,055	S単 190号
S03701	【鉄筋工】 SD295,D13,一般構造物,10t未満,－,無し,一般構造物（切梁無し）,10%未満	0.077	ton	180,433	13,893	S単 119号
	合　　計				143,108	
	単　　価				89,443	
	＊＊＊　B単－ 66号　＊＊＊					
000066	C-3号横断暗渠工 ボックスカルバート B2300×H1200×2連		m		10.000 m	歩A 当たり算出
SA0103	SP 床掘り 土砂,標準,無し,無し,なし	170.000	m3	277.4	47,158	S単 171号
S01041	人力土工(盛土・埋戻) 砂・砂質土,埋戻,はね付け+まき出し,振動ｺﾝﾊﾟｸﾀ(Ⅱ)	18.000	m3	3,218	57,924	S単　5号
T00055	路床(狭幅1.0m未満) 流用土路床	17.000	m3	2,996	50,932	T単　31号
S86804	SP【被災地】路床盛土 4.0m以上,20,000m3未満,無し,なし	11.000	m3	428.5	4,714	S単 169号
SA0521	SP ボックスカルバート機械据付 据付,1.5m/個,1.25＜B≦2.5　0＜H≦1.25,均しｺﾝｸﾘｰﾄ,有り,なし	20.000	m	268,600	5,372,000	S単 193号
SA0311	SP コンクリート 無筋・鉄筋構造物,ﾊﾞｯｸﾎｳ(ｸﾚｰﾝ機能付)打設,計上する,-,一般養生,-,-,-,なし,	8.000	m3	37,200	297,600	S単 188号
	18-8-25(20)(高炉B) W/C65%					

事業名	宇城農地整備事業
工事名	南豊崎工区区画整理（その１０）工事

コード	名　称（規　格）	数　量	単位	単　価	金　額	備　考
SA0312	SP 型枠 一般型枠,均しｺﾝｸﾘｰﾄ	3.000	㎡	4,425	13,275	S単 191号
SA0311	SP コンクリート 無筋・鉄筋構造物,ﾊﾞｯｸﾎｳ(ｸﾚｰﾝ機能付)打設,計上する,-,一般養生,-,-,-,なし,	1.600	m3	37,200	59,520	S単 188号
	18-8-25(20)(高炉B) W/C65%					
SA0312	SP 型枠 一般型枠,鉄筋・無筋構造物	0.300	㎡	8,734	2,620	S単 189号
SA0152	水平面仕上げ 盛土部,無し,無し,ﾚｷ質土、砂及び砂質土、粘性土,なし	56.000	㎡	453.8	25,413	S単 175号
T00005	固化材散布 セメント系固化材 施工障害なし	1.610	ton	24,085	38,777	T単　2号
T00006	粉体撹拌工（ﾊﾞｯｸﾎｳ撹拌混合） 施工障害なし、深度0.5～2.0m	32.000	m3	883	28,256	T単　3号
	合　計				5,998,189	
	単　価				599,819	
	＊＊＊　B単－ 67号　＊＊＊					
000067	ボックスカルバートPC縦締め C-3号横断暗渠工		式		1.000 式	歩A 当たり算出
S02116	ＰＣ鋼より線 7本より線　B種　径15.2mm,,	0.040	ton	518,000	20,720	S単　93号
S02116	PCケーブル用アンカープレート 15.2用,,	16.000	個	799	12,784	S単　94号
S02116	PCケーブル用グリップ 15.2用,,	16.000	個	2,600	41,600	S単　95号
	合　計				75,104	
	単　価				75,104	
	＊＊＊　B単－ 68号　＊＊＊					
000068	地覆 C-3号横断暗渠工、21N-12-25(高炉B)		m3		3.700 m3	歩A 当たり算出
SA0311	SP コンクリート 小型構造物,人力打設,計上する,-,一般養生,-,無し,-,,21-12-25(20)(高炉B)	3.700	m3	36,350	134,495	S単 184号
	W/C60%					
SA0312	SP 型枠 一般型枠,小型構造物	16.000	㎡	7,895	126,320	S単 190号
S03701	【鉄筋工】 SD295,D13,一般構造物,10t未満,－,無し,一般構造物（切梁無し）,10%未満	0.141	ton	180,433	25,441	S単 119号
	合　計				286,256	
	単　価				77,366	
	＊＊＊　B単－ 69号　＊＊＊					
000069	C-4号横断暗渠工 ボックスカルバート B2300×H1200×2連		m		10.000 m	歩A 当たり算出
SA0103	SP 床掘り 土砂,標準,無し,無し,なし	169.000	m3	277.4	46,881	S単 171号
S01041	人力土工(盛土・埋戻) 砂・砂質土,埋戻,はね付け+まき出し,振動ｺﾝﾊﾟｸﾀ(Ⅱ)	18.000	m3	3,218	57,924	S単　5号
T00055	路床(狭幅1.0m未満) 流用土路床	17.000	m3	2,996	50,932	T単　31号
S86804	SP【被災地】路床盛土 4.0m以上,20,000m3未満,無し,なし	10.000	m3	428.5	4,285	S単 169号
SA0521	SP ボックスカルバート機械据付 据付,1.5m/個,1.25＜B≦2.5　0＜H≦1.25,均しｺﾝｸﾘｰﾄ,有り,なし	20.000	m	268,600	5,372,000	S単 193号
SA0311	SP コンクリート 無筋・鉄筋構造物,ﾊﾞｯｸﾎｳ(ｸﾚｰﾝ機能付)打設,計上する,-,一般養生,-,-,-,なし,	8.000	m3	37,200	297,600	S単 188号
	18-8-25(20)(高炉B) W/C65%					
SA0312	SP 型枠 一般型枠,均しｺﾝｸﾘｰﾄ	3.000	㎡	4,425	13,275	S単 191号
SA0311	SP コンクリート 無筋・鉄筋構造物,ﾊﾞｯｸﾎｳ(ｸﾚｰﾝ機能付)打設,計上する,-,一般養生,-,-,-,なし,	2.000	m3	37,200	74,400	S単 188号
	18-8-25(20)(高炉B) W/C65%					
SA0312	SP 型枠 一般型枠,鉄筋・無筋構造物	0.300	㎡	8,734	2,620	S単 189号
SA0152	水平面仕上げ 盛土部,無し,無し,ﾚｷ質土、砂及び砂質土、粘性土,なし	56.000	㎡	453.8	25,413	S単 175号
T00005	固化材散布 セメント系固化材 施工障害なし	1.605	ton	24,085	38,656	T単　2号
T00006	粉体撹拌工（ﾊﾞｯｸﾎｳ撹拌混合） 施工障害なし、深度0.5～2.0m	32.000	m3	883	28,256	T単　3号

事業名	宇城農地整備事業
工事名	南豊崎工区区画整理（その１０）工事

コード	名　称（規　格）	数　量	単位	単　価	金　額	備　考
	合　　計				6,012,242	
	単　　価				601,224	
	＊＊＊　B単－ 70号　＊＊＊					
000070	ボックスカルバートPC縦締め C-4号横断暗渠工		式		1.000 式	歩A 当たり算出
S02116	ＰＣ鋼より線 7本より線　B種　径15.2mm,,	0.040	ton	518,000	20,720	S単　93号
S02116	PCケーブル用アンカープレート 15.2用,,	16.000	個	799	12,784	S単　94号
S02116	PCケーブル用グリップ 15.2用,,	16.000	個	2,600	41,600	S単　95号
	合　　計				75,104	
	単　　価				75,104	
	＊＊＊　B単－ 71号　＊＊＊					
000071	地覆 C-4号横断暗渠工、21N-12-25(高炉B)		m3		3.700 m3	歩A 当たり算出
SA0311	SP コンクリート 小型構造物,人力打設,計上する,-,一般養生,-,無し,-,,21-12-25(20)(高炉B)	3.700	m3	36,350	134,495	S単 184号
	W/C60%					
SA0312	SP 型枠 一般型枠,小型構造物	16.000	㎡	7,895	126,320	S単 190号
S03701	【鉄筋工】 SD295,D13,一般構造物,10t未満,－,無し,一般構造物（切梁無し）,10%未満	0.141	ton	180,433	25,441	S単 119号
	合　　計				286,256	
	単　　価				77,366	
	＊＊＊　B単－ 72号　＊＊＊					
000072	D-10号道路横断暗渠工 φ200		箇所		1.000 箇所	歩A 当たり算出
T00057	ラック式簡易ゲート設置 B300 H300	1.000	門	1,101,411	1,101,411	T単　33号
	合　　計				1,101,411	
	単　　価				1,101,411	
	＊＊＊　B単－ 73号　＊＊＊					
000073	D-11号道路横断暗渠工 φ200		箇所		1.000 箇所	歩A 当たり算出
SA0103	SP 床掘り 土砂,上記以外(小規模),-,-,	9.000	m3	1,984	17,856	S単 170号
S07001	パイプライン基礎 砂・砂質土,山砂(SF相当品以上),山積0.28m3(平積0.20m3),振動ｺﾝﾊﾟｸﾀ,区分Ⅰ	0.300	m3	8,883	2,665	S単 122号
	,なし,なし					
S07001	パイプライン基礎 砂・砂質土,山砂(SF相当品以上),山積0.28m3(平積0.20m3),ﾀﾝﾊﾟ,区分Ⅰ,なし,	0.600	m3	9,824	5,894	S単 123号
	なし					
S01041	人力土工(盛土・埋戻) 砂・砂質土,埋戻,はね付け+まき出し,振動ｺﾝﾊﾟｸﾀ(Ⅱ)	2.000	m3	3,218	6,436	S単　5号
S02116	山砂 ,クッション用(SF、S-F、S-FG、SG-F),	2.000	m3	3,700	7,400	S単　30号
T00056	路床(1.0m以上2.5m未満) 流用土路床	0.600	m3	2,781	1,669	T単　32号
S42111	埋設標識シート・地中埋設標敷設工 ,埋設標識シート,,幅150mm、50m巻、2倍ﾎﾟﾘｴﾁﾚﾝｸﾛｽ	7.000	m	270	1,890	S単 159号
S07021	硬質ﾎﾟﾘ塩化ﾋﾞﾆﾙ管人力布設 VU,200mm,片受直管ｽﾘｰﾌﾞ付,4.0m管,0箇所	7.000	m	4,299	30,093	S単 125号
T00057	ラック式簡易ゲート設置 B300 H300	1.000	門	1,101,411	1,101,411	T単　33号
	合　　計				1,175,314	
	単　　価				1,175,314	
	＊＊＊　B単－ 74号　＊＊＊					

事業名	宇城農地整備事業
工事名	南豊崎工区区画整理（その１０）工事

コード	名　称（規　格）	数　量	単位	単　価	金　額	備　考
000074	D-10-1号道路横断暗渠工 φ200		箇所		1.000 箇所	歩A 当たり算出
SA0103	SP 床掘り 土砂,上記以外(小規模),-,-,	9.000	m3	1,984	17,856	S単 170号
S07001	パイプライン基礎 砂・砂質土,山砂(SF相当品以上),山積0.28m3(平積0.20m3),振動ｺﾝﾊﾟｸﾀ,区分Ⅰ	0.300	m3	8,883	2,665	S単 122号
	,なし,なし					
S07001	パイプライン基礎 砂・砂質土,山砂(SF相当品以上),山積0.28m3(平積0.20m3),ﾀﾝﾊﾟ,区分Ⅰ,なし,	0.600	m3	9,824	5,894	S単 123号
	なし					
S01041	人力土工(盛土・埋戻) 砂・砂質土,埋戻,はね付け+まき出し,振動ｺﾝﾊﾟｸﾀ(Ⅱ)	2.000	m3	3,218	6,436	S単　5号
S02116	山砂 ,クッション用(SF、S-F、S-FG、SG-F),	2.000	m3	3,700	7,400	S単　30号
T00056	路床(1.0m以上2.5m未満) 流用土路床	0.600	m3	2,781	1,669	T単　32号
S42111	埋設標識シート・地中埋設標敷設工 ,埋設標識シート,,幅150mm、50m巻、2倍ﾎﾟﾘｴﾁﾚﾝｸﾛｽ	7.000	m	270	1,890	S単 159号
S07021	硬質ﾎﾟﾘ塩化ﾋﾞﾆﾙ管人力布設 VU,200mm,片受直管ｽﾘｰﾌﾞ付,4.0m管,0箇所	7.000	m	4,299	30,093	S単 125号
T00057	ラック式簡易ゲート設置 B300 H300	1.000	門	1,101,411	1,101,411	T単　33号
	合　　計				1,175,314	
	単　　価				1,175,314	
	＊＊＊　B単－ 75号　＊＊＊					
000075	D-11-1号道路横断暗渠工 φ200		箇所		1.000 箇所	歩A 当たり算出
SA0103	SP 床掘り 土砂,上記以外(小規模),-,-,	9.000	m3	1,984	17,856	S単 170号
S07001	パイプライン基礎 砂・砂質土,山砂(SF相当品以上),山積0.28m3(平積0.20m3),振動ｺﾝﾊﾟｸﾀ,区分Ⅰ	0.300	m3	8,883	2,665	S単 122号
	,なし,なし					
S07001	パイプライン基礎 砂・砂質土,山砂(SF相当品以上),山積0.28m3(平積0.20m3),ﾀﾝﾊﾟ,区分Ⅰ,なし,	0.600	m3	9,824	5,894	S単 123号
	なし					
S01041	人力土工(盛土・埋戻) 砂・砂質土,埋戻,はね付け+まき出し,振動ｺﾝﾊﾟｸﾀ(Ⅱ)	2.000	m3	3,218	6,436	S単　5号
S02116	山砂 ,クッション用(SF、S-F、S-FG、SG-F),	2.000	m3	3,700	7,400	S単　30号
T00056	路床(1.0m以上2.5m未満) 流用土路床	0.600	m3	2,781	1,669	T単　32号
S42111	埋設標識シート・地中埋設標敷設工 ,埋設標識シート,,幅150mm、50m巻、2倍ﾎﾟﾘｴﾁﾚﾝｸﾛｽ	7.000	m	270	1,890	S単 159号
S07021	硬質ﾎﾟﾘ塩化ﾋﾞﾆﾙ管人力布設 VU,200mm,片受直管ｽﾘｰﾌﾞ付,4.0m管,0箇所	7.000	m	4,299	30,093	S単 125号
T00057	ラック式簡易ゲート設置 B300 H300	1.000	門	1,101,411	1,101,411	T単　33号
	合　　計				1,175,314	
	単　　価				1,175,314	
	＊＊＊　B単－ 76号　＊＊＊					
000076	水路内雑物		m3		1.000 m3	歩A 当たり算出
S02116	積込 水路内雑物,,	1.000	m3	39,878	39,878	S単　97号
S02116	運搬 水路内雑物、10km以内,,	1.000	m3	3,400	3,400	S単　98号
S02123	処分費 水路内雑物	1.000	m3	17,500	17,500	S単 113号
	合　　計				60,778	
	単　　価				60,778	
	＊＊＊　B単－ 77号　＊＊＊					
000077	木材		m3		1.000 m3	歩A 当たり算出
S02116	積込 木材,,	1.000	m3	44,387	44,387	S単　99号
S02116	運搬 木材、15km以内,,	1.000	m3	3,950	3,950	S単 100号

事業名	宇城農地整備事業
工事名	南豊崎工区区画整理（その１０）工事

コード	名　称（規　格）	数　量	単位	単　価	金　額	備　考
S02123	処分費 木材	1.000	m3	6,000	6,000	S単 114号
	合　　計				54,337	
	単　　価				54,337	
	＊＊＊　B単－ 78号　＊＊＊					
000078	石綿含有スレート		m3		1.000 m3	歩A 当たり算出
S02116	撤去・積込 石綿含有スレート,,	1.000	m3	58,249	58,249	S単 101号
S02116	運搬 石綿含有スレート、45km以内,,	1.000	m3	7,000	7,000	S単 102号
S02123	処分費 石綿含有スレート	1.000	m3	60,000	60,000	S単 115号
	合　　計				125,249	
	単　　価				125,249	
	＊＊＊　B単－ 79号　＊＊＊					
000079	作業残土処理工		m3		1.000 m3	歩A 当たり算出
SA0121	SP 土砂等運搬 標準,ﾊﾞｯｸﾎｳ山積0.8m3(平積0.6m3),土砂(岩塊･玉石混り土含む),無し,11.5km	1.000	m3	1,786	1,786	S単 172号
	以下					
S02123	建設発生土処理費	1.000	m3	1,000	1,000	S単 108号
	合　　計				2,786	
	単　　価				2,786	
	＊＊＊　B単－ 80号　＊＊＊					
000080	シート敷設撤去 土木シート		㎡		1.000 ㎡	歩A 当たり算出
S18062	土工用ﾏｯﾄ(ｼｰﾄ類)敷設･撤去 敷設～撤去	1.000	㎡	235	235	S単 156号
	合　　計				235	
	単　　価				235	
	＊＊＊　B単－ 81号　＊＊＊					
000081	敷鉄板設置撤去		㎡		1.000 ㎡	歩A 当たり算出
S18054	敷鉄板設置・撤去工 設置～賃料～撤去,37,1,なし	1.000	㎡	772	772	S単 155号
	合　　計				772	
	単　　価				772	
	＊＊＊　B単－ 82号　＊＊＊					
000082	大型土のう工 製作・設置		袋		1.000 袋	歩A 当たり算出
S18002	大型土のう工 製作・設置,ﾊﾞｯｸﾎｳ,現地土,0m3,大型土のう袋（1.0ｔ用）,なし,なし	1.000	袋	5,046	5,046	S単 149号
	合　　計				5,046	
	単　　価				5,046	
	＊＊＊　B単－ 83号　＊＊＊					
000083	大型土のう工 設置		袋		1.000 袋	歩A 当たり算出
S18002	大型土のう工 設置,ﾊﾞｯｸﾎｳ,,0m3,大型土のう袋（1.0ｔ用）,なし,なし	1.000	袋	1,594	1,594	S単 150号
	合　　計				1,594	
	単　　価				1,594	

事業名	宇城農地整備事業
工事名	南豊崎工区区画整理（その１０）工事

コード	名　称（規　格）	数　量	単位	単　価	金　額	備　考
	＊＊＊　B単－ 84号　＊＊＊					
000084	大型土のう工 撤去		袋		1.000 袋	歩A 当たり算出
S18002	大型土のう工 撤去,ﾊﾞｯｸﾎｳ,,0m3,大型土のう袋（1.0ｔ用）,なし,なし	1.000	袋	780	780	S単 151号
	合　　計				780	
	単　　価				780	
	＊＊＊　B単－ 85号　＊＊＊					
000085	土のう工		m3		1.000 m3	歩A 当たり算出
S18001	土のう工 仕掛え～設置～撤去	1.000	m3	30,874	30,874	S単 148号
	合　　計				30,874	
	単　　価				30,874	
	＊＊＊　B単－ 86号　＊＊＊					
000086	シート敷設撤去 ブルーシート		㎡		1.000 ㎡	歩A 当たり算出
S18062	ブルーシート敷設撤去 敷設～撤去	1.000	㎡	143	143	S単 157号
	合　　計				143	
	単　　価				143	
	＊＊＊　B単－ 87号　＊＊＊					
000087	排水処理		箇所		1.000 箇所	歩A 当たり算出
S18007	排水ポンプ設置撤去（小口径） 口径 50mm,なし	1.000	箇所	19,043	19,043	S単 154号
S18006	排水ポンプ運転（小口径） 7,作業時排水,0以上～6未満,発動発電機,なし	1.000	箇所	45,846	45,846	S単 152号
	合　　計				64,889	
	単　　価				64,889	
	＊＊＊　B単－ 88号　＊＊＊					
000088	排水処理		箇所		1.000 箇所	歩A 当たり算出
S18007	排水ポンプ設置撤去（小口径） 口径 50mm,なし	1.000	箇所	19,043	19,043	S単 154号
S18006	排水ポンプ運転（小口径） 6,作業時排水,0以上～6未満,発動発電機,なし	1.000	箇所	39,395	39,395	S単 153号
	合　　計				58,438	
	単　　価				58,438	
	＊＊＊　B単－ 89号　＊＊＊					
000089	排水処理		箇所		1.000 箇所	歩A 当たり算出
S18007	排水ポンプ設置撤去（小口径） 口径 50mm,なし	1.000	箇所	19,043	19,043	S単 154号
S18006	排水ポンプ運転（小口径） 6,作業時排水,0以上～6未満,発動発電機,なし	1.000	箇所	39,395	39,395	S単 153号
	合　　計				58,438	
	単　　価				58,438	
	＊＊＊　B単－ 90号　＊＊＊					
000090	廃プラスチック類		m3		1.000 m3	歩A 当たり算出
S02116	積込 廃プラスチック類,,	1.000	m3	30,418	30,418	S単 103号

事業名	宇城農地整備事業
工事名	南豊崎工区区画整理（その１０）工事

コード	名　称（規　格）	数　量	単位	単　価	金　額	備　考
S02116	運搬 廃プラスチック類、15km以内,,	1.000	m3	3,850	3,850	S単 104号
S02123	処分費 廃プラスチック類	1.000	m3	15,000	15,000	S単 116号
	合　計				49,268	
	単　価				49,268	
	＊＊＊　B単－ 91号　＊＊＊					
B19002	仮設材輸送		ton		1.000 ton	歩A 当たり算出
S19003	輸送費(仮設材) 基本運賃(自動入力),12m以内,10kmまで,往復計上,計上する(敷鉄板),基地(積込･取卸),,0.0,0.0	1.000	ton	8,320	8,320	S単 158号
	合　計				8,320	
	単　価				8,320	
	＊＊＊　B単－ 92号　＊＊＊					
000092	六価クロム溶出試験		検体		1.000 検体	歩A 当たり算出
S02116	六価クロム溶出試験	1.000	検体	7,300	7,300	S単 105号
	合　計				7,300	
	単　価				7,300	
	＊＊＊　B単－ 93号　＊＊＊					
000093	エレフット試験		箇所		1.000 箇所	歩A 当たり算出
S02116	エレフット試験	1.000	箇所	119,700	119,700	S単 106号
	合　計				119,700	
	単　価				119,700	
	＊＊＊　B単－ 94号　＊＊＊					
000094	産業廃棄物処理税		式		1.000 式	歩A 当たり算出
S02116	産業廃棄物処理税	0.400	ton	909	364	S単 107号
	合　計				364	
	単　価				364	

事業名	宇城農地整備事業
工事名	南豊崎工区区画整理（その１０）工事

コード	名　称（規　格）	数　量	単位	単　価	金　額	備　考
	＊＊＊　S単－ 1号　＊＊＊					
S01032	ﾀﾞﾝﾌﾟﾄﾗｯｸ運搬(特殊)					
	ﾀﾞﾝﾌﾟﾄﾗｯｸ運搬(特殊)					
	土砂,4.0,12.0km以下,山0.80(平0.60)m3,無し,良好		m3	3,250		歩A・単A
	＊＊＊　S単－ 2号　＊＊＊					
S01041	人力土工(盛土・埋戻)					
	人力土工(盛土・埋戻)					
	粘性土・礫質土,埋戻,まき出し,締固めを計上しない		m3	1,760		歩A・単A
	＊＊＊　S単－ 3号　＊＊＊					
S01041	人力土工(盛土・埋戻)					
	人力土工(盛土・埋戻)					
	粘性土・礫質土,埋戻,はね付け+まき出し,人力タコ		m3	4,224		歩A・単A
	＊＊＊　S単－ 4号　＊＊＊					
S01041	人力土工(盛土・埋戻)					
	人力土工(盛土・埋戻)					
	粘性土・礫質土,盛土,まき出し,締固めを計上しない		m3	1,760		歩A・単A
	＊＊＊　S単－ 5号　＊＊＊					
S01041	人力土工(盛土・埋戻)					
	人力土工(盛土・埋戻)					
	砂・砂質土,埋戻,はね付け+まき出し,振動ｺﾝﾊﾟｸﾀ(Ⅱ)		m3	3,218		歩A・単A
	＊＊＊　S単－ 6号　＊＊＊					
S01041	人力土工(盛土・埋戻)					
	人力土工(盛土・埋戻)					
	砂・砂質土,埋戻,はね付け+まき出し,振動ｺﾝﾊﾟｸﾀ(Ⅰ)		m3	2,839		歩A・単A
	＊＊＊　S単－ 7号　＊＊＊					
S01041	人力土工(盛土・埋戻)					
	人力土工(盛土・埋戻)					
	粘性土・礫質土,埋戻,はね付け+まき出し,振動ｺﾝﾊﾟｸﾀ(Ⅱ)		m3	3,673		歩A・単A
	＊＊＊　S単－ 8号　＊＊＊					
S02013	防護柵等支柱削孔工					
	防護柵等支柱削孔工					
	φ250mm以下		本	7,852		歩A・単A
	＊＊＊　S単－ 9号　＊＊＊					
S02013	防護柵等支柱削孔工					
	防護柵等支柱削孔工					
	φ150mm以下		本	4,318		歩A・単A
	＊＊＊　S単－ 10号　＊＊＊					
S02111	ﾊﾞｯｸﾎｳ[ｸﾛｰﾗ型･ｸﾚｰﾝ機能付き･排対型(1次)]					
	ﾊﾞｯｸﾎｳ[ｸﾛｰﾗ型･ｸﾚｰﾝ機能付き･排対型(1次)]					
	標準ﾊﾞｹｯﾄ容量 山積0.45m3(平積0.35m3) 吊能力2.9t		供用日	10,200		歩A・単A
	＊＊＊　S単－ 11号　＊＊＊					
S02111	ﾊﾞｯｸﾎｳ[ｸﾛｰﾗ型･排対型(1次)]					
	ﾊﾞｯｸﾎｳ[ｸﾛｰﾗ型･排対型(1次)]					
	山積0.45m3(平積0.35m3)（ﾍﾞｰｽﾏｼﾝ（改造費含む））		供用日	25,700		歩A・単A
	＊＊＊　S単－ 12号　＊＊＊					
S02111	撹拌混合機					
	撹拌混合機					
	改良深度0.5m以上、2.0m以下		供用日	39,000		歩A・単A
	＊＊＊　S単－ 13号　＊＊＊					
S02112	ﾊﾞｯｸﾎｳ[ｸﾛｰﾗ型･ｸﾚｰﾝ･～低騒･排対型(～3次)]					
	ﾊﾞｯｸﾎｳ[ｸﾛｰﾗ型･ｸﾚｰﾝ･～低騒･排対型(～3次)]					
	標準ﾊﾞｹｯﾄ容量 山積0.28m3（平積0.2m3）吊能力1.7t		日	10,000		歩A・単A
	＊＊＊　S単－ 14号　＊＊＊					
S02112	ﾊﾞｯｸﾎｳ[ｸﾛｰﾗ型･ｸﾚｰﾝ･～超低･排対型(～2011)]					
	ﾊﾞｯｸﾎｳ[ｸﾛｰﾗ型･ｸﾚｰﾝ･～超低･排対型(～2011)]					
	標準ﾊﾞｹｯﾄ容量 山積0.45m3（平積0.35m3）吊能力2.9t		日	11,000		歩A・単A
	＊＊＊　S単－ 15号　＊＊＊					
S02112	ﾊﾞｯｸﾎｳ[ｸﾛｰﾗ型･ｸﾚｰﾝ･～超低･排対型(～2014)]					
	ﾊﾞｯｸﾎｳ[ｸﾛｰﾗ型･ｸﾚｰﾝ･～超低･排対型(～2014)]					
	標準ﾊﾞｹｯﾄ容量 山積0.8m3（平積0.6m3）吊能力2.9t		日	18,100		歩A・単A
	＊＊＊　S単－ 16号　＊＊＊					
S02115	土木一般世話役					
	土木一般世話役					
			人	28,968		歩A・単A
	＊＊＊　S単－ 17号　＊＊＊					
S02115	特殊作業員					
	特殊作業員					
			人	24,582		歩A・単A
	＊＊＊　S単－ 18号　＊＊＊					
S02115	普通作業員					
	普通作業員					
			人	20,706		歩A・単A
	＊＊＊　S単－ 19号　＊＊＊					
S02115	土木一般世話役					
	土木一般世話役					
			人	28,968		歩A・単A
	＊＊＊　S単－ 20号　＊＊＊					
S02115	特殊作業員					
	特殊作業員					
			人	24,582		歩A・単A
	＊＊＊　S単－ 21号　＊＊＊					
S02115	普通作業員					
	普通作業員					
			人	20,706		歩A・単A
	＊＊＊　S単－ 22号　＊＊＊					
S02115	運転手（特殊）					

事業名	宇城農地整備事業
工事名	南豊崎工区区画整理（その１０）工事

コード	名　称（規　格）	数　量	単位	単　価	金　額	備　考
	運転手（特殊）		人	24,786		歩A・単A
	＊＊＊　S単－ 23号　＊＊＊					
S02115	配管工					
	配管工		人	22,338		歩A・単A
	＊＊＊　S単－ 24号　＊＊＊					
S02115	据付工					
	据付工		人	28,866		歩A・単A
	＊＊＊　S単－ 25号　＊＊＊					
S02116	水路横断スラブ					
	水路横断スラブ T-10、6680×250×1000(ア ンカー、ゴム支承含む),,		枚	224,000		歩A・単A
	＊＊＊　S単－ 26号　＊＊＊					
S02116	松杭丸太					
	松杭丸太 長6m 末口18cm（皮むき 先端加工含む）,,		本	13,500		歩A・単A
	＊＊＊　S単－ 27号　＊＊＊					
S02116	田面排水桝					
	田面排水桝 幅340mm、奥行230mm、高さ600mm（調整板含む）,,		個	12,000		歩A・単A
	＊＊＊　S単－ 28号　＊＊＊					
S02116	軽油					
	軽油 ﾊﾟﾄﾛｰﾙ給油,,		L	143		歩A・単A
	＊＊＊　S単－ 29号　＊＊＊					
S02116	山土砂					
	山土砂		m3	1,900		歩A・単A
	＊＊＊　S単－ 30号　＊＊＊					
S02116	山砂					
	山砂 ,クッション用(SF、S-F、S-FG、SG-F),		m3	3,700		歩A・単A
	＊＊＊　S単－ 31号　＊＊＊					
S02116	水道用硬質ポリ塩化ビニル管継手（TS加工継手）					
	水道用硬質ポリ塩化ビニル管継手（TS加工継手） 90°ベンド　　B形　径75,,		個	2,050		歩A・単A
	＊＊＊　S単－ 32号　＊＊＊					
S02116	硬質ポリ塩化ビニル管用継手材					
	硬質ポリ塩化ビニル管用継手材 チーズ φ200×φ200 TS,,		個	30,940		歩A・単A
	＊＊＊　S単－ 33号　＊＊＊					
S02116	水道用硬質ポリ塩化ビニル管継手（TS継手）					
	水道用硬質ポリ塩化ビニル管継手（TS継手） チーズ　　A形　75×75,,		個	1,140		歩A・単A
	＊＊＊　S単－ 34号　＊＊＊					
S02116	硬質ポリ塩化ビニル管用継手材					
	硬質ポリ塩化ビニル管用継手材 チーズ φ250×φ75 TS,,		個	19,100		歩A・単A
	＊＊＊　S単－ 35号　＊＊＊					
S02116	硬質ポリ塩化ビニル管継手材					
	硬質ポリ塩化ビニル管継手材 チーズφ150×φ75 TS,,		個	6,810		歩A・単A
	＊＊＊　S単－ 36号　＊＊＊					
S02116	硬質ポリ塩化ビニル管継手材					
	硬質ポリ塩化ビニル管継手材 チーズφ125×φ75 TS,,		個	3,820		歩A・単A
	＊＊＊　S単－ 37号　＊＊＊					
S02116	水道用硬質ポリ塩化ビニル管継手（TS継手）					
	水道用硬質ポリ塩化ビニル管継手（TS継手） チーズ　　A形　100×75,,		個	2,270		歩A・単A
	＊＊＊　S単－ 38号　＊＊＊					
S02116	水道用硬質ポリ塩化ビニル管継手（TS継手）					
	水道用硬質ポリ塩化ビニル管継手（TS継手） 径違ソケット　250×200,,		個	12,300		歩A・単A
	＊＊＊　S単－ 39号　＊＊＊					
S02116	硬質ポリ塩化ビニル管用継手材					
	硬質ポリ塩化ビニル管用継手材 ソケット 250×150 TS,,		個	155,510		歩A・単A
	＊＊＊　S単－ 40号　＊＊＊					
S02116	硬質ポリ塩化ビニル管用継手材					
	硬質ポリ塩化ビニル管用継手材 ソケット 200×125 TS,,		個	67,190		歩A・単A
	＊＊＊　S単－ 41号　＊＊＊					
S02116	水道用硬質ポリ塩化ビニル管継手（TS継手）					
	水道用硬質ポリ塩化ビニル管継手（TS継手） 径違ソケットA形　150×125,,		個	2,930		歩A・単A
	＊＊＊　S単－ 42号　＊＊＊					
S02116	水道用硬質ポリ塩化ビニル管継手（TS継手）					
	水道用硬質ポリ塩化ビニル管継手（TS継手） 径違ソケットA形　125×100,,		個	1,670		歩A・単A
	＊＊＊　S単－ 43号　＊＊＊					
S02116	鉄筋コンクリートU形用蓋					
	鉄筋コンクリートU形用蓋 1種　300 長600mm,,		個	1,390		歩A・単A

事業名	宇城農地整備事業
工事名	南豊崎工区区画整理（その１０）工事

コード	名　称（規　格）	数　量	単位	単　価	金　額	備　考
	＊＊＊　Ｓ単－ 44号　＊＊＊					
S02116	MFジョイント					
	MFジョイント FCD製 φ250 0.74Mpa 離脱防止金具付,,		個	56,800		歩A・単A
	＊＊＊　Ｓ単－ 45号　＊＊＊					
S02116	水道用円形鉄蓋					
	水道用円形鉄蓋 円形鉄蓋2号 φ350 簡易防水型 農水 マーク入り,,		組	34,200		歩A・単A
	＊＊＊　Ｓ単－ 46号　＊＊＊					
S02116	無収縮モルタル					
	無収縮モルタル		m3	86,800		歩A・単A
	＊＊＊　Ｓ単－ 47号　＊＊＊					
S02116	水道用レジンコンクリート製ボックス					
	水道用レジンコンクリート製ボックス JWWA K 148 円形用2号 調整リング RB35(K) H=100mm,,		組	14,700		歩A・単A
	＊＊＊　Ｓ単－ 48号　＊＊＊					
S02116	水道用レジンコンクリート製ボックス					
	水道用レジンコンクリート製ボックス JWWA K 148 円形用2号 上下部壁 RB35(CA) H=300mm,,		組	28,300		歩A・単A
	＊＊＊　Ｓ単－ 49号　＊＊＊					
S02116	水道用レジンコンクリート製ボックス					
	水道用レジンコンクリート製ボックス JWWA K 148 円形用2号 底版 RB35(P) H=40mm,,		組	16,100		歩A・単A
	＊＊＊　Ｓ単－ 50号　＊＊＊					
S02116	MFジョイント					
	MFジョイント FCD製 φ150 0.74Mpa 離脱防止金具付,,		個	25,100		歩A・単A
	＊＊＊　Ｓ単－ 51号　＊＊＊					
S02116	水道用レジンコンクリート製ボックス					
	水道用レジンコンクリート製ボックス JWWA K 148 円形用1号 調整リング RB25(K) H=100mm,,		組	9,090		歩A・単A
	＊＊＊　Ｓ単－ 52号　＊＊＊					
S02116	水道用レジンコンクリート製ボックス					
	水道用レジンコンクリート製ボックス JWWA K 148 円形用1号 上下部壁 RB25CA H=300,,		組	16,700		歩A・単A
	＊＊＊　Ｓ単－ 53号　＊＊＊					
S02116	水道用レジンコンクリート製ボックス					
	水道用レジンコンクリート製ボックス JWWA K 148 円形用1号 底版 RB25P H=40,,		組	14,000		歩A・単A
	＊＊＊　Ｓ単－ 54号　＊＊＊					
S02116	急速空気弁					
	急速空気弁 φ25　内外面粉体塗装　7.5k,,		個	63,900		歩A・単A
	＊＊＊　Ｓ単－ 55号　＊＊＊					
S02116	円形鉄蓋					
	円形鉄蓋 円形鉄蓋(空気穴付き) φ500 T25 農水マーク入り,,		組	99,400		歩A・単A
	＊＊＊　Ｓ単－ 56号　＊＊＊					
S02116	水道用レジンコンクリート製ボックス					
	水道用レジンコンクリート製ボックス JWWA K 148 円形用3号 上部壁 RB50(A) H=200mm,,		組	30,200		歩A・単A
	＊＊＊　Ｓ単－ 57号　＊＊＊					
S02116	水道用レジンコンクリート製ボックス					
	水道用レジンコンクリート製ボックス JWWA K 148 円形用3号 下部壁 RB50(C) H=200mm,,		組	14,700		歩A・単A
	＊＊＊　Ｓ単－ 58号　＊＊＊					
S02116	水道用レジンコンクリート製ボックス					
	水道用レジンコンクリート製ボックス JWWA K 148 円形用3号 底版 RB50(P) H=40mm,,		組	17,000		歩A・単A
	＊＊＊　Ｓ単－ 59号　＊＊＊					
S02116	両フランジ付短管					
	両フランジ付短管 鋳鉄製　φ75　L=0.1m,,		個	17,850		歩A・単A
	＊＊＊　Ｓ単－ 60号　＊＊＊					
S02116	フランジ付きT字管					
	フランジ付きT字管 メカ形 離脱防止金具付 φ250×φ75,,		個	123,910		歩A・単A
	＊＊＊　Ｓ単－ 61号　＊＊＊					
S02116	フランジ付きT字管					
	フランジ付きT字管 メカ形 離脱防止金具付 φ150×φ75,,		個	59,450		歩A・単A
	＊＊＊　Ｓ単－ 62号　＊＊＊					
S02116	MFジョイント					
	MFジョイント FCD製 φ75 0.74Mpa 離脱防止金具付,,		個	13,000		歩A・単A
	＊＊＊　Ｓ単－ 63号　＊＊＊					
S02116	水道用円形鉄蓋					
	水道用円形鉄蓋 円形鉄蓋2号 φ250 簡易防水型 農水 マーク入り,,		組	19,700		歩A・単A
	＊＊＊　Ｓ単－ 64号　＊＊＊					
S02116	山砂					
	山砂 ,クッション用(SF、S-F、S-FG、SG-F),		m3	3,700		歩A・単A
	＊＊＊　Ｓ単－ 65号　＊＊＊					
S02116	FRP製蓋					

事業名	宇城農地整備事業
工事名	南豊崎工区区画整理（その１０）工事

コード	名　称（規　格）	数　量	単位	単　価	金　額	備　考
	FRP製蓋 φ390 取手150×60,,		個	48,000		歩A・単A
S02116	＊＊＊　S単－ 66号　＊＊＊ 遠心力鉄筋コンクリート管					
	遠心力鉄筋コンクリート管 B形 外圧1種 径300　長2.00m,,		本	12,700		歩A・単A
S02116	＊＊＊　S単－ 67号　＊＊＊ 継足しロッド					
	継足しロッド SS400　φ38　L=0.6m,,		個	51,300		歩A・単A
S02116	＊＊＊　S単－ 68号　＊＊＊ 振れ止め金具					
	振れ止め金具 D290,,		個	57,590		歩A・単A
S02116	＊＊＊　S単－ 69号　＊＊＊ 給水栓（ノンダストアングルバルブ）					
	給水栓（ノンダストアングルバルブ） φ75、0.74MPa,,		基	80,700		歩A・単A
S02116	＊＊＊　S単－ 70号　＊＊＊ 芯出しスペーサー					
	芯出しスペーサー φ300用 φ90×50L×5t,,		個	2,000		歩A・単A
S02116	＊＊＊　S単－ 71号　＊＊＊ 硬質ポリ塩化ビニル管					
	硬質ポリ塩化ビニル管 薄肉管VU　径300　長4.0m,,		本	21,700		歩A・単A
S02116	＊＊＊　S単－ 72号　＊＊＊ ねじ込み式可鍛鋳鉄製管継手（黒白）					
	ねじ込み式可鍛鋳鉄製管継手（黒白） エルボ　φ80,,		個	1,750		歩A・単A
S02116	＊＊＊　S単－ 73号　＊＊＊ ねじ込み式可鍛鋳鉄製管継手（黒白）					
	ねじ込み式可鍛鋳鉄製管継手（黒白） ソケット φ80,,		個	1,460		歩A・単A
S02116	＊＊＊　S単－ 74号　＊＊＊ ねじ込み式可鍛鋳鉄製管継手（黒白）					
	ねじ込み式可鍛鋳鉄製管継手（黒白） ニップル φ80,,		個	1,370		歩A・単A
S02116	＊＊＊　S単－ 75号　＊＊＊ 配管用継手材					
	配管用継手材 φ75 90°　塩ビ管・鋼管,,		個	29,200		歩A・単A
S02116	＊＊＊　S単－ 76号　＊＊＊ 沈下防止底板					
	沈下防止底板 t=70,,		組	6,400		歩A・単A
S02116	＊＊＊　S単－ 77号　＊＊＊ 受桝					
	受桝 1型,,		個	7,630		歩A・単A
S02116	＊＊＊　S単－ 78号　＊＊＊ 3フランジＴ字管(溶融亜鉛アルミニウム合金めっき)					
	3フランジＴ字管(溶融亜鉛アルミニウム合金めっき) SGP 200A×5856L×80A,,		個	790,290		歩A・単A
S02116	＊＊＊　S単－ 79号　＊＊＊ 2フランジ曲管(溶融亜鉛アルミニウム合金めっき)					
	2フランジ曲管(溶融亜鉛アルミニウム合金めっき) SGP 45°　200A×198×132,,		個	193,390		歩A・単A
S02116	＊＊＊　S単－ 80号　＊＊＊ 2フランジ曲管(溶融亜鉛アルミニウム合金めっき)					
	2フランジ曲管(溶融亜鉛アルミニウム合金めっき) SGP 60°　200A×198×181,,		個	207,180		歩A・単A
S02116	＊＊＊　S単－ 81号　＊＊＊ 水道用硬質ポリ塩化ビニル管継手（TS加工継手）					
	水道用硬質ポリ塩化ビニル管継手（TS加工継手） 45°ベンド　　B形　径200,,		個	14,600		歩A・単A
S02116	＊＊＊　S単－ 82号　＊＊＊ ゴム製伸縮可とう管					
	ゴム製伸縮可とう管 200A 0.5MPa 偏心量100mm,,		個	221,000		歩A・単A
S02116	＊＊＊　S単－ 83号　＊＊＊ ボール式補修弁（レバー式）					
	ボール式補修弁（レバー式） φ75×100　内外面粉体塗装　7.5k,,		個	56,800		歩A・単A
S02116	＊＊＊　S単－ 84号　＊＊＊ MFジョイント					
	MFジョイント FCD製 φ200 0.74Mpa 離脱防止金具付,,		個	42,400		歩A・単A
S02116	＊＊＊　S単－ 85号　＊＊＊ コンクリート組立柵渠					
	コンクリート組立柵渠 H1200×B5000　B型,,		組	79,300		歩A・単A
S02116	＊＊＊　S単－ 86号　＊＊＊ 太鼓落し					
	太鼓落し 松　長4m　厚12cm,,		本	4,100		歩A・単A

事業名	宇城農地整備事業
工事名	南豊崎工区区画整理（その１０）工事

コード	名　称（規　格）	数　量	単位	単　価	金　額	備　考
	＊＊＊　Ｓ単－ 87号　＊＊＊					
S02116	六角ボルト					
	六角ボルト M12×150 黒皮品,,		本	42		歩A・単A
	＊＊＊　Ｓ単－ 88号　＊＊＊					
S02116	コンクリート組立柵渠(階段)					
	コンクリート組立柵渠(階段) H1200×B5000　B型,,		組	112,000		歩A・単A
	＊＊＊　Ｓ単－ 89号　＊＊＊					
S02116	セメント系固化材					
	セメント系固化材 一般軟弱土用,,		ton	18,500		歩A・単A
	＊＊＊　Ｓ単－ 90号　＊＊＊					
S02116	ＰＣ鋼より線					
	ＰＣ鋼より線 7本より線　B種　径12.7mm,,		ton	504,000		歩A・単A
	＊＊＊　Ｓ単－ 91号　＊＊＊					
S02116	PCケーブル用アンカープレート					
	PCケーブル用アンカープレート 12.7用,,		個	799		歩A・単A
	＊＊＊　Ｓ単－ 92号　＊＊＊					
S02116	PCケーブル用グリップ					
	PCケーブル用グリップ 12.7用,,		個	2,270		歩A・単A
	＊＊＊　Ｓ単－ 93号　＊＊＊					
S02116	ＰＣ鋼より線					
	ＰＣ鋼より線 7本より線　B種　径15.2mm,,		ton	518,000		歩A・単A
	＊＊＊　Ｓ単－ 94号　＊＊＊					
S02116	PCケーブル用アンカープレート					
	PCケーブル用アンカープレート 15.2用,,		個	799		歩A・単A
	＊＊＊　Ｓ単－ 95号　＊＊＊					
S02116	PCケーブル用グリップ					
	PCケーブル用グリップ 15.2用,,		個	2,600		歩A・単A
	＊＊＊　Ｓ単－ 96号　＊＊＊					
S02116	ラック式簡易ゲート					
	ラック式簡易ゲート B300×H300,,		個	892,600		歩A・単A
	＊＊＊　Ｓ単－ 97号　＊＊＊					
S02116	積込					
	積込 水路内雑物,,		m3	39,878		歩A・単A
	＊＊＊　Ｓ単－ 98号　＊＊＊					
S02116	運搬					
	運搬 水路内雑物、10km以内,,		m3	3,400		歩A・単A
	＊＊＊　Ｓ単－ 99号　＊＊＊					
S02116	積込					
	積込 木材,,		m3	44,387		歩A・単A
	＊＊＊　Ｓ単－ 100号　＊＊＊					
S02116	運搬					
	運搬 木材、15km以内,,		m3	3,950		歩A・単A
	＊＊＊　Ｓ単－ 101号　＊＊＊					
S02116	撤去・積込					
	撤去・積込 石綿含有スレート,,		m3	58,249		歩A・単A
	＊＊＊　Ｓ単－ 102号　＊＊＊					
S02116	運搬					
	運搬 石綿含有スレート、45km以内,,		m3	7,000		歩A・単A
	＊＊＊　Ｓ単－ 103号　＊＊＊					
S02116	積込					
	積込 廃プラスチック類,,		m3	30,418		歩A・単A
	＊＊＊　Ｓ単－ 104号　＊＊＊					
S02116	運搬					
	運搬 廃プラスチック類、15km以内,,		m3	3,850		歩A・単A
	＊＊＊　Ｓ単－ 105号　＊＊＊					
S02116	六価クロム溶出試験					
	六価クロム溶出試験		検体	7,300		歩A・単A
	＊＊＊　Ｓ単－ 106号　＊＊＊					
S02116	エレフット試験					
	エレフット試験		箇所	119,700		歩A・単A
	＊＊＊　Ｓ単－ 107号　＊＊＊					
S02116	産業廃棄物処理税					
	産業廃棄物処理税		ton	909		歩A・単A
	＊＊＊　Ｓ単－ 108号　＊＊＊					
S02123	建設発生土処理費					

事業名	宇城農地整備事業
工事名	南豊崎工区区画整理（その１０）工事

コード	名　称（規　格）	数　量	単位	単　価	金　額	備　考
	建設発生土処理費		m3	1,000		歩A・単A
	＊＊＊　S単－ 109号　＊＊＊					
S02123	建設廃材					
	建設廃材 鉄筋コンクリート廃材		m3	3,750		歩A・単A
	＊＊＊　S単－ 110号　＊＊＊					
S02123	建設廃材					
	建設廃材 無筋コンクリート廃材		m3	3,055		歩A・単A
	＊＊＊　S単－ 111号　＊＊＊					
S02123	As舗装切断排水					
	As舗装切断排水 As舗装切断排水		m3	33,000		歩A・単A
	＊＊＊　S単－ 112号　＊＊＊					
S02123	建設廃材					
	建設廃材 アスファルトコンクリート廃材		m3	2,820		歩A・単A
	＊＊＊　S単－ 113号　＊＊＊					
S02123	処分費					
	処分費 水路内雑物		m3	17,500		歩A・単A
	＊＊＊　S単－ 114号　＊＊＊					
S02123	処分費					
	処分費 木材		m3	6,000		歩A・単A
	＊＊＊　S単－ 115号　＊＊＊					
S02123	処分費					
	処分費 石綿含有スレート		m3	60,000		歩A・単A
	＊＊＊　S単－ 116号　＊＊＊					
S02123	処分費					
	処分費 廃プラスチック類		m3	15,000		歩A・単A
	＊＊＊　S単－ 117号　＊＊＊					
S02721	【構造物取壊し】					
	【構造物取壊し】 有筋,なし,機械,昼間施工,しない		m3	16,020		歩A・単A
	＊＊＊　S単－ 118号　＊＊＊					
S02721	【構造物取壊し】					
	【構造物取壊し】 無筋,なし,機械,昼間施工,しない		m3	8,032		歩A・単A
	＊＊＊　S単－ 119号　＊＊＊					
S03701	【鉄筋工】					
	【鉄筋工】 SD295,D13,一般構造物,10t未満,－,無し,一般構造物（切梁無し）,10%未満		ton	180,433		歩A・単A
	＊＊＊　S単－ 120号　＊＊＊					
S04010	木杭打設工(機械)					
	木杭打設工(機械) 長6.0m、末口18cm		本	4,163		歩A・単A
	＊＊＊　S単－ 121号　＊＊＊					
S05041	水路用L形ブロック機械据付工					
	水路用L形ブロック機械据付工 2,000,1,500超え1,900以下,ﾗﾌﾃﾚｰﾝｸﾚｰﾝ,モルタル,モルタル,0.6,なし		個	89,399		歩A・単A
	＊＊＊　S単－ 122号　＊＊＊					
S07001	パイプライン基礎					
	パイプライン基礎 砂・砂質土,山砂(SF相当品以上),山積0.28m3(平積0.20m3),振動ｺﾝﾊﾟｸﾀ,区分Ⅰ		m3	8,883		歩A・単A
	,なし,なし					
	＊＊＊　S単－ 123号　＊＊＊					
S07001	パイプライン基礎					
	パイプライン基礎 砂・砂質土,山砂(SF相当品以上),山積0.28m3(平積0.20m3),ﾀﾝﾊﾟ,区分Ⅰ,なし,		m3	9,824		歩A・単A
	なし					
	＊＊＊　S単－ 124号　＊＊＊					
S07021	硬質ﾎﾟﾘ塩化ﾋﾞﾆﾙ管人力布設					
	硬質ﾎﾟﾘ塩化ﾋﾞﾆﾙ管人力布設 VU,200mm,直管(両差し口),4.0m管,0箇所		m	3,219		歩A・単A
	＊＊＊　S単－ 125号　＊＊＊					
S07021	硬質ﾎﾟﾘ塩化ﾋﾞﾆﾙ管人力布設					
	硬質ﾎﾟﾘ塩化ﾋﾞﾆﾙ管人力布設 VU,200mm,片受直管ｽﾘｰﾌﾞ付,4.0m管,0箇所		m	4,299		歩A・単A
	＊＊＊　S単－ 126号　＊＊＊					
S07021	硬質ﾎﾟﾘ塩化ﾋﾞﾆﾙ管人力布設					
	硬質ﾎﾟﾘ塩化ﾋﾞﾆﾙ管人力布設 VU,200mm,RR管,5.0m管,0箇所		m	4,739		歩A・単A
	＊＊＊　S単－ 127号　＊＊＊					
S07021	硬質ﾎﾟﾘ塩化ﾋﾞﾆﾙ管人力布設					
	硬質ﾎﾟﾘ塩化ﾋﾞﾆﾙ管人力布設 VU,150mm,片受直管ｽﾘｰﾌﾞ付,4.0m管,0箇所		m	2,855		歩A・単A
	＊＊＊　S単－ 128号　＊＊＊					
S07021	硬質ﾎﾟﾘ塩化ﾋﾞﾆﾙ管人力布設					
	硬質ﾎﾟﾘ塩化ﾋﾞﾆﾙ管人力布設 VU,150mm,RR管,5.0m管,0箇所		m	3,122		歩A・単A

事業名	宇城農地整備事業
工事名	南豊崎工区区画整理（その１０）工事

コード	名　称（規　格）	数　量	単位	単　価	金　額	備　考
	＊＊＊　S単－ 129号　＊＊＊					
S07021	硬質ﾎﾟﾘ塩化ﾋﾞﾆﾙ管人力布設					
	硬質ﾎﾟﾘ塩化ﾋﾞﾆﾙ管人力布設					
	VU,125mm,片受直管ｽﾘｰﾌﾞ付,4.0m管,0箇所		m	2,273		歩A・単A
	＊＊＊　S単－ 130号　＊＊＊					
S07021	硬質ﾎﾟﾘ塩化ﾋﾞﾆﾙ管人力布設					
	硬質ﾎﾟﾘ塩化ﾋﾞﾆﾙ管人力布設					
	VU,100mm,片受直管ｽﾘｰﾌﾞ付,4.0m管,0箇所		m	1,690		歩A・単A
	＊＊＊　S単－ 131号　＊＊＊					
S07021	硬質ﾎﾟﾘ塩化ﾋﾞﾆﾙ管人力布設					
	硬質ﾎﾟﾘ塩化ﾋﾞﾆﾙ管人力布設					
	VU,100mm,RR管,5.0m管,0箇所		m	1,804		歩A・単A
	＊＊＊　S単－ 132号　＊＊＊					
S07021	硬質ﾎﾟﾘ塩化ﾋﾞﾆﾙ管人力布設					
	硬質ﾎﾟﾘ塩化ﾋﾞﾆﾙ管人力布設					
	VU,75mm,片受直管ｽﾘｰﾌﾟ付,4.0m管,0箇所		m	1,416		歩A・単A
	＊＊＊　S単－ 133号　＊＊＊					
S07021	硬質ﾎﾟﾘ塩化ﾋﾞﾆﾙ管人力布設					
	硬質ﾎﾟﾘ塩化ﾋﾞﾆﾙ管人力布設					
	VU,75mm,RR管,5.0m管,0箇所		m	1,495		歩A・単A
	＊＊＊　S単－ 134号　＊＊＊					
S07022	硬質ﾎﾟﾘ塩化ﾋﾞﾆﾙ管機械布設					
	硬質ﾎﾟﾘ塩化ﾋﾞﾆﾙ管機械布設					
	VU,250mm,片受直管ｽﾘｰﾌﾞ付,4.0m管,0箇所,なし		m	6,285		歩A・単A
	＊＊＊　S単－ 135号　＊＊＊					
S07022	硬質ﾎﾟﾘ塩化ﾋﾞﾆﾙ管機械布設					
	硬質ﾎﾟﾘ塩化ﾋﾞﾆﾙ管機械布設					
	VU,250mm,RR管,5.0m管,0箇所,なし		m	6,892		歩A・単A
	＊＊＊　S単－ 136号　＊＊＊					
S07071	炭素鋼鋼管人力布設					
	炭素鋼鋼管人力布設					
	白ネジ付 80A(3B)		m	4,831		歩A・単A
	＊＊＊　S単－ 137号　＊＊＊					
S07091	制水弁人力据付					
	制水弁人力据付					
	樹脂製,250mm		基	186,036		歩A・単A
	＊＊＊　S単－ 138号　＊＊＊					
S07091	制水弁人力据付					
	制水弁人力据付					
	樹脂製,150mm		基	91,137		歩A・単A
	＊＊＊　S単－ 139号　＊＊＊					
S07091	制水弁人力据付					
	制水弁人力据付					
	樹脂製,75mm		基	42,837		歩A・単A
	＊＊＊　S単－ 140号　＊＊＊					
S08711	【ｶﾞｰﾄﾞﾚｰﾙ設置】					
	【ｶﾞｰﾄﾞﾚｰﾙ設置】					
	土中建込,塗装品C-4E,100m以上,受けない,無し,直線部,直支柱,しない		m	8,520		歩A・単A
	＊＊＊　S単－ 141号　＊＊＊					
S10002	ほ場整備工(表土扱い)（標準区画0.3ha以上）					
	ほ場整備工(表土扱い)（標準区画0.3ha以上）					
	はぎ取り戻し(表土はぎ+戻し+整地),1.09ha,0.000,はぎ取り戻し工法(少ない)		ha	1,083,139		歩A・単A
	,18cm,なし					
	＊＊＊　S単－ 142号　＊＊＊					
S10003	ほ場整備工(基盤造成･畦畔築立)(標準区画0.3ha以上)					
	ほ場整備工(基盤造成･畦畔築立)(標準区画0.3ha以上)					
	基盤切盛+畦畔築立+基盤整地,1.09ha,0.000,2.00,粘性土・ﾚｷ質土,少ない,な		ha	806,540		歩A・単A
	し					
	＊＊＊　S単－ 143号　＊＊＊					
S10009	畦畔整形工					
	畦畔整形工					
	なし		㎡	549		歩A・単A
	＊＊＊　S単－ 144号　＊＊＊					
S15004	耕地復旧(耕起)					
	耕地復旧(耕起)					
	無		㎡	24		歩A・単A
	＊＊＊　S単－ 145号　＊＊＊					
S16001	ﾗｲﾄﾊﾞﾝ[ｶﾞｿﾘﾝｴﾝｼﾞﾝ･二輪駆動]					
	ﾗｲﾄﾊﾞﾝ[ｶﾞｿﾘﾝｴﾝｼﾞﾝ･二輪駆動]					
	,乗車定員5名 排気量1.5L,運転１日当たり算出		日	26,025		歩A・単A
	＊＊＊　S単－ 146号　＊＊＊					
S16004	ﾗﾌﾃﾚｰﾝｸﾚｰﾝ[油圧伸縮ｼﾞﾌﾞ型・～低騒･排対型(～2次)]					
	ﾗﾌﾃﾚｰﾝｸﾚｰﾝ[油圧伸縮ｼﾞﾌﾞ型・～低騒･排対型(～2次)]					
	ﾗﾌﾃﾚｰﾝｸﾚｰﾝ(油圧伸縮ｼﾞﾌﾞ型),16ton吊り,なし		日	50,500		歩A・単A
	＊＊＊　S単－ 147号　＊＊＊					
S16004	ﾄﾗｯｸｸﾚｰﾝ[油圧伸縮ｼﾞﾌﾞ型]					
	ﾄﾗｯｸｸﾚｰﾝ[油圧伸縮ｼﾞﾌﾞ型]					
	ﾄﾗｯｸｸﾚｰﾝ(油圧伸縮ｼﾞﾌﾞ型),4.9ton吊り,なし		日	37,200		歩A・単A
	＊＊＊　S単－ 148号　＊＊＊					
S18001	土のう工					
	土のう工					
	仕拵え～設置～撤去		m3	30,874		歩A・単A
	＊＊＊　S単－ 149号　＊＊＊					
S18002	大型土のう工					

事業名	宇城農地整備事業
工事名	南豊崎工区区画整理（その１０）工事

コード	名　称（規　格）	数　量	単位	単　価	金　額	備　考
	大型土のう工 製作・設置,ﾊﾞｯｸﾎｳ,現地土,0m3,大型土のう袋（1.0ｔ用）,なし,なし		袋	5,046		歩A・単A
S18002	＊＊＊　S単－ 150号　＊＊＊ 大型土のう工					
	大型土のう工 設置,ﾊﾞｯｸﾎｳ,,0m3,大型土のう袋（1.0ｔ用）,なし,なし		袋	1,594		歩A・単A
S18002	＊＊＊　S単－ 151号　＊＊＊ 大型土のう工					
	大型土のう工 撤去,ﾊﾞｯｸﾎｳ,,0m3,大型土のう袋（1.0ｔ用）,なし,なし		袋	780		歩A・単A
S18006	＊＊＊　S単－ 152号　＊＊＊ 排水ポンプ運転（小口径）					
	排水ポンプ運転（小口径） 7,作業時排水,0以上～6未満,発動発電機,なし		箇所	45,846		歩A・単A
S18006	＊＊＊　S単－ 153号　＊＊＊ 排水ポンプ運転（小口径）					
	排水ポンプ運転（小口径） 6,作業時排水,0以上～6未満,発動発電機,なし		箇所	39,395		歩A・単A
S18007	＊＊＊　S単－ 154号　＊＊＊ 排水ポンプ設置撤去（小口径）					
	排水ポンプ設置撤去（小口径） 口径 50mm,なし		箇所	19,043		歩A・単A
S18054	＊＊＊　S単－ 155号　＊＊＊ 敷鉄板設置・撤去工					
	敷鉄板設置・撤去工 設置～賃料～撤去,37,1,なし		㎡	772		歩A・単A
S18062	＊＊＊　S単－ 156号　＊＊＊ 土工用ﾏｯﾄ(ｼｰﾄ類)敷設･撤去					
	土工用ﾏｯﾄ(ｼｰﾄ類)敷設･撤去 敷設～撤去		㎡	235		歩A・単A
S18062	＊＊＊　S単－ 157号　＊＊＊ ブルーシート敷設撤去					
	土工用ﾏｯﾄ(ｼｰﾄ類)敷設･撤去 敷設～撤去		㎡	143		歩A・単A
S19003	＊＊＊　S単－ 158号　＊＊＊ 輸送費(仮設材)					
	輸送費(仮設材) 基本運賃(自動入力),12m以内,10kmまで,往復計上,計上する(敷鉄板),基地(積		ton	8,320		歩A・単A
	込･取卸),,0.0,0.0					
S42111	＊＊＊　S単－ 159号　＊＊＊ 埋設標識シート・地中埋設標敷設工					
	埋設標識シート・地中埋設標敷設工 ,埋設標識シート,,幅150mm､50m巻､2倍ﾎﾟﾘｴﾁﾚﾝｸﾛｽ		m	270		歩A・単A
S86102	＊＊＊　S単－ 160号　＊＊＊ 【被災地】締固工(振動ﾛｰﾗ締固め2.5m未満)					
	【被災地】締固工(振動ﾛｰﾗ締固め2.5m未満) 築堤・埋戻,0.8～1.1ton,なし		m3	659		歩A・単A
S86102	＊＊＊　S単－ 161号　＊＊＊ 【被災地】締固工(振動ﾛｰﾗ締固め2.5m未満)					
	【被災地】締固工(振動ﾛｰﾗ締固め2.5m未満) 路体,0.8～1.1ton,なし		m3	659		歩A・単A
S86102	＊＊＊　S単－ 162号　＊＊＊ 【被災地】締固工(振動ﾛｰﾗ締固め2.5m未満)					
	【被災地】締固工(振動ﾛｰﾗ締固め2.5m未満) 路床,3.0～4.0ton,なし		m3	545		歩A・単A
S86102	＊＊＊　S単－ 163号　＊＊＊ 【被災地】締固工(振動ﾛｰﾗ締固め2.5m未満)					
	【被災地】締固工(振動ﾛｰﾗ締固め2.5m未満) 路床,0.8～1.1ton,なし		m3	760		歩A・単A
S86102	＊＊＊　S単－ 164号　＊＊＊ 【被災地】締固工(振動ﾛｰﾗ締固め2.5m未満)					
	【被災地】締固工(振動ﾛｰﾗ締固め2.5m未満) 路体,3.0～4.0ton,なし		m3	495		歩A・単A
S86801	＊＊＊　S単－ 165号　＊＊＊ SP【被災地】掘削					
	SP【被災地】掘削 土砂,上記以外(小規模),-,-,標準以外,-,-,-		m3	2,412		歩A・単A
S86801	＊＊＊　S単－ 166号　＊＊＊ SP【被災地】掘削					
	SP【被災地】掘削 土砂,ｵｰﾌﾟﾝｶｯﾄ,無し,無し,5,000m3未満,-,-,-		m3	350.9		歩A・単A
S86802	＊＊＊　S単－ 167号　＊＊＊ SP【被災地】積込(ルーズ)					
	SP【被災地】積込(ルーズ) 土砂,土量50,000m3未満		m3	254.1		歩A・単A
S86803	＊＊＊　S単－ 168号　＊＊＊ SP【被災地】路体（築堤）盛土・埋戻					
	SP【被災地】路体（築堤）盛土・埋戻 4.0m以上,20,000m3未満,無し,なし		m3	277.9		歩A・単A
S86804	＊＊＊　S単－ 169号　＊＊＊ SP【被災地】路床盛土					
	SP【被災地】路床盛土 4.0m以上,20,000m3未満,無し,なし		m3	428.5		歩A・単A
SA0103	＊＊＊　S単－ 170号　＊＊＊ SP 床掘り					

事業名	宇城農地整備事業
工事名	南豊崎工区区画整理（その１０）工事

コード	名　称（規　格）	数　量	単位	単　価	金　額	備　考
	SP 床掘り 土砂,上記以外(小規模),-,-,		m3	1,984		歩A・単A
SA0103	＊＊＊　S単－ 171号　＊＊＊ SP 床掘り					
	SP 床掘り 土砂,標準,無し,無し,なし		m3	277.4		歩A・単A
SA0121	＊＊＊　S単－ 172号　＊＊＊ SP 土砂等運搬					
	SP 土砂等運搬 標準,ﾊﾞｯｸﾎｳ山積0.8m3(平積0.6m3),土砂(岩塊･玉石混り土含む),無し,11.5km		m3	1,786		歩A・単A
	以下					
SA0151	＊＊＊　S単－ 173号　＊＊＊ SP 基面整正					
	SP 基面整正 基面整正		㎡	414.2		歩A・単A
SA0152	＊＊＊　S単－ 174号　＊＊＊ SP 法面整形					
	SP 法面整形 盛土部,無し,無し,ﾚｷ質土、砂及び砂質土、粘性土,なし		㎡	453.8		歩A・単A
SA0152	＊＊＊　S単－ 175号　＊＊＊ 水平面仕上げ					
	SP 法面整形 盛土部,無し,無し,ﾚｷ質土、砂及び砂質土、粘性土,なし		㎡	453.8		歩A・単A
SA0221	＊＊＊　S単－ 176号　＊＊＊ SP 殻運搬					
	SP 殻運搬 ｺﾝｸﾘｰﾄ(鉄筋)構造物とりこわし,機械積込,無し,5.7km以下,		m3	1,609		歩A・単A
SA0221	＊＊＊　S単－ 177号　＊＊＊ SP 殻運搬					
	SP 殻運搬 ｺﾝｸﾘｰﾄ(無筋)構造物とりこわし,機械積込,無し,5.7km以下,		m3	1,297		歩A・単A
SA0221	＊＊＊　S単－ 178号　＊＊＊ SP 殻運搬					
	SP 殻運搬 舗装版破砕,機械積込(舗装版厚15cm以下),無し,6.5km以下,		m3	2,889		歩A・単A
SA0222	＊＊＊　S単－ 179号　＊＊＊ SP 舗装版破砕					
	SP 舗装版破砕 ｱｽﾌｧﾙﾄ舗装版,無し,不要,15cm以下,-,有り,なし		㎡	215.5		歩A・単A
SA0223	＊＊＊　S単－ 180号　＊＊＊ SP 舗装版切断					
	SP 舗装版切断 ｱｽﾌｧﾙﾄ舗装版,15cm以下,-,-		m	657.3		歩A・単A
SA0301	＊＊＊　S単－ 181号　＊＊＊ SP 基礎砕石					
	SP 基礎砕石 7.5cmを超え12.5cm以下,計上する,なし,再生クラッシャラン RC-40 40～0mm		㎡	1,292		歩A・単A
SA0301	＊＊＊　S単－ 182号　＊＊＊ SP 基礎砕石					
	SP 基礎砕石 12.5cmを超え17.5cm以下,計上する,なし,再生クラッシャラン RC-40 40～0mm		㎡	1,421		歩A・単A
SA0311	＊＊＊　S単－ 183号　＊＊＊ SP コンクリート					
	SP コンクリート 無筋･鉄筋構造物,人力打設,計上する,-,一般養生,-,無し,-,,18-8-25(20)(高		m3	30,670		歩A・単A
	炉B) W/C65%					
SA0311	＊＊＊　S単－ 184号　＊＊＊ SP コンクリート					
	SP コンクリート 小型構造物,人力打設,計上する,-,一般養生,-,無し,-,,21-12-25(20)(高炉B)		m3	36,350		歩A・単A
	W/C60%					
SA0311	＊＊＊　S単－ 185号　＊＊＊ SP コンクリート					
	SP コンクリート 小型構造物,人力打設,計上する,-,一般養生,-,無し,-,,18-8-25(20)(高炉B) W		m3	35,820		歩A・単A
	/C65%					
SA0311	＊＊＊　S単－ 186号　＊＊＊ SP コンクリート					
	SP コンクリート 無筋･鉄筋構造物,ｺﾝｸﾘｰﾄﾎﾟﾝﾌﾟ車打設,計上する,10m3以上100m3未満,一般養生,		m3	28,270		歩A・単A
	延長無し,-,-,,18-8-25(20)(高炉B) W/C65%					
SA0311	＊＊＊　S単－ 187号　＊＊＊ SP コンクリート					
	SP コンクリート 無筋･鉄筋構造物,ｺﾝｸﾘｰﾄﾎﾟﾝﾌﾟ車打設,計上する,10m3以上100m3未満,一般養生,		m3	28,810		歩A・単A
	延長無し,-,-,,21-12-25(20)(高炉B) W/C60%					
SA0311	＊＊＊　S単－ 188号　＊＊＊ SP コンクリート					
	SP コンクリート 無筋･鉄筋構造物,ﾊﾞｯｸﾎｳ(ｸﾚｰﾝ機能付)打設,計上する,-,一般養生,-,-,-,なし,		m3	37,200		歩A・単A

事業名	宇城農地整備事業
工事名	南豊崎工区区画整理（その１０）工事

コード	名 称（規 格）	数 量	単位	単 価	金 額	備 考
	18-8-25(20)(高ｻﾞB) W/C65%					
SA0312	＊＊＊ Ｓ単－ 189号 ＊＊＊ SP 型枠					
	SP 型枠 一般型枠,鉄筋･無筋構造物		㎡	8,734		歩A・単A
SA0312	＊＊＊ Ｓ単－ 190号 ＊＊＊ SP 型枠					
	SP 型枠 一般型枠,小型構造物		㎡	7,895		歩A・単A
SA0312	＊＊＊ Ｓ単－ 191号 ＊＊＊ SP 型枠					
	SP 型枠 一般型枠,均しｺﾝｸﾘｰﾄ		㎡	4,425		歩A・単A
SA0521	＊＊＊ Ｓ単－ 192号 ＊＊＊ SP ボックスカルバート機械据付					
	SP ボックスカルバート機械据付 据付,2.0m/個,1.25＜B≦2.5 1.25＜H≦2.5,均しｺﾝｸﾘｰﾄ,有り,なし		m	127,200		歩A・単A
SA0521	＊＊＊ Ｓ単－ 193号 ＊＊＊ SP ボックスカルバート機械据付					
	SP ボックスカルバート機械据付 据付,1.5m/個,1.25＜B≦2.5 0＜H≦1.25,均しｺﾝｸﾘｰﾄ,有り,なし		m	268,600		歩A・単A
SA0831	＊＊＊ Ｓ単－ 194号 ＊＊＊ SP 不陸整正					
	SP 不陸整正 無し,-,-,なし,		㎡	119.3		歩A・単A
SA0832	＊＊＊ Ｓ単－ 195号 ＊＊＊ SP 下層路盤（車道・路肩部）					
	SP 下層路盤（車道・路肩部） 150mm,1層施工,砕石,なし,再生ｸﾗｯｼｬﾗﾝ RC-40		㎡	659.7		歩A・単A
SA0832	＊＊＊ Ｓ単－ 196号 ＊＊＊ SP 下層路盤（車道・路肩部）					
	SP 下層路盤（車道・路肩部） 100mm,1層施工,砕石,なし,再生ｸﾗｯｼｬﾗﾝ RC-40		㎡	522.6		歩A・単A
SA0833	＊＊＊ Ｓ単－ 197号 ＊＊＊ SP 下層路盤（歩道部）					
	SP 下層路盤（歩道部） 150mm,1層施工,砕石,なし,再生ｸﾗｯｼｬｰﾗﾝ RC-40		㎡	1,017		歩A・単A
SA0833	＊＊＊ Ｓ単－ 198号 ＊＊＊ SP 下層路盤（歩道部）					
	SP 下層路盤（歩道部） 100mm,1層施工,砕石,なし,再生ｸﾗｯｼｬｰﾗﾝ RC-40		㎡	879.8		歩A・単A
SA0834	＊＊＊ Ｓ単－ 199号 ＊＊＊ SP 上層路盤（車道・路肩部）					
	SP 上層路盤（車道・路肩部） 路盤材,粒度調整砕石 M-30,-,-,,1層施工,なし,0mm,90mm		㎡	609.7		歩A・単A
SA0835	＊＊＊ Ｓ単－ 200号 ＊＊＊ SP 上層路盤（歩道部）					
	SP 上層路盤（歩道部） 150mm,1層施工,砕石,なし,粒度調整砕石 M-30		㎡	1,202		歩A・単A
SA0835	＊＊＊ Ｓ単－ 201号 ＊＊＊ SP 上層路盤（歩道部）					
	SP 上層路盤（歩道部） 100mm,1層施工,砕石,なし,粒度調整砕石 M-30		㎡	1,003		歩A・単A
SA0835	＊＊＊ Ｓ単－ 202号 ＊＊＊ SP 上層路盤（歩道部）					
	SP 上層路盤（歩道部） 60mm,1層施工,砕石,なし,粒度調整砕石 M-30		㎡	844.3		歩A・単A
SA0843	＊＊＊ Ｓ単－ 203号 ＊＊＊ SP 表層（車道・路肩部）					
	SP 表層（車道・路肩部） 1.4m未満1層仕上厚50mm以下,30mm,ｱｽﾌｧﾙﾄ混合物Ｉ（2.35t/m3）,ﾌﾟﾗｲﾑｺｰﾄ 各		㎡	2,200		歩A・単A
	種,,再生密粒度ｱｽｺﾝ(13)					
SA0843	＊＊＊ Ｓ単－ 204号 ＊＊＊ SP 表層（車道・路肩部）					
	SP 表層（車道・路肩部） 1.4m未満1層仕上厚50mm以下,50mm,ｱｽﾌｧﾙﾄ混合物Ｉ（2.35t/m3）,ﾌﾟﾗｲﾑｺｰﾄ 各		㎡	2,829		歩A・単A
	種,,再生密粒度ｱｽｺﾝ(13)					
T00001	＊＊＊ Ｔ単－ 1号 ＊＊＊ 田面排水桝設置工					
	幅340mm、奥行230mm、高さ600mm		基	9,659		歩A・単A
T00005	＊＊＊ Ｔ単－ 2号 ＊＊＊ 固化材散布					
	セメント系固化材 施工障害なし		ton	24,085		歩A・単A
T00006	＊＊＊ Ｔ単－ 3号 ＊＊＊ 粉体撹拌工（ﾊﾞｯｸﾎｳ撹拌混合）					
	施工障害なし、深度0.5～2.0m		m3	883		歩A・単A
T00007	＊＊＊ Ｔ単－ 4号 ＊＊＊ 鉄筋ｺﾝｸﾘｰﾄ柵渠据付工（機械）					

事業名	宇城農地整備事業
工事名	南豊崎工区区画整理（その１０）工事

コード	名 称（規 格）	数 量	単位	単 価	金 額	備 考
	B5000×H1200		m	13,140		歩A・単A
T00008	＊＊＊ T単－ 5号 ＊＊＊ 制水弁工					
	φ250		箇所	301,026		歩A・単A
T00009	＊＊＊ T単－ 6号 ＊＊＊ 制水弁工					
	φ150		箇所	142,727		歩A・単A
T00010	＊＊＊ T単－ 7号 ＊＊＊ 円形鉄蓋2号設置					
	φ350		箇所	36,203		歩A・単A
T00011	＊＊＊ T単－ 8号 ＊＊＊ レジンコンクリート製ボックス設置					
	円形2号 調整リング H=100		箇所	15,114		歩A・単A
T00013	＊＊＊ T単－ 9号 ＊＊＊ レジンコンクリート製ボックス設置					
	円形2号 底版 H=40		箇所	16,514		歩A・単A
T00014	＊＊＊ T単－ 10号 ＊＊＊ 円形鉄蓋1号設置					
	φ250		箇所	21,202		歩A・単A
T00015	＊＊＊ T単－ 11号 ＊＊＊ レジンコンクリート製ボックス設置					
	円形1号 調整リング H=100		箇所	9,297		歩A・単A
T00017	＊＊＊ T単－ 12号 ＊＊＊ レジンコンクリート製ボックス設置					
	円形1号 底版 H=40		箇所	14,207		歩A・単A
T00018	＊＊＊ T単－ 13号 ＊＊＊ 空気弁設置					
			箇所	75,570		歩A・単A
T00019	＊＊＊ T単－ 14号 ＊＊＊ 円形鉄蓋設置					
	φ500		箇所	102,079		歩A・単A
T00020	＊＊＊ T単－ 15号 ＊＊＊ レジンコンクリート製ボックス設置					
	円形3号 上部壁 H=200		箇所	30,821		歩A・単A
T00021	＊＊＊ T単－ 16号 ＊＊＊ レジンコンクリート製ボックス設置					
	円形3号 下部壁 H=200		箇所	15,114		歩A・単A
T00022	＊＊＊ T単－ 17号 ＊＊＊ レジンコンクリート製ボックス設置					
	円形3号 底版 H=40		箇所	17,414		歩A・単A
T00023	＊＊＊ T単－ 18号 ＊＊＊ 制水弁工					
	φ75		箇所	70,227		歩A・単A
T00025	＊＊＊ T単－ 19号 ＊＊＊ 給水栓設置工					
	φ75		個	45,413		歩A・単A
T00026	＊＊＊ T単－ 20号 ＊＊＊ 1-4号水管橋据付工					
			箇所	339,502		歩A・単A
T00030	＊＊＊ T単－ 21号 ＊＊＊ 水路横断スラブ設置					
	L6680×B1000×H250		箇所	975,853		歩A・単A
T00044	＊＊＊ T単－ 22号 ＊＊＊ レジンコンクリート製ボックス設置					
	円形1号 上下部壁 H=300		箇所	16,907		歩A・単A
T00045	＊＊＊ T単－ 23号 ＊＊＊ レジンコンクリート製ボックス設置					
	円形2号 上下部壁 H=300		箇所	28,714		歩A・単A
T00046	＊＊＊ T単－ 24号 ＊＊＊ 配管工					
	1-15号排泥工 φ75		m	5,533		歩A・単A
T00047	＊＊＊ T単－ 25号 ＊＊＊ 配管工					
	1-16号排泥工 φ75		m	6,015		歩A・単A

事業名	宇城農地整備事業
工事名	南豊崎工区区画整理（その１０）工事

コード	名 称（規 格）	数 量	単位	単 価	金 額	備 考
T00048	＊＊＊ T単－ 26号 ＊＊＊ 給水栓配管土工					
	1-7号支線用水路 タイプ１		m	8,237		歩A・単A
T00049	＊＊＊ T単－ 27号 ＊＊＊ 給水栓配管土工					
	1-9号支線用水路 タイプ１		m	4,117		歩A・単A
T00051	＊＊＊ T単－ 28号 ＊＊＊ 盛土・埋戻(狭幅1.0m未満)					
	流用土埋戻		m3	2,895		歩A・単A
T00053	＊＊＊ T単－ 29号 ＊＊＊ 路体(狭幅1.0m未満)					
	流用土路体		m3	2,895		歩A・単A
T00054	＊＊＊ T単－ 30号 ＊＊＊ 路体(1.0m以上2.5m未満)					
	流用土路体		m3	2,731		歩A・単A
T00055	＊＊＊ T単－ 31号 ＊＊＊ 路床(狭幅1.0m未満)					
	流用土路床		m3	2,996		歩A・単A
T00056	＊＊＊ T単－ 32号 ＊＊＊ 路床(1.0m以上2.5m未満)					
	流用土路床		m3	2,781		歩A・単A
T00057	＊＊＊ T単－ 33号 ＊＊＊ ラック式簡易ゲート設置					
	B300 H300		門	1,101,411		歩A・単A
T00058	＊＊＊ T単－ 34号 ＊＊＊ 給水栓配管土工					
	1-7号幹線用水路 タイプ１		m	4,117		歩A・単A
T00059	＊＊＊ T単－ 35号 ＊＊＊ 給水栓配管土工					
	1-11号支線用水路 タイプ２		m	6,010		歩A・単A

事業名	宇城農地整備事業
工事名	南豊崎工区区画整理（その１０）工事

コード	名　称	数　量	単位	単　価	金　額	備　考
	＊＊＊　S単－ 1号　＊＊＊					
S01032	ﾀﾞﾝﾌﾟﾄﾗｯｸ運搬(特殊)		m3		10.000 m3	歩A 当たり算出
	ﾀﾞﾝﾌﾟﾄﾗｯｸ運搬(特殊) 土砂,4.0,12.0km以下,山0.80(平0.60)m3,無し,良好			時間的制約:なし 夜間制約作業時間:0.0	制約作業時間:0.0 冬期補正:なし	
	1)土質区分 2)運搬機械区分(t積級)	土砂 4.0		豪雪補正:なし 基本給時間:8.0	亜熱帯補正:なし 超勤時間:0.0	
	3)運搬距離 4)積込機械区分	12.0km以下 山0.80(平0.60)m3		深夜時間:0.0	週休:4週8休以上	
	5)DID区間 6)路面条件	無し 良好				
M03002	ﾀﾞﾝﾌﾟﾄﾗｯｸ[ｵﾝﾛｰﾄﾞ・ﾃﾞｨｰｾﾞﾙ] 4t積級	1.020	供用日	8,310	8,476	
W14062	ﾀｲﾔ消耗費（DT国産・普通・D） 積載重量　　４.０ｔ積	1.020	供用日	261	266	
P34029	軽油 ﾊﾟﾄﾛｰﾙ給油	29.000	L	143	4,147	
R01022	運転手（一般）	0.870	人	22,542	19,612	
	合　　計				32,501	算出数量 10.000 m3
	単　　価		m3		3,250	
	＊＊＊　S単－ 2号　＊＊＊					
S01041	人力土工(盛土・埋戻)		m3		10.000 m3	歩A 当たり算出
	人力土工(盛土・埋戻) 粘性土・礫質土,埋戻,まき出し,締固めを計上しない			時間的制約:なし 夜間制約作業時間:0.0	制約作業時間:0.0 冬期補正:なし	
	1)土質区分 2)作業区分	粘性土・礫質土 埋戻		豪雪補正:なし 基本給時間:8.0	亜熱帯補正:なし 超勤時間:0.0	
	3)施工区分 4)締固め区分	まき出し 締固めを計上しない		深夜時間:0.0	週休:4週8休以上	
R01003	普通作業員	0.850	人	20,706	17,600	
	合　　計				17,600	算出数量 10.000 m3
	単　　価		m3		1,760	
	＊＊＊　S単－ 3号　＊＊＊					
S01041	人力土工(盛土・埋戻)		m3		10.000 m3	歩A 当たり算出
	人力土工(盛土・埋戻) 粘性土・礫質土,埋戻,はね付け+まき出し,人力タコ			時間的制約:なし 夜間制約作業時間:0.0	制約作業時間:0.0 冬期補正:なし	
	1)土質区分 2)作業区分	粘性土・礫質土 埋戻		豪雪補正:なし 基本給時間:8.0	亜熱帯補正:なし 超勤時間:0.0	
	3)施工区分 4)締固め区分	はね付け+まき出し 人力タコ		深夜時間:0.0	週休:4週8休以上	
R01003	普通作業員	2.040	人	20,706	42,240	
	合　　計				42,240	算出数量 10.000 m3
	単　　価		m3		4,224	
	＊＊＊　S単－ 4号　＊＊＊					
S01041	人力土工(盛土・埋戻)		m3		10.000 m3	歩A 当たり算出
	人力土工(盛土・埋戻) 粘性土・礫質土,盛土,まき出し,締固めを計上しない			時間的制約:なし 夜間制約作業時間:0.0	制約作業時間:0.0 冬期補正:なし	
	1)土質区分 2)作業区分	粘性土・礫質土 盛土		豪雪補正:なし 基本給時間:8.0	亜熱帯補正:なし 超勤時間:0.0	
	3)施工区分 4)締固め区分	まき出し 締固めを計上しない		深夜時間:0.0	週休:4週8休以上	
R01003	普通作業員	0.850	人	20,706	17,600	
	合　　計				17,600	算出数量 10.000 m3
	単　　価		m3		1,760	
	＊＊＊　S単－ 5号　＊＊＊					
S01041	人力土工(盛土・埋戻)		m3		10.000 m3	歩A 当たり算出
	人力土工(盛土・埋戻) 砂・砂質土,埋戻,はね付け+まき出し,振動ｺﾝﾊﾟｸﾀ(Ⅱ)			時間的制約:なし 夜間制約作業時間:0.0	制約作業時間:0.0 冬期補正:なし	

事業名	宇城農地整備事業
工事名	南豊崎工区区画整理（その１０）工事

コード	名　称	数　量	単位	単　価	金　額	備　考
	1)土質区分 2)作業区分	砂・砂質土 埋戻		豪雪補正:なし 基本給時間:8.0	亜熱帯補正:なし 超勤時間:0.0	
	3)施工区分 4)締固め区分	はね付け+まき出し 振動ｺﾝﾊﾟｸﾀ(Ⅱ)		深夜時間:0.0	週休:4週8休以上	
R01002	特殊作業員	0.340	人	24,582	8,358	
R01003	普通作業員	1.110	人	20,706	22,984	
Y00004	諸雑費 10%	0.100		8,358	836	
	合　計				32,178	算出数量 10.000 m3
	単　価		m3		3,218	
	＊＊＊　Ｓ単－ 6号　＊＊＊					
S01041	人力土工(盛土・埋戻)		m3		10.000 m3	歩A 当たり算出
	人力土工(盛土・埋戻) 砂・砂質土,埋戻,はね付け+まき出し,振動ｺﾝﾊﾟｸﾀ(Ⅰ)			時間的制約:なし 夜間制約作業時間:0.0	制約作業時間:0.0 冬期補正:なし	
	1)土質区分 2)作業区分	砂・砂質土 埋戻		豪雪補正:なし 基本給時間:8.0	亜熱帯補正:なし 超勤時間:0.0	
	3)施工区分 4)締固め区分	はね付け+まき出し 振動ｺﾝﾊﾟｸﾀ(Ⅰ)		深夜時間:0.0	週休:4週8休以上	
R01002	特殊作業員	0.200	人	24,582	4,916	
R01003	普通作業員	1.110	人	20,706	22,984	
Y00004	諸雑費 10%	0.100		4,916	492	
	合　計				28,392	算出数量 10.000 m3
	単　価		m3		2,839	
	＊＊＊　Ｓ単－ 7号　＊＊＊					
S01041	人力土工(盛土・埋戻)		m3		10.000 m3	歩A 当たり算出
	人力土工(盛土・埋戻) 粘性土・礫質土,埋戻,はね付け+まき出し,振動ｺﾝﾊﾟｸﾀ(Ⅱ)			時間的制約:なし 夜間制約作業時間:0.0	制約作業時間:0.0 冬期補正:なし	
	1)土質区分 2)作業区分	粘性土・礫質土 埋戻		豪雪補正:なし 基本給時間:8.0	亜熱帯補正:なし 超勤時間:0.0	
	3)施工区分 4)締固め区分	はね付け+まき出し 振動ｺﾝﾊﾟｸﾀ(Ⅱ)		深夜時間:0.0	週休:4週8休以上	
R01002	特殊作業員	0.340	人	24,582	8,358	
R01003	普通作業員	1.330	人	20,706	27,539	
Y00004	諸雑費 10%	0.100		8,358	836	
	合　計				36,733	算出数量 10.000 m3
	単　価		m3		3,673	
	＊＊＊　Ｓ単－ 8号　＊＊＊					
S02013	防護柵等支柱削孔工		本		1.000 日	歩A 当たり算出
	防護柵等支柱削孔工 φ250㎜以下			時間的制約:なし 夜間制約作業時間:0.0	制約作業時間:0.0 冬期補正:なし	
	1)削孔径	φ250㎜以下		豪雪補正:なし 基本給時間:8.0	亜熱帯補正:なし 超勤時間:0.0	
				深夜時間:0.0	週休:4週8休以上	
P41085	ダイヤモンドビット（コンクリート削孔用） φ250 長70㎜	0.600	個	70,400	42,240	
P41087	コアチューブ（コンクリート削孔用） φ250 長250㎜	0.300	本	23,400	7,020	
P41089	アダプター（コンクリート削孔用） φ250 長80㎜	0.100	個	19,700	1,970	
R01001	土木一般世話役	0.800	人	28,968	23,174	
R01002	特殊作業員	1.000	人	24,582	24,582	
R01003	普通作業員	1.000	人	20,706	20,706	
M23025	ｺｱ採取器(ｺｱﾎﾞｰﾘﾝｸﾞﾏｼﾝ) φ100～250㎜	1.850	供用日	2,650	4,903	
P34001	ガソリン ＪＩＳ２号　レギュラースタンド	6.600	Ｌ	157	1,036	

事業名	宇城農地整備事業
工事名	南豊崎工区区画整理（その１０）工事

コード	名　称	数　量	単位	単　価	金　額	備　考
	合　計				125,631	算出数量 16.000 本
	単　価		本		7,852	
	＊＊＊　S単－ 9号　＊＊＊					
S02013	防護柵等支柱削孔工		本		1.000 日	歩A 当たり算出
	防護柵等支柱削孔工 φ150mm以下			時間的制約:なし 夜間制約作業時間:0.0	制約作業時間:0.0 冬期補正:なし	
	1)削孔径	φ150mm以下		豪雪補正:なし 基本給時間:8.0	亜熱帯補正:なし 超勤時間:0.0	
				深夜時間:0.0	週休:4週8休以上	
P41084	ダイヤモンドビット（コンクリート削孔用） φ150 長70mm	0.500	個	37,300	18,650	
P41086	コアチューブ（コンクリート削孔用） φ150 長250mm	0.200	本	9,510	1,902	
P41088	アダプター（コンクリート削孔用） φ150 長80mm	0.100	個	9,160	916	
R01001	土木一般世話役	0.700	人	28,968	20,278	
R01002	特殊作業員	1.000	人	24,582	24,582	
R01003	普通作業員	1.000	人	20,706	20,706	
M23024	ｺｱ採取器(ｺｱﾎﾞｰﾘﾝｸﾞﾏｼﾝ) φ50～150mm	1.850	供用日	1,630	3,016	
P34001	ガソリン ＪＩＳ２号　レギュラースタンド	4.000	L	157	628	
	合　計				90,678	算出数量 21.000 本
	単　価		本		4,318	
	＊＊＊　S単－ 10号　＊＊＊					
S02111	ﾊﾞｯｸﾎｳ[ｸﾛｰﾗ型･ｸﾚｰﾝ機能付き･排対型(1次)]		供用日		1.000 各単位	歩A 当たり算出
	ﾊﾞｯｸﾎｳ[ｸﾛｰﾗ型･ｸﾚｰﾝ機能付き･排対型(1次)] 標準ﾊﾞｹｯﾄ容量 山積0.45m3(平積0.35m3) 吊能力2.9t			時間的制約:なし 夜間制約作業時間:0.0	制約作業時間:0.0 冬期補正:なし	
	1)機械器具損料コード 2)機械器具規格	M96001 標準ﾊﾞｹｯﾄ容量 山積0.45m3(平・・		豪雪補正:なし 基本給時間:8.0	亜熱帯補正:なし 超勤時間:0.0	
	3)単価の入力	10,200円		深夜時間:0.0	週休:4週8休以上	
M96001	ﾊﾞｯｸﾎｳ[ｸﾛｰﾗ型･ｸﾚｰﾝ機能付き･排対型(1次)] 標準ﾊﾞｹｯﾄ容量 山積0.45m3(平積0.35m3) 吊能力2.9t	1.000	供用日	10,200	10,200	
	合　計				10,200	算出数量 1.000 各単位
	単　価				10,200	
	＊＊＊　S単－ 11号　＊＊＊					
S02111	ﾊﾞｯｸﾎｳ[ｸﾛｰﾗ型･排対型(1次)]		供用日		1.000 各単位	歩A 当たり算出
	ﾊﾞｯｸﾎｳ[ｸﾛｰﾗ型･排対型(1次)] 山積0.45m3(平積0.35m3)（ﾍﾞｰｽﾏｼﾝ（改造費含む））			時間的制約:なし 夜間制約作業時間:0.0	制約作業時間:0.0 冬期補正:なし	
	1)機械器具損料コード 2)機械器具規格	M96002 山積0.45m3(平積0.35m3)（ﾍﾞｰｽ・・		豪雪補正:なし 基本給時間:8.0	亜熱帯補正:なし 超勤時間:0.0	
	3)単価の入力	25,700円		深夜時間:0.0	週休:4週8休以上	
M96002	ﾊﾞｯｸﾎｳ[ｸﾛｰﾗ型･排対型(1次)] 山積0.45m3(平積0.35m3)（ﾍﾞｰｽﾏｼﾝ（改造費含む））	1.000	供用日	25,700	25,700	
	合　計				25,700	算出数量 1.000 各単位
	単　価				25,700	
	＊＊＊　S単－ 12号　＊＊＊					
S02111	撹拌混合機		供用日		1.000 各単位	歩A 当たり算出
	撹拌混合機 改良深度0.5m以上、2.0m以下			時間的制約:なし 夜間制約作業時間:0.0	制約作業時間:0.0 冬期補正:なし	
	1)機械器具損料コード 2)機械器具規格	M96003 改良深度0.5m以上、2.0m以下		豪雪補正:なし 基本給時間:8.0	亜熱帯補正:なし 超勤時間:0.0	
	3)単価の入力	39,000円		深夜時間:0.0	週休:4週8休以上	
M96003	撹拌混合機 改良深度0.5m以上、2.0m以下	1.000	供用日	39,000	39,000	

事業名	宇城農地整備事業
工事名	南豊崎工区区画整理（その１０）工事

コード	名　称	数　量	単位	単　価	金　額	備　考
	合　計				39,000	算出数量 1.000 各単位
	単　価				39,000	
	＊＊＊　S単－ 13号　＊＊＊					
S02112	ﾊﾞｯｸﾎｳ[ｸﾛｰﾗ型･ｸﾚｰﾝ･～低騒･排対型(～3次)]		日		1.000 各単位	歩A 当たり算出
	ﾊﾞｯｸﾎｳ[ｸﾛｰﾗ型･ｸﾚｰﾝ･～低騒･排対型(～3次)] 標準ﾊﾞｹｯﾄ容量 山積0.28m3（平積0.2m3）吊能力1.7t			時間的制約:なし 夜間制約作業時間:0.0	制約作業時間:0.0 冬期補正:なし	
	1)機械器具賃料コード 2)機械器具規格	F08056 標準ﾊﾞｹｯﾄ容量 山積0.28m3（平・・		豪雪補正:なし 基本給時間:8.0	亜熱帯補正:なし 超勤時間:0.0	
	3)単価の入力	10,000円		深夜時間:0.0	週休:4週8休以上	
F08056	ﾊﾞｯｸﾎｳ[ｸﾛｰﾗ型･ｸﾚｰﾝ･～低騒･排対型(～3次)] 標準ﾊﾞｹｯﾄ容量 山積0.28m3（平積0.2m3）吊能力1.7t	1.000	日	10,000	10,000	
	合　計				10,000	算出数量 1.000 各単位
	単　価				10,000	
	＊＊＊　S単－ 14号　＊＊＊					
S02112	ﾊﾞｯｸﾎｳ[ｸﾛｰﾗ型･ｸﾚｰﾝ･～超低･排対型(～2011)]		日		1.000 各単位	歩A 当たり算出
	ﾊﾞｯｸﾎｳ[ｸﾛｰﾗ型･ｸﾚｰﾝ･～超低･排対型(～2011)] 標準ﾊﾞｹｯﾄ容量 山積0.45m3（平積0.35m3）吊能力2.9t			時間的制約:なし 夜間制約作業時間:0.0	制約作業時間:0.0 冬期補正:なし	
	1)機械器具賃料コード 2)機械器具規格	F08061 標準ﾊﾞｹｯﾄ容量 山積0.45m3（平・・		豪雪補正:なし 基本給時間:8.0	亜熱帯補正:なし 超勤時間:0.0	
	3)単価の入力	11,000円		深夜時間:0.0	週休:4週8休以上	
F08061	ﾊﾞｯｸﾎｳ[ｸﾛｰﾗ型･ｸﾚｰﾝ･～超低･排対型(～2011)] 標準ﾊﾞｹｯﾄ容量 山積0.45m3（平積0.35m3）吊能力2.9t	1.000	日	11,000	11,000	
	合　計				11,000	算出数量 1.000 各単位
	単　価				11,000	
	＊＊＊　S単－ 15号　＊＊＊					
S02112	ﾊﾞｯｸﾎｳ[ｸﾛｰﾗ型･ｸﾚｰﾝ･～超低･排対型(～2014)]		日		1.000 各単位	歩A 当たり算出
	ﾊﾞｯｸﾎｳ[ｸﾛｰﾗ型･ｸﾚｰﾝ･～超低･排対型(～2014)] 標準ﾊﾞｹｯﾄ容量 山積0.8m3（平積0.6m3）吊能力2.9t			時間的制約:なし 夜間制約作業時間:0.0	制約作業時間:0.0 冬期補正:なし	
	1)機械器具賃料コード 2)機械器具規格	F08063 標準ﾊﾞｹｯﾄ容量 山積0.8m3（平・・		豪雪補正:なし 基本給時間:8.0	亜熱帯補正:なし 超勤時間:0.0	
	3)単価の入力	18,100円		深夜時間:0.0	週休:4週8休以上	
F08063	ﾊﾞｯｸﾎｳ[ｸﾛｰﾗ型･ｸﾚｰﾝ･～超低･排対型(～2014)] 標準ﾊﾞｹｯﾄ容量 山積0.8m3（平積0.6m3）吊能力2.9t	1.000	日	18,100	18,100	
	合　計				18,100	算出数量 1.000 各単位
	単　価				18,100	
	＊＊＊　S単－ 16号　＊＊＊					
S02115	土木一般世話役		人		1.000 人	歩A 当たり算出
	土木一般世話役			時間的制約:なし 夜間制約作業時間:0.0	制約作業時間:0.0 冬期補正:なし	
	1)労務ｺｰﾄﾞ 2)労務単価算定区分	R01001 基(C)		豪雪補正:なし 基本給時間:8.0	亜熱帯補正:なし 超勤時間:0.0	
				深夜時間:0.0	週休:4週8休以上	
R01001	土木一般世話役	1.000	人	28,968	28,968	
	合　計				28,968	算出数量 1.000 人
	単　価				28,968	
	＊＊＊　S単－ 17号　＊＊＊					
S02115	特殊作業員		人		1.000 人	歩A 当たり算出
	特殊作業員			時間的制約:なし 夜間制約作業時間:0.0	制約作業時間:0.0 冬期補正:なし	
	1)労務ｺｰﾄﾞ 2)労務単価算定区分	R01002 基(C)		豪雪補正:なし 基本給時間:8.0	亜熱帯補正:なし 超勤時間:0.0	

事業名	宇城農地整備事業
工事名	南豊崎工区区画整理（その１０）工事

コード	名　称	数　量	単位	単　価	金　額	備　考
				深夜時間:0.0	週休:4週8休以上	
R01002	特殊作業員	1.000	人	24,582	24,582	
	合　計				24,582	算出数量 1.000 人
	単　価				24,582	
	＊＊＊　S単－ 18号　＊＊＊					
S02115	普通作業員		人		1.000 人	歩A 当たり算出
	普通作業員			時間的制約:なし 夜間制約作業時間:0.0	制約作業時間:0.0 冬期補正:なし	
	1)労務ｺｰﾄﾞ 2)労務単価算定区分	R01003 基(C)		豪雪補正:なし 基本給時間:8.0	亜熱帯補正:なし 超勤時間:0.0	
				深夜時間:0.0	週休:4週8休以上	
R01003	普通作業員	1.000	人	20,706	20,706	
	合　計				20,706	算出数量 1.000 人
	単　価				20,706	
	＊＊＊　S単－ 19号　＊＊＊					
S02115	土木一般世話役		人		1.000 人	歩A 当たり算出
	土木一般世話役			時間的制約:なし 夜間制約作業時間:0.0	制約作業時間:0.0 冬期補正:なし	
	1)労務ｺｰﾄﾞ 2)労務単価算定区分	R01001 基(B)		豪雪補正:なし 基本給時間:8.0	亜熱帯補正:なし 超勤時間:0.0	
				深夜時間:0.0	週休:4週8休以上	
R01001	土木一般世話役	1.000	人	28,968	28,968	
	合　計				28,968	算出数量 1.000 人
	単　価				28,968	
	＊＊＊　S単－ 20号　＊＊＊					
S02115	特殊作業員		人		1.000 人	歩A 当たり算出
	特殊作業員			時間的制約:なし 夜間制約作業時間:0.0	制約作業時間:0.0 冬期補正:なし	
	1)労務ｺｰﾄﾞ 2)労務単価算定区分	R01002 基(B)		豪雪補正:なし 基本給時間:8.0	亜熱帯補正:なし 超勤時間:0.0	
				深夜時間:0.0	週休:4週8休以上	
R01002	特殊作業員	1.000	人	24,582	24,582	
	合　計				24,582	算出数量 1.000 人
	単　価				24,582	
	＊＊＊　S単－ 21号　＊＊＊					
S02115	普通作業員		人		1.000 人	歩A 当たり算出
	普通作業員			時間的制約:なし 夜間制約作業時間:0.0	制約作業時間:0.0 冬期補正:なし	
	1)労務ｺｰﾄﾞ 2)労務単価算定区分	R01003 基(B)		豪雪補正:なし 基本給時間:8.0	亜熱帯補正:なし 超勤時間:0.0	
				深夜時間:0.0	週休:4週8休以上	
R01003	普通作業員	1.000	人	20,706	20,706	
	合　計				20,706	算出数量 1.000 人
	単　価				20,706	
	＊＊＊　S単－ 22号　＊＊＊					
S02115	運転手（特殊）		人		1.000 人	歩A 当たり算出

事業名	宇城農地整備事業
工事名	南豊崎工区区画整理（その１０）工事

コード	名　称	数　量	単位	単　価	金　額	備　考
	運転手（特殊）			時間的制約:なし 夜間制約作業時間:0.0	制約作業時間:0.0 冬期補正:なし	
	1)労務ｺｰﾄﾞ 2)労務単価算定区分	R01021 基(B)		豪雪補正:なし 基本給時間:8.0	亜熱帯補正:なし 超勤時間:0.0	
				深夜時間:0.0	週休:4週8休以上	
R01021	運転手（特殊）	1.000	人	24,786	24,786	
	合　計				24,786	算出数量 1.000 人
	単　価				24,786	
	＊＊＊　Ｓ単－ 23号　＊＊＊					
S02115	配管工		人		1.000 人	歩A 当たり算出
	配管工			時間的制約:なし 夜間制約作業時間:0.0	制約作業時間:0.0 冬期補正:なし	
	1)労務ｺｰﾄﾞ 2)労務単価算定区分	R02006 基(C)		豪雪補正:なし 基本給時間:8.0	亜熱帯補正:なし 超勤時間:0.0	
				深夜時間:0.0	週休:4週8休以上	
R02006	配管工	1.000	人	22,338	22,338	
	合　計				22,338	算出数量 1.000 人
	単　価				22,338	
	＊＊＊　Ｓ単－ 24号　＊＊＊					
S02115	据付工		人		1.000 人	歩A 当たり算出
	据付工			時間的制約:なし 夜間制約作業時間:0.0	制約作業時間:0.0 冬期補正:なし	
	1)労務ｺｰﾄﾞ 2)労務単価算定区分	R03002 基(B)		豪雪補正:なし 基本給時間:8.0	亜熱帯補正:なし 超勤時間:0.0	
				深夜時間:0.0	週休:4週8休以上	
R03002	据付工	1.000	人	28,866	28,866	
	合　計				28,866	算出数量 1.000 人
	単　価				28,866	
	＊＊＊　Ｓ単－ 25号　＊＊＊					
S02116	水路横断スラブ		枚		1.000 各単位	歩A 当たり算出
	水路横断スラブ T-10、6680×250×1000(ア ンカー、ゴム支承含む),,			時間的制約:なし 夜間制約作業時間:0.0	制約作業時間:0.0 冬期補正:なし	
	1)資材区分 2)地域資材単価コード（P）	地域資材（Pコード） P96059		豪雪補正:なし 基本給時間:8.0	亜熱帯補正:なし 超勤時間:0.0	
	3)地区資材単価コード（J） 4)施設機械資材単価コード（K）			深夜時間:0.0	週休:4週8休以上	
P96059	水路横断スラブ T-10、6680×250×1000(ア ンカー、ゴム支承含む)	1.000	枚	224,000	224,000	
	合　計				224,000	算出数量 1.000 各単位
	単　価				224,000	
	＊＊＊　Ｓ単－ 26号　＊＊＊					
S02116	松杭丸太		本		1.000 各単位	歩A 当たり算出
	松杭丸太 長6m 末口18cm（皮むき 先端加工含む）,,			時間的制約:なし 夜間制約作業時間:0.0	制約作業時間:0.0 冬期補正:なし	
	1)資材区分 2)地域資材単価コード（P）	地域資材（Pコード） P96159		豪雪補正:なし 基本給時間:8.0	亜熱帯補正:なし 超勤時間:0.0	
	3)地区資材単価コード（J） 4)施設機械資材単価コード（K）			深夜時間:0.0	週休:4週8休以上	
P96159	松杭丸太 長6m 末口18cm（皮むき 先端加工含む）	1.000	本	13,500	13,500	
	合　計				13,500	算出数量 1.000 各単位
	単　価				13,500	

事業名	宇城農地整備事業
工事名	南豊崎工区区画整理（その１０）工事

コード	名　称	数　量	単位	単　価	金　額	備　考
	＊＊＊　S単－ 27号　＊＊＊					
S02116	田面排水桝		個		1.000 各単位	歩A 当たり算出
	田面排水桝 幅340㎜、奥行230㎜、高さ600㎜（調整板含む）,,			時間的制約:なし 夜間制約作業時間:0.0	制約作業時間:0.0 冬期補正:なし	
	1)資材区分 2)地域資材単価コード（P）	地域資材（Pコード） P96017		豪雪補正:なし 基本給時間:8.0	亜熱帯補正:なし 超勤時間:0.0	
	3)地区資材単価コード（J） 4)施設機械資材単価コード（K）			深夜時間:0.0	週休:4週8休以上	
P96017	田面排水桝 幅340㎜、奥行230㎜、高さ600㎜（調整板含む）	1.000	個	12,000	12,000	
	合　　計				12,000	算出数量 1.000 各単位
	単　　価				12,000	
	＊＊＊　S単－ 28号　＊＊＊					
S02116	軽油		L		1.000 各単位	歩A 当たり算出
	軽油 ﾊﾟﾄﾛｰﾙ給油,,			時間的制約:なし 夜間制約作業時間:0.0	制約作業時間:0.0 冬期補正:なし	
	1)資材区分 2)地域資材単価コード（P）	地域資材（Pコード） P34029		豪雪補正:なし 基本給時間:8.0	亜熱帯補正:なし 超勤時間:0.0	
	3)地区資材単価コード（J） 4)施設機械資材単価コード（K）			深夜時間:0.0	週休:4週8休以上	
P34029	軽油 ﾊﾟﾄﾛｰﾙ給油	1.000	L	143	143	
	合　　計				143	算出数量 1.000 各単位
	単　　価				143	
	＊＊＊　S単－ 29号　＊＊＊					
S02116	山土砂		m3		1.000 各単位	歩A 当たり算出
	山土砂			時間的制約:なし 夜間制約作業時間:0.0	制約作業時間:0.0 冬期補正:なし	
	1)資材区分 2)地域資材単価コード（P）	地区資材（Jコード）		豪雪補正:なし 基本給時間:8.0	亜熱帯補正:なし 超勤時間:0.0	
	3)地区資材単価コード（J） 4)施設機械資材単価コード（K）	J03206		深夜時間:0.0	週休:4週8休以上	
J03206	山土砂	1.000	m3	1,900	1,900	
	合　　計				1,900	算出数量 1.000 各単位
	単　　価				1,900	
	＊＊＊　S単－ 30号　＊＊＊					
S02116	山砂		m3		1.000 各単位	歩A 当たり算出
	山砂 ,クッション用(SF、S-F、S-FG、SG-F),			時間的制約:なし 夜間制約作業時間:0.0	制約作業時間:0.0 冬期補正:なし	
	1)資材区分 2)地域資材単価コード（P）	地区資材（Jコード）		豪雪補正:なし 基本給時間:8.0	亜熱帯補正:なし 超勤時間:0.0	
	3)地区資材単価コード（J） 4)施設機械資材単価コード（K）	J03203		深夜時間:0.0	週休:4週8休以上	
J03203	山砂 クッション用(SF、S-F、S-FG、SG-F)	1.000	m3	3,700	3,700	
	合　　計				3,700	算出数量 1.000 各単位
	単　　価				3,700	
	＊＊＊　S単－ 31号　＊＊＊					
S02116	水道用硬質ポリ塩化ビニル管継手（TS加工継手）		個		1.000 各単位	歩A 当たり算出
	水道用硬質ポリ塩化ビニル管継手（TS加工継手） 90°ベンド　　B形　径75,,			時間的制約:なし 夜間制約作業時間:0.0	制約作業時間:0.0 冬期補正:なし	
	1)資材区分 2)地域資材単価コード（P）	地域資材（Pコード） P05291		豪雪補正:なし 基本給時間:8.0	亜熱帯補正:なし 超勤時間:0.0	
	3)地区資材単価コード（J） 4)施設機械資材単価コード（K）			深夜時間:0.0	週休:4週8休以上	
P05291	水道用硬質ポリ塩化ビニル管継手（TS加工継手） 90°ベンド　　B形　径75	1.000	個	2,050	2,050	
	合　　計				2,050	算出数量 1.000 各単位

事業名	宇城農地整備事業
工事名	南豊崎工区区画整理（その１０）工事

コード	名　称	数　量	単位	単　価	金　額	備　考
	単　　価				2,050	
	＊＊＊　S単－ 32号　＊＊＊					
S02116	硬質ポリ塩化ビニル管用継手材		個		1.000 各単位	歩A 当たり算出
	硬質ポリ塩化ビニル管用継手材 チーズ φ200×φ200 TS,,			時間的制約:なし 夜間制約作業時間:0.0	制約作業時間:0.0 冬期補正:なし	
	1)資材区分 2)地域資材単価コード（P）	地域資材（Pコード） P96155		豪雪補正:なし 基本給時間:8.0	亜熱帯補正:なし 超勤時間:0.0	
	3)地区資材単価コード（J） 4)施設機械資材単価コード（K）			深夜時間:0.0	週休:4週8休以上	
P96155	硬質ポリ塩化ビニル管用継手材 チーズ φ200×φ200 TS	1.000	個	30,940	30,940	
	合　　計				30,940	算出数量 1.000 各単位
	単　　価				30,940	
	＊＊＊　S単－ 33号　＊＊＊					
S02116	水道用硬質ポリ塩化ビニル管継手（TS継手）		個		1.000 各単位	歩A 当たり算出
	水道用硬質ポリ塩化ビニル管継手（TS継手） チーズ　　A形　75×75,,			時間的制約:なし 夜間制約作業時間:0.0	制約作業時間:0.0 冬期補正:なし	
	1)資材区分 2)地域資材単価コード（P）	地域資材（Pコード） P05282		豪雪補正:なし 基本給時間:8.0	亜熱帯補正:なし 超勤時間:0.0	
	3)地区資材単価コード（J） 4)施設機械資材単価コード（K）			深夜時間:0.0	週休:4週8休以上	
P05282	水道用硬質ポリ塩化ビニル管継手（TS継手） チーズ　　A形　75×75	1.000	個	1,140	1,140	
	合　　計				1,140	算出数量 1.000 各単位
	単　　価				1,140	
	＊＊＊　S単－ 34号　＊＊＊					
S02116	硬質ポリ塩化ビニル管用継手材		個		1.000 各単位	歩A 当たり算出
	硬質ポリ塩化ビニル管用継手材 チーズ φ250×φ75 TS,,			時間的制約:なし 夜間制約作業時間:0.0	制約作業時間:0.0 冬期補正:なし	
	1)資材区分 2)地域資材単価コード（P）	地域資材（Pコード） P96063		豪雪補正:なし 基本給時間:8.0	亜熱帯補正:なし 超勤時間:0.0	
	3)地区資材単価コード（J） 4)施設機械資材単価コード（K）			深夜時間:0.0	週休:4週8休以上	
P96063	硬質ポリ塩化ビニル管用継手材 チーズ φ250×φ75 TS	1.000	個	19,100	19,100	
	合　　計				19,100	算出数量 1.000 各単位
	単　　価				19,100	
	＊＊＊　S単－ 35号　＊＊＊					
S02116	硬質ポリ塩化ビニル管継手材		個		1.000 各単位	歩A 当たり算出
	硬質ポリ塩化ビニル管継手材 チーズφ150×φ75 TS,,			時間的制約:なし 夜間制約作業時間:0.0	制約作業時間:0.0 冬期補正:なし	
	1)資材区分 2)地域資材単価コード（P）	地域資材（Pコード） P96062		豪雪補正:なし 基本給時間:8.0	亜熱帯補正:なし 超勤時間:0.0	
	3)地区資材単価コード（J） 4)施設機械資材単価コード（K）			深夜時間:0.0	週休:4週8休以上	
P96062	硬質ポリ塩化ビニル管継手材 チーズφ150×φ75 TS	1.000	個	6,810	6,810	
	合　　計				6,810	算出数量 1.000 各単位
	単　　価				6,810	
	＊＊＊　S単－ 36号　＊＊＊					
S02116	硬質ポリ塩化ビニル管継手材		個		1.000 各単位	歩A 当たり算出
	硬質ポリ塩化ビニル管継手材 チーズφ125×φ75 TS,,			時間的制約:なし 夜間制約作業時間:0.0	制約作業時間:0.0 冬期補正:なし	
	1)資材区分 2)地域資材単価コード（P）	地域資材（Pコード） P96061		豪雪補正:なし 基本給時間:8.0	亜熱帯補正:なし 超勤時間:0.0	
	3)地区資材単価コード（J） 4)施設機械資材単価コード（K）			深夜時間:0.0	週休:4週8休以上	

事業名	宇城農地整備事業
工事名	南豊崎工区区画整理（その１０）工事

コード	名　称	数　量	単位	単　価	金　額	備　考
P96061	硬質ポリ塩化ビニル管継手材 チーズφ125×φ75 TS	1.000	個	3,820	3,820	
	合　計				3,820	算出数量 1.000 各単位
	単　価				3,820	
	＊＊＊　S単－ 37号　＊＊＊					
S02116	水道用硬質ポリ塩化ビニル管継手（TS継手）		個		1.000 各単位	歩A 当たり算出
	水道用硬質ポリ塩化ビニル管継手（TS継手） チーズ　A形　100×75,,			時間的制約:なし 夜間制約作業時間:0.0	制約作業時間:0.0 冬期補正:なし	
	1)資材区分 2)地域資材単価コード（P）	地域資材（Pコード） P05283		豪雪補正:なし 基本給時間:8.0	亜熱帯補正:なし 超勤時間:0.0	
	3)地区資材単価コード（J） 4)施設機械資材単価コード（K）			深夜時間:0.0	週休:4週8休以上	
P05283	水道用硬質ポリ塩化ビニル管継手（TS継手） チーズ　A形　100×75	1.000	個	2,270	2,270	
	合　計				2,270	算出数量 1.000 各単位
	単　価				2,270	
	＊＊＊　S単－ 38号　＊＊＊					
S02116	水道用硬質ポリ塩化ビニル管継手（TS継手）		個		1.000 各単位	歩A 当たり算出
	水道用硬質ポリ塩化ビニル管継手（TS継手） 径違ソケット　250×200,,			時間的制約:なし 夜間制約作業時間:0.0	制約作業時間:0.0 冬期補正:なし	
	1)資材区分 2)地域資材単価コード（P）	地域資材（Pコード） P05330		豪雪補正:なし 基本給時間:8.0	亜熱帯補正:なし 超勤時間:0.0	
	3)地区資材単価コード（J） 4)施設機械資材単価コード（K）			深夜時間:0.0	週休:4週8休以上	
P05330	水道用硬質ポリ塩化ビニル管継手（TS継手） 径違ソケット　250×200	1.000	個	12,300	12,300	
	合　計				12,300	算出数量 1.000 各単位
	単　価				12,300	
	＊＊＊　S単－ 39号　＊＊＊					
S02116	硬質ポリ塩化ビニル管用継手材		個		1.000 各単位	歩A 当たり算出
	硬質ポリ塩化ビニル管用継手材 ソケット 250×150 TS,,			時間的制約:なし 夜間制約作業時間:0.0	制約作業時間:0.0 冬期補正:なし	
	1)資材区分 2)地域資材単価コード（P）	地域資材（Pコード） P96157		豪雪補正:なし 基本給時間:8.0	亜熱帯補正:なし 超勤時間:0.0	
	3)地区資材単価コード（J） 4)施設機械資材単価コード（K）			深夜時間:0.0	週休:4週8休以上	
P96157	硬質ポリ塩化ビニル管用継手材 ソケット 250×150 TS	1.000	個	155,510	155,510	
	合　計				155,510	算出数量 1.000 各単位
	単　価				155,510	
	＊＊＊　S単－ 40号　＊＊＊					
S02116	硬質ポリ塩化ビニル管用継手材		個		1.000 各単位	歩A 当たり算出
	硬質ポリ塩化ビニル管用継手材 ソケット 200×125 TS,,			時間的制約:なし 夜間制約作業時間:0.0	制約作業時間:0.0 冬期補正:なし	
	1)資材区分 2)地域資材単価コード（P）	地域資材（Pコード） P96158		豪雪補正:なし 基本給時間:8.0	亜熱帯補正:なし 超勤時間:0.0	
	3)地区資材単価コード（J） 4)施設機械資材単価コード（K）			深夜時間:0.0	週休:4週8休以上	
P96158	硬質ポリ塩化ビニル管用継手材 ソケット 200×125 TS	1.000	個	67,190	67,190	
	合　計				67,190	算出数量 1.000 各単位
	単　価				67,190	
	＊＊＊　S単－ 41号　＊＊＊					
S02116	水道用硬質ポリ塩化ビニル管継手（TS継手）		個		1.000 各単位	歩A 当たり算出
	水道用硬質ポリ塩化ビニル管継手（TS継手） 径違ソケットA形　150×125,,			時間的制約:なし 夜間制約作業時間:0.0	制約作業時間:0.0 冬期補正:なし	

事業名	宇城農地整備事業
工事名	南豊崎工区区画整理（その１０）工事

コード	名　称	数　量	単位	単　価	金　額	備　考
	1)資材区分 2)地域資材単価コード（P）	地域資材（Pコード） P05225		豪雪補正:なし 基本給時間:8.0	亜熱帯補正:なし 超勤時間:0.0	
	3)地区資材単価コード（J） 4)施設機械資材単価コード（K）			深夜時間:0.0	週休:4週8休以上	
P05225	水道用硬質ポリ塩化ビニル管継手（TS継手） 径違ソケットA形　150×125	1.000	個	2,930	2,930	
	合　　計				2,930	算出数量 1.000 各単位
	単　　価				2,930	
	＊＊＊　S単－ 42号　＊＊＊					
S02116	水道用硬質ポリ塩化ビニル管継手（TS継手）		個		1.000 各単位	歩A 当たり算出
	水道用硬質ポリ塩化ビニル管継手（TS継手） 径違ソケットA形　125×100,,			時間的制約:なし 夜間制約作業時間:0.0	制約作業時間:0.0 冬期補正:なし	
	1)資材区分 2)地域資材単価コード（P）	地域資材（Pコード） P05224		豪雪補正:なし 基本給時間:8.0	亜熱帯補正:なし 超勤時間:0.0	
	3)地区資材単価コード（J） 4)施設機械資材単価コード（K）			深夜時間:0.0	週休:4週8休以上	
P05224	水道用硬質ポリ塩化ビニル管継手（TS継手） 径違ソケットA形　125×100	1.000	個	1,670	1,670	
	合　　計				1,670	算出数量 1.000 各単位
	単　　価				1,670	
	＊＊＊　S単－ 43号　＊＊＊					
S02116	鉄筋コンクリートU形用蓋		個		1.000 各単位	歩A 当たり算出
	鉄筋コンクリートU形用蓋 1種　300 長600㎜,,			時間的制約:なし 夜間制約作業時間:0.0	制約作業時間:0.0 冬期補正:なし	
	1)資材区分 2)地域資材単価コード（P）	地域資材（Pコード） P12036		豪雪補正:なし 基本給時間:8.0	亜熱帯補正:なし 超勤時間:0.0	
	3)地区資材単価コード（J） 4)施設機械資材単価コード（K）			深夜時間:0.0	週休:4週8休以上	
P12036	鉄筋コンクリートU形用蓋 1種　300 長600㎜	1.000	個	1,390	1,390	
	合　　計				1,390	算出数量 1.000 各単位
	単　　価				1,390	
	＊＊＊　S単－ 44号　＊＊＊					
S02116	MFジョイント		個		1.000 各単位	歩A 当たり算出
	MFジョイント FCD製 φ250 0.74Mpa 離脱防止金具付,,			時間的制約:なし 夜間制約作業時間:0.0	制約作業時間:0.0 冬期補正:なし	
	1)資材区分 2)地域資材単価コード（P）	地域資材（Pコード） P96070		豪雪補正:なし 基本給時間:8.0	亜熱帯補正:なし 超勤時間:0.0	
	3)地区資材単価コード（J） 4)施設機械資材単価コード（K）			深夜時間:0.0	週休:4週8休以上	
P96070	MFジョイント FCD製 φ250 0.74Mpa 離脱防止金具付	1.000	個	56,800	56,800	
	合　　計				56,800	算出数量 1.000 各単位
	単　　価				56,800	
	＊＊＊　S単－ 45号　＊＊＊					
S02116	水道用円形鉄蓋		組		1.000 各単位	歩A 当たり算出
	水道用円形鉄蓋 円形鉄蓋2号 φ350 簡易防水型 農水 マーク入り,,			時間的制約:なし 夜間制約作業時間:0.0	制約作業時間:0.0 冬期補正:なし	
	1)資材区分 2)地域資材単価コード（P）	地域資材（Pコード） P96039		豪雪補正:なし 基本給時間:8.0	亜熱帯補正:なし 超勤時間:0.0	
	3)地区資材単価コード（J） 4)施設機械資材単価コード（K）			深夜時間:0.0	週休:4週8休以上	
P96039	水道用円形鉄蓋 円形鉄蓋2号 φ350 簡易防水型 農水 マーク入り	1.000	組	34,200	34,200	
	合　　計				34,200	算出数量 1.000 各単位
	単　　価				34,200	
	＊＊＊　S単－ 46号　＊＊＊					

事業名	宇城農地整備事業
工事名	南豊崎工区区画整理（その１０）工事

コード	名　称	数　量	単位	単　価	金　額	備　考
S02116	無収縮モルタル		m3		1.000 各単位	歩A 当たり算出
	無収縮モルタル			時間的制約:なし 夜間制約作業時間:0.0	制約作業時間:0.0 冬期補正:なし	
	1)資材区分 2)地域資材単価コード（P）	地域資材（Pコード） P96041		豪雪補正:なし 基本給時間:8.0	亜熱帯補正:なし 超勤時間:0.0	
	3)地区資材単価コード（J） 4)施設機械資材単価コード（K）			深夜時間:0.0	週休:4週8休以上	
P96041	無収縮モルタル	1.000	m3	86,800	86,800	
	合　計				86,800	算出数量 1.000 各単位
	単　価				86,800	
	＊＊＊　S単－ 47号　＊＊＊					
S02116	水道用レジンコンクリート製ボックス		組		1.000 各単位	歩A 当たり算出
	水道用レジンコンクリート製ボックス JWWA K 148 円形用2号 調整リング RB35(K) H=100mm,,			時間的制約:なし 夜間制約作業時間:0.0	制約作業時間:0.0 冬期補正:なし	
	1)資材区分 2)地域資材単価コード（P）	地域資材（Pコード） P96043		豪雪補正:なし 基本給時間:8.0	亜熱帯補正:なし 超勤時間:0.0	
	3)地区資材単価コード（J） 4)施設機械資材単価コード（K）			深夜時間:0.0	週休:4週8休以上	
P96043	水道用レジンコンクリート製ボックス JWWA K 148 円形用2号 調整リング RB35(K) H=100mm	1.000	組	14,700	14,700	
	合　計				14,700	算出数量 1.000 各単位
	単　価				14,700	
	＊＊＊　S単－ 48号　＊＊＊					
S02116	水道用レジンコンクリート製ボックス		組		1.000 各単位	歩A 当たり算出
	水道用レジンコンクリート製ボックス JWWA K 148 円形用2号 上下部壁 RB35(CA) H=300mm,,			時間的制約:なし 夜間制約作業時間:0.0	制約作業時間:0.0 冬期補正:なし	
	1)資材区分 2)地域資材単価コード（P）	地域資材（Pコード） P96117		豪雪補正:なし 基本給時間:8.0	亜熱帯補正:なし 超勤時間:0.0	
	3)地区資材単価コード（J） 4)施設機械資材単価コード（K）			深夜時間:0.0	週休:4週8休以上	
P96117	水道用レジンコンクリート製ボックス JWWA K 148 円形用2号 上下部壁 RB35(CA) H=300mm	1.000	組	28,300	28,300	
	合　計				28,300	算出数量 1.000 各単位
	単　価				28,300	
	＊＊＊　S単－ 49号　＊＊＊					
S02116	水道用レジンコンクリート製ボックス		組		1.000 各単位	歩A 当たり算出
	水道用レジンコンクリート製ボックス JWWA K 148 円形用2号 底版 RB35(P) H=40mm,,			時間的制約:なし 夜間制約作業時間:0.0	制約作業時間:0.0 冬期補正:なし	
	1)資材区分 2)地域資材単価コード（P）	地域資材（Pコード） P96044		豪雪補正:なし 基本給時間:8.0	亜熱帯補正:なし 超勤時間:0.0	
	3)地区資材単価コード（J） 4)施設機械資材単価コード（K）			深夜時間:0.0	週休:4週8休以上	
P96044	水道用レジンコンクリート製ボックス JWWA K 148 円形用2号 底版 RB35(P) H=40mm	1.000	組	16,100	16,100	
	合　計				16,100	算出数量 1.000 各単位
	単　価				16,100	
	＊＊＊　S単－ 50号　＊＊＊					
S02116	MFジョイント		個		1.000 各単位	歩A 当たり算出
	MFジョイント FCD製 φ150 0.74Mpa 離脱防止金具付,,			時間的制約:なし 夜間制約作業時間:0.0	制約作業時間:0.0 冬期補正:なし	
	1)資材区分 2)地域資材単価コード（P）	地域資材（Pコード） P96068		豪雪補正:なし 基本給時間:8.0	亜熱帯補正:なし 超勤時間:0.0	
	3)地区資材単価コード（J） 4)施設機械資材単価コード（K）			深夜時間:0.0	週休:4週8休以上	
P96068	MFジョイント FCD製 φ150 0.74Mpa 離脱防止金具付	1.000	個	25,100	25,100	
	合　計				25,100	算出数量 1.000 各単位
	単　価				25,100	

事業名	宇城農地整備事業
工事名	南豊崎工区区画整理（その１０）工事

コード	名　称	数　量	単位	単　価	金　額	備　考
	＊＊＊　S単－ 51号　＊＊＊					
S02116	水道用レジンコンクリート製ボックス		組		1.000 各単位	歩A 当たり算出
	水道用レジンコンクリート製ボックス JWWA K 148 円形用1号 調整リング RB25(K) H=100mm,,			時間的制約:なし 夜間制約作業時間:0.0	制約作業時間:0.0 冬期補正:なし	
	1)資材区分 2)地域資材単価コード（P）	地域資材（Pコード） P96046		豪雪補正:なし 基本給時間:8.0	亜熱帯補正:なし 超勤時間:0.0	
	3)地区資材単価コード（J） 4)施設機械資材単価コード（K）			深夜時間:0.0	週休:4週8休以上	
P96046	水道用レジンコンクリート製ボックス JWWA K 148 円形用1号 調整リング RB25(K) H=100mm	1.000	組	9,090	9,090	
	合　計				9,090	算出数量 1.000 各単位
	単　価				9,090	
	＊＊＊　S単－ 52号　＊＊＊					
S02116	水道用レジンコンクリート製ボックス		組		1.000 各単位	歩A 当たり算出
	水道用レジンコンクリート製ボックス JWWA K 148 円形用1号 上下部壁 RB25CA H=300,,			時間的制約:なし 夜間制約作業時間:0.0	制約作業時間:0.0 冬期補正:なし	
	1)資材区分 2)地域資材単価コード（P）	地域資材（Pコード） P96116		豪雪補正:なし 基本給時間:8.0	亜熱帯補正:なし 超勤時間:0.0	
	3)地区資材単価コード（J） 4)施設機械資材単価コード（K）			深夜時間:0.0	週休:4週8休以上	
P96116	水道用レジンコンクリート製ボックス JWWA K 148 円形用1号 上下部壁 RB25CA H=300	1.000	組	16,700	16,700	
	合　計				16,700	算出数量 1.000 各単位
	単　価				16,700	
	＊＊＊　S単－ 53号　＊＊＊					
S02116	水道用レジンコンクリート製ボックス		組		1.000 各単位	歩A 当たり算出
	水道用レジンコンクリート製ボックス JWWA K 148 円形用1号 底版 RB25P H=40,,			時間的制約:なし 夜間制約作業時間:0.0	制約作業時間:0.0 冬期補正:なし	
	1)資材区分 2)地域資材単価コード（P）	地域資材（Pコード） P96047		豪雪補正:なし 基本給時間:8.0	亜熱帯補正:なし 超勤時間:0.0	
	3)地区資材単価コード（J） 4)施設機械資材単価コード（K）			深夜時間:0.0	週休:4週8休以上	
P96047	水道用レジンコンクリート製ボックス JWWA K 148 円形用1号 底版 RB25P H=40	1.000	組	14,000	14,000	
	合　計				14,000	算出数量 1.000 各単位
	単　価				14,000	
	＊＊＊　S単－ 54号　＊＊＊					
S02116	急速空気弁		個		1.000 各単位	歩A 当たり算出
	急速空気弁 φ25　内外面粉体塗装　7.5k,,			時間的制約:なし 夜間制約作業時間:0.0	制約作業時間:0.0 冬期補正:なし	
	1)資材区分 2)地域資材単価コード（P）	地域資材（Pコード） P96052		豪雪補正:なし 基本給時間:8.0	亜熱帯補正:なし 超勤時間:0.0	
	3)地区資材単価コード（J） 4)施設機械資材単価コード（K）			深夜時間:0.0	週休:4週8休以上	
P96052	急速空気弁 φ25　内外面粉体塗装　7.5k	1.000	個	63,900	63,900	
	合　計				63,900	算出数量 1.000 各単位
	単　価				63,900	
	＊＊＊　S単－ 55号　＊＊＊					
S02116	円形鉄蓋		組		1.000 各単位	歩A 当たり算出
	円形鉄蓋 円形鉄蓋(空気穴付き) φ500 T25 農水マーク入り,,			時間的制約:なし 夜間制約作業時間:0.0	制約作業時間:0.0 冬期補正:なし	
	1)資材区分 2)地域資材単価コード（P）	地域資材（Pコード） P96048		豪雪補正:なし 基本給時間:8.0	亜熱帯補正:なし 超勤時間:0.0	
	3)地区資材単価コード（J） 4)施設機械資材単価コード（K）			深夜時間:0.0	週休:4週8休以上	
P96048	円形鉄蓋 円形鉄蓋(空気穴付き) φ500 T25 農水マーク入り	1.000	組	99,400	99,400	

事業名	宇城農地整備事業
工事名	南豊崎工区区画整理（その１０）工事

コード	名　称	数　量	単位	単　価	金　額	備　考
	合　　計				99,400	算出数量 1.000 各単位
	単　　価				99,400	
	＊＊＊　Ｓ単－ 56号　＊＊＊					
S02116	水道用レジンコンクリート製ボックス		組		1.000 各単位	歩A 当たり算出
	水道用レジンコンクリート製ボックス JWWA K 148 円形用3号 上部壁 RB50(A) H=200mm,,			時間的制約:なし 夜間制約作業時間:0.0	制約作業時間:0.0 冬期補正:なし	
	1)資材区分 2)地域資材単価コード（P）	地域資材（Pコード） P96049		豪雪補正:なし 基本給時間:8.0	亜熱帯補正:なし 超勤時間:0.0	
	3)地区資材単価コード（J） 4)施設機械資材単価コード（K）			深夜時間:0.0	週休:4週8休以上	
P96049	水道用レジンコンクリート製ボックス JWWA K 148 円形用3号 上部壁 RB50(A) H=200mm	1.000	組	30,200	30,200	
	合　　計				30,200	算出数量 1.000 各単位
	単　　価				30,200	
	＊＊＊　Ｓ単－ 57号　＊＊＊					
S02116	水道用レジンコンクリート製ボックス		組		1.000 各単位	歩A 当たり算出
	水道用レジンコンクリート製ボックス JWWA K 148 円形用3号 下部壁 RB50(C) H=200mm,,			時間的制約:なし 夜間制約作業時間:0.0	制約作業時間:0.0 冬期補正:なし	
	1)資材区分 2)地域資材単価コード（P）	地域資材（Pコード） P96050		豪雪補正:なし 基本給時間:8.0	亜熱帯補正:なし 超勤時間:0.0	
	3)地区資材単価コード（J） 4)施設機械資材単価コード（K）			深夜時間:0.0	週休:4週8休以上	
P96050	水道用レジンコンクリート製ボックス JWWA K 148 円形用3号 下部壁 RB50(C) H=200mm	1.000	組	14,700	14,700	
	合　　計				14,700	算出数量 1.000 各単位
	単　　価				14,700	
	＊＊＊　Ｓ単－ 58号　＊＊＊					
S02116	水道用レジンコンクリート製ボックス		組		1.000 各単位	歩A 当たり算出
	水道用レジンコンクリート製ボックス JWWA K 148 円形用3号 底版 RB50(P) H=40mm,,			時間的制約:なし 夜間制約作業時間:0.0	制約作業時間:0.0 冬期補正:なし	
	1)資材区分 2)地域資材単価コード（P）	地域資材（Pコード） P96051		豪雪補正:なし 基本給時間:8.0	亜熱帯補正:なし 超勤時間:0.0	
	3)地区資材単価コード（J） 4)施設機械資材単価コード（K）			深夜時間:0.0	週休:4週8休以上	
P96051	水道用レジンコンクリート製ボックス JWWA K 148 円形用3号 底版 RB50(P) H=40mm	1.000	組	17,000	17,000	
	合　　計				17,000	算出数量 1.000 各単位
	単　　価				17,000	
	＊＊＊　Ｓ単－ 59号　＊＊＊					
S02116	両フランジ付短管		個		1.000 各単位	歩A 当たり算出
	両フランジ付短管 鋳鉄製　φ75　L=0.1m,,			時間的制約:なし 夜間制約作業時間:0.0	制約作業時間:0.0 冬期補正:なし	
	1)資材区分 2)地域資材単価コード（P）	地域資材（Pコード） P96119		豪雪補正:なし 基本給時間:8.0	亜熱帯補正:なし 超勤時間:0.0	
	3)地区資材単価コード（J） 4)施設機械資材単価コード（K）			深夜時間:0.0	週休:4週8休以上	
P96119	両フランジ付短管 鋳鉄製　φ75　L=0.1m	1.000	個	17,850	17,850	
	合　　計				17,850	算出数量 1.000 各単位
	単　　価				17,850	
	＊＊＊　Ｓ単－ 60号　＊＊＊					
S02116	フランジ付きT字管		個		1.000 各単位	歩A 当たり算出
	フランジ付きT字管 メカ形 離脱防止金具付 φ250×φ75,,			時間的制約:なし 夜間制約作業時間:0.0	制約作業時間:0.0 冬期補正:なし	
	1)資材区分 2)地域資材単価コード（P）	地域資材（Pコード） P96118		豪雪補正:なし 基本給時間:8.0	亜熱帯補正:なし 超勤時間:0.0	

事業名	宇城農地整備事業
工事名	南豊崎工区区画整理（その１０）工事

コード	名　称	数　量	単位	単　価	金　額	備　考
	3)地区資材単価コード（Ｊ） 4)施設機械資材単価コード（Ｋ）			深夜時間:0.0	週休:4週8休以上	
P96118	フランジ付きT字管 メカ形 離脱防止金具付 φ250×φ75	1.000	個	123,910	123,910	
	合　計				123,910	算出数量 1.000 各単位
	単　価				123,910	
	＊＊＊　Ｓ単－ 61号　＊＊＊					
S02116	フランジ付きT字管		個		1.000 各単位	歩A 当たり算出
	フランジ付きT字管 メカ形 離脱防止金具付 φ150×φ75,,			時間的制約:なし 夜間制約作業時間:0.0	制約作業時間:0.0 冬期補正:なし	
	1)資材区分 2)地域資材単価コード（Ｐ）	地域資材（Ｐコード） P96071		豪雪補正:なし 基本給時間:8.0	亜熱帯補正:なし 超勤時間:0.0	
	3)地区資材単価コード（Ｊ） 4)施設機械資材単価コード（Ｋ）			深夜時間:0.0	週休:4週8休以上	
P96071	フランジ付きT字管 メカ形 離脱防止金具付 φ150×φ75	1.000	個	59,450	59,450	
	合　計				59,450	算出数量 1.000 各単位
	単　価				59,450	
	＊＊＊　Ｓ単－ 62号　＊＊＊					
S02116	MFジョイント		個		1.000 各単位	歩A 当たり算出
	MFジョイント FCD製 φ75 0.74Mpa 離脱防止金具付,,			時間的制約:なし 夜間制約作業時間:0.0	制約作業時間:0.0 冬期補正:なし	
	1)資材区分 2)地域資材単価コード（Ｐ）	地域資材（Ｐコード） P96066		豪雪補正:なし 基本給時間:8.0	亜熱帯補正:なし 超勤時間:0.0	
	3)地区資材単価コード（Ｊ） 4)施設機械資材単価コード（Ｋ）			深夜時間:0.0	週休:4週8休以上	
P96066	MFジョイント FCD製 φ75 0.74Mpa 離脱防止金具付	1.000	個	13,000	13,000	
	合　計				13,000	算出数量 1.000 各単位
	単　価				13,000	
	＊＊＊　Ｓ単－ 63号　＊＊＊					
S02116	水道用円形鉄蓋		組		1.000 各単位	歩A 当たり算出
	水道用円形鉄蓋 円形鉄蓋2号 φ250 簡易防水型 農水 マーク入り,,			時間的制約:なし 夜間制約作業時間:0.0	制約作業時間:0.0 冬期補正:なし	
	1)資材区分 2)地域資材単価コード（Ｐ）	地域資材（Ｐコード） P96040		豪雪補正:なし 基本給時間:8.0	亜熱帯補正:なし 超勤時間:0.0	
	3)地区資材単価コード（Ｊ） 4)施設機械資材単価コード（Ｋ）			深夜時間:0.0	週休:4週8休以上	
P96040	水道用円形鉄蓋 円形鉄蓋2号 φ250 簡易防水型 農水 マーク入り	1.000	組	19,700	19,700	
	合　計				19,700	算出数量 1.000 各単位
	単　価				19,700	
	＊＊＊　Ｓ単－ 64号　＊＊＊					
S02116	山砂		m3		1.000 各単位	歩A 当たり算出
	山砂 ,クッション用(SF、S-F、S-FG、SG-F),			時間的制約:なし 夜間制約作業時間:0.0	制約作業時間:0.0 冬期補正:なし	
	1)資材区分 2)地域資材単価コード（Ｐ）	地区資材（Ｊコード） P96020		豪雪補正:なし 基本給時間:8.0	亜熱帯補正:なし 超勤時間:0.0	
	3)地区資材単価コード（Ｊ） 4)施設機械資材単価コード（Ｋ）	J03203		深夜時間:0.0	週休:4週8休以上	
J03203	山砂 クッション用(SF、S-F、S-FG、SG-F)	1.000	m3	3,700	3,700	
	合　計				3,700	算出数量 1.000 各単位
	単　価				3,700	
	＊＊＊　Ｓ単－ 65号　＊＊＊					
S02116	FRP製蓋		個		1.000 各単位	歩A 当たり算出

事業名	宇城農地整備事業
工事名	南豊崎工区区画整理（その１０）工事

コード	名　称	数　量	単位	単　価	金　額	備　考
	FRP製蓋 φ390 取手150×60,,			時間的制約:なし 夜間制約作業時間:0.0	制約作業時間:0.0 冬期補正:なし	
	1)資材区分 2)地域資材単価コード（P）	地域資材（Pコード） P96120		豪雪補正:なし 基本給時間:8.0	亜熱帯補正:なし 超勤時間:0.0	
	3)地区資材単価コード（J） 4)施設機械資材単価コード（K）			深夜時間:0.0	週休:4週8休以上	
P96120	FRP製蓋 φ390 取手150×60	1.000	個	48,000	48,000	
	合　計				48,000	算出数量 1.000 各単位
	単　価				48,000	
	＊＊＊　S単－ 66号　＊＊＊					
S02116	遠心力鉄筋コンクリート管		本		1.000 各単位	歩A 当たり算出
	遠心力鉄筋コンクリート管 B形 外圧1種 径300　長2.00m,,			時間的制約:なし 夜間制約作業時間:0.0	制約作業時間:0.0 冬期補正:なし	
	1)資材区分 2)地域資材単価コード（P）	地域資材（Pコード） P01004		豪雪補正:なし 基本給時間:8.0	亜熱帯補正:なし 超勤時間:0.0	
	3)地区資材単価コード（J） 4)施設機械資材単価コード（K）			深夜時間:0.0	週休:4週8休以上	
P01004	遠心力鉄筋コンクリート管 B形 外圧1種 径300　長2.00m	1.000	本	12,700	12,700	
	合　計				12,700	算出数量 1.000 各単位
	単　価				12,700	
	＊＊＊　S単－ 67号　＊＊＊					
S02116	継足しロッド		個		1.000 各単位	歩A 当たり算出
	継足しロッド SS400　φ38　L=0.6m,,			時間的制約:なし 夜間制約作業時間:0.0	制約作業時間:0.0 冬期補正:なし	
	1)資材区分 2)地域資材単価コード（P）	地域資材（Pコード） P96123		豪雪補正:なし 基本給時間:8.0	亜熱帯補正:なし 超勤時間:0.0	
	3)地区資材単価コード（J） 4)施設機械資材単価コード（K）			深夜時間:0.0	週休:4週8休以上	
P96123	継足しロッド SS400　φ38　L=0.6m	1.000	個	51,300	51,300	
	合　計				51,300	算出数量 1.000 各単位
	単　価				51,300	
	＊＊＊　S単－ 68号　＊＊＊					
S02116	振れ止め金具		個		1.000 各単位	歩A 当たり算出
	振れ止め金具 D290,,			時間的制約:なし 夜間制約作業時間:0.0	制約作業時間:0.0 冬期補正:なし	
	1)資材区分 2)地域資材単価コード（P）	地域資材（Pコード） P96121		豪雪補正:なし 基本給時間:8.0	亜熱帯補正:なし 超勤時間:0.0	
	3)地区資材単価コード（J） 4)施設機械資材単価コード（K）			深夜時間:0.0	週休:4週8休以上	
P96121	振れ止め金具 D290	1.000	個	57,590	57,590	
	合　計				57,590	算出数量 1.000 各単位
	単　価				57,590	
	＊＊＊　S単－ 69号　＊＊＊					
S02116	給水栓（ノンダストアングルバルブ）		基		1.000 各単位	歩A 当たり算出
	給水栓（ノンダストアングルバルブ） φ75、0.74MPa,,			時間的制約:なし 夜間制約作業時間:0.0	制約作業時間:0.0 冬期補正:なし	
	1)資材区分 2)地域資材単価コード（P）	地域資材（Pコード） P96054		豪雪補正:なし 基本給時間:8.0	亜熱帯補正:なし 超勤時間:0.0	
	3)地区資材単価コード（J） 4)施設機械資材単価コード（K）			深夜時間:0.0	週休:4週8休以上	
P96054	給水栓（ノンダストアングルバルブ） φ75、0.74MPa	1.000	基	80,700	80,700	
	合　計				80,700	算出数量 1.000 各単位
	単　価				80,700	

事業名	宇城農地整備事業
工事名	南豊崎工区区画整理（その１０）工事

コード	名　称	数　量	単位	単　価	金　額	備　考
	＊＊＊　S単－ 70号　＊＊＊					
S02116	芯出しスペーサー		個		1.000 各単位	歩A 当たり算出
	芯出しスペーサー φ300用 φ90×50L×5t,,			時間的制約:なし 夜間制約作業時間:0.0	制約作業時間:0.0 冬期補正:なし	
	1)資材区分 2)地域資材単価コード（P）	地域資材（Pコード） P96055		豪雪補正:なし 基本給時間:8.0	亜熱帯補正:なし 超勤時間:0.0	
	3)地区資材単価コード（J） 4)施設機械資材単価コード（K）			深夜時間:0.0	週休:4週8休以上	
P96055	芯出しスペーサー φ300用 φ90×50L×5t	1.000	個	2,000	2,000	
	合　計				2,000	算出数量 1.000 各単位
	単　価				2,000	
	＊＊＊　S単－ 71号　＊＊＊					
S02116	硬質ポリ塩化ビニル管		本		1.000 各単位	歩A 当たり算出
	硬質ポリ塩化ビニル管 薄肉管VU　径300　長4.0m,,			時間的制約:なし 夜間制約作業時間:0.0	制約作業時間:0.0 冬期補正:なし	
	1)資材区分 2)地域資材単価コード（P）	地域資材（Pコード） P05043		豪雪補正:なし 基本給時間:8.0	亜熱帯補正:なし 超勤時間:0.0	
	3)地区資材単価コード（J） 4)施設機械資材単価コード（K）			深夜時間:0.0	週休:4週8休以上	
P05043	硬質ポリ塩化ビニル管 薄肉管VU　径300　長4.0m	1.000	本	21,700	21,700	
	合　計				21,700	算出数量 1.000 各単位
	単　価				21,700	
	＊＊＊　S単－ 72号　＊＊＊					
S02116	ねじ込み式可鍛鋳鉄製管継手（黒白）		個		1.000 各単位	歩A 当たり算出
	ねじ込み式可鍛鋳鉄製管継手（黒白） エルボ　φ80,,			時間的制約:なし 夜間制約作業時間:0.0	制約作業時間:0.0 冬期補正:なし	
	1)資材区分 2)地域資材単価コード（P）	地域資材（Pコード） P96151		豪雪補正:なし 基本給時間:8.0	亜熱帯補正:なし 超勤時間:0.0	
	3)地区資材単価コード（J） 4)施設機械資材単価コード（K）			深夜時間:0.0	週休:4週8休以上	
P96151	ねじ込み式可鍛鋳鉄製管継手（黒白） エルボ　φ80	1.000	個	1,750	1,750	
	合　計				1,750	算出数量 1.000 各単位
	単　価				1,750	
	＊＊＊　S単－ 73号　＊＊＊					
S02116	ねじ込み式可鍛鋳鉄製管継手（黒白）		個		1.000 各単位	歩A 当たり算出
	ねじ込み式可鍛鋳鉄製管継手（黒白） ソケット φ80,,			時間的制約:なし 夜間制約作業時間:0.0	制約作業時間:0.0 冬期補正:なし	
	1)資材区分 2)地域資材単価コード（P）	地域資材（Pコード） P96152		豪雪補正:なし 基本給時間:8.0	亜熱帯補正:なし 超勤時間:0.0	
	3)地区資材単価コード（J） 4)施設機械資材単価コード（K）			深夜時間:0.0	週休:4週8休以上	
P96152	ねじ込み式可鍛鋳鉄製管継手（黒白） ソケット φ80	1.000	個	1,460	1,460	
	合　計				1,460	算出数量 1.000 各単位
	単　価				1,460	
	＊＊＊　S単－ 74号　＊＊＊					
S02116	ねじ込み式可鍛鋳鉄製管継手（黒白）		個		1.000 各単位	歩A 当たり算出
	ねじ込み式可鍛鋳鉄製管継手（黒白） ニップル φ80,,			時間的制約:なし 夜間制約作業時間:0.0	制約作業時間:0.0 冬期補正:なし	
	1)資材区分 2)地域資材単価コード（P）	地域資材（Pコード） P96153		豪雪補正:なし 基本給時間:8.0	亜熱帯補正:なし 超勤時間:0.0	
	3)地区資材単価コード（J） 4)施設機械資材単価コード（K）			深夜時間:0.0	週休:4週8休以上	
P96153	ねじ込み式可鍛鋳鉄製管継手（黒白） ニップル φ80	1.000	個	1,370	1,370	
	合　計				1,370	算出数量 1.000 各単位

事業名	宇城農地整備事業
工事名	南豊崎工区区画整理（その１０）工事

コード	名　称	数　量	単位	単　価	金　額	備　考
	単　　価				1,370	
	＊＊＊　S単－ 75号　＊＊＊					
S02116	配管用継手材		個		1.000 各単位	歩A 当たり算出
	配管用継手材 φ75 90°　塩ビ管・鋼管,,			時間的制約:なし 夜間制約作業時間:0.0	制約作業時間:0.0 冬期補正:なし	
	1)資材区分 2)地域資材単価コード（P）	地域資材（Pコード） P96115		豪雪補正:なし 基本給時間:8.0	亜熱帯補正:なし 超勤時間:0.0	
	3)地区資材単価コード（J） 4)施設機械資材単価コード（K）			深夜時間:0.0	週休:4週8休以上	
P96115	配管用継手材 φ75 90°　塩ビ管・鋼管	1.000	個	29,200	29,200	
	合　　計				29,200	算出数量 1.000 各単位
	単　　価				29,200	
	＊＊＊　S単－ 76号　＊＊＊					
S02116	沈下防止底板		組		1.000 各単位	歩A 当たり算出
	沈下防止底板 t=70,,			時間的制約:なし 夜間制約作業時間:0.0	制約作業時間:0.0 冬期補正:なし	
	1)資材区分 2)地域資材単価コード（P）	地域資材（Pコード） P96057		豪雪補正:なし 基本給時間:8.0	亜熱帯補正:なし 超勤時間:0.0	
	3)地区資材単価コード（J） 4)施設機械資材単価コード（K）			深夜時間:0.0	週休:4週8休以上	
P96057	沈下防止底板 t=70	1.000	組	6,400	6,400	
	合　　計				6,400	算出数量 1.000 各単位
	単　　価				6,400	
	＊＊＊　S単－ 77号　＊＊＊					
S02116	受桝		個		1.000 各単位	歩A 当たり算出
	受桝 1型,,			時間的制約:なし 夜間制約作業時間:0.0	制約作業時間:0.0 冬期補正:なし	
	1)資材区分 2)地域資材単価コード（P）	地域資材（Pコード） P96058		豪雪補正:なし 基本給時間:8.0	亜熱帯補正:なし 超勤時間:0.0	
	3)地区資材単価コード（J） 4)施設機械資材単価コード（K）			深夜時間:0.0	週休:4週8休以上	
P96058	受桝 1型	1.000	個	7,630	7,630	
	合　　計				7,630	算出数量 1.000 各単位
	単　　価				7,630	
	＊＊＊　S単－ 78号　＊＊＊					
S02116	3フランジT字管(溶融亜鉛アルミニウム合金めっき)		個		1.000 各単位	歩A 当たり算出
	3フランジT字管(溶融亜鉛アルミニウム合金めっき) SGP 200A×5856L×80A,,			時間的制約:なし 夜間制約作業時間:0.0	制約作業時間:0.0 冬期補正:なし	
	1)資材区分 2)地域資材単価コード（P）	地域資材（Pコード） P96092		豪雪補正:なし 基本給時間:8.0	亜熱帯補正:なし 超勤時間:0.0	
	3)地区資材単価コード（J） 4)施設機械資材単価コード（K）			深夜時間:0.0	週休:4週8休以上	
P96092	3フランジT字管(溶融亜鉛アルミニウム合金めっき) SGP 200A×5856L×80A	1.000	個	790,290	790,290	
	合　　計				790,290	算出数量 1.000 各単位
	単　　価				790,290	
	＊＊＊　S単－ 79号　＊＊＊					
S02116	2フランジ曲管(溶融亜鉛アルミニウム合金めっき)		個		1.000 各単位	歩A 当たり算出
	2フランジ曲管(溶融亜鉛アルミニウム合金めっき) SGP 45°　200A×198×132,,			時間的制約:なし 夜間制約作業時間:0.0	制約作業時間:0.0 冬期補正:なし	
	1)資材区分 2)地域資材単価コード（P）	地域資材（Pコード） P96093		豪雪補正:なし 基本給時間:8.0	亜熱帯補正:なし 超勤時間:0.0	
	3)地区資材単価コード（J） 4)施設機械資材単価コード（K）			深夜時間:0.0	週休:4週8休以上	

事業名	宇城農地整備事業
工事名	南豊崎工区区画整理（その１０）工事

コード	名　称	数　量	単位	単　価	金　額	備　考
P96093	2フランジ曲管(溶融亜鉛アルミニウム合金めっき) SGP 45°　200A×198×132	1.000	個	193,390	193,390	
	合　　計				193,390	算出数量 1.000 各単位
	単　　価				193,390	
	＊＊＊　S単－ 80号　＊＊＊					
S02116	2フランジ曲管(溶融亜鉛アルミニウム合金めっき)		個		1.000 各単位	歩A 当たり算出
	2フランジ曲管(溶融亜鉛アルミニウム合金めっき) SGP 60°　200A×198×181,,			時間的制約:なし 夜間制約作業時間:0.0	制約作業時間:0.0 冬期補正:なし	
	1)資材区分 2)地域資材単価コード（P）	地域資材（Pコード） P96094		豪雪補正:なし 基本給時間:8.0	亜熱帯補正:なし 超勤時間:0.0	
	3)地区資材単価コード（J） 4)施設機械資材単価コード（K）			深夜時間:0.0	週休:4週8休以上	
P96094	2フランジ曲管(溶融亜鉛アルミニウム合金めっき) SGP 60°　200A×198×181	1.000	個	207,180	207,180	
	合　　計				207,180	算出数量 1.000 各単位
	単　　価				207,180	
	＊＊＊　S単－ 81号　＊＊＊					
S02116	水道用硬質ポリ塩化ビニル管継手（TS加工継手）		個		1.000 各単位	歩A 当たり算出
	水道用硬質ポリ塩化ビニル管継手（TS加工継手） 45°ベンド　　B形　径200,,			時間的制約:なし 夜間制約作業時間:0.0	制約作業時間:0.0 冬期補正:なし	
	1)資材区分 2)地域資材単価コード（P）	地域資材（Pコード） P05302		豪雪補正:なし 基本給時間:8.0	亜熱帯補正:なし 超勤時間:0.0	
	3)地区資材単価コード（J） 4)施設機械資材単価コード（K）			深夜時間:0.0	週休:4週8休以上	
P05302	水道用硬質ポリ塩化ビニル管継手（TS加工継手） 45°ベンド　　B形　径200	1.000	個	14,600	14,600	
	合　　計				14,600	算出数量 1.000 各単位
	単　　価				14,600	
	＊＊＊　S単－ 82号　＊＊＊					
S02116	ゴム製伸縮可とう管		個		1.000 各単位	歩A 当たり算出
	ゴム製伸縮可とう管 200A 0.5MPa 偏心量100mm,,			時間的制約:なし 夜間制約作業時間:0.0	制約作業時間:0.0 冬期補正:なし	
	1)資材区分 2)地域資材単価コード（P）	地域資材（Pコード） P96098		豪雪補正:なし 基本給時間:8.0	亜熱帯補正:なし 超勤時間:0.0	
	3)地区資材単価コード（J） 4)施設機械資材単価コード（K）			深夜時間:0.0	週休:4週8休以上	
P96098	ゴム製伸縮可とう管 200A 0.5MPa 偏心量100mm	1.000	個	221,000	221,000	
	合　　計				221,000	算出数量 1.000 各単位
	単　　価				221,000	
	＊＊＊　S単－ 83号　＊＊＊					
S02116	ボール式補修弁（レバー式）		個		1.000 各単位	歩A 当たり算出
	ボール式補修弁（レバー式） φ75×100　内外面粉体塗装　7.5k,,			時間的制約:なし 夜間制約作業時間:0.0	制約作業時間:0.0 冬期補正:なし	
	1)資材区分 2)地域資材単価コード（P）	地域資材（Pコード） P96053		豪雪補正:なし 基本給時間:8.0	亜熱帯補正:なし 超勤時間:0.0	
	3)地区資材単価コード（J） 4)施設機械資材単価コード（K）			深夜時間:0.0	週休:4週8休以上	
P96053	ボール式補修弁（レバー式） φ75×100　内外面粉体塗装　7.5k	1.000	個	56,800	56,800	
	合　　計				56,800	算出数量 1.000 各単位
	単　　価				56,800	
	＊＊＊　S単－ 84号　＊＊＊					
S02116	MFジョイント		個		1.000 各単位	歩A 当たり算出
	MFジョイント FCD製 φ200 0.74Mpa 離脱防止金具付,,			時間的制約:なし 夜間制約作業時間:0.0	制約作業時間:0.0 冬期補正:なし	

事業名	宇城農地整備事業
工事名	南豊崎工区区画整理（その１０）工事

コード	名　称	数　量	単位	単　価	金　額	備　考
	1)資材区分 2)地域資材単価コード（P）	地域資材（Pコード） P96069		豪雪補正:なし 基本給時間:8.0	亜熱帯補正:なし 超勤時間:0.0	
	3)地区資材単価コード（J） 4)施設機械資材単価コード（K）			深夜時間:0.0	週休:4週8休以上	
P96069	MFジョイント FCD製 φ200 0.74Mpa 離脱防止金具付	1.000	個	42,400	42,400	
	合　計				42,400	算出数量 1.000 各単位
	単　価				42,400	
	＊＊＊　S単－ 85号　＊＊＊					
S02116	コンクリート組立柵渠		組		1.000 各単位	歩A 当たり算出
	コンクリート組立柵渠 H1200×B5000　B型,,			時間的制約:なし 夜間制約作業時間:0.0	制約作業時間:0.0 冬期補正:なし	
	1)資材区分 2)地域資材単価コード（P）	地域資材（Pコード） P96025		豪雪補正:なし 基本給時間:8.0	亜熱帯補正:なし 超勤時間:0.0	
	3)地区資材単価コード（J） 4)施設機械資材単価コード（K）			深夜時間:0.0	週休:4週8休以上	
P96025	コンクリート組立柵渠 H1200×B5000　B型	1.000	組	79,300	79,300	
	合　計				79,300	算出数量 1.000 各単位
	単　価				79,300	
	＊＊＊　S単－ 86号　＊＊＊					
S02116	太鼓落し		本		1.000 各単位	歩A 当たり算出
	太鼓落し 松　長4m　厚12cm,,			時間的制約:なし 夜間制約作業時間:0.0	制約作業時間:0.0 冬期補正:なし	
	1)資材区分 2)地域資材単価コード（P）	地域資材（Pコード） P33140		豪雪補正:なし 基本給時間:8.0	亜熱帯補正:なし 超勤時間:0.0	
	3)地区資材単価コード（J） 4)施設機械資材単価コード（K）			深夜時間:0.0	週休:4週8休以上	
P33140	太鼓落し 松　長4m　厚12cm	1.000	本	4,100	4,100	
	合　計				4,100	算出数量 1.000 各単位
	単　価				4,100	
	＊＊＊　S単－ 87号　＊＊＊					
S02116	六角ボルト		本		1.000 各単位	歩A 当たり算出
	六角ボルト M12×150 黒皮品,,			時間的制約:なし 夜間制約作業時間:0.0	制約作業時間:0.0 冬期補正:なし	
	1)資材区分 2)地域資材単価コード（P）	地域資材（Pコード） P96022		豪雪補正:なし 基本給時間:8.0	亜熱帯補正:なし 超勤時間:0.0	
	3)地区資材単価コード（J） 4)施設機械資材単価コード（K）			深夜時間:0.0	週休:4週8休以上	
P96022	六角ボルト M12×150 黒皮品	1.000	本	41.50	42	
	合　計				42	算出数量 1.000 各単位
	単　価				42	
	＊＊＊　S単－ 88号　＊＊＊					
S02116	コンクリート組立柵渠(階段)		組		1.000 各単位	歩A 当たり算出
	コンクリート組立柵渠(階段) H1200×B5000　B型,,			時間的制約:なし 夜間制約作業時間:0.0	制約作業時間:0.0 冬期補正:なし	
	1)資材区分 2)地域資材単価コード（P）	地域資材（Pコード） P96026		豪雪補正:なし 基本給時間:8.0	亜熱帯補正:なし 超勤時間:0.0	
	3)地区資材単価コード（J） 4)施設機械資材単価コード（K）			深夜時間:0.0	週休:4週8休以上	
P96026	コンクリート組立柵渠(階段) H1200×B5000　B型	1.000	組	112,000	112,000	
	合　計				112,000	算出数量 1.000 各単位
	単　価				112,000	
	＊＊＊　S単－ 89号　＊＊＊					

事業名	宇城農地整備事業
工事名	南豊崎工区区画整理（その１０）工事

コード	名　称	数　量	単位	単　価	金　額	備　考
S02116	セメント系固化材		ton		1.000 各単位	歩A 当たり算出
	セメント系固化材 一般軟弱土用,,			時間的制約:なし 夜間制約作業時間:0.0	制約作業時間:0.0 冬期補正:なし	
	1)資材区分 2)地域資材単価コード（P）	地域資材（Pコード） P96021		豪雪補正:なし 基本給時間:8.0	亜熱帯補正:なし 超勤時間:0.0	
	3)地区資材単価コード（J） 4)施設機械資材単価コード（K）			深夜時間:0.0	週休:4週8休以上	
P96021	セメント系固化材 一般軟弱土用	1.000	ton	18,500	18,500	
	合　計				18,500	算出数量 1.000 各単位
	単　価				18,500	
	＊＊＊　S単－ 90号　＊＊＊					
S02116	ＰＣ鋼より線		ton		1.000 各単位	歩A 当たり算出
	ＰＣ鋼より線 7本より線　B種　径12.7㎜,,			時間的制約:なし 夜間制約作業時間:0.0	制約作業時間:0.0 冬期補正:なし	
	1)資材区分 2)地域資材単価コード（P）	地域資材（Pコード） P23067		豪雪補正:なし 基本給時間:8.0	亜熱帯補正:なし 超勤時間:0.0	
	3)地区資材単価コード（J） 4)施設機械資材単価コード（K）			深夜時間:0.0	週休:4週8休以上	
P23067	ＰＣ鋼より線 7本より線　B種　径12.7㎜	1.000	ton	504,000	504,000	
	合　計				504,000	算出数量 1.000 各単位
	単　価				504,000	
	＊＊＊　S単－ 91号　＊＊＊					
S02116	PCケーブル用アンカープレート		個		1.000 各単位	歩A 当たり算出
	PCケーブル用アンカープレート 12.7用,,			時間的制約:なし 夜間制約作業時間:0.0	制約作業時間:0.0 冬期補正:なし	
	1)資材区分 2)地域資材単価コード（P）	地域資材（Pコード） P96027		豪雪補正:なし 基本給時間:8.0	亜熱帯補正:なし 超勤時間:0.0	
	3)地区資材単価コード（J） 4)施設機械資材単価コード（K）			深夜時間:0.0	週休:4週8休以上	
P96027	PCケーブル用アンカープレート 12.7用	1.000	個	799	799	
	合　計				799	算出数量 1.000 各単位
	単　価				799	
	＊＊＊　S単－ 92号　＊＊＊					
S02116	PCケーブル用グリップ		個		1.000 各単位	歩A 当たり算出
	PCケーブル用グリップ 12.7用,,			時間的制約:なし 夜間制約作業時間:0.0	制約作業時間:0.0 冬期補正:なし	
	1)資材区分 2)地域資材単価コード（P）	地域資材（Pコード） P96028		豪雪補正:なし 基本給時間:8.0	亜熱帯補正:なし 超勤時間:0.0	
	3)地区資材単価コード（J） 4)施設機械資材単価コード（K）			深夜時間:0.0	週休:4週8休以上	
P96028	PCケーブル用グリップ 12.7用	1.000	個	2,270	2,270	
	合　計				2,270	算出数量 1.000 各単位
	単　価				2,270	
	＊＊＊　S単－ 93号　＊＊＊					
S02116	ＰＣ鋼より線		ton		1.000 各単位	歩A 当たり算出
	ＰＣ鋼より線 7本より線　B種　径15.2㎜,,			時間的制約:なし 夜間制約作業時間:0.0	制約作業時間:0.0 冬期補正:なし	
	1)資材区分 2)地域資材単価コード（P）	地域資材（Pコード） P23068		豪雪補正:なし 基本給時間:8.0	亜熱帯補正:なし 超勤時間:0.0	
	3)地区資材単価コード（J） 4)施設機械資材単価コード（K）			深夜時間:0.0	週休:4週8休以上	
P23068	ＰＣ鋼より線 7本より線　B種　径15.2㎜	1.000	ton	518,000	518,000	
	合　計				518,000	算出数量 1.000 各単位
	単　価				518,000	

事業名	宇城農地整備事業
工事名	南豊崎工区区画整理（その１０）工事

コード	名　称	数　量	単位	単　価	金　額	備　考
	＊＊＊　S単－ 94号　＊＊＊					
S02116	PCケーブル用アンカープレート		個		1.000 各単位	歩A 当たり算出
	PCケーブル用アンカープレート 15.2用,,			時間的制約:なし 夜間制約作業時間:0.0	制約作業時間:0.0 冬期補正:なし	
	1)資材区分 2)地域資材単価コード（P）	地域資材（Pコード） P96029		豪雪補正:なし 基本給時間:8.0	亜熱帯補正:なし 超勤時間:0.0	
	3)地区資材単価コード（J） 4)施設機械資材単価コード（K）			深夜時間:0.0	週休:4週8休以上	
P96029	PCケーブル用アンカープレート 15.2用	1.000	個	799	799	
	合　計				799	算出数量 1.000 各単位
	単　価				799	
	＊＊＊　S単－ 95号　＊＊＊					
S02116	PCケーブル用グリップ		個		1.000 各単位	歩A 当たり算出
	PCケーブル用グリップ 15.2用,,			時間的制約:なし 夜間制約作業時間:0.0	制約作業時間:0.0 冬期補正:なし	
	1)資材区分 2)地域資材単価コード（P）	地域資材（Pコード） P96030		豪雪補正:なし 基本給時間:8.0	亜熱帯補正:なし 超勤時間:0.0	
	3)地区資材単価コード（J） 4)施設機械資材単価コード（K）			深夜時間:0.0	週休:4週8休以上	
P96030	PCケーブル用グリップ 15.2用	1.000	個	2,600	2,600	
	合　計				2,600	算出数量 1.000 各単位
	単　価				2,600	
	＊＊＊　S単－ 96号　＊＊＊					
S02116	ラック式簡易ゲート		個		1.000 各単位	歩A 当たり算出
	ラック式簡易ゲート B300×H300,,			時間的制約:なし 夜間制約作業時間:0.0	制約作業時間:0.0 冬期補正:なし	
	1)資材区分 2)地域資材単価コード（P）	地域資材（Pコード） P96154		豪雪補正:なし 基本給時間:8.0	亜熱帯補正:なし 超勤時間:0.0	
	3)地区資材単価コード（J） 4)施設機械資材単価コード（K）			深夜時間:0.0	週休:4週8休以上	
P96154	ラック式簡易ゲート B300×H300	1.000	個	892,600	892,600	
	合　計				892,600	算出数量 1.000 各単位
	単　価				892,600	
	＊＊＊　S単－ 97号　＊＊＊					
S02116	積込		m3		1.000 各単位	歩A 当たり算出
	積込 水路内雑物,,			時間的制約:なし 夜間制約作業時間:0.0	制約作業時間:0.0 冬期補正:なし	
	1)資材区分 2)地域資材単価コード（P）	地域資材（Pコード） P96004		豪雪補正:なし 基本給時間:8.0	亜熱帯補正:なし 超勤時間:0.0	
	3)地区資材単価コード（J） 4)施設機械資材単価コード（K）			深夜時間:0.0	週休:4週8休以上	
P96004	積込 水路内雑物	1.000	m3	39,878	39,878	
	合　計				39,878	算出数量 1.000 各単位
	単　価				39,878	
	＊＊＊　S単－ 98号　＊＊＊					
S02116	運搬		m3		1.000 各単位	歩A 当たり算出
	運搬 水路内雑物、10km以内,,			時間的制約:なし 夜間制約作業時間:0.0	制約作業時間:0.0 冬期補正:なし	
	1)資材区分 2)地域資材単価コード（P）	地域資材（Pコード） P96005		豪雪補正:なし 基本給時間:8.0	亜熱帯補正:なし 超勤時間:0.0	
	3)地区資材単価コード（J） 4)施設機械資材単価コード（K）			深夜時間:0.0	週休:4週8休以上	
P96005	運搬 水路内雑物、10km以内	1.000	m3	3,400	3,400	

事業名	宇城農地整備事業
工事名	南豊崎工区区画整理（その１０）工事

コード	名　称	数　量	単位	単　価	金　額	備　考
	合　　計				3,400	算出数量 1.000 各単位
	単　　価				3,400	
	＊＊＊　S単－ 99号　＊＊＊					
S02116	積込		m3		1.000 各単位	歩A 当たり算出
	積込 木材,,			時間的制約:なし 夜間制約作業時間:0.0	制約作業時間:0.0 冬期補正:なし	
	1)資材区分 2)地域資材単価コード（P）	地域資材（Pコード） P96007		豪雪補正:なし 基本給時間:8.0	亜熱帯補正:なし 超勤時間:0.0	
	3)地区資材単価コード（J） 4)施設機械資材単価コード（K）			深夜時間:0.0	週休:4週8休以上	
P96007	積込 木材	1.000	m3	44,387	44,387	
	合　　計				44,387	算出数量 1.000 各単位
	単　　価				44,387	
	＊＊＊　S単－ 100号　＊＊＊					
S02116	運搬		m3		1.000 各単位	歩A 当たり算出
	運搬 木材、15km以内,,			時間的制約:なし 夜間制約作業時間:0.0	制約作業時間:0.0 冬期補正:なし	
	1)資材区分 2)地域資材単価コード（P）	地域資材（Pコード） P96008		豪雪補正:なし 基本給時間:8.0	亜熱帯補正:なし 超勤時間:0.0	
	3)地区資材単価コード（J） 4)施設機械資材単価コード（K）			深夜時間:0.0	週休:4週8休以上	
P96008	運搬 木材、15km以内	1.000	m3	3,950	3,950	
	合　　計				3,950	算出数量 1.000 各単位
	単　　価				3,950	
	＊＊＊　S単－ 101号　＊＊＊					
S02116	撤去・積込		m3		1.000 各単位	歩A 当たり算出
	撤去・積込 石綿含有スレート,,			時間的制約:なし 夜間制約作業時間:0.0	制約作業時間:0.0 冬期補正:なし	
	1)資材区分 2)地域資材単価コード（P）	地域資材（Pコード） P96010		豪雪補正:なし 基本給時間:8.0	亜熱帯補正:なし 超勤時間:0.0	
	3)地区資材単価コード（J） 4)施設機械資材単価コード（K）			深夜時間:0.0	週休:4週8休以上	
P96010	撤去・積込 石綿含有スレート	1.000	m3	58,249	58,249	
	合　　計				58,249	算出数量 1.000 各単位
	単　　価				58,249	
	＊＊＊　S単－ 102号　＊＊＊					
S02116	運搬		m3		1.000 各単位	歩A 当たり算出
	運搬 石綿含有スレート、45km以内,,			時間的制約:なし 夜間制約作業時間:0.0	制約作業時間:0.0 冬期補正:なし	
	1)資材区分 2)地域資材単価コード（P）	地域資材（Pコード） P96011		豪雪補正:なし 基本給時間:8.0	亜熱帯補正:なし 超勤時間:0.0	
	3)地区資材単価コード（J） 4)施設機械資材単価コード（K）			深夜時間:0.0	週休:4週8休以上	
P96011	運搬 石綿含有スレート、45km以内	1.000	m3	7,000	7,000	
	合　　計				7,000	算出数量 1.000 各単位
	単　　価				7,000	
	＊＊＊　S単－ 103号　＊＊＊					
S02116	積込		m3		1.000 各単位	歩A 当たり算出
	積込 廃プラスチック類,,			時間的制約:なし 夜間制約作業時間:0.0	制約作業時間:0.0 冬期補正:なし	
	1)資材区分 2)地域資材単価コード（P）	地域資材（Pコード） P96001		豪雪補正:なし 基本給時間:8.0	亜熱帯補正:なし 超勤時間:0.0	

事業名	宇城農地整備事業
工事名	南豊崎工区区画整理（その１０）工事

コード	名　称	数　量	単位	単　価	金　額	備　考
	3)地区資材単価コード（J） 4)施設機械資材単価コード（K）			深夜時間:0.0	週休:4週8休以上	
P96001	積込 廃プラスチック類	1.000	m3	30,418	30,418	
	合　計				30,418	算出数量 1.000 各単位
	単　価				30,418	
	＊＊＊　S単－ 104号　＊＊＊					
S02116	運搬		m3		1.000 各単位	歩A 当たり算出
	運搬 廃プラスチック類、15km以内,,			時間的制約:なし 夜間制約作業時間:0.0	制約作業時間:0.0 冬期補正:なし	
	1)資材区分 2)地域資材単価コード（P）	地域資材（Pコード） P96002		豪雪補正:なし 基本給時間:8.0	亜熱帯補正:なし 超勤時間:0.0	
	3)地区資材単価コード（J） 4)施設機械資材単価コード（K）			深夜時間:0.0	週休:4週8休以上	
P96002	運搬 廃プラスチック類、15km以内	1.000	m3	3,850	3,850	
	合　計				3,850	算出数量 1.000 各単位
	単　価				3,850	
	＊＊＊　S単－ 105号　＊＊＊					
S02116	六価クロム溶出試験		検体		1.000 各単位	歩A 当たり算出
	六価クロム溶出試験			時間的制約:なし 夜間制約作業時間:0.0	制約作業時間:0.0 冬期補正:なし	
	1)資材区分 2)地域資材単価コード（P）	地域資材（Pコード） P96013		豪雪補正:なし 基本給時間:8.0	亜熱帯補正:なし 超勤時間:0.0	
	3)地区資材単価コード（J） 4)施設機械資材単価コード（K）			深夜時間:0.0	週休:4週8休以上	
P96013	六価クロム溶出試験	1.000	検体	7,300	7,300	
	合　計				7,300	算出数量 1.000 各単位
	単　価				7,300	
	＊＊＊　S単－ 106号　＊＊＊					
S02116	エレフット試験		箇所		1.000 各単位	歩A 当たり算出
	エレフット試験			時間的制約:なし 夜間制約作業時間:0.0	制約作業時間:0.0 冬期補正:なし	
	1)資材区分 2)地域資材単価コード（P）	地域資材（Pコード） P96150		豪雪補正:なし 基本給時間:8.0	亜熱帯補正:なし 超勤時間:0.0	
	3)地区資材単価コード（J） 4)施設機械資材単価コード（K）			深夜時間:0.0	週休:4週8休以上	
P96150	エレフット試験	1.000	箇所	119,700	119,700	
	合　計				119,700	算出数量 1.000 各単位
	単　価				119,700	
	＊＊＊　S単－ 107号　＊＊＊					
S02116	産業廃棄物処理税		ton		1.000 各単位	歩A 当たり算出
	産業廃棄物処理税			時間的制約:なし 夜間制約作業時間:0.0	制約作業時間:0.0 冬期補正:なし	
	1)資材区分 2)地域資材単価コード（P）	地域資材（Pコード） P96014		豪雪補正:なし 基本給時間:8.0	亜熱帯補正:なし 超勤時間:0.0	
	3)地区資材単価コード（J） 4)施設機械資材単価コード（K）			深夜時間:0.0	週休:補正なし	
P96014	産業廃棄物処理税	1.000	ton	909	909	
	合　計				909	算出数量 1.000 各単位
	単　価				909	
	＊＊＊　S単－ 108号　＊＊＊					
S02123	建設発生土処理費		m3		1.000 各単位	歩A 当たり算出

事業名	宇城農地整備事業
工事名	南豊崎工区区画整理（その１０）工事

コード	名　称	数　量	単位	単　価	金　額	備　考
	建設発生土処理費			時間的制約:なし 夜間制約作業時間:0.0	制約作業時間:0.0 冬期補正:なし	
	1)地域資材単価コード 2)資材規格	P96015		豪雪補正:なし 基本給時間:8.0	亜熱帯補正:なし 超勤時間:0.0	
	3)単価の入力	0円		深夜時間:0.0	週休:4週8休以上	
P96015	建設発生土処理費	1.000	m3	1,000	1,000	
	合　計				1,000	算出数量 1.000 各単位
	単　価				1,000	
	＊＊＊　S単－ 109号　＊＊＊					
S02123	建設廃材		m3		1.000 各単位	歩A 当たり算出
	建設廃材 鉄筋コンクリート廃材			時間的制約:なし 夜間制約作業時間:0.0	制約作業時間:0.0 冬期補正:なし	
	1)地域資材単価コード 2)資材規格	P52002 鉄筋コンクリート廃材		豪雪補正:なし 基本給時間:8.0	亜熱帯補正:なし 超勤時間:0.0	
	3)単価の入力	3,750円		深夜時間:0.0	週休:4週8休以上	
P52002	建設廃材 鉄筋コンクリート廃材	1.000	m3	3,750	3,750	
	合　計				3,750	算出数量 1.000 各単位
	単　価				3,750	
	＊＊＊　S単－ 110号　＊＊＊					
S02123	建設廃材		m3		1.000 各単位	歩A 当たり算出
	建設廃材 無筋コンクリート廃材			時間的制約:なし 夜間制約作業時間:0.0	制約作業時間:0.0 冬期補正:なし	
	1)地域資材単価コード 2)資材規格	P52001 無筋コンクリート廃材		豪雪補正:なし 基本給時間:8.0	亜熱帯補正:なし 超勤時間:0.0	
	3)単価の入力	3,055円		深夜時間:0.0	週休:4週8休以上	
P52001	建設廃材 無筋コンクリート廃材	1.000	m3	3,055	3,055	
	合　計				3,055	算出数量 1.000 各単位
	単　価				3,055	
	＊＊＊　S単－ 111号　＊＊＊					
S02123	As舗装切断排水		m3		1.000 各単位	歩A 当たり算出
	As舗装切断排水 As舗装切断排水			時間的制約:なし 夜間制約作業時間:0.0	制約作業時間:0.0 冬期補正:なし	
	1)地域資材単価コード 2)資材規格	P96016 As舗装切断排水		豪雪補正:なし 基本給時間:8.0	亜熱帯補正:なし 超勤時間:0.0	
	3)単価の入力	0円		深夜時間:0.0	週休:4週8休以上	
P96016	As舗装切断排水 As舗装切断排水	1.000	m3	33,000	33,000	
	合　計				33,000	算出数量 1.000 各単位
	単　価				33,000	
	＊＊＊　S単－ 112号　＊＊＊					
S02123	建設廃材		m3		1.000 各単位	歩A 当たり算出
	建設廃材 アスファルトコンクリート廃材			時間的制約:なし 夜間制約作業時間:0.0	制約作業時間:0.0 冬期補正:なし	
	1)地域資材単価コード 2)資材規格	P52003 アスファルトコンクリート廃材		豪雪補正:なし 基本給時間:8.0	亜熱帯補正:なし 超勤時間:0.0	
	3)単価の入力	2,820円		深夜時間:0.0	週休:4週8休以上	
P52003	建設廃材 アスファルトコンクリート廃材	1.000	m3	2,820	2,820	
	合　計				2,820	算出数量 1.000 各単位
	単　価				2,820	

事業名	宇城農地整備事業
工事名	南豊崎工区区画整理（その１０）工事

コード	名　称	数　量	単位	単　価	金　額	備　考
	＊＊＊　S単－ 113号　＊＊＊					
S02123	処分費		m3		1.000 各単位	歩A 当たり算出
	処分費 水路内雑物			時間的制約:なし 夜間制約作業時間:0.0	制約作業時間:0.0 冬期補正:なし	
	1)地域資材単価コード 2)資材規格	P96006 水路内雑物		豪雪補正:なし 基本給時間:8.0	亜熱帯補正:なし 超勤時間:0.0	
	3)単価の入力	0円		深夜時間:0.0	週休:4週8休以上	
P96006	処分費 水路内雑物	1.000	m3	17,500	17,500	
	合　　計				17,500	算出数量 1.000 各単位
	単　　価				17,500	
	＊＊＊　S単－ 114号　＊＊＊					
S02123	処分費		m3		1.000 各単位	歩A 当たり算出
	処分費 木材			時間的制約:なし 夜間制約作業時間:0.0	制約作業時間:0.0 冬期補正:なし	
	1)地域資材単価コード 2)資材規格	P96009 木材		豪雪補正:なし 基本給時間:8.0	亜熱帯補正:なし 超勤時間:0.0	
	3)単価の入力	0円		深夜時間:0.0	週休:4週8休以上	
P96009	処分費 木材	1.000	m3	6,000	6,000	
	合　　計				6,000	算出数量 1.000 各単位
	単　　価				6,000	
	＊＊＊　S単－ 115号　＊＊＊					
S02123	処分費		m3		1.000 各単位	歩A 当たり算出
	処分費 石綿含有スレート			時間的制約:なし 夜間制約作業時間:0.0	制約作業時間:0.0 冬期補正:なし	
	1)地域資材単価コード 2)資材規格	P96012 石綿含有スレート		豪雪補正:なし 基本給時間:8.0	亜熱帯補正:なし 超勤時間:0.0	
	3)単価の入力	0円		深夜時間:0.0	週休:4週8休以上	
P96012	処分費 石綿含有スレート	1.000	m3	60,000	60,000	
	合　　計				60,000	算出数量 1.000 各単位
	単　　価				60,000	
	＊＊＊　S単－ 116号　＊＊＊					
S02123	処分費		m3		1.000 各単位	歩A 当たり算出
	処分費 廃プラスチック類			時間的制約:なし 夜間制約作業時間:0.0	制約作業時間:0.0 冬期補正:なし	
	1)地域資材単価コード 2)資材規格	P96003 廃プラスチック類		豪雪補正:なし 基本給時間:8.0	亜熱帯補正:なし 超勤時間:0.0	
	3)単価の入力	0円		深夜時間:0.0	週休:4週8休以上	
P96003	処分費 廃プラスチック類	1.000	m3	15,000	15,000	
	合　　計				15,000	算出数量 1.000 各単位
	単　　価				15,000	
	＊＊＊　S単－ 117号　＊＊＊					
S02721	【構造物取壊し】		m3		1.000 m3	歩A 当たり算出
	【構造物取壊し】 有筋,なし,機械,昼間施工,しない			時間的制約:なし 夜間制約作業時間:0.0	制約作業時間:0.0 冬期補正:なし	
	1)作業区分 2)時間的制約	有筋 なし		豪雪補正:なし 基本給時間:8.0	亜熱帯補正:なし 超勤時間:0.0	
	3)施工区分Ⅰ 4)施工区分Ⅱ	機械 昼間施工		深夜時間:0.0	週休:4週8休以上	
	5)低騒音・低振動対策	しない				
A73511	構造物とりこわし工鉄筋構造物 制約無　機械　機労　昼間	1.000	m3	16,020	16,020	

事業名	宇城農地整備事業
工事名	南豊崎工区区画整理（その１０）工事

コード	名　称	数　量	単位	単　価	金　額	備　考
	合　　計				16,020	算出数量 1.000 m3
	単　　価		m3		16,020	
	＊＊＊　S単－ 118号　＊＊＊					
S02721	【構造物取壊し】		m3		1.000 m3	歩A 当たり算出
	【構造物取壊し】 無筋,なし,機械,昼間施工,しない			時間的制約:なし 夜間制約作業時間:0.0	制約作業時間:0.0 冬期補正:なし	
	1)作業区分 2)時間的制約	無筋 なし		豪雪補正:なし 基本給時間:8.0	亜熱帯補正:なし 超勤時間:0.0	
	3)施工区分Ⅰ 4)施工区分Ⅱ	機械 昼間施工		深夜時間:0.0	週休:4週8休以上	
	5)低騒音・低振動対策	しない				
A73501	構造物とりこわし工無筋構造物 制約無　機械　機労　昼間	1.000	m3	8,032	8,032	
	合　　計				8,032	算出数量 1.000 m3
	単　　価		m3		8,032	
	＊＊＊　S単－ 119号　＊＊＊					
S03701	【鉄筋工】		ton		1.000 ton	歩A 当たり算出
	【鉄筋工】 SD295,D13,一般構造物,10t未満,－,無し,一般構造物（切梁無し）,			時間的制約:なし 夜間制約作業時間:0.0	制約作業時間:0.0 冬期補正:なし	
	10%未満			豪雪補正:なし 基本給時間:8.0	亜熱帯補正:なし 超勤時間:0.0	
	1)規格区分 2)径区分	SD295 D13		深夜時間:0.0	週休:4週8休以上	
	3)作業区分 4)施工規模	一般構造物 10t未満				
	5)時間的制約 6)夜間作業	－ 無し				
	7)構造物区分 8)太径鉄筋量	一般構造物（切梁無し） 10%未満				
P18246	異形棒鋼 SD295　　D13	1.030	ton	104,000	107,120	
A01001	鉄筋(一般構造物)	1.150	ton	63,750	73,313	
	合　　計				180,433	算出数量 1.000 ton
	単　　価		ton		180,433	
	＊＊＊　S単－ 120号　＊＊＊					
S04010	木杭打設工(機械)		本		1.000 日	歩A 当たり算出
	木杭打設工(機械) 長6.0m、末口18cm			時間的制約:なし 夜間制約作業時間:0.0	制約作業時間:0.0 冬期補正:なし	
	1)木杭（松杭丸太）規格 2)長期割引単価区分	長6.0m、末口18cm なし		豪雪補正:なし 基本給時間:8.0	亜熱帯補正:なし 超勤時間:0.0	
				深夜時間:0.0	週休:4週8休以上	
P33624	松杭丸太 長6.0m、末口18cm	32.000	本	0	0	
R01001	土木一般世話役	1.000	人	28,968	28,968	
R01003	普通作業員	2.000	人	20,706	41,412	
F08301	油圧ブレーカ バケット容量0.4m3対応　ｱﾀｯﾁﾒﾝﾄのみ	1.100	日	16,300	17,930	
F08012	ﾊﾞｯｸﾎｳ[ｸﾛｰﾗ型・～超低・排対型(～3次)] 標準ﾊﾞｹｯﾄ容量 山積0.45m3（平積0.35m3）	1.100	日	9,950	10,945	
P34029	軽油 ﾊﾟﾄﾛｰﾙ給油	37.000	L	143	5,291	
R01021	運転手（特殊）	1.000	人	24,786	24,786	
Y00004	諸雑費	0.030		129,332	3,880	
	合　　計				133,212	算出数量 32.000 本
	単　　価		本		4,163	
	＊＊＊　S単－ 121号　＊＊＊					

事業名	宇城農地整備事業
工事名	南豊崎工区区画整理（その１０）工事

コード	名　称	数　量	単位	単　価	金　額	備　考
S05041	水路用Ｌ形ブロック機械据付工		個		1.000 日	歩A 当たり算出
	水路用Ｌ形ブロック機械据付工 2,000,1,500超え1,900以下,ﾗﾌﾃﾚｰﾝｸﾚｰﾝ,モルタル,モルタル,0.6,な			時間的制約:なし 夜間制約作業時間:0.0	制約作業時間:0.0 冬期補正:なし	
	し			豪雪補正:なし 基本給時間:8.0	亜熱帯補正:なし 超勤時間:0.0	
	1)水路用L形ﾌﾞﾛｯｸ1個当り単価(円/個) 2)製品長さ(mm/個)	81,200円 2,000		深夜時間:0.0	週休:4週8休以上	
	3)製品質量(kg/個) 4)据付機械	1,500超え1,900以下 ﾗﾌﾃﾚｰﾝｸﾚｰﾝ				
	5)接合種別 6)目地１ヵ所当たり目地材費(円)	モルタル 0円				
	7)据付調整材種別 8)敷モルタル幅(m)	モルタル 0.6				
	9)長期割引単価区分(賃料機械)	なし				
P13101	水路用鉄筋コンクリトＬ形ブロック 1,500超え1,900以下	22.000	個	81,200	1,786,400	
R01001	土木一般世話役	1.000	人	28,968	28,968	
R01002	特殊作業員	1.000	人	24,582	24,582	
R01003	普通作業員	2.500	人	20,706	51,765	
Y00005	接合費 1%	0.010		105,315	1,053	
Y00004	敷モルタル材料費 1.0	0.010		1,891,715	18,917	
F01086	ﾗﾌﾃﾚｰﾝｸﾚｰﾝ[油圧伸縮ｼﾞﾌﾞ型・～低騒･排対型(～2014)] 吊上能力25t吊	1.000	日	55,100	55,100	
	合　　計				1,966,785	算出数量 22.000 個
	単　　価		個		89,399	
	＊＊＊　Ｓ単－ 122号　＊＊＊					
S07001	パイプライン基礎		m3		10.000 m3	歩A 当たり算出
	パイプライン基礎 砂・砂質土,山砂(SF相当品以上),山積0.28m3(平積0.20m3),振動ｺﾝﾊﾟ			時間的制約:なし 夜間制約作業時間:0.0	制約作業時間:0.0 冬期補正:なし	
	ｸﾀ,区分Ｉ,なし,なし			豪雪補正:なし 基本給時間:8.0	亜熱帯補正:なし 超勤時間:0.0	
	1)基礎区分 2)材料区分	砂・砂質土 山砂(SF相当品以上)		深夜時間:0.0	週休:4週8休以上	
	3)ﾊﾞｯｸﾎｳ規格 4)締固め機械	山積0.28m3(平積0.20m3) 振動ｺﾝﾊﾟｸﾀ				
	5)締固め区分 6)単価0円区分(基礎材)	区分Ｉ なし				
	7)長期割引単価区分(賃料機械)	なし				
J03203	山砂 クッション用(SF、S-F、S-FG、SG-F)	13.200	m3	3,700	48,840	
R01001	土木一般世話役	0.250	人	28,968	7,242	
R01003	普通作業員	0.920	人	20,706	19,050	
R01002	特殊作業員	0.200	人	24,582	4,916	
Y00004	諸雑費 12%	0.120		4,916	590	
F08011	ﾊﾞｯｸﾎｳ[ｸﾛｰﾗ型･～超低･排対型(～3次)] 山積0.28m3(平積0.20m3)	0.300	日	8,620	2,586	
P34029	軽油 ﾊﾟﾄﾛｰﾙ給油	6.300	L	143	901	
R01021	運転手（特殊）	0.190	人	24,786	4,709	
	合　　計				88,834	算出数量 10.000 m3
	単　　価		m3		8,883	
	＊＊＊　Ｓ単－ 123号　＊＊＊					
S07001	パイプライン基礎		m3		10.000 m3	歩A 当たり算出
	パイプライン基礎 砂・砂質土,山砂(SF相当品以上),山積0.28m3(平積0.20m3),ﾀﾝﾊﾟ,区			時間的制約:なし 夜間制約作業時間:0.0	制約作業時間:0.0 冬期補正:なし	
	分Ｉ,なし,なし			豪雪補正:なし 基本給時間:8.0	亜熱帯補正:なし 超勤時間:0.0	
	1)基礎区分 2)材料区分	砂・砂質土 山砂(SF相当品以上)		深夜時間:0.0	週休:4週8休以上	
	3)ﾊﾞｯｸﾎｳ規格 4)締固め機械	山積0.28m3(平積0.20m3) ﾀﾝﾊﾟ				

事業名	宇城農地整備事業
工事名	南豊崎工区区画整理（その１０）工事

コード	名　称	数　量	単位	単　価	金　額	備　考
	5)締固め区分 6)単価0円区分(基礎材)	区分Ⅰ なし				
	7)長期割引単価区分(賃料機械)	なし				
J03203	山砂 クッション用(SF、S-F、S-FG、SG-F)	13.200	m3	3,700	48,840	
R01001	土木一般世話役	0.320	人	28,968	9,270	
R01003	普通作業員	1.090	人	20,706	22,570	
R01002	特殊作業員	0.340	人	24,582	8,358	
Y00004	諸雑費 12%	0.120		8,358	1,003	
F08011	ﾊﾞｯｸﾎｳ[ｸﾛｰﾗ型・～超低・排対型(～3次)] 山積0.28m3(平積0.20m3)	0.300	日	8,620	2,586	
P34029	軽油 ﾊﾟﾄﾛｰﾙ給油	6.300	L	143	901	
R01021	運転手（特殊）	0.190	人	24,786	4,709	
	合　計				98,237	算出数量 10.000 m3
	単　価		m3		9,824	
	＊＊＊　S単－ 124号　＊＊＊					
S07021	硬質ﾎﾟﾘ塩化ﾋﾞﾆﾙ管人力布設		m		10.000 m	歩A 当たり算出
	硬質ﾎﾟﾘ塩化ﾋﾞﾆﾙ管人力布設 VU,200mm,直管(両差し口),4.0m管,0箇所			時間的制約:なし 夜間制約作業時間:0.0	制約作業時間:0.0 冬期補正:なし	
	1)管種区分 2)管径区分(mm)	VU 200mm		豪雪補正:なし 基本給時間:8.0	亜熱帯補正:なし 超勤時間:0.0	
	3)形状区分 4)管長区分	直管(両差し口) 4.0m管		深夜時間:0.0	週休:4週8休以上	
	5)接合箇所	0箇所				
P05041	硬質ポリ塩化ビニル管 薄肉管VU　径200　長4.0m	2.440	本	8,360	20,398	
Y00004	雑材料費	0.020		20,398	408	
R01001	土木一般世話役	0.100	人	28,968	2,897	
R01002	特殊作業員	0.160	人	24,582	3,933	
R01003	普通作業員	0.220	人	20,706	4,555	
	合　計				32,191	算出数量 10.000 m
	単　価		m		3,219	
	＊＊＊　S単－ 125号　＊＊＊					
S07021	硬質ﾎﾟﾘ塩化ﾋﾞﾆﾙ管人力布設		m		10.000 m	歩A 当たり算出
	硬質ﾎﾟﾘ塩化ﾋﾞﾆﾙ管人力布設 VU,200mm,片受直管ｽﾘｰﾌﾞ付,4.0m管,0箇所			時間的制約:なし 夜間制約作業時間:0.0	制約作業時間:0.0 冬期補正:なし	
	1)管種区分 2)管径区分(mm)	VU 200mm		豪雪補正:なし 基本給時間:8.0	亜熱帯補正:なし 超勤時間:0.0	
	3)形状区分 4)管長区分	片受直管ｽﾘｰﾌﾞ付 4.0m管		深夜時間:0.0	週休:4週8休以上	
	5)接合箇所	0箇所				
P05064	硬質ポリ塩化ビニル管　接着受口付直管 TS片ｽﾘｰﾌﾞ薄肉管VU 径200 長4.0m	2.440	本	12,700	30,988	
Y00004	雑材料費	0.020		30,988	620	
R01001	土木一般世話役	0.100	人	28,968	2,897	
R01002	特殊作業員	0.160	人	24,582	3,933	
R01003	普通作業員	0.220	人	20,706	4,555	
	合　計				42,993	算出数量 10.000 m
	単　価		m		4,299	
	＊＊＊　S単－ 126号　＊＊＊					
S07021	硬質ﾎﾟﾘ塩化ﾋﾞﾆﾙ管人力布設		m		10.000 m	歩A 当たり算出

事業名	宇城農地整備事業
工事名	南豊崎工区区画整理（その１０）工事

コード	名　称	数　量	単位	単　価	金　額	備　考
	硬質ﾎﾟﾘ塩化ﾋﾞﾆﾙ管人力布設 VU,200mm,RR管,5.0m管,0箇所			時間的制約:なし 夜間制約作業時間:0.0	制約作業時間:0.0 冬期補正:なし	
	1)管種区分 2)管径区分(mm)	VU 200mm		豪雪補正:なし 基本給時間:8.0	亜熱帯補正:なし 超勤時間:0.0	
	3)形状区分 4)管長区分	RR管 5.0m管		深夜時間:0.0	週休:4週8休以上	
	5)接合箇所	0箇所				
P05139	農業用水用硬質ポリ塩化ビニル管（VU） RR片受直管　径200　長5.0m	1.950	本	18,100	35,295	
Y00004	雑材料費	0.020		35,295	706	
R01001	土木一般世話役	0.100	人	28,968	2,897	
R01002	特殊作業員	0.160	人	24,582	3,933	
R01003	普通作業員	0.220	人	20,706	4,555	
	合　　計				47,386	算出数量 10.000 m
	単　　価		m		4,739	
	＊＊＊　Ｓ単－ 127号　＊＊＊					
S07021	硬質ﾎﾟﾘ塩化ﾋﾞﾆﾙ管人力布設		m		10.000 m	歩A 当たり算出
	硬質ﾎﾟﾘ塩化ﾋﾞﾆﾙ管人力布設 VU,150mm,片受直管ｽﾘｰﾌﾞ付,4.0m管,0箇所			時間的制約:なし 夜間制約作業時間:0.0	制約作業時間:0.0 冬期補正:なし	
	1)管種区分 2)管径区分(mm)	VU 150mm		豪雪補正:なし 基本給時間:8.0	亜熱帯補正:なし 超勤時間:0.0	
	3)形状区分 4)管長区分	片受直管ｽﾘｰﾌﾞ付 4.0m管		深夜時間:0.0	週休:4週8休以上	
	5)接合箇所	0箇所				
P05063	硬質ポリ塩化ビニル管　接着受口付直管 TS片ｽﾘｰﾌﾞ薄肉管VU 径150 長4.0m	2.440	本	7,560	18,446	
Y00004	雑材料費	0.020		18,446	369	
R01001	土木一般世話役	0.090	人	28,968	2,607	
R01002	特殊作業員	0.130	人	24,582	3,196	
R01003	普通作業員	0.190	人	20,706	3,934	
	合　　計				28,552	算出数量 10.000 m
	単　　価		m		2,855	
	＊＊＊　Ｓ単－ 128号　＊＊＊					
S07021	硬質ﾎﾟﾘ塩化ﾋﾞﾆﾙ管人力布設		m		10.000 m	歩A 当たり算出
	硬質ﾎﾟﾘ塩化ﾋﾞﾆﾙ管人力布設 VU,150mm,RR管,5.0m管,0箇所			時間的制約:なし 夜間制約作業時間:0.0	制約作業時間:0.0 冬期補正:なし	
	1)管種区分 2)管径区分(mm)	VU 150mm		豪雪補正:なし 基本給時間:8.0	亜熱帯補正:なし 超勤時間:0.0	
	3)形状区分 4)管長区分	RR管 5.0m管		深夜時間:0.0	週休:4週8休以上	
	5)接合箇所	0箇所				
P05138	農業用水用硬質ポリ塩化ビニル管（VU） RR片受直管　径150　長5.0m	1.950	本	10,800	21,060	
Y00004	雑材料費	0.020		21,060	421	
R01001	土木一般世話役	0.090	人	28,968	2,607	
R01002	特殊作業員	0.130	人	24,582	3,196	
R01003	普通作業員	0.190	人	20,706	3,934	
	合　　計				31,218	算出数量 10.000 m
	単　　価		m		3,122	
	＊＊＊　Ｓ単－ 129号　＊＊＊					
S07021	硬質ﾎﾟﾘ塩化ﾋﾞﾆﾙ管人力布設		m		10.000 m	歩A 当たり算出
	硬質ﾎﾟﾘ塩化ﾋﾞﾆﾙ管人力布設 VU,125mm,片受直管ｽﾘｰﾌﾞ付,4.0m管,0箇所			時間的制約:なし 夜間制約作業時間:0.0	制約作業時間:0.0 冬期補正:なし	

事業名	宇城農地整備事業
工事名	南豊崎工区区画整理（その１０）工事

コード	名　称	数　量	単位	単　価	金　額	備　考
	1)管種区分 2)管径区分(mm)	VU 125mm		豪雪補正:なし 基本給時間:8.0	亜熱帯補正:なし 超勤時間:0.0	
	3)形状区分 4)管長区分	片受直管ｽﾘｰﾌﾞ付 4.0m管		深夜時間:0.0	週休:4週8休以上	
	5)接合箇所	0箇所				
P05062	硬質ポリ塩化ビニル管　接着受口付直管 TS片ｽﾘｰﾌﾞ薄肉管VU 径125 長4.0m	2.440	本	5,220	12,737	
Y00004	雑材料費	0.020		12,737	255	
R01001	土木一般世話役	0.090	人	28,968	2,607	
R01002	特殊作業員	0.130	人	24,582	3,196	
R01003	普通作業員	0.190	人	20,706	3,934	
	合　計				22,729	算出数量 10.000 m
	単　価		m		2,273	
	＊＊＊　Ｓ単－ 130号　＊＊＊					
S07021	硬質ﾎﾟﾘ塩化ﾋﾞﾆﾙ管人力布設		m		10.000 m	歩A 当たり算出
	硬質ﾎﾟﾘ塩化ﾋﾞﾆﾙ管人力布設 VU,100mm,片受直管ｽﾘｰﾌﾞ付,4.0m管,0箇所			時間的制約:なし 夜間制約作業時間:0.0	制約作業時間:0.0 冬期補正:なし	
	1)管種区分 2)管径区分(mm)	VU 100mm		豪雪補正:なし 基本給時間:8.0	亜熱帯補正:なし 超勤時間:0.0	
	3)形状区分 4)管長区分	片受直管ｽﾘｰﾌﾞ付 4.0m管		深夜時間:0.0	週休:4週8休以上	
	5)接合箇所	0箇所				
P05061	硬質ポリ塩化ビニル管　接着受口付直管 TS片ｽﾘｰﾌﾞ薄肉管VU 径100 長4.0m	2.440	本	3,260	7,954	
Y00004	雑材料費	0.020		7,954	159	
R01001	土木一般世話役	0.080	人	28,968	2,317	
R01002	特殊作業員	0.120	人	24,582	2,950	
R01003	普通作業員	0.170	人	20,706	3,520	
	合　計				16,900	算出数量 10.000 m
	単　価		m		1,690	
	＊＊＊　Ｓ単－ 131号　＊＊＊					
S07021	硬質ﾎﾟﾘ塩化ﾋﾞﾆﾙ管人力布設		m		10.000 m	歩A 当たり算出
	硬質ﾎﾟﾘ塩化ﾋﾞﾆﾙ管人力布設 VU,100mm,RR管,5.0m管,0箇所			時間的制約:なし 夜間制約作業時間:0.0	制約作業時間:0.0 冬期補正:なし	
	1)管種区分 2)管径区分(mm)	VU 100mm		豪雪補正:なし 基本給時間:8.0	亜熱帯補正:なし 超勤時間:0.0	
	3)形状区分 4)管長区分	RR管 5.0m管		深夜時間:0.0	週休:4週8休以上	
	5)接合箇所	0箇所				
P05136	農業用水用硬質ポリ塩化ビニル管（VU） RR片受直管　径100　長5.0m	1.950	本	4,650	9,068	
Y00004	雑材料費	0.020		9,068	181	
R01001	土木一般世話役	0.080	人	28,968	2,317	
R01002	特殊作業員	0.120	人	24,582	2,950	
R01003	普通作業員	0.170	人	20,706	3,520	
	合　計				18,036	算出数量 10.000 m
	単　価		m		1,804	
	＊＊＊　Ｓ単－ 132号　＊＊＊					
S07021	硬質ﾎﾟﾘ塩化ﾋﾞﾆﾙ管人力布設		m		10.000 m	歩A 当たり算出
	硬質ﾎﾟﾘ塩化ﾋﾞﾆﾙ管人力布設 VU,75mm,片受直管ｽﾘｰﾌﾞ付,4.0m管,0箇所			時間的制約:なし 夜間制約作業時間:0.0	制約作業時間:0.0 冬期補正:なし	
	1)管種区分 2)管径区分(mm)	VU 75mm		豪雪補正:なし 基本給時間:8.0	亜熱帯補正:なし 超勤時間:0.0	

事業名	宇城農地整備事業
工事名	南豊崎工区区画整理（その１０）工事

コード	名　称	数　量	単位	単　価	金　額	備　考
	3)形状区分 4)管長区分	片受直管ｽﾘｰﾌﾞ付 4.0m管		深夜時間:0.0	週休:4週8休以上	
	5)接合箇所	0箇所				
P05060	硬質ポリ塩化ビニル管　接着受口付直管 TS片ｽﾘｰﾌﾞ薄肉管VU 径75　長4.0m	2.440	本	2,160	5,270	
Y00004	雑材料費	0.020		5,270	105	
R01001	土木一般世話役	0.080	人	28,968	2,317	
R01002	特殊作業員	0.120	人	24,582	2,950	
R01003	普通作業員	0.170	人	20,706	3,520	
	合　計				14,162	算出数量 10.000 m
	単　価		m		1,416	
	＊＊＊　S単－ 133号　＊＊＊					
S07021	硬質ﾎﾟﾘ塩化ﾋﾞﾆﾙ管人力布設		m		10.000 m	歩A 当たり算出
	硬質ﾎﾟﾘ塩化ﾋﾞﾆﾙ管人力布設 VU,75mm,RR管,5.0m管,0箇所			時間的制約:なし 夜間制約作業時間:0.0	制約作業時間:0.0 冬期補正:なし	
	1)管種区分 2)管径区分(mm)	VU 75mm		豪雪補正:なし 基本給時間:8.0	亜熱帯補正:なし 超勤時間:0.0	
	3)形状区分 4)管長区分	RR管 5.0m管		深夜時間:0.0	週休:4週8休以上	
	5)接合箇所	0箇所				
P05135	農業用水用硬質ポリ塩化ビニル管（VU） RR片受直管　径 75　長5.0m	1.950	本	3,100	6,045	
Y00004	雑材料費	0.020		6,045	121	
R01001	土木一般世話役	0.080	人	28,968	2,317	
R01002	特殊作業員	0.120	人	24,582	2,950	
R01003	普通作業員	0.170	人	20,706	3,520	
	合　計				14,953	算出数量 10.000 m
	単　価		m		1,495	
	＊＊＊　S単－ 134号　＊＊＊					
S07022	硬質ﾎﾟﾘ塩化ﾋﾞﾆﾙ管機械布設		m		10.000 m	歩A 当たり算出
	硬質ﾎﾟﾘ塩化ﾋﾞﾆﾙ管機械布設 VU,250mm,片受直管ｽﾘｰﾌﾞ付,4.0m管,0箇所,なし			時間的制約:なし 夜間制約作業時間:0.0	制約作業時間:0.0 冬期補正:なし	
	1)管種区分 2)管径区分(mm)	VU 250mm		豪雪補正:なし 基本給時間:8.0	亜熱帯補正:なし 超勤時間:0.0	
	3)形状区分 4)管長区分	片受直管ｽﾘｰﾌﾞ付 4.0m管		深夜時間:0.0	週休:4週8休以上	
	5)接合箇所 6)長期割引単価区分（賃料機械）	0箇所 なし				
P05065	硬質ポリ塩化ビニル管　接着受口付直管 TS片ｽﾘｰﾌﾞ薄肉管VU 径250 長4.0m	2.440	本	19,300	47,092	
Y00004	諸雑費	0.020		47,092	942	
R01001	土木一般世話役	0.080	人	28,968	2,317	
R01002	特殊作業員	0.160	人	24,582	3,933	
R01003	普通作業員	0.230	人	20,706	4,762	
F08061	ﾊﾞｯｸﾎｳ[ｸﾛｰﾗ型・ｸﾚｰﾝ・～超低・排対型(～2011)] 標準ﾊﾞｹｯﾄ容量 山積0.45m3（平積0.35m3）吊能力2.9t	0.120	日	11,000	1,320	
P34029	軽油 ﾊﾟﾄﾛｰﾙ給油	3.500	L	143	501	
R01021	運転手（特殊）	0.080	人	24,786	1,983	
	合　計				62,850	算出数量 10.000 m
	単　価		m		6,285	
	＊＊＊　S単－ 135号　＊＊＊					
S07022	硬質ﾎﾟﾘ塩化ﾋﾞﾆﾙ管機械布設		m		10.000 m	歩A 当たり算出

事業名	宇城農地整備事業
工事名	南豊崎工区区画整理（その１０）工事

コード	名　称	数　量	単位	単　価	金　額	備　考
	硬質ﾎﾟﾘ塩化ﾋﾞﾆﾙ管機械布設 VU,250mm,RR管,5.0m管,0箇所,なし			時間的制約:なし 夜間制約作業時間:0.0	制約作業時間:0.0 冬期補正:なし	
	1)管種区分 2)管径区分(mm)	VU 250mm		豪雪補正:なし 基本給時間:8.0	亜熱帯補正:なし 超勤時間:0.0	
	3)形状区分 4)管長区分	RR管 5.0m管		深夜時間:0.0	週休:4週8休以上	
	5)接合箇所 6)長期割引単価区分（賃料機械）	0箇所 なし				
P05140	農業用水用硬質ポリ塩化ビニル管（VU） RR片受直管　径250　長5.0m	1.950	本	27,200	53,040	
Y00004	諸雑費	0.020		53,040	1,061	
R01001	土木一般世話役	0.080	人	28,968	2,317	
R01002	特殊作業員	0.160	人	24,582	3,933	
R01003	普通作業員	0.230	人	20,706	4,762	
F08061	ﾊﾞｯｸﾎｳ[ｸﾛｰﾗ型･ｸﾚｰﾝ･～超低･排対型(～2011)] 標準ﾊﾞｹｯﾄ容量 山積0.45m3（平積0.35m3）吊能力2.9t	0.120	日	11,000	1,320	
P34029	軽油 ﾊﾟﾄﾛｰﾙ給油	3.500	L	143	501	
R01021	運転手（特殊）	0.080	人	24,786	1,983	
	合　計				68,917	算出数量 10.000 m
	単　価		m		6,892	
	＊＊＊　S単－ 136号　＊＊＊					
S07071	炭素鋼鋼管人力布設		m		10.000 m	歩A 当たり算出
	炭素鋼鋼管人力布設 白ネジ付 80A(3B)			時間的制約:なし 夜間制約作業時間:0.0	制約作業時間:0.0 冬期補正:なし	
	1)規格区分	白ネジ付 80A(3B)		豪雪補正:なし 基本給時間:8.0	亜熱帯補正:なし 超勤時間:0.0	
				深夜時間:0.0	週休:4週8休以上	
P02064	配管用炭素鋼鋼管(白管) ネジ付き(ソケット付) 80A 長4.0m	2.500	本	13,200	33,000	
R01002	特殊作業員	0.310	人	24,582	7,620	
R01003	普通作業員	0.350	人	20,706	7,247	
Y00004	雑品 3%	0.030		14,867	446	
	合　計				48,313	算出数量 10.000 m
	単　価		m		4,831	
	＊＊＊　S単－ 137号　＊＊＊					
S07091	制水弁人力据付		基		1.000 基	歩A 当たり算出
	制水弁人力据付 樹脂製,250mm			時間的制約:なし 夜間制約作業時間:0.0	制約作業時間:0.0 冬期補正:なし	
	1)制水弁の単価(円/基) 2)口径区分(mm)	175,000円 250mm		豪雪補正:なし 基本給時間:8.0	亜熱帯補正:なし 超勤時間:0.0	
	3)材質区分	樹脂製		深夜時間:0.0	週休:4週8休以上	
P09202	仕切弁（樹脂製）	1.000	個	175,000	175,000	
R01001	土木一般世話役	0.050	人	28,968	1,448	
R01002	特殊作業員	0.230	人	24,582	5,654	
R01003	普通作業員	0.190	人	20,706	3,934	
	合　計				186,036	算出数量 1.000 基
	単　価		基		186,036	
	＊＊＊　S単－ 138号　＊＊＊					
S07091	制水弁人力据付		基		1.000 基	歩A 当たり算出
	制水弁人力据付 樹脂製,150mm			時間的制約:なし 夜間制約作業時間:0.0	制約作業時間:0.0 冬期補正:なし	
	1)制水弁の単価(円/基) 2)口径区分(mm)	82,900円 150mm		豪雪補正:なし 基本給時間:8.0	亜熱帯補正:なし 超勤時間:0.0	

事業名	宇城農地整備事業
工事名	南豊崎工区区画整理（その１０）工事

コード	名　称	数　量	単位	単　価	金　額	備　考
	3)材質区分	樹脂製		深夜時間:0.0	週休:4週8休以上	
P09202	仕切弁（樹脂製）	1.000	個	82,900	82,900	
R01001	土木一般世話役	0.040	人	28,968	1,159	
R01002	特殊作業員	0.170	人	24,582	4,179	
R01003	普通作業員	0.140	人	20,706	2,899	
	合　計				91,137	算出数量 1.000 基
	単　価		基		91,137	
	＊＊＊　Ｓ単－ 139号　＊＊＊					
S07091	制水弁人力据付		基		1.000 基	歩A 当たり算出
	制水弁人力据付 樹脂製,75㎜			時間的制約:なし 夜間制約作業時間:0.0	制約作業時間:0.0 冬期補正:なし	
	1)制水弁の単価(円/基) 2)口径区分(㎜)	34,600円 75㎜		豪雪補正:なし 基本給時間:8.0	亜熱帯補正:なし 超勤時間:0.0	
	3)材質区分	樹脂製		深夜時間:0.0	週休:4週8休以上	
P09202	仕切弁（樹脂製）	1.000	個	34,600	34,600	
R01001	土木一般世話役	0.040	人	28,968	1,159	
R01002	特殊作業員	0.170	人	24,582	4,179	
R01003	普通作業員	0.140	人	20,706	2,899	
	合　計				42,837	算出数量 1.000 基
	単　価		基		42,837	
	＊＊＊　Ｓ単－ 140号　＊＊＊					
S08711	【ｶﾞｰﾄﾞﾚｰﾙ設置】		m		1.000 m	歩A 当たり算出
	【ｶﾞｰﾄﾞﾚｰﾙ設置】 土中建込,塗装品C-4E,100m以上,受けない,無し,直線部,直支柱,し			時間的制約:なし 夜間制約作業時間:0.0	制約作業時間:0.0 冬期補正:なし	
	ない			豪雪補正:なし 基本給時間:8.0	亜熱帯補正:なし 超勤時間:0.0	
	1)建込区分 2)塗装・規格	土中建込 塗装品C-4E		深夜時間:0.0	週休:4週8休以上	
	3)施工規模 4)時間的制約	100m以上 受けない				
	5)夜間作業 6)施工区分	無し 直線部				
	7)支柱区分 8)材料費の控除	直支柱 しない				
A03002	ｶﾞｰﾄﾞﾚｰﾙ設置(土中建込) 塗装品（白色）C-4E	1.000	m	8,520	8,520	
	合　計				8,520	算出数量 1.000 m
	単　価		m		8,520	
	＊＊＊　Ｓ単－ 141号　＊＊＊					
S10002	ほ場整備工(表土扱い)（標準区画0.3ha以上）		ha		1.000 ha	歩A 当たり算出
	ほ場整備工(表土扱い)（標準区画0.3ha以上） はぎ取り戻し(表土はぎ+戻し+整地),1.09ha,0.000,はぎ取り戻し工			時間的制約:なし 夜間制約作業時間:0.0	制約作業時間:0.0 冬期補正:なし	
	法(少ない),18㎝,なし			豪雪補正:なし 基本給時間:8.0	亜熱帯補正:なし 超勤時間:0.0	
	1)工法(施工区分) 2)計画平均区画面積(A)	はぎ取り戻し(表土はぎ+戻し+整地) 1.09ha		深夜時間:0.0	週休:4週8休以上	
	3)現況平均地形勾配(I) 4)障害物状況	0.000 はぎ取り戻し工法(少ない)				
	5)整備前のほ場からはぎ取る厚さ(H) 6)長期割引単価区分(賃料機械)	18㎝ なし				
F09015	ブルドーザ[湿地・排対型(2次)] 20t級 19～21t	13.280	日	36,900	490,032	
P34029	軽油 ﾊﾟﾄﾛｰﾙ給油	792.000	L	143	113,256	
R01021	運転手（特殊）	6.090	人	24,786	150,947	
R01001	土木一般世話役	1.800	人	28,968	52,142	

事業名	宇城農地整備事業
工事名	南豊崎工区区画整理（その１０）工事

コード	名　称	数　量	単位	単　価	金　額	備　考
R01003	普通作業員	5.600	人	20,706	115,954	
F08012	ﾊﾞｯｸﾎｳ[ｸﾛｰﾗ型・～超低・排対型(～3次)] 標準ﾊﾞｹｯﾄ容量 山積0.45m3（平積0.35m3）	6.810	日	9,950	67,760	
P34029	軽油 ﾊﾟﾄﾛｰﾙ給油	163.000	L	143	23,309	
R01021	運転手（特殊）	2.770	人	24,786	68,657	
Y00004	諸雑費 0.1%	0.001		1,082,057	1,082	
	合　計				1,083,139	算出数量 1.000 ha
	単　価		ha		1,083,139	
	＊＊＊　Ｓ単－ 142号　＊＊＊					
S10003	ほ場整備工(基盤造成・畦畔築立)(標準区画0.3ha以上)		ha		1.000 ha	歩A 当たり算出
	ほ場整備工(基盤造成・畦畔築立)(標準区画0.3ha以上) 基盤切盛+畦畔築立+基盤整地,1.09ha,0.000,2.00,粘性土・ﾚｷ質土,			時間的制約:なし 夜間制約作業時間:0.0	制約作業時間:0.0 冬期補正:なし	
	少ない,なし			豪雪補正:なし 基本給時間:8.0	亜熱帯補正:なし 超勤時間:0.0	
	1)施工区分 2)計画平均区画面積(A)	基盤切盛+畦畔築立+基盤整地 1.09ha		深夜時間:0.0	週休:4週8休以上	
	3)現況平均地形勾配(I) 4)排水状況(W)	0.000 2.00				
	5)土質区分 6)障害物状況	粘性土・ﾚｷ質土 少ない				
	7)長期割引単価区分（賃料機械）	なし				
F09015	ブルドーザ[湿地・排対型(2次)] 20t級 19～21t	7.510	日	36,900	277,119	
P34029	軽油 ﾊﾟﾄﾛｰﾙ給油	448.000	L	143	64,064	
R01021	運転手（特殊）	3.450	人	24,786	85,512	
R01001	土木一般世話役	1.600	人	28,968	46,349	
R01003	普通作業員	5.400	人	20,706	111,812	
F08012	ﾊﾞｯｸﾎｳ[ｸﾛｰﾗ型・～超低・排対型(～3次)] 標準ﾊﾞｹｯﾄ容量 山積0.45m3（平積0.35m3）	9.410	日	9,950	93,630	
P34029	軽油 ﾊﾟﾄﾛｰﾙ給油	226.000	L	143	32,318	
R01021	運転手（特殊）	3.830	人	24,786	94,930	
Y00004	諸雑費 0.1%	0.001		805,734	806	
	合　計				806,540	算出数量 1.000 ha
	単　価		ha		806,540	
	＊＊＊　Ｓ単－ 143号　＊＊＊					
S10009	畦畔整形工		㎡		100.000 ㎡	歩A 当たり算出
	畦畔整形工 なし			時間的制約:なし 夜間制約作業時間:0.0	制約作業時間:0.0 冬期補正:なし	
	1)長期割引単価区分（賃料機械）	なし		豪雪補正:なし 基本給時間:8.0	亜熱帯補正:なし 超勤時間:0.0	
				深夜時間:0.0	週休:4週8休以上	
R01001	土木一般世話役	0.200	人	28,968	5,794	
R01003	普通作業員	0.500	人	20,706	10,353	
F08012	ﾊﾞｯｸﾎｳ[ｸﾛｰﾗ型・～超低・排対型(～3次)] 標準ﾊﾞｹｯﾄ容量 山積0.45m3（平積0.35m3）	1.600	日	9,950	15,920	
P34029	軽油 ﾊﾟﾄﾛｰﾙ給油	40.000	L	143	5,720	
R01021	運転手（特殊）	0.690	人	24,786	17,102	
	合　計				54,889	算出数量 100.000 ㎡
	単　価		㎡		549	
	＊＊＊　Ｓ単－ 144号　＊＊＊					
S15004	耕地復旧(耕起)		㎡		100.000 ㎡	歩A 当たり算出

事業名	宇城農地整備事業
工事名	南豊崎工区区画整理（その１０）工事

コード	名　称	数　量	単位	単　価	金　額	備　考
	耕地復旧(耕起) 無			時間的制約:なし 夜間制約作業時間:0.0	制約作業時間:0.0 冬期補正:なし	
	1)石礫、雑物除去	無		豪雪補正:なし 基本給時間:8.0	亜熱帯補正:なし 超勤時間:0.0	
				深夜時間:0.0	週休:4週8休以上	
M35062	農用ﾄﾗｸﾀ[乗用･ﾎｲｰﾙ型] 四輪駆動 22kw級(30PS)	0.290	時間	2,330	676	
P34029	軽油 ﾊﾟﾄﾛｰﾙ給油	0.800	L	143	114	
R01022	運転手（一般）	0.060	人	22,542	1,353	
Y00004	諸雑費 14%	0.140		2,143	300	
	合　計				2,443	算出数量 100.000 ㎡
	単　価		㎡		24	
	＊＊＊　Ｓ単－ 145号　＊＊＊					
S16001	ﾗｲﾄﾊﾞﾝ[ｶﾞｿﾘﾝｴﾝｼﾞﾝ･二輪駆動]		日		1.000 各単位	歩A 当たり算出
	ﾗｲﾄﾊﾞﾝ[ｶﾞｿﾘﾝｴﾝｼﾞﾝ･二輪駆動] ,乗車定員5名 排気量1.5L,運転１日当たり算出			時間的制約:なし 夜間制約作業時間:0.0	制約作業時間:0.0 冬期補正:なし	
	1)機械ｺｰﾄﾞ≪単位が時間のみ≫ 2)機械ｺｰﾄﾞ（同上）	M28121 M28121		豪雪補正:なし 基本給時間:8.0	亜熱帯補正:なし 超勤時間:0.0	
	3)機械損料算出区分 4)運転１日当たり運転時間(T)	運転１日当たり算出 3.6時間		深夜時間:0.0	週休:4週8休以上	
	5)運転日に対する供用日の割合(YC) 6)単価計上区分	1.19 機械損料等＋燃料＋運転労務				
	7)岩石補正区分 8)燃料の計上方法	岩石補正なし 機械経費算定基準値による				
	9)燃料区分 10)燃料消費量(入力の場合)	ｶﾞｿﾘﾝ 0.0				
	11)消耗部品の計上の有無 13)消耗部品費の適用条件(2)	消耗部品を計上しない 消耗部品なし				
	14)名称(消耗部品) 15)規格(消耗部品)	－ －				
M28121	ﾗｲﾄﾊﾞﾝ[ｶﾞｿﾘﾝｴﾝｼﾞﾝ･二輪駆動] 乗車定員5名 排気量1.5L	1.000	日	1,960	1,960	
P34001	ガソリン ＪＩＳ２号　レギュラースタンド	9.700	L	157	1,523	
R01022	運転手（一般）	1.000	人	22,542	22,542	
	合　計				26,025	算出数量 1.000 各単位
	単　価		各単位		26,025	
Y00001	単位					
	＊＊＊　Ｓ単－ 146号　＊＊＊					
S16004	ﾗﾌﾃﾚｰﾝｸﾚｰﾝ[油圧伸縮ｼﾞﾌﾞ型・～低騒･排対型(～2次)]		日		1.000 日	歩A 当たり算出
	ﾗﾌﾃﾚｰﾝｸﾚｰﾝ[油圧伸縮ｼﾞﾌﾞ型・～低騒･排対型(～2次)] ﾗﾌﾃﾚｰﾝｸﾚｰﾝ(油圧伸縮ｼﾞﾌﾞ型),16ton吊り,なし			時間的制約:なし 夜間制約作業時間:0.0	制約作業時間:0.0 冬期補正:なし	
	1)機械区分 2)規格	ﾗﾌﾃﾚｰﾝｸﾚｰﾝ(油圧伸縮ｼﾞﾌﾞ型) 16ton吊り		豪雪補正:なし 基本給時間:8.0	亜熱帯補正:なし 超勤時間:0.0	
	3)運転1日当たり運転時間(T) 4)運転日に対する供用日の割合(YC)	0.0 0.00		深夜時間:0.0	週休:4週8休以上	
	5)長期割引単価区分(賃料機械)	なし				
F01084	ﾗﾌﾃﾚｰﾝｸﾚｰﾝ[油圧伸縮ｼﾞﾌﾞ型・～低騒･排対型(～2次)] 吊上能力16t吊	1.000	日	50,500	50,500	
	合　計				50,500	算出数量 1.000 日
	単　価		日		50,500	
	＊＊＊　Ｓ単－ 147号　＊＊＊					
S16004	ﾄﾗｯｸｸﾚｰﾝ[油圧伸縮ｼﾞﾌﾞ型]		日		1.000 日	歩A 当たり算出
	ﾄﾗｯｸｸﾚｰﾝ[油圧伸縮ｼﾞﾌﾞ型] ﾄﾗｯｸｸﾚｰﾝ(油圧伸縮ｼﾞﾌﾞ型),4.9ton吊り,なし			時間的制約:なし 夜間制約作業時間:0.0	制約作業時間:0.0 冬期補正:なし	
	1)機械区分 2)規格	ﾄﾗｯｸｸﾚｰﾝ(油圧伸縮ｼﾞﾌﾞ型) 4.9ton吊り		豪雪補正:なし 基本給時間:8.0	亜熱帯補正:なし 超勤時間:0.0	
	3)運転1日当たり運転時間(T) 4)運転日に対する供用日の割合(YC)	0.0 0.00		深夜時間:0.0	週休:4週8休以上	
	5)長期割引単価区分(賃料機械)	なし				

事業名	宇城農地整備事業
工事名	南豊崎工区区画整理（その１０）工事

コード	名　称	数　量	単位	単　価	金　額	備　考
F01021	ﾄﾗｯｸｸﾚｰﾝ[油圧伸縮ｼﾞﾌﾞ型] 吊上能力4.9t吊	1.000	日	37,200	37,200	
	合　計				37,200	算出数量 1.000 日
	単　価		日		37,200	
	＊＊＊　S単－ 148号　＊＊＊					
S18001	土のう工		m3		10.000 m3	歩A 当たり算出
	土のう工 仕拵え～設置～撤去			時間的制約:なし 夜間制約作業時間:0.0	制約作業時間:0.0 冬期補正:なし	
	1)施工区分	仕拵え～設置～撤去		豪雪補正:なし 基本給時間:8.0	亜熱帯補正:なし 超勤時間:0.0	
				深夜時間:0.0	週休:4週8休以上	
P37001	土のう　化学繊維使用 62cm×48cm	500.000	枚	17	8,500	
R01003	普通作業員	14.500	人	20,706	300,237	
	合　計				308,737	算出数量 10.000 m3
	単　価		m3		30,874	
	＊＊＊　S単－ 149号　＊＊＊					
S18002	大型土のう工		袋		1.000 日	歩A 当たり算出
	大型土のう工 製作・設置,ﾊﾞｯｸﾎｳ,現地土,0m3,大型土のう袋（1.0ｔ用）,なし,な			時間的制約:なし 夜間制約作業時間:0.0	制約作業時間:0.0 冬期補正:なし	
	し			豪雪補正:なし 基本給時間:8.0	亜熱帯補正:なし 超勤時間:0.0	
	1)施工区分 2)施工機械区分	製作・設置 ﾊﾞｯｸﾎｳ		深夜時間:0.0	週休:4週8休以上	
	3)採取土区分 4)購入土材単価(m3当たり)	現地土 0.000				
	5)購入土材数量(m3／袋) 6)大型土のう袋区分	0.000m3 大型土のう袋（1.0ｔ用）				
	7)単価０円区分(大型土のう袋) 8)長期割引単価区分(賃料機械)	なし なし				
R01001	土木一般世話役	1.000	人	28,968	28,968	
R01002	特殊作業員	1.000	人	24,582	24,582	
R01003	普通作業員	1.000	人	20,706	20,706	
Y00004	諸雑費	0.040		74,256	2,970	
P37003	大型土のう袋 大型土のう袋（1.0ｔ用）	36.000	枚	1,100	39,600	
F08063	ﾊﾞｯｸﾎｳ[ｸﾛｰﾗ型･ｸﾚｰﾝ･～超低･排対型(～2014)] 標準ﾊﾞｹｯﾄ容量 山積0.8m3（平積0.6m3）吊能力2.9t	1.390	日	18,100	25,159	
P34029	軽油 ﾊﾟﾄﾛｰﾙ給油	104.000	L	143	14,872	
R01021	運転手（特殊）	1.000	人	24,786	24,786	
	合　計				181,643	算出数量 36.000 袋
	単　価		袋		5,046	
	＊＊＊　S単－ 150号　＊＊＊					
S18002	大型土のう工		袋		1.000 日	歩A 当たり算出
	大型土のう工 設置,ﾊﾞｯｸﾎｳ,,0m3,大型土のう袋（1.0ｔ用）,なし,なし			時間的制約:なし 夜間制約作業時間:0.0	制約作業時間:0.0 冬期補正:なし	
	1)施工区分 2)施工機械区分	設置 ﾊﾞｯｸﾎｳ		豪雪補正:なし 基本給時間:8.0	亜熱帯補正:なし 超勤時間:0.0	
	4)購入土材単価(m3当たり) 5)購入土材数量(m3／袋)	0.000 0.000m3		深夜時間:0.0	週休:4週8休以上	
	6)大型土のう袋区分 7)単価０円区分(大型土のう袋)	大型土のう袋（1.0ｔ用） なし				
	8)長期割引単価区分(賃料機械)	なし				
R01001	土木一般世話役	1.000	人	28,968	28,968	
R01002	特殊作業員	1.000	人	24,582	24,582	
R01003	普通作業員	1.000	人	20,706	20,706	

事業名	宇城農地整備事業
工事名	南豊崎工区区画整理（その１０）工事

コード	名　称	数　量	単位	単　価	金　額	備　考
F08063	ﾊﾞｯｸﾎｳ[ｸﾛｰﾗ型・ｸﾚｰﾝ・～超低・排対型(～2014)] 標準ﾊﾞｹｯﾄ容量 山積0.8m3（平積0.6m3）吊能力2.9t	1.360	日	18,100	24,616	
P34029	軽油 ﾊﾟﾄﾛｰﾙ給油	94.000	L	143	13,442	
R01021	運転手（特殊）	1.000	人	24,786	24,786	
	合　　計				137,100	算出数量 86.000 袋
	単　　価		袋		1,594	
	＊＊＊　Ｓ単－ 151号　＊＊＊					
S18002	大型土のう工		袋		1.000 日	歩A 当たり算出
	大型土のう工 撤去,ﾊﾞｯｸﾎｳ,,0m3,大型土のう袋（1.0ｔ用）,なし,なし			時間的制約:なし 夜間制約作業時間:0.0	制約作業時間:0.0 冬期補正:なし	
	1)施工区分 2)施工機械区分	撤去 ﾊﾞｯｸﾎｳ		豪雪補正:なし 基本給時間:8.0	亜熱帯補正:なし 超勤時間:0.0	
	4)購入土材単価(m3当たり) 5)購入土材数量(m3／袋)	0.000 0.000m3		深夜時間:0.0	週休:4週8休以上	
	6)大型土のう袋区分 7)単価０円区分(大型土のう袋)	大型土のう袋（1.0ｔ用） なし				
	8)長期割引単価区分(賃料機械)	なし				
R01001	土木一般世話役	1.000	人	28,968	28,968	
R01002	特殊作業員	1.000	人	24,582	24,582	
F08063	ﾊﾞｯｸﾎｳ[ｸﾛｰﾗ型・ｸﾚｰﾝ・～超低・排対型(～2014)] 標準ﾊﾞｹｯﾄ容量 山積0.8m3（平積0.6m3）吊能力2.9t	1.260	日	18,100	22,806	
P34029	軽油 ﾊﾟﾄﾛｰﾙ給油	78.000	L	143	11,154	
R01021	運転手（特殊）	1.000	人	24,786	24,786	
	合　　計				112,296	算出数量 144.000 袋
	単　　価		袋		780	
	＊＊＊　Ｓ単－ 152号　＊＊＊					
S18006	排水ポンプ運転（小口径）		箇所		1.000 箇所	歩A 当たり算出
	排水ポンプ運転（小口径） 7,作業時排水,0以上～6未満,発動発電機,なし			時間的制約:なし 夜間制約作業時間:0.0	制約作業時間:0.0 冬期補正:なし	
	1)運転日数 2)排水方法	7 作業時排水		豪雪補正:なし 基本給時間:8.0	亜熱帯補正:なし 超勤時間:0.0	
	3)排水量(m3/h) 4)動力源区分	0以上～6未満 発動発電機		深夜時間:0.0	週休:4週8休以上	
	5)長期割引単価区分（賃料機械）	なし				
F02070	発動発電機[Ｇ駆動・～低騒音型] 定格容量2kva	7.700	日	918	7,069	
P34001	ガソリン ＪＩＳ２号　レギュラースタンド	67.000	L	157	10,519	
R01002	特殊作業員	0.980	人	24,582	24,090	
Y00004	諸雑費	0.100		41,678	4,168	
	合　　計				45,846	算出数量 1.000 箇所
	単　　価				45,846	
	＊＊＊　Ｓ単－ 153号　＊＊＊					
S18006	排水ポンプ運転（小口径）		箇所		1.000 箇所	歩A 当たり算出
	排水ポンプ運転（小口径） 6,作業時排水,0以上～6未満,発動発電機,なし			時間的制約:なし 夜間制約作業時間:0.0	制約作業時間:0.0 冬期補正:なし	
	1)運転日数 2)排水方法	6 作業時排水		豪雪補正:なし 基本給時間:8.0	亜熱帯補正:なし 超勤時間:0.0	
	3)排水量(m3/h) 4)動力源区分	0以上～6未満 発動発電機		深夜時間:0.0	週休:4週8休以上	
	5)長期割引単価区分（賃料機械）	なし				
F02070	発動発電機[Ｇ駆動・～低騒音型] 定格容量2kva	6.600	日	918	6,059	
P34001	ガソリン ＪＩＳ２号　レギュラースタンド	58.000	L	157	9,106	
R01002	特殊作業員	0.840	人	24,582	20,649	

事業名	宇城農地整備事業
工事名	南豊崎工区区画整理（その１０）工事

コード	名　称	数　量	単位	単　価	金　額	備　考
Y00004	諸雑費	0.100		35,814	3,581	
	合　　計				39,395	算出数量 1.000 箇所
	単　　価				39,395	
	＊＊＊　S単－ 154号　＊＊＊					
S18007	排水ポンプ設置撤去（小口径）		箇所		1.000 箇所	歩A 当たり算出
	排水ポンプ設置撤去（小口径） 口径 50㎜,なし			時間的制約:なし 夜間制約作業時間:0.0	制約作業時間:0.0 冬期補正:なし	
	1)ポンプ規格 2)長期割引単価区分（賃料機械）	口径 50㎜ なし		豪雪補正:なし 基本給時間:8.0	亜熱帯補正:なし 超勤時間:0.0	
				深夜時間:0.0	週休:4週8休以上	
R01001	土木一般世話役	0.300	人	28,968	8,690	
R01003	普通作業員	0.500	人	20,706	10,353	
	合　　計				19,043	算出数量 1.000 箇所
	単　　価		箇所		19,043	
	＊＊＊　S単－ 155号　＊＊＊					
S18054	敷鉄板設置・撤去工		㎡		1,000.000 ㎡	歩A 当たり算出
	敷鉄板設置・撤去工 設置～賃料～撤去,37,1,なし			時間的制約:なし 夜間制約作業時間:0.0	制約作業時間:0.0 冬期補正:なし	
	1)施工区分 2)供用日数	設置～賃料～撤去 37		豪雪補正:なし 基本給時間:8.0	亜熱帯補正:なし 超勤時間:0.0	
	3)使用回数 4)長期割引単価区分(賃料機械)	1 なし		深夜時間:0.0	週休:4週8休以上	
G03041	敷鉄板 22*1524*6096　［賃料］	1,000.000	㎡供用日	342	342,000	
G03042	敷鉄板 22*1524*6096　［整備費］	1,000.000	㎡	118	118,000	
R01002	特殊作業員	2.900	人	24,582	71,288	
R01003	普通作業員	2.900	人	20,706	60,047	
F08063	ﾊﾞｯｸﾎｳ[ｸﾛｰﾗ型･ｸﾚｰﾝ･～超低･排対型(～2014)] 標準ﾊﾞｹｯﾄ容量 山積0.8m3（平積0.6m3）吊能力2.9t	3.310	日	18,100	59,911	
P34029	軽油 ﾊﾟﾄﾛｰﾙ給油	345.000	L	143	49,335	
R01021	運転手（特殊）	2.900	人	24,786	71,879	
	合　　計				772,460	算出数量 1,000.000 ㎡
	単　　価		㎡		772	
	＊＊＊　S単－ 156号　＊＊＊					
S18062	土工用ﾏｯﾄ(ｼｰﾄ類)敷設･撤去		㎡		100.000 ㎡	歩A 当たり算出
	土工用ﾏｯﾄ(ｼｰﾄ類)敷設･撤去 敷設～撤去			時間的制約:なし 夜間制約作業時間:0.0	制約作業時間:0.0 冬期補正:なし	
	1)施工区分 2)土木安定用材の1㎡当たり単価	敷設～撤去 130		豪雪補正:なし 基本給時間:8.0	亜熱帯補正:なし 超勤時間:0.0	
				深夜時間:0.0	週休:4週8休以上	
P26102	土木安定用材（マット・シート類）	104.000	㎡	130	13,520	
R01003	普通作業員	0.480	人	20,706	9,939	
	合　　計				23,459	算出数量 100.000 ㎡
	単　　価		㎡		235	
	＊＊＊　S単－ 157号　＊＊＊					
S18062	ブルーシート敷設撤去		㎡		100.000 ㎡	歩A 当たり算出
	土工用ﾏｯﾄ(ｼｰﾄ類)敷設･撤去 敷設～撤去			時間的制約:なし 夜間制約作業時間:0.0	制約作業時間:0.0 冬期補正:なし	
	1)施工区分 2)土木安定用材の1㎡当たり単価	敷設～撤去 42		豪雪補正:なし 基本給時間:8.0	亜熱帯補正:なし 超勤時間:0.0	

事業名	宇城農地整備事業
工事名	南豊崎工区区画整理（その１０）工事

コード	名　称	数　量	単位	単　価	金　額	備　考
				深夜時間:0.0	週休:4週8休以上	
P26102	土木安定用材（マット・シート類）	104.000	㎡	42	4,368	
R01003	普通作業員	0.480	人	20,706	9,939	
	合　計				14,307	算出数量 100.000 ㎡
	単　価		㎡		143	
	＊＊＊　S単－ 158号　＊＊＊					
S19003	輸送費(仮設材)		ton		1.000 ton	歩A 当たり算出
	輸送費(仮設材) 基本運賃(自動入力),12m以内,10kmまで,往復計上,計上する(敷鉄板			時間的制約:なし 夜間制約作業時間:0.0	制約作業時間:0.0 冬期補正:なし	
	),基地(積込・取卸),,0.0,0.0			豪雪補正:なし 基本給時間:8.0	亜熱帯補正:なし 超勤時間:0.0	
	1)使用単価区分 2)運賃料金(円/ton)	基本運賃(自動入力) 0円		深夜時間:0.0	週休:4週8休以上	
	3)製品長 4)運搬距離(片道)	12m以内 10kmまで				
	5)計上方法 6)積卸し計上区分	往復計上 計上する(敷鉄板)				
	7)積卸し区分(敷鉄板) 9)冬期割増率（実数）	基地(積込・取卸) 0.0				
	10)深夜早朝割増率（実数）	0.0				
P46601	仮設材輸送運賃料金 10km以下　製品長12m以内	1.000	ton	6,820	6,820	
P46402	積卸し費 積込み・取卸し	1.000	ton	1,500	1,500	
	合　計				8,320	算出数量 1.000 ton
	単　価		ton		8,320	
	＊＊＊　S単－ 159号　＊＊＊					
S42111	埋設標識シート・地中埋設標敷設工		m		100.000 [各単位]	歩A 当たり算出
	埋設標識シート・地中埋設標敷設工 ,埋設標識シート,,幅150mm、50m巻、2倍ﾎﾟﾘｴﾁﾚﾝｸﾛｽ			時間的制約:なし 夜間制約作業時間:0.0	制約作業時間:0.0 冬期補正:なし	
	1)作業種別 3)規格	埋設標識シート 幅150mm、50m巻、2倍ﾎﾟﾘｴﾁﾚﾝｸﾛｽ		豪雪補正:なし 基本給時間:8.0	亜熱帯補正:なし 超勤時間:0.0	
	4)その他の埋設標識ｼｰﾄ1.0m当り単価 5)地中埋設標1.0個当り単価			深夜時間:0.0	週休:4週8休以上	
	6)その他の埋設ｼｰﾄ又は埋設標の規格					
P39101	埋設物標示テープ 幅150mm 50m 2倍ﾎﾟﾘｴﾁﾚﾝｸﾛｽ	2.000	巻	8,950	17,900	
R01013	電工	0.400	人	22,746	9,098	
	合　計				26,998	算出数量 100.000 [各単位]
	単　価		[各単位]		270	
Y00001	埋設標識シート					
	＊＊＊　S単－ 160号　＊＊＊					
S86102	【被災地】締固工(振動ﾛｰﾗ締固め2.5m未満)		m3		1.000 日	歩A 当たり算出
	【被災地】締固工(振動ﾛｰﾗ締固め2.5m未満) 築堤・埋戻,0.8～1.1ton,なし			時間的制約:なし 夜間制約作業時間:0.0	制約作業時間:0.0 冬期補正:なし	
	1)工種区分 2)規格区分(ton)	築堤・埋戻 0.8～1.1ton		豪雪補正:なし 基本給時間:8.0	亜熱帯補正:なし 超勤時間:0.0	
	3)長期割引単価区分	なし		深夜時間:0.0	週休:4週8休以上	
F04081	振動ﾛｰﾗ[ﾊﾝﾄﾞｶﾞｲﾄﾞ式] 質量0.8～1.1ｔ	1.440	日	2,960	4,262	
P34029	軽油 ﾊﾟﾄﾛｰﾙ給油	5.700	L	143	815	
R01002	特殊作業員	1.000	人	24,582	24,582	
	合　計				29,659	算出数量 45.000 m3
	単　価		m3		659	

事業名	宇城農地整備事業
工事名	南豊崎工区区画整理（その１０）工事

コード	名　称	数　量	単位	単　価	金　額	備　考
	＊＊＊　S単－ 161号　＊＊＊					
S86102	【被災地】締固工(振動ﾛｰﾗ締固め2.5m未満)		m3		1.000 日	歩A 当たり算出
	【被災地】締固工(振動ﾛｰﾗ締固め2.5m未満) 路体,0.8～1.1ton,なし			時間的制約:なし 夜間制約作業時間:0.0	制約作業時間:0.0 冬期補正:なし	
	1)工種区分 2)規格区分(ton)	路体 0.8～1.1ton		豪雪補正:なし 基本給時間:8.0	亜熱帯補正:なし 超勤時間:0.0	
	3)長期割引単価区分	なし		深夜時間:0.0	週休:4週8休以上	
F04081	振動ﾛｰﾗ[ﾊﾝﾄﾞｶﾞｲﾄﾞ式] 質量0.8～1.1ｔ	1.440	日	2,960	4,262	
P34029	軽油 ﾊﾟﾄﾛｰﾙ給油	5.700	L	143	815	
R01002	特殊作業員	1.000	人	24,582	24,582	
	合　計				29,659	算出数量 45.000 m3
	単　価		m3		659	
	＊＊＊　S単－ 162号　＊＊＊					
S86102	【被災地】締固工(振動ﾛｰﾗ締固め2.5m未満)		m3		1.000 日	歩A 当たり算出
	【被災地】締固工(振動ﾛｰﾗ締固め2.5m未満) 路床,3.0～4.0ton,なし			時間的制約:なし 夜間制約作業時間:0.0	制約作業時間:0.0 冬期補正:なし	
	1)工種区分 2)規格区分(ton)	路床 3.0～4.0ton		豪雪補正:なし 基本給時間:8.0	亜熱帯補正:なし 超勤時間:0.0	
	3)長期割引単価区分	なし		深夜時間:0.0	週休:4週8休以上	
F04062	振動ﾛｰﾗ[搭乗式･ｺﾝﾊﾞｲﾝﾄﾞ型･～超低･排対型(～3次)] 質量3.0～4.0t	1.600	日	6,830	10,928	
P34029	軽油 ﾊﾟﾄﾛｰﾙ給油	17.000	L	143	2,431	
R01021	運転手（特殊）	1.000	人	24,786	24,786	
	合　計				38,145	算出数量 70.000 m3
	単　価		m3		545	
	＊＊＊　S単－ 163号　＊＊＊					
S86102	【被災地】締固工(振動ﾛｰﾗ締固め2.5m未満)		m3		1.000 日	歩A 当たり算出
	【被災地】締固工(振動ﾛｰﾗ締固め2.5m未満) 路床,0.8～1.1ton,なし			時間的制約:なし 夜間制約作業時間:0.0	制約作業時間:0.0 冬期補正:なし	
	1)工種区分 2)規格区分(ton)	路床 0.8～1.1ton		豪雪補正:なし 基本給時間:8.0	亜熱帯補正:なし 超勤時間:0.0	
	3)長期割引単価区分	なし		深夜時間:0.0	週休:4週8休以上	
F04081	振動ﾛｰﾗ[ﾊﾝﾄﾞｶﾞｲﾄﾞ式] 質量0.8～1.1ｔ	1.440	日	2,960	4,262	
P34029	軽油 ﾊﾟﾄﾛｰﾙ給油	5.700	L	143	815	
R01002	特殊作業員	1.000	人	24,582	24,582	
	合　計				29,659	算出数量 39.000 m3
	単　価		m3		760	
	＊＊＊　S単－ 164号　＊＊＊					
S86102	【被災地】締固工(振動ﾛｰﾗ締固め2.5m未満)		m3		1.000 日	歩A 当たり算出
	【被災地】締固工(振動ﾛｰﾗ締固め2.5m未満) 路体,3.0～4.0ton,なし			時間的制約:なし 夜間制約作業時間:0.0	制約作業時間:0.0 冬期補正:なし	
	1)工種区分 2)規格区分(ton)	路体 3.0～4.0ton		豪雪補正:なし 基本給時間:8.0	亜熱帯補正:なし 超勤時間:0.0	
	3)長期割引単価区分	なし		深夜時間:0.0	週休:4週8休以上	
F04062	振動ﾛｰﾗ[搭乗式･ｺﾝﾊﾞｲﾝﾄﾞ型･～超低･排対型(～3次)] 質量3.0～4.0t	1.600	日	6,830	10,928	
P34029	軽油 ﾊﾟﾄﾛｰﾙ給油	17.000	L	143	2,431	
R01021	運転手（特殊）	1.000	人	24,786	24,786	
	合　計				38,145	算出数量 77.000 m3
	単　価		m3		495	

事業名	宇城農地整備事業
工事名	南豊崎工区区画整理（その１０）工事

コード	名　称	数　量	単位	単　価	金　額	備　考
	＊＊＊　S単－ 165号　＊＊＊					
S86801	SP【被災地】掘削		m3		1.000 m3	歩A 当たり算出
	SP【被災地】掘削 土砂,上記以外(小規模),-,-,標準以外,-,-,-			時間的制約:なし 夜間制約作業時間:0.0	制約作業時間:0.0 冬期補正:なし	
				豪雪補正:なし 基本給時間:8.0	亜熱帯補正:なし 超勤時間:0.0	
				深夜時間:0.0	週休:4週8休以上	
	1)土質 2)施工方法	土砂 上記以外(小規模)				
	3)押土の有無 4)障害の有無	- -				
	5)施工数量 6)火薬使用	標準以外 -				
	7)破砕片除去の有無 8)集積押土の有無	- -				
	単　　価		m3		2,412	
	＊＊＊　S単－ 166号　＊＊＊					
S86801	SP【被災地】掘削		m3		1.000 m3	歩A 当たり算出
	SP【被災地】掘削 土砂,ｵｰﾌﾟﾝｶｯﾄ,無し,無し,5,000m3未満,-,-,-			時間的制約:なし 夜間制約作業時間:0.0	制約作業時間:0.0 冬期補正:なし	
				豪雪補正:なし 基本給時間:8.0	亜熱帯補正:なし 超勤時間:0.0	
				深夜時間:0.0	週休:4週8休以上	
	1)土質 2)施工方法	土砂 ｵｰﾌﾟﾝｶｯﾄ				
	3)押土の有無 4)障害の有無	無し 無し				
	5)施工数量 6)火薬使用	5,000m3未満 -				
	7)破砕片除去の有無 8)集積押土の有無	- -				
	単　　価		m3		350.9	
	＊＊＊　S単－ 167号　＊＊＊					
S86802	SP【被災地】積込(ルーズ)		m3		1.000 m3	歩A 当たり算出
	SP【被災地】積込(ルーズ) 土砂,土量50,000m3未満			時間的制約:なし 夜間制約作業時間:0.0	制約作業時間:0.0 冬期補正:なし	
				豪雪補正:なし 基本給時間:8.0	亜熱帯補正:なし 超勤時間:0.0	
				深夜時間:0.0	週休:4週8休以上	
	1)土質 2)作業内容	土砂 土量50,000m3未満				
	単　　価		m3		254.1	
	＊＊＊　S単－ 168号　＊＊＊					
S86803	SP【被災地】路体（築堤）盛土・埋戻		m3		1.000 m3	歩A 当たり算出
	SP【被災地】路体（築堤）盛土・埋戻 4.0m以上,20,000m3未満,無し,なし			時間的制約:なし 夜間制約作業時間:0.0	制約作業時間:0.0 冬期補正:なし	
				豪雪補正:なし 基本給時間:8.0	亜熱帯補正:なし 超勤時間:0.0	
				深夜時間:0.0	週休:4週8休以上	
	1)施工幅員 2)施工数量	4.0m以上 20,000m3未満				
	3)障害の有無 4)長期割引単価区分	無し なし				
	単　　価		m3		277.9	
	＊＊＊　S単－ 169号　＊＊＊					
S86804	SP【被災地】路床盛土		m3		1.000 m3	歩A 当たり算出
	SP【被災地】路床盛土 4.0m以上,20,000m3未満,無し,なし			時間的制約:なし 夜間制約作業時間:0.0	制約作業時間:0.0 冬期補正:なし	

事業名	宇城農地整備事業
工事名	南豊崎工区区画整理（その１０）工事

コード	名　称	数　量	単位	単　価	金　額	備　考
				豪雪補正:なし 基本給時間:8.0	亜熱帯補正:なし 超勤時間:0.0	
				深夜時間:0.0	週休:4週8休以上	
	1)施工幅員 2)施工数量	4.0m以上 20,000m3未満				
	3)障害の有無 4)長期割引単価区分	無し なし				
	単　　価		m3		428.5	
	＊＊＊　S単－ 170号　＊＊＊					
SA0103	SP 床掘り		m3		1.000 m3	歩A 当たり算出
	SP 床掘り 土砂,上記以外(小規模),-,-,			時間的制約:なし 夜間制約作業時間:0.0	制約作業時間:0.0 冬期補正:なし	
				豪雪補正:なし 基本給時間:8.0	亜熱帯補正:なし 超勤時間:0.0	
				深夜時間:0.0	週休:4週8休以上	
	1)土質 2)施工方法	土砂 上記以外(小規模)				
	3)土留方式の種類 4)障害の有無	- -				
	単　　価		m3		1,984	
	＊＊＊　S単－ 171号　＊＊＊					
SA0103	SP 床掘り		m3		1.000 m3	歩A 当たり算出
	SP 床掘り 土砂,標準,無し,無し,なし			時間的制約:なし 夜間制約作業時間:0.0	制約作業時間:0.0 冬期補正:なし	
				豪雪補正:なし 基本給時間:8.0	亜熱帯補正:なし 超勤時間:0.0	
				深夜時間:0.0	週休:4週8休以上	
	1)土質 2)施工方法	土砂 標準				
	3)土留方式の種類 4)障害の有無	無し 無し				
	5)長期割引単価区分	なし				
	単　　価		m3		277.4	
	＊＊＊　S単－ 172号　＊＊＊					
SA0121	SP 土砂等運搬		m3		1.000 m3	歩A 当たり算出
	SP 土砂等運搬 標準,ﾊﾞｯｸﾎｳ山積0.8m3(平積0.6m3),土砂(岩塊･玉石混り土含む),無			時間的制約:なし 夜間制約作業時間:0.0	制約作業時間:0.0 冬期補正:なし	
	し,11.5km以下			豪雪補正:なし 基本給時間:8.0	亜熱帯補正:なし 超勤時間:0.0	
				深夜時間:0.0	週休:4週8休以上	
	1)土砂等発生現場 2)積込機種･規格	標準 ﾊﾞｯｸﾎｳ山積0.8m3(平積0.6m3)				
	3)土質 4)DID区間の有無	土砂(岩塊･玉石混り土含む) 無し				
	5)運搬距離	11.5km以下				
	単　　価		m3		1,786	
	＊＊＊　S単－ 173号　＊＊＊					
SA0151	SP 基面整正		㎡		1.000 ㎡	歩A 当たり算出
	SP 基面整正 基面整正			時間的制約:なし 夜間制約作業時間:0.0	制約作業時間:0.0 冬期補正:なし	
				豪雪補正:なし 基本給時間:8.0	亜熱帯補正:なし 超勤時間:0.0	
				深夜時間:0.0	週休:4週8休以上	
	1)整形区分	基面整正				
	単　　価		㎡		414.2	

事業名	宇城農地整備事業
工事名	南豊崎工区区画整理（その１０）工事

コード	名　称	数　量	単位	単　価	金　額	備　考
	＊＊＊　S単－ 174号　＊＊＊					
SA0152	SP 法面整形		㎡		1.000 ㎡	歩A 当たり算出
	SP 法面整形 盛土部,無し,無し,ﾚｷ質土、砂及び砂質土、粘性土,なし			時間的制約:なし 夜間制約作業時間:0.0	制約作業時間:0.0 冬期補正:なし	
				豪雪補正:なし 基本給時間:8.0	亜熱帯補正:なし 超勤時間:0.0	
				深夜時間:0.0	週休:4週8休以上	
	1)整形箇所 2)法面締固めの有無	盛土部 無し				
	3)現場制約の有無 4)土質	無し ﾚｷ質土、砂及び砂質土、粘性土				
	5)長期割引単価区分	なし				
	単　　価		㎡		453.8	
	＊＊＊　S単－ 175号　＊＊＊					
SA0152	水平面仕上げ		㎡		1.000 ㎡	歩A 当たり算出
	SP 法面整形 盛土部,無し,無し,ﾚｷ質土、砂及び砂質土、粘性土,なし			時間的制約:なし 夜間制約作業時間:0.0	制約作業時間:0.0 冬期補正:なし	
				豪雪補正:なし 基本給時間:8.0	亜熱帯補正:なし 超勤時間:0.0	
				深夜時間:0.0	週休:4週8休以上	
	1)整形箇所 2)法面締固めの有無	盛土部 無し				
	3)現場制約の有無 4)土質	無し ﾚｷ質土、砂及び砂質土、粘性土				
	5)長期割引単価区分	なし				
	単　　価		㎡		453.8	
	＊＊＊　S単－ 176号　＊＊＊					
SA0221	SP 殻運搬		m3		1.000 m3	歩A 当たり算出
	SP 殻運搬 ｺﾝｸﾘｰﾄ(鉄筋)構造物とりこわし,機械積込,無し,5.7km以下,			時間的制約:なし 夜間制約作業時間:0.0	制約作業時間:0.0 冬期補正:なし	
				豪雪補正:なし 基本給時間:8.0	亜熱帯補正:なし 超勤時間:0.0	
				深夜時間:0.0	週休:4週8休以上	
	1)殻発生作業 2)積込工法区分	ｺﾝｸﾘｰﾄ(鉄筋)構造物とりこわし 機械積込				
	3)DID区間の有無 4)運搬距離	無し 5.7km以下				
	単　　価		m3		1,609	
	＊＊＊　S単－ 177号　＊＊＊					
SA0221	SP 殻運搬		m3		1.000 m3	歩A 当たり算出
	SP 殻運搬 ｺﾝｸﾘｰﾄ(無筋)構造物とりこわし,機械積込,無し,5.7km以下,			時間的制約:なし 夜間制約作業時間:0.0	制約作業時間:0.0 冬期補正:なし	
				豪雪補正:なし 基本給時間:8.0	亜熱帯補正:なし 超勤時間:0.0	
				深夜時間:0.0	週休:4週8休以上	
	1)殻発生作業 2)積込工法区分	ｺﾝｸﾘｰﾄ(無筋)構造物とりこわし 機械積込				
	3)DID区間の有無 4)運搬距離	無し 5.7km以下				
	単　　価		m3		1,297	
	＊＊＊　S単－ 178号　＊＊＊					
SA0221	SP 殻運搬		m3		1.000 m3	歩A 当たり算出
	SP 殻運搬 舗装版破砕,機械積込(舗装版厚15cm以下),無し,6.5km以下,			時間的制約:なし 夜間制約作業時間:0.0	制約作業時間:0.0 冬期補正:なし	
				豪雪補正:なし 基本給時間:8.0	亜熱帯補正:なし 超勤時間:0.0	
				深夜時間:0.0	週休:4週8休以上	

事業名	宇城農地整備事業
工事名	南豊崎工区区画整理（その１０）工事

コード	名　称	数　量	単位	単　価	金　額	備　考
	1)殻発生作業 2)積込工法区分	舗装版破砕 機械積込(舗装版厚15cm以下)				
	3)DID区間の有無 4)運搬距離	無し 6.5km以下				
	単　　価		m3		2,889	
	＊＊＊　Ｓ単－ 179号　＊＊＊					
SA0222	SP 舗装版破砕		㎡		1.000 ㎡	歩A 当たり算出
	SP 舗装版破砕 ｱｽﾌｧﾙﾄ舗装版,無し,不要,15cm以下,-,有り,なし			時間的制約:なし 夜間制約作業時間:0.0	制約作業時間:0.0 冬期補正:なし	
				豪雪補正:なし 基本給時間:8.0	亜熱帯補正:なし 超勤時間:0.0	
				深夜時間:0.0	週休:4週8休以上	
	1)舗装版種別 2)障害等の有無	ｱｽﾌｧﾙﾄ舗装版 無し				
	3)騒音振動対策 4)舗装版厚	不要 15cm以下				
	5)Co+As(ｶﾊﾞｰ)舗装によるAs舗装 6)積込作業の有無	- 有り				
	7)長期割引単価区分	なし				
	単　　価		㎡		215.5	
	＊＊＊　Ｓ単－ 180号　＊＊＊					
SA0223	SP 舗装版切断		m		1.000 m	歩A 当たり算出
	SP 舗装版切断 ｱｽﾌｧﾙﾄ舗装版,15cm以下,-,-			時間的制約:なし 夜間制約作業時間:0.0	制約作業時間:0.0 冬期補正:なし	
				豪雪補正:なし 基本給時間:8.0	亜熱帯補正:なし 超勤時間:0.0	
				深夜時間:0.0	週休:4週8休以上	
	1)舗装版種別 2)ｱｽﾌｧﾙﾄ舗装版厚	ｱｽﾌｧﾙﾄ舗装版 15cm以下				
	3)ｺﾝｸﾘｰﾄ舗装版厚 4)ｺﾝｸﾘｰﾄ+ｱｽﾌｧﾙﾄ(ｶﾊﾞｰ)舗装版	- -				
	単　　価		m		657.3	
	＊＊＊　Ｓ単－ 181号　＊＊＊					
SA0301	SP 基礎砕石		㎡		1.000 ㎡	歩A 当たり算出
	SP 基礎砕石 7.5cmを超え12.5cm以下,計上する,なし,再生クラッシャラン RC-40			時間的制約:なし 夜間制約作業時間:0.0	制約作業時間:0.0 冬期補正:なし	
	40～0mm			豪雪補正:なし 基本給時間:8.0	亜熱帯補正:なし 超勤時間:0.0	
				深夜時間:0.0	週休:4週8休以上	
	1)砕石の厚さ 2)砕石の計上	7.5cmを超え12.5cm以下 計上する				
	3)長期割引単価区分 4)規格区分	なし 再生クラッシャラン RC-40 40～0mm				
	単　　価		㎡		1,292	
	＊＊＊　Ｓ単－ 182号　＊＊＊					
SA0301	SP 基礎砕石		㎡		1.000 ㎡	歩A 当たり算出
	SP 基礎砕石 12.5cmを超え17.5cm以下,計上する,なし,再生クラッシャラン RC-4			時間的制約:なし 夜間制約作業時間:0.0	制約作業時間:0.0 冬期補正:なし	
	0 40～0mm			豪雪補正:なし 基本給時間:8.0	亜熱帯補正:なし 超勤時間:0.0	
				深夜時間:0.0	週休:4週8休以上	
	1)砕石の厚さ 2)砕石の計上	12.5cmを超え17.5cm以下 計上する				
	3)長期割引単価区分 4)規格区分	なし 再生クラッシャラン RC-40 40～0mm				
	単　　価		㎡		1,421	
	＊＊＊　Ｓ単－ 183号　＊＊＊					

事業名	宇城農地整備事業
工事名	南豊崎工区区画整理（その１０）工事

コード	名　称	数　量	単位	単　価	金　額	備　考
SA0311	SP コンクリート		m3		1.000 m3	歩A 当たり算出
	SP コンクリート 無筋・鉄筋構造物,人力打設,計上する,-,一般養生,-,無し,-,,18-8-			時間的制約:なし 夜間制約作業時間:0.0	制約作業時間:0.0 冬期補正:なし	
	25(20)(高炉B) W/C65%			豪雪補正:なし 基本給時間:8.0	亜熱帯補正:なし 超勤時間:0.0	
				深夜時間:0.0	週休:4週8休以上	
	1)構造物種別 2)打設工法	無筋・鉄筋構造物 人力打設				
	3)ｺﾝｸﾘｰﾄの計上 4)設計日打設量	計上する -				
	5)養生工の種類 6)圧送管延長距離区分	一般養生 -				
	7)現場内小運搬の有無 8)打設高さ、水平打設距離	無し -				
	10)規格区分	18-8-25(20)(高炉B) W/C65%				
	単　　価		m3		30,670	
	＊＊＊　Ｓ単－ 184号　＊＊＊					
SA0311	SP コンクリート		m3		1.000 m3	歩A 当たり算出
	SP コンクリート 小型構造物,人力打設,計上する,-,一般養生,-,無し,-,,21-12-25(2			時間的制約:なし 夜間制約作業時間:0.0	制約作業時間:0.0 冬期補正:なし	
	0)(高炉B) W/C60%			豪雪補正:なし 基本給時間:8.0	亜熱帯補正:なし 超勤時間:0.0	
				深夜時間:0.0	週休:4週8休以上	
	1)構造物種別 2)打設工法	小型構造物 人力打設				
	3)ｺﾝｸﾘｰﾄの計上 4)設計日打設量	計上する -				
	5)養生工の種類 6)圧送管延長距離区分	一般養生 -				
	7)現場内小運搬の有無 8)打設高さ、水平打設距離	無し -				
	10)規格区分	21-12-25(20)(高炉B) W/C60%				
	単　　価		m3		36,350	
	＊＊＊　Ｓ単－ 185号　＊＊＊					
SA0311	SP コンクリート		m3		1.000 m3	歩A 当たり算出
	SP コンクリート 小型構造物,人力打設,計上する,-,一般養生,-,無し,-,,18-8-25(20			時間的制約:なし 夜間制約作業時間:0.0	制約作業時間:0.0 冬期補正:なし	
	)(高炉B) W/C65%			豪雪補正:なし 基本給時間:8.0	亜熱帯補正:なし 超勤時間:0.0	
				深夜時間:0.0	週休:4週8休以上	
	1)構造物種別 2)打設工法	小型構造物 人力打設				
	3)ｺﾝｸﾘｰﾄの計上 4)設計日打設量	計上する -				
	5)養生工の種類 6)圧送管延長距離区分	一般養生 -				
	7)現場内小運搬の有無 8)打設高さ、水平打設距離	無し -				
	10)規格区分	18-8-25(20)(高炉B) W/C65%				
	単　　価		m3		35,820	
	＊＊＊　Ｓ単－ 186号　＊＊＊					
SA0311	SP コンクリート		m3		1.000 m3	歩A 当たり算出
	SP コンクリート 無筋・鉄筋構造物,ｺﾝｸﾘｰﾄﾎﾟﾝﾌﾟ車打設,計上する,10m3以上100m3未満			時間的制約:なし 夜間制約作業時間:0.0	制約作業時間:0.0 冬期補正:なし	
	,一般養生,延長無し,-,-,,18-8-25(20)(高炉B) W/C65%			豪雪補正:なし 基本給時間:8.0	亜熱帯補正:なし 超勤時間:0.0	
				深夜時間:0.0	週休:4週8休以上	
	1)構造物種別 2)打設工法	無筋・鉄筋構造物 ｺﾝｸﾘｰﾄﾎﾟﾝﾌﾟ車打設				
	3)ｺﾝｸﾘｰﾄの計上 4)設計日打設量	計上する 10m3以上100m3未満				
	5)養生工の種類 6)圧送管延長距離区分	一般養生 延長無し				

事業名	宇城農地整備事業
工事名	南豊崎工区区画整理（その１０）工事

コード	名　称	数　量	単位	単　価	金　額	備　考
	7)現場内小運搬の有無 8)打設高さ、水平打設距離	- -				
	10)規格区分	18-8-25(20)(高炉B) W/C65%				
	単　　価		m3		28,270	
	＊＊＊　S単－ 187号　＊＊＊					
SA0311	SP コンクリート		m3		1.000 m3	歩A 当たり算出
	SP コンクリート 無筋・鉄筋構造物,ｺﾝｸﾘｰﾄﾎﾟﾝﾌﾟ車打設,計上する,10m3以上100m3未満			時間的制約:なし 夜間制約作業時間:0.0	制約作業時間:0.0 冬期補正:なし	
	,一般養生,延長無し,-,-,,21-12-25(20)(高炉B) W/C60%			豪雪補正:なし 基本給時間:8.0	亜熱帯補正:なし 超勤時間:0.0	
				深夜時間:0.0	週休:4週8休以上	
	1)構造物種別 2)打設工法	無筋・鉄筋構造物 ｺﾝｸﾘｰﾄﾎﾟﾝﾌﾟ車打設				
	3)ｺﾝｸﾘｰﾄの計上 4)設計日打設量	計上する 10m3以上100m3未満				
	5)養生工の種類 6)圧送管延長距離区分	一般養生 延長無し				
	7)現場内小運搬の有無 8)打設高さ、水平打設距離	- -				
	10)規格区分	21-12-25(20)(高炉B) W/C60%				
	単　　価		m3		28,810	
	＊＊＊　S単－ 188号　＊＊＊					
SA0311	SP コンクリート		m3		1.000 m3	歩A 当たり算出
	SP コンクリート 無筋・鉄筋構造物,ﾊﾞｯｸﾎｳ(ｸﾚｰﾝ機能付)打設,計上する,-,一般養生,-			時間的制約:なし 夜間制約作業時間:0.0	制約作業時間:0.0 冬期補正:なし	
	,-,-,なし,18-8-25(20)(高炉B) W/C65%			豪雪補正:なし 基本給時間:8.0	亜熱帯補正:なし 超勤時間:0.0	
				深夜時間:0.0	週休:4週8休以上	
	1)構造物種別 2)打設工法	無筋・鉄筋構造物 ﾊﾞｯｸﾎｳ(ｸﾚｰﾝ機能付)打設				
	3)ｺﾝｸﾘｰﾄの計上 4)設計日打設量	計上する -				
	5)養生工の種類 6)圧送管延長距離区分	一般養生 -				
	7)現場内小運搬の有無 8)打設高さ、水平打設距離	- -				
	9)長期割引単価区分 10)規格区分	なし 18-8-25(20)(高炉B) W/C65%				
	単　　価		m3		37,200	
	＊＊＊　S単－ 189号　＊＊＊					
SA0312	SP 型枠		㎡		1.000 ㎡	歩A 当たり算出
	SP 型枠 一般型枠,鉄筋・無筋構造物			時間的制約:なし 夜間制約作業時間:0.0	制約作業時間:0.0 冬期補正:なし	
				豪雪補正:なし 基本給時間:8.0	亜熱帯補正:なし 超勤時間:0.0	
				深夜時間:0.0	週休:4週8休以上	
	1)型枠の種類 2)構造物の種類	一般型枠 鉄筋・無筋構造物				
	単　　価		㎡		8,734	
	＊＊＊　S単－ 190号　＊＊＊					
SA0312	SP 型枠		㎡		1.000 ㎡	歩A 当たり算出
	SP 型枠 一般型枠,小型構造物			時間的制約:なし 夜間制約作業時間:0.0	制約作業時間:0.0 冬期補正:なし	
				豪雪補正:なし 基本給時間:8.0	亜熱帯補正:なし 超勤時間:0.0	
				深夜時間:0.0	週休:4週8休以上	
	1)型枠の種類 2)構造物の種類	一般型枠 小型構造物				
	単　　価		㎡		7,895	

事業名	宇城農地整備事業
工事名	南豊崎工区区画整理（その１０）工事

コード	名　称	数　量	単位	単　価	金　額	備　考
	＊＊＊　S単－ 191号　＊＊＊					
SA0312	SP 型枠		㎡		1.000 ㎡	歩A 当たり算出
	SP 型枠 一般型枠,均しｺﾝｸﾘｰﾄ			時間的制約:なし 夜間制約作業時間:0.0	制約作業時間:0.0 冬期補正:なし	
				豪雪補正:なし 基本給時間:8.0	亜熱帯補正:なし 超勤時間:0.0	
				深夜時間:0.0	週休:4週8休以上	
	1)型枠の種類 2)構造物の種類	一般型枠 均しｺﾝｸﾘｰﾄ				
	単　　価		㎡		4,425	
	＊＊＊　S単－ 192号　＊＊＊					
SA0521	SP ボックスカルバート機械据付		m		1.000 m	歩A 当たり算出
	SP ボックスカルバート機械据付 据付,2.0m/個,1.25＜B≦2.5　1.25＜H≦2.5,均しｺﾝｸﾘｰﾄ,有り,なし			時間的制約:なし 夜間制約作業時間:0.0	制約作業時間:0.0 冬期補正:なし	
				豪雪補正:なし 基本給時間:8.0	亜熱帯補正:なし 超勤時間:0.0	
				深夜時間:0.0	週休:4週8休以上	
	1)作業区分 2)製品長	据付 2.0m/個				
	3)内空幅･内空高(m) 4)基礎材種別	1.25＜B≦2.5　1.25＜H≦2.5 均しｺﾝｸﾘｰﾄ				
	5)PC鋼材による縦締め 6)長期割引単価区分	有り なし				
P96104	ボックスカルバート B1300×H1500×L2000		個			材変
	単　　価		m		127,200	
	＊＊＊　S単－ 193号　＊＊＊					
SA0521	SP ボックスカルバート機械据付		m		1.000 m	歩A 当たり算出
	SP ボックスカルバート機械据付 据付,1.5m/個,1.25＜B≦2.5　0＜H≦1.25,均しｺﾝｸﾘｰﾄ,有り,なし			時間的制約:なし 夜間制約作業時間:0.0	制約作業時間:0.0 冬期補正:なし	
				豪雪補正:なし 基本給時間:8.0	亜熱帯補正:なし 超勤時間:0.0	
				深夜時間:0.0	週休:4週8休以上	
	1)作業区分 2)製品長	据付 1.5m/個				
	3)内空幅･内空高(m) 4)基礎材種別	1.25＜B≦2.5　0＜H≦1.25 均しｺﾝｸﾘｰﾄ				
	5)PC鋼材による縦締め 6)長期割引単価区分	有り なし				
P96107	ボックスカルバート B2300×H1200×L1500		個			材変
	単　　価		m		268,600	
	＊＊＊　S単－ 194号　＊＊＊					
SA0831	SP 不陸整正		㎡		1.000 ㎡	歩A 当たり算出
	SP 不陸整正 無し,-,-,なし,			時間的制約:なし 夜間制約作業時間:0.0	制約作業時間:0.0 冬期補正:なし	
				豪雪補正:なし 基本給時間:8.0	亜熱帯補正:なし 超勤時間:0.0	
				深夜時間:0.0	週休:4週8休以上	
	1)補足材料の有無 2)補足材料平均厚さ	無し -				
	3)補足材料 4)長期割引単価区分	- なし				
	単　　価		㎡		119.3	
	＊＊＊　S単－ 195号　＊＊＊					
SA0832	SP 下層路盤（車道・路肩部）		㎡		1.000 ㎡	歩A 当たり算出
	SP 下層路盤（車道・路肩部） 150mm,1層施工,砕石,なし,再生ｸﾗｯｼｬﾗﾝ RC-40			時間的制約:なし 夜間制約作業時間:0.0	制約作業時間:0.0 冬期補正:なし	

事業名	宇城農地整備事業
工事名	南豊崎工区区画整理（その１０）工事

コード	名　称	数　量	単位	単　価	金　額	備　考
				豪雪補正:なし 基本給時間:8.0	亜熱帯補正:なし 超勤時間:0.0	
				深夜時間:0.0	週休:4週8休以上	
	1)全仕上り厚 2)施工区分	150㎜ 1層施工				
	3)材料 4)長期割引単価区分	砕石 なし				
	5)材料規格の選択	再生ｸﾗｯｼｬﾗﾝ RC-40				
	単　　価		㎡		659.7	
	＊＊＊　Ｓ単－ 196号　＊＊＊					
SA0832	SP 下層路盤（車道・路肩部）		㎡		1.000 ㎡	歩A 当たり算出
	SP 下層路盤（車道・路肩部） 100㎜,1層施工,砕石,なし,再生ｸﾗｯｼｬﾗﾝ RC-40			時間的制約:なし 夜間制約作業時間:0.0	制約作業時間:0.0 冬期補正:なし	
				豪雪補正:なし 基本給時間:8.0	亜熱帯補正:なし 超勤時間:0.0	
				深夜時間:0.0	週休:4週8休以上	
	1)全仕上り厚 2)施工区分	100㎜ 1層施工				
	3)材料 4)長期割引単価区分	砕石 なし				
	5)材料規格の選択	再生ｸﾗｯｼｬﾗﾝ RC-40				
	単　　価		㎡		522.6	
	＊＊＊　Ｓ単－ 197号　＊＊＊					
SA0833	SP 下層路盤（歩道部）		㎡		1.000 ㎡	歩A 当たり算出
	SP 下層路盤（歩道部） 150㎜,1層施工,砕石,なし,再生ｸﾗｯｼｬｰﾗﾝ RC-40			時間的制約:なし 夜間制約作業時間:0.0	制約作業時間:0.0 冬期補正:なし	
				豪雪補正:なし 基本給時間:8.0	亜熱帯補正:なし 超勤時間:0.0	
				深夜時間:0.0	週休:4週8休以上	
	1)全仕上り厚 2)施工区分	150㎜ 1層施工				
	3)材料 4)長期割引単価区分	砕石 なし				
	5)材料規格の選択	再生ｸﾗｯｼｬｰﾗﾝ RC-40				
	単　　価		㎡		1,017	
	＊＊＊　Ｓ単－ 198号　＊＊＊					
SA0833	SP 下層路盤（歩道部）		㎡		1.000 ㎡	歩A 当たり算出
	SP 下層路盤（歩道部） 100㎜,1層施工,砕石,なし,再生ｸﾗｯｼｬｰﾗﾝ RC-40			時間的制約:なし 夜間制約作業時間:0.0	制約作業時間:0.0 冬期補正:なし	
				豪雪補正:なし 基本給時間:8.0	亜熱帯補正:なし 超勤時間:0.0	
				深夜時間:0.0	週休:4週8休以上	
	1)全仕上り厚 2)施工区分	100㎜ 1層施工				
	3)材料 4)長期割引単価区分	砕石 なし				
	5)材料規格の選択	再生ｸﾗｯｼｬｰﾗﾝ RC-40				
	単　　価		㎡		879.8	
	＊＊＊　Ｓ単－ 199号　＊＊＊					
SA0834	SP 上層路盤（車道・路肩部）		㎡		1.000 ㎡	歩A 当たり算出
	SP 上層路盤（車道・路肩部） 路盤材,粒度調整砕石 M-30,-,-,,1層施工,なし,0㎜,90㎜			時間的制約:なし 夜間制約作業時間:0.0	制約作業時間:0.0 冬期補正:なし	
				豪雪補正:なし 基本給時間:8.0	亜熱帯補正:なし 超勤時間:0.0	
				深夜時間:0.0	週休:4週8休以上	
	1)材料区分Ⅰ 2)平均幅員	路盤材 -				

事業名	宇城農地整備事業
工事名	南豊崎工区区画整理（その１０）工事

コード	名　称	数　量	単位	単　価	金　額	備　考
	3)瀝青材の有無 4)路盤材の有無	なし あり				
	5)施工区分 6)瀝青材区分Ⅰ	1層施工 -				
	7)長期割引単価区分 8)瀝青材1層当り平均仕上り厚	なし 0mm				
	9)路盤材全仕上り厚 11)材料区分Ⅱ	90mm 粒度調整砕石 M-30				
	単　　価		㎡		609.7	
	＊＊＊　Ｓ単－ 200号　＊＊＊					
SA0835	SP 上層路盤（歩道部）		㎡		1.000 ㎡	歩A 当たり算出
	SP 上層路盤（歩道部） 150mm,1層施工,砕石,なし,粒度調整砕石 M-30			時間的制約:なし 夜間制約作業時間:0.0	制約作業時間:0.0 冬期補正:なし	
				豪雪補正:なし 基本給時間:8.0	亜熱帯補正:なし 超勤時間:0.0	
				深夜時間:0.0	週休:4週8休以上	
	1)全仕上り厚 2)施工区分	150mm 1層施工				
	3)材料 4)長期割引単価区分	砕石 なし				
	5)材料規格の選択	粒度調整砕石 M-30				
	単　　価		㎡		1,202	
	＊＊＊　Ｓ単－ 201号　＊＊＊					
SA0835	SP 上層路盤（歩道部）		㎡		1.000 ㎡	歩A 当たり算出
	SP 上層路盤（歩道部） 100mm,1層施工,砕石,なし,粒度調整砕石 M-30			時間的制約:なし 夜間制約作業時間:0.0	制約作業時間:0.0 冬期補正:なし	
				豪雪補正:なし 基本給時間:8.0	亜熱帯補正:なし 超勤時間:0.0	
				深夜時間:0.0	週休:4週8休以上	
	1)全仕上り厚 2)施工区分	100mm 1層施工				
	3)材料 4)長期割引単価区分	砕石 なし				
	5)材料規格の選択	粒度調整砕石 M-30				
	単　　価		㎡		1,003	
	＊＊＊　Ｓ単－ 202号　＊＊＊					
SA0835	SP 上層路盤（歩道部）		㎡		1.000 ㎡	歩A 当たり算出
	SP 上層路盤（歩道部） 60mm,1層施工,砕石,なし,粒度調整砕石 M-30			時間的制約:なし 夜間制約作業時間:0.0	制約作業時間:0.0 冬期補正:なし	
				豪雪補正:なし 基本給時間:8.0	亜熱帯補正:なし 超勤時間:0.0	
				深夜時間:0.0	週休:4週8休以上	
	1)全仕上り厚 2)施工区分	60mm 1層施工				
	3)材料 4)長期割引単価区分	砕石 なし				
	5)材料規格の選択	粒度調整砕石 M-30				
	単　　価		㎡		844.3	
	＊＊＊　Ｓ単－ 203号　＊＊＊					
SA0843	SP 表層（車道・路肩部）		㎡		1.000 ㎡	歩A 当たり算出
	SP 表層（車道・路肩部） 1.4m未満1層仕上厚50mm以下,30mm,ｱｽﾌｧﾙﾄ混合物Ⅰ（2.35t/m3）,ﾌﾟ			時間的制約:なし 夜間制約作業時間:0.0	制約作業時間:0.0 冬期補正:なし	
	ﾗｲﾑｺｰﾄ 各種,,再生密粒度ｱｽｺﾝ(13)			豪雪補正:なし 基本給時間:8.0	亜熱帯補正:なし 超勤時間:0.0	
				深夜時間:0.0	週休:4週8休以上	
	1)平均幅員 2)1層当り平均仕上り厚	1.4m未満1層仕上厚50mm以下 30mm				
	3)比重区分 4)瀝青材料種類	ｱｽﾌｧﾙﾄ混合物Ⅰ（2.35t/m3） ﾌﾟﾗｲﾑｺｰﾄ 各種				

事業名	宇城農地整備事業
工事名	南豊崎工区区画整理（その１０）工事

コード	名　称	数　量	単位	単　価	金　額	備　考
	6)材料区分	再生密粒度ｱｽｺﾝ(13)				
	単　　価		㎡		2,200	
	＊＊＊　S単－ 204号　＊＊＊					
SA0843	SP 表層（車道・路肩部）		㎡		1.000 ㎡	歩A 当たり算出
	SP 表層（車道・路肩部） 1.4m未満1層仕上厚50mm以下,50mm,ｱｽﾌｧﾙﾄ混合物Ⅰ（2.35t/m3）,ﾌﾟ			時間的制約:なし 夜間制約作業時間:0.0	制約作業時間:0.0 冬期補正:なし	
	ﾗｲﾑｺｰﾄ 各種,,再生密粒度ｱｽｺﾝ(13)			豪雪補正:なし 基本給時間:8.0	亜熱帯補正:なし 超勤時間:0.0	
				深夜時間:0.0	週休:4週8休以上	
	1)平均幅員 2)1層当り平均仕上り厚	1.4m未満1層仕上厚50mm以下 50mm				
	3)比重区分 4)瀝青材料種類	ｱｽﾌｧﾙﾄ混合物Ⅰ（2.35t/m3） ﾌﾟﾗｲﾑｺｰﾄ 各種				
	6)材料区分	再生密粒度ｱｽｺﾝ(13)				
	単　　価		㎡		2,829	

事業名	宇城農地整備事業
工事名	南豊崎工区区画整理（その１０）工事

コード	名　称（規　格）	数　量	単位	単　価	金　額	備　考
J03116	粒度調整砕石 M－30　　30～0mm		m3	187,200		
J03116	粒度調整砕石 M－30　　30～0mm		m3	280,800		
J03116	粒度調整砕石 M－30　　30～0mm		m3	312,000		
J03116	粒度調整砕石 M－30　　30～0mm		m3	468,000		
J03203	山砂 クッション用(SF、S-F、S-FG、SG-F)		m3	3,700		
M96001	ﾊﾞｯｸﾎｳ[ｸﾛｰﾗ型･ｸﾚｰﾝ機能付き･排対型(1次)] 標準ﾊﾞｹｯﾄ容量 山積0.45m3(平積0.35m3) 吊能力2.9t		供用日	10,200		
M96002	ﾊﾞｯｸﾎｳ[ｸﾛｰﾗ型･排対型(1次)] 山積0.45m3(平積0.35m3)（ﾍﾞｰｽﾏｼﾝ（改造費含む））		供用日	25,700		
M96003	撹拌混合機 改良深度0.5m以上、2.0m以下		供用日	39,000		
P37211	コンクリートカッタ用ブレード 径450mm		枚	71,500		
P96001	積込 廃プラスチック類		m3	30,418		
P96002	運搬 廃プラスチック類、15km以内		m3	3,850		
P96003	処分費 廃プラスチック類		m3	15,000		
P96004	積込 水路内雑物		m3	39,878		
P96005	運搬 水路内雑物、10km以内		m3	3,400		
P96006	処分費 水路内雑物		m3	17,500		
P96007	積込 木材		m3	44,387		
P96008	運搬 木材、15km以内		m3	3,950		
P96009	処分費 木材		m3	6,000		
P96010	撤去・積込 石綿含有スレート		m3	58,249		
P96011	運搬 石綿含有スレート、45km以内		m3	7,000		
P96012	処分費 石綿含有スレート		m3	60,000		
P96013	六価クロム溶出試験		検体	7,300		
P96014	産業廃棄物処理税		ton	909		
P96015	建設発生土処理費		m3	1,000		
P96016	As舗装切断排水 As舗装切断排水		m3	33,000		
P96017	田面排水桝 幅340mm、奥行230mm、高さ600mm（調整板含む）		個	12,000		
P96021	セメント系固化材 一般軟弱土用		ton	18,500		
P96022	六角ボルト M12×150 黒皮品		本	41.50		
P96025	コンクリート組立柵渠 H1200×B5000　B型		組	79,300		
P96026	コンクリート組立柵渠(階段) H1200×B5000　B型		組	112,000		
P96027	PCケーブル用アンカープレート 12.7用		個	799		
P96028	PCケーブル用グリップ 12.7用		個	2,270		
P96029	PCケーブル用アンカープレート 15.2用		個	799		
P96030	PCケーブル用グリップ 15.2用		個	2,600		
P96039	水道用円形鉄蓋 円形鉄蓋2号 φ350 簡易防水型 農水 マーク入り		組	34,200		
P96040	水道用円形鉄蓋 円形鉄蓋2号 φ250 簡易防水型 農水 マーク入り		組	19,700		
P96041	無収縮モルタル		m3	86,800		
P96043	水道用レジンコンクリート製ボックス JWWA K 148 円形用2号 調整リング RB35(K) H=100mm		組	14,700		
P96044	水道用レジンコンクリート製ボックス JWWA K 148 円形用2号 底版 RB35(P) H=40mm		組	16,100		
P96046	水道用レジンコンクリート製ボックス JWWA K 148 円形用1号 調整リング RB25(K) H=100mm		組	9,090		
P96047	水道用レジンコンクリート製ボックス JWWA K 148 円形用1号 底版 RB25P H=40		組	14,000		
P96048	円形鉄蓋 円形鉄蓋(空気穴付き) φ500 T25 農水マーク入り		組	99,400		
P96049	水道用レジンコンクリート製ボックス JWWA K 148 円形用3号 上部壁 RB50(A) H=200mm		組	30,200		

事業名	宇城農地整備事業
工事名	南豊崎工区区画整理（その１０）工事

コード	名　称（規　格）	数　量	単位	単　価	金　額	備　考
P96050	水道用レジンコンクリート製ボックス JWWA K 148 円形用3号 下部壁 RB50(C) H=200mm		組	14,700		
P96051	水道用レジンコンクリート製ボックス JWWA K 148 円形用3号 底版 RB50(P) H=40mm		組	17,000		
P96052	急速空気弁 φ25　内外面粉体塗装　7.5k		個	63,900		
P96053	ボール式補修弁（レバー式） φ75×100　内外面粉体塗装　7.5k		個	56,800		
P96054	給水栓（ノンダストアングルバルブ） φ75、0.74MPa		基	80,700		
P96055	芯出しスペーサー φ300用 φ90×50L×5t		個	2,000		
P96057	沈下防止底板 t=70		組	6,400		
P96058	受桝 1型		個	7,630		
P96059	水路横断スラブ T-10、6680×250×1000(ア ンカー、ゴム支承含む)		枚	224,000		
P96061	硬質ポリ塩化ビニル管継手材 チーズφ125×φ75 TS		個	3,820		
P96062	硬質ポリ塩化ビニル管継手材 チーズφ150×φ75 TS		個	6,810		
P96063	硬質ポリ塩化ビニル管用継手材 チーズ φ250×φ75 TS		個	19,100		
P96066	MFジョイント FCD製 φ75 0.74Mpa 離脱防止金具付		個	13,000		
P96068	MFジョイント FCD製 φ150 0.74Mpa 離脱防止金具付		個	25,100		
P96069	MFジョイント FCD製 φ200 0.74Mpa 離脱防止金具付		個	42,400		
P96070	MFジョイント FCD製 φ250 0.74Mpa 離脱防止金具付		個	56,800		
P96071	フランジ付きT字管 メカ形 離脱防止金具付 φ150×φ75		個	59,450		
P96092	3フランジＴ字管(溶融亜鉛アルミニウム合金めっき) SGP 200A×5856L×80A		個	790,290		
P96093	2フランジ曲管(溶融亜鉛アルミニウム合金めっき) SGP 45° 200A×198×132		個	193,390		
P96094	2フランジ曲管(溶融亜鉛アルミニウム合金めっき) SGP 60° 200A×198×181		個	207,180		
P96098	ゴム製伸縮可とう管 200A 0.5MPa 偏心量100mm		個	221,000		
P96104	ボックスカルバート B1300×H1500×L2000		個	196,000		
P96107	ボックスカルバート B2300×H1200×L1500		個	345,000		
P96115	配管用継手材 φ75 90° 塩ビ管・鋼管		個	29,200		
P96116	水道用レジンコンクリート製ボックス JWWA K 148 円形用1号 上下部壁 RB25CA H=300		組	16,700		
P96117	水道用レジンコンクリート製ボックス JWWA K 148 円形用2号 上下部壁 RB35(CA) H=300mm		組	28,300		
P96118	フランジ付きT字管 メカ形 離脱防止金具付 φ250×φ75		個	123,910		
P96119	両フランジ付短管 鋳鉄製　φ75　L=0.1m		個	17,850		
P96120	FRP製蓋 φ390 取手150×60		個	48,000		
P96121	振れ止め金具 D290		個	57,590		
P96123	継足しロッド SS400　φ38　L=0.6m		個	51,300		
P96150	エレフット試験		箇所	119,700		
P96151	ねじ込み式可鍛鋳鉄製管継手（黒白） エルボ　φ80		個	1,750		
P96152	ねじ込み式可鍛鋳鉄製管継手（黒白） ソケット φ80		個	1,460		
P96153	ねじ込み式可鍛鋳鉄製管継手（黒白） ニップル φ80		個	1,370		
P96154	ラック式簡易ゲート B300×H300		個	892,600		
P96155	硬質ポリ塩化ビニル管用継手材 チーズ φ200×φ200 TS		個	30,940		
P96157	硬質ポリ塩化ビニル管用継手材 ソケット 250×150 TS		個	155,510		
P96158	硬質ポリ塩化ビニル管用継手材 ソケット 200×125 TS		個	67,190		
P96159	松杭丸太 長6m 末口18cm（皮むき 先端加工含む）		本	13,500		

事業名	宇城農地整備事業
工事名	南豊崎工区区画整理（その１０）工事

コード	名　称（規　格）	数　量	単位	単　価	金　額	備　考
	＊＊＊　T単－ 1号　＊＊＊					
T00001	田面排水桝設置工		基		10.000 基	歩A 当たり算出
	幅340㎜、奥行230㎜、高さ600㎜					
S02115	土木一般世話役	0.750	人	28,968	21,726	S単　19号
S02115	特殊作業員	0.750	人	24,582	18,437	S単　20号
S02115	普通作業員	0.750	人	20,706	15,530	S単　21号
Y00004	雑品	0.100		55,693	5,569	
S02112	ﾊﾞｯｸﾎｳ[ｸﾛｰﾗ型･ｸﾚｰﾝ･～低騒･排対型(～3次)] 標準ﾊﾞｹｯﾄ容量 山積0.28m3（平積0.2m3）吊能力1.7t	1.230	日	10,000	12,300	S単　13号
S02116	軽油 ﾊﾟﾄﾛｰﾙ給油,,	31.000	L	143	4,433	S単　28号
S02115	運転手（特殊）	0.750	人	24,786	18,590	S単　22号
	合　　計				96,585	算出数量 10.000 基
	単　　価		基		9,659	
	＊＊＊　T単－ 2号　＊＊＊					
T00005	固化材散布		ton		15.000 ton	歩A 当たり算出
	セメント系固化材 施工障害なし					
S02115	普通作業員	1.000	人	20,706	20,706	S単　21号
S02116	セメント系固化材 一般軟弱土用,,	16.200	ton	18,500	299,700	S単　89号
S02111	ﾊﾞｯｸﾎｳ[ｸﾛｰﾗ型･ｸﾚｰﾝ機能付き･排対型(1次)] 標準ﾊﾞｹｯﾄ容量 山積0.45m3(平積0.35m3) 吊能力2.9t	1.170	供用日	10,200	11,934	S単　10号
S02116	軽油 ﾊﾟﾄﾛｰﾙ給油,,	29.000	L	143	4,147	S単　28号
S02115	運転手（特殊）	1.000	人	24,786	24,786	S単　22号
	合　　計				361,273	算出数量 15.000 ton
	単　　価		ton		24,085	
	＊＊＊　T単－ 3号　＊＊＊					
T00006	粉体攪拌工（ﾊﾞｯｸﾎｳ攪拌混合）		m3		187.000 m3	歩A 当たり算出
	施工障害なし、深度0.5～2.0m					
S02115	土木一般世話役	1.000	人	28,968	28,968	S単　19号
S02115	普通作業員	1.000	人	20,706	20,706	S単　21号
S02111	ﾊﾞｯｸﾎｳ[ｸﾛｰﾗ型･排対型(1次)] 山積0.45m3(平積0.35m3)（ﾍﾞｰｽﾏｼﾝ（改造費含む））	1.270	供用日	25,700	32,639	S単　11号
S02111	攪拌混合機 改良深度0.5m以上、2.0m以下	1.270	供用日	39,000	49,530	S単　12号
S02116	軽油 ﾊﾟﾄﾛｰﾙ給油,,	60.000	L	143	8,580	S単　28号
S02115	運転手（特殊）	1.000	人	24,786	24,786	S単　22号
	合　　計				165,209	算出数量 187.000 m3
	単　　価		m3		883	
	＊＊＊　T単－ 4号　＊＊＊					
T00007	鉄筋ｺﾝｸﾘｰﾄ柵渠据付工（機械）		m		15.000 m	歩A 当たり算出
	B5000×H1200					
S02115	土木一般世話役	0.650	人	28,968	18,829	S単　19号
S02115	特殊作業員	0.650	人	24,582	15,978	S単　20号
S02115	普通作業員	3.250	人	20,706	67,295	S単　21号
Y00004	雑品	0.100		102,102	10,210	

事業名	宇城農地整備事業
工事名	南豊崎工区区画整理（その１０）工事

コード	名　称（規　格）	数　量	単位	単　価	金　額	備　考
S02112	ﾊﾞｯｸﾎｳ[ｸﾛｰﾗ型･ｸﾚｰﾝ･～超低･排対型(～2011)] 標準ﾊﾞｹｯﾄ容量 山積0.45m3（平積0.35m3）吊能力2.9t	1.300	日	11,000	14,300	S単　14号
S02112	ﾊﾞｯｸﾎｳ[ｸﾛｰﾗ型･ｸﾚｰﾝ･～超低･排対型(～2014)] 標準ﾊﾞｹｯﾄ容量 山積0.8m3（平積0.6m3）吊能力2.9t	1.300	日	18,100	23,530	S単　15号
S02116	軽油 ﾊﾟﾄﾛｰﾙ給油,,	103.000	L	143	14,729	S単　28号
S02115	運転手（特殊）	1.300	人	24,786	32,222	S単　22号
	合　　計				197,093	算出数量 15.000 m
	単　　価		m		13,140	
	＊＊＊　T単－ 5号　＊＊＊					
T00008	制水弁工		箇所		1.000 箇所	歩A 当たり算出
	φ250					
S02116	鉄筋コンクリートU形用蓋 1種　300 長600mm,,	1.000	個	1,390	1,390	S単　43号
S07091	制水弁人力据付 樹脂製,250mm	1.000	基	186,036	186,036	S単 137号
S02116	MFジョイント FCD製 φ250 0.74Mpa 離脱防止金具付,,	2.000	個	56,800	113,600	S単　44号
	合　　計				301,026	算出数量 1.000 箇所
	単　　価		箇所		301,026	
	＊＊＊　T単－ 6号　＊＊＊					
T00009	制水弁工		箇所		1.000 箇所	歩A 当たり算出
	φ150					
S02116	鉄筋コンクリートU形用蓋 1種　300 長600mm,,	1.000	個	1,390	1,390	S単　43号
S07091	制水弁人力据付 樹脂製,150mm	1.000	基	91,137	91,137	S単 138号
S02116	MFジョイント FCD製 φ150 0.74Mpa 離脱防止金具付,,	2.000	個	25,100	50,200	S単　50号
	合　　計				142,727	算出数量 1.000 箇所
	単　　価		箇所		142,727	
	＊＊＊　T単－ 7号　＊＊＊					
T00010	円形鉄蓋2号設置		箇所		1.000 箇所	歩A 当たり算出
	φ350					
S02116	水道用円形鉄蓋 円形鉄蓋2号 φ350 簡易防水型 農水 マーク入り,,	1.000	組	34,200	34,200	S単　45号
S02115	普通作業員	0.080	人	20,706	1,656	S単　21号
S02116	無収縮モルタル	0.004	m3	86,800	347	S単　46号
	合　　計				36,203	算出数量 1.000 箇所
	単　　価		箇所		36,203	
	＊＊＊　T単－ 8号　＊＊＊					
T00011	レジンコンクリート製ボックス設置		箇所		1.000 箇所	歩A 当たり算出
	円形2号　調整リング H=100					
S02116	水道用レジンコンクリート製ボックス JWWA K 148 円形用2号 調整リング RB35(K) H=100mm,,	1.000	組	14,700	14,700	S単　47号
S02115	普通作業員	0.020	人	20,706	414	S単　21号
	合　　計				15,114	算出数量 1.000 箇所
	単　　価		箇所		15,114	
	＊＊＊　T単－ 9号　＊＊＊					

事業名	宇城農地整備事業
工事名	南豊崎工区区画整理（その１０）工事

コード	名　称（規　格）	数　量	単位	単　価	金　額	備　考
T00013	レジンコンクリート製ボックス設置		箇所		1.000 箇所	歩A 当たり算出
	円形2号　底版 H=40					
S02116	水道用レジンコンクリート製ボックス JWWA K 148 円形用2号 底版 RB35(P) H=40mm,,	1.000	組	16,100	16,100	S単　49号
S02115	普通作業員	0.020	人	20,706	414	S単　21号
	合　　計				16,514	算出数量 1.000 箇所
	単　　価		箇所		16,514	
	＊＊＊　T単－ 10号　＊＊＊					
T00014	円形鉄蓋1号設置		箇所		1.000 箇所	歩A 当たり算出
	φ250					
S02116	水道用円形鉄蓋 円形鉄蓋2号 φ250 簡易防水型 農水 マーク入り,,	1.000	組	19,700	19,700	S単　63号
S02115	普通作業員	0.060	人	20,706	1,242	S単　21号
S02116	無収縮モルタル	0.003	m3	86,800	260	S単　46号
	合　　計				21,202	算出数量 1.000 箇所
	単　　価		箇所		21,202	
	＊＊＊　T単－ 11号　＊＊＊					
T00015	レジンコンクリート製ボックス設置		箇所		1.000 箇所	歩A 当たり算出
	円形1号　調整リング H=100					
S02116	水道用レジンコンクリート製ボックス JWWA K 148 円形用1号 調整リング RB25(K) H=100mm,,	1.000	組	9,090	9,090	S単　51号
S02115	普通作業員	0.010	人	20,706	207	S単　21号
	合　　計				9,297	算出数量 1.000 箇所
	単　　価		箇所		9,297	
	＊＊＊　T単－ 12号　＊＊＊					
T00017	レジンコンクリート製ボックス設置		箇所		1.000 箇所	歩A 当たり算出
	円形1号　底版 H=40					
S02116	水道用レジンコンクリート製ボックス JWWA K 148 円形用1号 底版 RB25P H=40,,	1.000	組	14,000	14,000	S単　53号
S02115	普通作業員	0.010	人	20,706	207	S単　21号
	合　　計				14,207	算出数量 1.000 箇所
	単　　価		箇所		14,207	
	＊＊＊　T単－ 13号　＊＊＊					
T00018	空気弁設置		箇所		1.000 箇所	歩A 当たり算出
S02116	急速空気弁 φ25　内外面粉体塗装　7.5k,,	1.000	個	63,900	63,900	S単　54号
S02115	土木一般世話役	0.100	人	28,968	2,897	S単　16号
S02115	特殊作業員	0.180	人	24,582	4,425	S単　17号
S02115	普通作業員	0.210	人	20,706	4,348	S単　18号
	合　　計				75,570	算出数量 1.000 箇所
	単　　価		箇所		75,570	
	＊＊＊　T単－ 14号　＊＊＊					

事業名	宇城農地整備事業
工事名	南豊崎工区区画整理（その１０）工事

コード	名　称（規　格）	数　量	単位	単　価	金　額	備　考
T00019	円形鉄蓋設置		箇所		1.000 箇所	歩A 当たり算出
	φ500					
S02116	円形鉄蓋 円形鉄蓋(空気穴付き) φ500 T25 農水マーク入り,,	1.000	組	99,400	99,400	S単　55号
S02115	普通作業員	0.100	人	20,706	2,071	S単　21号
S02116	無収縮モルタル	0.007	m3	86,800	608	S単　46号
	合　　計				102,079	算出数量 1.000 箇所
	単　　価		箇所		102,079	
	＊＊＊　T単－ 15号　＊＊＊					
T00020	レジンコンクリート製ボックス設置		箇所		1.000 箇所	歩A 当たり算出
	円形3号　上部壁 H=200					
S02116	水道用レジンコンクリート製ボックス JWWA K 148 円形用3号 上部壁 RB50(A) H=200mm,,	1.000	組	30,200	30,200	S単　56号
S02115	普通作業員	0.030	人	20,706	621	S単　21号
	合　　計				30,821	算出数量 1.000 箇所
	単　　価		箇所		30,821	
	＊＊＊　T単－ 16号　＊＊＊					
T00021	レジンコンクリート製ボックス設置		箇所		1.000 箇所	歩A 当たり算出
	円形3号　下部壁 H=200					
S02116	水道用レジンコンクリート製ボックス JWWA K 148 円形用3号 下部壁 RB50(C) H=200mm,,	1.000	組	14,700	14,700	S単　57号
S02115	普通作業員	0.020	人	20,706	414	S単　21号
	合　　計				15,114	算出数量 1.000 箇所
	単　　価		箇所		15,114	
	＊＊＊　T単－ 17号　＊＊＊					
T00022	レジンコンクリート製ボックス設置		箇所		1.000 箇所	歩A 当たり算出
	円形3号　底版 H=40					
S02116	水道用レジンコンクリート製ボックス JWWA K 148 円形用3号 底版 RB50(P) H=40mm,,	1.000	組	17,000	17,000	S単　58号
S02115	普通作業員	0.020	人	20,706	414	S単　21号
	合　　計				17,414	算出数量 1.000 箇所
	単　　価		箇所		17,414	
	＊＊＊　T単－ 18号　＊＊＊					
T00023	制水弁工		箇所		1.000 箇所	歩A 当たり算出
	φ75					
S02116	鉄筋コンクリートU形用蓋 1種　300 長600mm,,	1.000	個	1,390	1,390	S単　43号
S07091	制水弁人力据付 樹脂製,75mm	1.000	基	42,837	42,837	S単 139号
S02116	MFジョイント FCD製 φ75 0.74Mpa 離脱防止金具付,,	2.000	個	13,000	26,000	S単　62号
	合　　計				70,227	算出数量 1.000 箇所
	単　　価		箇所		70,227	
	＊＊＊　T単－ 19号　＊＊＊					
T00025	給水栓設置工		個		10.000 個	歩A 当たり算出

事業名	宇城農地整備事業
工事名	南豊崎工区区画整理（その１０）工事

コード	名　称（規　格）	数　量	単位	単　価	金　額	備　考
	φ75					
S02115	土木一般世話役	3.330	人	28,968	96,463	S単　16号
S02115	特殊作業員	3.330	人	24,582	81,858	S単　17号
S02115	普通作業員	13.320	人	20,706	275,804	S単　18号
	合　　計				454,125	算出数量 10.000 個
	単　　価		個		45,413	
	＊＊＊　T単－ 20号　＊＊＊					
T00026	1-4号水管橋据付工		箇所		1.000 箇所	歩A 当たり算出
S02115	配管工	12.000	人	22,338	268,056	S単　23号
Y00004	雑品	0.100		268,056	26,806	
S16004	ﾄﾗｯｸｸﾚｰﾝ[油圧伸縮ｼﾞﾌﾞ型] ﾄﾗｯｸｸﾚｰﾝ(油圧伸縮ｼﾞﾌﾞ型),4.9ton吊り,なし	1.200	日	37,200	44,640	S単 147号
	合　　計				339,502	算出数量 1.000 箇所
	単　　価		箇所		339,502	
	＊＊＊　T単－ 21号　＊＊＊					
T00030	水路横断スラブ設置		箇所		1.000 箇所	歩A 当たり算出
	L6680×B1000×H250					
S02115	土木一般世話役	0.500	人	28,968	14,484	S単　16号
S02115	特殊作業員	0.500	人	24,582	12,291	S単　17号
S02115	普通作業員	1.000	人	20,706	20,706	S単　18号
Y00004	雑品	0.150		47,481	7,122	
S16004	ﾗﾌﾃﾚｰﾝｸﾚｰﾝ[油圧伸縮ｼﾞﾌﾞ型・～低騒･排対型(～2次)] ﾗﾌﾃﾚｰﾝｸﾚｰﾝ(油圧伸縮ｼﾞﾌﾞ型),16ton吊り,なし	0.500	日	50,500	25,250	S単 146号
S02116	水路横断スラブ T-10、6680×250×1000(ア ンカー、ゴム支承含む),,	4.000	枚	224,000	896,000	S単　25号
	合　　計				975,853	算出数量 1.000 箇所
	単　　価		箇所		975,853	
	＊＊＊　T単－ 22号　＊＊＊					
T00044	レジンコンクリート製ボックス設置		箇所		1.000 箇所	歩A 当たり算出
	円形1号　上下部壁 H=300					
S02116	水道用レジンコンクリート製ボックス JWWA K 148 円形用1号 上下部壁 RB25CA H=300,,	1.000	組	16,700	16,700	S単　52号
S02115	普通作業員	0.010	人	20,706	207	S単　21号
	合　　計				16,907	算出数量 1.000 箇所
	単　　価		箇所		16,907	
	＊＊＊　T単－ 23号　＊＊＊					
T00045	レジンコンクリート製ボックス設置		箇所		1.000 箇所	歩A 当たり算出
	円形2号　上下部壁 H=300					
S02116	水道用レジンコンクリート製ボックス JWWA K 148 円形用2号 上下部壁 RB35(CA) H=300mm,,	1.000	組	28,300	28,300	S単　48号
S02115	普通作業員	0.020	人	20,706	414	S単　21号
	合　　計				28,714	算出数量 1.000 箇所
	単　　価		箇所		28,714	

事業名	宇城農地整備事業
工事名	南豊崎工区区画整理（その１０）工事

コード	名　称（規　格）	数　量	単位	単　価	金　額	備　考
	＊＊＊　T単－ 24号　＊＊＊					
T00046	配管工		m		10.000 m	歩A 当たり算出
	1-15号排泥工 φ75					
S07021	硬質ﾎﾟﾘ塩化ﾋﾞﾆﾙ管人力布設 VU,75mm,片受直管ｽﾘｰﾌﾞ付,4.0m管,0箇所	10.000	m	1,416	14,160	S単 132号
SA0103	SP 床掘り 土砂,上記以外(小規模),-,-,	5.000	m3	1,984	9,920	S単 170号
S07001	パイプライン基礎 砂・砂質土,山砂(SF相当品以上),山積0.28m3(平積0.20m3),振動ｺﾝﾊﾟｸﾀ,区分Ⅰ	0.800	m3	8,883	7,106	S単 122号
	,なし,なし					
S07001	パイプライン基礎 砂・砂質土,山砂(SF相当品以上),山積0.28m3(平積0.20m3),ﾀﾝﾊﾟ,区分Ⅰ,なし,	0.400	m3	9,824	3,930	S単 123号
	なし					
S01041	人力土工(盛土・埋戻) 砂・砂質土,埋戻,はね付け+まき出し,振動ｺﾝﾊﾟｸﾀ(Ⅱ)	2.000	m3	3,218	6,436	S単　5号
S02116	山砂 ,クッション用(SF、S-F、S-FG、SG-F),	2.000	m3	3,700	7,400	S単　64号
S01041	人力土工(盛土・埋戻) 粘性土・礫質土,埋戻,はね付け+まき出し,振動ｺﾝﾊﾟｸﾀ(Ⅱ)	1.000	m3	3,673	3,673	S単　7号
S42111	埋設標識シート・地中埋設標敷設工 ,埋設標識シート,,幅150mm、50m巻、2倍ﾎﾟﾘｴﾁﾚﾝｸﾛｽ	10.000	m	270	2,700	S単 159号
	合　計				55,325	算出数量 10.000 m
	単　価		m		5,533	
	＊＊＊　T単－ 25号　＊＊＊					
T00047	配管工		m		10.000 m	歩A 当たり算出
	1-16号排泥工 φ75					
S07021	硬質ﾎﾟﾘ塩化ﾋﾞﾆﾙ管人力布設 VU,75mm,片受直管ｽﾘｰﾌﾞ付,4.0m管,0箇所	10.000	m	1,416	14,160	S単 132号
SA0103	SP 床掘り 土砂,上記以外(小規模),-,-,	7.000	m3	1,984	13,888	S単 170号
S07001	パイプライン基礎 砂・砂質土,山砂(SF相当品以上),山積0.28m3(平積0.20m3),振動ｺﾝﾊﾟｸﾀ,区分Ⅰ	0.800	m3	8,883	7,106	S単 122号
	,なし,なし					
S07001	パイプライン基礎 砂・砂質土,山砂(SF相当品以上),山積0.28m3(平積0.20m3),ﾀﾝﾊﾟ,区分Ⅰ,なし,	0.400	m3	9,824	3,930	S単 123号
	なし					
S01041	人力土工(盛土・埋戻) 粘性土・礫質土,埋戻,はね付け+まき出し,振動ｺﾝﾊﾟｸﾀ(Ⅱ)	5.000	m3	3,673	18,365	S単　7号
S42111	埋設標識シート・地中埋設標敷設工 ,埋設標識シート,,幅150mm、50m巻、2倍ﾎﾟﾘｴﾁﾚﾝｸﾛｽ	10.000	m	270	2,700	S単 159号
	合　計				60,149	算出数量 10.000 m
	単　価		m		6,015	
	＊＊＊　T単－ 26号　＊＊＊					
T00048	給水栓配管土工		m		10.000 m	歩A 当たり算出
	1-7号支線用水路 タイプ１					
SA0103	SP 床掘り 土砂,上記以外(小規模),-,-,	5.000	m3	1,984	9,920	S単 170号
S07001	パイプライン基礎 砂・砂質土,山砂(SF相当品以上),山積0.28m3(平積0.20m3),振動ｺﾝﾊﾟｸﾀ,区分Ⅰ	0.800	m3	8,883	7,106	S単 122号
	,なし,なし					
S07001	パイプライン基礎 砂・砂質土,山砂(SF相当品以上),山積0.28m3(平積0.20m3),ﾀﾝﾊﾟ,区分Ⅰ,なし,	0.400	m3	9,824	3,930	S単 123号
	なし					
S01041	人力土工(盛土・埋戻) 砂・砂質土,埋戻,はね付け+まき出し,振動ｺﾝﾊﾟｸﾀ(Ⅱ)	2.000	m3	3,218	6,436	S単　5号
S02116	山砂 ,クッション用(SF、S-F、S-FG、SG-F),	2.000	m3	3,700	7,400	S単　64号
S01041	人力土工(盛土・埋戻) 粘性土・礫質土,埋戻,はね付け+まき出し,振動ｺﾝﾊﾟｸﾀ(Ⅱ)	0.800	m3	3,673	2,938	S単　7号
SA0833	SP 下層路盤（歩道部） 150mm,1層施工,砕石,なし,再生ｸﾗｯｼｬｰﾗﾝ RC-40	5.000	m²	1,017	5,085	S単 197号

事業名	宇城農地整備事業
工事名	南豊崎工区区画整理（その１０）工事

コード	名　称（規　格）	数　量	単位	単　価	金　額	備　考
SA0835	SP 上層路盤（歩道部） 100mm,1層施工,砕石,なし,粒度調整砕石 M-30	5.000	m²	1,003	5,015	S単 201号
SA0843	SP 表層（車道・路肩部） 1.4m未満1層仕上厚50mm以下,50mm,ｱｽﾌｧﾙﾄ混合物Ⅰ（2.35t/m3）,ﾌﾟﾗｲﾑｺｰﾄ 各	11.000	m²	2,829	31,119	S単 204号
	種,,再生密粒度ｱｽｺﾝ(13)					
SA0831	SP 不陸整正 無し,-,-,なし,	6.000	m²	119.3	716	S単 194号
S42111	埋設標識シート・地中埋設標敷設工 ,埋設標識シート,,幅150mm､50m巻､2倍ﾎﾟﾘｴﾁﾚﾝｸﾛｽ	10.000	m	270	2,700	S単 159号
	合　　計				82,365	算出数量 10.000 m
	単　　価		m		8,237	
	＊＊＊　T単－ 27号　＊＊＊					
T00049	給水栓配管土工		m		10.000 m	歩A 当たり算出
	1-9号支線用水路 タイプ１					
SA0103	SP 床掘り 土砂,上記以外(小規模),-,-,	5.000	m3	1,984	9,920	S単 170号
S07001	パイプライン基礎 砂・砂質土,山砂(SF相当品以上),山積0.28m3(平積0.20m3),振動ｺﾝﾊﾟｸﾀ,区分Ⅰ	0.800	m3	8,883	7,106	S単 122号
	,なし,なし					
S07001	パイプライン基礎 砂・砂質土,山砂(SF相当品以上),山積0.28m3(平積0.20m3),ﾀﾝﾊﾟ,区分Ⅰ,なし,	0.400	m3	9,824	3,930	S単 123号
	なし					
S01041	人力土工(盛土・埋戻) 砂・砂質土,埋戻,はね付け+まき出し,振動ｺﾝﾊﾟｸﾀ(Ⅱ)	2.000	m3	3,218	6,436	S単　5号
S02116	山砂 ,クッション用(SF、S-F、S-FG、SG-F),	2.000	m3	3,700	7,400	S単　64号
S01041	人力土工(盛土・埋戻) 粘性土・礫質土,埋戻,はね付け+まき出し,振動ｺﾝﾊﾟｸﾀ(Ⅱ)	1.000	m3	3,673	3,673	S単　7号
S42111	埋設標識シート・地中埋設標敷設工 ,埋設標識シート,,幅150mm､50m巻､2倍ﾎﾟﾘｴﾁﾚﾝｸﾛｽ	10.000	m	270	2,700	S単 159号
	合　　計				41,165	算出数量 10.000 m
	単　　価		m		4,117	
	＊＊＊　T単－ 28号　＊＊＊					
T00051	盛土・埋戻(狭幅1.0m未満)		m3		1.000 m3	歩A 当たり算出
	流用土埋戻					
S86802	SP【被災地】積込(ルーズ) 土砂,土量50,000m3未満	1.110	m3	254.1	282	S単 167号
S01041	人力土工(盛土・埋戻) 粘性土・礫質土,埋戻,まき出し,締固めを計上しない	1.110	m3	1,760	1,954	S単　2号
S86102	【被災地】締固工(振動ﾛｰﾗ締固め2.5m未満) 築堤・埋戻,0.8～1.1ton,なし	1.000	m3	659	659	S単 160号
	合　　計				2,895	算出数量 1.000 m3
	単　　価		m3		2,895	
	＊＊＊　T単－ 29号　＊＊＊					
T00053	路体(狭幅1.0m未満)		m3		1.000 m3	歩A 当たり算出
	流用土路体					
S86802	SP【被災地】積込(ルーズ) 土砂,土量50,000m3未満	1.110	m3	254.1	282	S単 167号
S01041	人力土工(盛土・埋戻) 粘性土・礫質土,盛土,まき出し,締固めを計上しない	1.110	m3	1,760	1,954	S単　4号
S86102	【被災地】締固工(振動ﾛｰﾗ締固め2.5m未満) 路体,0.8～1.1ton,なし	1.000	m3	659	659	S単 161号
	合　　計				2,895	算出数量 1.000 m3
	単　　価		m3		2,895	
	＊＊＊　T単－ 30号　＊＊＊					
T00054	路体(1.0m以上2.5m未満)		m3		1.000 m3	歩A 当たり算出

事業名	宇城農地整備事業
工事名	南豊崎工区区画整理（その１０）工事

コード	名　称（規　格）	数　量	単位	単　価	金　額	備　考
	流用土路体					
S86802	SP【被災地】積込(ルーズ) 土砂,土量50,000m3未満	1.110	m3	254.1	282	S単 167号
S01041	人力土工(盛土・埋戻) 粘性土・礫質土,盛土,まき出し,締固めを計上しない	1.110	m3	1,760	1,954	S単　4号
S86102	【被災地】締固工(振動ﾛｰﾗ締固め2.5m未満) 路体,3.0～4.0ton,なし	1.000	m3	495	495	S単 164号
	合　　計				2,731	算出数量 1.000 m3
	単　　価		m3		2,731	
	＊＊＊　T単－ 31号　＊＊＊					
T00055	路床(狭幅1.0m未満)		m3		1.000 m3	歩A 当たり算出
	流用土路床					
S86802	SP【被災地】積込(ルーズ) 土砂,土量50,000m3未満	1.110	m3	254.1	282	S単 167号
S01041	人力土工(盛土・埋戻) 粘性土・礫質土,埋戻,まき出し,締固めを計上しない	1.110	m3	1,760	1,954	S単　2号
S86102	【被災地】締固工(振動ﾛｰﾗ締固め2.5m未満) 路床,0.8～1.1ton,なし	1.000	m3	760	760	S単 163号
	合　　計				2,996	算出数量 1.000 m3
	単　　価		m3		2,996	
	＊＊＊　T単－ 32号　＊＊＊					
T00056	路床(1.0m以上2.5m未満)		m3		1.000 m3	歩A 当たり算出
	流用土路床					
S86802	SP【被災地】積込(ルーズ) 土砂,土量50,000m3未満	1.110	m3	254.1	282	S単 167号
S01041	人力土工(盛土・埋戻) 粘性土・礫質土,埋戻,まき出し,締固めを計上しない	1.110	m3	1,760	1,954	S単　2号
S86102	【被災地】締固工(振動ﾛｰﾗ締固め2.5m未満) 路床,3.0～4.0ton,なし	1.000	m3	545	545	S単 162号
	合　　計				2,781	算出数量 1.000 m3
	単　　価		m3		2,781	
	＊＊＊　T単－ 33号　＊＊＊					
T00057	ラック式簡易ゲート設置		門		1.000 門	歩A 当たり算出
	B300 H300					
S02115	据付工	3.000	人	28,866	86,598	S単　24号
S02115	普通作業員	2.000	人	20,706	41,412	S単　21号
Y00004	雑品	0.050		128,010	6,401	
S16004	ﾄﾗｯｸｸﾚｰﾝ[油圧伸縮ｼﾞﾌﾞ型] ﾄﾗｯｸｸﾚｰﾝ(油圧伸縮ｼﾞﾌﾞ型),4.9ton吊り,なし	2.000	日	37,200	74,400	S単 147号
S02116	ラック式簡易ゲート B300×H300,,	1.000	個	892,600	892,600	S単　96号
	合　　計				1,101,411	算出数量 1.000 門
	単　　価		門		1,101,411	
	＊＊＊　T単－ 34号　＊＊＊					
T00058	給水栓配管土工		m		10.000 m	歩A 当たり算出
	1-7号幹線用水路 タイプ１					
SA0103	SP 床掘り 土砂,上記以外(小規模),-,-,	5.000	m3	1,984	9,920	S単 170号
S07001	パイプライン基礎 砂・砂質土,山砂(SF相当品以上),山積0.28m3(平積0.20m3),振動ｺﾝﾊﾟｸﾀ,区分Ⅰ	0.800	m3	8,883	7,106	S単 122号
	,なし,なし					
S07001	パイプライン基礎 砂・砂質土,山砂(SF相当品以上),山積0.28m3(平積0.20m3),ﾀﾝﾊﾟ,区分Ⅰ,なし,	0.400	m3	9,824	3,930	S単 123号

事業名	宇城農地整備事業
工事名	南豊崎工区区画整理（その１０）工事

コード	名　称（規　格）	数　量	単位	単　価	金　額	備　考
	なし					
S01041	人力土工(盛土・埋戻) 砂・砂質土,埋戻,はね付け+まき出し,振動ｺﾝﾊﾟｸﾀ(Ⅱ)	2.000	m3	3,218	6,436	S単　5号
S02116	山砂 ,クッション用(SF、S-F、S-FG、SG-F),	2.000	m3	3,700	7,400	S単　64号
S01041	人力土工(盛土・埋戻) 粘性土・礫質土,埋戻,はね付け+まき出し,振動ｺﾝﾊﾟｸﾀ(Ⅱ)	1.000	m3	3,673	3,673	S単　7号
S42111	埋設標識シート・地中埋設標敷設工 ,埋設標識シート,,幅150mm、50m巻、2倍ﾎﾟﾘｴﾁﾚﾝｸﾛｽ	10.000	m	270	2,700	S単 159号
	合　計				41,165	算出数量 10.000 m
	単　価		m		4,117	
	＊＊＊　T単－ 35号　＊＊＊					
T00059	給水栓配管土工		m		10.000 m	歩A 当たり算出
	1-11号支線用水路 タイプ２					
SA0103	SP 床掘り 土砂,上記以外(小規模),-,-,	6.000	m3	1,984	11,904	S単 170号
S07001	パイプライン基礎 砂・砂質土,山砂(SF相当品以上),山積0.28m3(平積0.20m3),振動ｺﾝﾊﾟｸﾀ,区分Ⅰ	0.800	m3	8,883	7,106	S単 122号
	,なし,なし					
S07001	パイプライン基礎 砂・砂質土,山砂(SF相当品以上),山積0.28m3(平積0.20m3),ﾀﾝﾊﾟ,区分Ⅰ,なし,	0.400	m3	9,824	3,930	S単 123号
	なし					
S01041	人力土工(盛土・埋戻) 砂・砂質土,埋戻,はね付け+まき出し,振動ｺﾝﾊﾟｸﾀ(Ⅱ)	5.000	m3	3,218	16,090	S単　5号
S01041	人力土工(盛土・埋戻) 粘性土・礫質土,埋戻,はね付け+まき出し,振動ｺﾝﾊﾟｸﾀ(Ⅱ)	5.000	m3	3,673	18,365	S単　7号
S42111	埋設標識シート・地中埋設標敷設工 ,埋設標識シート,,幅150mm、50m巻、2倍ﾎﾟﾘｴﾁﾚﾝｸﾛｽ	10.000	m	270	2,700	S単 159号
	合　計				60,095	算出数量 10.000 m
	単　価		m		6,010	

令和５年度　宇城農地整備事業

南豊崎工区区画整理（その１０）工事

特　別　仕　様　書

九州農政局

宇城農地整備事業所

第１章　総則

令和５年度宇城農地整備事業　南豊崎工区区画整理（その１０）工事の施工に当たっては、農林水産省農村振興局制定「土木工事共通仕様書」（以下、「共通仕様書」という。）に基づいて実施する。

なお、共通仕様書に対する特記及び追加事項は、この特別仕様書によるものとする。

第２章　工事内容

１．目的

本工事は、国営宇城土地改良事業計画に基づき、南豊崎工区におけるほ場整備を行うものである。

２．工事場所

熊本県宇城市松橋町南豊崎地内

３．工事概要

本工事の概要は次のとおりである。

区画整理	A=	4.78ha
（１）整地工	A=	4.35ha
（２）用水路工（管水路）	L=	505.2m
（３）排水路工（開水路）	L=	545.2m
（４）道路工	L=	805.4m
（５）附帯工	1式	

４．工事数量

別紙「工事数量表」のとおりである。

なお、工事数量の備考欄に「概」と表示した数量については概略（概算）数量であるため、施工実績に基づき設計変更の対象とする。

第３章　施工条件

１．工程制限

工事期間中に施工範囲内で営農をしている場合があるので、営農に支障がないよう努めなければならない。

２．工事期間中の休業日

工事期間中の休業日としては雨天・休日等４５日を見込んでいる。

なお、休業日には土曜日、日曜日、祝日、年末年始休暇を含んでいる。

３．施工しない日

原則、土曜日及び日曜日、年末年始休暇（１２月２９日～１月３日）。

ただし、週休２日の取得に要する費用の計上の試行工事のうち週休２日の実施を取り組む工事については、提出する実施計画によるものとする。

なお、冬期間の気象条件等により上記の工事を施工しない日においてやむを得ず施工が必要となった場合は、監督職員と協議するものとする。

４．施工しない時間帯

原則、平日の午後６時から午前８時まで。

なお、冬期間の気象条件等により上記の工事を施工しない時間帯においてやむを得ず施工が必要となった場合は、監督職員と協議するものとする。

５．現場技術員

本工事は、共通仕様書第１編第１章第１節１－１－９に規定している現場技術員を配置する。

なお、氏名等については別に通知する。

６．工期

本工事は、受注者の円滑な工事施工体制を確保するため、事前に建設資材、建設労働者の確保などが図れる余裕期間と実工期を合わせた全体工期を設定した工事であり、発注者が示した工事完了期限までの間で、受注者は工事の始期（工事開始日）及び終期を任意に設定できる。なお、受注者は、契約を締結するまでの間に、様式１により、工事の始期及び終期を通知しなければならない。

ただし、受注者は、発注者が本工事の積算上の工期としている１４２日間よりも短い期間を工期として設定しようとする場合には、落札決定後、速やかに様式１と併せて、休日を確保していることや適切な工程による工事であることを説明できる理由書及び工程表を提出しなければならない。

工事の始期までの余裕期間内は、主任技術者又は監理技術者を配置することを要しない。また、現場に搬入しない資材等の手配等を行うことができるが、資材の搬入や仮設物の設置等、工事の着手を行ってはならない。なお、余裕期間内に行う手配等は受注者の責により行うものとする。

全体工期：契約締結日から令和７年３月２７日（工事完了期限日）まで

※工事完了期限内における工期の変更については、受注者から変更理由が記載された書面での協議を行うこと。

７．CORINSへの登録

技術者の従事期間は、契約（変更の場合は変更契約）工期をもって登録することとし、余裕期間を含まないことに留意すること。

第４章　現場条件

１．土質

本工事の施工場所の土質は、粘性土を想定している。

２．関連工事・業務

本工事に関連する工事・業務として次に示す工事を予定しているので、監督職員及び関連する工事の責任者と十分連絡、協議し工事工程に支障が生じないよう調整しなければならない。

（１）令和５年度 宇城農地整備事業 南豊崎工区区画整理（その９）工事（仮称）
実施予定時期　：令和６年１０月～令和７年３月

（２）令和５年度 宇城農地整備事業 南豊崎工区区画整理（その１１）工事（仮称）
実施予定時期　：令和６年１０月～令和７年３月

（３）令和５年度 宇城農地整備事業 南豊崎工区区画整理（その１２）工事（仮称）
実施予定時期　：令和６年１０月～令和７年３月

（４）令和５年度 宇城農地整備事業 浅川・南豊崎工区揚水ポンプ（その２）工事（仮称）
実施予定時期　：令和６年１０月～令和７年３月

（５）支障電柱の移転（九電）
実施予定時期：令和６年９月～令和６年１０月

（６）電気通信線路設備移転（NTT）
実施予定時期：令和６年９月～令和６年１０月

３．第三者に対する措置

（１）騒音及び振動対策

騒音・振動等の発生を伴う作業については、その対策に十分配慮するとともに、地域住民との協調を図り工事の円滑な進捗に努めなければならない。

なお、第三者との協議において対策を講じる必要がある場合には、変更追加することがある。

（２）保安対策（道路）

１）市道御船豊福線、市道南豊崎松橋線、市道南豊崎桑田線については通学路に指定されているため、学童の登下校時には安全管理に留意しなければならない。

２）本工事における交通誘導警備員は計上していないが、現地交通状況及び通学に関する関係者との諸調整等により必要な場合は、監督職員と協議する。

（３）交通対策

１）工事用車輌は、施工区域内外の運行に際し制限速度等を遵守しなければならない。

また、施工区域内外は道路幅員が狭小であるため、常に交通対策に留意し、地元車優先で運行しなければならない。

２）工事用車輌の運行に伴い、一般道路等が損傷し道路管理者から修復等を求められた場合には、その補修工事を指示することがある。このため、頻繁に工事用車輌の運行が予想される工事現場周辺の一般道路等は、事前にその路面状況等を記録しておかなければならない。

なお、受注者の責で道路を損傷した場合は原形復旧を行うものとする。ただし、善良な使用にも関わらず路面等の補修が必要となった場合は、監督職員と協議するものとす

る。

（４）防塵対策

防塵対策については十分配慮するとともに、地域住民との協調を図り、工事の円滑な進捗に努めなければならない。

なお、現地状況等により、追加の対策が必要になった場合は監督職員と協議するものとする。

（５）現場搬入路

現場搬入路として、図面に示す市道等を使用することを考えているが、工事実施に当たり善良な道路使用にも関わらず路面等の補修が必要となった場合や、拡幅及び隅切等が必要な場合は監督職員と協議するものとする。

なお、各道路において、資材等の運搬が困難と判断される場合は、監督職員と協議するものとする。

（６）防護柵、バリケード、カラーコーン等の安全施設の設置

工事施工中は、安全のため第三者の現場内への立ち入りを制限するとともに、必要な箇所には安全施設を設置するものとする。安全施設類の設置に当たっては、転倒、飛散等による事故が起こらないように、十分注意し設置するものとする。

（７）路面維持

土砂等の飛散防止及び一般の通行に支障をきたさないよう受注者の責任において善良な管理を行うものとする。

なお、別途対策が必要となった場合は、監督職員と協議するものとする。

（８）営農対策

周辺の農地では耕作が行われているので、工事施工に当たっては、営農に支障がないように努めなければならない。

４．地区境界付近の施工等

地区外及び施設等に接して掘削する場合は、余裕幅50cmを残すことを標準とする。

ただし、重要構造物に接する場合は、余裕幅を1.0m以上とする。

なお、他の施設（道路、水路、家屋等）と近接して施工する場合は、施設の保全を十分考慮して行うものとする。

５．関係機関との調整

本工事において、関係機関との調整が必要となった場合には、監督職員と協議の上、調整を行うものとする。

６．落水・通水作業に係る措置

水路の落水・通水作業については、施設管理者や地元水役等と調整の上、実施するものとする。

なお、通水時に受注者の責任に起因する異常が認められた場合は、受注者の責任において処理するものとする。

7．水棲生物の保護等

仮締切後の水替えに伴い施工範囲内に取り残された魚類等の水棲生物の保護等については、適切な対応に努めなければならない。

なお、具体的な対応方法は監督職員が別途指示することとし、本作業に係る費用は計上していないが、作業に要した人員等の実績に基づき監督職員と協議するものとする。

第５章　任意仮設

1．仮締切工

（1）仮締切工の構造は、別途図面に示すとおりであり、施工区間はドライワークとする。

なお、大型土のう中詰め土及び締切盛土は、流用土を予定している。

（2）仮締切工の実施に先立ち、周囲の状況、地盤支持力など現地状況等により構造等を変更する場合は、監督職員と協議するものとする。

（3）降雨等により上流側水路や施工範囲隣接水路の水位が上昇した場合は、受注者の責任において臨機応変に応急措置を実施するとともに、速やかに監督職員と協議するものとする。

なお、工事期間中の補修、維持管理及び工事完了後の撤去は受注者の責任において実施しなければならない。

（4）仮締切工の撤去に当たり大型土のう袋及び土のう袋は処分するものとする。

2．水替工

工事現場内における排水量は、次のとおり想定している。

各仮締切地点：Qmax=6.0m3/h

3．仮設道路

農地に仮設道路を設ける場合は、土木シート及び敷鉄板を敷設し仮設道路として使用するものとする。

なお、仮設道路に盛土を設ける場合は、流用土を使用するものとする。

第６章　指定仮設

1．建設発生土受入地（有料）

本工事の建設発生土受入地は図面に示す箇所とし、その名称、予定量は次のとおりであるが、場所等を変更することがある。

名称	地先名	搬出予定量	備　　考
元田商会 建設発生土受入地	熊本県八代郡氷川町大野1067	2,875m3	掘削残土

本建設発生土受入地への処分方法はダンプトラック放土とし、処分費を計上している。

第７章　工事用地等

1．発注者が確保している用地

発注者が確保している工事用地及び工事施工上必要な用地（以下、「工事用地等」という。）は、図面に示すとおりである。

２．工事用地等の使用及び返還

発注者が確保している工事用地等については、工事施工に先立ち監督職員の立会の上、用地境界、使用条件等を確認しなければならない。

なお、工事用地等の使用に当たっては、既設の制水ゲート、揚水機場、カーブミラー等の道路安全施設等を損傷しないように留意しなければならない。

第８章　工事用電力

本工事に使用する電力設備は、受注者の責任において準備しなければならない。

第９章　工事用材料

１．規格及び品質

本工事で使用する主要材料の規格及び品質は次のとおりであり、監督職員が指示する材料については、試験成績書等を提出しなければならない。

（１）石材及び骨材

１）再生クラッシャラン　RC-40

２）粒度調整砕石　M-30　JIS A 5001

３）砂基礎、保護砂　日本統一土質分類による SG 材相当以上

（２）コンクリート

１）コンクリートは、レディーミクストコンクリートとし、種類は次のとおりとする。

種類	呼び強度 (N/mm2)	スランプ (cm)	粗骨材の最大寸法 (mm)	水セメント比 W/C (%)	セメントの種類による記号	使用目的
無筋コンクリート	18	8	25	65 以下	高炉 B	ｺﾝｸﾘｰﾄ基礎等
鉄筋コンクリート	21	12	25	60 以下	高炉 B	ボックスカルバート地覆、L 型水路底版コンクリート、床板橋

※粗骨材最大寸法 25mm は、地域的に骨材の入手が困難な場合 20mm の使用を可能とする。

（３）管材

１）硬質ポリ塩化ビニル管（VU）　JIS K 6741　φ75、100、125、150、200、250、300

２）硬質ポリ塩化ビニル管（VP）　JIS K 6741　φ200

３）配管用炭素鋼鋼管　JIS G 3452　SGP80A

４）配管用炭素鋼鋼管（溶融亜鉛アルミニウム合金めっき）　JIS G 3452　SGP 200A

５）ヒューム管　φ300

（４）弁類

１）水道用急速空気弁（鋳鉄製、樹脂製）　JWWA B 137　呼び径 25mm　0.74MPa

２）浅埋設水道用仕切弁（樹脂製）　JWWA B 125　呼び径 75mm（0.74MPa）、呼び径 150mm（0.74MPa）、呼び径 250mm（0.74MPa）内ねじ式　ベアリング入り

３）ボール式補修弁　JWWA B 126　呼び径 75　0.74MPa

４）農業用給水栓（ノンダストアングルバルブ）　呼び径 75mm　0.74MPa

（５）アスファルト混合物

１）アスファルト合材　JIS K 2207　再生密粒度アスファルト混合物（13）

２）アスファルト乳剤　JIS K 2208　PK-3

（６）コンクリート二次製品

１）ボックスカルバート　B1300×H1500×L2000、B2300×H1200×L1500　T-25

２）鉄筋コンクリート組立柵渠（B 形）　B5000×H1200

３）L 型水路　H1500 Ⅱ型

４）水路横断スラブ（T-10）　B1000×L6680×H250

５）水道用レジンコンクリート製ボックス　JWWA K 148　φ250、φ350、φ500　T-25

（７）鉄鋼材

１）鉄筋コンクリート用棒鋼　SD295　D13

２）マンホール蓋　JWWA B 132　水道用円形鉄蓋　φ250 T-25 施設名及び「農」マーク付
JWWA B 132　水道用円形鉄蓋　φ350 T-25 施設名及び「農」マーク付

３）マンホール蓋　円形鉄蓋（空気穴付き）　φ500 T-25 施設名及び「農」マーク付

４）ガードレール　C-4E

５）ラック式簡易ゲート　300×300

（８）木材

受注者は、設計図書に木材の使用を指定されている場合はこれに従うものとし、任意仮設等においても木材利用の促進に留意しなければならない。

１）松丸太杭（皮むき　先端加工有り）φ180 L=6000

（９）その他

１）埋設物表示テープ　幅 150mm　ダブル　ポリエチレン製　黄色（農業用水管用）

２）セメント系固化材　一般軟弱土用

３）山土砂（修正 CBR20 以上を想定）

４）FRP 製蓋　φ390　取手 150×60

２．見本又は資料提出

主要材料及び次に示す工事材料は、使用前に試験成績書、見本、カタログ等を監督職員に提出して承諾を得なければならない。なお、これ以外の材料についても監督職員が提出を指示する場合がある。

材　料　名	提　　出　　物
石材及び骨材	試験成績書、粒度分布表
コンクリート	試験成績書、配合計画書

管材	カタログ
弁類	試験成績書、カタログ
コンクリート二次製品	試験成績書、カタログ
アスファルト混合物	試験成績書、配合報告書
鉄鋼材	試験成績書、カタログ
基礎砂	粒度分析表
その他材料	カタログ又は試験成績書等

３．監督職員の検査又は試験

次に示す工事材料は、使用前に監督職員の検査又は試験を受けなければならない。

材　料　名	検査・試験項目	備　　考
コンクリート二次製品	寸法・外観	工場検査又は搬入時抽出検査
管材	寸法・外観	搬入時抽出検査
弁類	寸法・外観	抽出検査
地盤改良材（セメント系固化材）	重量	抽出検査

４．資材の調達

次の資材については、以下の調達地域等から調達することを想定しているが、安定的な確保を図るために、当該調達地域等以外から調達せざるを得ない場合には、事前に監督職員と協議するものとする。また、購入費用及び輸送費等に要した費用について、証明書類（実際の取引伝票等）を監督職員に提出し、設計変更の内容について協議するものとする。

資　材　名	規　　格	調達地域等
敷鉄板（仮設材）	t=22㎜、1,524㎜×6,096㎜	宇城市

第10章　施工

１．一般事項

（１）基準点・水準点

本工事の基準点・水準点は、図面及び下表に示すものを使用するものとする。

なお、基準点等の位置データは、測地成果2011に対応したものである。

点名	X座標	Y座標	標高（m）
２級基準点（南豊崎No.1）	-40977.995	-30506.510	1.304
２級基準点（南豊崎No.3）	-41160.524	-30218.084	1.263
２級基準点（南豊崎No.4）	-41356.040	-31440.904	1.185
２級基準点（南豊崎No.6）	-41559.262	-30468.120	0.433
２級基準点（南豊崎No.7）	-41564.472	-31110.488	3.754

（２）検測又は確認（施工段階確認）

１）本工事の施工段階確認は、下表に示すとおりである。ただし、確認時期・頻度については、監督職員の指示により変更する場合がある。

２）下表に示す以外の工種は、自主検査記録を確認する場合があるので、監督職員が求

めた場合、これに応じなければならない。

工種	確認内容	確認時期・頻度 (一般監督)	遠隔確認対象
表土扱い	厚さ	施工完了時点で１箇所	○
基盤造成	基準高	施工完了時点で１箇所	○
路盤工	基準高 厚さ	初期施工段階で１箇所。以降、構造変更ごとに１箇所。	○
管水路 (硬質ポリ塩化ビニル管)	埋設深	初期施工段階で１箇所	○
地盤改良工	改良強度	初期施工段階で１箇所	○

（３）舗装切断に伴う排水等の処理

舗装切断作業に伴い発生する排水又は切削粉は、直接、現場外に排出することがないよう回収し、産業廃棄物として適正に処理するものとする。

（４）その他

１）工事施工に先立ち、地区境界杭、基準点、水準点を現地で確認しなければならない。

なお、これらの杭は工事施工中にあっても移動しないよう留意しなければならない。

ただし、施工上支障になる場合は、監督職員と打合せの上、引照杭、控杭等を設け工事終了後に復元するものとする。

２）工事施工に先立ち、施工範囲外から施工範囲へ流入する接続水路を遮断するため現地状況を確認し、降雨時等の排水対策の検討を行い排水施設等の設置が必要な場合は、監督職員と協議しなければならない。

湛水対策に当たっては、被害が生じないよう万全の対策を講じるものとし、受注者の責任において維持管理をしなければならない。

３）電柱周辺の施工に当たっては、その保護等を充分考慮しなければならない。

２．再生資源等の利用

（１）再生資材の利用

受注者は、次に示す再生資材を利用するものとする。

資　材　名	規　格	備　考
再生加熱アスファルト混合物	再生密粒度アスコン(13)	表層
再生クラッシャラン	RC-40	基礎砕石、路盤工

なお、舗装材に使用する場合等には、「舗装再生便覧」((公社)日本道路協会発行）等を遵守する。

（２）建設資材廃棄物等の現場内利用

受注者は、本工事の施工に伴い発生する建設資材廃棄物について、本現場内で利用可能か検討し、その利用方法等について監督職員と協議しなければならない。

なお、分別の徹底及び、適切な保管を行うものとする。

３．建設資材廃棄物等の搬出

本工事の施工に伴い発生する建設資材廃棄物等を本現場内で利用することが困難な場合は、次に示す処理施設へ搬出するものとするが、これにより難い場合は、監督職員と協議するも

のとする。

舗装切断作業に伴い発生する排水は、汚泥として取扱うこと。

空冷式などの排水が発生しない工法を採用した場合に発生する切削粉は、アスファルト・コンクリート塊として取扱うこと。

建設資材廃棄物	処理施設名	住　　所	受入時間	事業区分
鉄筋コンクリート塊	（株）髙橋建設	熊本県宇城市小川町河江1004	8:00～17:00 休日:日曜日、祝日、第2土曜日、第4土曜日	再資源化施設業者
無筋コンクリート塊	（株）髙橋建設	熊本県宇城市小川町河江1004	8:00～17:00 休日:日曜日、祝日、第2土曜日、第4土曜日	再資源化施設業者
建設混合廃棄物（石綿含有産業廃棄物）	（株）八木運送	熊本県熊本市北区植木町鐙田字山ノ浦880外	8:00～17：00 休日：日曜日、祝日	最終処分
アスファルト塊	（株）髙橋建設	熊本県宇城市小川町河江1004	8:00～17:00 休日:日曜日、祝日、第2土曜日、第4土曜日	再資源化施設業者
木材	日本フォレスト（株）	熊本県宇城市豊野町安見4501-28	8:00～17:00 休日:日曜日	再資源化施設業者
汚泥	（有）中道環境開発	熊本県八代市新港町3丁目2番10号	8:30～17:00 休日: 日曜日	再資源化施設業者
水路内雑物	(有)三松産業	熊本県宇城市豊野町下郷430-20	9:00～17:00 休日:土・日曜日、祝日	再資源化施設業者
廃プラスチック類	（株）吉田開発	熊本県八代市泉町下岳字肥賀志952番外	8:00～17:00 休日:土・日曜日、祝日	再資源化施設業者

4.特定建設資材の分別解体等

本工事における特定建設資材の工程ごとの作業内容及び分別解体等の方法は、次のとおりである。

工程ごとの作業内容及び解	工　程	作　業　内　容	分別解体等の方法
	①仮設	仮設工事 □有　　■無	□手作業 □手作業・機械作業の併用
	②土工	土工事 ■有　　□無	□手作業 ■手作業・機械作業の併用
	③基礎	基礎工事 ■有　　□無	□手作業 ■手作業・機械作業の併用
	④本体構造	本体構造の工事 □有　　■無	□手作業 □手作業・機械作業の併用

体方法	⑤本体付属品	本体付属品の工事 □有　　■無	□手作業 □手作業・機械作業の併用
	⑥その他 （構造物撤去工）	その他の工事 ■有　　□無	□手作業 ■手作業・機械作業の併用

5．土　工

（1）掘削

1）表土剥

耕地の表土の剥ぎ取り厚さは、18cm 程度とし、表土の仮置きに当たっては、他の土砂が混入しないようにしなければならない。

なお、表土の剥ぎ取りに先立ち監督職員、地権者等の立会を得て、表土の厚さの確認を行い、その結果を監督職員に提出しなければならない。

2）掘削

① 掘削土は、埋戻し及び盛土に流用するもののほか全て建設発生土受入地へ搬出しなければならない。

② 掘削に当たっては、法面の崩落に十分注意して施工しなければならない。

③ 法面の崩落により他の施設に重大な影響が発生又は、そのおそれが認められる場合は、速やかに監督職員と協議しなければならない。

6．構造物取壊し工

（1）コンクリート構造物及び石積（練積）の撤去作業については、取壊したコンクリート殻がほ場内に残らないよう入念に除去しなければならない。

（2）石積（空積）は、計画ほ場標高と暗渠排水口との差が1m以上確保出来る箇所についてはそのまま埋設し、確保できない箇所については監督職員と協議するものとする。

（3）石綿含有建材（スレートボード成形板等）の撤去作業については、大気汚染防止法等を遵守し、次によるものとする。

1）共通仕様書第3章第2節3-2-1「(40) 石綿障害予防規則」、「農業農村整備事業等におけるアスベスト（石綿）対応マニュアル」（農林水産省農村振興局整備部）及び「石綿対策の手引き」（厚生労働省健康局 水道課）に基づき実施するものとする。

2）石綿撤去作業にかかる業務に労働者を就かせる時は、当該労働者に対し、特別教育を義務づけられていることから、「石綿取扱い作業従事者特別教育」を受講した証明となるものを監督職員に事前に提出しなければならない。

3）石綿含有建材については、原則として切断等を行わず、原形のまま取り外すものとし、損傷を与えないように人力にて撤去を行うものとする。

また、建設作業員や工事区域近傍家屋等住民の健康被害防止のため、取り外しの際に誤って石綿含有建材が破壊され、空気中に飛散する場合があることから、取り外し作業前に散水し、湿潤な状態で作業を行うものとする。

なお、原形のまま取り外すとは、ボルトや釘等を撤去し、手作業で行うことをいう。

4）現場の状況等により、原形のまま取り外すことが困難で、やむを得ず切断等を伴う作業を行う場合には、湿潤化を行った上で撤去を行うものとする。

なお、湿潤化とは、作業前に散水等により、対象となる石綿含有建材を一度湿潤な状態にすることだけではなく、切断面等への散水等の措置を講じながら作業を行うことにより、湿潤な状態を保つことをいう。

5）現場の状況等により、湿潤化を行うことが著しく困難な場合は、十分な集じん性能を有する電動工具を使用することや離隔養生（負圧不要）等を行うことにより、飛散防止措置を実施する必要がある。このため、この場合、受注者が適切と考える対策計画を考慮の上、監督職員と協議するものとする。

7．整地工

（1）表土扱い

1）表土扱いは原則として、「剥ぎ取り戻し工法（筆内集積工法）」とする。

2）表土扱いの厚さは表土戻し後に18cm程度を確保することを想定しているが、表土剥ぎ取りを行う前に、現況表土厚確認を行い、その厚さと調査位置を記録した図書を作成し提出するものとする。この調査をもとに工事全体の表土量の計算を行い、確保できない場合には監督職員と打合せしなければならない。

なお、現況表土厚確認方法の詳細については監督職員と協議するものとする。

3）表土の集積場所は、その集積位置の表土を剥ぎ取り後、集積しなければならない。

4）表土剥ぎ取りは、石礫その他雑物が混入しないように注意して施工しなければならない。

5）表土戻しは、基盤仕上げ終了後、表土を均平になるよう、また表土剥ぎ取り時同様、石礫その他雑物の混入により耕作に支障のないよう注意して施工しなければならない。

（2）基盤切盛

1）基盤切盛は、原則として耕区内流用とするが、逆田となる場合は、耕区外より流用を行い逆田修正しなければならない。

2）基盤切盛については、不同沈下を防止するために層状にまき出し転圧するが、過転圧による土壌の透水性を悪化させないようにしなければならない。また、土質、含水状況に応じて監督職員と協議するものとする。

3）基盤切盛後において基盤面、又は地区界の法尻に湧水等が出現した場合は、監督職員と協議し、排水処理をした後でなければ、基盤整地、表土戻し作業をしてはならない。

4）雨天時には、基盤切盛作業を中断しなければならない。また、工事を再開または終了するときは、水切り作業を行いドライな状態での施工を心掛けなければならない。

5）切土の場合は、切り過ぎないように注意するとともに、切土面に湧水やすべり面などの異層のあることが発見された場合は、直ちに作業を中止して、対策を講じるとともに、監督職員と協議するものとする。

6）基盤切盛中に、営農上不適と思われる土層が生じた場合は、監督職員と打合せの上、処理しなければならない。

なお、営農上不適と思われる土層とは次のようなものを示す。

① 礫や牡蠣殻が多量に含まれる、あるいは岩盤または転石等が出た場合。

② 土層が特に緻密な場合。

③　泥炭層及び黒泥層を含む場合。

（３）畦畔築立

１）畦畔の築立は、崩壊しにくいものとしなければならない。

２）畦畔用土に適する土の現地採取ができない場合は、監督職員と協議するものとする。

（４）基盤整地

１）基盤均平後において表面に現れた雑物（石礫を含む）は除去するものとする。

２）基盤均平作業は、作業の良し悪しにより、田面乾燥・耕土厚・作物育成にむらを生じる原因となり、しかも、表土戻しの後、手直し作業は非常に困難であるので、作業は細心の注意を払って仕上げなければならない。

（５）表土整地・簡易整備

１）表土均平は、原則として乾土均平工法とするが、それ以外の工法を採用する場合には監督職員と協議するものとする。

２）降雨・積雪・土壌の凍結等施工条件の悪い時は、原則として作業をしてはならない。

（６）整地工構造物

１）排水口は、耕区面積が30ａ当たり1箇所かつ耕区の最下流側に設置するものとし、設置箇所は関係者等と協議の上決定するものとする。

なお、設置方法は、排水管の上流端は表土面から30cm下がりとし、原則として用水取水口と排水口は対角線上に計画し、水管理が容易となるように配置しなければならない。ただし、排水口を2箇所以上設置する場合は、排水口の高さ（標高）を同一とする。

２）排水口周辺部の施工に当たっては、粘性土で入念に埋戻・転圧を行うものとする。

８．進入路工

（１）進入路は原則として１耕区に１箇所（幅4m、水平部1m）設置しなければならない。

（２）進入路は、道路面と表土面の差が最小となり、かつ耕区の使用に不都合とならない場所に設置するものとするが、関係者等と確認の上、決定するものとする。

９．用水路工

（１）管水路

１）管体基礎における基床部及び管側部の締固めは、一層の仕上り厚さが 30 ㎝以下となるようにまき出し、締固め密度 85％以上となるよう締固めなければならない。

なお、路床部においては、一層の仕上り厚さが 20 ㎝以下となるようにまき出し、締固め密度 90％以上となるよう締固めなければならない。

また、管側部の締固めは振動コンパクタ・ランマにより行うこととするが、これらによる締固めが不可能な箇所は、突き棒等により入念に施工しなければならない。

２）埋戻し材は、管頂 30cm までは購入土（保護砂）、それ以外は現地の掘削土を使用することを計画している。

なお、締固めに支障となる礫や雑物等は、入念に取除かなければならない。

３）管頂 30cm までの埋戻しは、一層の仕上がり厚さが 30cm 以下になるよう均一にまき出し、管に損傷を与えないよう振動コンパクタ・ランマ等の締固め機械により、締固め密

度 85%以上となるように締固めなければならない。

なお、路床部においては、一層の仕上がり厚さが 20cm 以下になるようまき出し、締固め密度 90%以上となるように締固めなければならない。

4）管頂 60cm までの埋戻しは、前項と同様のまき出しとし、管に損傷を与えないよう 1.1ｔ以下の締固め機械で締固め密度 85%以上となるように締固めなければならない。

なお、路床部における締固め密度は 90%以上とする。

5）管頂 60cm 以上の埋戻しは、前項と同様のまき出しとし、施工条件に合った機種の締固め機械で、締固め密度 85%以上となるように締固めなければならない。

なお、路床部における締固め密度は 90%以上とする。

6）硬質塩化ビニル管の継手は、TS 接合用とする。

なお、管の接合は塩化ビニル管・継手協会「水道用硬質塩化ビニル管技術資料＜施工編＞」によるものとする。

7）埋戻しは、管及びジョイントに偏圧や無理な荷重・衝撃を与えないよう、十分注意し施工しなければならない。

8）埋設物表示テープは、道路下埋設区間において図面に示す位置に設置しなければならない。

9）管の布設作業を一次中断する場合は、蓋等で管への土砂及び汚水の流入を防がなければならない。

10. 排水路工

（1）開水路

1）施工に先立ち、施工区域に係る用排水系統を十分把握し、水路等の機能が効果的に発揮できるよう施工しなければならない。また、盛土及び埋戻し部に水路を敷設する場合は、圧密沈下による水路の中だるみや、陥没のないよう、十分締固めを行うなど特に留意して施工するものとする。

2）鉄筋コンクリート柵渠等の敷設については、設計図書に示す計画勾配とし、アームを中心線に直角に敷設し屈曲することのないよう施工しなければならない。

3）排水路工は、目地材や吸出し防止材等の施工はしないものとする。但し、現地の状況等により排水路側壁裏面の埋戻土が吸い出されるなど、変状が発生するおそれがある場合は、事前に監督職員と協議しなければならない。

4）排水路の勾配は、極力一定にするものとするが、ほ場や道路面から著しく低くなる場合は監督職員と協議するものとする。

また、基盤切盛完了後の仕上がり標高を推定し、手戻りがないように施工しなければならない。

5）ボックスカルバート周辺部の埋戻しは一層の仕上り厚さが20cm程度になるようにまき出し、締固め密度90%以上となるように締固めなければならない。

11. 道路工

（1）支線道路

1）支線道路は、現況自然勾配に従いなじみ良く施工するものとする。

なお、地形が急勾配で路面をほ場面より下げた方が良い場合等は、監督職員と協議の上、施工しなければならない。

２）路床盛土は一層の仕上がり厚さが20cm以下となるよう均一にまきだし、施工条件に合った機種の締固機械により締固め密度90％以上になるように締固めなければならない。

（２）ＣＢＲ試験

１）現状土CBR試験箇所は200mに１箇所とする。なお、アスファルト舗装の路床の設計CBRは3を想定しており、設計変更が必要な場合は、監督職員と協議するものとする。

２）路床の軟弱な箇所等が発見された場合は、監督職員に報告しなければならない。

なお、この場合必要なCBR試験や路床改良等の追加を行うことがある。

（３）舗装工

１）路盤工

①　下層路盤工に先立ち、路床面の不陸を整正しなければならない。

②　下層路盤工は、路盤材（再生クラッシャラン RC-40）を敷均し、施工条件に合った転圧機械により締固めをしなければならない。

③　上層路盤工は、路盤材（粒度調整砕石 M-30）を敷均し、施工条件に合った転圧機械により締固めをしなければならない。

２）アスファルト舗装工

①　表層工の施工に当たっては、プライムコート（アスファルト乳剤PK-3）120㌔/100m2以上を路盤面に均一に散布し、表層との密着をはからなければならない。

②　表層工は、施工条件に合った機種のアスファルトフィニッシャにより、加熱アスファルト混合物を敷均し、施工条件に合った機種で締固めをしなければならない。

12. 地盤改良工（浅層）

（１）地盤改良工

１）セメント系固化材添加量は下表のとおり想定しているが、施工前に行う現場配合試験等の結果により変更することがある。

なお、現場配合試験については、監督職員に配合試験計画の承諾を得たあと行うものとするが、協議により現場配合試験を省略することができるものとする。

工　種	添加量	必要改良強度（qu）σ7 及び設計支持力度（q）
D-17号暗渠工	50kg/㎥	図面のとおり
C-3号暗渠工	〃	〃
C-4号暗渠工	〃	〃

２）準備工

①　草木類の混じった有機質土及び混合不可能な玉石等は、除去しなければならない。

②　施工面に水溜りがある場合、地下水位が高い場合は、仮排水路等を設けて水切りを行うものとする。

３）散布

①　改良材の散布は、特に天候に留意し雨天、強風時及び気温５℃以下の時は散布してはならない。

また、施工時に異常が発生した場合には、直ちに監督職員に報告し、指示を受けるものとする。

② 改良材の散布は、風による飛散公害と作業員の健康障害等を招かないよう必要な措置を講じなければならない。

③ 改良材の散布は、施工条件に合った機種により均一に散布するものとし、その作業は迅速に行わなければならない。

4）混合

① 混合は雑物を除去した後、施工条件に合った混合処理能力を持つ機種により、所定の深さまで、また、改良土が均質になるまで十分に行わなければならない。

② 混合中は、混合深さ、混合状態の良否を確認し、混合むらが生じた場合は、再度混合するものとする。

13. 基礎工

基礎砕石の締固めは、施工条件に合った機種の締固め機械で十分に締固めなければならない。

第11章　情報化施工技術の活用について

1．適用

本工事は、「情報化施工技術の活用ガイドライン」（農林水産省農村振興局整備部設計課）に基づき、情報通信技術の活用により生産性及び施工品質の向上を図るため、受注者の発議により、土工、ほ場整備工、水路工に関する起工測量、設計図書の照査、施工、出来形管理等の施工管理及びデータ納品の全て又は一部において、情報化施工技術を活用する「情報化施工技術活用工事」の対象工事（受注者希望型）である。

2．協議・報告

受注者は、情報化施工技術の活用を希望する場合は、契約後、施工計画書の提出（施工数量や現場条件の変更による変更施工計画書の提出を含む。）までに発注者へ協議を行い、協議が整った場合、実施内容等について施工計画書に記載するものとする。 なお、情報化施工技術の活用を希望しない場合は、その旨発注者に報告するものとする。

3．使用する機器・ソフトウェア

情報化施工技術を活用するに当たり使用する機器及びソフトウェアは、受注者が調達すること。また、施工に必要な施工データは、受注者が作成するものとする。使用する機器、ソフトウェア及びファイル形式については、事前に監督職員と協議するものとする。

4．貸与資料

基本設計データ及び３次元設計データの作成に必要な貸与資料は下表のとおりである。このほか、必要な資料がある場合は、監督職員に報告し貸与を受けるものとする。

なお、貸与を受けた資料については、工事完成時までに監督職員へ返却しなければならな

い。

	貸与資料	備考
1	令和３年度宇城農地整備事業南豊崎工区区画整理実施設計業務報告書	
2	図面のＣＡＤデータ	

５．確認及び検査

受注者は、監督職員が行う施工段階確認等や検査職員が行う完成検査等において、施工管理データが組み込まれた出来形管理用ＴＳ等光波方式等を準備しなければならない。

６．電子納品

受注者は、情報化施工技術に係る資料について、「情報化施工技術の活用ガイドライン」に基づき提出しなければならない。

７．情報化施工技術の活用に要する費用

（１）情報化施工技術の活用に要する費用については設計変更の対象とし、「情報化施工技術の活用ガイドライン」に基づき計上することとする。

（２）受注者は、発注者から依頼する歩掛、経費等の見積書提出に協力しなければならない。
また、発注者の指示により歩掛調査等の調査を実施する場合には協力しなければならない。

第12章　施工管理

１．主任技術者等の資格

主任技術者又は監理技術者の資格は入札説明書によるものとする。

２．施工管理

（１）施工管理の追加項目

施工管理基準に定めのない追加の項目とその管理基準等は、次によらなければならない。

１）土工の盛土法面転圧の品質管理は、土木工事施工管理基準の「別表第３品質管理、２土質関係、道路工、（１）路体・路床盛土工、砂置換法による土の密度試験」の路床を準用する。

２）埋戻し

管水路の埋戻し土における品質管理は、土木工事施工管理基準の「別表第３品質管理、２土質関係、道路工、（１）路体・路床盛土工、砂置換法による土の密度試験」の路床を準用するものとする。

３）用水路工（管水路）の通水試験

受注者は、将来発注者が行う通水試験に立会うものとする。なお、通水試験において受注者の責任に起因する異常が認められた場合は、受注者の責任において処理するものとする。

４）地盤改良工

①　直接測定による出来形管理

測定項目	規格値(mm)	測定基準	管理方式	備考
施工厚さ　t	－50	・構造物ごとに測定。 ・厚さは端部２か所で測定。	・結果一覧表によるもの（様式3-1）	測定基準で、施工延長Ｌが40mを超える場合は、40m毎に測定
幅　w	－100			
延長　L	－100			

② 撮影記録による出来形管理

直接測定による出来形測定結果が確認できるよう撮影記録を行い、適正に管理を行うものとする。

5）品質管理

施工管理基準に定めのない追加の項目とその内容は次によるものとする。

工　種	試験項目	試験方法	規格値	測定基準
地盤改良工	エレフット試験	JGS1521-2011 平板載荷試験の簡易試験	設計強度以上	試験はﾎﾞｯｸｽｶﾙﾊﾞｰﾄ据付位置（D-17号、C-3号、C-4号）について実施する。

3．六価クロム溶出試験

本工事は、「六価クロム溶出試験」の対象工事であり、次に示す工種について、六価クロム溶出試験を実施し、試験結果（計量証明書）を提出しなければならない。

なお、試験方法は、「セメント及びセメント系固化材を使用した改良土の六価クロム溶出試験実施要領（案）」によるものとする。

また、土質条件、施工条件等により試験方法、検体数に変更が生じた場合は、監督職員と協議するものとする。

六価クロム溶出試験対象工種及び検体数

対象工種	対象工法	配合設計段階 検　体　数	備　　考
地盤改良工	粉体攪拌工法	１検体	

4.工事写真における黒板情報の電子化

黒板情報の電子化は、被写体画像の撮影と同時に工事写真における黒板の記載情報の電子的記入を行うことにより、現場撮影の省力化、写真整理の効率化を図るものである。

受注者は、工事契約後に監督職員の承諾を得た上で黒板情報の電子化を行うことができる。黒板情報の電子化を行う場合、受注者は、以下の（1）から（4）によりこれを実施するものとする。

（1）使用する機器・ソフトウェア

受注者は、黒板情報の電子化に必要な機器・ソフトウェア等（以下、「機器等」という。）は、「土木工事施工管理基準 別表第２ 撮影記録による出来形管理」に示す項目の電子的記入ができるもので、かつ「電子政府における調達のために参照すべき暗号のリスト

(CRYPTREC 暗号リスト)」URL（https://www.cryptrec.go.jp/list.html）に記載する基準を用いた信憑性確認機能（改ざん検知機能）を有するものを使用するものとする。

（２）機器等の導入

１）黒板情報の電子化に必要な機器等は、受注者が準備するものとする。

２）受注者は、黒板情報の電子化に必要な機器等を選定し、監督職員の承諾を得なければならない。

（３）黒板情報の電子的記入に関する取扱い

１）受注者は、（１）の機器等を用いて工事写真を撮影する場合は、被写体と黒板情報を電子画像として同時に記録してもよいこととする。

２）本工事の工事写真の取扱いは、「土木工事施工管理基準 別表第２ 撮影記録による出来形管理」及び「電子化写真データの作成要領（案)」によるものとする。なお、上記１）に示す黒板情報の電子的記入については、「電子化写真データの作成要領（案）６ 写真編集等」に示す「写真編集」には該当しないものとする。

３）黒板情報の電子化を適用する場合は、従来型の黒板を写し込んだ写真を撮影する必要はない。

（４）写真の納品

受注者は、（３）に示す黒板情報の電子化を行った写真を、工事完成時に発注者へ納品するものとする。

なお、受注者は納品時にURL(https://www.cals.jacic.or.jp/CIM/sharing/index_digital.html)のチェックシステム（信憑性チェックツール）又はチェックシステム（信憑性チェックツール）を搭載した写真管理ソフトウェアを用いて、黒板情報を電子化した写真の信憑性確認を行い、その結果を監督職員へ提出するものとする。

（５）費用

機器等の導入に要する費用は、従来の黒板に代わるものであり、技術管理費の写真管理に要する費用に含まれる。

５．工事現場等における遠隔確認について

（１）本工事は、施工段階確認、材料検査、立会等による確認を受注者が動画撮影用カメラにより撮影した映像と音声を監督職員等に同時配信し、双方向通信により会話をしながら監督職員等がモニター上で工事現場等の確認（以下「遠隔確認」という）を行う工事である。

（２）遠隔確認の活用は、別紙の「工事現場等における遠隔確認に関する実施要領」によるものとする。

（３）農林水産省が推奨するWeb 会議システムは、Microsoft Teamsである。

（４）通信環境が整わない現場や遠隔確認が非効率となる場合も想定されることから、受発注者の協議により遠隔確認の適用・不適用を決定するものとする。

第13章　条件変更の補足説明

本工事の施工に当たり、自然的または人為的な施工条件が設計図書等と異なる場合、あるいは設計図書等に明示されていない場合の施工条件の変更に該当する主な事項は、次のとお

りである。

１．土質の変化
２．転石、湧水の出現
３．地下埋設物（埋蔵文化財を含む）の出現
４．排水量
５．設計諸元等条件変更に係るもの
６．関連工事との調整によるもの
７．不可抗力によるもの
８．法・基準の改正に係るもの
９．第三者との協議によるもの
10．その他監督職員が必要と認めたもの

第14章　その他

１．契約後ＶＥ提案

（１）定　義

「ＶＥ提案」とは、工事請負契約書第１９条の２の規定に基づき、契約締結後、設計図書に定める工事目的物の機能、性能等を低下させることなく請負代金額を低減することを可能とする施工方法等の設計図書の変更について、受注者が発注者に行う提案をいう。

（２）ＶＥ提案の意義及び範囲

１）ＶＥ提案の範囲は、設計図書に定められている内容のうち工事材料及び施工方法等に係る変更により請負代金額の低減を伴うものとし、原則として工事目的物の変更を伴わないものとする。

２）ただし、次の提案は、ＶＥ提案の範囲に含めないものとする。

①　施工方法等を除く工期の延長等の施工条件の変更を伴う提案
②　工事請負契約書第１８条（条件変更等）に基づき条件変更が確認された後の提案
③　競争参加資格要件として求めた同種工事又は類似工事の範囲を超えるような工事材料、施工方法等の変更の提案

（３）ＶＥ提案書の提出

１）受注者は、２）のＶＥ提案を行う場合、次に掲げる事項をＶＥ提案書（共通仕様書様式６－１～４）に記載し、発注者に提出しなければならない。

①　設計図書に定める内容とＶＥ提案の内容の対比及び提案理由
②　ＶＥ提案の実施方法に関する事項（当該提案に係る施工上の条件等を含む）
③　ＶＥ提案が採用された場合の工事代金額の概算低減額及び算出根拠
④　発注者が別途発注する関連工事との関係
⑤　工業所有権を含むＶＥ提案である場合、その取り扱いに関する事項
⑥　その他ＶＥ提案が採用された場合に留意すべき事項

２）発注者は、提出されたＶＥ提案書に関する追加的な資料、図書その他の書類の提出を受注者に求めることができる。

３）受注者は、ＶＥ提案を契約締結の日より、当該ＶＥ提案に係る部分の施工に着手する

日の３５日前までに、発注者に提出できるものとする。

４）ＶＥ提案の提出費用は、受注者の負担とする。

（４）ＶＥ提案の適否等

１）発注者は、ＶＥ提案の採否について、原則として、ＶＥ提案を受領した日の翌日から１４日以内に書面（共通仕様書　様式６－５）により通知するものとする。ただし、その期間内に通知できないやむを得ない理由があるときは、受注者の同意を得た上でこの期間を延長することができるものとする。

２）また、ＶＥ提案が適正と認められなかった場合にはその理由を付して通知するものとする。

３）ＶＥ提案の審査に当たっては、施工の確実性、安全性、設計図書と比較した経済性を評価する。

４）発注者は、ＶＥ提案により設計図書の変更を行う場合は、工事請負契約書第１９条の２（設計図書の変更に係る受注者の提案）の規定に基づくものとする。

５）発注者は、ＶＥ提案により設計図書の変更を行う場合は、工事請負契約書第２５条（請負代金額の変更方法等）の規定により請負代金額の変更を行うものとする。

６）前項の変更を行う場合においては、ＶＥ提案により請負代金額が低減すると見込まれる額の１０分の５に相当する額（以下、「ＶＥ管理費」という。）を削減しないものとする。

７）ＶＥ提案を採用した後、工事請負契約書第１８条（条件変更等）の条件変更が生じた場合において、発注者がＶＥ提案に対する変更案を求めた場合、受注者はこれに応じるものとする。

８）発注者は、工事請負契約書第１８条（条件変更等）の条件変更が生じた場合には、工事請負契約書第２５条（請負代金額の変更方法等）第１項の規定に基づき、請負代金額の変更を行うものとする。ＶＥ提案を採用した後、工事請負契約書第１８条（条件変更等）の条件変更が生じた場合の前記６）のＶＥ管理費については、変更しないものとする。

ただし、双方の責に帰することができない理由（不可抗力、予測不可能な事由等）により、工事の続行が不可能又は著しく工事低減額が減少した場合においては、発注者と受注者が協議して定めるものとする。

（５）ＶＥ提案書の使用

発注者は、ＶＥ提案を採用した場合、工業所有権が設定されたものを除き、その内容が一般的に使用されている状態となった場合は、当該工事以外の工事においてその内容を無償で使用する権利を有するものとする。

（６）責任の所在

発注者がＶＥ提案を適正と認め、設計図書の変更を行った場合においても、ＶＥ提案を行った受注者の責任が否定されるものではないこととする。

２．電子納品

工事完成図書を、共通仕様書第１編１－１－３７に基づき作成し、次のものを提出しなければならない。受注者は「情報化施工技術活用工事」（受注者希望型）を希望した場合は、

情報施工技術に係る資料について「情報化施工技術活用ガイドライン」（https://www.maff.go.jp/j/nousin/sekkei/attach/pdf/220812-36.pdf）に基づき、提出しなければならない。

・工事完成図書の電子媒体（ＣＤ－Ｒ、ＤＶＤ－Ｒ又はＢＤ－Ｒ）正副２部

３．配置予定監理技術者等の専任期間

請負契約の締結後、現場施工に着手するまでの期間（現場事務所の設置、資機材の搬入又は仮設工事等が開始されるまでの期間）については、主任技術者又は監理技術者の工事現場への専任を要しない。

なお、現場に着手する日については、請負契約の締結後、監督職員との打合せにおいて定める。

また、現場への専任の期間については、契約工期が基本となるが、契約工期内であっても、工事完成後、検査が終了し（発注者の都合により検査が遅延した場合を除く）事務手続き、後片付け等のみが残っている期間については、主任技術者又は監理技術者の工事現場への専任を要しない。

なお、検査が終了した日は、発注者が工事の完成を確認した旨、受注者に通知した日（例：「合格通知書」における日付）とする。

４．ワンデーレスポンス実施に関する事項

「ワンデーレスポンス」とは、監督職員が受注者からの協議等に対する指示、通知を原則「その日のうち」に回答する対応である。ただし、「その日のうち」の回答が困難な場合は、いつまでに回答が必要なのかを受注者と協議の上、回答日を通知するなど、何らかの回答を「その日のうち」にすることである。

なお、「その日のうち」とは午前に協議等が行われたものは、その日のうちに回答することを原則とし、午後に協議等が行われたものは、翌日中に回答するものとする。ただし、原則として閉庁日を除く。

５．工事の施工効率向上対策

受発注者間の現場条件等の確認の場として、次の会議を設置するので、現場代理人等の受注者代表は、次の事項並びに「工事の施工効率向上対策」（農水省WEBサイト）を十分に理解の上、対応するものとする。

（１）工事円滑化会議（施工条件確認会議）

工事契約後に、円滑な工事着手が図れるよう事業所長、次長、総括監督員、主任監督員（主催）及び監督員が、現場代理人、受注会社幹部に設計の考え方等を説明し、共有を図るものとする。なお、開催日程、出席者、課題等については現場代理人と監督職員の協議により定めるものとする。

（２）工事円滑化会議（工程確認会議）

工事着手時および新工種発生時等において、現場代理人・受注会社幹部並びに事業所長、次長、総括監督員、主任監督員（主催）、監督員が、施工計画、工事工程等について確認し、円滑な工事の実施を図る工事円滑化会議を開催するものとする。なお、開催日程・出席者

・課題等については現場代理人と監督職員の協議により定めるものとする。

（３）設計変更確認会議

工事完成前に、設計変更手続きや工事検査が円滑に行われるよう、現場代理人・受注会社幹部並びに事業所長、次長、総括監督員、主任監督員（主催）、監督員が工期、設計変更内容等、技術提案の履行状況について高いレベルで確認する設計変更確認会議を開催するものとする。

なお、開催日程・出席者・課題等については現場代理人と監督職員と協議し定めるものとする。

（４）対策検討会議

工事実施中において、自然的又は人為的な要因等により、工事の工期、設計及び施工等に大きな影響をもたらす重大な事象が発生した際に、調査設計段階の検討内容を含めた技術課題等の迅速な解決に向けて、現場代理人・受注会社幹部並びに九州農政局地方参事官（議長）・関係課職員、事業所長、次長、総括監督員、主任監督員、監督員が対応方針の協議・確認を行う対策検討会議を開催することができるものとする。

なお、対策検討会議は、現場代理人又は監督職員が工事円滑化会議等において協議の上開催する。

（５）建設コンサルタントの出席

上記（１）、（２）、（３）及び（４）の会議に必要に応じて建設コンサルタントを出席させる場合は、必要経費を積算し、別途契約により対応するものとする。

なお、工事受注者の同会議出席に要する経費については、当該工事の現場管理費の中の通信交通費に含まれるものと考えており、開催回数に関らず変更契約の対象としない。

（６）打合せ記録簿

工事円滑化会議、設計変更確認会議及び対策検討会議において確認した事項については、打合せ記録簿（共通仕様書　様式－４２）に記録し、相互に確認するものとする。

６．現場環境の改善の試行

本工事は、誰でも働きやすい現場環境（快適トイレ）の整備について、監督職員と協議し、変更契約においてその整備に必要な費用を計上する試行工事である。

（１）内容

受注者は、現場に以下のア～サの仕様を満たす快適トイレを設置することを原則とする。ただし、シ～チについては、満たしていればより快適に使用できるものと思われる項目であり、必須ではない。

【快適トイレに求める機能】

ア 洋式（洋風）便器

イ 水洗及び簡易水洗機能（し尿処理装置付き含む）

ウ 臭い逆流防止機能

エ 容易に開かない施錠機能

オ 照明設備

カ 衣類掛け等のフック、又は荷物の置ける棚等（耐荷重を５kg以上とする）

【付属品として備えるもの】

キ 現場に男女がいる場合に男女別の明確な表示
ク 周囲からトイレの入口が直接見えない工夫
ケ サニタリーボックス
コ 鏡と手洗器
サ 便座除菌クリーナー等の衛生用品

【推奨する仕様、付属品】

シ 便房内寸法900×900㎜以上（面積ではない）
ス 擬音装置（機能を含む）
セ 着替え台
ソ 臭気対策機能の多重化
タ 室内温度の調整が可能な設備
チ 小物置き場（トイレットペーパー予備置き場等）

（２）快適トイレに要する費用

快適トイレに要する費用については、当初は計上していない。

受注者は、上記（１）の内容を満たす快適トイレであることを示す書類を添付し、規格・基数等の詳細について監督職員と協議することとし、精算変更時において、見積書を提出するものとする。

【快適トイレに求める機能】ア～カ及び【付属品として備えるもの】キ～チの費用については、従来品相当を差し引いた後、51,000円／基・月を上限に設計変更の対象とする。

なお、設計変更数量の上限は、男女別で各１基ずつ２基／工事までとする。

また、運搬・設置費は共通仮設費（率）に含むものとし、２基／工事より多く設置する場合や積算上限額を超える費用については、現場環境改善費（率）を想定しており、別途計上は行わない。

（３）快適トイレの手配が困難な場合は、監督職員と協議の上、本項の対象外とする。

７．現場環境改善費

（１）現場環境改善費の内容は以下のとおりとし、原則として計上項目のそれぞれから１内容以上選択し合計５つの内容を実施することとする。ただし、地域の状況・工事内容により組合せ、実施項目数及び実施内容を変更しても良い。詳細については、監督職員と協議実施する。

なお、内容に変更が生じた場合は、監督職員と協議するものとする。

（２）以下に示す内容において、受注者は、具体的な実施内容、実施期間を施工計画書に含めて監督職員に提出するものとする。

（３）受注者は工事完成時に現場環境改善費の実施状況が分かる写真を監督職員に提出するものとする。

計上項目	実施する内容（率計上分）
仮設備関係	①用水・電力等の供給設備 ②緑化・花壇 ③ライトアップ施設 ④見学路及び椅子の設置 ⑤昇降設備の充実

	⑥環境負荷の低減
営繕関係	①現場事務所の快適化（女性用更衣室の設置含む） ②労働宿舎の快適化 ③デザインボックス（交通誘導警備員待機所） ④現場休憩所の快適化 ⑤健康関連設備及び厚生施設の充実等
安全関係	①工事標識・照明等安全施設のイメージアップ（電光式標識等） ②盗難防止対策（警報器等） ③避暑（熱中症予防）・防寒対策
地域連携	①地域対策費（農家との調整、地域行事等の経費を含む） ②完成予想図 ③工法説明図 ④工事工程表 ⑤デザイン工事看板（各工事ＰＲ看板含む） ⑥見学会等の開催（イベント等の実施含む） ⑦見学所（インフォメーションセンター）の設置及び管理運営 ⑧パンフレット・工法説明ビデオ ⑨社会貢献

８．週休２日による施工

（１）本工事は、週休２日に取り組むことを前提として、労務費、機械経費（賃料）、共通仮設費（率分）、現場管理費（率分）を補正した試行対象工事である。受注者は、契約後、週休２日による施工を行わなければならない。なお、受注者の責によらない現場条件・気象条件等により週休２日相当の確保が難しいことが想定される場合には監督職員と協議するものとする。

（２）「週休２日」とは、対象期間を通じた現場閉所の日数が、４週８休以上となることをいい、対象期間内の現場閉所日数の割合が28.5％（８日／28日）以上の水準に達する状態をいう。

なお、ここでいう対象期間、現場閉所等の具体的な内容は次のとおりである。

１）対象期間とは、工事着手日から工事完成日までの期間をいう。なお、対象期間において、年末年始を挟む工事では年末年始休暇分として12月29日から１月３日までの６日間、８月を挟む工事では夏期休暇分として土日以外の３日間、工場製作のみを実施している期間、工事全体を一時中止している期間、余裕期間のほか、発注者があらかじめ対象外としている内容に該当する期間（受注者の責によらず現場作業を余儀なくされる期間など）は含まない。

２）現場閉所とは、現場事務所等での事務作業を含め、１日を通して現場作業が行われない状態をいう。ただし、現場安全点検や巡視作業等、現場管理上必要な作業を行うことは可とする。

３）降雨、降雪等による予定外の現場閉所日についても、現場閉所日数に含めるものとする。

（３）週休２日（４週８休以上）の実施の確認方法は、次によるものとする。

１）受注者は、契約後、週休２日の実施計画書を作成し監督職員へ提出する。

２）受注者は、週休２日の実施状況を定期的に監督職員へ報告する。なお、週休２日の実施状況の報告については、現場閉所実績が記載された日報、工程表や休日等の作業連絡

記録、安全教育・訓練等の記録資料等により行うものとする。

3）監督職員は、上記受注者からの報告により週休２日の実施状況を確認するものとし、必要に応じて受注者からの聞き取り等を行う。

4）監督職員は、受注者から定期的な報告がない場合や、実施状況が確認できない場合などがあれば、受注者から上記２）の記録資料等の提示を求め確認を行うものとする。

5）報告の時期は、受注者と監督職員が協議して定める。

（4）監督職員が週休２日の実施状況について、必要に応じて聞き取り等の確認を行う場合には、受注者は協力するものとする。

（5）発注者は、現場閉所を確認した場合は、現場閉所状況に応じて以下に示す補正係数により、労務費、機械経費（賃料）、共通仮設費（率分）及び現場管理費（率分）を補正する。

1）補正係数

	４週８休以上
現場閉所率	28.5%(8日/28日)以上
労務費	1.02
機械経費（賃料）	1.02
共通仮設費（率分）	1.02
現場管理費（率分）	1.05

2）補正方法

当初積算において４週８休以上の達成を前提とした補正係数を各経費に乗じている。なお、発注者は、工事完成時に現場閉所の達成状況を確認後、４週８休に満たない場合は、工事請負契約書第25条の規定に基づき請負代金額のうち、それぞれの経費につき上記１）の補正係数による補正を行わずに減額変更する。ただし、明らかに受注者側に週休２日に取り組む姿勢が見られないなどにより、現場閉所の達成状況が４週８休に満たない場合は、補正を行わずに減額変更する。

また、提出された工程表が週休２日の取得を前提としていないなど、明らかに受注者側に週休２日に取り組む姿勢が見られなかった場合については、契約違反として「地方農政局工事成績等評定実施要領（模範例）の制定について」（平成15 年２月19 日付け14 地第759 号大臣官房地方課長通知。以下「工事成績要領」という。）別紙８（事業（務）所長用）に示す「７．法令遵守等」において、点数10 点を減ずるものとする。

（6）週休２日の確保に取り組む工事において、市場単価方式・土木工事標準単価による積算に当たっては、現場閉所状況に応じて、以下のとおり補正する。

名称	区分	補正係数
		４週８休以上
鉄筋工	－	1.02
構造物とりこわし工	機械	1.02
排水構造物工	－	1.02
ガードレール工	機械	1.00

9．週休２日制の促進

（1）本工事は、週休２日制を促進するため、現場閉所状況に応じて工事成績要領に基づく工事成績評定において加点評価を行うとともに、週休２日制工事の促進における履行実績取

組証明書（以下「履行実績取組証明書」という。）の発行を行う工事である。

（２）発注者は、現場閉所状況が月単位で４週８休以上（現場閉所率28.5％（８日／28日）以上）と確認した場合は、工事成績評定において加点評価するものとする。ただし、工事成績評定の合計は100点を超えないものとする。また、明らかに受注者側に週休２日に取り組む姿勢が見られなかった場合については、工事成績評定の点数を10点減ずることとする。なお、加点評価に当たっては、以下のとおりとする。

１）他の模範となるような受注企業の働き方改革に係る取組を本工事において実施した場合は、工事成績要領別紙５に示す「４．創意工夫」に、次の評価項目を追加した上で最大２点を加点評価する。なお、複数事項への取組や実施状況の内容に応じて１点、２点で評価する。

○監督職員用

【働き方改革】
□　月単位の週休２日（４週８休以上）の確保に向けた企業の取組が図られている。
□　若手や女性技術者の登用など、担い手の確保に向けた取組が図られている。

２）現場閉所による月単位の週休２日相当（４週８休以上）が達成した場合は、工事成績要領別紙３－１に示す「２．施工状況（Ⅱ工程管理）」に、次の２つの評価項目を追加し、両方で加点評価する。ただし、月単位の週休２日に満たない場合は、「休日の確保を行った。」のみを評価する。

○監督職員用

□　休日の確保を行った。
□　その他［理由：現場閉所により月単位の週休２日（４週８休以上）の確保を行った。］

○事業所長用

□　工程管理に係る積極的な取組が見られた。
□　その他［理由：現場閉所により月単位の週休２日（４週８休以上）の確保に取り組んだ。］

３）現場閉所による週休２日相当（４週８休以上）が達成したことに加え、対象期間内の全ての土曜及び日曜日に現場閉所を行った場合は、工事成績要領別紙８に示す「７．法令遵守等」に次の評価項目を追加した上でおいて１点を加点評価する。

○事業所長用

□　その他［理由：現場閉所による週休２日（４週８休以上）の確保を行ったとともに全ての土曜及び日曜日に現場閉所を行った。］

（３）監督職員は、受注者からの報告により現場閉所状況が４週８休以上（現場閉所率28.5％（８日/28日）以上）と確認した場合は、履行実績取組証明書を発行するものとする。

10．総価契約単価合意方式（包括的単価個別合意方式）について

（１）本工事は、請負代金額の変更があった場合における変更金額や部分払金額の算定を行う際に用いる単価等をあらかじめ協議し、合意しておくことにより、設計変更や部分払に伴う協議の円滑化に資することを目的として実施する総価契約単価合意方式（包括的単価個別合意方式）の対象工事である。

（２）受発注者間で作成の上、合意した単価合意書は、公表するものとする。

11. 地域外からの労働者確保に要する間接工事費の設計変更について

（１）本工事は、「共通仮設費（率分）のうち営繕費」及び「現場管理費のうち労務管理費」の下記に示す費用（以下「実績変更対象費」という。）について、工事実施にあたって積算額と実際の費用に乖離が生じることが考えられる。契約締結後、受注者の責によらない地元調整等により施工計画に変更が生じ、積算基準の金額想定では適正な工事の実施が困難になった場合は、実績変更対象経費の支出実績を踏まえて最終精算変更時点で設計変更することができる。

営繕費：労働者送迎費、宿泊費、借上費

労務管理費：募集及び解散に要する費用、賃金以外の食事、通勤等に要する費用

（２）発注者は、契約締結後、受注者から請負代金内訳書の提出があった後、共通仮設費及び現場管理費に対する実績変更対象経費の割合（以下「割合」という。）を提示する。

（３）受注者は、（２）により発注者から示された割合を参考にして、発注者が別に示す実績変更対象経費に係る費用の内訳を記載した実績変更対象経費に関する実施計画書（以下「計画書」という。）（様式２）を作成し、監督職員に提出するものとする。

（４）受注者は、最終精算変更時点において、発注者が示す実績変更対象経費に関する変更実施計画書（以下「変更計画書」という。）（様式３）を作成するとともに、変更計画書に記載した計上額が証明できる書類（領収書、又は金額の妥当性を証明する金額計算書）を添付して監督職員に提出し、設計変更の内容について協議するものとする。

（５）受注者の責めに帰すべき事由による増加費用と認められるものについては、設計変更の対象としない。

（６）発注者は、実績変更対象経費の支出実績を踏まえて設計変更する場合、「土地改良事業等請負工事積算基準に基づき算出した額」から「計画書に記載された共通仮設費（率分）と現場管理費の合計額」を差し引いた後、「（４）の証明書類において妥当性が確認できた費用」を加算して算出した金額を設計変更の対象とする。

（７）発注者は、受注者から提出された資料に虚偽の申告があった場合、法的措置、指名停止等の措置を行う場合がある。

（８）疑義が生じた場合は、受発注者間で協議するものとする。

12. １日未満で完了する作業の積算

（１）本工事における１日未満で完了する作業の積算（以下、「１日未満積算基準」という。）は、変更積算のみに適用する。

（２）受注者は、施工パッケージ型積算基準と乖離があった場合に、１日未満積算基準の適用について、協議の発議を行うことができる。

（３）同一作業員の作業が他工種等の作業と組合せで１日作業となる場合には、１日未満積算基準は適用しない。

（４）受注者は、協議に当たって、１日未満積算基準に該当することを示す書面、その他協議に必要となる根拠資料（見積書、契約書、請求書等）により、施工パッケージ型積算基準との乖離が確認できない場合には、１日未満積算基準は適用しない。

（５）災害復旧工事等で人工精算する場合や、「時間的制約を受ける工事の積算方法」を適用して積算する場合等、１日未満積算基準以外の方法によることが適当と判断される場合に

は、１日未満積算基準を適用しない。

13. 熱中症対策に資する現場管理費の補正

（１）本工事は、熱中症対策に資する現場管理費の補正の試行工事の対象とし、日最高気温の状況に応じた現場管理費の補正を行う対象工事である。

（２）用語の具体的な内容は次のとおりである。

ア　真夏日

日最高気温が30℃以上の日をいう。

イ　工期

準備・後片付け期間を含めた工期をいう。

なお、年末年始休暇分として１２月２９日から１月３日までの６日間、８月を挟む工事では夏季休暇分として土日以外の３日間、工場製作のみを実施している期間、工事全体を一時中止している期間は含まない。

ウ　真夏日率

以下の式により算出された率をいう。

真夏日率　＝　工期期間中の真夏日※1　÷　工期

※１　契約変更時は「基準日から工期末までの真夏日」に置き換える。

（３）受注者は、工事着手前に工事期間中における気温の計測方法及び計測結果の報告方法を記載した施工計画書を作成し、監督職員へ提出する。

（４）気温の計測方法については、施工現場から最寄りの気象庁の地上気象観測所の気温又は環境省が公表している観測地点の暑さ指数（ＷＢＧＴ）を用いることを標準とする。

なお、ＷＢＧＴを用いる場合は、ＷＢＧＴが２５℃以上となる日を真夏日と見なす。

ただし、これによりがたい場合は、施工現場から最寄りの気象庁の地上気象観測所以外の気象観測所で気象業務法（昭和27年法律第165号）に基づいた気象観測方法により得られた計測結果を用いることも可とする。

（５）受注者は、監督職員へ計測結果の資料を提出する。

（６）発注者は、受注者から提出された計測結果の資料を基に工期中の日最高気温から真夏日率を算定した上で補正値を算出し、現場管理費率に加算し設計変更を行うものとする。

補正値（%）　＝　真夏日率　×　補正係数※2

※２　補正係数：1.2

14. 共通仮設費率分の適切な設計変更について

（１）本工事は、「共通仮設費（率分）のうち運搬費及び準備費」の下記に示す経費（以下「実績変更対象経費」という。）について、工事実施にあたって積算額と実際の費用に乖離が生じた場合は、実績変更対象経費の支出実績を踏まえて最終精算変更時点で設計変更することができる。

運搬費：建設機械の運搬費

準備費：伐開・除根・除草費

（２）発注者は、契約締結後、共通仮設費に対する実績変更対象経費の割合（以下「割合」という。）を提示する。

（３）受注者は、（２）により発注者から示された割合を参考にして、実績変更対象経費に係る費用の内訳について設計変更の協議ができるものとする。

（４）受注者は、最終精算変更時点において、発注者が別に示す実績変更対象経費に関する内訳書（以下「内訳書」という。）（様式４）を作成するとともに、内訳書に記載した計上額が証明できる書類（領収書、又は金額の妥当性を証明する金額計算書）を添付して監督職員に提出し、設計変更の内容について協議するものとする。

（５）受注者の責めに帰すべき事由による増加費用と認められるものについては、設計変更の対象としない。

（６）発注者は、実績変更対象経費の支出実績を踏まえて設計変更する場合、「４）の証明書類において妥当性が確認できた費用」から「算定基準に基づき算出した額」を差し引いて算出した金額を設計変更の対象とする。

（７）発注者は、受注者から提出された資料に虚偽の申告があった場合、法的措置、指名停止等の措置を行う場合がある。

（８）疑義が生じた場合は、受発注者間で協議するものとする。

第15章　定めなき事項

この仕様書に定めない事項又は本工事の施工に当たり疑義が生じた場合は、必要に応じて監督職員と協議するものとする。

様式１

工　期　通　知　書

令和○○年○○月○○日

（分任）支出負担行為担当官
　　○○　○○　　様

住所
商号又は名称
氏名

次のとおり工期を定めたので通知します。

工　　事　　名	○○○○工事
工　事　場　所	○○県○○市○○
契約予定年月日	令和　　年　　月　　日
工 事 の 始 期	令和　　年　　月　　日
工　　期	工　事　の　始　期　から （○○○日間） 令和　　年　　月　　日　まで

※契約の締結までに提出すること。
※契約書には本通知書により通知した工期（工事の始期及び終期）を記載する。

様式２

実績変更対象経費に関する実施計画書

費　目		費　用	内　容	計上額
共通仮設費	営繕費	借上費	現場事務所、試験室、労働者宿舎、倉庫、材料保管場所等の敷地借上げに要する地代及びこれらの建物を建築する代わりに貸しビル、マンション、民家等を長期借上げする場合に要する費用	
		宿泊費	労働者が、旅館、ホテル等に宿泊する場合に要する費用	
		労働者送迎費	労働者をマイクロバス等で日々当該現場に送迎輸送（水上輸送を含む）をするために要する費用（運転手賃金、車両損料、燃料費等を含む）	
	小　計			
現場管理費	労務管理費	募集及び解散に要する費用	労働者の赴任手当、労働者の帰省旅費、労働者の帰省手当	
		賃金以外の食事、通勤等に要する費用	労働者の食事補助、交通費の支給	
	小　計			
合　計				

様式３

実績変更対象経費に関する変更実施計画書

費目		費用	内　容	計上額 （当初）	計上額 （変更）	差額
共通仮設費	営繕費	借上費	現場事務所、試験室、労働者宿舎、倉庫、材料保管場所等の敷地借上げに要する地代及びこれらの建物を建築する代わりに貸しビル、マンション、民家等を長期借上げする場合に要する費用			
		宿泊費	労働者が、旅館、ホテル等に宿泊する場合に要する費用			
		労働者送迎費	労働者をマイクロバス等で日々当該現場に送迎輸送（水上輸送を含む）をするために要する費用（運転手賃金、車両損料、燃料費等含む）			
	小　計					
現場管理費	労務管理費	募集及び解散に要する費用	労働者の赴任手当、労働者の帰省旅費、労働者の帰省手当			
		賃金以外の食事、通勤等に要する費用	労働者の食事補助、交通費の支給			
	小　計					
合　計						

様式４

実績変更対象経費に関する内訳書

費　目		費　用	内　容	計上額
共通仮設費	運搬費	建設機械の運搬費	建設機械の運搬等に要する費用	
	準備費	伐開・除根・除草費	準備作業に伴う伐開・除根・除草作業に要する費用	
合　計				

（別紙）

令和５年度宇城農地整備事業　南豊崎工区区画整理（その１０）工事

工　事　数　量　表
【当初】

九州農政局
宇城農地整備事業所

工　事　数　量　表

工種・種別・細別	規格	単位	数量	備　考
１．整地工				
（１）整地工				
表土扱い（ほ場整備工）（標準区画0.3ha以上）	はぎ取り戻し(表土はぎ+戻し+整地)	ha	4.35	「概」
基盤造成・畦畔築立（標準区画0.3ha以上）	基盤切盛+畦畔築立+基盤整地	ha	4.35	「概」
畦畔築立の法面仕上げ		㎡	804	「概」
耕起工		㎡	42,871	「概」
（２）進入路工				
進入路工	１号	箇所	8	「概」
進入路工	５号床板橋	箇所	1	「概」
（３）一筆排水工				
一筆排水	畦畔埋設	箇所	18	「概」
２．道路工				
（１）道路工				
購入土	山土砂	m3	1,095	「概」
1-5号支線道路	支線道路B（里道）	m	291.7	「概」
1-6号支線道路	支線道路B（里道）	m	131.2	「概」
2-1号支線道路①	支線道路B（市道）	m	99.2	「概」
2-1号支線道路②	支線道路B（市道）	m	99	「概」
2-1号支線道路③	支線道路B（市道）	m	184.3	「概」
ガードレール設置工	2-1号支線道路	m	382.5	「概」
作業残土処理工		m3	468	「概」
３．構造物撤去工				
（１）撤去工				
コンクリート構造物撤去	有筋	m3	36	「概」
コンクリート構造物撤去	無筋	m3	6	「概」

工　事　数　量　表

工種・種別・細別	規格	単位	数量	備　考
舗装版切断	As舗装	m	264	「概」
舗装版切断排水処理		式	1	
舗装版破砕	As舗装	㎡	145	「概」
As殻運搬・処分		m3	7	「概」
４．用水路工（管水路）				
（１）送水路工				
1-7号幹線用水路	φ250 TS 支線道路B埋設	m	45.4	「概」
1-7号幹線用水路	φ250 RR 支線道路B埋設	m	5	「概」
1-7号幹線用水路	φ200 TS 支線道路B埋設	m	121.8	「概」
1-7号幹線用水路	φ200 RR 支線道路B埋設	m	10	「概」
1-7号支線用水路	φ250 TS 既設利用道路埋設（市道）	m	1.5	「概」
1-7号支線用水路	φ150 TS 既設利用道路埋設（市道）	m	21.9	「概」
1-7号支線用水路	φ150 RR 既設利用道路埋設（市道）	m	5	「概」
1-7号支線用水路	φ125 TS 既設利用道路埋設（市道）	m	24.2	「概」
1-7号支線用水路	φ100 TS 既設利用道路埋設（市道）	m	17.8	「概」
1-7号支線用水路	φ100 RR 既設利用道路埋設（市道）	m	5	「概」
1-7号支線用水路	φ75 TS 既設利用道路埋設（市道）	m	29.7	「概」
1-9号支線用水路	φ200 TS 支線道路B埋設	m	1.5	「概」
1-9号支線用水路	φ125 TS 支線道路B埋設	m	1.5	「概」
1-9号支線用水路	φ100 TS 支線道路B埋設	m	34.5	「概」
1-9号支線用水路	φ100 RR 支線道路B埋設	m	5	「概」
1-9号支線用水路	φ75 TS 支線道路B埋設	m	63.9	「概」
1-9号支線用水路	φ75 RR 支線道路B埋設	m	5	「概」
1-11号支線用水路	φ100 TS 畦畔埋設	m	33.9	「概」
1-11号支線用水路	φ100 RR 畦畔埋設	m	5	「概」

工　事　数　量　表

工種・種別・細別	規格	単位	数量	備　考
1-11号支線用水路	φ75 TS 畦畔埋設	m	57.6	「概」
1-11号支線用水路	φ75 RR 畦畔埋設	m	10	「概」
継手		式	1	
(2)制水弁工				
制水弁工	1-7号幹線用水路　1-3号制水弁工φ250	箇所	1	「概」
制水弁工	1-7号幹線用水路　1-12号制水弁工φ150	箇所	1	「概」
(3)空気弁工				
空気弁工	1-4号空気弁工φ250	箇所	1	「概」
空気弁工	1-14号空気弁工φ150	箇所	1	「概」
(4)排泥工				
排泥工	1-15号排泥工　φ75	箇所	1	「概」
排泥工	1-16号排泥工　φ75	箇所	1	「概」
(5)給水栓工				
給水栓工	1-7号幹線用水路 タイプ1	個	1	「概」
給水栓工	1-7号支線用水路 タイプ1	個	9	「概」
給水栓工	1-9号支線用水路 タイプ1	個	5	「概」
給水栓工	1-11号支線用水路 タイプ2	個	5	「概」
(6)水路横断工				
1-4号水管橋工		箇所	1	「概」
(7)残土処理工				
作業残土処理工		m3	194	「概」
5．排水路工				
(1)排水路工				
1-3号排水路工	鉄筋コンクリート組立柵渠 B5000×H1200	m	118.5	「概」
1-3号排水路工	鉄筋コンクリート組立柵渠（階段）　B5000×H1200	m	1.5	「概」

工　事　数　量　表

工種・種別・細別	規格	単位	数量	備　考
1-5号排水路工	鉄筋コンクリート組立柵渠 B5000×H1200	m	119.2	「概」
1-5号排水路工	鉄筋コンクリート組立柵渠（階段） B5000×H1200	m	1.5	「概」
端部土留壁　1-3号排水路工		箇所	1	「概」
端部土留壁　1-5号排水路工		箇所	1	「概」
中央支線排水路工	L型水路 H1500	m	304.5	「概」
（2）道路横断暗渠工				
D-17号横断暗渠工	ボックスカルバート B1300×H1500×2連	m	8	「概」
ボックスカルバートPC縦締め	D-17号横断暗渠工	式	1	
地覆	D-17号横断暗渠工、21N-12-25(高炉B)	m3	1.6	「概」
C-3号横断暗渠工	ボックスカルバート B2300×H1200×2連	m	7.5	「概」
ボックスカルバートPC縦締め	C-3号横断暗渠工	式	1	
地覆	C-3号横断暗渠工、21N-12-25(高炉B)	m3	3.7	「概」
C-4号横断暗渠工	ボックスカルバート B2300×H1200×2連	m	6	「概」
ボックスカルバートPC縦締め	C-4号横断暗渠工	式	1	
地覆	C-4号横断暗渠工、21N-12-25(高炉B)	m3	3.7	「概」
D-10号道路横断暗渠工	φ200	箇所	1	「概」
D-11号道路横断暗渠工	φ200	箇所	1	「概」
D-10-1号道路横断暗渠工	φ200	箇所	1	「概」
D-11-1号道路横断暗渠工	φ200	箇所	1	「概」
（3）産業廃棄物処理工				
水路内雑物		m3	1	「概」
木材		m3	3.8	「概」
石綿含有スレート		m3	1.2	「概」
（4）残土処理工				
作業残土処理工		m3	2,213	「概」

工　事　数　量　表

工種・種別・細別	規格	単位	数量	備　考
６．仮設工				
（１）仮設道路工				
シート敷設撤去	土木シート	式	1	
敷鉄板設置撤去		式	1	
（２）仮締切工				
大型土のう工	製作・設置	式	1	
大型土のう工	設置	式	1	
大型土のう工	撤去	式	1	
土のう工		式	1	
シート敷設撤去	ブルーシート	式	1	
排水処理		式	1	
（３）産業廃棄物処理工				
廃プラスチック類		m3	1	「概」
７．その他				
（１）運搬費				
共通仮設（積上げ）				
運搬費				
仮設材輸送		式	1	
（２）技術管理費				
共通仮設（積上げ）				
技術管理費				
六価クロム溶出試験		検体	1	「概」
エレフット試験		箇所	3	「概」
一括計上価格				
１．一括計上				

工　事　数　量　表

工種・種別・細別	規格	単位	数量	備　考
（1）一括計上				
産業廃棄物処理税		式	1	

令和５年度　宇城農地整備事業
南豊崎工区区画整理（その１０）工事

縮 小 図 面
（ 契 約 図 面 ）

九州農政局 宇城農地整備事業所

令和５年度　宇城農地整備事業
南豊崎工区区画整理（その１０）工事

図　面　目　録

図面番号	名　称	枚　数	備　考
1	位置図	1	
2	全体計画平面図	1	
3	現況計画平面図	1	
4	整地工計画平面図	1	
5	水路工計画平面図	1	
6	道路工計画平面図	1	
7	送配水管路計画平面図	1	
8	取壊し位置平面図	1	
9	標準断面図	14	
10	水路横断工詳細図	1	1-4号水管橋
11	暗渠工構造図	2	D-10号,D-11号,D-10-1号,D-11-1号
12	取壊し構造図	2	
計		27	

位　置　図

S=1:20,000

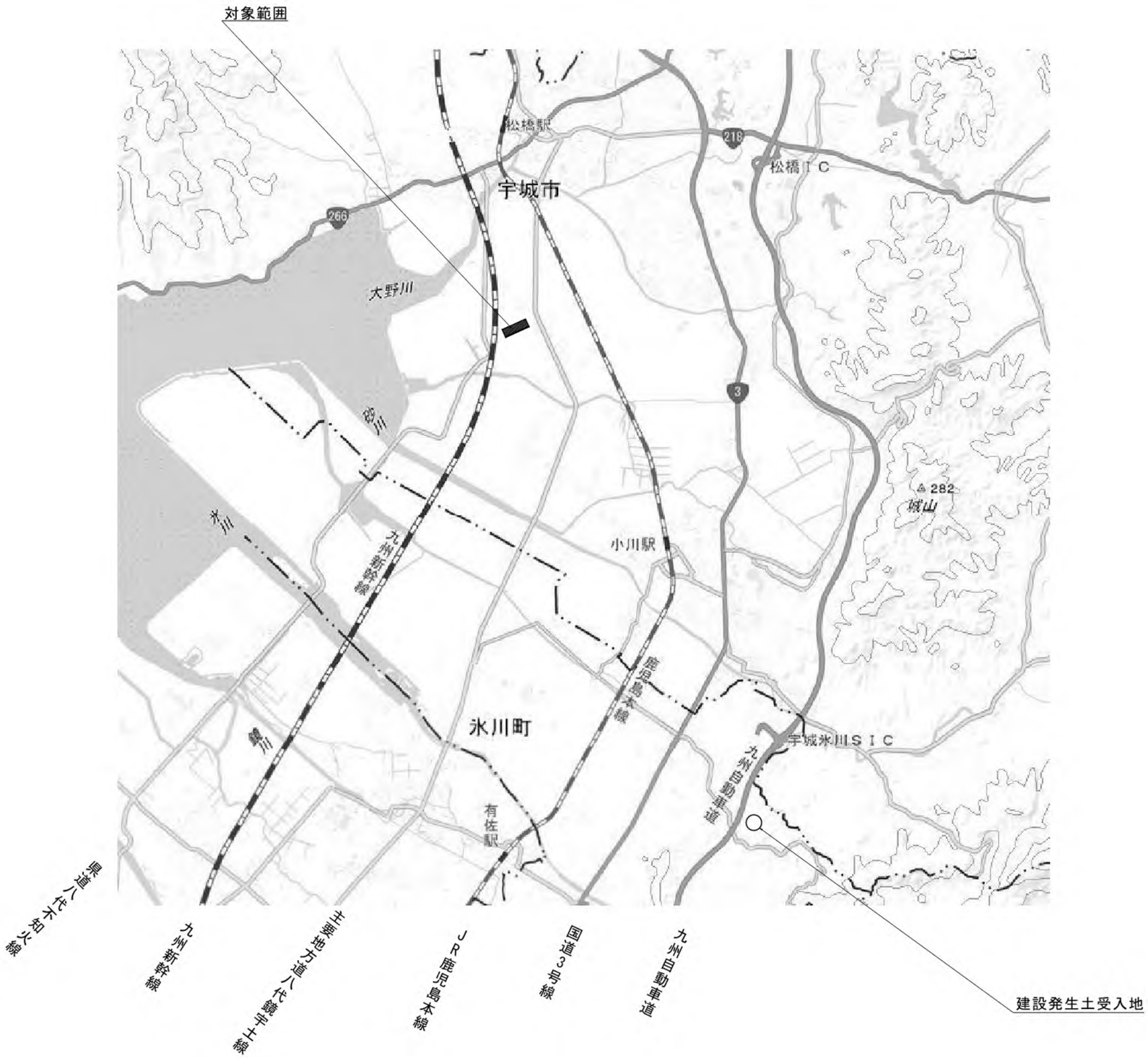

工事名	令和５年度宇城農地整備事業 南豊崎工区区画整理（その１０）工事		
図面名	位　置　図		
作成年月日			
縮　尺	S=1:20,000	図面番号	1
会社名			
事業所名	九州農政局宇城農地整備事業所		

全体計画平面図

S=1:3,000

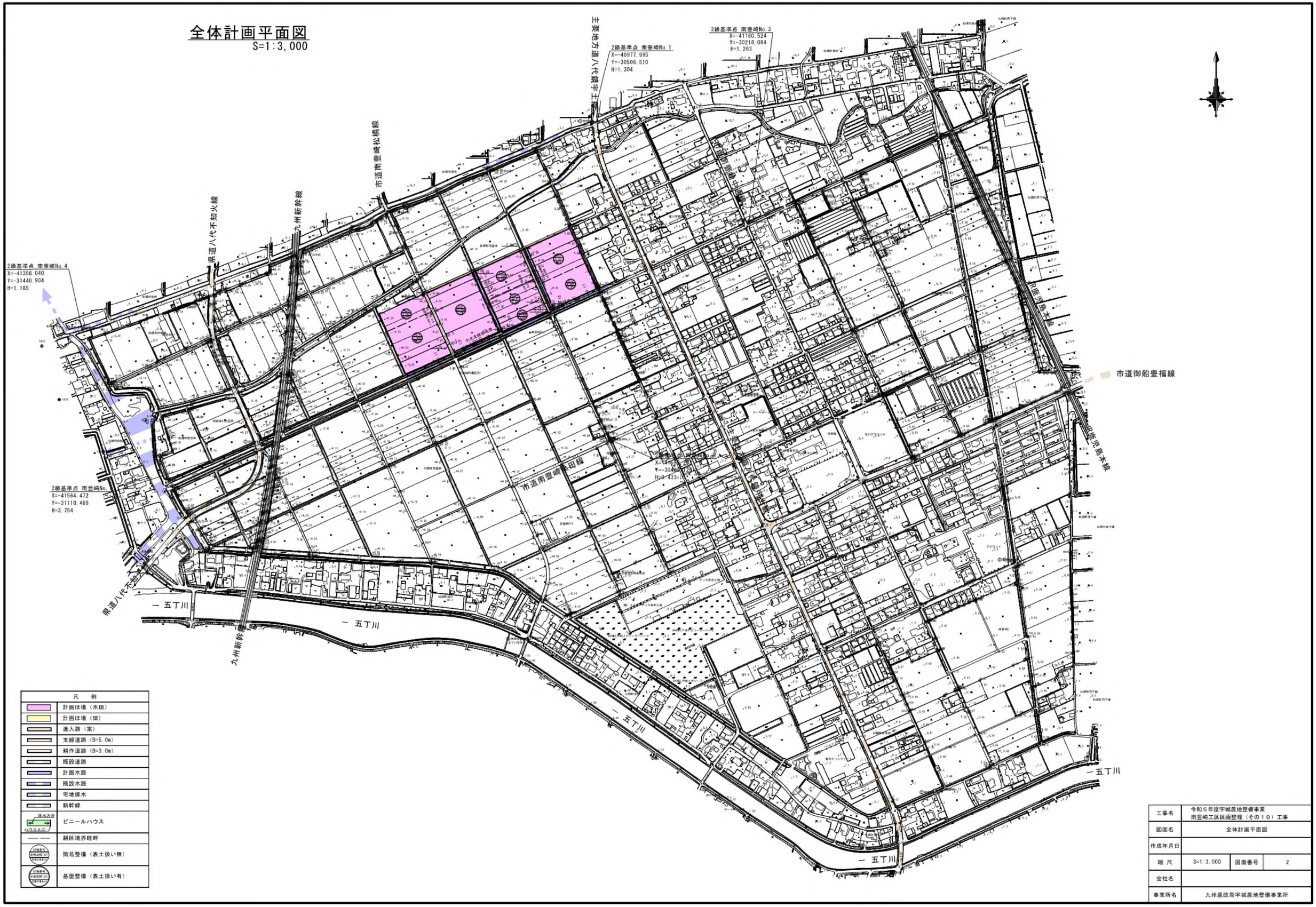

工事名	令和５年度宇城農地整備事業 南豊崎工区区画整理（その１０）工事		
図面名	全体計画平面図		
作成年月日			
縮 尺	S=1:3,000	図面番号	2
会社名			
事業所名	九州農政局宇城農地整備事業所		

現況計画平面図

S=1:1,000

凡　例	
	計画ほ場（水田）
	計画ほ場（畑）
	進入路（案）
	支線道路（B=5.0m）
	耕作道路（B=3.0m）
	既設道路
	計画水路
	既設水路
	宅地排水
	新幹線
排水方向 ハウス入口	ビニールハウス
	耕区境界畦畔
区画番号 区画面積(m2) 平均標高(m)	簡易整備（表土扱い無）
区画番号 区画面積(m2) 平均標高(m)	基盤整備（表土扱い有）

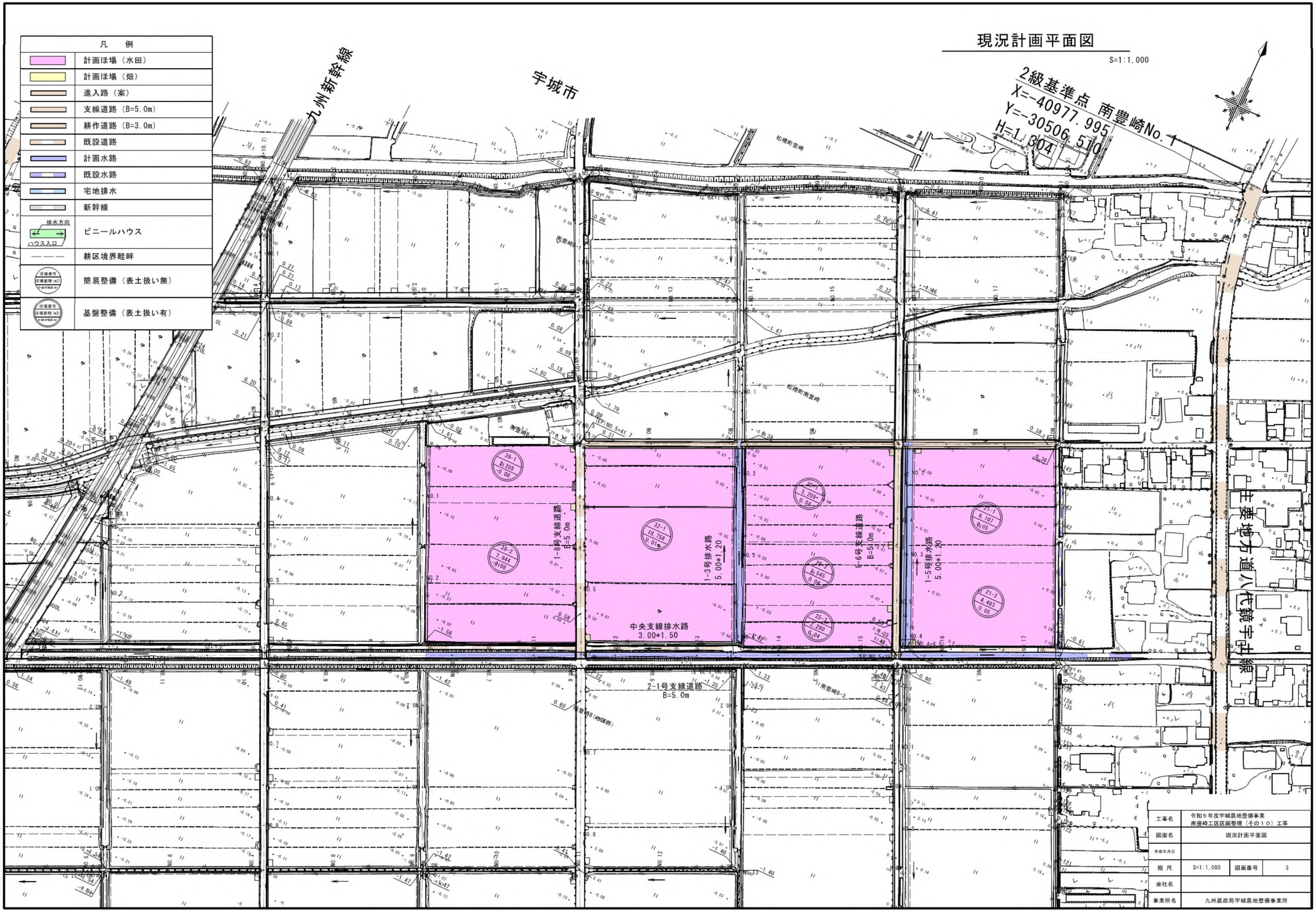

工事名	令和５年度宇城農地整備事業 南豊崎工区区画整理（その１０）工事		
図面名	現況計画平面図		
作成年月日			
縮尺	S=1:1,000	図面番号	3
会社名			
事業所名	九州農政局宇城農地整備事業所		

整地工計画平面図

S=1:1,000

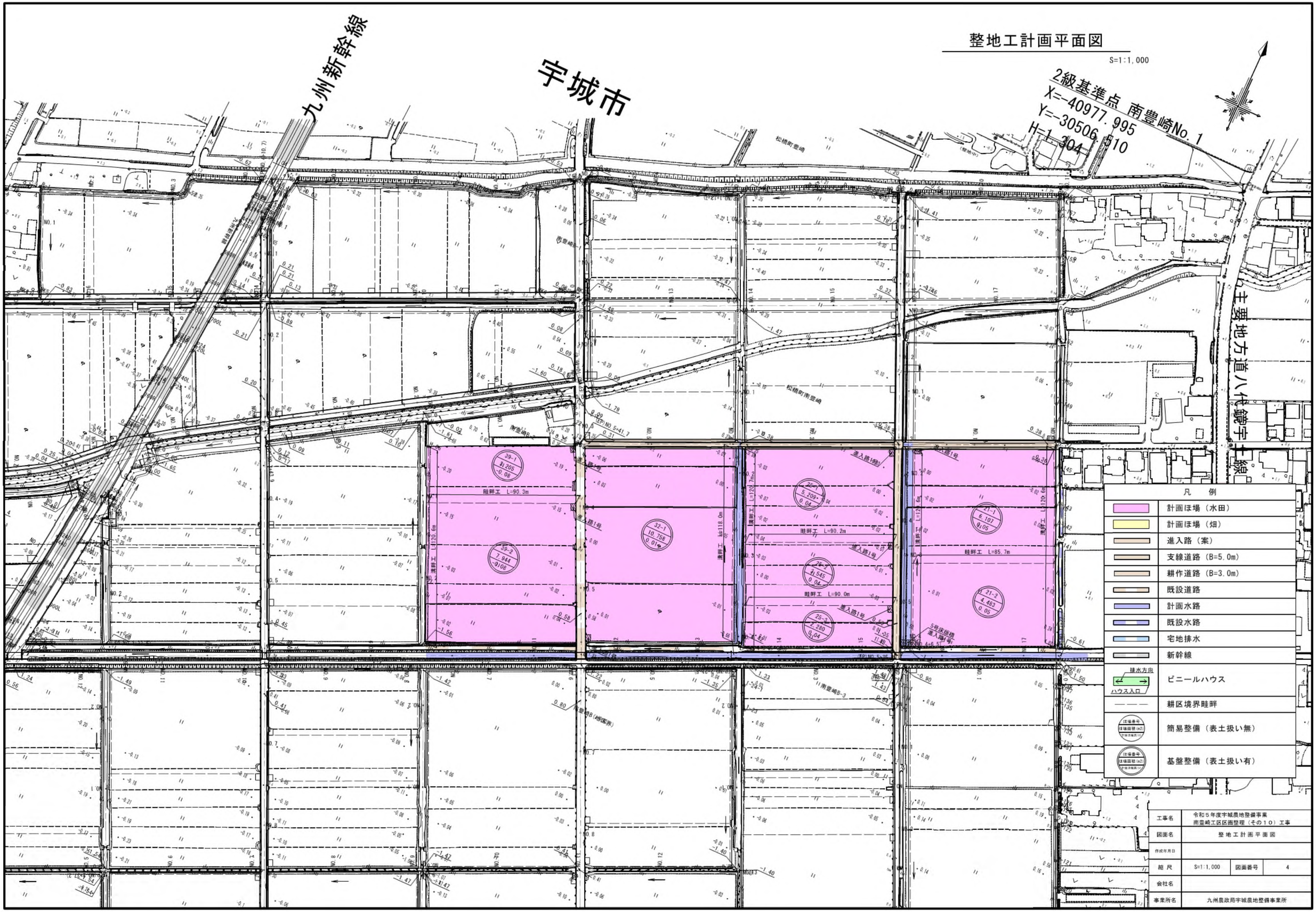

工事名	令和５年度宇城農地整備事業 南豊崎工区区画整理（その１０）工事		
図面名	整 地 工 計 画 平 面 図		
作成年月日			
縮 尺	S=1:1,000	図面番号	4
会社名			
事業所名	九州農政局宇城農地整備事業所		

水路工計画平面図

S=1:1,000

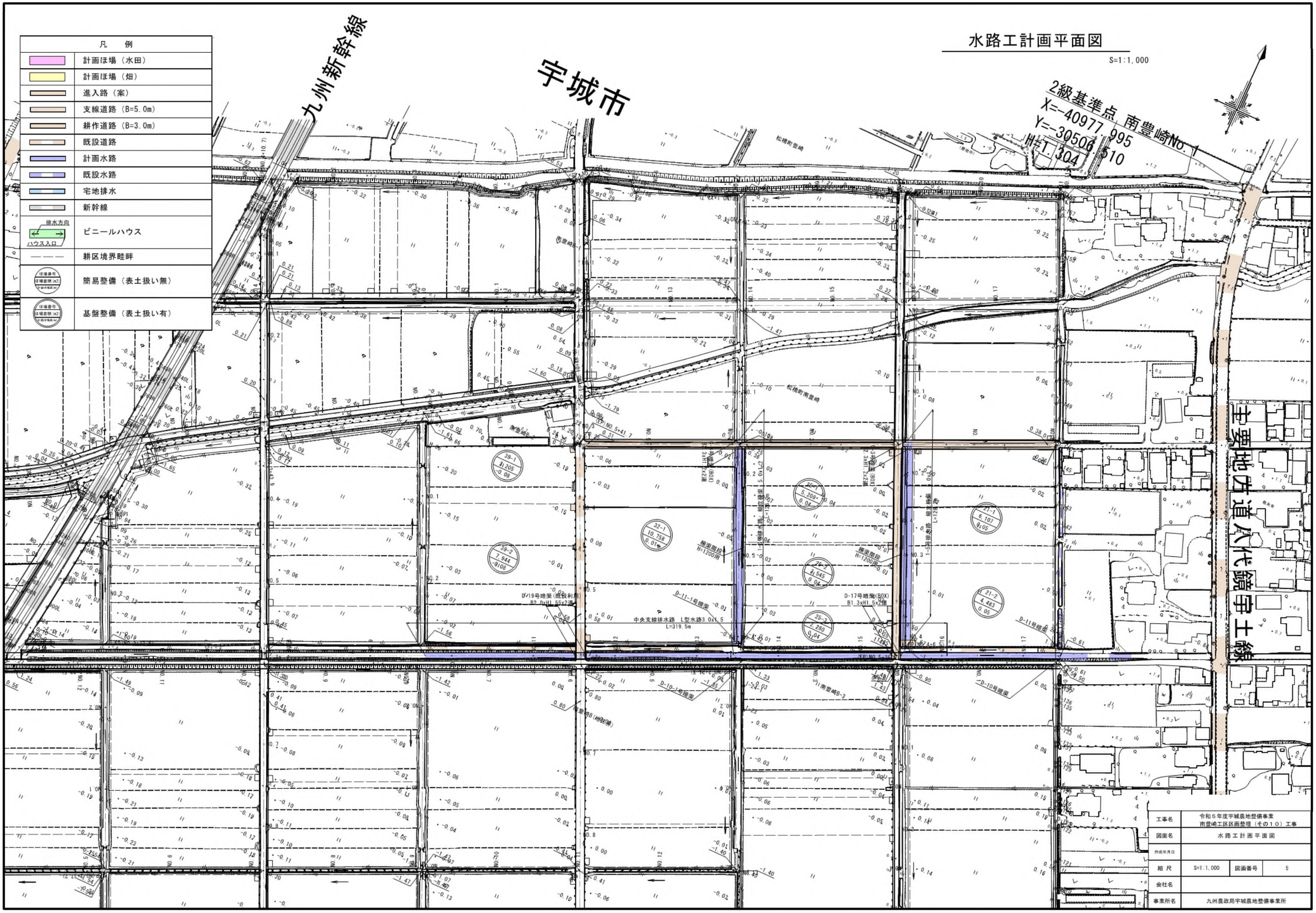

工事名	令和５年度宇城農地整備事業 南豊崎工区区画整理（その１０）工事		
図面名	水路工計画平面図		
作成年月日			
縮尺	S=1:1,000	図面番号	5
会社名			
事業所名	九州農政局宇城農地整備事業所		

道路工計画平面図

S=1:1,000

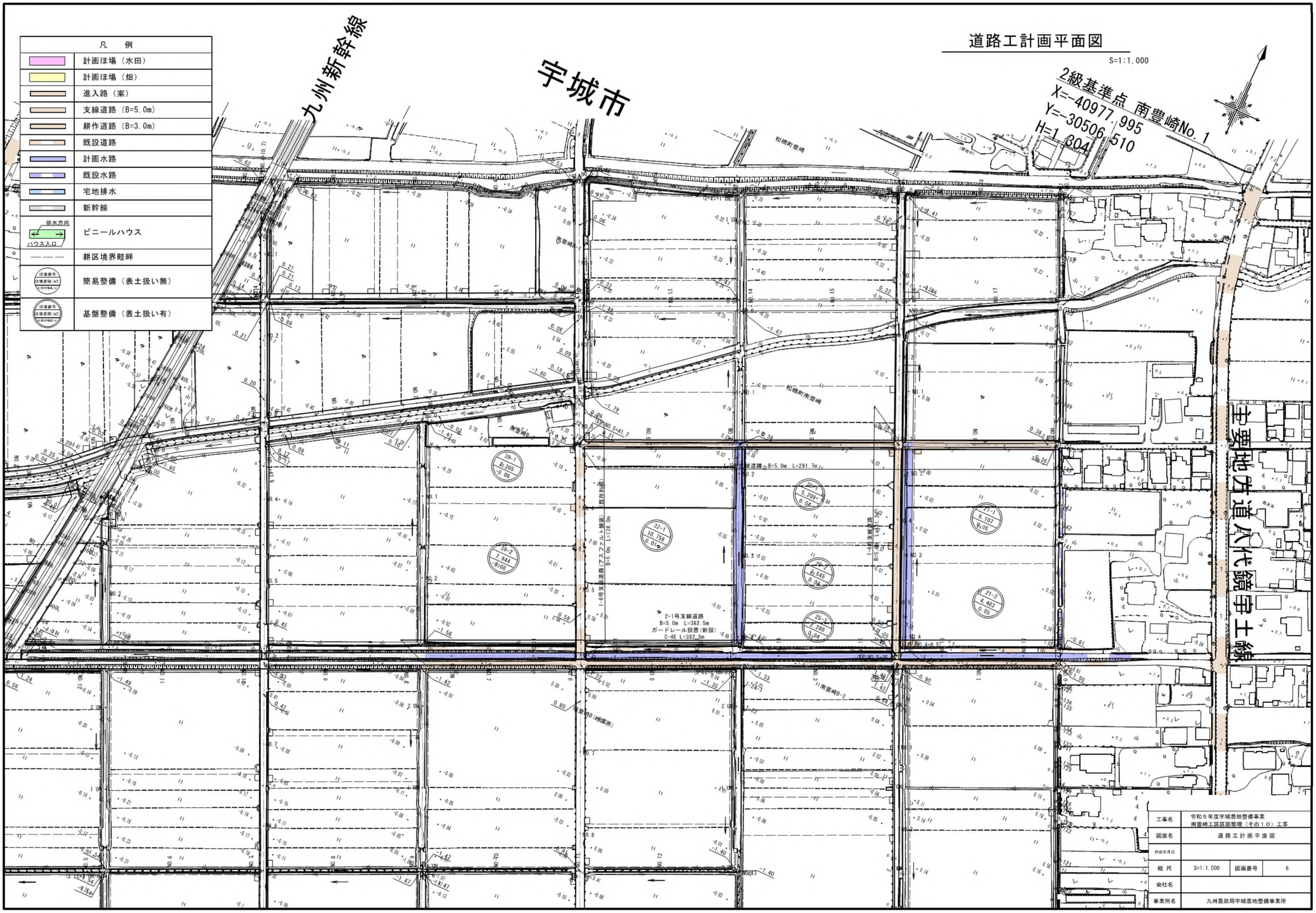

工事名	令和５年度宇城農地整備事業 南豊崎工区区画整理（その１０）工事		
図面名	道路工計画平面図		
作成年月日			
縮尺	S=1:1,000	図面番号	6
会社名			
事業所名	九州農政局宇城農地整備事業所		

送配水管路計画平面図

平　面　図

S=1:1,000

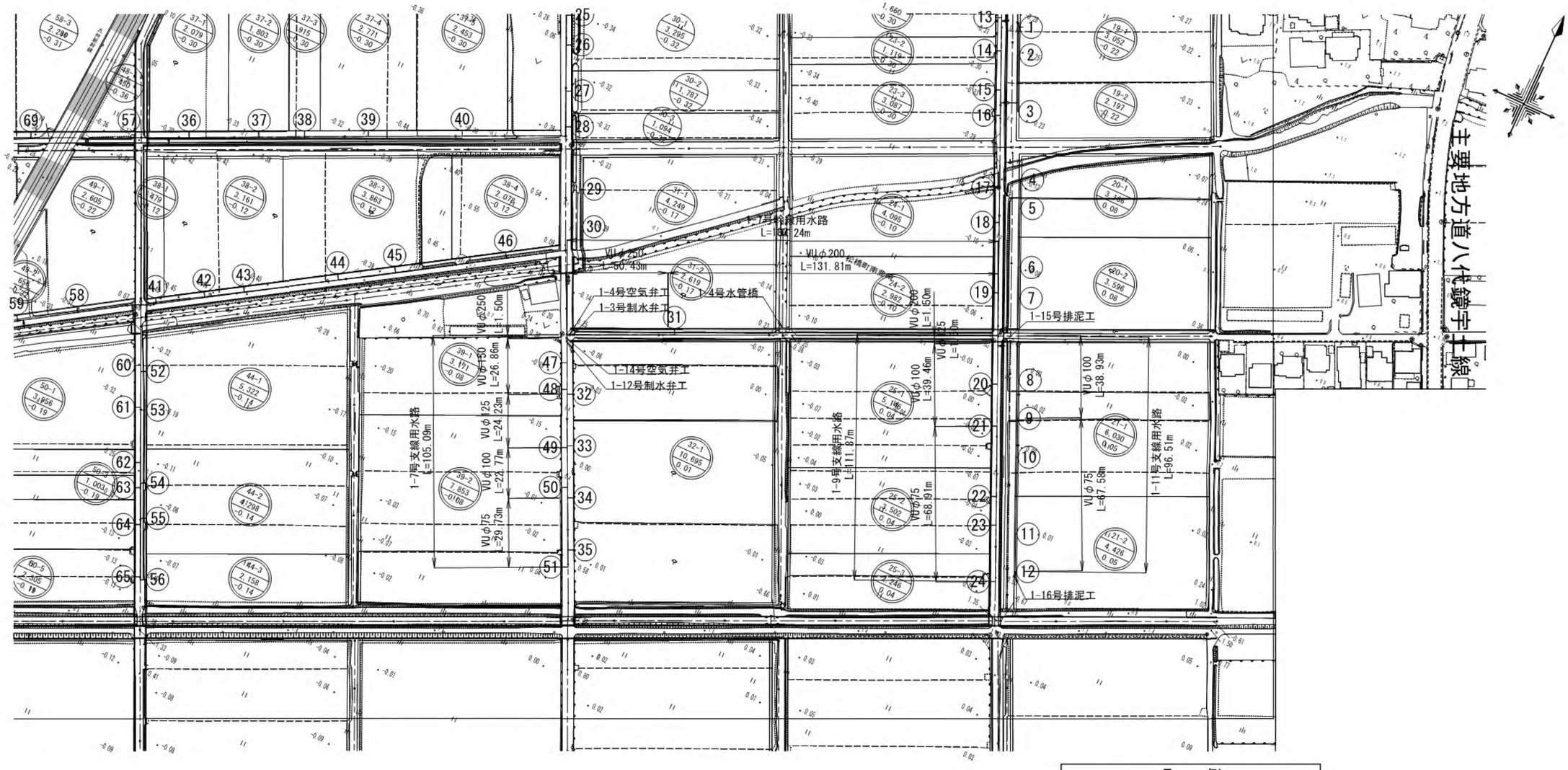

凡　例	
――――	パイプライン
番号	給水栓
A	空気弁
M	仕切弁
▬▬	新幹線
ほ場番号 ほ場面積(m2) 計画ほ場高(m)	簡易整備（表土扱い無）
ほ場番号 ほ場面積(m2) 計画ほ場高(m)	基盤整備（表土扱い有）

工事名	令和５年度宇城農地整備事業 南豊崎工区区画整理（その１０）工事		
図面名	送配水管路計画平面図		
作成年月日			
縮尺	S=1：1,000	図面番号	7
会社名			
事業所名	九州農政局　宇城農地整備事業所		

取壊し位置平面図

S=1:1,000

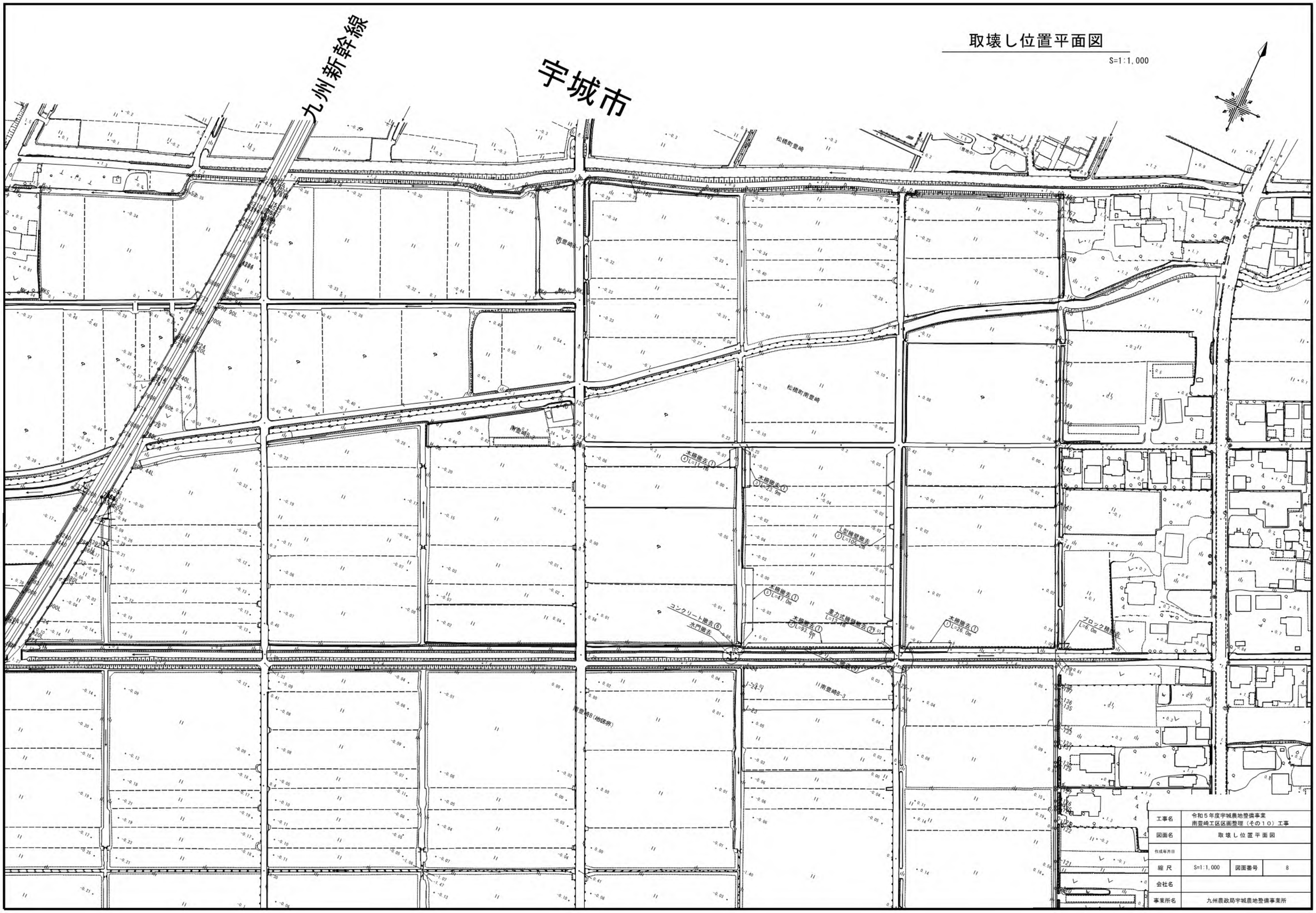

工事名	令和５年度宇城農地整備事業 南豊崎工区区画整理（その１０）工事		
図面名	取壊し位置平面図		
作成年月日			
縮尺	S=1:1,000	図面番号	8
会社名			
事業所名	九州農政局宇城農地整備事業所		

標準断面図
（整地工その１）

法 面 工
S=1:25

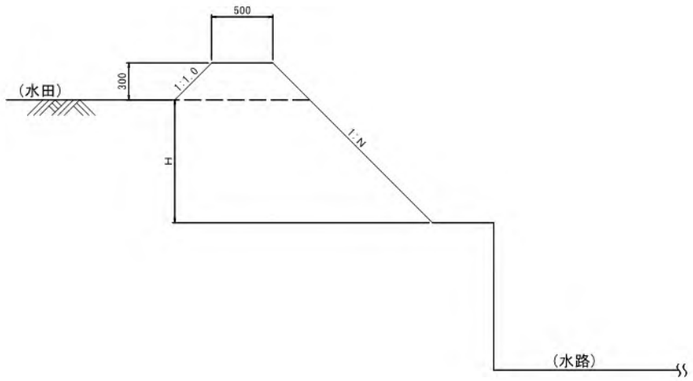

畦畔工
耕区境界 S=1:25

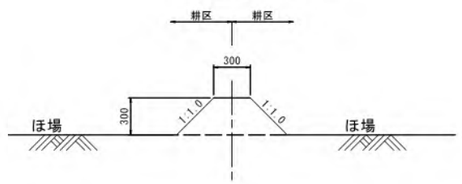

溝畔工
水路と区画境界 S=1:25

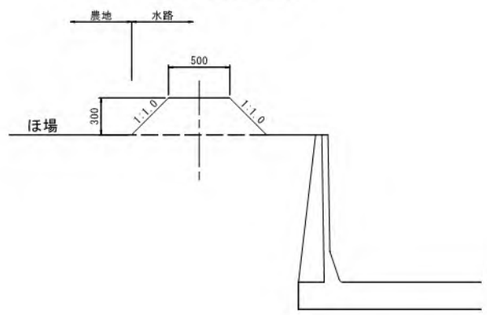

標準区画
S=1:1,000

平 面 図

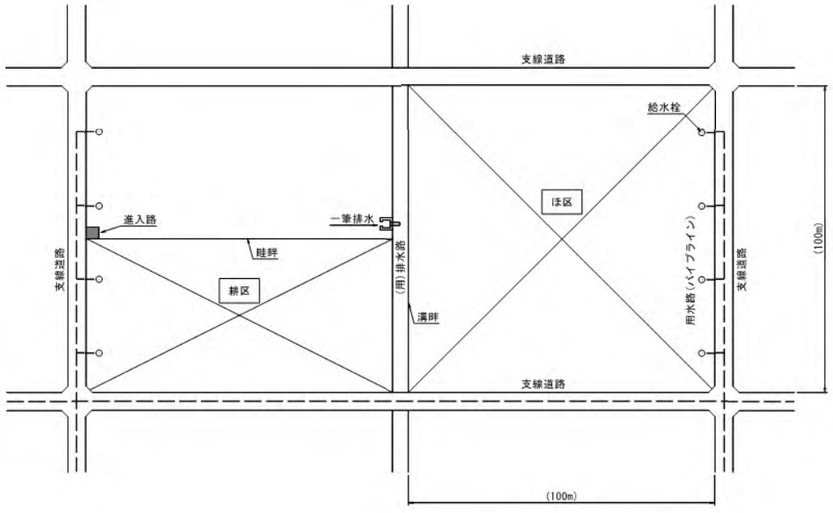

断 面 図

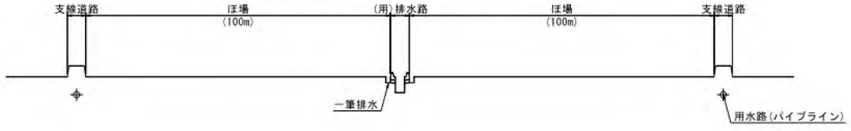

法面工

田面差 （ Ｈ ）	外法 （ １：Ｎ ）
１．０m以下	１：１．０
１．０m以上	１：１．２

注1）進入路は「1箇所/耕区」に設置する。
注2）給水栓は「1箇所/30a」の割合で設置する。
注3）一筆排水は「1箇所/30a」割合で設置する。
注4）進入路・給水栓・一筆排水工の詳細位置は、地権者へ聞き取りの上決定する。
注5）標準区画寸法は整備水準値としてを示すものであり、設計値として定めるものではない。

工事名	令和５年度宇城農地整備事業 南豊崎工区区画整理（その１０）工事		
図面名	標準断面図 （整地工その１）		
作成年月日			
縮 尺	図 示	図面番号	9 - 1/14
会社名			
事業所名	九州農政局宇城農地整備事業所		

標準断面図
（整地工その２）

一筆排水
S=1:50

平面図

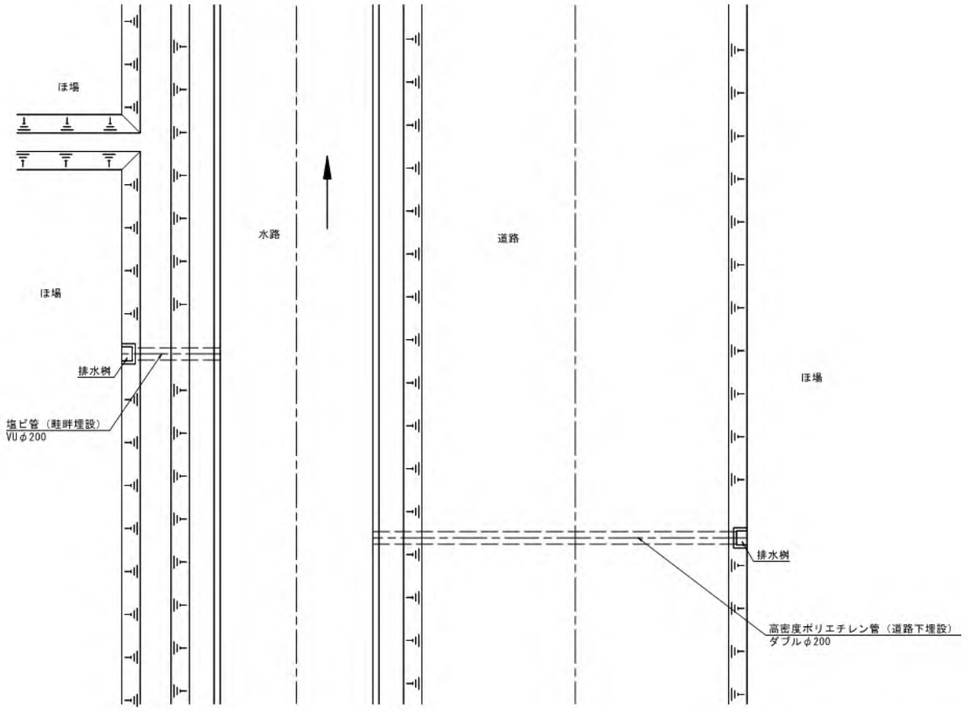

断面図

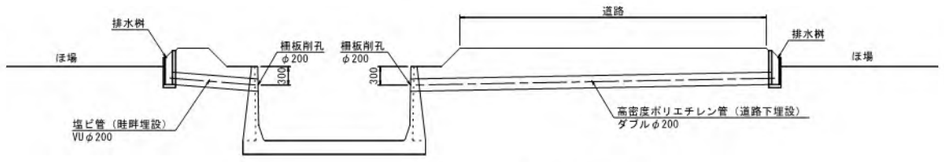

排水管土工図
S=1:20

タイプ１
畦畔埋設

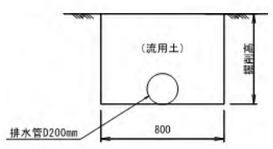

タイプ２
道路下埋設（砂利舗装）
（施工対象外）

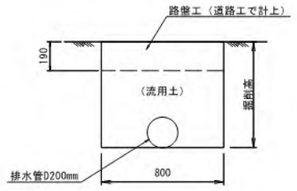

タイプ３
道路下埋設（既設As舗装）
（施工対象外）

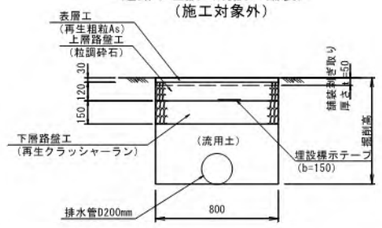

排水桝
（参考図）S=1:10

平面図

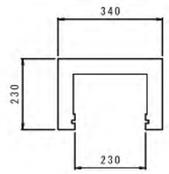

正面図

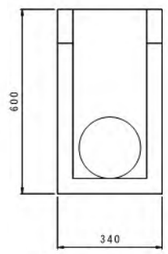

側面図

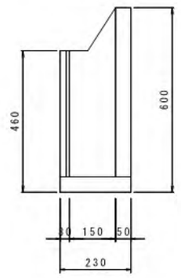

注1）一筆排水は「1箇所/30a」割合で設置する。
注2）進入路・給水栓・一筆排水工の詳細位置は、地権者へ聞き取りの上決定する。

工事名	令和５年度宇城震地整備事業 南豊崎工区区画整理（その１０）工事		
図面名	標準断面図 （整地工その２）		
作成年月日			
縮尺	図示	図面番号	9 - 2/14
会社名			
事業所名	九州農政局宇城農地整備事業所		

標準断面図
（道路工）

支線道路B（市道）
2-1号支線道路
S=1:50

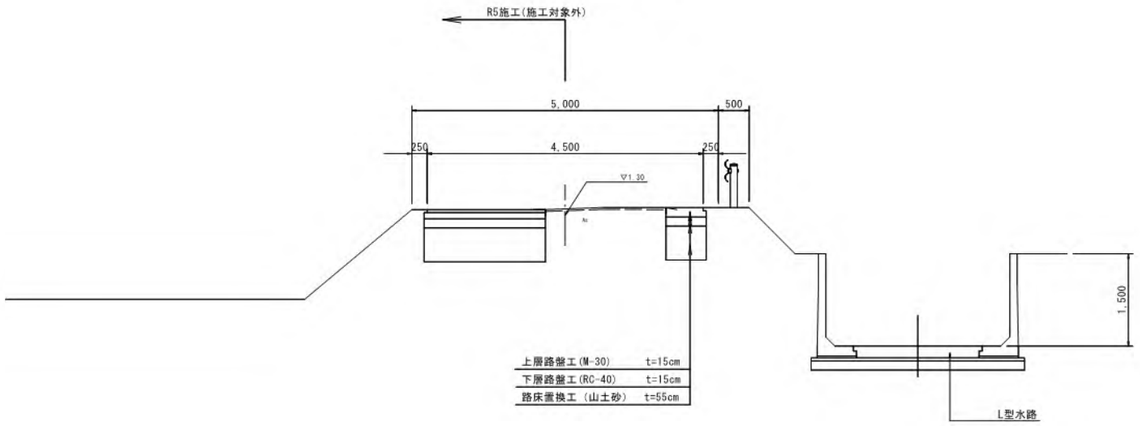

耕作道路(設計荷重:T-10)
2-1号耕作道路
S=1:50

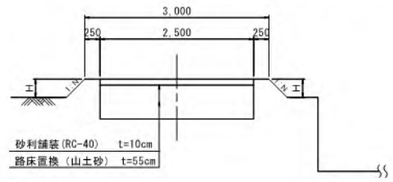

隅　切　り
（農道・里道・耕作道路の交差部）

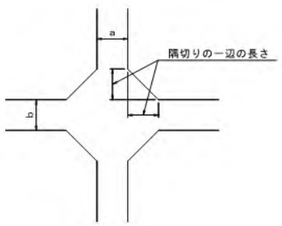

隅切りの一辺の長さ（m）

道路区分	道路種類	幅員		道路区分	道路種類	幅員		一辺隅切り
支線道路B	（市道舗装）	4.0m	×	支線道路B	（市道舗装）	4.0m	＝	2.12m
				支線道路B	（市道舗装）	4.0m	＝	1.0m
				支線道路B	（農道・里道）	4.0m	＝	1.0m
				支線道路B	（改良区道路）	4.0m	＝	1.0m
				耕作道路	（市道砂利）	3.0m	＝	1.5m
				耕作道路	（改良区道路）	3.0m	＝	1.5m
支線道路B	（農道・里道）	4.0m	×	支線道路B	（農道・里道）	4.0m	＝	1.0m
				支線道路B	（改良区道路）	4.0m	＝	1.0m
				耕作道路	（市道砂利）	3.0m	＝	1.5m
				耕作道路	（改良区道路）	3.0m	＝	1.5m
支線道路B	（改良区道路）	4.0m	×	耕作道路	（市道砂利）	3.0m	＝	1.5m
				耕作道路	（改良区道路）	3.0m	＝	1.5m
耕作道路	（市道砂利）	3.0m	×	耕作道路	（市道砂利）	3.0m	＝	2.0m
				耕作道路	（改良区道路）	3.0m	＝	2.0m
耕作道路	（改良区道路）	3.0m	×	耕作道路	（改良区道路）	3.0m	＝	2.0m

※地区外用地や構造物等により隅切りを確保できない箇所については、個別に協議し決定する。

※路床置換厚については、
CBR試験の結果を確認して決定する。

工事名	令和５年度宇城農地整備事業 南豊崎工区区画整理（その１０）工事		
図面名	標準断面図 （道路工）		
作成年月日			
縮尺	図　示	図面番号	9 - 3/14
会社名			
事業所名	九州農政局宇城農地整備事業所		

標準断面図
（進入路工その1） S=1:50

進 入 路 1 号

平 面 図

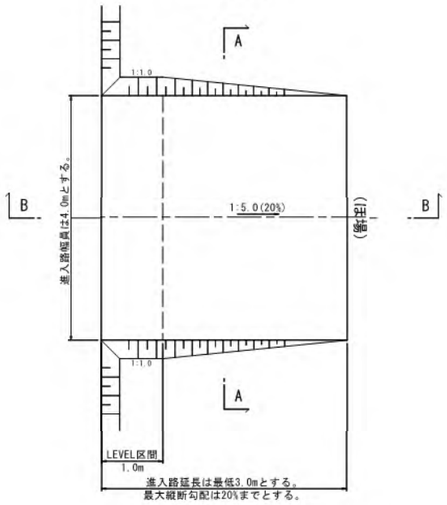

断 面 図
（A － A）

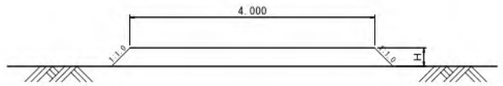

側 面 図
（B － B）

※ 断面図はA-Aを示す。
※ 側面図はB-Bを示す。

工事名	令和５年度宇城農地整備事業 南豊崎工区区画整理（その１０）工事		
図面名	標準断面図 （進入路工その１）		
作成年月日			
縮 尺	S=1:50	図面番号	9 － 4/14
会社名			
事業所名	九州農政局宇城農地整備事業所		

標準断面図
（進入路工その２）

５号床板橋構造図
S=1:50

平 面 図

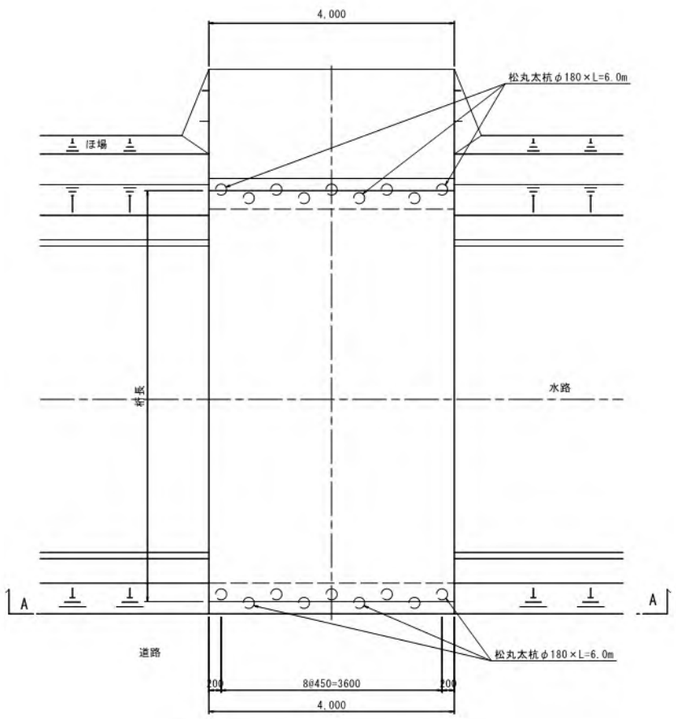

A-A断面図

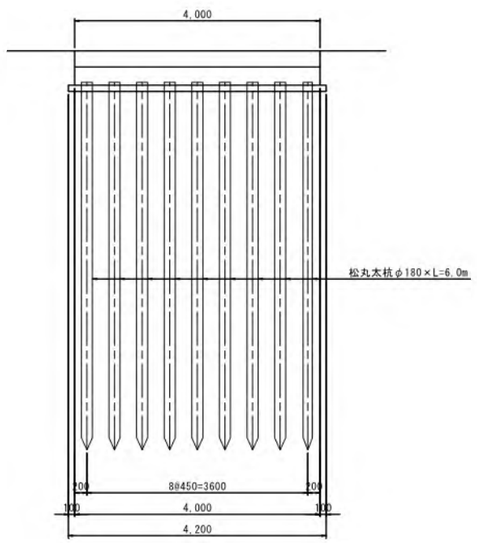

５号床板橋側面図

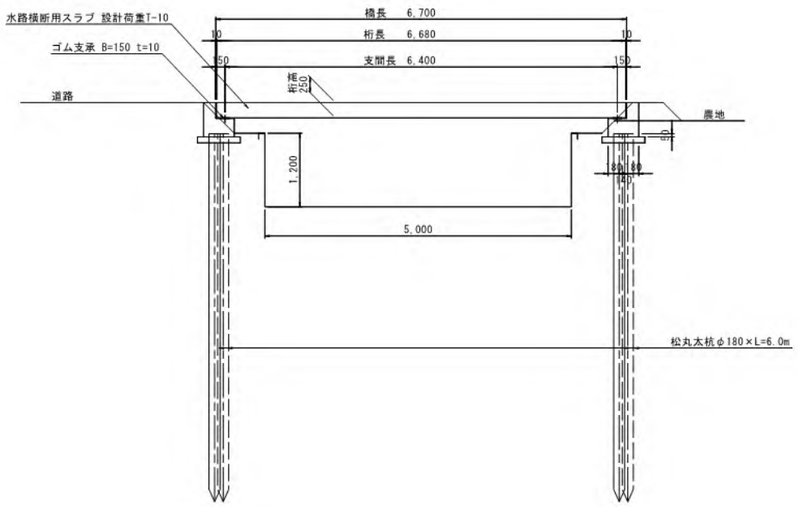

５号床板橋下部工詳細図
S=1:20

橋台断面図

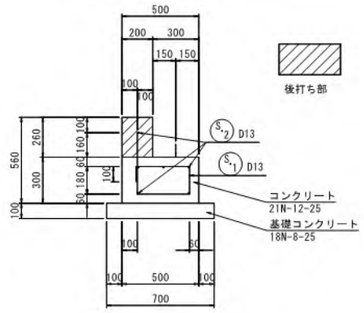

橋台正面図

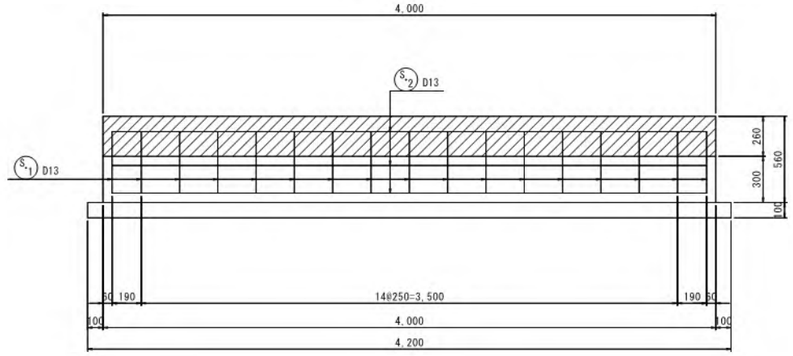

工事名	令和５年度宇城農地整備事業 南豊崎工区区画整理（その１０）工事		
図面名	標準断面図 （進入路工その2）		
作成年月日			
縮 尺	図 示	図面番号	9 - 5/14
会社名			
事業所名	九州農政局宇城農地整備事業所		

標準断面図
（水路工その１）

鉄筋コンクリート組立柵渠（B型）
S=1:50

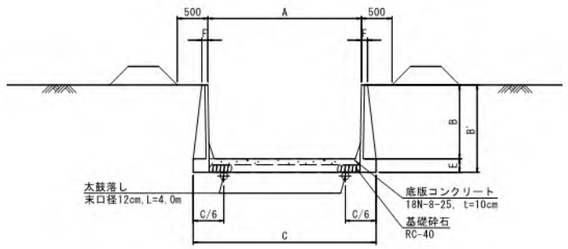

平　面　図

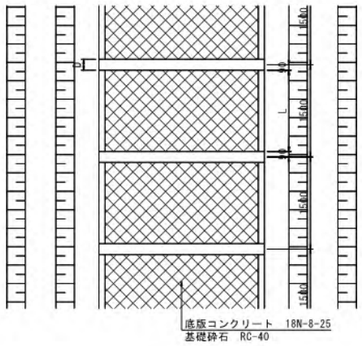

鉄筋コンクリート組立柵渠　階段工
（配置参考図）　S=1:100

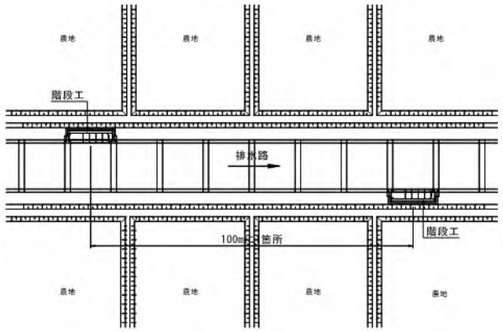

胴木継手詳細図
S=1:10

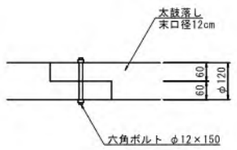

柵工板 {2}型
S=1:25

298×100×1410

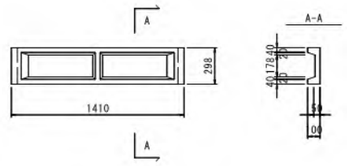

298×100×1410(下段)

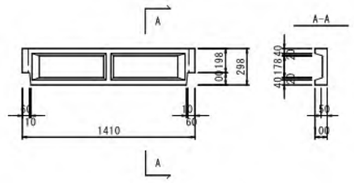

398×100×1410(下段)

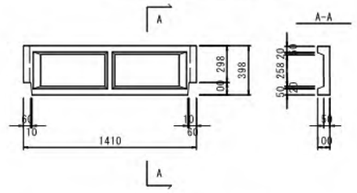

498×100×1410(下段)

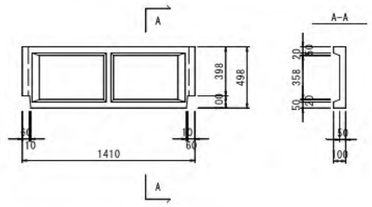

鉄筋コンクリート組立柵渠　寸法表

呼び名	寸　法　(m)							1組当たり数量					備　考
	A	B	C	D	E	F	L	支柱	柵板（両側）（枚）				
								(個)	300切欠	400切欠	300	400	
5000×1200	5.00	1.20	5.48	0.18	0.22	0.10	1.32	1	2	-	6	-	

工事名	令和５年度宇城農地整備事業 南豊崎工区区画整理（その１０）工事		
図面名	標準断面図 （水路工その１）		
作成年月日			
縮　尺	図　示	図面番号	9 - 6/14
会社名			
事業所名	九州農政局宇城農地整備事業所		

標準断面図
（水路工その２）

鉄筋コンクリート組立柵渠（B型）
（階段工1200H）　S=1:30

平　面　図

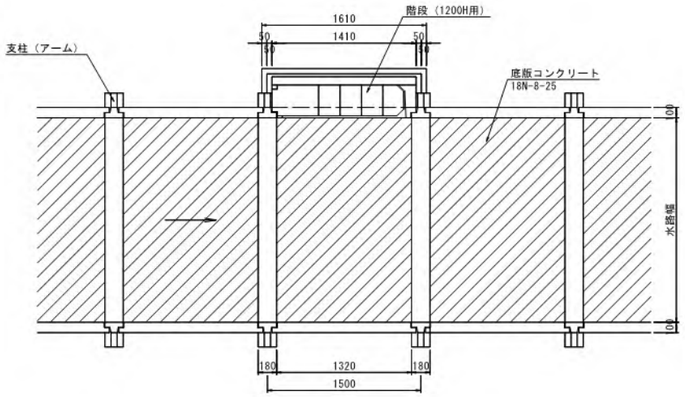

L型水路
S=1:30

断　面　図

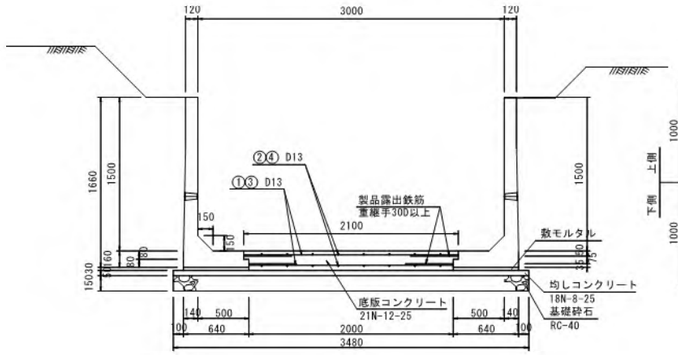

平　面　図
（1.0m当り）

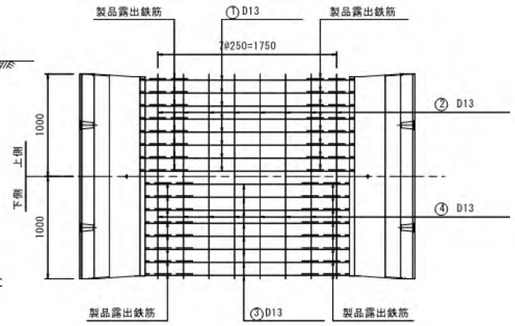

正　面　図

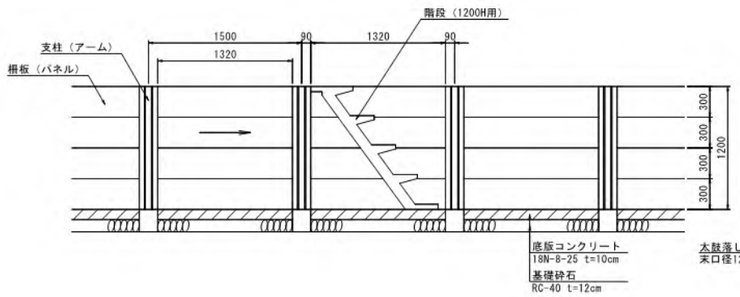

側　面　図

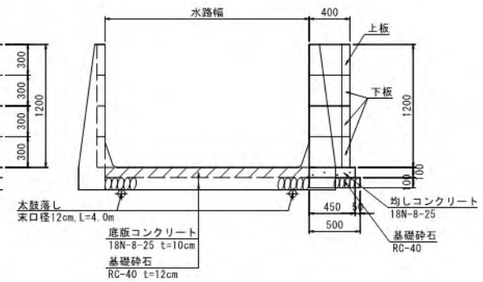

階段、板構造図

階段用上板（300）

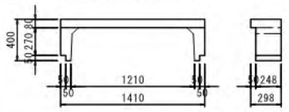

階段（1200H）

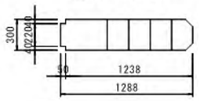

階段用下板（300）

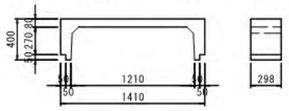

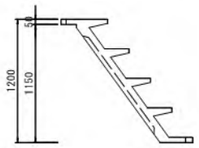

胴木継手詳細図
S=1:10

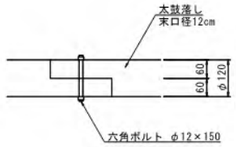

端部土留擁壁高さ　H=1.3m
S=1:20

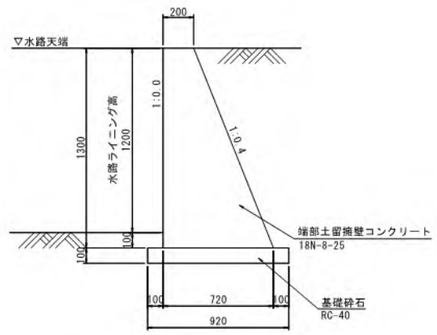

工事名	令和５年度宇城農地整備事業 南豊崎工区区画整理（その１０）工事		
図面名	標準断面図 （水路工その２）		
作成年月日			
縮　尺	図　示	図面番号	9 － 7/14
会社名			
事業所名	九州農政局宇城農地整備事業所		

標準断面図
（ボックスカルバート布設） S=1:30

ボックスカルバート

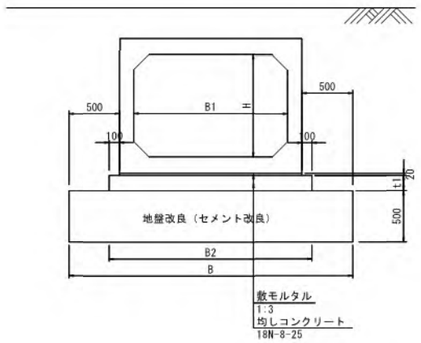

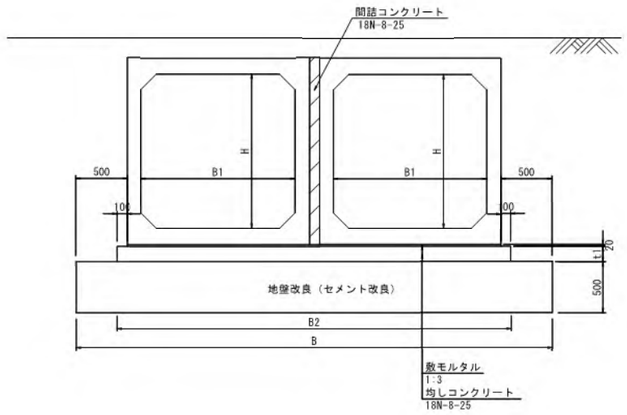

地覆詳細図

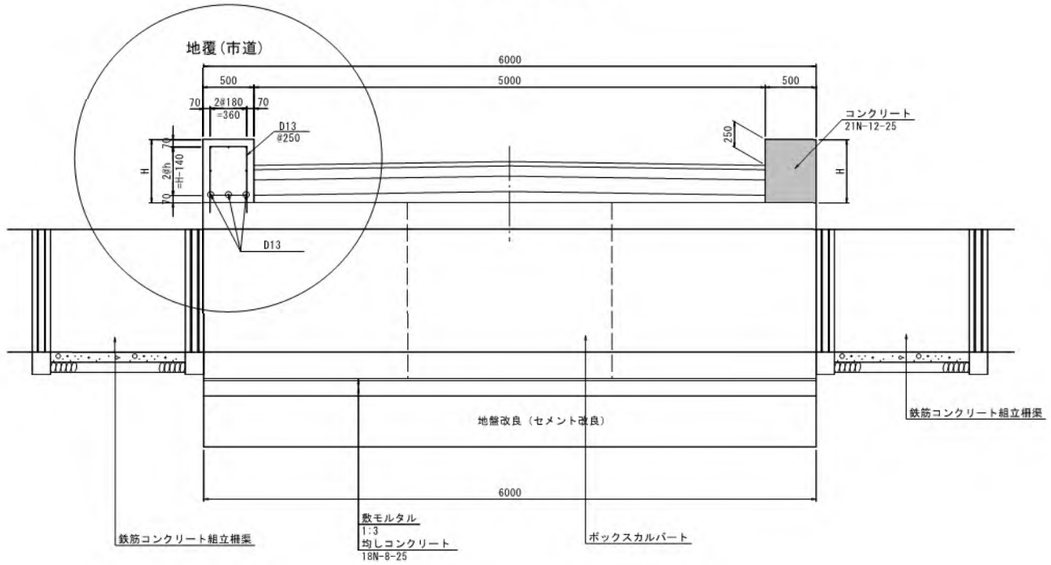

寸法表（ボックスカルバート）

呼び名	B (m)	B1 (m)	B2 (m)	H (m)	t1 (m)	必要改良強度 (qu)	設計支持力度 (q)	備　考
1300x1500x2連	4.22	1.30	3.42	1.50	0.15	90kN/m2	44.107kN/m2	D-17号
2300x1200x2連	5.42	2.30	5.62	1.20	0.15	120kN/m2	56.217kN/m2	C-3号
							55.993kN/m2	C-4号

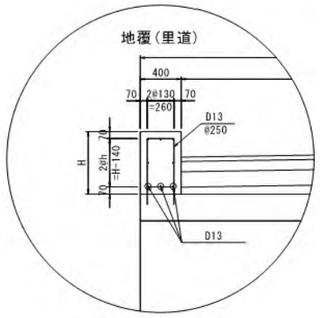

工事名	令和５年度宇城農地整備事業 南豊崎工区区画整理（その１０）工事		
図面名	標準断面図 （ボックスカルバート布設）		
作成年月日			
縮 尺	S=1:30	図面番号	9 - 8/14
会社名			
事業所名	九州農政局宇城農地整備事業所		

標準断面図
（送配水管路埋設図）　S=1:20

支線道路B埋設
（既設砂利舗装）

φ75-φ200
（硬質塩化ビニール管VU）

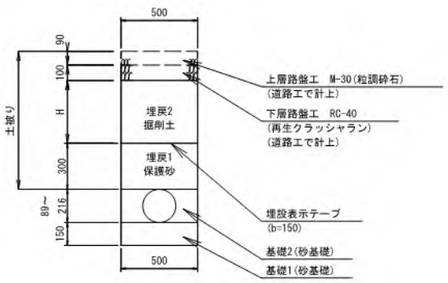

φ250
（硬質塩化ビニール管VU）

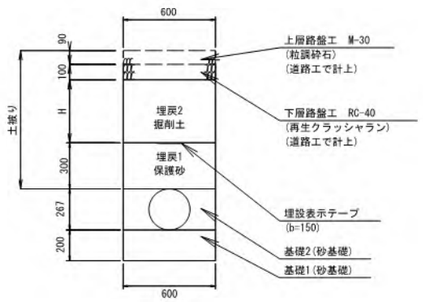

既設利用道路埋設
（市道：既設アスファルト舗装）

φ75-φ200
（硬質塩化ビニール管VU）

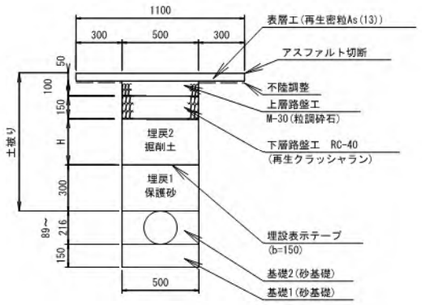

畦畔埋設

φ75-φ100
（硬質塩化ビニール管VU）

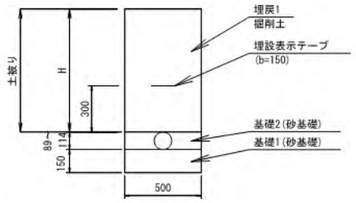

工事名	令和５年度宇城農地整備事業 南豊崎工区区画整理（その１０）工事		
図面名	標準断面図 （送配水管路埋設図）		
作成年月日			
縮尺	S=1:20	図面番号	9 － 9/14
会社名			
事業所名	九州農政局　宇城農地整備事業所		

標準断面図

（空気弁工構造図）　　S=1:20

注意事項

1) 圃場整備後の地形と相違に伴い空気弁の設置深さが変った場合は、フランジ付T字管と空気弁を接続する両フランジ短管で調整すること。

2) 空気弁は2種(0.74Mpa)とする。

管径φ150

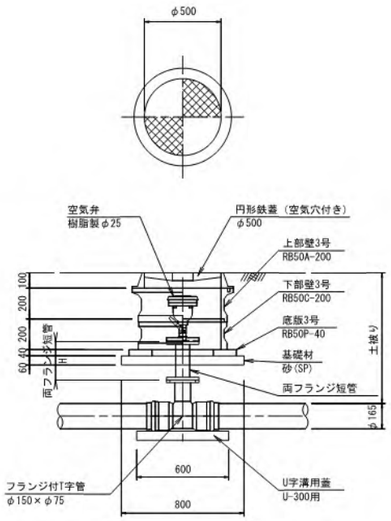

管径φ250

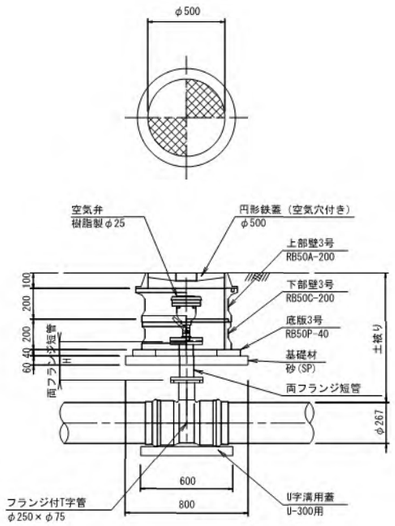

空気弁工一覧表

空気弁名	路線	土被り(m)	管径	空気弁口径	両フランジ短管 H(m)
1-4号空気弁工	1-7号幹線用水路	0.68	φ250	φ25	0.10
1-14号空気弁工	1-7号支線用水路	0.71	φ150	φ25	0.10

空気弁工箇所当たり数量

名称	規格	単位	数量
円形鉄蓋（空気穴付き）	φ500	個	1
上部壁3号	RB50A-200	個	1
下部壁3号	RB50C-200	個	1
底版3号	RB50P-40	個	1
U字溝用蓋	U-300用	個	1
基礎材	砂(SP)	m2	0.50
空気弁(フランジ形)	樹脂製φ25	個	1
両フランジ短管	φ75	m	H
フランジ付T字管	メカ形	個	1

工事名	令和５年度宇城農地整備事業 南豊崎工区区画整理（その１０）工事		
図面名	標準断面図 （空気弁工構造図）		
作成年月日			
縮尺	S=1:20	図面番号	9 - 10/14
会社名			
事業所名	九州農政局　宇城農地整備事業所		

標準断面図

（制水弁工構造図）

注意事項

1） 圃場整備後の地形と相違に伴い仕切弁の設置深さが変った
　場合は、仕切弁の回転位置が保護工内に収まるように、
　レジンコンクリート製ボックスで調整すること。

2） 仕切弁は2種(0.74Mpa)とする。

制水弁

S=1:20

1-3号制水弁工

φ250 円形2号 土被り:0.69m

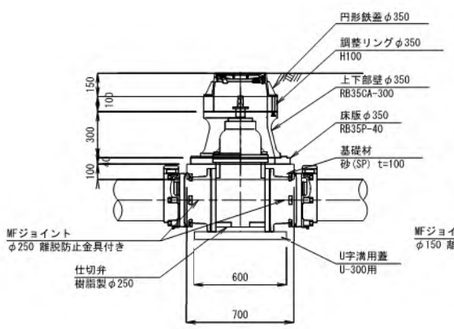

1-12号制水弁工

φ150 円形1号 土被り:0.71m

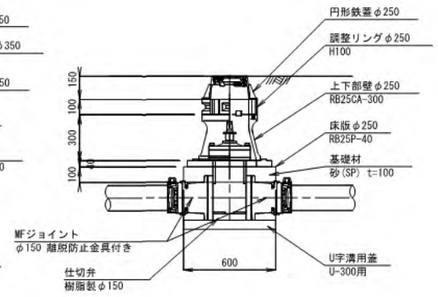

1-3号制水弁工

名称	規格	単位	数量
円形鉄蓋2号	φ350	個	1
調整リング	φ350 H100	個	1
上下部壁2号	RB35CA-300	個	1
底版2号	RB35P-40	個	1
U字溝用蓋	U-300用	個	1
基礎材	砂(SP) t＝100	m2	0.38
仕切弁	樹脂製φ250	個	1
MFジョイント	φ25 離脱防止金具付き	個	2

1-12号制水弁工

名称	規格	単位	数量
円形鉄蓋1号	φ250	個	1
調整リング	φ250 H100	個	1
上下部壁1号	RB25CA-300	個	1
底版1号	RB25P-40	個	1
U字溝用蓋	U-300用	個	1
基礎材	砂(SP) t＝100	m2	0.28
仕切弁	樹脂製φ150	個	1
MFジョイント	φ150 離脱防止金具付き	個	2

工事名	令和５年度宇城農地整備事業 南豊崎工区区画整理（その１０）工事		
図面名	標準断面図 （制水弁工構造図）		
作成年月日			
縮尺	S=1::20	図面番号	9 - 11/14
会社名			
事業所名	九州農政局　宇城農地整備事業所		

標準断面図

（排泥工構造図その1）

平面図

S=1:30

タイプ1

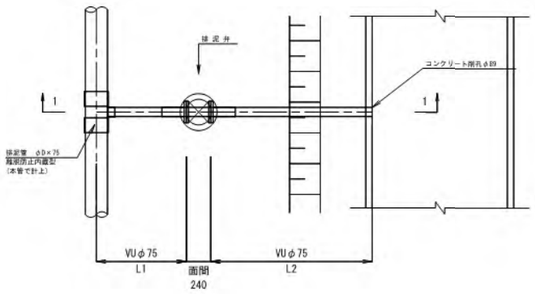

タイプ2

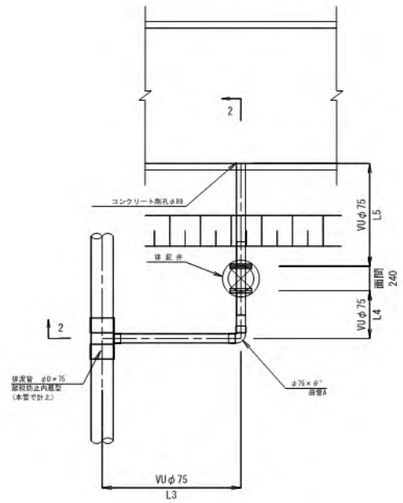

断面図

S=1:30

1-1断面

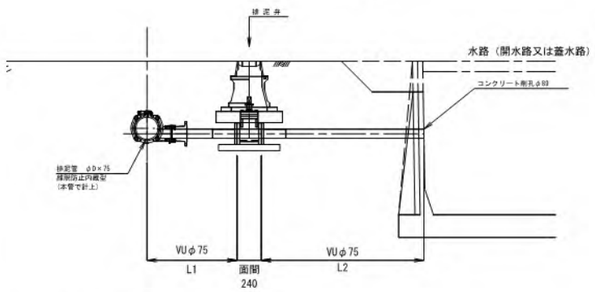

2-2断面

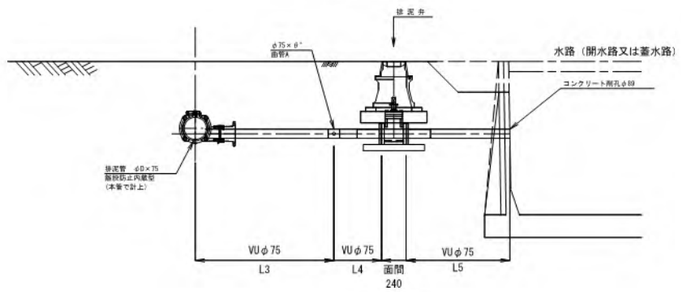

材 料 表 タイプ1

排泥工名	路線名	排泥弁タイプ	排水先水路	数 量				備 考
				L1	L2	VUφ75合計	コンクリート削孔	
1-15号排泥工	1-9号支線用水路	タイプA	1-5号排水路	1.4m	1.7m	3.1m	φ89，1本	

材 料 表 タイプ2

排泥工名	路線名	排泥弁タイプ	排水先水路	数 量							備 考
				L3	L4	L5	VUφ75合計	φ75×θ° 曲管A		コンクリート削孔	
1-16号排泥工	1-11号支線用水路	タイプB	1-5号排水路	1.5m	0.5m	0.7m	2.7m	φ75×45° ベンド(TS)	1個	φ89，1本	

工事名	令和５年度宇城農地整備事業 南豊崎工区区画整理（その１０）工事		
図面名	標準断面図 （排泥工構造図その1）		
作成年月日			
縮尺	S=1:30	図面番号	9 - 12/14
会社名			
事業所名	九州農政局　宇城農地整備事業所		

標準断面図

（排泥工構造図その2）

注意事項

1） 圃場整備後の地形と相違に伴い仕切弁の設置深さが変った
場合は、仕切弁の巡視位置が保護工内に収まるように、
レジンコンクリート製ボックスで調整すること。

排泥弁

S=1:20

1-15号排泥工

タイプA 土被り:0.76m

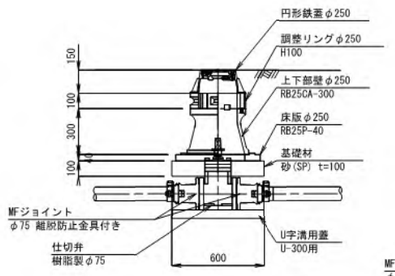

1-16号排泥工

タイプB 土被り:1.09m

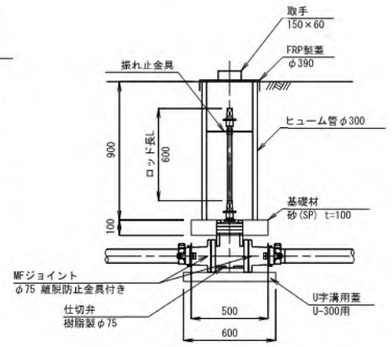

1-15号排泥工

名称	規格	単位	数量
円形鉄蓋1号	φ250	個	1
調整リング	φ250 H100	個	1
上下部壁1号	RB25CA-300	個	1
底板1号	RB25P-40	個	1
U字溝用蓋	U-300用	個	1
基礎材	砂(SP) t＝100	m2	0.28
仕切弁	樹脂製φ75	個	1
MFジョイント	φ75 離脱防止金具付き	個	2

1-16号排泥工

名称	規格	単位	数量
FRP製蓋	φ390	個	1
ヒューム管	φ300	m	0.90
U字溝用蓋	U-300用	個	1
基礎材	砂(SP) t＝100	m2	0.20
仕切弁	樹脂製φ75	個	1
MFジョイント	φ75 離脱防止金具付き	個	2
継足ロッド	SS400 φ38	m	0.60
振れ止金具	D290	個	1

工事名	令和５年度宇城農地整備事業 南豊崎工区区画整理（その１０）工事		
図面名	標準断面図 （排泥工構造図その2）		
作成年月日			
縮尺	S=1:20	図面番号	9 - 13/14
会社名			
事業所名	九州農政局　宇城農地整備事業所		

標準断面図

（給水栓構造図）

タイプ1
S=1:30

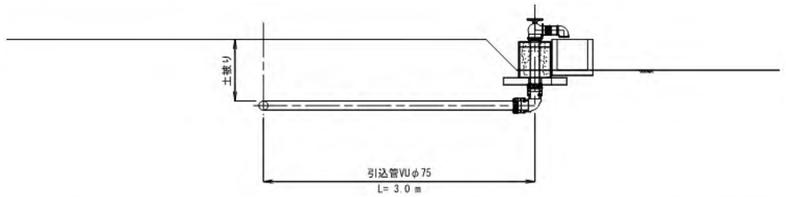

タイプ1　　1箇所当り

番号	品　　名	規　　格	数量
(1)	ノンダストアングルバルブφ75×90°	吐出口ガスメス、弁棒ネジ6山	1 個
(2)	芯出しスペーサー	Φ300用×Φ90×50L×5t	1 個
(3)	保護工(VUφ300)	VUΦ300	0.34m
(4)	SGP	80A片ネジ×片P	0.7 m
(5)	配管用継手材	φ75 90° 塩ビ管・鋼管 離脱防止金具付 合成樹脂塗装	1 個
(6)	中詰コンクリート	18-8-25	0.02m3
(7)	沈下防止底板	スラブB	1 個
(8)	鋼管継手	ニップル・ソケット・エルボ	1 個
(9)	受　桝	1型	1 個
	引込管	VUφ75	3.0 m

給水栓工標準図
S=1:10

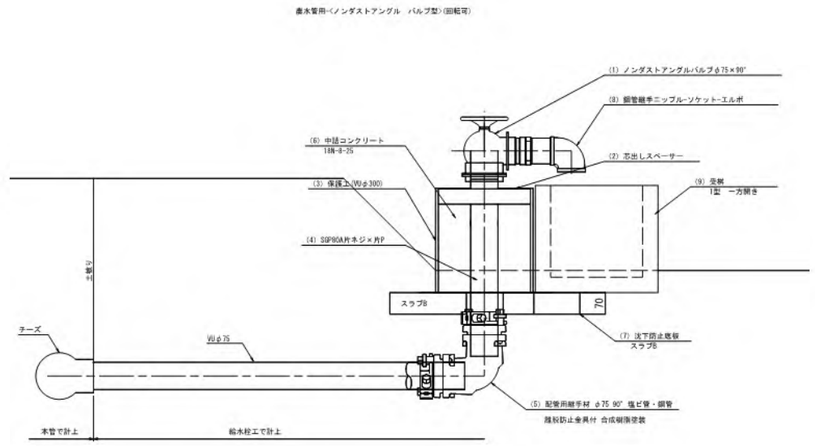

芯出しスペーサー取付図
S=1:10

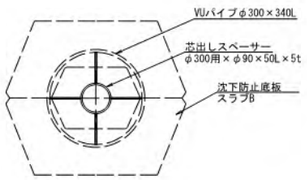

底板詳細図
S=1:10

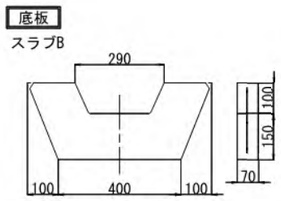

タイプ2（畦畔埋設）
S=1:30

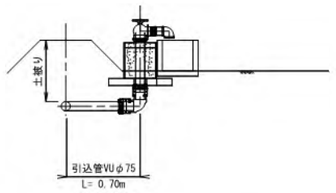

タイプ2　　1箇所当り

番号	品　　名	規　　格	数量
(1)	ノンダストアングルバルブφ75×90°	吐出口ガスメス、弁棒ネジ6山	1個
(2)	芯出しスペーサー	Φ300用×Φ90×50L×5t	1個
(3)	保護工(VUφ300)	VUパイプΦ300	0.34m
(4)	SGP	80A片ネジ×片P	0.7m
(5)	配管用継手材	φ75 90° 塩ビ管・鋼管 離脱防止金具付 合成樹脂塗装	1個
(6)	中詰コンクリート	18-8-25	0.02m3
(7)	沈下防止底板	スラブB	1個
(8)	鋼管継手	ニップル・ソケット・エルボ	1個
(9)	受　桝	1型	1個
	引込管	VUφ75	0.70m

工事名	令和５年度宇城農地整備事業 南豊崎工区区画整理（その１０）工事		
図面名	標準断面図 （給水栓構造図）		
作成年月日			
縮尺	図示	図面番号	9 -14/14
会社名			
事業所名	九州農政局　宇城農地整備事業所		

水路横断工詳細図

（1-7号幹線用水路　1-4号水管橋）

注意事項
1）平面図及び断面図は「R3南豊崎工区区画整理実施設計業務」
　の成果を基にペーパーロケーションで作成している。
　圃場整備後の地形と相違する場合は、現地で適宜修正すること。
2）SGP管の塗装は溶融亜鉛アルミニウム合金メッキとする。

平面図
S=1:50

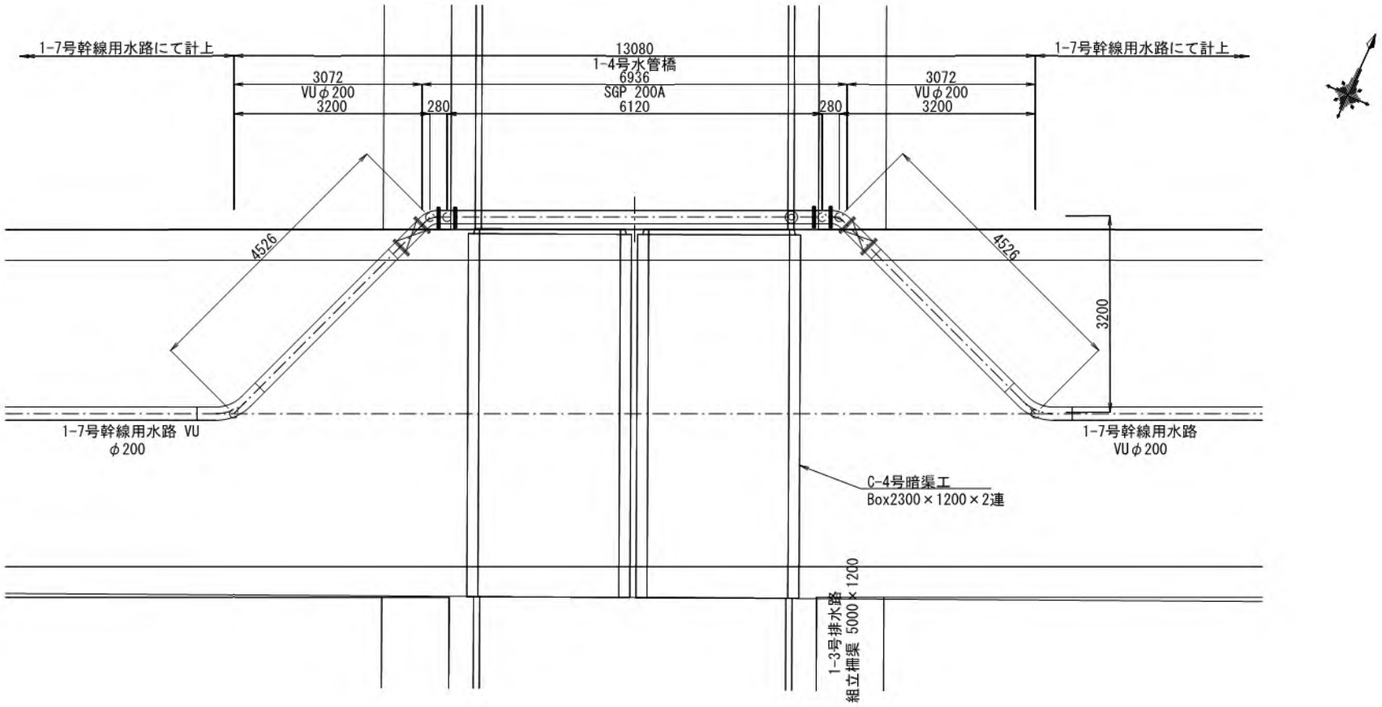

縦断図
S=1:50

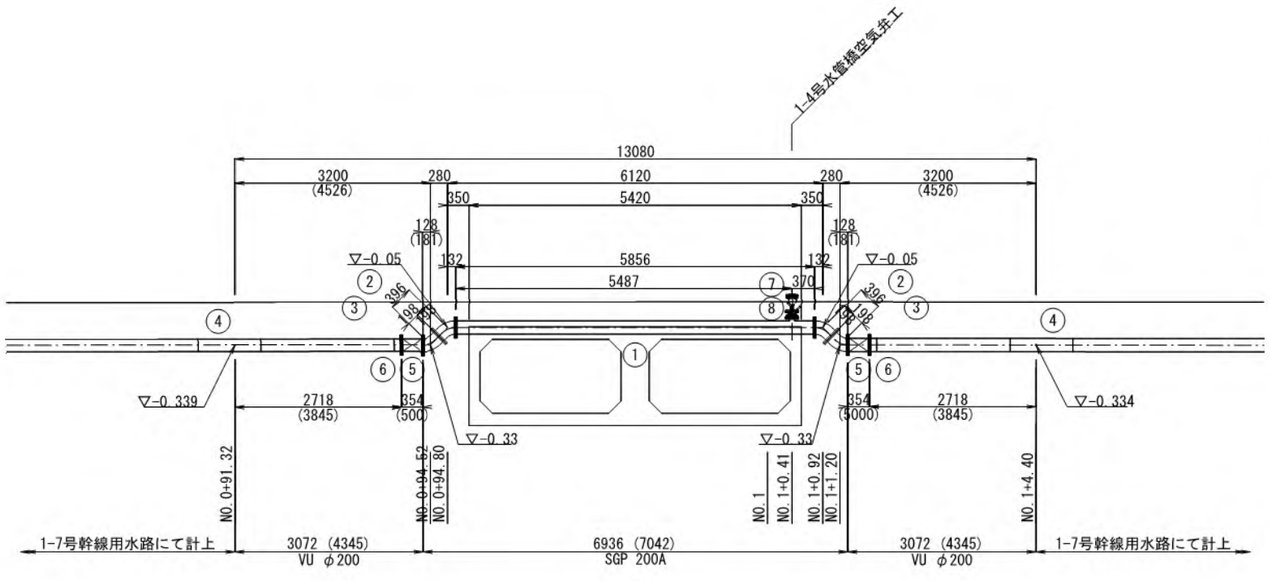

材料一覧表

番号	名称	規格・寸法	数量
①	3フランジT字管	SGP 200A×5856L×80A	1
②	2フランジ曲管	SGP 200A×45°　×198L×132L	2
③	2フランジ曲管	SGP 200A×60°　×198L×181L	2
④	TSベンド	φ200 45°	2
⑤	ゴム製伸縮可とう管	200A(偏心量100mm)	2
⑥	MFジョイント	φ200(離脱防止機能付き)	2
⑦	空気弁	φ25	1
⑧	補修弁	φ75 × 100H	1
	フランジ接合材	φ200	8
	フランジ接合材	φ75	2
	VU直管	φ200 L7690 (3845+3845)	1

工事名	令和５年度宇城農地整備事業 南豊崎工区区画整理（その１０）工事		
図面名	水路横断工詳細図 (1-7号幹線用水路　1-4号水管橋)		
作成年月日			
縮尺	図示	図面番号	10
会社名			
事業所名	九州農政局　宇城農地整備事業所		

暗渠工構造図(1/2)

(D-10号、D-11号)

側　面　図

S=1:50

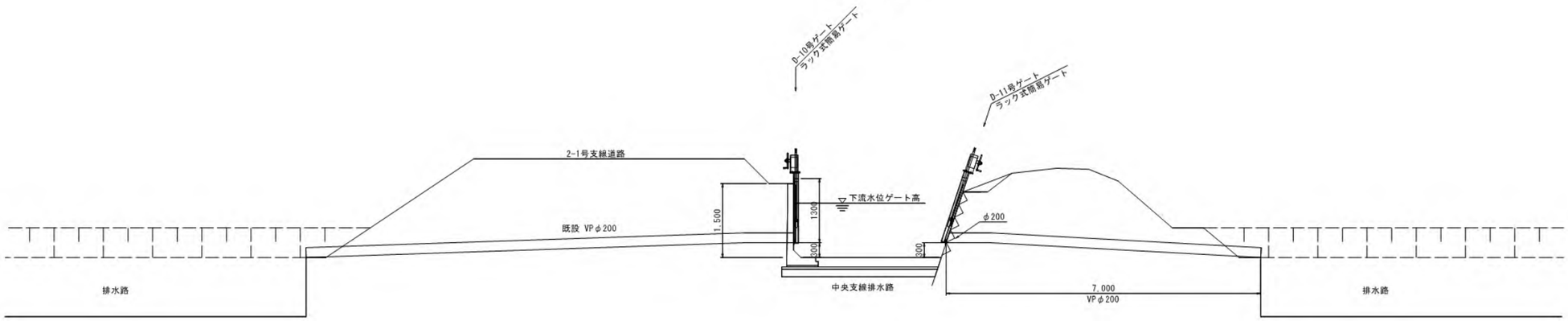

ラック式簡易ゲート

S=1:20

正面図　　側面図

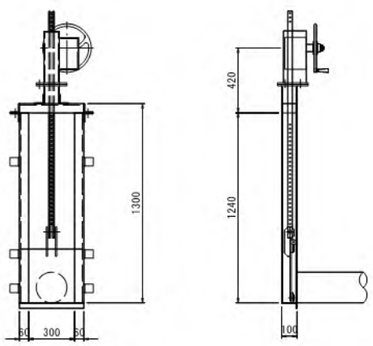

塩ビ管埋設図

S=1:20

畦畔、土羽等埋設

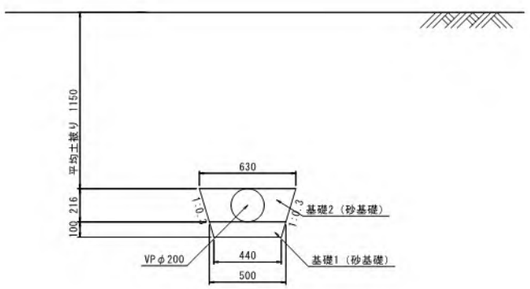

重力式擁壁

(D-11号ゲート) S=1:20

正面図　　側面図

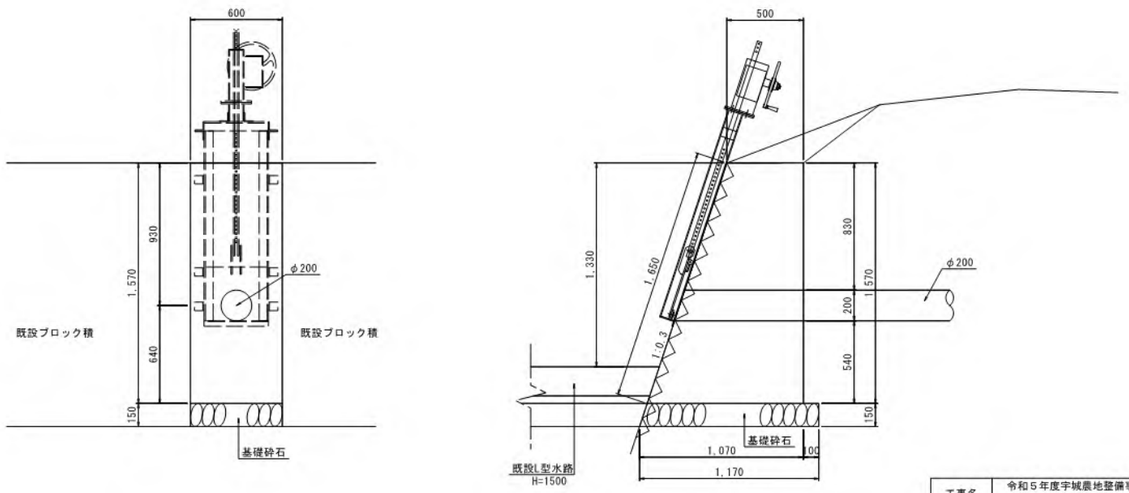

工事名	令和５年度宇城農地整備事業 南豊崎工区区画整理（その１０）工事		
図面名	暗渠工構造図(1/2) (D-10号、D-11号)		
作成年月日			
縮 尺	図示	図面番号	11 - 1/2
会社名			
事業所名	九州農政局宇城農地整備事業所		

暗渠工構造図(2/2)

(D-10-1号、D-11-1号)

側　面　図

S=1:50

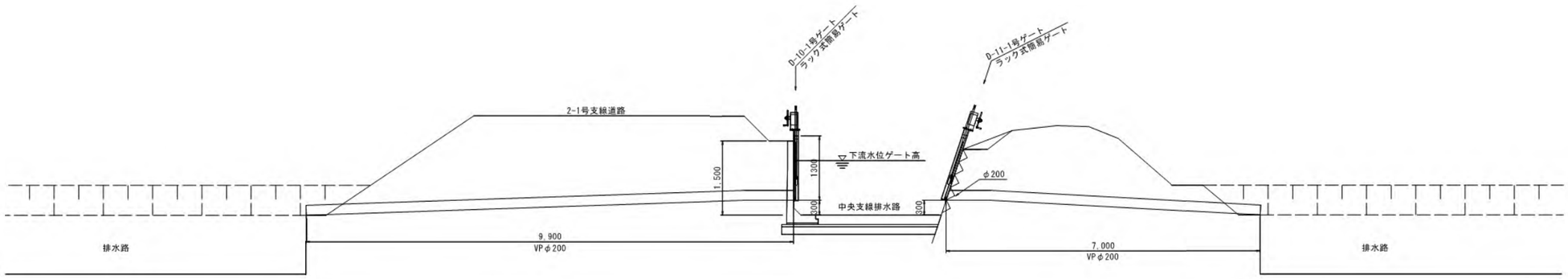

ラック式簡易ゲート

S=1:20

正面図　　側面図

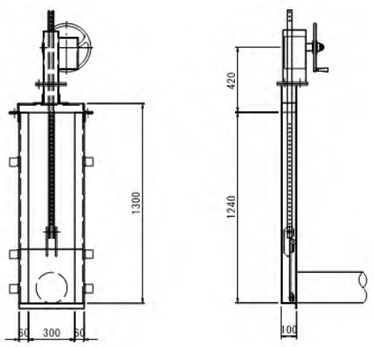

塩ビ管埋設図

S=1:20

畦畔、土羽等埋設

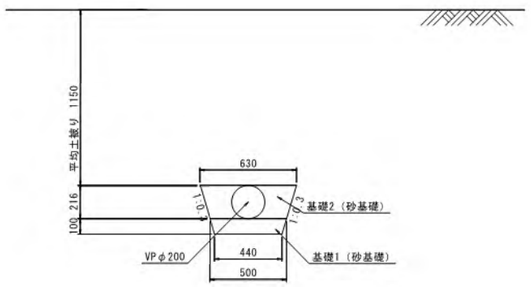

重力式擁壁

(D-11-1号ゲート)

S=1:20

正面図　　側面図

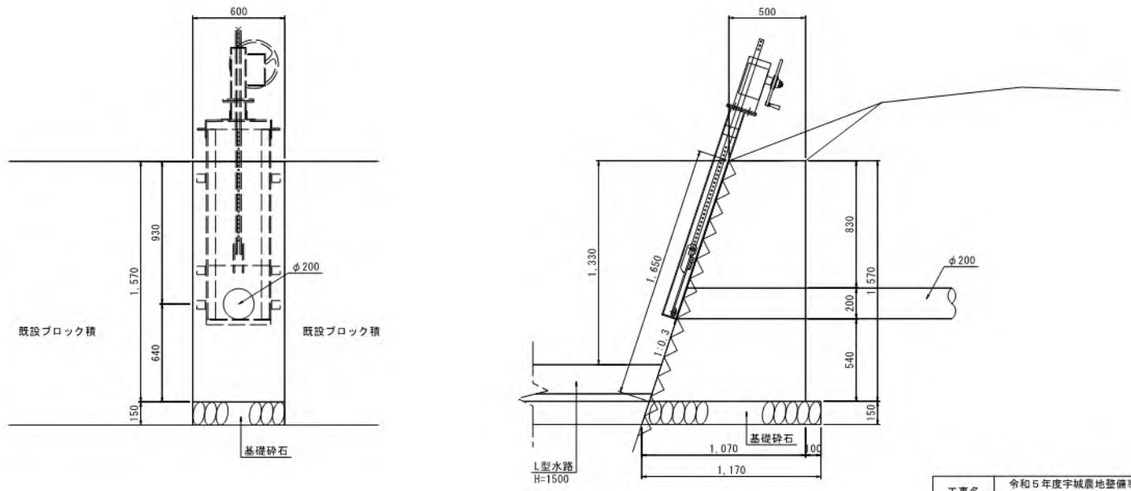

工事名	令和５年度宇城農地整備事業 南豊崎工区区画整理（その１０）工事		
図面名	暗渠工構造図(2/2) (D-10-1号、D-11-1号)		
作成年月日			
縮 尺	図示	図面番号	11 － 2/2
会社名			
事業所名	九州農政局宇城農地整備事業所		

取壊し構造図（1/2）

L型擁壁撤去
S=1:20

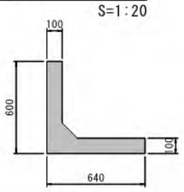

重力式擁壁撤去②
S=1:50

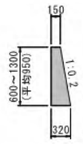

木柵撤去①
S=1:20

波形板

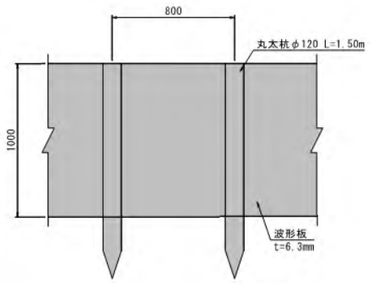

コンクリート撤去⑥
S=1:50

平　面

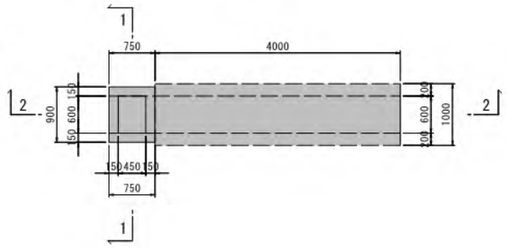

1 － 1

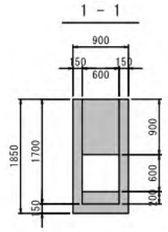

2 － 2

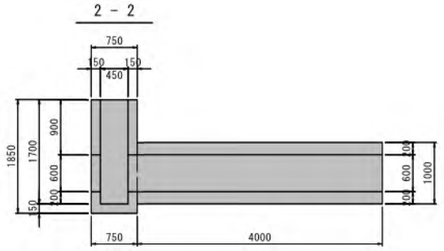

コンクリート撤去⑨
S=1:50

平　面

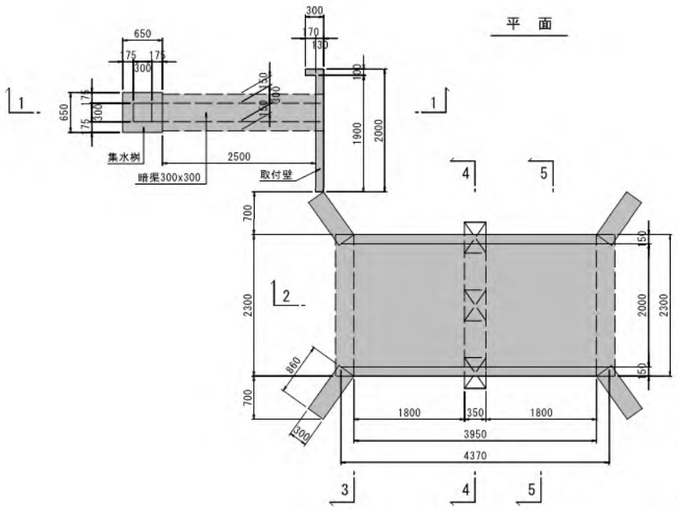

1 － 1

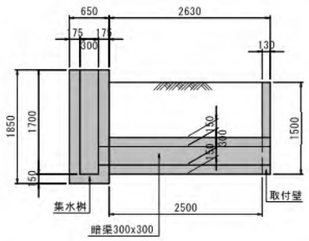

2 － 2

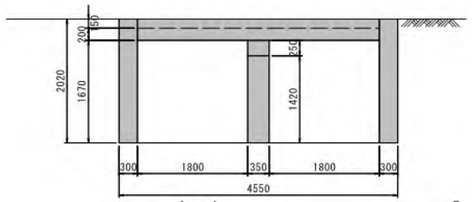

3 － 3

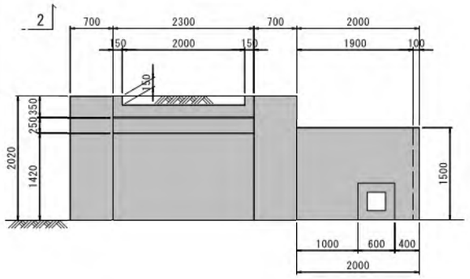

4 － 4

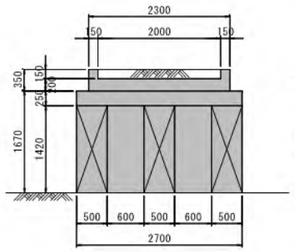

5 － 5

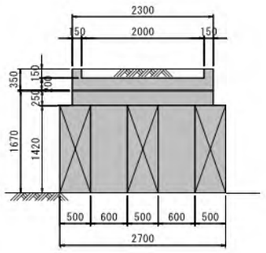

ブロック積撤去
S=1:20

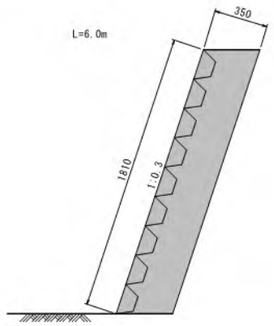

工事名	令和５年度宇城農地整備事業 南豊崎工区区画整理（その１０）工事		
図面名	取壊し構造図（1/2）		
竹成年月日			
縮尺	図　示	図面番号	12 － 1/2
会社名			
事業所名	九州農政局宇城農地整備事業所		

取壊し構造図（2/2）

水門撤去

S=1:50

平面図

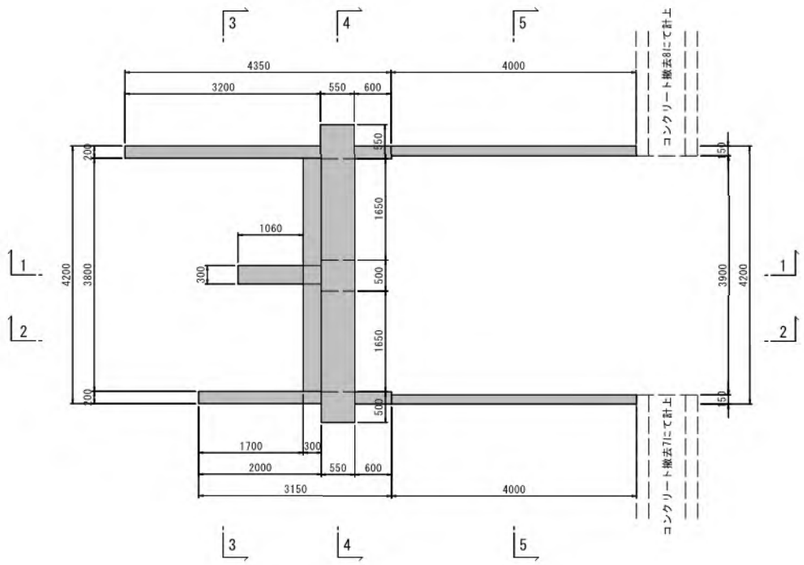

1 － 1

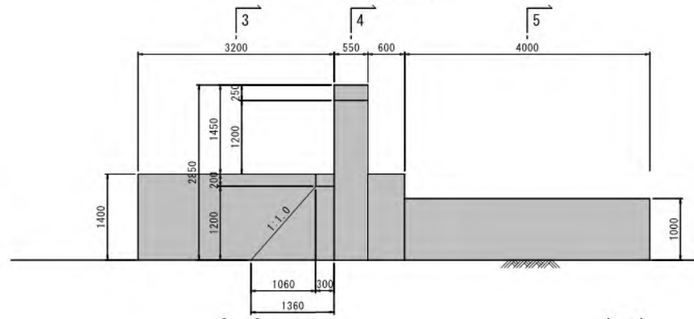

2 － 2

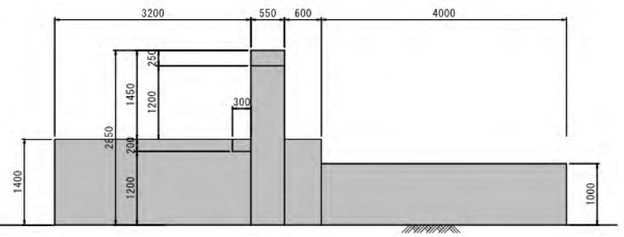

3 － 3

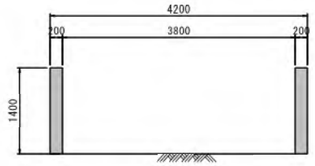

4 － 4

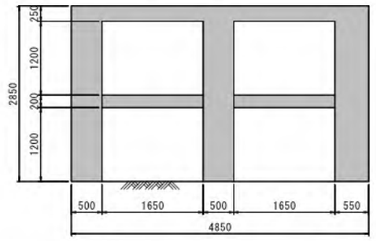

5 － 5

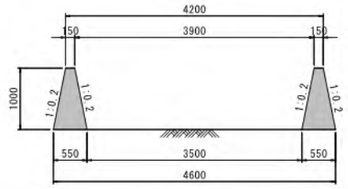

工事名	令和５年度宇城農地整備事業 南豊崎工区区画整理（その１０）工事		
図面名	取壊し構造図（2/2）		
作成年月日			
縮 尺	S=1:50	図面番号	12 － 2/2
会社名			
事業所名	九州農政局宇城農地整備事業所		