誰もが住んでみたい村に
農業農村整備

令和５年度

八代平野農業水利事業
八代幹線水路（１－４工区）改修工事

積　　算　　書

（当初）

九州農政局
八代平野農業水利事業所

事業名	八代平野農業水利事業
工事名	八代幹線水路（１－４工区）改修工事

項　目　名	内　　容
局名	九州農政局
事業（務）所名	八代平野農業水利事業所
事業名	八代平野農業水利事業
工事名	八代幹線水路（１－４工区）改修工事
施工場所	熊本県八代市長田町地内
工事番号	06-324-0069
工事区分	単年度
積算区分	当初積算
地域区分	熊本
地区区分	八代
工期	６ヶ月
積算体系年月	令和６年９月
単価期適用年月	令和６年９月―A
歩掛期適用年番号	令和６年９９号―A
電力会社名	九州電力

事業名	八代平野農業水利事業
工事名	八代幹線水路（１－４工区）改修工事

番号	項　目　名	規　　格	数　量	単位	金　額	備　考
	請負工事費				81,015,000	
	・総合工事価格（一括積算）				73,650,000	
	・消費税相当額（１０％）				7,365,000	
	総合工事価格内訳					
					70,960,000	
					1,000,000	
					1,690,000	
	工事内容					
1	施工延長		189.000	m		
2	施工始点	No.36+38.00	0.000			
3	施工終点	No.40+27.00	0.000			
4	内訳		0.000			
5	表面被覆工		753.000	㎡		
6	ひび割れ補修工		179.900	m		
7	断面修復工		9.000	㎡		
8	目地補修工		175.400	m		
9	仮設工		1.000	式		
10	機能診断調査		1.000	式		

事業名	八代平野農業水利事業
工事名	八代幹線水路（１－４工区）改修工事

項　目　名	内　　容
工事名	
工事区分	単年度
積算区分	当初積算
積算体系区分	一般土木工事
工種区分	コンクリート補修工事
工種体系区分	コンクリート補修工事
契約保証費	計上する
施工地域区分	一般交通影響有り(2)-2
電力区分	低圧・業者持・１年未満
冬期補正	なし
冬期補正（現場管理費）	0.00%
豪雪補正	なし
亜熱帯補正	なし
被災地補正（共通仮設費）	1.100
被災地補正（現場管理費）	1.100
週休２日補正	4週8休以上
熱中症対策補正（現場管理費）	0.00%
現場環境改善費の計上	する
3次元出来形管理補正(現場管理費)	補正なし
3次元出来形管理補正(共通仮設費)	補正なし

事業名	八代平野農業水利事業
工事名	八代幹線水路（１－４工区）改修工事

項　目　名	数　量	単位	金　額	備　考
工事価格			70,960,000	
・工事原価			60,021,000	
純工事費			43,126,000	
・・直接工事費			35,374,000	
・・・直接工事費（仮設工を除く）	1.000	式	18,634,000	
・・・直接工事費（仮設工）	1.000	式	16,740,000	
・・間接工事費			24,647,000	
・・・共通仮設費			7,752,000	
・・・・事業損失防止施設費	1.000	式	928,000	
・・・・運搬費～営繕費等				
40,197,000×((8.050*1.200)*1.100*1.020*1.000)			4,357,000	
・・・・運搬費	1.000	式	1,943,000	
・・・・準備費	1.000	式	0	
・・・・安全費	1.000	式	0	
・・・・役務費	1.000	式	0	
・・・・技術管理費	1.000	式	160,000	
・・・・営繕費等	1.000	式	0	
・・・・現場環境改善費			364,000	
・・・・・現場環境改善費（率計上）				
38,804,000×(0.940)			364,000	
・・・・・現場環境改善費（積上）	1.000	式	0	
・・・現場管理費			16,895,000	
・・・・現場管理費（率計上）				
47,021,000×((28.280*1.100)*1.100*1.050*1.000+0.000+0.000-0.000)			16,895,000	
・・・・現場管理費（積上）	1.000	式	0	
・・・・現場管理費（一般管理費率対象外）	1.000	式	0	
・・・工期延長等に伴う現場維持等の費用	1.000	式	0	
・・官貸額（直工）	1.000	式	3,895,000	
・・官貸額（事業損失防止）	1.000	式	0	
・・官貸額（直工・事業損失防止除く）	1.000	式	0	
・一般管理費等				
60,021,000×(18.200*1.000+0.04)			10,947,000	
・一括計上価格	1.000	式	0	
支給品費			0	
支給品費（直工・事業損失防止）			0	
支給品費（直工）			0	
処分費等（直接工事費の内数）			465,000	
処分費(準備費の内数)			0	
処分費(事業損失防止施設費内数)			0	
処分費等(率対象外)			0	

事業名	八代平野農業水利事業
工事名	八代幹線水路（１－４工区）改修工事

項　目　名	数　量	単位	金　額	備　考
共通仮設費算定控除額			0	
有価物処分費			0	
法定福利費概算額(工事価格の内数)				
70,960,000×5.160			3,662,000	

事業名	八代平野農業水利事業
工事名	八代幹線水路（１－４工区）改修工事

工　種　名　称	数　量	単位	金　額	備　考
直接工事費（仮設工を除く）内訳			18,634,000	
直接工事費（仮設工を除く）	1.000	式	18,634,000	
・補修工	1.000	式	18,607,000	
・・高圧洗浄工	1.000	式	2,097,000	
・・表面処理工	1.000	式	11,294,000	
・・ひび割れ補修工	1.000	式	1,616,000	
・・断面修復工	1.000	式	1,040,000	
・・止水工	1.000	式	21,000	
・・目地補修工	1.000	式	2,505,000	
・・産業廃棄物処理工	1.000	式	34,000	
・耕地復旧工	1.000	式	27,000	
・・耕地復旧工	1.000	式	27,000	

事業名	八代平野農業水利事業
工事名	八代幹線水路（１－４工区）改修工事

工　種　名　称	数　量	単位	金　額	備　考
直接工事費（仮設工）内訳			16,740,000	
直接工事費（仮設工）	1.000	式	16,740,000	
・仮設工	1.000	式	16,740,000	
・・構造物取壊し・撤去工	1.000	式	1,317,000	
・・構造物撤去工	1.000	式	26,000	
・・仮置場造成工	1.000	式	1,764,000	
・・構造物復旧工	1.000	式	564,000	
・・仮締切工	1.000	式	1,185,000	
・・仮廻し水路	1.000	式	11,458,000	
・・排水処理工	1.000	式	330,000	
・・産業廃棄物	1.000	式	96,000	

事業名	八代平野農業水利事業
工事名	八代幹線水路（１－４工区）改修工事

工　種　名　称	数　量	単位	金　額	備　考
事業損失防止施設費内訳			928,000	
事業損失防止施設費	1.000	式	928,000	
・共通仮設（積上げ）	1.000	式	928,000	
・・事業損失防止施設費	1.000	式	928,000	

事業名	八代平野農業水利事業
工事名	八代幹線水路（１－４工区）改修工事

工　種　名　称	数　量	単位	金　額	備　考
運搬費内訳			1,943,000	
運搬費	1.000	式	1,943,000	
・共通仮設（積上げ）	1.000	式	1,943,000	
・・運搬費	1.000	式	1,943,000	

事業名	八代平野農業水利事業
工事名	八代幹線水路（１－４工区）改修工事

工 種 名 称	数 量	単位	金 額	備 考
技術管理費内訳			160,000	
技術管理費	1.000	式	160,000	
・共通仮設（積上げ）	1.000	式	160,000	
・・技術管理費	1.000	式	160,000	

事業名	八代平野農業水利事業
工事名	八代幹線水路（１－４工区）改修工事

工　種　名　称	数　量	単位	金　額	備　考
官貸額（直工）内訳			3,895,000	
官貸額（直工）	1.000	式	3,895,000	
・貸与品	1.000	式	3,895,000	
・・貸与品	1.000	式	3,895,000	

事業名	八代平野農業水利事業
工事名	八代幹線水路（１－４工区）改修工事

名　称（規　格）	数　量	単位	単　価	金　額	備　考
直接工事費（仮設工を除く）				18,634,000	
・補修工	1.000	式		18,607,000	
・・高圧洗浄工	1.000	式		2,097,000	
B14601 高圧洗浄工 側壁 30Mpa	948.000	㎡	1,362	1,291,176	歩A・単A B単　1号
B14601 高圧洗浄工 底版 30Mpa	460.000	㎡	1,362	626,520	歩A・単A B単　2号
B14601 高圧洗浄工 頂版 30Mpa	115.000	㎡	1,362	156,630	歩A・単A B単　3号
000004 高圧洗浄水 八代市	191.000	m3	120	22,920	歩A・単A B単　4号
合　計				2,097,246	
・・表面処理工	1.000	式		11,294,000	
B14604 表面被覆工（吹付） 無機系被覆材　不陸調整2.5㎜	753.000	㎡	10,063	7,577,439	歩A・単A B単　5号
B18366 足場 手摺先行型枠組	757	掛㎡	4,551	3,445,107	歩A・単A B単　6号
B18366 足場 単管傾斜	77	掛㎡	3,525	271,425	歩A・単A B単　7号
合　計				11,293,971	
・・ひび割れ補修工	1.000	式		1,616,000	
B14211 充填 充填工 弾性シーリング材 10㎜×15㎜　内面	179.9	m	7,926	1,425,887	歩A・単A B単　8号
B14211 充填 充填工 弾性シーリング材 10㎜×10㎜外面 研磨工有	24.0	m	7,904	189,696	歩A・単A B単　9号
合　計				1,615,583	
・・断面修復工	1.000	式		1,040,000	
B14602 断面修復工 無機系被覆材 内面 修復厚t=31㎜	9.000	㎡	52,885	475,965	歩A・単A B単　10号
000011 劣化部処理 コンクリートはつり 3＜t≦6cm 内面	9.000	㎡	54,951	494,559	歩A・単A B単　11号
B14602 断面修復工 無機系被覆材 外面 修復厚t=30㎜	0.800	㎡	52,885	42,308	歩A・単A B単　12号
000013 劣化部処理 コンクリートはつり t≦3cm 外面	0.800	㎡	33,556	26,845	歩A・単A B単　13号
合　計				1,039,677	
・・止水工	1.000	式		21,000	
000014 止水工	1.000	式	20,709	20,709	歩A・単A B単　14号
合　計				20,709	
・・目地補修工	1.000	式		2,505,000	
000015 全天候クサビ挿入目地補修工 W=85	145.700	m	13,515	1,969,136	歩A・単A B単　15号
000016 全天候クサビ挿入型目地接続工 W=85	24.000	箇所	2,726	65,424	歩A・単A B単　16号
B14501 成型ゴム挿入工 50×50	29.7	m	15,824	469,973	歩A・単A B単　17号
合　計				2,504,533	
・・産業廃棄物処理工	1.000	式		34,000	
B02315 殻運搬・処理（産業廃棄物処分費） 無筋コンクリート	0.2	m3	8,840	1,768	歩A・単A B単　18号
B02315 殻運搬・処理（産業廃棄物処分費） 汚泥	0.3	m3	106,388	31,916	歩A・単A B単　19号
合　計				33,684	
・耕地復旧工	1.000	式		27,000	

事業名	八代平野農業水利事業
工事名	八代幹線水路（１－４工区）改修工事

名　称（規　格）	数　量	単位	単　価	金　額	備　考
・・耕地復旧工	1.000	式		27,000	
000020 耕地復旧工	1,113.000	㎡	24	26,712	歩Ａ・単Ａ Ｂ単　20号
合　　計				26,712	

事業名	八代平野農業水利事業
工事名	八代幹線水路（１－４工区）改修工事

名　称（規　格）	数　量	単位	単　価	金　額	備　考
直接工事費（仮設工）				16,740,000	
・仮設工	1.000	式		16,740,000	
・・構造物取壊し・撤去工	1.000	式		1,317,000	
000021 舗装版取壊し Co舗装	17.000	㎡	840	14,280	歩Ａ・単Ａ Ｂ単　21号
B02162 コンクリート構造物取壊し 切欠部　有筋	1.8	m3	18,260	32,868	歩Ａ・単Ａ Ｂ単　22号
B02162 コンクリート構造物取壊し 接続部・取付部、機械、無筋	61	m3	10,440	636,840	歩Ａ・単Ａ Ｂ単　23号
B02162 コンクリート構造物取壊し 接続部・取付部、人力　無筋	15	m3	10,440	156,600	歩Ａ・単Ａ Ｂ単　24号
B02315 殻運搬・処理（産業廃棄物処分費） コンクリート殻（無筋）Co舗装	2.0	m3	5,941	11,882	歩Ａ・単Ａ Ｂ単　25号
B02315 殻運搬・処理（産業廃棄物処分費） コンクリート殻（有筋）	1.8	m3	7,275	13,095	歩Ａ・単Ａ Ｂ単　26号
B02315 殻運搬・処理（産業廃棄物処分費） コンクリート殻（無筋）	76	m3	5,941	451,516	歩Ａ・単Ａ Ｂ単　27号
合　計				1,317,081	
・・構造物撤去工	1.000	式		26,000	
000028 ネットフェンス撤去	8.000	m	738	5,904	歩Ａ・単Ａ Ｂ単　28号
000029 ガードパイプ撤去	12.000	m	1,642	19,704	歩Ａ・単Ａ Ｂ単　29号
合　計				25,608	
・・仮置場造成工	1.000	式		1,764,000	
B18241 安定シート敷設～撤去 ポリプロピレン系	1,056	㎡	255	269,280	歩Ａ・単Ａ Ｂ単　30号
B18203 敷鉄板 設置～賃料～撤去	1,027	㎡	1,401	1,438,827	歩Ａ・単Ａ Ｂ単　31号
BA0102 積込（ルーズ）	15	m3	254	3,810	歩Ａ・単Ａ Ｂ単　32号
BA0105 土砂等運搬 土取場～現場	15	m3	1,382	20,730	歩Ａ・単Ａ Ｂ単　33号
BA0106 路体（築堤）盛土・埋戻	15	m3	278	4,170	歩Ａ・単Ａ Ｂ単　34号
BA0102 積込（ルーズ）	15	m3	254	3,810	歩Ａ・単Ａ Ｂ単　35号
BA0105 土砂等運搬（現場～土取場）	15	m3	1,382	20,730	歩Ａ・単Ａ Ｂ単　36号
000037 整地	1.000	式	2,465	2,465	歩Ａ・単Ａ Ｂ単　37号
合　計				1,763,822	
・・構造物復旧工	1.000	式		564,000	
BA0302 コンクリート（擁壁）	1.8	m3	35,590	64,062	歩Ａ・単Ａ Ｂ単　38号
BA0303 型枠 隔壁復旧	22	㎡	8,734	192,148	歩Ａ・単Ａ Ｂ単　39号
000040 あと施工アンカー D13用	49.000	本	1,278	62,622	歩Ａ・単Ａ Ｂ単　40号
000041 あと施工アンカー D10用	18.000	本	1,048	18,864	歩Ａ・単Ａ Ｂ単　41号
B03205 鉄筋 D13	0.028	ton	179,403	5,023	歩Ａ・単Ａ Ｂ単　42号
B03205 鉄筋 D10	0.022	ton	182,493	4,015	歩Ａ・単Ａ Ｂ単　43号
000044 コンクリートブロック基礎 15cm	2.000	m	8,725	17,450	歩Ａ・単Ａ Ｂ単　44号
000045 コンクリートブロック積み 裏込コンクリートあり（t=10cm）	3.000	㎡	26,532	79,596	歩Ａ・単Ａ Ｂ単　45号
B02111 裏込材（再生クラッシャランRC-40～０㎜）	1	m3	6,903	6,903	歩Ａ・単Ａ Ｂ単　46号
000047 天端コンクリート 18-8-40（高炉B）	1.000	m3	33,700	33,700	歩Ａ・単Ａ Ｂ単　47号
000048 水抜き孔設置工	2.000	箇所	1,112	2,224	歩Ａ・単Ａ Ｂ単　48号
000049 小口止コンクリート 18-8-40（高炉B）	0.500	m3	33,700	16,850	歩Ａ・単Ａ Ｂ単　49号
BA0303 型枠	4.1	㎡	7,895	32,370	歩Ａ・単Ａ Ｂ単　50号
000051 基礎砕石 t=15㎜	0.300	m3	1,367	410	歩Ａ・単Ａ Ｂ単　51号

事業名	八代平野農業水利事業
工事名	八代幹線水路（１－４工区）改修工事

名　称（規　格）	数　量	単位	単　価	金　額	備　考
000052 ネットフェンス復旧	8.000	m	3,413	27,304	歩Ａ・単Ａ Ｂ単　52号
合　　計				563,541	
・・仮締切工	1.000	式		1,185,000	
000053 大型土のう（官貸品） 設置時（２次施工上流側）	27.000	袋	9,252	249,804	歩Ａ・単Ａ Ｂ単　53号
000054 土のう 設置時～撤去時（２次施工下流側）	18.400	m3	46,929	863,494	歩Ａ・単Ａ Ｂ単　54号
000055 大型土のう（官貸品） 撤去時（２次上流側）	27.000	袋	2,644	71,388	歩Ａ・単Ａ Ｂ単　55号
合　　計				1,184,686	
・・仮廻し水路	1.000	式		11,458,000	
000056 土砂掘削（仮廻し水路設置時）	250.000	m3	724	181,000	歩Ａ・単Ａ Ｂ単　56号
000057 床掘り（仮廻し水路設置時）	366.000	m3	651	238,266	歩Ａ・単Ａ Ｂ単　57号
000058 埋戻（仮廻し水路設置時） 施工幅1.0m～2.5m未満　運搬0.2km以下	25.000	m3	2,946	73,650	歩Ａ・単Ａ Ｂ単　58号
000059 基面整正	1.000	式	94,852	94,852	歩Ａ・単Ａ Ｂ単　59号
BA0109 法面整形（仮廻し水路設置時　切土部）	49	㎡	892	43,708	歩Ａ・単Ａ Ｂ単　60号
BA0109 法面整形（仮廻し水路設置時　盛土部）	1	㎡	453	453	歩Ａ・単Ａ Ｂ単　61号
000062 埋戻（仮廻し水路撤去時） 施工幅1.0未満　構造物隣接　運搬0.2km以下	12.000	m3	3,921	47,052	歩Ａ・単Ａ Ｂ単　62号
000063 埋戻（仮廻し水路撤去時） 施工幅1.0m～2.5m未満　流用土　運搬0.2km以下	5.000	m3	2,946	14,730	歩Ａ・単Ａ Ｂ単　63号
000064 埋戻（仮廻し水路撤去時） 施工幅2.5m～4.0m未満　流用土　運搬0.2km以下	18.000	m3	3,960	71,280	歩Ａ・単Ａ Ｂ単　64号
000065 埋戻（仮廻し水路撤去時） 施工幅4.0m以上　流用土　運搬0.2km以下	67.000	m3	3,270	219,090	歩Ａ・単Ａ Ｂ単　65号
000066 流用土盛土（仮廻し水路撤去時） 施工幅1.0m未満　構造物隣接運搬距離0.2km以下	67.000	m3	2,992	200,464	歩Ａ・単Ａ Ｂ単　66号
000067 流用土盛土（仮廻し水路撤去時） 施工幅1.0m未満　運搬距離0.2km以下	4.000	m3	3,271	13,084	歩Ａ・単Ａ Ｂ単　67号
000068 流用土盛土（仮廻し水路撤去時） 施工幅1.0m～2.5m未満　流用土　運搬距離0.2km以下	20.000	m3	2,946	58,920	歩Ａ・単Ａ Ｂ単　68号
000069 流用土盛土（仮廻し水路撤去時） 施工幅2.5m～4.0m未満　運搬距離0.2km以下	256.000	m3	1,659	424,704	歩Ａ・単Ａ Ｂ単　69号
000070 流用土盛土（仮廻し水路撤去時） 施工幅4.0m以上　運搬距離0.2km以下	81.000	m3	969	78,489	歩Ａ・単Ａ Ｂ単　70号
000071 流用土盛土（仮廻し水路撤去時） 施工幅4.0m以上	94.000	m3	278	26,132	歩Ａ・単Ａ Ｂ単　71号
000072 流用土運搬	105.000	m3	1,799	188,895	歩Ａ・単Ａ Ｂ単　72号
BA0109 法面整形（盛土部）	230	㎡	453	104,190	歩Ａ・単Ａ Ｂ単　73号
000074 法面種子散布 クローバー	218.000	㎡	299	65,182	歩Ａ・単Ａ Ｂ単　74号
000075 コルゲートフリューム（貸与品） 1,818×2,306	63.800	m	80,394	5,129,137	歩Ａ・単Ａ Ｂ単　75号
000076 コルゲートフリューム縦波型シート組立ボルト M10×35（ナット・ワッシャーは含まない）	1,724.000	個	229	394,796	歩Ａ・単Ａ Ｂ単　76号
000077 コルゲートフリューム縦波型シート組立ボルト M10×45（ナット・ワッシャーは含まない）	2,204.000	個	229	504,716	歩Ａ・単Ａ Ｂ単　77号
000078 コルゲートフリューム縦波型組ロックワッシャー M10	1,212.000	個	54	65,448	歩Ａ・単Ａ Ｂ単　78号
000079 組立ボルト仕分け	1.000	式	95,248	95,248	歩Ａ・単Ａ Ｂ単　79号
000080 基礎砕石	171.000	㎡	1,255	214,605	歩Ａ・単Ａ Ｂ単　80号
000081 貸与品運搬 現場内	1.000	式	291,414	291,414	歩Ａ・単Ａ Ｂ単　81号
000082 切欠き接続部コンクリート	50.000	m3	26,730	1,336,500	歩Ａ・単Ａ Ｂ単　82号
000083 型枠 切欠き接続部コンクリート	95.000	㎡	8,734	829,730	歩Ａ・単Ａ Ｂ単　83号
000084 基礎砕石 t=15cm	58.000	㎡	1,367	79,286	歩Ａ・単Ａ Ｂ単　84号
000085 敷鉄板 ２次施工区間　管理用道路	201.000	㎡	1,327	266,727	歩Ａ・単Ａ Ｂ単　85号
000086 土留 橋梁部	1.000	式	106,112	106,112	歩Ａ・単Ａ Ｂ単　86号
合　　計				11,457,860	

事業名	八代平野農業水利事業
工事名	八代幹線水路（１－４工区）改修工事

名　称（規　格）	数　量	単位	単　価	金　額	備　考
・・排水処理工	1.000	式		330,000	
B18322 排水ポンプ（仮設） 用水路内　作業時排水	1	箇所	45,149	45,149	歩Ａ・単Ａ Ｂ単　87号
B18322 排水ポンプ（仮設） 排水路内（6以上～30未満）	1	箇所	62,779	62,779	歩Ａ・単Ａ Ｂ単　88号
B18322 排水ポンプ（仮設） ２号サイホン	1	箇所	108,336	108,336	歩Ａ・単Ａ Ｂ単　89号
B18322 排水ポンプ（仮設） ７号サイホン	1	箇所	113,494	113,494	歩Ａ・単Ａ Ｂ単　90号
合　計				329,758	
・・産業廃棄物	1.000	式		96,000	
B02315 殻運搬・処理（産業廃棄物処分費） 廃プラスチック	3.5	m3	27,300	95,550	歩Ａ・単Ａ Ｂ単　91号
合　計				95,550	

事業名	八代平野農業水利事業
工事名	八代幹線水路（１－４工区）改修工事

名　称（規　格）	数　量	単位	単　価	金　額	備　考
事業損失防止施設費				928,000	
・共通仮設（積上げ）	1.000	式		928,000	
・・事業損失防止施設費	1.000	式		928,000	
000092 濁水処理施設 ノッチタンク設置撤去	1.000	式	36,828	36,828	歩Ａ・単Ａ Ｂ単　92号
000093 ノッチタンク 2.0m3級	1.000	式	64,460	64,460	歩Ａ・単Ａ Ｂ単　93号
000094 水質測定 pH値（携帯用）	5.000	回	964	4,820	歩Ａ・単Ａ Ｂ単　94号
000095 飛散対策工	117.600	m	6,993	822,377	歩Ａ・単Ａ Ｂ単　95号
合　計				928,485	

事業名	八代平野農業水利事業
工事名	八代幹線水路（１－４工区）改修工事

名　称（規　格）	数　量	単位	単　価	金　額	備　考
運搬費				1,943,000	
・共通仮設（積上げ）	1.000	式		1,943,000	
・・運搬費	1.000	式		1,943,000	
B19002 仮設材輸送 敷鉄板	213.33	ton	8,320	1,774,906	歩Ａ・単Ａ Ｂ単　96号
B19002 仮設材輸送 コルゲートフリューム	20.23	ton	8,320	168,314	歩Ａ・単Ａ Ｂ単　97号
合　　計				1,943,220	

事業名	八代平野農業水利事業
工事名	八代幹線水路（１－４工区）改修工事

名　称（規　格）	数　量	単位	単　価	金　額	備　考
技術管理費				160,000	
・共通仮設（積上げ）	1.000	式		160,000	
・・技術管理費	1.000	式		160,000	
000098 付着強度試験 高圧洗浄施工後（下地処理後）	4.000	箇所	12,500	50,000	歩Ａ・単Ａ Ｂ単　98号
000099 付着強度試験 表面被覆工施工後	3.000	箇所	12,500	37,500	歩Ａ・単Ａ Ｂ単　99号
000100 圧縮強度試験 表面被覆材	2.000	回	8,500	17,000	歩Ａ・単Ａ Ｂ単 100号
000101 圧縮強度試験 断面修復工	2.000	回	8,500	17,000	歩Ａ・単Ａ Ｂ単 101号
000102 鉄筋探査	10.000	箇所	3,819	38,190	歩Ａ・単Ａ Ｂ単 102号
合　　計				159,690	

事業名	八代平野農業水利事業
工事名	八代幹線水路（１－４工区）改修工事

名　称（規　格）	数　量	単位	単　価	金　額	備　考
官貸額（直工）				3,895,000	
・貸与品	1.000	式		3,895,000	
・・貸与品	1.000	式		3,895,000	
000103 貸与品	1.000	式	3,859,900	3,859,900	歩Ａ・単Ａ Ｂ単 103号
000104 官貸品 大型土のう袋　新材価格×0.30	1.000	式	34,830	34,830	歩Ａ・単Ａ Ｂ単 104号
合　計				3,894,730	

事業名	八代平野農業水利事業
工事名	八代幹線水路（１－４工区）改修工事

コード	名　称（規　格）	数　量	単位	単　価	金　額	備　考
	＊＊＊　B単－ 1号　＊＊＊					
B14601	高圧洗浄工					
	側壁 30Mpa		㎡	1,362		歩A・単A
	＊＊＊　B単－ 2号　＊＊＊					
B14601	高圧洗浄工					
	底版 30Mpa		㎡	1,362		歩A・単A
	＊＊＊　B単－ 3号　＊＊＊					
B14601	高圧洗浄工					
	頂版 30Mpa		㎡	1,362		歩A・単A
	＊＊＊　B単－ 4号　＊＊＊					
000004	高圧洗浄水					
	八代市		m3	120		歩A・単A
	＊＊＊　B単－ 5号　＊＊＊					
B14604	表面被覆工（吹付）					
	無機系被覆材　不陸調整2.5㎜		㎡	10,063		歩A・単A
	＊＊＊　B単－ 6号　＊＊＊					
B18366	足場					
	手摺先行型枠組		掛㎡	4,551		歩A・単A
	＊＊＊　B単－ 7号　＊＊＊					
B18366	足場					
	単管傾斜		掛㎡	3,525		歩A・単A
	＊＊＊　B単－ 8号　＊＊＊					
B14211	充填					
	充填工 弾性シーリング材 10㎜×15㎜　内面		m	7,926		歩A・単A
	＊＊＊　B単－ 9号　＊＊＊					
B14211	充填					
	充填工 弾性シーリング材 10㎜×10㎜外面 研磨工有		m	7,904		歩A・単A
	＊＊＊　B単－ 10号　＊＊＊					
B14602	断面修復工					
	無機系被覆材 内面 修復厚t=31㎜		㎡	52,885		歩A・単A
	＊＊＊　B単－ 11号　＊＊＊					
000011	劣化部処理					
	コンクリートはつり 3＜t≦6cm 内面		㎡	54,951		歩A・単A
	＊＊＊　B単－ 12号　＊＊＊					
B14602	断面修復工					
	無機系被覆材 外面 修復厚t=30㎜		㎡	52,885		歩A・単A
	＊＊＊　B単－ 13号　＊＊＊					
000013	劣化部処理					
	コンクリートはつり t≦3cm 外面		㎡	33,556		歩A・単A
	＊＊＊　B単－ 14号　＊＊＊					
000014	止水工					
			式	20,709		歩A・単A
	＊＊＊　B単－ 15号　＊＊＊					
000015	全天候クサビ挿入目地補修工					
	W=85		m	13,515		歩A・単A
	＊＊＊　B単－ 16号　＊＊＊					
000016	全天候クサビ挿入型目地接続工					
	W=85		箇所	2,726		歩A・単A
	＊＊＊　B単－ 17号　＊＊＊					
B14501	成型ゴム挿入工					
	50×50		m	15,824		歩A・単A
	＊＊＊　B単－ 18号　＊＊＊					
B02315	殻運搬・処理（産業廃棄物処分費）					
	無筋コンクリート		m3	8,840		歩A・単A
	＊＊＊　B単－ 19号　＊＊＊					
B02315	殻運搬・処理（産業廃棄物処分費）					
	汚泥		m3	106,388		歩A・単A
	＊＊＊　B単－ 20号　＊＊＊					
000020	耕地復旧工					
			㎡	24		歩A・単A
	＊＊＊　B単－ 21号　＊＊＊					
000021	舗装版取壊し					
	Co舗装		㎡	840		歩A・単A
	＊＊＊　B単－ 22号　＊＊＊					
B02162	コンクリート構造物取壊し					

事業名	八代平野農業水利事業
工事名	八代幹線水路（１－４工区）改修工事

コード	名 称（規 格）	数 量	単位	単 価	金 額	備 考
	切欠部 有筋		m3	18,260		歩A・単A
	＊＊＊ B単－ 23号 ＊＊＊					
B02162	コンクリート構造物取壊し					
	接続部・取付部、機械、無筋		m3	10,440		歩A・単A
	＊＊＊ B単－ 24号 ＊＊＊					
B02162	コンクリート構造物取壊し					
	接続部・取付部、人力 無筋		m3	10,440		歩A・単A
	＊＊＊ B単－ 25号 ＊＊＊					
B02315	殻運搬・処理（産業廃棄物処分費）					
	コンクリート殻（無筋）Co舗装		m3	5,941		歩A・単A
	＊＊＊ B単－ 26号 ＊＊＊					
B02315	殻運搬・処理（産業廃棄物処分費）					
	コンクリート殻（有筋）		m3	7,275		歩A・単A
	＊＊＊ B単－ 27号 ＊＊＊					
B02315	殻運搬・処理（産業廃棄物処分費）					
	コンクリート殻（無筋）		m3	5,941		歩A・単A
	＊＊＊ B単－ 28号 ＊＊＊					
000028	ネットフェンス撤去					
			m	738		歩A・単A
	＊＊＊ B単－ 29号 ＊＊＊					
000029	ガードパイプ撤去					
			m	1,642		歩A・単A
	＊＊＊ B単－ 30号 ＊＊＊					
B18241	安定シート敷設～撤去					
	ポリプロピレン系		㎡	255		歩A・単A
	＊＊＊ B単－ 31号 ＊＊＊					
B18203	敷鉄板					
	設置～賃料～撤去		㎡	1,401		歩A・単A
	＊＊＊ B単－ 32号 ＊＊＊					
BA0102	積込（ルーズ）					
			m3	254		歩A・単A
	＊＊＊ B単－ 33号 ＊＊＊					
BA0105	土砂等運搬					
	土取場～現場		m3	1,382		歩A・単A
	＊＊＊ B単－ 34号 ＊＊＊					
BA0106	路体（築堤）盛土・埋戻					
			m3	278		歩A・単A
	＊＊＊ B単－ 35号 ＊＊＊					
BA0102	積込（ルーズ）					
			m3	254		歩A・単A
	＊＊＊ B単－ 36号 ＊＊＊					
BA0105	土砂等運搬（現場～土取場）					
			m3	1,382		歩A・単A
	＊＊＊ B単－ 37号 ＊＊＊					
000037	整地					
			式	2,465		歩A・単A
	＊＊＊ B単－ 38号 ＊＊＊					
BA0302	コンクリート（擁壁）					
			m3	35,590		歩A・単A
	＊＊＊ B単－ 39号 ＊＊＊					
BA0303	型枠					
	隔壁復旧		㎡	8,734		歩A・単A
	＊＊＊ B単－ 40号 ＊＊＊					
000040	あと施工アンカー					
	D13用		本	1,278		歩A・単A
	＊＊＊ B単－ 41号 ＊＊＊					
000041	あと施工アンカー					
	D10用		本	1,048		歩A・単A
	＊＊＊ B単－ 42号 ＊＊＊					
B03205	鉄筋					
	D13		ton	179,403		歩A・単A
	＊＊＊ B単－ 43号 ＊＊＊					
B03205	鉄筋					
	D10		ton	182,493		歩A・単A

事業名	八代平野農業水利事業
工事名	八代幹線水路（１－４工区）改修工事

コード	名 称（規 格）	数 量	単位	単 価	金 額	備 考
000044	＊＊＊ B単－ 44号 ＊＊＊ コンクリートブロック基礎					
	15cm		m	8,725		歩A・単A
000045	＊＊＊ B単－ 45号 ＊＊＊ コンクリートブロック積み					
	裏込コンクリートあり（t=10cm）		㎡	26,532		歩A・単A
B02111	＊＊＊ B単－ 46号 ＊＊＊ 裏込材（再生クラッシャランRC-40～０㎜）					
			m3	6,903		歩A・単A
000047	＊＊＊ B単－ 47号 ＊＊＊ 天端コンクリート					
	18-8-40（高炉B）		m3	33,700		歩A・単A
000048	＊＊＊ B単－ 48号 ＊＊＊ 水抜き孔設置工					
			箇所	1,112		歩A・単A
000049	＊＊＊ B単－ 49号 ＊＊＊ 小口止コンクリート					
	18-8-40（高炉B）		m3	33,700		歩A・単A
BA0303	＊＊＊ B単－ 50号 ＊＊＊ 型枠					
			㎡	7,895		歩A・単A
000051	＊＊＊ B単－ 51号 ＊＊＊ 基礎砕石					
	t=15㎜		m3	1,367		歩A・単A
000052	＊＊＊ B単－ 52号 ＊＊＊ ネットフェンス復旧					
			m	3,413		歩A・単A
000053	＊＊＊ B単－ 53号 ＊＊＊ 大型土のう（官貸品）					
	設置時（２次施工上流側）		袋	9,252		歩A・単A
000054	＊＊＊ B単－ 54号 ＊＊＊ 土のう					
	設置時～撤去時（２次施工下流側）		m3	46,929		歩A・単A
000055	＊＊＊ B単－ 55号 ＊＊＊ 大型土のう（官貸品）					
	撤去時（２次上流側）		袋	2,644		歩A・単A
000056	＊＊＊ B単－ 56号 ＊＊＊ 土砂掘削（仮廻し水路設置時）					
			m3	724		歩A・単A
000057	＊＊＊ B単－ 57号 ＊＊＊ 床掘り（仮廻し水路設置時）					
			m3	651		歩A・単A
000058	＊＊＊ B単－ 58号 ＊＊＊ 埋戻（仮廻し水路設置時）					
	施工幅1.0m～2.5m未満 運搬0.2km以下		m3	2,946		歩A・単A
000059	＊＊＊ B単－ 59号 ＊＊＊ 基面整正					
			式	94,852		歩A・単A
BA0109	＊＊＊ B単－ 60号 ＊＊＊ 法面整形（仮廻し水路設置時 切土部）					
			㎡	892		歩A・単A
BA0109	＊＊＊ B単－ 61号 ＊＊＊ 法面整形（仮廻し水路設置時 盛土部）					
			㎡	453		歩A・単A
000062	＊＊＊ B単－ 62号 ＊＊＊ 埋戻（仮廻し水路撤去時）					
	施工幅1.0未満 構造物隣接 運搬0.2km以下		m3	3,921		歩A・単A
000063	＊＊＊ B単－ 63号 ＊＊＊ 埋戻（仮廻し水路撤去時）					
	施工幅1.0m～2.5m未満 流用土 運搬0.2km以下		m3	2,946		歩A・単A
000064	＊＊＊ B単－ 64号 ＊＊＊ 埋戻（仮廻し水路撤去時）					
	施工幅2.5m～4.0m未満 流用土 運搬0.2km以下		m3	3,960		歩A・単A
000065	＊＊＊ B単－ 65号 ＊＊＊ 埋戻（仮廻し水路撤去時）					

事業名	八代平野農業水利事業
工事名	八代幹線水路（１－４工区）改修工事

コード	名 称（規 格）	数 量	単位	単 価	金 額	備 考
	施工幅4.0m以上 流用土 運搬0.2km以下		m3	3,270		歩A・単A
	＊＊＊ B単－ 66号 ＊＊＊					
000066	流用土盛土（仮廻し水路撤去時）					
	施工幅1.0m未満 構造物隣接運搬距離0.2km以下		m3	2,992		歩A・単A
	＊＊＊ B単－ 67号 ＊＊＊					
000067	流用土盛土（仮廻し水路撤去時）					
	施工幅1.0m未満 運搬距離0.2km以下		m3	3,271		歩A・単A
	＊＊＊ B単－ 68号 ＊＊＊					
000068	流用土盛土（仮廻し水路撤去時）					
	施工幅1.0m～2.5m未満 流用土 運搬距離0.2km以下		m3	2,946		歩A・単A
	＊＊＊ B単－ 69号 ＊＊＊					
000069	流用土盛土（仮廻し水路撤去時）					
	施工幅2.5m～4.0m未満 運搬距離0.2km以下		m3	1,659		歩A・単A
	＊＊＊ B単－ 70号 ＊＊＊					
000070	流用土盛土（仮廻し水路撤去時）					
	施工幅4.0m以上 運搬距離0.2km以下		m3	969		歩A・単A
	＊＊＊ B単－ 71号 ＊＊＊					
000071	流用土盛土（仮廻し水路撤去時）					
	施工幅4.0m以上		m3	278		歩A・単A
	＊＊＊ B単－ 72号 ＊＊＊					
000072	流用土運搬					
			m3	1,799		歩A・単A
	＊＊＊ B単－ 73号 ＊＊＊					
BA0109	法面整形（盛土部）					
			㎡	453		歩A・単A
	＊＊＊ B単－ 74号 ＊＊＊					
000074	法面種子散布					
	クローバー		㎡	299		歩A・単A
	＊＊＊ B単－ 75号 ＊＊＊					
000075	コルゲートフリューム（貸与品）					
	1,818×2,306		m	80,394		歩A・単A
	＊＊＊ B単－ 76号 ＊＊＊					
000076	コルゲートフリューム縦波型シート組立ボルト					
	M10×35（ナット・ワッシャーは含まない）		個	229		歩A・単A
	＊＊＊ B単－ 77号 ＊＊＊					
000077	コルゲートフリューム縦波型シート組立ボルト					
	M10×45（ナット・ワッシャーは含まない）		個	229		歩A・単A
	＊＊＊ B単－ 78号 ＊＊＊					
000078	コルゲートフリューム縦波型組ロックワッシャー					
	M10		個	54		歩A・単A
	＊＊＊ B単－ 79号 ＊＊＊					
000079	組立ボルト仕分け					
			式	95,248		歩A・単A
	＊＊＊ B単－ 80号 ＊＊＊					
000080	基礎砕石					
			㎡	1,255		歩A・単A
	＊＊＊ B単－ 81号 ＊＊＊					
000081	貸与品運搬					
	現場内		式	291,414		歩A・単A
	＊＊＊ B単－ 82号 ＊＊＊					
000082	切欠き接続部コンクリート					
			m3	26,730		歩A・単A
	＊＊＊ B単－ 83号 ＊＊＊					
000083	型枠					
	切欠き接続部コンクリート		㎡	8,734		歩A・単A
	＊＊＊ B単－ 84号 ＊＊＊					
000084	基礎砕石					
	t=15cm		㎡	1,367		歩A・単A
	＊＊＊ B単－ 85号 ＊＊＊					
000085	敷鉄板					
	２次施工区間 管理用道路		㎡	1,327		歩A・単A
	＊＊＊ B単－ 86号 ＊＊＊					
000086	土留					
	橋梁部		式	106,112		歩A・単A

事業名	八代平野農業水利事業
工事名	八代幹線水路（１－４工区）改修工事

コード	名 称（規 格）	数 量	単位	単 価	金 額	備 考
	＊＊＊ B単－ 87号 ＊＊＊					
B18322	排水ポンプ（仮設）					
	用水路内 作業時排水		箇所	45,149		歩A・単A
	＊＊＊ B単－ 88号 ＊＊＊					
B18322	排水ポンプ（仮設）					
	排水路内（6以上～30未満）		箇所	62,779		歩A・単A
	＊＊＊ B単－ 89号 ＊＊＊					
B18322	排水ポンプ（仮設）					
	２号サイホン		箇所	108,336		歩A・単A
	＊＊＊ B単－ 90号 ＊＊＊					
B18322	排水ポンプ（仮設）					
	７号サイホン		箇所	113,494		歩A・単A
	＊＊＊ B単－ 91号 ＊＊＊					
B02315	殻運搬・処理（産業廃棄物処分費）					
	廃プラスチック		m3	27,300		歩A・単A
	＊＊＊ B単－ 92号 ＊＊＊					
000092	濁水処理施設					
	ノッチタンク設置撤去		式	36,828		歩A・単A
	＊＊＊ B単－ 93号 ＊＊＊					
000093	ノッチタンク					
	2.0m3級		式	64,460		歩A・単A
	＊＊＊ B単－ 94号 ＊＊＊					
000094	水質測定					
	pH値（携帯用）		回	964		歩A・単A
	＊＊＊ B単－ 95号 ＊＊＊					
000095	飛散対策工					
			m	6,993		歩A・単A
	＊＊＊ B単－ 96号 ＊＊＊					
B19002	仮設材輸送					
	敷鉄板		ton	8,320		歩A・単A
	＊＊＊ B単－ 97号 ＊＊＊					
B19002	仮設材輸送					
	コルゲートフリューム		ton	8,320		歩A・単A
	＊＊＊ B単－ 98号 ＊＊＊					
000098	付着強度試験					
	高圧洗浄施工後（下地処理後）		箇所	12,500		歩A・単A
	＊＊＊ B単－ 99号 ＊＊＊					
000099	付着強度試験					
	表面被覆工施工後		箇所	12,500		歩A・単A
	＊＊＊ B単－ 100号 ＊＊＊					
000100	圧縮強度試験					
	表面被覆材		回	8,500		歩A・単A
	＊＊＊ B単－ 101号 ＊＊＊					
000101	圧縮強度試験					
	断面修復工		回	8,500		歩A・単A
	＊＊＊ B単－ 102号 ＊＊＊					
000102	鉄筋探査					
			箇所	3,819		歩A・単A
	＊＊＊ B単－ 103号 ＊＊＊					
000103	貸与品					
			式	3,859,900		歩A・単A
	＊＊＊ B単－ 104号 ＊＊＊					
000104	官貸品					
	大型土のう袋 新材価格×0.30		式	34,830		歩A・単A

事業名	八代平野農業水利事業
工事名	八代幹線水路（１－４工区）改修工事

コード	名　称（規　格）	数　量	単位	単　価	金　額	備　考
	＊＊＊　Ｂ単－ 1号　＊＊＊					
B14601	高圧洗浄工 側壁 30Mpa		㎡		1.000 ㎡	歩Ａ 当たり算出
S14601	高圧洗浄工 高圧洗浄工,30Mpa	1.000	㎡	1,362	1,362	Ｓ単　51号
	合　　計				1,362	
	単　　価				1,362	
	＊＊＊　Ｂ単－ 2号　＊＊＊					
B14601	高圧洗浄工 底版 30Mpa		㎡		1.000 ㎡	歩Ａ 当たり算出
S14601	高圧洗浄工 高圧洗浄工,30Mpa	1.000	㎡	1,362	1,362	Ｓ単　51号
	合　　計				1,362	
	単　　価				1,362	
	＊＊＊　Ｂ単－ 3号　＊＊＊					
B14601	高圧洗浄工 頂版 30Mpa		㎡		1.000 ㎡	歩Ａ 当たり算出
S14601	高圧洗浄工 高圧洗浄工,30Mpa	1.000	㎡	1,362	1,362	Ｓ単　51号
	合　　計				1,362	
	単　　価				1,362	
	＊＊＊　Ｂ単－ 4号　＊＊＊					
000004	高圧洗浄水 八代市		m3		1.000 m3	歩Ａ 当たり算出
P96001	高圧洗浄水 八代市	1.000	m3	120	120	
	合　　計				120	
	単　　価				120	
	＊＊＊　Ｂ単－ 5号　＊＊＊					
B14604	表面被覆工（吹付） 無機系被覆材　不陸調整2.5㎜		㎡		1.000 ㎡	歩Ａ 当たり算出
S14604	プライマー塗布（表面被覆工） プライマー塗布,40.00kg	1.000	㎡	1,956	1,956	Ｓ単　54号
S14606	表面被覆工（吹付） 表面被覆（吹付）,1,380.00kg	1.000	㎡	8,107	8,107	Ｓ単　55号
	合　　計				10,063	
	単　　価				10,063	
	＊＊＊　Ｂ単－ 6号　＊＊＊					
B18366	足場 手摺先行型枠組		掛㎡		1.000 掛㎡	歩Ａ 当たり算出
S18031	足場工 なし,手摺先行型枠組,なし	1.000	掛㎡	4,551	4,551	Ｓ単　74号
	合　　計				4,551	
	単　　価				4,551	
	＊＊＊　Ｂ単－ 7号　＊＊＊					
B18366	足場 単管傾斜		掛㎡		1.000 掛㎡	歩Ａ 当たり算出
S18031	足場工 なし,単管傾斜,なし	1.000	掛㎡	3,525	3,525	Ｓ単　75号
	合　　計				3,525	
	単　　価				3,525	

事業名	八代平野農業水利事業
工事名	八代幹線水路（１－４工区）改修工事

コード	名　称（規　格）	数　量	単位	単　価	金　額	備　考
	＊＊＊　Ｂ単－ 8号　＊＊＊					
B14211	充填 充填工 弾性シーリング材 10㎜×15㎜　内面		m		1.000 m	歩Ａ 当たり算出
S14211	ひび割れ充填工 充填工,0.08kg,2.07kg,養生無し,表面仕上げ有り	1.000	m	7,892	7,892	Ｓ単　48号
S02116	バックアップ材 15㎜×10㎜,,	1.000	m	34	34	Ｓ単　15号
	合　　計				7,926	
	単　　価				7,926	
	＊＊＊　Ｂ単－ 9号　＊＊＊					
B14211	充填 充填工 弾性シーリング材 10㎜×10㎜外面 研磨工有		m		1.000 m	歩Ａ 当たり算出
S14011	ひび割れ表面処理工(研磨工) 研磨作業	1.000	m	1,346	1,346	Ｓ単　47号
S14211	ひび割れ充填工 充填工,0.06kg,1.38kg,養生無し,表面仕上げ無し	1.000	m	6,558	6,558	Ｓ単　49号
	合　　計				7,904	
	単　　価				7,904	
	＊＊＊　Ｂ単－ 10号　＊＊＊					
B14602	断面修復工 無機系被覆材 内面 修復厚t=31㎜		㎡		1.000 ㎡	歩Ａ 当たり算出
S14602	プライマー塗布（断面修復工） プライマー塗布,4.00kg	1.000	㎡	6,456	6,456	Ｓ単　52号
S14603	断面修復工 断面修復工,469.34kg	1.000	㎡	46,429	46,429	Ｓ単　53号
	合　　計				52,885	
	単　　価				52,885	
	＊＊＊　Ｂ単－ 11号　＊＊＊					
000011	劣化部処理 コンクリートはつり 3<t≦6cm 内面		㎡		9.000 ㎡	歩Ａ 当たり算出
S03020	コンクリートはつり(人力) 壁,3<t≦6cm	9.000	㎡	6,737	60,633	Ｓ単　41号
T00011	カッター工	121.900	m	2,878	350,828	Ｔ単　8号
T00010	鉄筋防錆処理	12.200	m	6,811	83,094	Ｔ単　7号
	合　　計				494,555	
	単　　価				54,951	
	＊＊＊　Ｂ単－ 12号　＊＊＊					
B14602	断面修復工 無機系被覆材 外面 修復厚t=30㎜		㎡		1.000 ㎡	歩Ａ 当たり算出
S14602	プライマー塗布（断面修復工） プライマー塗布,4.00kg	1.000	㎡	6,456	6,456	Ｓ単　52号
S14603	断面修復工 断面修復工,469.34kg	1.000	㎡	46,429	46,429	Ｓ単　53号
	合　　計				52,885	
	単　　価				52,885	
	＊＊＊　Ｂ単－ 13号　＊＊＊					
000013	劣化部処理 コンクリートはつり t≦3cm 外面		㎡		0.800 ㎡	歩Ａ 当たり算出
S03020	コンクリートはつり(人力) 壁,t≦3cm	0.800	㎡	3,038	2,430	Ｓ単　42号
T00011	カッター工	7.300	m	2,878	21,009	Ｔ単　8号
T00010	鉄筋防錆処理	0.500	m	6,811	3,406	Ｔ単　7号
	合　　計				26,845	
	単　　価				33,556	

事業名	八代平野農業水利事業
工事名	八代幹線水路（１－４工区）改修工事

コード	名　称（規　格）	数　量	単位	単　価	金　額	備　考
	＊＊＊　Ｂ単－ 14号　＊＊＊					
000014	止水工		式		1.000 式	歩Ａ 当たり算出
T00015	止水処理工	1.000	箇所	20,709	20,709	Ｔ単　11号
	合　　計				20,709	
	単　　価				20,709	
	＊＊＊　Ｂ単－ 15号　＊＊＊					
000015	全天候クサビ挿入目地補修工 W=85		m		1.000 m	歩Ａ 当たり算出
T00008	溝切工 DFTジョイントW=85,100 開水路部	1.000	m	6,197	6,197	Ｔ単　5号
T00009	目地取付工 DFTジョイントW=85,100 開水路部	1.000	m	7,318	7,318	Ｔ単　6号
	合　　計				13,515	
	単　　価				13,515	
	＊＊＊　Ｂ単－ 16号　＊＊＊					
000016	全天候クサビ挿入型目地接続工 W=85		箇所		1.000 箇所	歩Ａ 当たり算出
T00049	目地接続工 全天候くさび挿入型（W=85）	1.000	式	2,726	2,726	Ｔ単　14号
	合　　計				2,726	
	単　　価				2,726	
	＊＊＊　Ｂ単－ 17号　＊＊＊					
B14501	成型ゴム挿入工 50×50		m		1.000 m	歩Ａ 当たり算出
S14501	開水路目地補修工(成型ゴム挿入工) 50×50	1.000	m	15,824	15,824	Ｓ単　50号
	合　　計				15,824	
	単　　価				15,824	
	＊＊＊　Ｂ単－ 18号　＊＊＊					
B02315	殻運搬・処理（産業廃棄物処分費） 無筋コンクリート		m3		1.000 m3	歩Ａ 当たり算出
S02123	建設廃材 無筋コンクリート廃材	1.000	m3	4,230	4,230	Ｓ単　27号
SA0106	SP 人力積込 土砂	1.000	m3	2,899	2,899	Ｓ単　88号
SA0221	SP 殻運搬 ｺﾝｸﾘｰﾄ(無筋)構造物とりこわし,機械積込,有り,8.0km以下,	1.000	m3	1,711	1,711	Ｓ単　96号
	合　　計				8,840	
	単　　価				8,840	
	＊＊＊　Ｂ単－ 19号　＊＊＊					
B02315	殻運搬・処理（産業廃棄物処分費） 汚泥		m3		1.000 m3	歩Ａ 当たり算出
S02123	産業廃棄物処理 汚泥	1.000	m3	28,000	28,000	Ｓ単　28号
S02123	積込 汚泥吸引車	1.000	m3	51,428	51,428	Ｓ単　29号
S02123	運搬 汚泥吸引車　５km～10km	1.000	m3	26,960	26,960	Ｓ単　30号
	合　　計				106,388	
	単　　価				106,388	
	＊＊＊　Ｂ単－ 20号　＊＊＊					

事業名	八代平野農業水利事業
工事名	八代幹線水路（１－４工区）改修工事

コード	名　称（規　格）	数　量	単位	単　価	金　額	備　考
000020	耕地復旧工		㎡		1.000 ㎡	歩Ａ 当たり算出
S15004	耕地復旧(耕起) 無	1.000	㎡	24	24	Ｓ単　56号
	合　　計				24	
	単　　価				24	
	＊＊＊　Ｂ単－ 21号　＊＊＊					
000021	舗装版取壊し Co舗装		㎡		1.000 ㎡	歩Ａ 当たり算出
SA0222	SP 舗装版破砕 ｺﾝｸﾘｰﾄ舗装版,無し,必要,15cm以下,-,有り,なし	1.000	㎡	839.6	840	Ｓ単　98号
	合　　計				840	
	単　　価				840	
	＊＊＊　Ｂ単－ 22号　＊＊＊					
B02162	コンクリート構造物取壊し 切欠部　有筋		m3		1.000 m3	歩Ａ 当たり算出
S02721	【構造物取壊し】 有筋,なし,機械,昼間施工,する	1.000	m3	18,260	18,260	Ｓ単　39号
	合　　計				18,260	
	単　　価				18,260	
	＊＊＊　Ｂ単－ 23号　＊＊＊					
B02162	コンクリート構造物取壊し 接続部・取付部、機械、無筋		m3		1.000 m3	歩Ａ 当たり算出
S02721	【構造物取壊し】 無筋,なし,機械,昼間施工,する	1.000	m3	10,440	10,440	Ｓ単　40号
	合　　計				10,440	
	単　　価				10,440	
	＊＊＊　Ｂ単－ 24号　＊＊＊					
B02162	コンクリート構造物取壊し 接続部・取付部、人力　無筋		m3		1.000 m3	歩Ａ 当たり算出
S02721	【構造物取壊し】 無筋,なし,機械,昼間施工,する	1.000	m3	10,440	10,440	Ｓ単　40号
	合　　計				10,440	
	単　　価				10,440	
	＊＊＊　Ｂ単－ 25号　＊＊＊					
B02315	殻運搬・処理（産業廃棄物処分費） コンクリート殻（無筋）Co舗装		m3		1.000 m3	歩Ａ 当たり算出
S02123	建設廃材 無筋コンクリート廃材	1.000	m3	4,230	4,230	Ｓ単　27号
SA0221	SP 殻運搬 ｺﾝｸﾘｰﾄ(無筋)構造物とりこわし,機械積込,有り,8.0km以下,	1.000	m3	1,711	1,711	Ｓ単　96号
	合　　計				5,941	
	単　　価				5,941	
	＊＊＊　Ｂ単－ 26号　＊＊＊					
B02315	殻運搬・処理（産業廃棄物処分費） コンクリート殻（有筋）		m3		1.000 m3	歩Ａ 当たり算出
S02123	建設廃材 鉄筋コンクリート廃材	1.000	m3	3,750	3,750	Ｓ単　31号
SA0221	SP 殻運搬 ｺﾝｸﾘｰﾄ(鉄筋)構造物とりこわし,機械積込,無し,23.2km以下,	1.000	m3	3,525	3,525	Ｓ単　97号
	合　　計				7,275	
	単　　価				7,275	

事業名	八代平野農業水利事業
工事名	八代幹線水路（１－４工区）改修工事

コード	名　称（規　格）	数　量	単位	単　価	金　額	備　考
	＊＊＊　Ｂ単－ 27号　＊＊＊					
B02315	殻運搬・処理（産業廃棄物処分費） コンクリート殻（無筋）		m3		1.000 m3	歩Ａ 当たり算出
S02123	建設廃材 無筋コンクリート廃材	1.000	m3	4,230	4,230	Ｓ単　27号
SA0221	SP 殻運搬 ｺﾝｸﾘｰﾄ(無筋)構造物とりこわし,機械積込,有り,8.0km以下,	1.000	m3	1,711	1,711	Ｓ単　96号
	合　　計				5,941	
	単　　価				5,941	
	＊＊＊　Ｂ単－ 28号　＊＊＊					
000028	ネットフェンス撤去		m		1.000 m	歩Ａ 当たり算出
S02017	ﾈｯﾄﾌｪﾝｽ撤去工（本体） 1.0m,構造物,廃棄,なし	1.000	m	738	738	Ｓ単　6号
	合　　計				738	
	単　　価				738	
	＊＊＊　Ｂ単－ 29号　＊＊＊					
000029	ガードパイプ撤去		m		1.000 m	歩Ａ 当たり算出
S08717	【ｶﾞｰﾄﾞﾊﾟｲﾌﾟ撤去】 ｶﾞｰﾄﾞﾊﾟｲﾌﾟ撤去,ｺﾝｸﾘｰﾄ建込,塗装,Gp-Bp-2B,受けない,無し	1.000	m	1,642	1,642	Ｓ単　46号
	合　　計				1,642	
	単　　価				1,642	
	＊＊＊　Ｂ単－ 30号　＊＊＊					
B18241	安定シート敷設～撤去 ポリプロピレン系		㎡		1.000 ㎡	歩Ａ 当たり算出
S18062	土工用ﾏｯﾄ(ｼｰﾄ類)敷設・撤去 敷設～撤去	1.000	㎡	255	255	Ｓ単　78号
	合　　計				255	
	単　　価				255	
	＊＊＊　Ｂ単－ 31号　＊＊＊					
B18203	敷鉄板 設置～賃料～撤去		㎡		1.000 ㎡	歩Ａ 当たり算出
S18054	敷鉄板設置・撤去工 設置～賃料～撤去,105,1,なし	1.000	㎡	1,401	1,401	Ｓ単　76号
	合　　計				1,401	
	単　　価				1,401	
	＊＊＊　Ｂ単－ 32号　＊＊＊					
BA0102	積込（ルーズ）		m3		1.000 m3	歩Ａ 当たり算出
S86802	SP【被災地】積込(ルーズ) 土砂,土量50,000m3未満	1.000	m3	253.8	254	Ｓ単　83号
	合　　計				254	
	単　　価				254	
	＊＊＊　Ｂ単－ 33号　＊＊＊					
BA0105	土砂等運搬 土取場～現場		m3		1.000 m3	歩Ａ 当たり算出
SA0121	SP 土砂等運搬 標準,ﾊﾞｯｸﾎｳ山積0.8m3(平積0.6m3),土砂(岩塊･玉石混り土含む),有り,7.0km以下	1.000	m3	1,382	1,382	Ｓ単　89号
	合　　計				1,382	
	単　　価				1,382	

事業名	八代平野農業水利事業
工事名	八代幹線水路（１－４工区）改修工事

コード	名　称（規　格）	数　量	単位	単　価	金　額	備　考
	＊＊＊　Ｂ単－ 34号　＊＊＊					
BA0106	路体（築堤）盛土・埋戻		m3		1.000 m3	歩Ａ 当たり算出
S86803	SP【被災地】路体（築堤）盛土・埋戻 4.0m以上,20,000m3未満,無し,なし	1.000	m3	277.6	278	Ｓ単　84号
	合　　計				278	
	単　　価				278	
	＊＊＊　Ｂ単－ 35号　＊＊＊					
BA0102	積込（ルーズ）		m3		1.000 m3	歩Ａ 当たり算出
S86802	SP【被災地】積込(ルーズ) 土砂,土量50,000m3未満	1.000	m3	253.8	254	Ｓ単　83号
	合　　計				254	
	単　　価				254	
	＊＊＊　Ｂ単－ 36号　＊＊＊					
BA0105	土砂等運搬（現場～土取場）		m3		1.000 m3	歩Ａ 当たり算出
SA0121	SP 土砂等運搬 標準,ﾊﾞｯｸﾎｳ山積0.8m3(平積0.6m3),土砂(岩塊･玉石混り土含む),有り,7.0km以下	1.000	m3	1,382	1,382	Ｓ単　89号
	合　　計				1,382	
	単　　価				1,382	
	＊＊＊　Ｂ単－ 37号　＊＊＊					
000037	整地		式		1.000 式	歩Ａ 当たり算出
S86805	SP【被災地】整地 敷均し(ﾙｰｽﾞ),標準(10,000m3未満),無し,なし	15.000	m3	164.3	2,465	Ｓ単　86号
	合　　計				2,465	
	単　　価				2,465	
	＊＊＊　Ｂ単－ 38号　＊＊＊					
BA0302	コンクリート（擁壁）		m3		1.000 m3	歩Ａ 当たり算出
SA0311	SP コンクリート 無筋･鉄筋構造物,ﾊﾞｯｸﾎｳ(ｸﾚｰﾝ機能付)打設,計上する,-,一般養生,-,-,-,なし,21-12-25(20)(高炉B) W/C55%	1.000	m3	35,590	35,590	Ｓ単 102号
	合　　計				35,590	
	単　　価				35,590	
	＊＊＊　Ｂ単－ 39号　＊＊＊					
BA0303	型枠 隔壁復旧		㎡		1.000 ㎡	歩Ａ 当たり算出
SA0312	SP 型枠 一般型枠,鉄筋･無筋構造物	1.000	㎡	8,734	8,734	Ｓ単 105号
	合　　計				8,734	
	単　　価				8,734	
	＊＊＊　Ｂ単－ 40号　＊＊＊					
000040	あと施工アンカー D13用		本		1.000 本	歩Ａ 当たり算出
S02120	あと施工アンカー工事（D13用） D13用	1.000	本	1,278	1,278	Ｓ単　25号
	合　　計				1,278	

事業名	八代平野農業水利事業
工事名	八代幹線水路（１－４工区）改修工事

コード	名　称（規　格）	数　量	単位	単　価	金　額	備　考
	単　　価				1,278	
	＊＊＊　Ｂ単－ 41号　＊＊＊					
000041	あと施工アンカー D10用		本		1.000 本	歩Ａ 当たり算出
S02120	あと施工アンカー工事（D10用） D10用	1.000	本	1,048	1,048	Ｓ単　26号
	合　　計				1,048	
	単　　価				1,048	
	＊＊＊　Ｂ単－ 42号　＊＊＊					
B03205	鉄筋 D13		ton		1.000 ton	歩Ａ 当たり算出
S03701	【鉄筋工】 SD295,D13,一般構造物,10t未満,－,無し,一般構造物（切梁無し）,10%未満	1.000	ton	179,403	179,403	Ｓ単　43号
	合　　計				179,403	
	単　　価				179,403	
	＊＊＊　Ｂ単－ 43号　＊＊＊					
B03205	鉄筋 D10		ton		1.000 ton	歩Ａ 当たり算出
S03701	【鉄筋工】 SD295,D10,一般構造物,10t未満,－,無し,一般構造物（切梁無し）,10%未満	1.000	ton	182,493	182,493	Ｓ単　44号
	合　　計				182,493	
	単　　価				182,493	
	＊＊＊　Ｂ単－ 44号　＊＊＊					
000044	コンクリートブロック基礎 15cm		m		1.700 m	歩Ａ 当たり算出
SA0301	SP 基礎砕石 12.5cmを超え17.5cm以下,計上する,なし,再生クラッシャラン RC-40 40～0mm	1.300	㎡	1,367	1,777	Ｓ単　99号
SA0312	SP 型枠 一般型枠,小型構造物	0.800	㎡	7,895	6,316	Ｓ単 106号
SA0311	SP コンクリート 小型構造物,人力打設,計上する,－,一般養生,－,無し,－,,18-8-40(高炉B) W/C65	0.200	m3	33,700	6,740	Ｓ単 103号
	%					
	合　　計				14,833	
	単　　価				8,725	
	＊＊＊　Ｂ単－ 45号　＊＊＊					
000045	コンクリートブロック積み 裏込コンクリートあり（t=10cm）		㎡		1.000 ㎡	歩Ａ 当たり算出
S02711	【ｺﾝｸﾘｰﾄﾌﾞﾛｯｸ積工】 練積,無し,昼間施工,,10,18-8-40（高炉B）,なし	1.000	㎡	19,892	19,892	Ｓ単　38号
P15013	コンクリート積ブロック A種　控35cm	8.300	個	800	6,640	
	合　　計				26,532	
	単　　価				26,532	
	＊＊＊　Ｂ単－ 46号　＊＊＊					
B02111	裏込材（再生クラッシャランRC-40～０㎜）		m3		1.000 m3	歩Ａ 当たり算出
SA0302	SP 裏込砕石 計上する,なし,再生クラッシャラン RC-40 40～0mm	1.000	m3	6,903	6,903	Ｓ単 101号
	合　　計				6,903	
	単　　価				6,903	
	＊＊＊　Ｂ単－ 47号　＊＊＊					

事業名	八代平野農業水利事業
工事名	八代幹線水路（１－４工区）改修工事

コード	名　称（規　格）	数　量	単位	単　価	金　額	備　考
000047	天端コンクリート 18-8-40 (高炉B)		m3		1.000 m3	歩Ａ 当たり算出
SA0311	SP コンクリート 小型構造物,人力打設,計上する,-,一般養生,-,無し,-,,18-8-40(高炉B) W/C65	1.000	m3	33,700	33,700	Ｓ単 103号
	%					
	合　計				33,700	
	単　価				33,700	
	＊＊＊　Ｂ単－ 48号　＊＊＊					
000048	水抜き孔設置工		箇所		8.000 箇所	歩Ａ 当たり算出
T00021	水抜き孔設置工	8.000	箇所	956	7,648	Ｔ単 13号
P05035	硬質ポリ塩化ビニル管 薄肉管VU　径50　長4.0m	1.000	本	839	839	
P26103	吸出防止材	1.000	㎡	410	410	
	合　計				8,897	
	単　価				1,112	
	＊＊＊　Ｂ単－ 49号　＊＊＊					
000049	小口止コンクリート 18-8-40 (高炉B)		m3		1.000 m3	歩Ａ 当たり算出
SA0311	SP コンクリート 小型構造物,人力打設,計上する,-,一般養生,-,無し,-,,18-8-40(高炉B) W/C65	1.000	m3	33,700	33,700	Ｓ単 103号
	%					
	合　計				33,700	
	単　価				33,700	
	＊＊＊　Ｂ単－ 50号　＊＊＊					
BA0303	型枠		㎡		1.000 ㎡	歩Ａ 当たり算出
SA0312	SP 型枠 一般型枠,小型構造物	1.000	㎡	7,895	7,895	Ｓ単 106号
	合　計				7,895	
	単　価				7,895	
	＊＊＊　Ｂ単－ 51号　＊＊＊					
000051	基礎砕石 t=15mm		m3		1.000 m3	歩Ａ 当たり算出
SA0301	SP 基礎砕石 12.5cmを超え17.5cm以下,計上する,なし,再生クラッシャラン RC-40 40～0mm	1.000	㎡	1,367	1,367	Ｓ単 99号
	合　計				1,367	
	単　価				1,367	
	＊＊＊　Ｂ単－ 52号　＊＊＊					
000052	ネットフェンス復旧		m		8.000 m	歩Ａ 当たり算出
S02013	防護柵等支柱削孔工 φ150mm以下	4.000	本	4,318	17,272	Ｓ単 5号
S02011	ﾈｯﾄﾌｪﾝｽ工(本体) 0,1.0m,無,2.0m	8.000	m	1,254	10,032	Ｓ単 4号
	合　計				27,304	
	単　価				3,413	
	＊＊＊　Ｂ単－ 53号　＊＊＊					
000053	大型土のう（官貸品） 設置時（２次施工上流側）		袋		27.000 袋	歩Ａ 当たり算出
S18002	大型土のう工 撤去,ﾊﾞｯｸﾎｳ,,0m3,大型土のう袋（1.0ｔ用）,あり,なし	27.000	袋	779	21,033	Ｓ単 63号

事業名	八代平野農業水利事業
工事名	八代幹線水路（１－４工区）改修工事

コード	名　称（規　格）	数　量	単位	単　価	金　額	備　考
SA0121	SP 土砂等運搬 標準,ﾊﾞｯｸﾎｳ山積0.8m3(平積0.6m3),土砂(岩塊･玉石混り土含む),有り,7.0km以	18.400	m3	1,382	25,429	Ｓ単　89号
	下					
S18002	大型土のう工 設置,ﾗﾌﾃﾚｰﾝｸﾚｰﾝ,,0m3,大型土のう袋（1.0ｔ用）,あり,なし	27.000	袋	1,617	43,659	Ｓ単　64号
T00018	仮締切鉄板設置・撤去 機械	1.000	箇所	143,041	143,041	Ｔ単　12号
T00053	止水シーリング（仮締切部分）	7.100	m	2,344	16,642	Ｔ単　16号
	合　　計				249,804	
	単　　価				9,252	
	＊＊＊　Ｂ単－ 54号　＊＊＊					
000054	土のう 設置時～撤去時（２次施工下流側）		m3		18.400 m3	歩Ａ 当たり算出
S18001	土のう工 仕掛え～設置～撤去	18.400	m3	30,874	568,082	Ｓ単　62号
SA0121	設置時運搬 標準,ﾊﾞｯｸﾎｳ山積0.8m3(平積0.6m3),土砂(岩塊･玉石混り土含む),有り,7.0km以	18.400	m3	1,382	25,429	Ｓ単　90号
	下					
SA0121	撤去時運搬 標準,ﾊﾞｯｸﾎｳ山積0.8m3(平積0.6m3),土砂(岩塊･玉石混り土含む),有り,7.0km以	18.400	m3	1,382	25,429	Ｓ単　91号
	下					
T00014	仮締切鉄板設置・撤去 人力	1.000	箇所	227,906	227,906	Ｔ単　10号
T00053	止水シーリング（仮締切部分）	7.100	m	2,344	16,642	Ｔ単　16号
	合　　計				863,488	
	単　　価				46,929	
	＊＊＊　Ｂ単－ 55号　＊＊＊					
000055	大型土のう（官貸品） 撤去時（２次上流側）		袋		27.000 袋	歩Ａ 当たり算出
S18002	大型土のう工 撤去,ﾗﾌﾃﾚｰﾝｸﾚｰﾝ,,0m3,大型土のう袋（1.0ｔ用）,あり,なし	27.000	袋	811	21,897	Ｓ単　65号
SA0121	SP 土砂等運搬 標準,ﾊﾞｯｸﾎｳ山積0.8m3(平積0.6m3),土砂(岩塊･玉石混り土含む),有り,7.0km以	18.400	m3	1,382	25,429	Ｓ単　89号
	下					
S18002	大型土のう工 撤去,ﾊﾞｯｸﾎｳ,,0m3,大型土のう袋（1.0ｔ用）,あり,なし	27.000	袋	779	21,033	Ｓ単　63号
S86805	SP【被災地】整地 敷均し(ﾙｰｽﾞ),標準(10,000m3未満),無し,なし	18.400	m3	164.3	3,023	Ｓ単　86号
	合　　計				71,382	
	単　　価				2,644	
	＊＊＊　Ｂ単－ 56号　＊＊＊					
000056	土砂掘削（仮廻し水路設置時）		m3		1.000 m3	歩Ａ 当たり算出
S86801	SP【被災地】掘削 土砂,ｵｰﾌﾟﾝｶｯﾄ,無し,無し,5,000m3未満,-,-,-	1.000	m3	350.4	350	Ｓ単　82号
SA0121	SP 土砂等運搬 標準,ﾊﾞｯｸﾎｳ山積0.8m3(平積0.6m3),土砂(岩塊･玉石混り土含む),有り,0.3km以	1.000	m3	374.1	374	Ｓ単　92号
	下					
	合　　計				724	
	単　　価				724	
	＊＊＊　Ｂ単－ 57号　＊＊＊					
000057	床掘り（仮廻し水路設置時）		m3		1.000 m3	歩Ａ 当たり算出
SA0103	SP 床掘り 土砂,標準,無し,無し,なし	1.000	m3	277	277	Ｓ単　87号
SA0121	SP 土砂等運搬 標準,ﾊﾞｯｸﾎｳ山積0.8m3(平積0.6m3),土砂(岩塊･玉石混り土含む),有り,0.3km以	1.000	m3	374.1	374	Ｓ単　92号
	下					

事業名	八代平野農業水利事業
工事名	八代幹線水路（１－４工区）改修工事

コード	名　称（規　格）	数　量	単位	単　価	金　額	備　考
	合　　計				651	
	単　　価				651	
	＊＊＊　Ｂ単－ 58号　＊＊＊					
000058	埋戻（仮廻し水路設置時） 施工幅1.0m～2.5m未満　運搬0.2km以下		m3		1.000 m3	歩Ａ 当たり算出
S86802	SP【被災地】積込(ルーズ) 土砂,土量50,000m3未満	1.100	m3	253.8	279	Ｓ単　83号
SA0121	SP 土砂等運搬 標準,ﾊﾞｯｸﾎｳ山積0.8m3(平積0.6m3),土砂(岩塊･玉石混り土含む),有り,0.3km以下	1.100	m3	374.1	412	Ｓ単　92号
S01041	人力土工(盛土・埋戻) 粘性土・礫質土,埋戻,まき出し,締固めを計上しない	1.000	m3	1,760	1,760	Ｓ単　1号
S86102	【被災地】締固工(振動ﾛｰﾗ締固め2.5m未満) 築堤・埋戻,3.0～4.0ton,なし	1.000	m3	495	495	Ｓ単　81号
	合　　計				2,946	
	単　　価				2,946	
	＊＊＊　Ｂ単－ 59号　＊＊＊					
000059	基面整正		式		1.000 式	歩Ａ 当たり算出
SA0151	SP 基面整正 基面整正	229.000	㎡	414.2	94,852	Ｓ単　93号
	合　　計				94,852	
	単　　価				94,852	
	＊＊＊　Ｂ単－ 60号　＊＊＊					
BA0109	法面整形（仮廻し水路設置時　切土部）		㎡		1.000 ㎡	歩Ａ 当たり算出
SA0152	SP 法面整形 切土部,-,無し,ﾚｷ質土､砂及び砂質土､粘性土,なし	1.000	㎡	891.6	892	Ｓ単　94号
	合　　計				892	
	単　　価				892	
	＊＊＊　Ｂ単－ 61号　＊＊＊					
BA0109	法面整形（仮廻し水路設置時　盛土部）		㎡		1.000 ㎡	歩Ａ 当たり算出
SA0152	SP 法面整形 盛土部,無し,無し,ﾚｷ質土､砂及び砂質土､粘性土,なし	1.000	㎡	453.4	453	Ｓ単　95号
	合　　計				453	
	単　　価				453	
	＊＊＊　Ｂ単－ 62号　＊＊＊					
000062	埋戻（仮廻し水路撤去時） 施工幅1.0未満　構造物隣接　運搬0.2km以下		m3		1.000 m3	歩Ａ 当たり算出
S86802	SP【被災地】積込(ルーズ) 土砂,土量50,000m3未満	1.100	m3	253.8	279	Ｓ単　83号
SA0121	SP 土砂等運搬 標準,ﾊﾞｯｸﾎｳ山積0.8m3(平積0.6m3),土砂(岩塊･玉石混り土含む),有り,0.3km以下	1.100	m3	374.1	412	Ｓ単　92号
S01041	人力土工(盛土・埋戻) 粘性土・礫質土,埋戻,まき出し,人力タコ	1.000	m3	3,230	3,230	Ｓ単　2号
	合　　計				3,921	
	単　　価				3,921	
	＊＊＊　Ｂ単－ 63号　＊＊＊					
000063	埋戻（仮廻し水路撤去時） 施工幅1.0m～2.5m未満　流用土　運搬0.2km以下		m3		1.000 m3	歩Ａ 当たり算出
S86802	SP【被災地】積込(ルーズ) 土砂,土量50,000m3未満	1.100	m3	253.8	279	Ｓ単　83号

事業名	八代平野農業水利事業
工事名	八代幹線水路（１－４工区）改修工事

コード	名　称（規　格）	数　量	単位	単　価	金　額	備　考
SA0121	SP 土砂等運搬 標準,ﾊﾞｯｸﾎｳ山積0.8m3(平積0.6m3),土砂(岩塊･玉石混り土含む),有り,0.3km以	1.100	m3	374.1	412	Ｓ単　92号
	下					
S01041	人力土工(盛土・埋戻) 粘性土・礫質土,埋戻,まき出し,締固めを計上しない	1.000	m3	1,760	1,760	Ｓ単　1号
S86102	【被災地】締固工(振動ﾛｰﾗ締固め2.5m未満) 築堤・埋戻,3.0～4.0ton,なし	1.000	m3	495	495	Ｓ単　81号
	合　　計				2,946	
	単　　価				2,946	
	＊＊＊　Ｂ単－ 64号　＊＊＊					
000064	埋戻（仮廻し水路撤去時） 施工幅2.5m～4.0m未満　流用土　運搬0.2km以下		m3		1.000 m3	歩Ａ 当たり算出
S86802	SP【被災地】積込(ルーズ) 土砂,土量50,000m3未満	1.100	m3	253.8	279	Ｓ単　83号
SA0121	SP 土砂等運搬 標準,ﾊﾞｯｸﾎｳ山積0.8m3(平積0.6m3),土砂(岩塊･玉石混り土含む),有り,0.3km以	1.100	m3	374.1	412	Ｓ単　92号
	下					
S01041	人力土工(盛土・埋戻) 粘性土・礫質土,埋戻,まき出し,振動ｺﾝﾊﾟｸﾀ(Ｉ)	1.000	m3	2,301	2,301	Ｓ単　3号
S86803	SP【被災地】路体（築堤）盛土・埋戻 2.5m以上4.0m未満,-,-,なし	1.000	m3	967.6	968	Ｓ単　85号
	合　　計				3,960	
	単　　価				3,960	
	＊＊＊　Ｂ単－ 65号　＊＊＊					
000065	埋戻（仮廻し水路撤去時） 施工幅4.0m以上　流用土　運搬0.2km以下		m3		1.000 m3	歩Ａ 当たり算出
S86802	SP【被災地】積込(ルーズ) 土砂,土量50,000m3未満	1.100	m3	253.8	279	Ｓ単　83号
SA0121	SP 土砂等運搬 標準,ﾊﾞｯｸﾎｳ山積0.8m3(平積0.6m3),土砂(岩塊･玉石混り土含む),有り,0.3km以	1.100	m3	374.1	412	Ｓ単　92号
	下					
S01041	人力土工(盛土・埋戻) 粘性土・礫質土,埋戻,まき出し,振動ｺﾝﾊﾟｸﾀ(Ｉ)	1.000	m3	2,301	2,301	Ｓ単　3号
S86803	SP【被災地】路体（築堤）盛土・埋戻 4.0m以上,20,000m3未満,無し,なし	1.000	m3	277.6	278	Ｓ単　84号
	合　　計				3,270	
	単　　価				3,270	
	＊＊＊　Ｂ単－ 66号　＊＊＊					
000066	流用土盛土（仮廻し水路撤去時） 施工幅1.0m未満　構造物隣接運搬距離0.2km以下		m3		1.000 m3	歩Ａ 当たり算出
S86802	SP【被災地】積込(ルーズ) 土砂,土量50,000m3未満	1.100	m3	253.8	279	Ｓ単　83号
SA0121	SP 土砂等運搬 標準,ﾊﾞｯｸﾎｳ山積0.8m3(平積0.6m3),土砂(岩塊･玉石混り土含む),有り,0.3km以	1.100	m3	374.1	412	Ｓ単　92号
	下					
S01041	人力土工(盛土・埋戻) 粘性土・礫質土,埋戻,まき出し,振動ｺﾝﾊﾟｸﾀ(Ｉ)	1.000	m3	2,301	2,301	Ｓ単　3号
	合　　計				2,992	
	単　　価				2,992	
	＊＊＊　Ｂ単－ 67号　＊＊＊					
000067	流用土盛土（仮廻し水路撤去時） 施工幅1.0m未満　運搬距離0.2km以下		m3		1.000 m3	歩Ａ 当たり算出
S86802	SP【被災地】積込(ルーズ) 土砂,土量50,000m3未満	1.100	m3	253.8	279	Ｓ単　83号
SA0121	SP 土砂等運搬 標準,ﾊﾞｯｸﾎｳ山積0.8m3(平積0.6m3),土砂(岩塊･玉石混り土含む),有り,0.3km以	1.100	m3	374.1	412	Ｓ単　92号
	下					
S86802	SP【被災地】積込(ルーズ) 土砂,土量50,000m3未満	1.100	m3	253.8	279	Ｓ単　83号
S01041	人力土工(盛土・埋戻) 粘性土・礫質土,埋戻,まき出し,振動ｺﾝﾊﾟｸﾀ(Ｉ)	1.000	m3	2,301	2,301	Ｓ単　3号

事業名	八代平野農業水利事業
工事名	八代幹線水路（１－４工区）改修工事

コード	名　称（規　格）	数　量	単位	単　価	金　額	備　考
	合　　計				3,271	
	単　　価				3,271	
	＊＊＊　Ｂ単－ 68号　＊＊＊					
000068	流用土盛土（仮廻し水路撤去時） 施工幅1.0m～2.5m未満　流用土　運搬距離0.2km以下		m3		1.000 m3	歩Ａ 当たり算出
S86802	SP【被災地】積込(ルーズ) 土砂,土量50,000m3未満	1.100	m3	253.8	279	Ｓ単　83号
SA0121	SP 土砂等運搬 標準,ﾊﾞｯｸﾎｳ山積0.8m3(平積0.6m3),土砂(岩塊･玉石混り土含む),有り,0.3km以下	1.100	m3	374.1	412	Ｓ単　92号
S01041	人力土工(盛土・埋戻) 粘性土・礫質土,埋戻,まき出し,締固めを計上しない	1.000	m3	1,760	1,760	Ｓ単　1号
S86102	【被災地】締固工(振動ﾛｰﾗ締固め2.5m未満) 築堤・埋戻,3.0～4.0ton,なし	1.000	m3	495	495	Ｓ単　81号
	合　　計				2,946	
	単　　価				2,946	
	＊＊＊　Ｂ単－ 69号　＊＊＊					
000069	流用土盛土（仮廻し水路撤去時） 施工幅2.5m～4.0m未満　運搬距離0.2km以下		m3		1.000 m3	歩Ａ 当たり算出
S86802	SP【被災地】積込(ルーズ) 土砂,土量50,000m3未満	1.100	m3	253.8	279	Ｓ単　83号
SA0121	SP 土砂等運搬 標準,ﾊﾞｯｸﾎｳ山積0.8m3(平積0.6m3),土砂(岩塊･玉石混り土含む),有り,0.3km以下	1.100	m3	374.1	412	Ｓ単　92号
S86803	SP【被災地】路体（築堤）盛土・埋戻 2.5m以上4.0m未満,-,-,なし	1.000	m3	967.6	968	Ｓ単　85号
	合　　計				1,659	
	単　　価				1,659	
	＊＊＊　Ｂ単－ 70号　＊＊＊					
000070	流用土盛土（仮廻し水路撤去時） 施工幅4.0m以上　運搬距離0.2km以下		m3		1.000 m3	歩Ａ 当たり算出
S86802	SP【被災地】積込(ルーズ) 土砂,土量50,000m3未満	1.100	m3	253.8	279	Ｓ単　83号
SA0121	SP 土砂等運搬 標準,ﾊﾞｯｸﾎｳ山積0.8m3(平積0.6m3),土砂(岩塊･玉石混り土含む),有り,0.3km以下	1.100	m3	374.1	412	Ｓ単　92号
S86803	SP【被災地】路体（築堤）盛土・埋戻 4.0m以上,20,000m3未満,無し,なし	1.000	m3	277.6	278	Ｓ単　84号
	合　　計				969	
	単　　価				969	
	＊＊＊　Ｂ単－ 71号　＊＊＊					
000071	流用土盛土（仮廻し水路撤去時） 施工幅4.0m以上		m3		1.000 m3	歩Ａ 当たり算出
S86803	SP【被災地】路体（築堤）盛土・埋戻 4.0m以上,20,000m3未満,無し,なし	1.000	m3	277.6	278	Ｓ単　84号
	合　　計				278	
	単　　価				278	
	＊＊＊　Ｂ単－ 72号　＊＊＊					
000072	流用土運搬		m3		1.000 m3	歩Ａ 当たり算出
S86802	SP【被災地】積込(ルーズ) 土砂,土量50,000m3未満	1.100	m3	253.8	279	Ｓ単　83号
SA0121	SP 土砂等運搬 標準,ﾊﾞｯｸﾎｳ山積0.8m3(平積0.6m3),土砂(岩塊･玉石混り土含む),有り,7.0km以下	1.100	m3	1,382	1,520	Ｓ単　89号
	合　　計				1,799	

事業名	八代平野農業水利事業
工事名	八代幹線水路（１－４工区）改修工事

コード	名　称（規　格）	数　量	単位	単　価	金　額	備　考
	単　　価				1,799	
	＊＊＊　B単－ 73号　＊＊＊					
BA0109	法面整形（盛土部）		㎡		1.000 ㎡	歩Ａ 当たり算出
SA0152	SP 法面整形 盛土部,無し,無し,ﾚｷ質土､砂及び砂質土､粘性土,なし	1.000	㎡	453.4	453	Ｓ単　95号
	合　　計				453	
	単　　価				453	
	＊＊＊　B単－ 74号　＊＊＊					
000074	法面種子散布 クローバー		㎡		1.000 ㎡	歩Ａ 当たり算出
S02702	【法面工（種子散布工）】 250m2以上500m2未満,－	1.000	㎡	299	299	Ｓ単　37号
	合　　計				299	
	単　　価				299	
	＊＊＊　B単－ 75号　＊＊＊					
000075	コルゲートフリューム（貸与品） 1,818×2,306		m		1.000 m	歩Ａ 当たり算出
P96013	コルゲートフリューム用パッキング	12.020	m	922	11,082	
T00002	コルゲートフリューム設置 縦波型　B2306×H1818	1.000	m	34,656	34,656	Ｔ単　1号
T00003	コルゲートフリューム撤去 縦波型　B2306×H1818	1.000	m	34,656	34,656	Ｔ単　2号
	合　　計				80,394	
	単　　価				80,394	
	＊＊＊　B単－ 76号　＊＊＊					
000076	コルゲートフリューム縦波型シート組立ボルト M10×35（ナット・ワッシャーは含まない）		個		1.000 個	歩Ａ 当たり算出
P96020	コルゲートフリューム縦波型シート組立ボルト 用M10×35（ナット・ワッシャーは含まない）	1.000	個	229	229	
	合　　計				229	
	単　　価				229	
	＊＊＊　B単－ 77号　＊＊＊					
000077	コルゲートフリューム縦波型シート組立ボルト M10×45（ナット・ワッシャーは含まない）		個		1.000 個	歩Ａ 当たり算出
P96021	コルゲートフリューム縦波型シート組立ボルト 用六角M10×45(ナット・ワッシャーは含まない)	1.000	個	229	229	
	合　　計				229	
	単　　価				229	
	＊＊＊　B単－ 78号　＊＊＊					
000078	コルゲートフリューム縦波型組ロックワッシャー M10		個		1.000 個	歩Ａ 当たり算出
P96022	コルゲートフリューム縦波型ロックワッシャー M10	1.000	個	54	54	
	合　　計				54	
	単　　価				54	
	＊＊＊　B単－ 79号　＊＊＊					
000079	組立ボルト仕分け		式		1.000 式	歩Ａ 当たり算出
S02115	普通作業員	4.600	人	20,706	95,248	Ｓ単　13号

事業名	八代平野農業水利事業
工事名	八代幹線水路（１－４工区）改修工事

コード	名　称（規　格）	数　量	単位	単　価	金　額	備　考
	合　　計				95,248	
	単　　価				95,248	
	＊＊＊　Ｂ単－ 80号　＊＊＊					
000080	基礎砕石		㎡		1.000 ㎡	歩Ａ 当たり算出
SA0301	SP 基礎砕石 7.5cmを超え12.5cm以下,計上する,なし,再生クラッシャラン RC-40 40～0mm	1.000	㎡	1,255	1,255	Ｓ単 100号
	合　　計				1,255	
	単　　価				1,255	
	＊＊＊　Ｂ単－ 81号　＊＊＊					
000081	貸与品運搬 現場内		式		1.000 式	歩Ａ 当たり算出
S02300	２次施工区間現場内運搬 ﾄﾗｯｸ[ｸﾚｰﾝ装置付]ﾍﾞｰｽﾄﾗｯｸ2t級､吊能力2.9t、1.5km内、DIDあり	20.750	ton	1,114	23,116	Ｓ単　35号
S02300	［SP 施工パッケージ（基礎単価式入力用）］ 【積込み・荷卸し】ﾄﾗｯｸ[ｸﾚｰﾝ装置付]ﾍﾞｰｽﾄﾗｯｸ2t級、吊能力2.9t	20.750	ton	12,930	268,298	Ｓ単　36号
	合　　計				291,414	
	単　　価				291,414	
	＊＊＊　Ｂ単－ 82号　＊＊＊					
000082	切欠き接続部コンクリート		m3		50.000 m3	歩Ａ 当たり算出
SA0311	SP コンクリート 無筋･鉄筋構造物,ｺﾝｸﾘｰﾄﾎﾟﾝﾌﾟ車打設,計上する,10m3以上100m3未満,一般養生,	50.000	m3	26,130	1,306,500	Ｓ単 104号
	延長無し,-,-,,18-8-40(高炉B) W/C65%					
T00054	止水シーリング（取付部分）	16.000	m	1,875	30,000	Ｔ単　17号
	合　　計				1,336,500	
	単　　価				26,730	
	＊＊＊　Ｂ単－ 83号　＊＊＊					
000083	型枠 切欠き接続部コンクリート		㎡		1.000 ㎡	歩Ａ 当たり算出
SA0312	SP 型枠 一般型枠,鉄筋･無筋構造物	1.000	㎡	8,734	8,734	Ｓ単 105号
	合　　計				8,734	
	単　　価				8,734	
	＊＊＊　Ｂ単－ 84号　＊＊＊					
000084	基礎砕石 t=15cm		㎡		1.000 ㎡	歩Ａ 当たり算出
SA0301	SP 基礎砕石 12.5cmを超え17.5cm以下,計上する,なし,再生クラッシャラン RC-40 40～0mm	1.000	㎡	1,367	1,367	Ｓ単　99号
	合　　計				1,367	
	単　　価				1,367	
	＊＊＊　Ｂ単－ 85号　＊＊＊					
000085	敷鉄板 ２次施工区間　管理用道路		㎡		1.000 ㎡	歩Ａ 当たり算出
S18054	敷鉄板設置・撤去工 設置～賃料～撤去,97,1,なし	1.000	㎡	1,327	1,327	Ｓ単　77号
	合　　計				1,327	
	単　　価				1,327	
	＊＊＊　Ｂ単－ 86号　＊＊＊					

事業名	八代平野農業水利事業
工事名	八代幹線水路（１－４工区）改修工事

コード	名　称（規　格）	数　量	単位	単　価	金　額	備　考
000086	土留					歩Ａ
	橋梁部		式		1.000 式	当たり算出
P33307	雑矢板					
	幅12cm　長2m　厚3.0～4.5cm	0.320	m3	49,500	15,840	
S04010	木杭打設工(機械)					
	長3.0m、末口15cm	5.000	本	4,162	20,810	Ｓ単　45号
T00052	木杭引抜工					
	長さ3.0m 末口15cm	5.000	本	2,088	10,440	Ｔ単　15号
S18024	横矢板方式土留工(設置・撤去)					
	設置～撤去	10.800	㎡	5,465	59,022	Ｓ単　73号
	合　　計				106,112	
	単　　価				106,112	
	＊＊＊　Ｂ単－ 87号　＊＊＊					
B18322	排水ポンプ（仮設）					歩Ａ
	用水路内　作業時排水		箇所		1.000 箇所	当たり算出
S18006	排水ポンプ運転（小口径）					
	4,作業時排水,0以上～6未満,発動発電機,なし	1.000	箇所	26,106	26,106	Ｓ単　69号
S18007	排水ポンプ設置撤去（小口径）					
	口径 50mm,なし	1.000	箇所	19,043	19,043	Ｓ単　71号
	合　　計				45,149	
	単　　価				45,149	
	＊＊＊　Ｂ単－ 88号　＊＊＊					
B18322	排水ポンプ（仮設）					歩Ａ
	排水路内（6以上～30未満）		箇所		1.000 箇所	当たり算出
S18006	排水ポンプ運転（小口径）					
	1,作業時排水,6以上～30未満,発動発電機,なし	1.000	箇所	7,130	7,130	Ｓ単　70号
S18007	排水ポンプ設置撤去（小口径）					
	口径 100mm,なし	1.000	箇所	55,649	55,649	Ｓ単　72号
	合　　計				62,779	
	単　　価				62,779	
	＊＊＊　Ｂ単－ 89号　＊＊＊					
B18322	排水ポンプ（仮設）					歩Ａ
	２号サイホン		箇所		1.000 箇所	当たり算出
S18003	排水ポンプ運転					
	2,作業時排水,0以上～40未満,発動発電機,なし	1.000	箇所	22,405	22,405	Ｓ単　66号
S18004	排水ポンプ設置撤去					
	１～５台,なし	1.000	箇所	85,931	85,931	Ｓ単　68号
	合　　計				108,336	
	単　　価				108,336	
	＊＊＊　Ｂ単－ 90号　＊＊＊					
B18322	排水ポンプ（仮設）					歩Ａ
	７号サイホン		箇所		1.000 箇所	当たり算出
S18003	排水ポンプ運転					
	2,作業時排水,40以上～120未満,発動発電機,なし	1.000	箇所	27,563	27,563	Ｓ単　67号
S18004	排水ポンプ設置撤去					
	１～５台,なし	1.000	箇所	85,931	85,931	Ｓ単　68号
	合　　計				113,494	
	単　　価				113,494	
	＊＊＊　Ｂ単－ 91号　＊＊＊					
B02315	殻運搬・処理（産業廃棄物処分費）					歩Ａ
	廃プラスチック		m3		1.000 m3	当たり算出
S02123	産業廃棄物処理					
	廃プラスチック　処分費	1.000	m3	21,000	21,000	Ｓ単　32号
S02123	産業廃棄物処理					
	廃プラスチック　積込費	1.000	m3	5,000	5,000	Ｓ単　33号
S02123	産業廃棄物処理					
	廃プラスチック　運搬費	1.000	m3	1,300	1,300	Ｓ単　34号
	合　　計				27,300	
	単　　価				27,300	

事業名	八代平野農業水利事業
工事名	八代幹線水路（１－４工区）改修工事

コード	名　称（規　格）	数　量	単位	単　価	金　額	備　考
	＊＊＊　Ｂ単－ 92号　＊＊＊					
000092	濁水処理施設 ノッチタンク設置撤去		式		1.000 式	歩Ａ 当たり算出
T00004	濁水処理施設設置工	1.000	基	23,325	23,325	Ｔ単　3号
T00005	濁水処理施設撤去工	1.000	基	13,503	13,503	Ｔ単　4号
	合　計				36,828	
	単　価				36,828	
	＊＊＊　Ｂ単－ 93号　＊＊＊					
000093	ノッチタンク 2.0m3級		式		1.000 式	歩Ａ 当たり算出
S02113	ノッチタンク ２m3	1.000	現場	11,900	11,900	Ｓ単　10号
P96086	ヤシ繊維フィルター φ300mm	7.200	m	7,300	52,560	
	合　計				64,460	
	単　価				64,460	
	＊＊＊　Ｂ単－ 94号　＊＊＊					
000094	水質測定 pH値（携帯用）		回		1.000 回	歩Ａ 当たり算出
S16003	pH計（携帯用） 測定範囲0～14,交替制補正対象外	1.000	供用日	45	45	Ｓ単　57号
S16003	濁度計[携帯用] 測定範囲0～400ppm,交替制補正対象外	1.000	供用日	919	919	Ｓ単　58号
	合　計				964	
	単　価				964	
	＊＊＊　Ｂ単－ 95号　＊＊＊					
000095	飛散対策工		m		117.600 m	歩Ａ 当たり算出
T00012	飛散防止設置・撤去工 供用日：24日間	117.600	m	5,799	681,962	Ｔ単　9号
S02116	ブルーシート ポリエチレン製　5.4m×7.2m #2000,,	36.000	枚	3,840	138,240	Ｓ単　19号
S17008	丸パイプ 丸パイプ,厚2.4mm ﾋﾟﾝ加工付径48.6,24日	117.600	m	18	2,117	Ｓ単　61号
	合　計				822,319	
	単　価				6,993	
	＊＊＊　Ｂ単－ 96号　＊＊＊					
B19002	仮設材輸送 敷鉄板		ton		1.000 ton	歩Ａ 当たり算出
S19003	輸送費(仮設材) 基本運賃(自動入力),12m以内,10kmまで,往復計上,計上する(敷鉄板),基地(積込･取卸),,0.0,0.0	1.000	ton	8,320	8,320	Ｓ単　79号
	合　計				8,320	
	単　価				8,320	
	＊＊＊　Ｂ単－ 97号　＊＊＊					
B19002	仮設材輸送 コルゲートフリューム		ton		1.000 ton	歩Ａ 当たり算出
S19003	輸送費(仮設材) 基本運賃(自動入力),12m以内,10kmまで,往復計上,計上する(敷鉄板),基地(積込･取卸),,0.0,0.0	1.000	ton	8,320	8,320	Ｓ単　79号
	合　計				8,320	
	単　価				8,320	

事業名	八代平野農業水利事業
工事名	八代幹線水路（１－４工区）改修工事

コード	名　称（規　格）	数　量	単位	単　価	金　額	備　考
	＊＊＊　Ｂ単－ 98号　＊＊＊					
000098	付着強度試験 高圧洗浄施工後（下地処理後）		箇所		1.000 箇所	歩Ａ 当たり算出
S02116	付着強度試験（下地処理後） 短軸引張試験,1箇所あたり3組,,	1.000	箇所	12,500	12,500	Ｓ単　20号
	合　　計				12,500	
	単　　価				12,500	
	＊＊＊　Ｂ単－ 99号　＊＊＊					
000099	付着強度試験 表面被覆工施工後		箇所		1.000 箇所	歩Ａ 当たり算出
S02116	付着強度試験（表面被覆後） 短軸引張試験,1箇所あたり3組,,	1.000	箇所	12,500	12,500	Ｓ単　21号
	合　　計				12,500	
	単　　価				12,500	
	＊＊＊　Ｂ単－ 100号　＊＊＊					
000100	圧縮強度試験 表面被覆材		回		1.000 回	歩Ａ 当たり算出
S02116	圧縮強度試験（ﾎﾟﾘﾏｰｾﾒﾝﾄﾓﾙﾀﾙ） JSCE-K 561, 1回あたり3供試体,,	1.000	回	8,500	8,500	Ｓ単　22号
	合　　計				8,500	
	単　　価				8,500	
	＊＊＊　Ｂ単－ 101号　＊＊＊					
000101	圧縮強度試験 断面修復工		回		1.000 回	歩Ａ 当たり算出
S02116	圧縮強度試験（ﾎﾟﾘﾏｰｾﾒﾝﾄﾓﾙﾀﾙ） JSCE-K 561, 1回あたり3供試体,,	1.000	回	8,500	8,500	Ｓ単　22号
	合　　計				8,500	
	単　　価				8,500	
	＊＊＊　Ｂ単－ 102号　＊＊＊					
000102	鉄筋探査		箇所		1.000 箇所	歩Ａ 当たり算出
S65004	鉄筋調査	1.000	箇所	3,819	3,819	Ｓ単　80号
	合　　計				3,819	
	単　　価				3,819	
	＊＊＊　Ｂ単－ 103号　＊＊＊					
000103	貸与品		式		1.000 式	歩Ａ 当たり算出
S02117	コルゲートフリューム 縦波型　B2306×H1818	63.800	m	60,500	3,859,900	Ｓ単　23号
	合　　計				3,859,900	
	単　　価				3,859,900	
	＊＊＊　Ｂ単－ 104号　＊＊＊					
000104	官貸品 大型土のう袋　新材価格×0.30		式		1.000 式	歩Ａ 当たり算出
S02117	大型土のう袋 耐候性	27.000	枚	1,290	34,830	Ｓ単　24号
	合　　計				34,830	
	単　　価				34,830	

事業名	八代平野農業水利事業
工事名	八代幹線水路（１－４工区）改修工事

コード	名　称（規　格）	数　量	単位	単　価	金　額	備　考
	＊＊＊　S単－ 1号　＊＊＊					
S01041	人力土工(盛土・埋戻)					
	人力土工(盛土・埋戻)					
	粘性土・礫質土,埋戻,まき出し,締固めを計上しない		m3	1,760		歩A・単A
	＊＊＊　S単－ 2号　＊＊＊					
S01041	人力土工(盛土・埋戻)					
	人力土工(盛土・埋戻)					
	粘性土・礫質土,埋戻,まき出し,人力タコ		m3	3,230		歩A・単A
	＊＊＊　S単－ 3号　＊＊＊					
S01041	人力土工(盛土・埋戻)					
	人力土工(盛土・埋戻)					
	粘性土・礫質土,埋戻,まき出し,振動ｺﾝﾊﾟｸﾀ(Ｉ)		m3	2,301		歩A・単A
	＊＊＊　S単－ 4号　＊＊＊					
S02011	ﾈｯﾄﾌｪﾝｽ工(本体)					
	ﾈｯﾄﾌｪﾝｽ工(本体)					
	0,1.0m,無,2.0m		m	1,254		歩A・単A
	＊＊＊　S単－ 5号　＊＊＊					
S02013	防護柵等支柱削孔工					
	防護柵等支柱削孔工					
	φ150㎜以下		本	4,318		歩A・単A
	＊＊＊　S単－ 6号　＊＊＊					
S02017	ﾈｯﾄﾌｪﾝｽ撤去工（本体）					
	ﾈｯﾄﾌｪﾝｽ撤去工（本体）					
	1.0m,構造物,廃棄,なし		m	738		歩A・単A
	＊＊＊　S単－ 7号　＊＊＊					
S02111	コンクリートカッター損料					
	コンクリートカッター損料					
			供用日	267		歩A・単A
	＊＊＊　S単－ 8号　＊＊＊					
S02112	油圧ブレーカ					
	油圧ブレーカ					
	バケット容量0.4m3対応　ｱﾀｯﾁﾒﾝﾄのみ		日	16,300		歩A・単A
	＊＊＊　S単－ 9号　＊＊＊					
S02112	ﾊﾞｯｸﾎｳ[ｸﾛｰﾗ型・～超低・排対型(～3次)]					
	ﾊﾞｯｸﾎｳ[ｸﾛｰﾗ型・～超低・排対型(～3次)]					
	標準ﾊﾞｹｯﾄ容量 山積0.45m3（平積0.35m3）		日	9,950		歩A・単A
	＊＊＊　S単－ 10号　＊＊＊					
S02113	ノッチタンク					
	ノッチタンク					
	２m3		現場	11,900		歩A・単A
	＊＊＊　S単－ 11号　＊＊＊					
S02115	土木一般世話役					
	土木一般世話役					
			人	28,968		歩A・単A
	＊＊＊　S単－ 12号　＊＊＊					
S02115	特殊作業員					
	特殊作業員					
			人	24,582		歩A・単A
	＊＊＊　S単－ 13号　＊＊＊					
S02115	普通作業員					
	普通作業員					
			人	20,706		歩A・単A
	＊＊＊　S単－ 14号　＊＊＊					
S02115	運転手（特殊）					
	運転手（特殊）					
			人	24,786		歩A・単A
	＊＊＊　S単－ 15号　＊＊＊					
S02116	バックアップ材					
	バックアップ材					
	15㎜×10㎜,,		m	34		歩A・単A
	＊＊＊　S単－ 16号　＊＊＊					
S02116	ダイヤモンドブレード					
	ダイヤモンドブレード					
	φ105,,		枚	6,300		歩A・単A
	＊＊＊　S単－ 17号　＊＊＊					
S02116	防錆剤					
	防錆剤					
	ポリマーセメント系防錆剤,,		kg	1,530		歩A・単A
	＊＊＊　S単－ 18号　＊＊＊					
S02116	全天候クサビ挿入型目地材					
	全天候クサビ挿入型目地材					
	W=85,,		m	6,000		歩A・単A
	＊＊＊　S単－ 19号　＊＊＊					
S02116	ブルーシート					
	ブルーシート					
	ポリエチレン製　5.4m×7.2m #2000,,		枚	3,840		歩A・単A
	＊＊＊　S単－ 20号　＊＊＊					
S02116	付着強度試験（下地処理後）					
	付着強度試験（下地処理後）					
	短軸引張試験,1箇所あたり3組,,		箇所	12,500		歩A・単A
	＊＊＊　S単－ 21号　＊＊＊					
S02116	付着強度試験（表面被覆後）					
	付着強度試験（表面被覆後）					
	短軸引張試験,1箇所あたり3組,,		箇所	12,500		歩A・単A
	＊＊＊　S単－ 22号　＊＊＊					
S02116	圧縮強度試験（ﾎﾟﾘﾏｰｾﾒﾝﾄﾓﾙﾀﾙ）					

事業名	八代平野農業水利事業
工事名	八代幹線水路（１－４工区）改修工事

コード	名　称（規　格）	数　量	単位	単　価	金　額	備　考
	圧縮強度試験（ﾎﾟﾘﾏｰｾﾒﾝﾄﾓﾙﾀﾙ） JSCE-K 561, 1回あたり3供試体,,		回	8,500		歩A・単A
S02117	＊＊＊　S単－ 23号　＊＊＊ コルゲートフリューム					
	コルゲートフリューム 縦波型　B2306×H1818		m	60,500		歩A・単A
S02117	＊＊＊　S単－ 24号　＊＊＊ 大型土のう袋					
	大型土のう袋 耐候性		枚	1,290		歩A・単A
S02120	＊＊＊　S単－ 25号　＊＊＊ あと施工アンカー工事（D13用）					
	あと施工アンカー工事（D13用） D13用		本	1,278		歩A・単A
S02120	＊＊＊　S単－ 26号　＊＊＊ あと施工アンカー工事（D10用）					
	あと施工アンカー工事（D10用） D10用		本	1,048		歩A・単A
S02123	＊＊＊　S単－ 27号　＊＊＊ 建設廃材					
	建設廃材 無筋コンクリート廃材		m3	4,230		歩A・単A
S02123	＊＊＊　S単－ 28号　＊＊＊ 産業廃棄物処理					
	産業廃棄物処理 汚泥		m3	28,000		歩A・単A
S02123	＊＊＊　S単－ 29号　＊＊＊ 積込					
	積込 汚泥吸引車		m3	51,428		歩A・単A
S02123	＊＊＊　S単－ 30号　＊＊＊ 運搬					
	運搬 汚泥吸引車　５km～10km		m3	26,960		歩A・単A
S02123	＊＊＊　S単－ 31号　＊＊＊ 建設廃材					
	建設廃材 鉄筋コンクリート廃材		m3	3,750		歩A・単A
S02123	＊＊＊　S単－ 32号　＊＊＊ 産業廃棄物処理					
	産業廃棄物処理 廃プラスチック　処分費		m3	21,000		歩A・単A
S02123	＊＊＊　S単－ 33号　＊＊＊ 産業廃棄物処理					
	産業廃棄物処理 廃プラスチック　積込費		m3	5,000		歩A・単A
S02123	＊＊＊　S単－ 34号　＊＊＊ 産業廃棄物処理					
	産業廃棄物処理 廃プラスチック　運搬費		m3	1,300		歩A・単A
S02300	＊＊＊　S単－ 35号　＊＊＊ ２次施工区間現場内運搬					
	２次施工区間現場内運搬 ﾄﾗｯｸ[ｸﾚｰﾝ装置付]ﾍﾞｰｽﾄﾗｯｸ2t級､吊能力2.9t、1.5km内、DIDあり		ton	1,114		歩A・単A
S02300	＊＊＊　S単－ 36号　＊＊＊ ［SP 施工パッケージ（基礎単価式入力用）］					
	［SP 施工パッケージ（基礎単価式入力用）］ 【積込み・荷卸し】ﾄﾗｯｸ[ｸﾚｰﾝ装置付]ﾍﾞｰｽﾄﾗｯｸ2t級、吊能力2.9t		ton	12,930		歩A・単A
S02702	＊＊＊　S単－ 37号　＊＊＊ 【法面工（種子散布工）】					
	【法面工（種子散布工）】 250m2以上500m2未満,－		㎡	299		歩A・単A
S02711	＊＊＊　S単－ 38号　＊＊＊ 【ｺﾝｸﾘｰﾄﾌﾞﾛｯｸ積工】					
	【ｺﾝｸﾘｰﾄﾌﾞﾛｯｸ積工】 練積,無し,昼間施工,,10,18-8-40（高炉B）,なし		㎡	19,892		歩A・単A
S02721	＊＊＊　S単－ 39号　＊＊＊ 【構造物取壊し】					
	【構造物取壊し】 有筋,なし,機械,昼間施工,する		m3	18,260		歩A・単A
S02721	＊＊＊　S単－ 40号　＊＊＊ 【構造物取壊し】					
	【構造物取壊し】 無筋,なし,機械,昼間施工,する		m3	10,440		歩A・単A
S03020	＊＊＊　S単－ 41号　＊＊＊ コンクリートはつり(人力)					
	コンクリートはつり(人力) 壁,3＜t≦6cm		㎡	6,737		歩A・単A
S03020	＊＊＊　S単－ 42号　＊＊＊ コンクリートはつり(人力)					
	コンクリートはつり(人力) 壁,t≦3cm		㎡	3,038		歩A・単A
S03701	＊＊＊　S単－ 43号　＊＊＊ 【鉄筋工】					
	【鉄筋工】 SD295,D13,一般構造物,10t未満,－,無し,一般構造物（切梁無し）,10%未満		ton	179,403		歩A・単A

事業名	八代平野農業水利事業
工事名	八代幹線水路（１－４工区）改修工事

コード	名　称（規　格）	数　量	単位	単　価	金　額	備　考
	＊＊＊　S単－ 44号　＊＊＊					
S03701	【鉄筋工】					
	【鉄筋工】					
	SD295,D10,一般構造物,10t未満,ー,無し,一般構造物（切梁無し）,10%未満		ton	182,493		歩A・単A
	＊＊＊　S単－ 45号　＊＊＊					
S04010	木杭打設工(機械)					
	木杭打設工(機械)					
	長3.0m、末口15cm		本	4,162		歩A・単A
	＊＊＊　S単－ 46号　＊＊＊					
S08717	【ｶﾞｰﾄﾞﾊﾟｲﾌﾟ撤去】					
	【ｶﾞｰﾄﾞﾊﾟｲﾌﾟ撤去】					
	ｶﾞｰﾄﾞﾊﾟｲﾌﾟ撤去,ｺﾝｸﾘｰﾄ建込,塗装,Gp-Bp-2B,受けない,無し		m	1,642		歩A・単A
	＊＊＊　S単－ 47号　＊＊＊					
S14011	ひび割れ表面処理工(研磨工)					
	ひび割れ表面処理工(研磨工)					
	研磨作業		m	1,346		歩A・単A
	＊＊＊　S単－ 48号　＊＊＊					
S14211	ひび割れ充填工					
	ひび割れ充填工					
	充填工,0.08kg,2.07kg,養生無し,表面仕上げ有り		m	7,892		歩A・単A
	＊＊＊　S単－ 49号　＊＊＊					
S14211	ひび割れ充填工					
	ひび割れ充填工					
	充填工,0.06kg,1.38kg,養生無し,表面仕上げ無し		m	6,558		歩A・単A
	＊＊＊　S単－ 50号　＊＊＊					
S14501	開水路目地補修工(成型ゴム挿入工)					
	開水路目地補修工(成型ゴム挿入工)					
	50×50		m	15,824		歩A・単A
	＊＊＊　S単－ 51号　＊＊＊					
S14601	高圧洗浄工					
	高圧洗浄工					
	高圧洗浄工,30Mpa		㎡	1,362		歩A・単A
	＊＊＊　S単－ 52号　＊＊＊					
S14602	プライマー塗布（断面修復工）					
	プライマー塗布（断面修復工）					
	プライマー塗布,4.00kg		㎡	6,456		歩A・単A
	＊＊＊　S単－ 53号　＊＊＊					
S14603	断面修復工					
	断面修復工					
	断面修復工,469.34kg		㎡	46,429		歩A・単A
	＊＊＊　S単－ 54号　＊＊＊					
S14604	プライマー塗布（表面被覆工）					
	プライマー塗布（表面被覆工）					
	プライマー塗布,40.00kg		㎡	1,956		歩A・単A
	＊＊＊　S単－ 55号　＊＊＊					
S14606	表面被覆工（吹付）					
	表面被覆工（吹付）					
	表面被覆（吹付）,1,380.00kg		㎡	8,107		歩A・単A
	＊＊＊　S単－ 56号　＊＊＊					
S15004	耕地復旧(耕起)					
	耕地復旧(耕起)					
	無		㎡	24		歩A・単A
	＊＊＊　S単－ 57号　＊＊＊					
S16003	pH計（携帯用）					
	pH計（携帯用）					
	測定範囲0～14,交替制補正対象外		供用日	45		歩A・単A
	＊＊＊　S単－ 58号　＊＊＊					
S16003	濁度計[携帯用]					
	濁度計[携帯用]					
	測定範囲0～400ppm,交替制補正対象外		供用日	919		歩A・単A
	＊＊＊　S単－ 59号　＊＊＊					
S16004	発動発電機[G駆動・～低騒音型]					
	発動発電機[G駆動・～低騒音型]					
	発動発電機(ｶﾞｿﾘﾝｴﾝｼﾞﾝ駆動),2KVA,なし		日	2,531		歩A・単A
	＊＊＊　S単－ 60号　＊＊＊					
S16004	ﾗﾌﾃﾚｰﾝｸﾚｰﾝ[油圧伸縮ｼﾞﾌﾞ型・~低騒・排対型(~2014)]					
	ﾗﾌﾃﾚｰﾝｸﾚｰﾝ[油圧伸縮ｼﾞﾌﾞ型・~低騒・排対型(~2014)]					
	ﾗﾌﾃﾚｰﾝｸﾚｰﾝ(油圧伸縮ｼﾞﾌﾞ型),25ton吊り,なし		日	55,100		歩A・単A
	＊＊＊　S単－ 61号　＊＊＊					
S17008	丸パイプ					
	丸パイプ					
	丸パイプ,厚2.4mm ﾋﾟﾝ加工付径48.6,24日		m	18		歩A・単A
	＊＊＊　S単－ 62号　＊＊＊					
S18001	土のう工					
	土のう工					
	仕掛え～設置～撤去		m3	30,874		歩A・単A
	＊＊＊　S単－ 63号　＊＊＊					
S18002	大型土のう工					
	大型土のう工					
	撤去,ﾊﾞｯｸﾎｳ,,0m3,大型土のう袋（1.0ｔ用）,あり,なし		袋	779		歩A・単A
	＊＊＊　S単－ 64号　＊＊＊					
S18002	大型土のう工					
	大型土のう工					
	設置,ﾗﾌﾃﾚｰﾝｸﾚｰﾝ,,0m3,大型土のう袋（1.0ｔ用）,あり,なし		袋	1,617		歩A・単A
	＊＊＊　S単－ 65号　＊＊＊					
S18002	大型土のう工					

事業名	八代平野農業水利事業
工事名	八代幹線水路（１－４工区）改修工事

コード	名　称（規　格）	数　量	単位	単　価	金　額	備　考
	大型土のう工 撤去,ﾗﾌﾃﾚｰﾝｸﾚｰﾝ,,0m3,大型土のう袋（1.0ｔ用）,あり,なし		袋	811		歩A・単A
S18003	＊＊＊　S単－ 66号　＊＊＊ 排水ポンプ運転					
	排水ポンプ運転 2,作業時排水,0以上～40未満,発動発電機,なし		箇所	22,405		歩A・単A
S18003	＊＊＊　S単－ 67号　＊＊＊ 排水ポンプ運転					
	排水ポンプ運転 2,作業時排水,40以上～120未満,発動発電機,なし		箇所	27,563		歩A・単A
S18004	＊＊＊　S単－ 68号　＊＊＊ 排水ポンプ設置撤去					
	排水ポンプ設置撤去 １～５台,なし		箇所	85,931		歩A・単A
S18006	＊＊＊　S単－ 69号　＊＊＊ 排水ポンプ運転（小口径）					
	排水ポンプ運転（小口径） 4,作業時排水,0以上～6未満,発動発電機,なし		箇所	26,106		歩A・単A
S18006	＊＊＊　S単－ 70号　＊＊＊ 排水ポンプ運転（小口径）					
	排水ポンプ運転（小口径） 1,作業時排水,6以上～30未満,発動発電機,なし		箇所	7,130		歩A・単A
S18007	＊＊＊　S単－ 71号　＊＊＊ 排水ポンプ設置撤去（小口径）					
	排水ポンプ設置撤去（小口径） 口径 50mm,なし		箇所	19,043		歩A・単A
S18007	＊＊＊　S単－ 72号　＊＊＊ 排水ポンプ設置撤去（小口径）					
	排水ポンプ設置撤去（小口径） 口径 100mm,なし		箇所	55,649		歩A・単A
S18024	＊＊＊　S単－ 73号　＊＊＊ 横矢板方式土留工(設置・撤去)					
	横矢板方式土留工(設置・撤去) 設置～撤去		㎡	5,465		歩A・単A
S18031	＊＊＊　S単－ 74号　＊＊＊ 足場工					
	足場工 なし,手摺先行型枠組,なし		掛㎡	4,551		歩A・単A
S18031	＊＊＊　S単－ 75号　＊＊＊ 足場工					
	足場工 なし,単管傾斜,なし		掛㎡	3,525		歩A・単A
S18054	＊＊＊　S単－ 76号　＊＊＊ 敷鉄板設置・撤去工					
	敷鉄板設置・撤去工 設置～賃料～撤去,105,1,なし		㎡	1,401		歩A・単A
S18054	＊＊＊　S単－ 77号　＊＊＊ 敷鉄板設置・撤去工					
	敷鉄板設置・撤去工 設置～賃料～撤去,97,1,なし		㎡	1,327		歩A・単A
S18062	＊＊＊　S単－ 78号　＊＊＊ 土工用ﾏｯﾄ(ｼｰﾄ類)敷設・撤去					
	土工用ﾏｯﾄ(ｼｰﾄ類)敷設・撤去 敷設～撤去		㎡	255		歩A・単A
S19003	＊＊＊　S単－ 79号　＊＊＊ 輸送費(仮設材)					
	輸送費(仮設材) 基本運賃(自動入力),12m以内,10kmまで,往復計上,計上する(敷鉄板),基地(積込・取卸),,0.0,0.0		ton	8,320		歩A・単A
S65004	＊＊＊　S単－ 80号　＊＊＊ 鉄筋調査					
	鉄筋調査		箇所	3,819		歩A・単A
S86102	＊＊＊　S単－ 81号　＊＊＊ 【被災地】締固工(振動ﾛｰﾗ締固め2.5m未満)					
	【被災地】締固工(振動ﾛｰﾗ締固め2.5m未満) 築堤・埋戻,3.0～4.0ton,なし		m3	495		歩A・単A
S86801	＊＊＊　S単－ 82号　＊＊＊ SP【被災地】掘削					
	SP【被災地】掘削 土砂,ｵｰﾌﾟﾝｶｯﾄ,無し,無し,5,000m3未満,-,-,-		m3	350.4		歩A・単A
S86802	＊＊＊　S単－ 83号　＊＊＊ SP【被災地】積込(ルーズ)					
	SP【被災地】積込(ルーズ) 土砂,土量50,000m3未満		m3	253.8		歩A・単A
S86803	＊＊＊　S単－ 84号　＊＊＊ SP【被災地】路体（築堤）盛土・埋戻					
	SP【被災地】路体（築堤）盛土・埋戻 4.0m以上,20,000m3未満,無し,なし		m3	277.6		歩A・単A
S86803	＊＊＊　S単－ 85号　＊＊＊ SP【被災地】路体（築堤）盛土・埋戻					
	SP【被災地】路体（築堤）盛土・埋戻 2.5m以上4.0m未満,-,-,なし		m3	967.6		歩A・単A
S86805	＊＊＊　S単－ 86号　＊＊＊ SP【被災地】整地					

事業名	八代平野農業水利事業
工事名	八代幹線水路（１－４工区）改修工事

コード	名　称（規　格）	数　量	単位	単　価	金　額	備　考
	SP【被災地】整地 敷均し(ﾙｰｽﾞ),標準(10,000m3未満),無し,なし		m3	164.3		歩A・単A
SA0103	＊＊＊　S単－ 87号　＊＊＊ SP 床掘り					
	SP 床掘り 土砂,標準,無し,無し,なし		m3	277		歩A・単A
SA0106	＊＊＊　S単－ 88号　＊＊＊ SP 人力積込					
	SP 人力積込 土砂		m3	2,899		歩A・単A
SA0121	＊＊＊　S単－ 89号　＊＊＊ SP 土砂等運搬					
	SP 土砂等運搬 標準,ﾊﾞｯｸﾎｳ山積0.8m3(平積0.6m3),土砂(岩塊･玉石混り土含む),有り,7.0km以下		m3	1,382		歩A・単A
SA0121	＊＊＊　S単－ 90号　＊＊＊ 設置時運搬					
	SP 土砂等運搬 標準,ﾊﾞｯｸﾎｳ山積0.8m3(平積0.6m3),土砂(岩塊･玉石混り土含む),有り,7.0km以下		m3	1,382		歩A・単A
SA0121	＊＊＊　S単－ 91号　＊＊＊ 撤去時運搬					
	SP 土砂等運搬 標準,ﾊﾞｯｸﾎｳ山積0.8m3(平積0.6m3),土砂(岩塊･玉石混り土含む),有り,7.0km以下		m3	1,382		歩A・単A
SA0121	＊＊＊　S単－ 92号　＊＊＊ SP 土砂等運搬					
	SP 土砂等運搬 標準,ﾊﾞｯｸﾎｳ山積0.8m3(平積0.6m3),土砂(岩塊･玉石混り土含む),有り,0.3km以下		m3	374.1		歩A・単A
SA0151	＊＊＊　S単－ 93号　＊＊＊ SP 基面整正					
	SP 基面整正 基面整正		㎡	414.2		歩A・単A
SA0152	＊＊＊　S単－ 94号　＊＊＊ SP 法面整形					
	SP 法面整形 切土部,-,無し,ﾚｷ質土､砂及び砂質土､粘性土,なし		㎡	891.6		歩A・単A
SA0152	＊＊＊　S単－ 95号　＊＊＊ SP 法面整形					
	SP 法面整形 盛土部,無し,無し,ﾚｷ質土､砂及び砂質土､粘性土,なし		㎡	453.4		歩A・単A
SA0221	＊＊＊　S単－ 96号　＊＊＊ SP 殻運搬					
	SP 殻運搬 ｺﾝｸﾘｰﾄ(無筋)構造物とりこわし,機械積込,有り,8.0km以下,		m3	1,711		歩A・単A
SA0221	＊＊＊　S単－ 97号　＊＊＊ SP 殻運搬					
	SP 殻運搬 ｺﾝｸﾘｰﾄ(鉄筋)構造物とりこわし,機械積込,無し,23.2km以下,		m3	3,525		歩A・単A
SA0222	＊＊＊　S単－ 98号　＊＊＊ SP 舗装版破砕					
	SP 舗装版破砕 ｺﾝｸﾘｰﾄ舗装版,無し,必要,15cm以下,-,有り,なし		㎡	839.6		歩A・単A
SA0301	＊＊＊　S単－ 99号　＊＊＊ SP 基礎砕石					
	SP 基礎砕石 12.5cmを超え17.5cm以下,計上する,なし,再生クラッシャラン RC-40 40～0mm		㎡	1,367		歩A・単A
SA0301	＊＊＊　S単－ 100号　＊＊＊ SP 基礎砕石					
	SP 基礎砕石 7.5cmを超え12.5cm以下,計上する,なし,再生クラッシャラン RC-40 40～0mm		㎡	1,255		歩A・単A
SA0302	＊＊＊　S単－ 101号　＊＊＊ SP 裏込砕石					
	SP 裏込砕石 計上する,なし,再生クラッシャラン RC-40 40～0mm		m3	6,903		歩A・単A
SA0311	＊＊＊　S単－ 102号　＊＊＊ SP コンクリート					
	SP コンクリート 無筋･鉄筋構造物,ﾊﾞｯｸﾎｳ(ｸﾚｰﾝ機能付)打設,計上する,-,一般養生,-,-,-,なし,21-12-25(20)(高炉B) W/C55%		m3	35,590		歩A・単A
SA0311	＊＊＊　S単－ 103号　＊＊＊ SP コンクリート					
	SP コンクリート 小型構造物,人力打設,計上する,-,一般養生,-,無し,-,,18-8-40(高炉B) W/C65%		m3	33,700		歩A・単A
SA0311	＊＊＊　S単－ 104号　＊＊＊ SP コンクリート					
	SP コンクリート 無筋･鉄筋構造物,ｺﾝｸﾘｰﾄﾎﾟﾝﾌﾟ車打設,計上する,10m3以上100m3未満,一般養生,		m3	26,130		歩A・単A

事業名	八代平野農業水利事業
工事名	八代幹線水路（１－４工区）改修工事

コード	名 称（規 格）	数 量	単位	単 価	金 額	備 考
	延長無し,-,-,,18-8-40(高炉B) W/C65%					
	＊＊＊ S単－ 105号 ＊＊＊					
SA0312	SP 型枠					
	SP 型枠					
	一般型枠,鉄筋･無筋構造物		㎡	8,734		歩A・単A
	＊＊＊ S単－ 106号 ＊＊＊					
SA0312	SP 型枠					
	SP 型枠					
	一般型枠,小型構造物		㎡	7,895		歩A・単A
	＊＊＊ T単－ 1号 ＊＊＊					
T00002	コルゲートフリューム設置					
	縦波型 B2306×H1818		m	34,656		歩A・単A
	＊＊＊ T単－ 2号 ＊＊＊					
T00003	コルゲートフリューム撤去					
	縦波型 B2306×H1818		m	34,656		歩A・単A
	＊＊＊ T単－ 3号 ＊＊＊					
T00004	濁水処理施設設置工					
			基	23,325		歩A・単A
	＊＊＊ T単－ 4号 ＊＊＊					
T00005	濁水処理施設撤去工					
			基	13,503		歩A・単A
	＊＊＊ T単－ 5号 ＊＊＊					
T00008	溝切工					
	DFTジョイントW=85,100 開水路部		m	6,197		歩A・単A
	＊＊＊ T単－ 6号 ＊＊＊					
T00009	目地取付工					
	DFTジョイントW=85,100 開水路部		m	7,318		歩A・単A
	＊＊＊ T単－ 7号 ＊＊＊					
T00010	鉄筋防錆処理					
			m	6,811		歩A・単A
	＊＊＊ T単－ 8号 ＊＊＊					
T00011	カッター工					
			m	2,878		歩A・単A
	＊＊＊ T単－ 9号 ＊＊＊					
T00012	飛散防止設置・撤去工					
	供用日：24日間		m	5,799		歩A・単A
	＊＊＊ T単－ 10号 ＊＊＊					
T00014	仮締切鉄板設置・撤去					
	人力		箇所	227,906		歩A・単A
	＊＊＊ T単－ 11号 ＊＊＊					
T00015	止水処理工					
			箇所	20,709		歩A・単A
	＊＊＊ T単－ 12号 ＊＊＊					
T00018	仮締切鉄板設置・撤去					
	機械		箇所	143,041		歩A・単A
	＊＊＊ T単－ 13号 ＊＊＊					
T00021	水抜き孔設置工					
			箇所	956		歩A・単A
	＊＊＊ T単－ 14号 ＊＊＊					
T00049	目地接続工					
	全天候くさび挿入型（W=85）		式	2,726		歩A・単A
	＊＊＊ T単－ 15号 ＊＊＊					
T00052	木杭引抜工					
	長さ3.0m 末口15cm		本	2,088		歩A・単A
	＊＊＊ T単－ 16号 ＊＊＊					
T00053	止水シーリング（仮締切部分）					
			m	2,344		歩A・単A
	＊＊＊ T単－ 17号 ＊＊＊					
T00054	止水シーリング（取付部分）					
			m	1,875		歩A・単A

事業名	八代平野農業水利事業
工事名	八代幹線水路（１－４工区）改修工事

コード	名　称	数　量	単位	単　価	金　額	備　考
	＊＊＊　S単－ 1号　＊＊＊					
S01041	人力土工(盛土・埋戻)		m3		10.000 m3	歩Ａ 当たり算出
	人力土工(盛土・埋戻) 粘性土・礫質土,埋戻,まき出し,締固めを計上しない			時間的制約:なし 夜間制約作業時間:0.0	制約作業時間:0.0 冬期補正:なし	
	1)土質区分 2)作業区分	粘性土・礫質土 埋戻		豪雪補正:なし 基本給時間:8.0	亜熱帯補正:なし 超勤時間:0.0	
	3)施工区分 4)締固め区分	まき出し 締固めを計上しない		深夜時間:0.0	週休:4週8休以上	
R01003	普通作業員	0.850	人	20,706	17,600	
	合　計				17,600	算出数量 10.000 m3
	単　価		m3		1,760	
	＊＊＊　S単－ 2号　＊＊＊					
S01041	人力土工(盛土・埋戻)		m3		10.000 m3	歩Ａ 当たり算出
	人力土工(盛土・埋戻) 粘性土・礫質土,埋戻,まき出し,人力タコ			時間的制約:なし 夜間制約作業時間:0.0	制約作業時間:0.0 冬期補正:なし	
	1)土質区分 2)作業区分	粘性土・礫質土 埋戻		豪雪補正:なし 基本給時間:8.0	亜熱帯補正:なし 超勤時間:0.0	
	3)施工区分 4)締固め区分	まき出し 人力タコ		深夜時間:0.0	週休:4週8休以上	
R01003	普通作業員	1.560	人	20,706	32,301	
	合　計				32,301	算出数量 10.000 m3
	単　価		m3		3,230	
	＊＊＊　S単－ 3号　＊＊＊					
S01041	人力土工(盛土・埋戻)		m3		10.000 m3	歩Ａ 当たり算出
	人力土工(盛土・埋戻) 粘性土・礫質土,埋戻,まき出し,振動ｺﾝﾊﾟｸﾀ(Ｉ)			時間的制約:なし 夜間制約作業時間:0.0	制約作業時間:0.0 冬期補正:なし	
	1)土質区分 2)作業区分	粘性土・礫質土 埋戻		豪雪補正:なし 基本給時間:8.0	亜熱帯補正:なし 超勤時間:0.0	
	3)施工区分 4)締固め区分	まき出し 振動ｺﾝﾊﾟｸﾀ(Ｉ)		深夜時間:0.0	週休:4週8休以上	
R01002	特殊作業員	0.200	人	24,582	4,916	
R01003	普通作業員	0.850	人	20,706	17,600	
Y00004	諸雑費 10%	0.100		4,916	492	
	合　計				23,008	算出数量 10.000 m3
	単　価		m3		2,301	
	＊＊＊　S単－ 4号　＊＊＊					
S02011	ﾈｯﾄﾌｪﾝｽ工(本体)		m		20.000 m	歩Ａ 当たり算出
	ﾈｯﾄﾌｪﾝｽ工(本体) 0,1.0m,無,2.0m			時間的制約:なし 夜間制約作業時間:0.0	制約作業時間:0.0 冬期補正:なし	
	1)ﾈｯﾄﾌｪﾝｽ１単位当たり単価（円/m） 2)柵高	0.000 1.0m		豪雪補正:なし 基本給時間:8.0	亜熱帯補正:なし 超勤時間:0.0	
	3)ブロック基礎区分 4)支柱間隔	無 2.0m		深夜時間:0.0	週休:4週8休以上	
P22331	ネットフェンス	20.000	m	0	0	
R01001	土木一般世話役 設置	0.220	人	28,968	6,373	
R01003	普通作業員 設置	0.880	人	20,706	18,221	
Y00004	諸雑費	0.020		24,594	492	
	合　計				25,086	算出数量 20.000 m
	単　価		m		1,254	
	＊＊＊　S単－ 5号　＊＊＊					
S02013	防護柵等支柱削孔工		本		1.000 日	歩Ａ 当たり算出

事業名	八代平野農業水利事業
工事名	八代幹線水路（１－４工区）改修工事

コード	名　称	数　量	単位	単　価	金　額	備　考
	防護柵等支柱削孔工 φ150㎜以下			時間的制約:なし 夜間制約作業時間:0.0	制約作業時間:0.0 冬期補正:なし	
	1)削孔径	φ150㎜以下		豪雪補正:なし 基本給時間:8.0	亜熱帯補正:なし 超勤時間:0.0	
				深夜時間:0.0	週休:4週8休以上	
P41084	ダイヤモンドビット（コンクリート削孔用） φ150 長70㎜	0.500	個	37,300	18,650	
P41086	コアチューブ（コンクリート削孔用） φ150 長250㎜	0.200	本	9,510	1,902	
P41088	アダプター（コンクリート削孔用） φ150 長80㎜	0.100	個	9,160	916	
R01001	土木一般世話役	0.700	人	28,968	20,278	
R01002	特殊作業員	1.000	人	24,582	24,582	
R01003	普通作業員	1.000	人	20,706	20,706	
M23024	ｺｱ採取器(ｺｱﾎﾞｰﾘﾝｸﾞﾏｼﾝ) φ50～150㎜	1.850	供用日	1,630	3,016	
P34001	ガソリン ＪＩＳ２号　レギュラースタンド	4.000	L	156	624	
	合　計				90,674	算出数量 21.000 本
	単　価		本		4,318	
	＊＊＊　Ｓ単－ 6号　＊＊＊					
S02017	ﾈｯﾄﾌｪﾝｽ撤去工（本体）		m		20.000 m	歩Ａ 当たり算出
	ﾈｯﾄﾌｪﾝｽ撤去工（本体） 1.0m,構造物,廃棄,なし			時間的制約:なし 夜間制約作業時間:0.0	制約作業時間:0.0 冬期補正:なし	
	1)柵高 2)基礎区分	1.0m 構造物		豪雪補正:なし 基本給時間:8.0	亜熱帯補正:なし 超勤時間:0.0	
	3)撤去区分 4)長期割引単価区分(賃料機械)	廃棄 なし		深夜時間:0.0	週休:4週8休以上	
R01001	土木一般世話役	0.120	人	28,968	3,476	
R01003	普通作業員	0.480	人	20,706	9,939	
Y00004	諸雑費	0.100		13,415	1,342	
	合　計				14,757	算出数量 20.000 m
	単　価		m		738	
	＊＊＊　Ｓ単－ 7号　＊＊＊					
S02111	コンクリートカッター損料		供用日		1.000 各単位	歩Ａ 当たり算出
	コンクリートカッター損料			時間的制約:なし 夜間制約作業時間:0.0	制約作業時間:0.0 冬期補正:なし	
	1)機械器具損料コード 2)機械器具規格	M96006		豪雪補正:なし 基本給時間:8.0	亜熱帯補正:なし 超勤時間:0.0	
	3)単価の入力	267円		深夜時間:0.0	週休:4週8休以上	
M96006	コンクリートカッター損料 100V ブレード径10cm	1.000	供用日	267	267	
	合　計				267	算出数量 1.000 各単位
	単　価				267	
	＊＊＊　Ｓ単－ 8号　＊＊＊					
S02112	油圧ブレーカ		日		1.000 各単位	歩Ａ 当たり算出
	油圧ブレーカ バケット容量0.4m3対応　ｱﾀｯﾁﾒﾝﾄのみ			時間的制約:なし 夜間制約作業時間:0.0	制約作業時間:0.0 冬期補正:なし	
	1)機械器具賃料コード 2)機械器具規格	F08301 バケット容量0.4m3対応　ｱﾀｯﾁﾒ・・		豪雪補正:なし 基本給時間:8.0	亜熱帯補正:なし 超勤時間:0.0	
	3)単価の入力	16,300円		深夜時間:0.0	週休:4週8休以上	
F08301	油圧ブレーカ バケット容量0.4m3対応　ｱﾀｯﾁﾒﾝﾄのみ	1.000	日	16,300	16,300	
	合　計				16,300	算出数量 1.000 各単位
	単　価				16,300	

事業名	八代平野農業水利事業
工事名	八代幹線水路（１－４工区）改修工事

コード	名　称	数　量	単位	単　価	金　額	備　考
	＊＊＊　Ｓ単－ 9号　＊＊＊					
S02112	ﾊﾞｯｸﾎｳ[ｸﾛｰﾗ型・～超低・排対型(～3次)]		日		1.000 各単位	歩Ａ 当たり算出
	ﾊﾞｯｸﾎｳ[ｸﾛｰﾗ型・～超低・排対型(～3次)] 標準ﾊﾞｹｯﾄ容量 山積0.45m3（平積0.35m3）			時間的制約:なし 夜間制約作業時間:0.0	制約作業時間:0.0 冬期補正:なし	
	1)機械器具賃料コード 2)機械器具規格	F08012 標準ﾊﾞｹｯﾄ容量 山積0.45m3（平・・		豪雪補正:なし 基本給時間:8.0	亜熱帯補正:なし 超勤時間:0.0	
	3)単価の入力	9,950円		深夜時間:0.0	週休:4週8休以上	
F08012	ﾊﾞｯｸﾎｳ[ｸﾛｰﾗ型・～超低・排対型(～3次)] 標準ﾊﾞｹｯﾄ容量 山積0.45m3（平積0.35m3）	1.000	日	9,950	9,950	
	合　計				9,950	算出数量 1.000 各単位
	単　価				9,950	
	＊＊＊　Ｓ単－ 10号　＊＊＊					
S02113	ノッチタンク		現場		1.000 各単位	歩Ａ 当たり算出
	ノッチタンク ２m3			時間的制約:なし 夜間制約作業時間:0.0	制約作業時間:0.0 冬期補正:なし	
	1)仮設材損料コード 2)仮設材規格	W96001 ２m3		豪雪補正:なし 基本給時間:8.0	亜熱帯補正:なし 超勤時間:0.0	
	3)単価の入力	11,900円		深夜時間:0.0	週休:4週8休以上	
W96001	ノッチタンク ２m3	1.000	現場	11,900	11,900	
	合　計				11,900	算出数量 1.000 各単位
	単　価				11,900	
	＊＊＊　Ｓ単－ 11号　＊＊＊					
S02115	土木一般世話役		人		1.000 人	歩Ａ 当たり算出
	土木一般世話役			時間的制約:なし 夜間制約作業時間:0.0	制約作業時間:0.0 冬期補正:なし	
	1)労務ｺｰﾄﾞ 2)労務単価算定区分	R01001 基(B)		豪雪補正:なし 基本給時間:8.0	亜熱帯補正:なし 超勤時間:0.0	
				深夜時間:0.0	週休:4週8休以上	
R01001	土木一般世話役	1.000	人	28,968	28,968	
	合　計				28,968	算出数量 1.000 人
	単　価				28,968	
	＊＊＊　Ｓ単－ 12号　＊＊＊					
S02115	特殊作業員		人		1.000 人	歩Ａ 当たり算出
	特殊作業員			時間的制約:なし 夜間制約作業時間:0.0	制約作業時間:0.0 冬期補正:なし	
	1)労務ｺｰﾄﾞ 2)労務単価算定区分	R01002 基(B)		豪雪補正:なし 基本給時間:8.0	亜熱帯補正:なし 超勤時間:0.0	
				深夜時間:0.0	週休:4週8休以上	
R01002	特殊作業員	1.000	人	24,582	24,582	
	合　計				24,582	算出数量 1.000 人
	単　価				24,582	
	＊＊＊　Ｓ単－ 13号　＊＊＊					
S02115	普通作業員		人		1.000 人	歩Ａ 当たり算出
	普通作業員			時間的制約:なし 夜間制約作業時間:0.0	制約作業時間:0.0 冬期補正:なし	
	1)労務ｺｰﾄﾞ 2)労務単価算定区分	R01003 基(B)		豪雪補正:なし 基本給時間:8.0	亜熱帯補正:なし 超勤時間:0.0	
				深夜時間:0.0	週休:4週8休以上	
R01003	普通作業員	1.000	人	20,706	20,706	
	合　計				20,706	算出数量 1.000 人

事業名	八代平野農業水利事業
工事名	八代幹線水路（１－４工区）改修工事

コード	名　称	数　量	単位	単　価	金　額	備　考
	単　価				20,706	
	＊＊＊　S単－ 14号　＊＊＊					
S02115	運転手（特殊）		人		1.000 人	歩Ａ 当たり算出
	運転手（特殊）			時間的制約:なし 夜間制約作業時間:0.0	制約作業時間:0.0 冬期補正:なし	
	1)労務ｺｰﾄﾞ 2)労務単価算定区分	R01021 基(B)		豪雪補正:なし 基本給時間:8.0	亜熱帯補正:なし 超勤時間:0.0	
				深夜時間:0.0	週休:4週8休以上	
R01021	運転手（特殊）	1.000	人	24,786	24,786	
	合　計				24,786	算出数量 1.000 人
	単　価				24,786	
	＊＊＊　S単－ 15号　＊＊＊					
S02116	バックアップ材		m		1.000 各単位	歩Ａ 当たり算出
	バックアップ材 15mm×10mm,,			時間的制約:なし 夜間制約作業時間:0.0	制約作業時間:0.0 冬期補正:なし	
	1)資材区分 2)地域資材単価コード（P）	地域資材（Pコード） P96005		豪雪補正:なし 基本給時間:8.0	亜熱帯補正:なし 超勤時間:0.0	
	3)地区資材単価コード（J） 4)施設機械資材単価コード（K）			深夜時間:0.0	週休:4週8休以上	
P96005	バックアップ材 15mm×10mm	1.000	m	34	34	
	合　計				34	算出数量 1.000 各単位
	単　価				34	
	＊＊＊　S単－ 16号　＊＊＊					
S02116	ダイヤモンドブレード		枚		1.000 各単位	歩Ａ 当たり算出
	ダイヤモンドブレード φ105,,			時間的制約:なし 夜間制約作業時間:0.0	制約作業時間:0.0 冬期補正:なし	
	1)資材区分 2)地域資材単価コード（P）	地域資材（Pコード） P96002		豪雪補正:なし 基本給時間:8.0	亜熱帯補正:なし 超勤時間:0.0	
	3)地区資材単価コード（J） 4)施設機械資材単価コード（K）			深夜時間:0.0	週休:4週8休以上	
P96002	ダイヤモンドブレード φ105	1.000	枚	6,300	6,300	
	合　計				6,300	算出数量 1.000 各単位
	単　価				6,300	
	＊＊＊　S単－ 17号　＊＊＊					
S02116	防錆剤		kg		1.000 各単位	歩Ａ 当たり算出
	防錆剤 ポリマーセメント系防錆剤,,			時間的制約:なし 夜間制約作業時間:0.0	制約作業時間:0.0 冬期補正:なし	
	1)資材区分 2)地域資材単価コード（P）	地域資材（Pコード） P96003		豪雪補正:なし 基本給時間:8.0	亜熱帯補正:なし 超勤時間:0.0	
	3)地区資材単価コード（J） 4)施設機械資材単価コード（K）			深夜時間:0.0	週休:4週8休以上	
P96003	防錆剤 ポリマーセメント系防錆剤	1.000	kg	1,530	1,530	
	合　計				1,530	算出数量 1.000 各単位
	単　価				1,530	
	＊＊＊　S単－ 18号　＊＊＊					
S02116	全天候クサビ挿入型目地材		m		1.000 各単位	歩Ａ 当たり算出
	全天候クサビ挿入型目地材 W=85,,			時間的制約:なし 夜間制約作業時間:0.0	制約作業時間:0.0 冬期補正:なし	
	1)資材区分 2)地域資材単価コード（P）	地域資材（Pコード） P96007		豪雪補正:なし 基本給時間:8.0	亜熱帯補正:なし 超勤時間:0.0	
	3)地区資材単価コード（J） 4)施設機械資材単価コード（K）			深夜時間:0.0	週休:4週8休以上	

事業名	八代平野農業水利事業
工事名	八代幹線水路（１－４工区）改修工事

コード	名　称	数　量	単位	単　価	金　額	備　考
P96007	全天候クサビ挿入型目地材 W=85	1.000	m	6,000	6,000	
	合　計				6,000	算出数量 1.000 各単位
	単　価				6,000	
	＊＊＊　S単－ 19号　＊＊＊					
S02116	ブルーシート		枚		1.000 各単位	歩Ａ 当たり算出
	ブルーシート ポリエチレン製　5.4m×7.2m #2000,,			時間的制約:なし 夜間制約作業時間:0.0	制約作業時間:0.0 冬期補正:なし	
	1)資材区分 2)地域資材単価コード（Ｐ）	地域資材（Ｐコード） P96047		豪雪補正:なし 基本給時間:8.0	亜熱帯補正:なし 超勤時間:0.0	
	3)地区資材単価コード（Ｊ） 4)施設機械資材単価コード（Ｋ）			深夜時間:0.0	週休:4週8休以上	
P96047	ブルーシート ポリエチレン製　5.4m×7.2m #2000	1.000	枚	3,840	3,840	
	合　計				3,840	算出数量 1.000 各単位
	単　価				3,840	
	＊＊＊　S単－ 20号　＊＊＊					
S02116	付着強度試験（下地処理後）		箇所		1.000 各単位	歩Ａ 当たり算出
	付着強度試験（下地処理後） 短軸引張試験,1箇所あたり3組,,			時間的制約:なし 夜間制約作業時間:0.0	制約作業時間:0.0 冬期補正:なし	
	1)資材区分 2)地域資材単価コード（Ｐ）	地域資材（Ｐコード） P96048		豪雪補正:なし 基本給時間:8.0	亜熱帯補正:なし 超勤時間:0.0	
	3)地区資材単価コード（Ｊ） 4)施設機械資材単価コード（Ｋ）			深夜時間:0.0	週休:4週8休以上	
P96048	付着強度試験（下地処理後） 短軸引張試験,1箇所あたり3組	1.000	箇所	12,500	12,500	
	合　計				12,500	算出数量 1.000 各単位
	単　価				12,500	
	＊＊＊　S単－ 21号　＊＊＊					
S02116	付着強度試験（表面被覆後）		箇所		1.000 各単位	歩Ａ 当たり算出
	付着強度試験（表面被覆後） 短軸引張試験,1箇所あたり3組,,			時間的制約:なし 夜間制約作業時間:0.0	制約作業時間:0.0 冬期補正:なし	
	1)資材区分 2)地域資材単価コード（Ｐ）	地域資材（Ｐコード） P96049		豪雪補正:なし 基本給時間:8.0	亜熱帯補正:なし 超勤時間:0.0	
	3)地区資材単価コード（Ｊ） 4)施設機械資材単価コード（Ｋ）			深夜時間:0.0	週休:4週8休以上	
P96049	付着強度試験（表面被覆後） 短軸引張試験,1箇所あたり3組	1.000	箇所	12,500	12,500	
	合　計				12,500	算出数量 1.000 各単位
	単　価				12,500	
	＊＊＊　S単－ 22号　＊＊＊					
S02116	圧縮強度試験（ﾎﾟﾘﾏｰｾﾒﾝﾄﾓﾙﾀﾙ）		回		1.000 各単位	歩Ａ 当たり算出
	圧縮強度試験（ﾎﾟﾘﾏｰｾﾒﾝﾄﾓﾙﾀﾙ） JSCE-K 561, 1回あたり3供試体,,			時間的制約:なし 夜間制約作業時間:0.0	制約作業時間:0.0 冬期補正:なし	
	1)資材区分 2)地域資材単価コード（Ｐ）	地域資材（Ｐコード） P96050		豪雪補正:なし 基本給時間:8.0	亜熱帯補正:なし 超勤時間:0.0	
	3)地区資材単価コード（Ｊ） 4)施設機械資材単価コード（Ｋ）			深夜時間:0.0	週休:4週8休以上	
P96050	圧縮強度試験（ﾎﾟﾘﾏｰｾﾒﾝﾄﾓﾙﾀﾙ） JSCE-K 561, 1回あたり3供試体	1.000	回	8,500	8,500	
	合　計				8,500	算出数量 1.000 各単位
	単　価				8,500	
	＊＊＊　S単－ 23号　＊＊＊					
S02117	コルゲートフリューム		m		1.000 各単位	歩Ａ 当たり算出
	コルゲートフリューム 縦波型　B2306×H1818			時間的制約:なし 夜間制約作業時間:0.0	制約作業時間:0.0 冬期補正:なし	

事業名	八代平野農業水利事業
工事名	八代幹線水路（１－４工区）改修工事

コード	名　称	数　量	単位	単　価	金　額	備　考
	1)地域資材単価コード 2)資材規格	P96004 縦波型　B2306×H1818		豪雪補正:なし 基本給時間:8.0	亜熱帯補正:なし 超勤時間:0.0	
	3)単価の入力	60,500円		深夜時間:0.0	週休:4週8休以上	
P96004	コルゲートフリューム 縦波型　B2306×H1818	1.000	m	60,500	60,500	
	合　計				60,500	算出数量 1.000 各単位
	単　価				60,500	
	＊＊＊　S単－ 24号　＊＊＊					
S02117	大型土のう袋		枚		1.000 各単位	歩Ａ 当たり算出
	大型土のう袋 耐候性			時間的制約:なし 夜間制約作業時間:0.0	制約作業時間:0.0 冬期補正:なし	
	1)地域資材単価コード 2)資材規格	P96091 耐候性		豪雪補正:なし 基本給時間:8.0	亜熱帯補正:なし 超勤時間:0.0	
	3)単価の入力	1,290円		深夜時間:0.0	週休:4週8休以上	
P96091	大型土のう袋 耐候性	1.000	枚	1,290	1,290	
	合　計				1,290	算出数量 1.000 各単位
	単　価				1,290	
	＊＊＊　S単－ 25号　＊＊＊					
S02120	あと施工アンカー工事（D13用）		本		1.000 各単位	歩Ａ 当たり算出
	あと施工アンカー工事（D13用） D13用			時間的制約:なし 夜間制約作業時間:0.0	制約作業時間:0.0 冬期補正:なし	
	1)市場単価コード 2)規格	A96002 D13用		豪雪補正:なし 基本給時間:8.0	亜熱帯補正:なし 超勤時間:0.0	
	3)単価の入力	1,278円		深夜時間:0.0	週休:4週8休以上	
A96002	あと施工アンカー工事（D13用） D13用	1.000	本	1,278	1,278	
	合　計				1,278	算出数量 1.000 各単位
	単　価				1,278	
	＊＊＊　S単－ 26号　＊＊＊					
S02120	あと施工アンカー工事（D10用）		本		1.000 各単位	歩Ａ 当たり算出
	あと施工アンカー工事（D10用） D10用			時間的制約:なし 夜間制約作業時間:0.0	制約作業時間:0.0 冬期補正:なし	
	1)市場単価コード 2)規格	A96001 D10用		豪雪補正:なし 基本給時間:8.0	亜熱帯補正:なし 超勤時間:0.0	
	3)単価の入力	1,048円		深夜時間:0.0	週休:4週8休以上	
A96001	あと施工アンカー工事（D10用） D10用	1.000	本	1,048	1,048	
	合　計				1,048	算出数量 1.000 各単位
	単　価				1,048	
	＊＊＊　S単－ 27号　＊＊＊					
S02123	建設廃材		m3		1.000 各単位	歩Ａ 当たり算出
	建設廃材 無筋コンクリート廃材			時間的制約:なし 夜間制約作業時間:0.0	制約作業時間:0.0 冬期補正:なし	
	1)地域資材単価コード 2)資材規格	P52001 無筋コンクリート廃材		豪雪補正:なし 基本給時間:8.0	亜熱帯補正:なし 超勤時間:0.0	
	3)単価の入力	4,230円		深夜時間:0.0	週休:4週8休以上	
P52001	建設廃材 無筋コンクリート廃材	1.000	m3	4,230	4,230	
	合　計				4,230	算出数量 1.000 各単位
	単　価				4,230	
	＊＊＊　S単－ 28号　＊＊＊					

事業名	八代平野農業水利事業
工事名	八代幹線水路（１－４工区）改修工事

コード	名　称	数　量	単位	単　価	金　額	備　考
S02123	産業廃棄物処理		m3		1.000 各単位	歩Ａ 当たり算出
	産業廃棄物処理 汚泥			時間的制約:なし 夜間制約作業時間:0.0	制約作業時間:0.0 冬期補正:なし	
	1)地域資材単価コード 2)資材規格	P96008 汚泥		豪雪補正:なし 基本給時間:8.0	亜熱帯補正:なし 超勤時間:0.0	
	3)単価の入力	28,000円		深夜時間:0.0	週休:4週8休以上	
P96008	産業廃棄物処理 汚泥	1.000	m3	28,000	28,000	
	合　計				28,000	算出数量 1.000 各単位
	単　価				28,000	
	＊＊＊　Ｓ単－ 29号　＊＊＊					
S02123	積込		m3		1.000 各単位	歩Ａ 当たり算出
	積込 汚泥吸引車			時間的制約:なし 夜間制約作業時間:0.0	制約作業時間:0.0 冬期補正:なし	
	1)地域資材単価コード 2)資材規格	P96009 汚泥吸引車		豪雪補正:なし 基本給時間:8.0	亜熱帯補正:なし 超勤時間:0.0	
	3)単価の入力	51,428円		深夜時間:0.0	週休:4週8休以上	
P96009	積込 汚泥吸引車	1.000	m3	51,428	51,428	
	合　計				51,428	算出数量 1.000 各単位
	単　価				51,428	
	＊＊＊　Ｓ単－ 30号　＊＊＊					
S02123	運搬		m3		1.000 各単位	歩Ａ 当たり算出
	運搬 汚泥吸引車　５km～10km			時間的制約:なし 夜間制約作業時間:0.0	制約作業時間:0.0 冬期補正:なし	
	1)地域資材単価コード 2)資材規格	P96010 汚泥吸引車　５km～10km		豪雪補正:なし 基本給時間:8.0	亜熱帯補正:なし 超勤時間:0.0	
	3)単価の入力	26,960円		深夜時間:0.0	週休:4週8休以上	
P96010	運搬 汚泥吸引車　５km～10km	1.000	m3	26,960	26,960	
	合　計				26,960	算出数量 1.000 各単位
	単　価				26,960	
	＊＊＊　Ｓ単－ 31号　＊＊＊					
S02123	建設廃材		m3		1.000 各単位	歩Ａ 当たり算出
	建設廃材 鉄筋コンクリート廃材			時間的制約:なし 夜間制約作業時間:0.0	制約作業時間:0.0 冬期補正:なし	
	1)地域資材単価コード 2)資材規格	P52002 鉄筋コンクリート廃材		豪雪補正:なし 基本給時間:8.0	亜熱帯補正:なし 超勤時間:0.0	
	3)単価の入力	3,750円		深夜時間:0.0	週休:4週8休以上	
P52002	建設廃材 鉄筋コンクリート廃材	1.000	m3	3,750	3,750	
	合　計				3,750	算出数量 1.000 各単位
	単　価				3,750	
	＊＊＊　Ｓ単－ 32号　＊＊＊					
S02123	産業廃棄物処理		m3		1.000 各単位	歩Ａ 当たり算出
	産業廃棄物処理 廃プラスチック　処分費			時間的制約:なし 夜間制約作業時間:0.0	制約作業時間:0.0 冬期補正:なし	
	1)地域資材単価コード 2)資材規格	P96051 廃プラスチック　処分費		豪雪補正:なし 基本給時間:8.0	亜熱帯補正:なし 超勤時間:0.0	
	3)単価の入力	21,000円		深夜時間:0.0	週休:4週8休以上	
P96051	産業廃棄物処理 廃プラスチック　処分費	1.000	m3	21,000	21,000	
	合　計				21,000	算出数量 1.000 各単位
	単　価				21,000	

事業名	八代平野農業水利事業
工事名	八代幹線水路（１－４工区）改修工事

コード	名　称	数　量	単位	単　価	金　額	備　考
	＊＊＊　S単－ 33号　＊＊＊					
S02123	産業廃棄物処理		m3		1.000 各単位	歩Ａ 当たり算出
	産業廃棄物処理 廃プラスチック　積込費			時間的制約:なし 夜間制約作業時間:0.0	制約作業時間:0.0 冬期補正:なし	
	1)地域資材単価コード 2)資材規格	P96052 廃プラスチック　積込費		豪雪補正:なし 基本給時間:8.0	亜熱帯補正:なし 超勤時間:0.0	
	3)単価の入力	5,000円		深夜時間:0.0	週休:4週8休以上	
P96052	産業廃棄物処理 廃プラスチック　積込費	1.000	m3	5,000	5,000	
	合　計				5,000	算出数量 1.000 各単位
	単　価				5,000	
	＊＊＊　S単－ 34号　＊＊＊					
S02123	産業廃棄物処理		m3		1.000 各単位	歩Ａ 当たり算出
	産業廃棄物処理 廃プラスチック　運搬費			時間的制約:なし 夜間制約作業時間:0.0	制約作業時間:0.0 冬期補正:なし	
	1)地域資材単価コード 2)資材規格	P96053 廃プラスチック　運搬費		豪雪補正:なし 基本給時間:8.0	亜熱帯補正:なし 超勤時間:0.0	
	3)単価の入力	1,300円		深夜時間:0.0	週休:4週8休以上	
P96053	産業廃棄物処理 廃プラスチック　運搬費	1.000	m3	1,300	1,300	
	合　計				1,300	算出数量 1.000 各単位
	単　価				1,300	
	＊＊＊　S単－ 35号　＊＊＊					
S02300	２次施工区間現場内運搬		ton		1.000 ton	歩Ａ 当たり算出
	２次施工区間現場内運搬 ﾄﾗｯｸ[ｸﾚｰﾝ装置付]ﾍﾞｰｽﾄﾗｯｸ2t級､吊能力2.9t、1.5km内、DIDあり			時間的制約:なし 夜間制約作業時間:0.0	制約作業時間:0.0 冬期補正:なし	
				豪雪補正:なし 基本給時間:8.0	亜熱帯補正:なし 超勤時間:0.0	
				深夜時間:0.0	週休:4週8休以上	
	単　価		ton		1,114	
	＊＊＊　S単－ 36号　＊＊＊					
S02300	［SP 施工パッケージ（基礎単価式入力用）］		ton		1.000 ton	歩Ａ 当たり算出
	［SP 施工パッケージ（基礎単価式入力用）］ 【積込み・荷卸し】ﾄﾗｯｸ[ｸﾚｰﾝ装置付]ﾍﾞｰｽﾄﾗｯｸ2t級、吊能力2.9t			時間的制約:なし 夜間制約作業時間:0.0	制約作業時間:0.0 冬期補正:なし	
				豪雪補正:なし 基本給時間:8.0	亜熱帯補正:なし 超勤時間:0.0	
				深夜時間:0.0	週休:4週8休以上	
	単　価		ton		12,930	
	＊＊＊　S単－ 37号　＊＊＊					
S02702	【法面工（種子散布工）】		㎡		1.000 ㎡	歩Ａ 当たり算出
	【法面工（種子散布工）】 250m2以上500m2未満,－			時間的制約:なし 夜間制約作業時間:0.0	制約作業時間:0.0 冬期補正:なし	
	1)施工規模 2)時間的制約	250m2以上500m2未満 －		豪雪補正:なし 基本給時間:8.0	亜熱帯補正:なし 超勤時間:0.0	
				深夜時間:0.0	週休:4週8休以上	
A09121	種子散布工	1.250	㎡	239	299	
	合　計				299	算出数量 1.000 ㎡
	単　価		㎡		299	
	＊＊＊　S単－ 38号　＊＊＊					

事業名	八代平野農業水利事業
工事名	八代幹線水路（１－４工区）改修工事

コード	名　称	数　量	単位	単　価	金　額	備　考
S02711	【ｺﾝｸﾘｰﾄﾌﾞﾛｯｸ積工】		㎡		1.000 ㎡	歩Ａ 当たり算出
	【ｺﾝｸﾘｰﾄﾌﾞﾛｯｸ積工】 練積,無し,昼間施工,,10,18-8-40（高炉B）,なし			時間的制約:なし 夜間制約作業時間:0.0	制約作業時間:0.0 冬期補正:なし	
	1)施工区分 2)時間的制約	練積 無し		豪雪補正:なし 基本給時間:8.0	亜熱帯補正:なし 超勤時間:0.0	
	3)昼夜施工区分 5)裏込ｺﾝｸﾘｰﾄ厚	昼間施工 10		深夜時間:0.0	週休:4週8休以上	
	6)生ｺﾝｸﾘｰﾄ規格 7)単価０円区分(胴込材)空積の時入力	18-8-40（高炉B） なし				
A72501	コンクリートブロック積工 制約無　機労　昼間	1.000	㎡	13,620	13,620	
J02060	生コンクリート(高炉Ｂ) 18-8-40（高炉B）	0.320	m3	19,600	6,272	
	合　計				19,892	算出数量 1.000 ㎡
	単　価		㎡		19,892	
	＊＊＊　Ｓ単－ 39号　＊＊＊					
S02721	【構造物取壊し】		m3		1.000 m3	歩Ａ 当たり算出
	【構造物取壊し】 有筋,なし,機械,昼間施工,する			時間的制約:なし 夜間制約作業時間:0.0	制約作業時間:0.0 冬期補正:なし	
	1)作業区分 2)時間的制約	有筋 なし		豪雪補正:なし 基本給時間:8.0	亜熱帯補正:なし 超勤時間:0.0	
	3)施工区分Ⅰ 4)施工区分Ⅱ	機械 昼間施工		深夜時間:0.0	週休:4週8休以上	
	5)低騒音・低振動対策	する				
A73511	構造物とりこわし工鉄筋構造物 制約無　機械　機労　昼間	1.000	m3	18,260	18,260	
	合　計				18,260	算出数量 1.000 m3
	単　価		m3		18,260	
	＊＊＊　Ｓ単－ 40号　＊＊＊					
S02721	【構造物取壊し】		m3		1.000 m3	歩Ａ 当たり算出
	【構造物取壊し】 無筋,なし,機械,昼間施工,する			時間的制約:なし 夜間制約作業時間:0.0	制約作業時間:0.0 冬期補正:なし	
	1)作業区分 2)時間的制約	無筋 なし		豪雪補正:なし 基本給時間:8.0	亜熱帯補正:なし 超勤時間:0.0	
	3)施工区分Ⅰ 4)施工区分Ⅱ	機械 昼間施工		深夜時間:0.0	週休:4週8休以上	
	5)低騒音・低振動対策	する				
A73501	構造物とりこわし工無筋構造物 制約無　機械　機労　昼間	1.000	m3	10,440	10,440	
	合　計				10,440	算出数量 1.000 m3
	単　価		m3		10,440	
	＊＊＊　Ｓ単－ 41号　＊＊＊					
S03020	コンクリートはつり(人力)		㎡		1.000 日	歩Ａ 当たり算出
	コンクリートはつり(人力) 壁,3＜t≦6cm			時間的制約:なし 夜間制約作業時間:0.0	制約作業時間:0.0 冬期補正:なし	
	1)施工区分 2)施工厚(cm)	壁 3＜t≦6cm		豪雪補正:なし 基本給時間:8.0	亜熱帯補正:なし 超勤時間:0.0	
				深夜時間:0.0	週休:4週8休以上	
R01003	普通作業員	0.800	人	20,706	16,565	
R02007	はつり工	1.300	人	28,356	36,863	
Y00004	諸雑費 16%	0.160		53,428	8,548	
	合　計				61,976	算出数量 9.200 ㎡
	単　価		㎡		6,737	
	＊＊＊　Ｓ単－ 42号　＊＊＊					
S03020	コンクリートはつり(人力)		㎡		1.000 日	歩Ａ 当たり算出

事業名	八代平野農業水利事業
工事名	八代幹線水路（１－４工区）改修工事

コード	名　称	数　量	単位	単　価	金　額	備　考
	コンクリートはつり(人力) 壁,t≦3cm			時間的制約:なし 夜間制約作業時間:0.0	制約作業時間:0.0 冬期補正:なし	
	1)施工区分 2)施工厚(cm)	壁 t≦3cm		豪雪補正:なし 基本給時間:8.0	亜熱帯補正:なし 超勤時間:0.0	
				深夜時間:0.0	週休:4週8休以上	
R01003	普通作業員	0.800	人	20,706	16,565	
R02007	はつり工	1.300	人	28,356	36,863	
Y00004	諸雑費 16%	0.160		53,428	8,548	
	合　計				61,976	算出数量 20.400 ㎡
	単　価		㎡		3,038	
	＊＊＊　S単－ 43号　＊＊＊					
S03701	【鉄筋工】		ton		1.000 ton	歩Ａ 当たり算出
	【鉄筋工】 SD295,D13,一般構造物,10t未満,－,無し,一般構造物（切梁無し）,			時間的制約:なし 夜間制約作業時間:0.0	制約作業時間:0.0 冬期補正:なし	
	10%未満			豪雪補正:なし 基本給時間:8.0	亜熱帯補正:なし 超勤時間:0.0	
	1)規格区分 2)径区分	SD295 D13		深夜時間:0.0	週休:4週8休以上	
	3)作業区分 4)施工規模	一般構造物 10t未満				
	5)時間的制約 6)夜間作業	－ 無し				
	7)構造物区分 8)太径鉄筋量	一般構造物（切梁無し） 10%未満				
P18246	異形棒鋼 SD295　　D13	1.030	ton	103,000	106,090	
A01001	鉄筋(一般構造物)	1.150	ton	63,750	73,313	
	合　計				179,403	算出数量 1.000 ton
	単　価		ton		179,403	
	＊＊＊　S単－ 44号　＊＊＊					
S03701	【鉄筋工】		ton		1.000 ton	歩Ａ 当たり算出
	【鉄筋工】 SD295,D10,一般構造物,10t未満,－,無し,一般構造物（切梁無し）,			時間的制約:なし 夜間制約作業時間:0.0	制約作業時間:0.0 冬期補正:なし	
	10%未満			豪雪補正:なし 基本給時間:8.0	亜熱帯補正:なし 超勤時間:0.0	
	1)規格区分 2)径区分	SD295 D10		深夜時間:0.0	週休:4週8休以上	
	3)作業区分 4)施工規模	一般構造物 10t未満				
	5)時間的制約 6)夜間作業	－ 無し				
	7)構造物区分 8)太径鉄筋量	一般構造物（切梁無し） 10%未満				
P18245	異形棒鋼 SD295　　D10	1.030	ton	106,000	109,180	
A01001	鉄筋(一般構造物)	1.150	ton	63,750	73,313	
	合　計				182,493	算出数量 1.000 ton
	単　価		ton		182,493	
	＊＊＊　S単－ 45号　＊＊＊					
S04010	木杭打設工(機械)		本		1.000 日	歩Ａ 当たり算出
	木杭打設工(機械) 長3.0m、末口15cm			時間的制約:なし 夜間制約作業時間:0.0	制約作業時間:0.0 冬期補正:なし	
	1)木杭（松杭丸太）規格 2)長期割引単価区分	長3.0m、末口15cm なし		豪雪補正:なし 基本給時間:8.0	亜熱帯補正:なし 超勤時間:0.0	
				深夜時間:0.0	週休:4週8休以上	
P33608	松杭丸太 長3.0m、末口15cm	32.000	本	0	0	
R01001	土木一般世話役	1.000	人	28,968	28,968	
R01003	普通作業員	2.000	人	20,706	41,412	

事業名	八代平野農業水利事業
工事名	八代幹線水路（１－４工区）改修工事

コード	名　称	数　量	単位	単　価	金　額	備　考
F08301	油圧ブレーカ バケット容量0.4m3対応　ｱﾀｯﾁﾒﾝﾄのみ	1.100	日	16,300	17,930	
F08012	ﾊﾞｯｸﾎｳ[ｸﾛｰﾗ型・～超低・排対型(～3次)] 標準ﾊﾞｹｯﾄ容量 山積0.45m3 (平積0.35m3)	1.100	日	9,950	10,945	
P34029	軽油 ﾊﾟﾄﾛｰﾙ給油	37.000	L	142	5,254	
R01021	運転手 (特殊)	1.000	人	24,786	24,786	
Y00004	諸雑費	0.030		129,295	3,879	
	合　計				133,174	算出数量 32.000 本
	単　価		本		4,162	
	＊＊＊　Ｓ単－ 46号　＊＊＊					
S08717	【ｶﾞｰﾄﾞﾊﾟｲﾌﾟ撤去】		m		1.000 m	歩Ａ 当たり算出
	【ｶﾞｰﾄﾞﾊﾟｲﾌﾟ撤去】 ｶﾞｰﾄﾞﾊﾟｲﾌﾟ撤去,ｺﾝｸﾘｰﾄ建込,塗装,Gp-Bp-2B,受けない,無し			時間的制約:なし 夜間制約作業時間:0.0	制約作業時間:0.0 冬期補正:なし	
	1)作業区分 2)作業種別	ｶﾞｰﾄﾞﾊﾟｲﾌﾟ撤去 ｺﾝｸﾘｰﾄ建込		豪雪補正:なし 基本給時間:8.0	亜熱帯補正:なし 超勤時間:0.0	
	3)仕様 4)規格	塗装 Gp-Bp-2B		深夜時間:0.0	週休:4週8休以上	
	5)時間的制約 6)夜間作業	受けない 無し				
A04441	ガードパイプ撤去（コンクリート建込） Gp-Bp-2B	1.000	m	1,642	1,642	
	合　計				1,642	算出数量 1.000 m
	単　価		m		1,642	
	＊＊＊　Ｓ単－ 47号　＊＊＊					
S14011	ひび割れ表面処理工(研磨工)		m		10.000 m	歩Ａ 当たり算出
	ひび割れ表面処理工(研磨工) 研磨作業			時間的制約:なし 夜間制約作業時間:0.0	制約作業時間:0.0 冬期補正:なし	
	1)施工区分	研磨作業		豪雪補正:なし 基本給時間:8.0	亜熱帯補正:なし 超勤時間:0.0	
				深夜時間:0.0	週休:4週8休以上	
R01003	普通作業員	0.650	人	20,706	13,459	
	合　計				13,459	算出数量 10.000 m
	単　価		m		1,346	
	＊＊＊　Ｓ単－ 48号　＊＊＊					
S14211	ひび割れ充填工		m		10.000 m	歩Ａ 当たり算出
	ひび割れ充填工 充填工,0.08kg,2.07kg,養生無し,表面仕上げ有り			時間的制約:なし 夜間制約作業時間:0.0	制約作業時間:0.0 冬期補正:なし	
	1)施工区分 2)プライマー設計量(kg/10m)	充填工 0.08kg		豪雪補正:なし 基本給時間:8.0	亜熱帯補正:なし 超勤時間:0.0	
	3)充填材設計量(kg/10m) 4)プライマー単価(円/kg)	2.07kg 5,200		深夜時間:0.0	週休:4週8休以上	
	5)充填材単価(円/kg) 6)養生実施区分	2,460 養生無し				
	7)表面仕上げ実施区分	表面仕上げ有り				
R01001	土木一般世話役	0.550	人	28,968	15,932	
R01002	特殊作業員	0.880	人	24,582	21,632	
R01003	普通作業員	1.080	人	20,706	22,362	
P25205	プライマー ひび割れ充填工用	0.100	kg	5,200	520	
P25204	充填材	2.500	kg	2,460	6,150	
Y00004	諸雑費	0.020		59,926	1,199	
R01001	土木一般世話役	0.100	人	28,968	2,897	
R01002	特殊作業員	0.200	人	24,582	4,916	
R01003	普通作業員	0.160	人	20,706	3,313	

事業名	八代平野農業水利事業
工事名	八代幹線水路（１－４工区）改修工事

コード	名　称	数　量	単位	単　価	金　額	備　考
	合　計				78,921	算出数量 10.000 m
	単　価		m		7,892	
	＊＊＊　S単－ 49号　＊＊＊					
S14211	ひび割れ充填工		m		10.000 m	歩Ａ 当たり算出
	ひび割れ充填工 充填工,0.06kg,1.38kg,養生無し,表面仕上げ無し			時間的制約:なし 夜間制約作業時間:0.0	制約作業時間:0.0 冬期補正:なし	
	1)施工区分 2)プライマー設計量(kg/10m)	充填工 0.06kg		豪雪補正:なし 基本給時間:8.0	亜熱帯補正:なし 超勤時間:0.0	
	3)充填材設計量(kg/10m) 4)プライマー単価(円/kg)	1.38kg 5,200		深夜時間:0.0	週休:4週8休以上	
	5)充填材単価(円/kg) 6)養生実施区分	2,460 養生無し				
	7)表面仕上げ実施区分	表面仕上げ無し				
R01001	土木一般世話役	0.550	人	28,968	15,932	
R01002	特殊作業員	0.880	人	24,582	21,632	
R01003	普通作業員	1.080	人	20,706	22,362	
P25205	プライマー ひび割れ充填工用	0.100	kg	5,200	520	
P25204	充填材	1.600	kg	2,460	3,936	
Y00004	諸雑費	0.020		59,926	1,199	
	合　計				65,581	算出数量 10.000 m
	単　価		m		6,558	
	＊＊＊　S単－ 50号　＊＊＊					
S14501	開水路目地補修工(成型ゴム挿入工)		m		100.000 m	歩Ａ 当たり算出
	開水路目地補修工(成型ゴム挿入工) 50×50			時間的制約:なし 夜間制約作業時間:0.0	制約作業時間:0.0 冬期補正:なし	
	1)目地規格 2)成型ゴム目地単価(円/m)	50×50 5,600		豪雪補正:なし 基本給時間:8.0	亜熱帯補正:なし 超勤時間:0.0	
	3)接着剤単価(円/kg) 4)プライマー単価(円/kg)	2,800 5,760		深夜時間:0.0	週休:4週8休以上	
R01001	土木一般世話役	2.900	人	28,968	84,007	
R01002	特殊作業員	8.100	人	24,582	199,114	
R01003	普通作業員	5.100	人	20,706	105,601	
P37210	コンクリートカッタ用ブレード 径180mm	5.700	枚	12,800	72,960	
Y00004	諸雑費(1) 18%	0.180		388,722	69,970	
R01001	土木一般世話役	2.200	人	28,968	63,730	
R01002	特殊作業員	6.800	人	24,582	167,158	
R01003	普通作業員	5.000	人	20,706	103,530	
P25012	成型ゴム目地 50×50	104.000	m	5,600	582,400	
P25206	接着材 成型ゴム目地用	38.000	kg	2,800	106,400	
P25208	プライマー 成型ゴム目地用	1.300	kg	5,760	7,488	
Y00004	諸雑費(2) 6%	0.060		334,418	20,065	
	合　計				1,582,423	算出数量 100.000 m
	単　価		m		15,824	
	＊＊＊　S単－ 51号　＊＊＊					
S14601	高圧洗浄工		㎡		100.000 ㎡	歩Ａ 当たり算出
	高圧洗浄工 高圧洗浄工,30Mpa			時間的制約:なし 夜間制約作業時間:0.0	制約作業時間:0.0 冬期補正:なし	
	1)施工区分 2)吐出圧力	高圧洗浄工 30Mpa		豪雪補正:なし 基本給時間:8.0	亜熱帯補正:なし 超勤時間:0.0	

事業名	八代平野農業水利事業
工事名	八代幹線水路（１－４工区）改修工事

コード	名　称	数　量	単位	単　価	金　額	備　考
				深夜時間:0.0	週休:4週8休以上	
R01001	土木一般世話役	0.710	人	28,968	20,567	
R01002	特殊作業員	1.420	人	24,582	34,906	
R01003	普通作業員	2.130	人	20,706	44,104	
M28413	高圧洗浄機[工事用･ｶﾞｿﾘﾝｴﾝｼﾞﾝ駆動] 30Mpa	0.870	供用日	6,660	5,794	
P34001	ガソリン ＪＩＳ２号　レギュラースタンド	25.000	L	156	3,900	
Y00004	諸雑費 27%	0.270		99,577	26,886	
	合　計				136,157	算出数量 100.000 ㎡
	単　価		㎡		1,362	
	＊＊＊　Ｓ単－ 52号　＊＊＊					
S14602	プライマー塗布（断面修復工）		㎡		10.000 ㎡	歩Ａ 当たり算出
	プライマー塗布（断面修復工） プライマー塗布,4.00kg			時間的制約:なし 夜間制約作業時間:0.0	制約作業時間:0.0 冬期補正:なし	
	1)施工区分 2)プライマー単価(円/kg)	プライマー塗布 2,000円		豪雪補正:なし 基本給時間:8.0	亜熱帯補正:なし 超勤時間:0.0	
	3)プライマー設計量（kg/10㎡）	4.00kg		深夜時間:0.0	週休:4週8休以上	
R01001	土木一般世話役	1.110	人	28,968	32,154	
R01003	普通作業員	1.110	人	20,706	22,984	
P25211	プライマー 水路断面修復・表面被覆用	4.160	kg	2,000	8,320	
Y00004	諸雑費 2%	0.020		55,138	1,103	
	合　計				64,561	算出数量 10.000 ㎡
	単　価		㎡		6,456	
	＊＊＊　Ｓ単－ 53号　＊＊＊					
S14603	断面修復工		㎡		10.000 ㎡	歩Ａ 当たり算出
	断面修復工 断面修復工,469.34kg			時間的制約:なし 夜間制約作業時間:0.0	制約作業時間:0.0 冬期補正:なし	
	1)施工区分 2)修復材単価(円/kg)	断面修復工 360円		豪雪補正:なし 基本給時間:8.0	亜熱帯補正:なし 超勤時間:0.0	
	3)修復材設計量(kg/10㎡)	469.34kg		深夜時間:0.0	週休:4週8休以上	
R01001	土木一般世話役	3.330	人	28,968	96,463	
R02005	左官	6.670	人	26,214	174,847	
P32205	水路補修材 ﾎﾟﾘﾏｰｾﾒﾝﾄﾓﾙﾀﾙ	520.970	kg	360	187,549	
Y00004	諸雑費 2%	0.020		271,310	5,426	
	合　計				464,285	算出数量 10.000 ㎡
	単　価		㎡		46,429	
	＊＊＊　Ｓ単－ 54号　＊＊＊					
S14604	プライマー塗布（表面被覆工）		㎡		100.000 ㎡	歩Ａ 当たり算出
	プライマー塗布（表面被覆工） プライマー塗布,40.00kg			時間的制約:なし 夜間制約作業時間:0.0	制約作業時間:0.0 冬期補正:なし	
	1)施工区分 2)プライマー単価(円/kg)	プライマー塗布 2,000円		豪雪補正:なし 基本給時間:8.0	亜熱帯補正:なし 超勤時間:0.0	
	3)プライマー設計量（kg/100㎡）	40.00kg		深夜時間:0.0	週休:4週8休以上	
R01001	土木一般世話役	1.270	人	28,968	36,789	
R01002	特殊作業員	1.270	人	24,582	31,219	
R01003	普通作業員	1.270	人	20,706	26,297	
P25211	プライマー 水路断面修復・表面被覆用	46.400	kg	2,000	92,800	

事業名	八代平野農業水利事業
工事名	八代幹線水路（１－４工区）改修工事

コード	名　称	数　量	単位	単　価	金　額	備　考
Y00004	諸雑費 9%	0.090		94,305	8,487	
	合　計				195,592	算出数量 100.000 ㎡
	単　価		㎡		1,956	
	＊＊＊　S単－ 55号　＊＊＊					
S14606	表面被覆工（吹付）		㎡		100.000 ㎡	歩Ａ 当たり算出
	表面被覆工（吹付） 表面被覆（吹付）,1,380.00kg			時間的制約:なし 夜間制約作業時間:0.0	制約作業時間:0.0 冬期補正:なし	
	1)施工区分 2)被覆材単価(円/kg)	表面被覆（吹付） 279円		豪雪補正:なし 基本給時間:8.0	亜熱帯補正:なし 超勤時間:0.0	
	3)被覆材設計量（kg/100㎡）	1,380.00kg		深夜時間:0.0	週休:4週8休以上	
R01001	土木一般世話役	0.870	人	28,968	25,202	
R01002	特殊作業員	4.350	人	24,582	106,932	
R01003	普通作業員	3.480	人	20,706	72,057	
R02005	左官	4.350	人	26,214	114,031	
P32205	水路補修材 ﾎﾟﾘﾏｰｾﾒﾝﾄﾓﾙﾀﾙ	1,628.400	kg	279	454,324	
Y00004	諸雑費 12%	0.120		318,222	38,187	
	合　計				810,733	算出数量 100.000 ㎡
	単　価		㎡		8,107	
	＊＊＊　S単－ 56号　＊＊＊					
S15004	耕地復旧(耕起)		㎡		100.000 ㎡	歩Ａ 当たり算出
	耕地復旧(耕起) 無			時間的制約:なし 夜間制約作業時間:0.0	制約作業時間:0.0 冬期補正:なし	
	1)石礫、雑物除去	無		豪雪補正:なし 基本給時間:8.0	亜熱帯補正:なし 超勤時間:0.0	
				深夜時間:0.0	週休:4週8休以上	
M35062	農用ﾄﾗｸﾀ[乗用･ﾎｲｰﾙ型] 四輪駆動 22kw級(30PS)	0.290	時間	2,330	676	
P34029	軽油 ﾊﾞﾄﾛｰﾙ給油	0.800	L	142	114	
R01022	運転手（一般）	0.060	人	22,542	1,353	
Y00004	諸雑費 14%	0.140		2,143	300	
	合　計				2,443	算出数量 100.000 ㎡
	単　価		㎡		24	
	＊＊＊　S単－ 57号　＊＊＊					
S16003	pH計（携帯用）		供用日		1.000 供用日	歩Ａ 当たり算出
	pH計（携帯用） 測定範囲0～14,交替制補正対象外			時間的制約:なし 夜間制約作業時間:0.0	制約作業時間:0.0 冬期補正:なし	
	1)機械ｺｰﾄﾞ≪単位が供用日のみ≫ 2)交替制作業補正区分	M96001 交替制補正対象外		豪雪補正:なし 基本給時間:8.0	亜熱帯補正:なし 超勤時間:0.0	
				深夜時間:0.0	週休:4週8休以上	
M96001	pH計（携帯用） 測定範囲0～14	1.000	供用日	45	45	
	合　計				45	算出数量 1.000 供用日
	単　価		供用日		45	
	＊＊＊　S単－ 58号　＊＊＊					
S16003	濁度計[携帯用]		供用日		1.000 供用日	歩Ａ 当たり算出
	濁度計[携帯用] 測定範囲0～400ppm,交替制補正対象外			時間的制約:なし 夜間制約作業時間:0.0	制約作業時間:0.0 冬期補正:なし	
	1)機械ｺｰﾄﾞ≪単位が供用日のみ≫ 2)交替制作業補正区分	M23191 交替制補正対象外		豪雪補正:なし 基本給時間:8.0	亜熱帯補正:なし 超勤時間:0.0	

事業名	八代平野農業水利事業
工事名	八代幹線水路（１－４工区）改修工事

コード	名　称	数　量	単位	単　価	金　額	備　考
				深夜時間:0.0	週休:4週8休以上	
M23191	濁度計[携帯用] 測定範囲0～400ppm	1.000	供用日	919	919	
	合　計				919	算出数量 1.000 供用日
	単　価		供用日		919	
	＊＊＊　S単－ 59号　＊＊＊					
S16004	発動発電機[G駆動・～低騒音型]		日		1.000 日	歩A 当たり算出
	発動発電機[G駆動・～低騒音型] 発動発電機(ｶﾞｿﾘﾝｴﾝｼﾞﾝ駆動),2KVA,なし			時間的制約:なし 夜間制約作業時間:0.0	制約作業時間:0.0 冬期補正:なし	
	1)機械区分 2)規格	発動発電機(ｶﾞｿﾘﾝｴﾝｼﾞﾝ駆動) 2KVA		豪雪補正:なし 基本給時間:8.0	亜熱帯補正:なし 超勤時間:0.0	
	3)運転1日当たり運転時間(T) 4)運転日に対する供用日の割合(YC)	7.0 1.33		深夜時間:0.0	週休:4週8休以上	
	5)長期割引単価区分(賃料機械)	なし				
F02070	発動発電機[G駆動・～低騒音型] 定格容量2kva	1.330	日	918	1,221	
P34001	ガソリン ＪＩＳ２号　レギュラースタンド	8.400	L	156	1,310	
	合　計				2,531	算出数量 1.000 日
	単　価		日		2,531	
	＊＊＊　S単－ 60号　＊＊＊					
S16004	ﾗﾌﾃﾚｰﾝｸﾚｰﾝ[油圧伸縮ｼﾞﾌﾞ型・ﾞ低騒･排対型(~2014)]		日		1.000 日	歩A 当たり算出
	ﾗﾌﾃﾚｰﾝｸﾚｰﾝ[油圧伸縮ｼﾞﾌﾞ型・ﾞ低騒･排対型(~2014)] ﾗﾌﾃﾚｰﾝｸﾚｰﾝ(油圧伸縮ｼﾞﾌﾞ型),25ton吊り,なし			時間的制約:なし 夜間制約作業時間:0.0	制約作業時間:0.0 冬期補正:なし	
	1)機械区分 2)規格	ﾗﾌﾃﾚｰﾝｸﾚｰﾝ(油圧伸縮ｼﾞﾌﾞ型) 25ton吊り		豪雪補正:なし 基本給時間:8.0	亜熱帯補正:なし 超勤時間:0.0	
	3)運転1日当たり運転時間(T) 4)運転日に対する供用日の割合(YC)	0.0 0.00		深夜時間:0.0	週休:4週8休以上	
	5)長期割引単価区分(賃料機械)	なし				
F01086	ﾗﾌﾃﾚｰﾝｸﾚｰﾝ[油圧伸縮ｼﾞﾌﾞ型・ﾞ低騒･排対型(~2014)] 吊上能力25t吊	1.000	日	55,100	55,100	
	合　計				55,100	算出数量 1.000 日
	単　価		日		55,100	
	＊＊＊　S単－ 61号　＊＊＊					
S17008	丸パイプ		m		1.000 [各単位]	歩A 当たり算出
	丸パイプ 丸パイプ,厚2.4mm ﾋﾟﾝ加工付径48.6,24日			時間的制約:なし 夜間制約作業時間:0.0	制約作業時間:0.0 冬期補正:なし	
	1)仮設材区分 2)規格区分	丸パイプ 厚2.4mm ﾋﾟﾝ加工付径48.6		豪雪補正:なし 基本給時間:8.0	亜熱帯補正:なし 超勤時間:0.0	
	3)供用日数	24日		深夜時間:0.0	週休:4週8休以上	
G06001	丸パイプ 厚２．４mm　ピン加工付径４８．６（賃料）	30.000	m供用日	0.29	9	
G06002	丸パイプ 厚２．４mm　ピン加工付径４８．６（基本料）	1.000	m	9	9	
	合　計				18	算出数量 1.000 [各単位]
	単　価				18	
	＊＊＊　S単－ 62号　＊＊＊					
S18001	土のう工		m3		10.000 m3	歩A 当たり算出
	土のう工 仕拵え～設置～撤去			時間的制約:なし 夜間制約作業時間:0.0	制約作業時間:0.0 冬期補正:なし	
	1)施工区分	仕拵え～設置～撤去		豪雪補正:なし 基本給時間:8.0	亜熱帯補正:なし 超勤時間:0.0	
				深夜時間:0.0	週休:4週8休以上	
P37001	土のう　化学繊維使用 62cm×48cm	500.000	枚	17	8,500	
R01003	普通作業員	14.500	人	20,706	300,237	

事業名	八代平野農業水利事業
工事名	八代幹線水路（１－４工区）改修工事

コード	名　称	数　量	単位	単　価	金　額	備　考
	合　計				308,737	算出数量 10.000 m3
	単　価		m3		30,874	
	＊＊＊　Ｓ単－ 63号　＊＊＊					
S18002	大型土のう工		袋		1.000 日	歩Ａ 当たり算出
	大型土のう工 撤去,ﾊﾞｯｸﾎｳ,,0m3,大型土のう袋（1.0ｔ用）,あり,なし			時間的制約:なし 夜間制約作業時間:0.0	制約作業時間:0.0 冬期補正:なし	
	1)施工区分 2)施工機械区分	撤去 ﾊﾞｯｸﾎｳ		豪雪補正:なし 基本給時間:8.0	亜熱帯補正:なし 超勤時間:0.0	
	4)購入土材単価(m3当たり) 5)購入土材数量(m3／袋)	0.000 0.000m3		深夜時間:0.0	週休:4週8休以上	
	6)大型土のう袋区分 7)単価０円区分(大型土のう袋)	大型土のう袋（1.0ｔ用） あり				
	8)長期割引単価区分(賃料機械)	なし				
R01001	土木一般世話役	1.000	人	28,968	28,968	
R01002	特殊作業員	1.000	人	24,582	24,582	
F08063	ﾊﾞｯｸﾎｳ[ｸﾛｰﾗ型・ｸﾚｰﾝ・～超低・排対型(～2014)] 標準ﾊﾞｹｯﾄ容量 山積0.8m3（平積0.6m3）吊能力2.9t	1.260	日	18,100	22,806	
P34029	軽油 ﾊﾟﾄﾛｰﾙ給油	78.000	L	142	11,076	
R01021	運転手（特殊）	1.000	人	24,786	24,786	
	合　計				112,218	算出数量 144.000 袋
	単　価		袋		779	
	＊＊＊　Ｓ単－ 64号　＊＊＊					
S18002	大型土のう工		袋		1.000 日	歩Ａ 当たり算出
	大型土のう工 設置,ﾗﾌﾃﾚｰﾝｸﾚｰﾝ,,0m3,大型土のう袋（1.0ｔ用）,あり,なし			時間的制約:なし 夜間制約作業時間:0.0	制約作業時間:0.0 冬期補正:なし	
	1)施工区分 2)施工機械区分	設置 ﾗﾌﾃﾚｰﾝｸﾚｰﾝ		豪雪補正:なし 基本給時間:8.0	亜熱帯補正:なし 超勤時間:0.0	
	4)購入土材単価(m3当たり) 5)購入土材数量(m3／袋)	0.000 0.000m3		深夜時間:0.0	週休:4週8休以上	
	6)大型土のう袋区分 7)単価０円区分(大型土のう袋)	大型土のう袋（1.0ｔ用） あり				
	8)長期割引単価区分(賃料機械)	なし				
R01001	土木一般世話役	1.000	人	28,968	28,968	
R01002	特殊作業員	1.000	人	24,582	24,582	
R01003	普通作業員	1.000	人	20,706	20,706	
F01086	ﾗﾌﾃﾚｰﾝｸﾚｰﾝ[油圧伸縮ｼﾞﾌﾞ型・~低騒・排対型(~2014)] 吊上能力25t吊	1.000	日	55,100	55,100	
	合　計				129,356	算出数量 80.000 袋
	単　価		袋		1,617	
	＊＊＊　Ｓ単－ 65号　＊＊＊					
S18002	大型土のう工		袋		1.000 日	歩Ａ 当たり算出
	大型土のう工 撤去,ﾗﾌﾃﾚｰﾝｸﾚｰﾝ,,0m3,大型土のう袋（1.0ｔ用）,あり,なし			時間的制約:なし 夜間制約作業時間:0.0	制約作業時間:0.0 冬期補正:なし	
	1)施工区分 2)施工機械区分	撤去 ﾗﾌﾃﾚｰﾝｸﾚｰﾝ		豪雪補正:なし 基本給時間:8.0	亜熱帯補正:なし 超勤時間:0.0	
	4)購入土材単価(m3当たり) 5)購入土材数量(m3／袋)	0.000 0.000m3		深夜時間:0.0	週休:4週8休以上	
	6)大型土のう袋区分 7)単価０円区分(大型土のう袋)	大型土のう袋（1.0ｔ用） あり				
	8)長期割引単価区分(賃料機械)	なし				
R01001	土木一般世話役	1.000	人	28,968	28,968	
R01002	特殊作業員	1.000	人	24,582	24,582	
F01086	ﾗﾌﾃﾚｰﾝｸﾚｰﾝ[油圧伸縮ｼﾞﾌﾞ型・~低騒・排対型(~2014)] 吊上能力25t吊	1.000	日	55,100	55,100	
	合　計				108,650	算出数量 134.000 袋

事業名	八代平野農業水利事業
工事名	八代幹線水路（１－４工区）改修工事

コード	名　称	数　量	単位	単　価	金　額	備　考
	単　価		袋		811	
	＊＊＊　S単－ 66号　＊＊＊					
S18003	排水ポンプ運転		箇所		1.000 箇所	歩Ａ 当たり算出
	排水ポンプ運転 2,作業時排水,0以上～40未満,発動発電機,なし			時間的制約:なし 夜間制約作業時間:0.0	制約作業時間:0.0 冬期補正:なし	
	1)運転日数 2)排水方法	2 作業時排水		豪雪補正:なし 基本給時間:8.0	亜熱帯補正:なし 超勤時間:0.0	
	3)排水量(m3/ｈ) 4)動力区分	0以上～40未満 発動発電機		深夜時間:0.0	週休:4週8休以上	
	5)長期割引単価区分(賃料機械)	なし				
F05041	工事用水中ポンプ（潜水ポンプ） 口径150mm	2.400	日	632	1,517	
F02055	発動発電機[Ｄ駆動・～超低・排対型(～3次)] 25kVA	2.400	日	2,960	7,104	
P34029	軽油 ﾊﾞﾄﾛｰﾙ給油	44.000	Ｌ	142	6,248	
R01002	特殊作業員	0.280	人	24,582	6,883	
Y00004	諸雑費	0.030		21,752	653	
	合　計				22,405	算出数量 1.000 箇所
	単　価		箇所		22,405	
	＊＊＊　S単－ 67号　＊＊＊					
S18003	排水ポンプ運転		箇所		1.000 箇所	歩Ａ 当たり算出
	排水ポンプ運転 2,作業時排水,40以上～120未満,発動発電機,なし			時間的制約:なし 夜間制約作業時間:0.0	制約作業時間:0.0 冬期補正:なし	
	1)運転日数 2)排水方法	2 作業時排水		豪雪補正:なし 基本給時間:8.0	亜熱帯補正:なし 超勤時間:0.0	
	3)排水量(m3/ｈ) 4)動力区分	40以上～120未満 発動発電機		深夜時間:0.0	週休:4週8休以上	
	5)長期割引単価区分(賃料機械)	なし				
F05051	工事用水中ポンプ（潜水ポンプ） 口径200mm	2.400	日	857	2,057	
F02056	発動発電機[Ｄ駆動・～超低・排対型(～1次)] 35kVA	2.400	日	3,520	8,448	
P34029	軽油 ﾊﾞﾄﾛｰﾙ給油	66.000	Ｌ	142	9,372	
R01002	特殊作業員	0.280	人	24,582	6,883	
Y00004	諸雑費	0.030		26,760	803	
	合　計				27,563	算出数量 1.000 箇所
	単　価		箇所		27,563	
	＊＊＊　S単－ 68号　＊＊＊					
S18004	排水ポンプ設置撤去		箇所		1.000 箇所	歩Ａ 当たり算出
	排水ポンプ設置撤去 １～５台,なし			時間的制約:なし 夜間制約作業時間:0.0	制約作業時間:0.0 冬期補正:なし	
	1)ポンプ台数区分 2)長期割引単価区分(賃料機械)	１～５台 なし		豪雪補正:なし 基本給時間:8.0	亜熱帯補正:なし 超勤時間:0.0	
				深夜時間:0.0	週休:4週8休以上	
F08063	ﾊﾞｯｸﾎｳ[ｸﾛｰﾗ型・ｸﾚｰﾝ・～超低・排対型(～2014)] 標準ﾊﾞｹｯﾄ容量 山積0.8m3（平積0.6m3） 吊能力2.9t	0.580	日	18,100	10,498	
R01001	土木一般世話役	0.500	人	28,968	14,484	
R01002	特殊作業員	0.100	人	24,582	2,458	
R01003	普通作業員	2.000	人	20,706	41,412	
P34029	軽油 ﾊﾞﾄﾛｰﾙ給油	33.000	Ｌ	142	4,686	
R01021	運転手（特殊）	0.500	人	24,786	12,393	
	合　計				85,931	算出数量 1.000 箇所
	単　価		箇所		85,931	

事業名	八代平野農業水利事業
工事名	八代幹線水路（１－４工区）改修工事

コード	名　称	数　量	単位	単　価	金　額	備　考
	＊＊＊　Ｓ単－ 69号　＊＊＊					
S18006	排水ポンプ運転（小口径）		箇所		1.000 箇所	歩Ａ 当たり算出
	排水ポンプ運転（小口径） 4,作業時排水,0以上～6未満,発動発電機,なし			時間的制約:なし 夜間制約作業時間:0.0	制約作業時間:0.0 冬期補正:なし	
	1)運転日数 2)排水方法	4 作業時排水		豪雪補正:なし 基本給時間:8.0	亜熱帯補正:なし 超勤時間:0.0	
	3)排水量(m3/h) 4)動力源区分	0以上～6未満 発動発電機		深夜時間:0.0	週休:4週8休以上	
	5)長期割引単価区分（賃料機械）	なし				
F02070	発動発電機[Ｇ駆動・～低騒音型] 定格容量2kva	4.400	日	918	4,039	
P34001	ガソリン ＪＩＳ２号　レギュラースタンド	38.000	Ｌ	156	5,928	
R01002	特殊作業員	0.560	人	24,582	13,766	
Y00004	諸雑費	0.100		23,733	2,373	
	合　　計				26,106	算出数量 1.000 箇所
	単　　価				26,106	
	＊＊＊　Ｓ単－ 70号　＊＊＊					
S18006	排水ポンプ運転（小口径）		箇所		1.000 箇所	歩Ａ 当たり算出
	排水ポンプ運転（小口径） 1,作業時排水,6以上～30未満,発動発電機,なし			時間的制約:なし 夜間制約作業時間:0.0	制約作業時間:0.0 冬期補正:なし	
	1)運転日数 2)排水方法	1 作業時排水		豪雪補正:なし 基本給時間:8.0	亜熱帯補正:なし 超勤時間:0.0	
	3)排水量(m3/h) 4)動力源区分	6以上～30未満 発動発電機		深夜時間:0.0	週休:4週8休以上	
	5)長期割引単価区分（賃料機械）	なし				
F02075	発動発電機[Ｄ駆動・～超低騒音型] 定格容量5kva	1.100	日	1,990	2,189	
P34029	軽油 ﾊﾟﾄﾛｰﾙ給油	6.000	Ｌ	142	852	
R01002	特殊作業員	0.140	人	24,582	3,441	
Y00004	諸雑費	0.100		6,482	648	
	合　　計				7,130	算出数量 1.000 箇所
	単　　価				7,130	
	＊＊＊　Ｓ単－ 71号　＊＊＊					
S18007	排水ポンプ設置撤去（小口径）		箇所		1.000 箇所	歩Ａ 当たり算出
	排水ポンプ設置撤去（小口径） 口径 50mm,なし			時間的制約:なし 夜間制約作業時間:0.0	制約作業時間:0.0 冬期補正:なし	
	1)ポンプ規格 2)長期割引単価区分（賃料機械）	口径 50mm なし		豪雪補正:なし 基本給時間:8.0	亜熱帯補正:なし 超勤時間:0.0	
				深夜時間:0.0	週休:4週8休以上	
R01001	土木一般世話役	0.300	人	28,968	8,690	
R01003	普通作業員	0.500	人	20,706	10,353	
	合　　計				19,043	算出数量 1.000 箇所
	単　　価		箇所		19,043	
	＊＊＊　Ｓ単－ 72号　＊＊＊					
S18007	排水ポンプ設置撤去（小口径）		箇所		1.000 箇所	歩Ａ 当たり算出
	排水ポンプ設置撤去（小口径） 口径 100mm,なし			時間的制約:なし 夜間制約作業時間:0.0	制約作業時間:0.0 冬期補正:なし	
	1)ポンプ規格 2)長期割引単価区分（賃料機械）	口径 100mm なし		豪雪補正:なし 基本給時間:8.0	亜熱帯補正:なし 超勤時間:0.0	
				深夜時間:0.0	週休:4週8休以上	
R01001	土木一般世話役	0.500	人	28,968	14,484	

事業名	八代平野農業水利事業
工事名	八代幹線水路（１－４工区）改修工事

コード	名　称	数　量	単位	単　価	金　額	備　考
R01003	普通作業員	1.000	人	20,706	20,706	
F08063	ﾊﾞｯｸﾎｳ[ｸﾛｰﾗ型・ｸﾚｰﾝ・～超低・排対型(～2014)] 標準ﾊﾞｹｯﾄ容量 山積0.8m3（平積0.6m3）吊能力2.9t	0.500	日	18,100	9,050	
R01021	運転手（特殊）	0.340	人	24,786	8,427	
P34029	軽油 ﾍﾟﾄﾛｰﾙ給油	21.000	L	142	2,982	
	合　計				55,649	算出数量 1.000 箇所
	単　価		箇所		55,649	
	＊＊＊　S単－ 73号　＊＊＊					
S18024	横矢板方式土留工(設置・撤去)		㎡		10.000 ㎡	歩Ａ 当たり算出
	横矢板方式土留工(設置・撤去) 設置～撤去			時間的制約:なし 夜間制約作業時間:0.0	制約作業時間:0.0 冬期補正:なし	
	1)施工区分	設置～撤去		豪雪補正:なし 基本給時間:8.0	亜熱帯補正:なし 超勤時間:0.0	
				深夜時間:0.0	週休:4週8休以上	
R01001	土木一般世話役	0.600	人	28,968	17,381	
R01003	普通作業員	1.800	人	20,706	37,271	
	合　計				54,652	算出数量 10.000 ㎡
	単　価		㎡		5,465	
	＊＊＊　S単－ 74号　＊＊＊					
S18031	足場工		掛㎡		100.000 掛㎡	歩Ａ 当たり算出
	足場工 なし,手摺先行型枠組,なし			時間的制約:なし 夜間制約作業時間:0.0	制約作業時間:0.0 冬期補正:なし	
	1)足場区分 2)安全ネット区分	手摺先行型枠組 なし		豪雪補正:なし 基本給時間:8.0	亜熱帯補正:なし 超勤時間:0.0	
	3)長期割引単価区分(賃料機械)	なし		深夜時間:0.0	週休:4週8休以上	
R01001	土木一般世話役	1.600	人	28,968	46,349	
R01012	とび工	7.000	人	27,030	189,210	
R01003	普通作業員	1.300	人	20,706	26,918	
F01086	ﾗﾌﾃﾚｰﾝｸﾚｰﾝ[油圧伸縮ｼﾞﾌﾞ型・ﾞ低騒・排対型(～2014)] 吊上能力25t吊	1.400	日	55,100	77,140	
Y00004	諸雑費	0.340		339,617	115,470	
	合　計				455,087	算出数量 100.000 掛㎡
	単　価		掛㎡		4,551	
	＊＊＊　S単－ 75号　＊＊＊					
S18031	足場工		掛㎡		100.000 掛㎡	歩Ａ 当たり算出
	足場工 なし,単管傾斜,なし			時間的制約:なし 夜間制約作業時間:0.0	制約作業時間:0.0 冬期補正:なし	
	1)足場区分 2)安全ネット区分	単管傾斜 なし		豪雪補正:なし 基本給時間:8.0	亜熱帯補正:なし 超勤時間:0.0	
	3)長期割引単価区分(賃料機械)	なし		深夜時間:0.0	週休:4週8休以上	
R01001	土木一般世話役	1.500	人	28,968	43,452	
R01012	とび工	4.500	人	27,030	121,635	
R01003	普通作業員	2.700	人	20,706	55,906	
F01086	ﾗﾌﾃﾚｰﾝｸﾚｰﾝ[油圧伸縮ｼﾞﾌﾞ型・ﾞ低騒・排対型(～2014)] 吊上能力25t吊	0.800	日	55,100	44,080	
Y00004	諸雑費	0.330		265,073	87,474	
	合　計				352,547	算出数量 100.000 掛㎡
	単　価		掛㎡		3,525	

事業名	八代平野農業水利事業
工事名	八代幹線水路（１－４工区）改修工事

コード	名　称	数　量	単位	単　価	金　額	備　考
	＊＊＊　S単－ 76号　＊＊＊					
S18054	敷鉄板設置・撤去工		㎡		1,000.000 ㎡	歩Ａ 当たり算出
	敷鉄板設置・撤去工 設置～賃料～撤去,105,1,なし			時間的制約:なし 夜間制約作業時間:0.0	制約作業時間:0.0 冬期補正:なし	
	1)施工区分 2)供用日数	設置～賃料～撤去 105		豪雪補正:なし 基本給時間:8.0	亜熱帯補正:なし 超勤時間:0.0	
	3)使用回数 4)長期割引単価区分(賃料機械)	1 なし		深夜時間:0.0	週休:4週8休以上	
G03041	敷鉄板 22*1524*6096 ［賃料］	1,000.000	㎡供用日	971	971,000	
G03042	敷鉄板 22*1524*6096 ［整備費］	1,000.000	㎡	118	118,000	
R01002	特殊作業員	2.900	人	24,582	71,288	
R01003	普通作業員	2.900	人	20,706	60,047	
F08063	ﾊﾞｯｸﾎｳ[ｸﾛｰﾗ型・ｸﾚｰﾝ・～超低・排対型(～2014)] 標準ﾊﾞｹｯﾄ容量 山積0.8m3（平積0.6m3）吊能力2.9t	3.310	日	18,100	59,911	
P34029	軽油 ﾊﾟﾄﾛｰﾙ給油	345.000	L	142	48,990	
R01021	運転手（特殊）	2.900	人	24,786	71,879	
	合　計				1,401,115	算出数量 1,000.000 ㎡
	単　価		㎡		1,401	
	＊＊＊　S単－ 77号　＊＊＊					
S18054	敷鉄板設置・撤去工		㎡		1,000.000 ㎡	歩Ａ 当たり算出
	敷鉄板設置・撤去工 設置～賃料～撤去,97,1,なし			時間的制約:なし 夜間制約作業時間:0.0	制約作業時間:0.0 冬期補正:なし	
	1)施工区分 2)供用日数	設置～賃料～撤去 97		豪雪補正:なし 基本給時間:8.0	亜熱帯補正:なし 超勤時間:0.0	
	3)使用回数 4)長期割引単価区分(賃料機械)	1 なし		深夜時間:0.0	週休:4週8休以上	
G03041	敷鉄板 22*1524*6096 ［賃料］	1,000.000	㎡供用日	897	897,000	
G03042	敷鉄板 22*1524*6096 ［整備費］	1,000.000	㎡	118	118,000	
R01002	特殊作業員	2.900	人	24,582	71,288	
R01003	普通作業員	2.900	人	20,706	60,047	
F08063	ﾊﾞｯｸﾎｳ[ｸﾛｰﾗ型・ｸﾚｰﾝ・～超低・排対型(～2014)] 標準ﾊﾞｹｯﾄ容量 山積0.8m3（平積0.6m3）吊能力2.9t	3.310	日	18,100	59,911	
P34029	軽油 ﾊﾟﾄﾛｰﾙ給油	345.000	L	142	48,990	
R01021	運転手（特殊）	2.900	人	24,786	71,879	
	合　計				1,327,115	算出数量 1,000.000 ㎡
	単　価		㎡		1,327	
	＊＊＊　S単－ 78号　＊＊＊					
S18062	土工用ﾏｯﾄ(ｼｰﾄ類)敷設・撤去		㎡		100.000 ㎡	歩Ａ 当たり算出
	土工用ﾏｯﾄ(ｼｰﾄ類)敷設・撤去 敷設～撤去			時間的制約:なし 夜間制約作業時間:0.0	制約作業時間:0.0 冬期補正:なし	
	1)施工区分 2)土木安定用材の1㎡当たり単価	敷設～撤去 150		豪雪補正:なし 基本給時間:8.0	亜熱帯補正:なし 超勤時間:0.0	
				深夜時間:0.0	週休:4週8休以上	
P26102	土木安定用材（マット・シート類）	104.000	㎡	150	15,600	
R01003	普通作業員	0.480	人	20,706	9,939	
	合　計				25,539	算出数量 100.000 ㎡
	単　価		㎡		255	
	＊＊＊　S単－ 79号　＊＊＊					
S19003	輸送費(仮設材)		ton		1.000 ton	歩Ａ 当たり算出
	輸送費(仮設材) 基本運賃(自動入力),12m以内,10kmまで,往復計上,計上する(敷鉄板			時間的制約:なし 夜間制約作業時間:0.0	制約作業時間:0.0 冬期補正:なし	

事業名	八代平野農業水利事業
工事名	八代幹線水路（１－４工区）改修工事

コード	名　称	数　量	単位	単　価	金　額	備　考
	),基地(積込･取卸),,0.0,0.0			豪雪補正:なし 基本給時間:8.0	亜熱帯補正:なし 超勤時間:0.0	
	1)使用単価区分 2)運賃料金(円/ton)	基本運賃(自動入力) 0円		深夜時間:0.0	週休:4週8休以上	
	3)製品長 4)運搬距離(片道)	12m以内 10kmまで				
	5)計上方法 6)積卸し計上区分	往復計上 計上する(敷鉄板)				
	7)積卸し区分(敷鉄板) 9)冬期割増率（実数）	基地(積込･取卸) 0.0				
	10)深夜早朝割増率（実数）	0.0				
P46601	仮設材輸送運賃料金 10km以下　製品長12m以内	1.000	ton	6,820	6,820	
P46402	積卸し費 積込み･取卸し	1.000	ton	1,500	1,500	
	合　計				8,320	算出数量 1.000 ton
	単　価		ton		8,320	
	＊＊＊　Ｓ単－ 80号　＊＊＊					
S65004	鉄筋調査		箇所		1.000 日	歩Ａ 当たり算出
	鉄筋調査			時間的制約:なし 夜間制約作業時間:0.0	制約作業時間:0.0 冬期補正:なし	
	1)鉄筋調査	計上する		豪雪補正:なし 基本給時間:8.0	亜熱帯補正:なし 超勤時間:0.0	
				深夜時間:0.0	週休:4週8休以上	
R04006	技師（Ｃ） 外業	1.000	人	39,168	39,168	
R04007	技術員 外業	1.000	人	34,272	34,272	
Y00004	機械経費 30.0%	0.300		73,440	22,032	
	合　計				95,472	算出数量 25.000 箇所
	単　価		箇所		3,819	
	＊＊＊　Ｓ単－ 81号　＊＊＊					
S86102	【被災地】締固工(振動ﾛｰﾗ締固め2.5m未満)		m3		1.000 日	歩Ａ 当たり算出
	【被災地】締固工(振動ﾛｰﾗ締固め2.5m未満) 築堤・埋戻,3.0～4.0ton,なし			時間的制約:なし 夜間制約作業時間:0.0	制約作業時間:0.0 冬期補正:なし	
	1)工種区分 2)規格区分(ton)	築堤・埋戻 3.0～4.0ton		豪雪補正:なし 基本給時間:8.0	亜熱帯補正:なし 超勤時間:0.0	
	3)長期割引単価区分	なし		深夜時間:0.0	週休:4週8休以上	
F04062	振動ﾛｰﾗ[搭乗式･ｺﾝﾊﾞｲﾝﾄﾞ型･～超低･排対型(～3次)] 質量3.0～4.0t	1.600	日	6,830	10,928	
P34029	軽油 ﾊﾟﾄﾛｰﾙ給油	17.000	L	142	2,414	
R01021	運転手（特殊）	1.000	人	24,786	24,786	
	合　計				38,128	算出数量 77.000 m3
	単　価		m3		495	
	＊＊＊　Ｓ単－ 82号　＊＊＊					
S86801	SP【被災地】掘削		m3		1.000 m3	歩Ａ 当たり算出
	SP【被災地】掘削 土砂,ｵｰﾌﾟﾝｶｯﾄ,無し,無し,5,000m3未満,-,-,-			時間的制約:なし 夜間制約作業時間:0.0	制約作業時間:0.0 冬期補正:なし	
				豪雪補正:なし 基本給時間:8.0	亜熱帯補正:なし 超勤時間:0.0	
				深夜時間:0.0	週休:4週8休以上	
	1)土質 2)施工方法	土砂 ｵｰﾌﾟﾝｶｯﾄ				
	3)押土の有無 4)障害の有無	無し 無し				
	5)施工数量 6)火薬使用	5,000m3未満 -				
	7)破砕片除去の有無 8)集積押土の有無	- -				
	単　価		m3		350.4	

事業名	八代平野農業水利事業
工事名	八代幹線水路（１－４工区）改修工事

コード	名　称	数　量	単位	単　価	金　額	備　考
	＊＊＊　S単－ 83号　＊＊＊					
S86802	SP【被災地】積込(ルーズ)		m3		1.000 m3	歩Ａ 当たり算出
	SP【被災地】積込(ルーズ) 土砂,土量50,000m3未満			時間的制約:なし 夜間制約作業時間:0.0	制約作業時間:0.0 冬期補正:なし	
				豪雪補正:なし 基本給時間:8.0	亜熱帯補正:なし 超勤時間:0.0	
				深夜時間:0.0	週休:4週8休以上	
	1)土質 2)作業内容	土砂 土量50,000m3未満				
	単　価		m3		253.8	
	＊＊＊　S単－ 84号　＊＊＊					
S86803	SP【被災地】路体（築堤）盛土・埋戻		m3		1.000 m3	歩Ａ 当たり算出
	SP【被災地】路体（築堤）盛土・埋戻 4.0m以上,20,000m3未満,無し,なし			時間的制約:なし 夜間制約作業時間:0.0	制約作業時間:0.0 冬期補正:なし	
				豪雪補正:なし 基本給時間:8.0	亜熱帯補正:なし 超勤時間:0.0	
				深夜時間:0.0	週休:4週8休以上	
	1)施工幅員 2)施工数量	4.0m以上 20,000m3未満				
	3)障害の有無 4)長期割引単価区分	無し なし				
	単　価		m3		277.6	
	＊＊＊　S単－ 85号　＊＊＊					
S86803	SP【被災地】路体（築堤）盛土・埋戻		m3		1.000 m3	歩Ａ 当たり算出
	SP【被災地】路体（築堤）盛土・埋戻 2.5m以上4.0m未満,-,-,なし			時間的制約:なし 夜間制約作業時間:0.0	制約作業時間:0.0 冬期補正:なし	
				豪雪補正:なし 基本給時間:8.0	亜熱帯補正:なし 超勤時間:0.0	
				深夜時間:0.0	週休:4週8休以上	
	1)施工幅員 2)施工数量	2.5m以上4.0m未満 -				
	3)障害の有無 4)長期割引単価区分	- なし				
	単　価		m3		967.6	
	＊＊＊　S単－ 86号　＊＊＊					
S86805	SP【被災地】整地		m3		1.000 m3	歩Ａ 当たり算出
	SP【被災地】整地 敷均し(ﾙｰｽﾞ),標準(10,000m3未満),無し,なし			時間的制約:なし 夜間制約作業時間:0.0	制約作業時間:0.0 冬期補正:なし	
				豪雪補正:なし 基本給時間:8.0	亜熱帯補正:なし 超勤時間:0.0	
				深夜時間:0.0	週休:4週8休以上	
	1)作業区分 2)施工数量	敷均し(ﾙｰｽﾞ) 標準(10,000m3未満)				
	3)障害の有無 4)長期割引単価区分	無し なし				
	単　価		m3		164.3	
	＊＊＊　S単－ 87号　＊＊＊					
SA0103	SP 床掘り		m3		1.000 m3	歩Ａ 当たり算出
	SP 床掘り 土砂,標準,無し,無し,なし			時間的制約:なし 夜間制約作業時間:0.0	制約作業時間:0.0 冬期補正:なし	
				豪雪補正:なし 基本給時間:8.0	亜熱帯補正:なし 超勤時間:0.0	
				深夜時間:0.0	週休:4週8休以上	
	1)土質 2)施工方法	土砂 標準				
	3)土留方式の種類 4)障害の有無	無し 無し				

事業名	八代平野農業水利事業
工事名	八代幹線水路（１－４工区）改修工事

コード	名　称	数　量	単位	単　価	金　額	備　考
	5)長期割引単価区分	なし				
	単　　価		m3		277	
	＊＊＊　Ｓ単－ 88号　＊＊＊					
SA0106	SP 人力積込		m3		1.000 m3	歩Ａ 当たり算出
	SP 人力積込 土砂			時間的制約:なし 夜間制約作業時間:0.0	制約作業時間:0.0 冬期補正:なし	
				豪雪補正:なし 基本給時間:8.0	亜熱帯補正:なし 超勤時間:0.0	
				深夜時間:0.0	週休:4週8休以上	
	1)土質等区分	土砂				
	単　　価		m3		2,899	
	＊＊＊　Ｓ単－ 89号　＊＊＊					
SA0121	SP 土砂等運搬		m3		1.000 m3	歩Ａ 当たり算出
	SP 土砂等運搬 標準,ﾊﾞｯｸﾎｳ山積0.8m3(平積0.6m3),土砂(岩塊･玉石混り土含む),有			時間的制約:なし 夜間制約作業時間:0.0	制約作業時間:0.0 冬期補正:なし	
	り,7.0km以下			豪雪補正:なし 基本給時間:8.0	亜熱帯補正:なし 超勤時間:0.0	
				深夜時間:0.0	週休:4週8休以上	
	1)土砂等発生現場 2)積込機種･規格	標準 ﾊﾞｯｸﾎｳ山積0.8m3(平積0.6m3)				
	3)土質 4)DID区間の有無	土砂(岩塊･玉石混り土含む) 有り				
	5)運搬距離	7.0km以下				
	単　　価		m3		1,382	
	＊＊＊　Ｓ単－ 90号　＊＊＊					
SA0121	設置時運搬		m3		1.000 m3	歩Ａ 当たり算出
	SP 土砂等運搬 標準,ﾊﾞｯｸﾎｳ山積0.8m3(平積0.6m3),土砂(岩塊･玉石混り土含む),有			時間的制約:なし 夜間制約作業時間:0.0	制約作業時間:0.0 冬期補正:なし	
	り,7.0km以下			豪雪補正:なし 基本給時間:8.0	亜熱帯補正:なし 超勤時間:0.0	
				深夜時間:0.0	週休:4週8休以上	
	1)土砂等発生現場 2)積込機種･規格	標準 ﾊﾞｯｸﾎｳ山積0.8m3(平積0.6m3)				
	3)土質 4)DID区間の有無	土砂(岩塊･玉石混り土含む) 有り				
	5)運搬距離	7.0km以下				
	単　　価		m3		1,382	
	＊＊＊　Ｓ単－ 91号　＊＊＊					
SA0121	撤去時運搬		m3		1.000 m3	歩Ａ 当たり算出
	SP 土砂等運搬 標準,ﾊﾞｯｸﾎｳ山積0.8m3(平積0.6m3),土砂(岩塊･玉石混り土含む),有			時間的制約:なし 夜間制約作業時間:0.0	制約作業時間:0.0 冬期補正:なし	
	り,7.0km以下			豪雪補正:なし 基本給時間:8.0	亜熱帯補正:なし 超勤時間:0.0	
				深夜時間:0.0	週休:4週8休以上	
	1)土砂等発生現場 2)積込機種･規格	標準 ﾊﾞｯｸﾎｳ山積0.8m3(平積0.6m3)				
	3)土質 4)DID区間の有無	土砂(岩塊･玉石混り土含む) 有り				
	5)運搬距離	7.0km以下				
	単　　価		m3		1,382	
	＊＊＊　Ｓ単－ 92号　＊＊＊					
SA0121	SP 土砂等運搬		m3		1.000 m3	歩Ａ 当たり算出

事業名	八代平野農業水利事業
工事名	八代幹線水路（１－４工区）改修工事

コード	名　称	数　量	単位	単　価	金　額	備　考
	SP 土砂等運搬 標準,ﾊﾞｯｸﾎｳ山積0.8m3(平積0.6m3),土砂(岩塊･玉石混り土含む),有			時間的制約:なし 夜間制約作業時間:0.0	制約作業時間:0.0 冬期補正:なし	
	り,0.3km以下			豪雪補正:なし 基本給時間:8.0	亜熱帯補正:なし 超勤時間:0.0	
				深夜時間:0.0	週休:4週8休以上	
	1)土砂等発生現場 2)積込機種･規格	標準 ﾊﾞｯｸﾎｳ山積0.8m3(平積0.6m3)				
	3)土質 4)DID区間の有無	土砂(岩塊･玉石混り土含む) 有り				
	5)運搬距離	0.3km以下				
	単　価		m3		374.1	
	＊＊＊　S単－ 93号　＊＊＊					
SA0151	SP 基面整正		㎡		1.000 ㎡	歩Ａ 当たり算出
	SP 基面整正 基面整正			時間的制約:なし 夜間制約作業時間:0.0	制約作業時間:0.0 冬期補正:なし	
				豪雪補正:なし 基本給時間:8.0	亜熱帯補正:なし 超勤時間:0.0	
				深夜時間:0.0	週休:4週8休以上	
	1)整形区分	基面整正				
	単　価		㎡		414.2	
	＊＊＊　S単－ 94号　＊＊＊					
SA0152	SP 法面整形		㎡		1.000 ㎡	歩Ａ 当たり算出
	SP 法面整形 切土部,-,無し,ﾚｷ質土､砂及び砂質土､粘性土,なし			時間的制約:なし 夜間制約作業時間:0.0	制約作業時間:0.0 冬期補正:なし	
				豪雪補正:なし 基本給時間:8.0	亜熱帯補正:なし 超勤時間:0.0	
				深夜時間:0.0	週休:4週8休以上	
	1)整形箇所 2)法面締固めの有無	切土部 -				
	3)現場制約の有無 4)土質	無し ﾚｷ質土､砂及び砂質土､粘性土				
	5)長期割引単価区分	なし				
	単　価		㎡		891.6	
	＊＊＊　S単－ 95号　＊＊＊					
SA0152	SP 法面整形		㎡		1.000 ㎡	歩Ａ 当たり算出
	SP 法面整形 盛土部,無し,無し,ﾚｷ質土､砂及び砂質土､粘性土,なし			時間的制約:なし 夜間制約作業時間:0.0	制約作業時間:0.0 冬期補正:なし	
				豪雪補正:なし 基本給時間:8.0	亜熱帯補正:なし 超勤時間:0.0	
				深夜時間:0.0	週休:4週8休以上	
	1)整形箇所 2)法面締固めの有無	盛土部 無し				
	3)現場制約の有無 4)土質	無し ﾚｷ質土､砂及び砂質土､粘性土				
	5)長期割引単価区分	なし				
	単　価		㎡		453.4	
	＊＊＊　S単－ 96号　＊＊＊					
SA0221	SP 殻運搬		m3		1.000 m3	歩Ａ 当たり算出
	SP 殻運搬 ｺﾝｸﾘｰﾄ(無筋)構造物とりこわし,機械積込,有り,8.0km以下,			時間的制約:なし 夜間制約作業時間:0.0	制約作業時間:0.0 冬期補正:なし	
				豪雪補正:なし 基本給時間:8.0	亜熱帯補正:なし 超勤時間:0.0	
				深夜時間:0.0	週休:4週8休以上	
	1)殻発生作業 2)積込工法区分	ｺﾝｸﾘｰﾄ(無筋)構造物とりこわし 機械積込				
	3)DID区間の有無 4)運搬距離	有り 8.0km以下				

事業名	八代平野農業水利事業
工事名	八代幹線水路（１－４工区）改修工事

コード	名　称	数　量	単位	単　価	金　額	備　考
	単　　価		m3		1,711	
	＊＊＊　Ｓ単－ 97号　＊＊＊					
SA0221	SP 殻運搬		m3		1.000 m3	歩Ａ 当たり算出
	SP 殻運搬 ｺﾝｸﾘｰﾄ(鉄筋)構造物とりこわし,機械積込,無し,23.2km以下,			時間的制約:なし 夜間制約作業時間:0.0 豪雪補正:なし 基本給時間:8.0 深夜時間:0.0	制約作業時間:0.0 冬期補正:なし 亜熱帯補正:なし 超勤時間:0.0 週休:4週8休以上	
	1)殻発生作業 2)積込工法区分	ｺﾝｸﾘｰﾄ(鉄筋)構造物とりこわし 機械積込				
	3)DID区間の有無 4)運搬距離	無し 23.2km以下				
	単　　価		m3		3,525	
	＊＊＊　Ｓ単－ 98号　＊＊＊					
SA0222	SP 舗装版破砕		㎡		1.000 ㎡	歩Ａ 当たり算出
	SP 舗装版破砕 ｺﾝｸﾘｰﾄ舗装版,無し,必要,15cm以下,-,有り,なし			時間的制約:なし 夜間制約作業時間:0.0 豪雪補正:なし 基本給時間:8.0 深夜時間:0.0	制約作業時間:0.0 冬期補正:なし 亜熱帯補正:なし 超勤時間:0.0 週休:4週8休以上	
	1)舗装版種別 2)障害等の有無	ｺﾝｸﾘｰﾄ舗装版 無し				
	3)騒音振動対策 4)舗装版厚	必要 15cm以下				
	5)Co+As(ｶﾊﾞｰ)舗装によるAs舗装 6)積込作業の有無	- 有り				
	7)長期割引単価区分	なし				
	単　　価		㎡		839.6	
	＊＊＊　Ｓ単－ 99号　＊＊＊					
SA0301	SP 基礎砕石		㎡		1.000 ㎡	歩Ａ 当たり算出
	SP 基礎砕石 12.5cmを超え17.5cm以下,計上する,なし,再生クラッシャラン RC-4			時間的制約:なし 夜間制約作業時間:0.0 豪雪補正:なし 基本給時間:8.0 深夜時間:0.0	制約作業時間:0.0 冬期補正:なし 亜熱帯補正:なし 超勤時間:0.0 週休:4週8休以上	
	0 40～0mm					
	1)砕石の厚さ 2)砕石の計上	12.5cmを超え17.5cm以下 計上する				
	3)長期割引単価区分 4)規格区分	なし 再生クラッシャラン RC-40 40～0mm				
	単　　価		㎡		1,367	
	＊＊＊　Ｓ単－ 100号　＊＊＊					
SA0301	SP 基礎砕石		㎡		1.000 ㎡	歩Ａ 当たり算出
	SP 基礎砕石 7.5cmを超え12.5cm以下,計上する,なし,再生クラッシャラン RC-40			時間的制約:なし 夜間制約作業時間:0.0 豪雪補正:なし 基本給時間:8.0 深夜時間:0.0	制約作業時間:0.0 冬期補正:なし 亜熱帯補正:なし 超勤時間:0.0 週休:4週8休以上	
	40～0mm					
	1)砕石の厚さ 2)砕石の計上	7.5cmを超え12.5cm以下 計上する				
	3)長期割引単価区分 4)規格区分	なし 再生クラッシャラン RC-40 40～0mm				
	単　　価		㎡		1,255	
	＊＊＊　Ｓ単－ 101号　＊＊＊					
SA0302	SP 裏込砕石		m3		1.000 m3	歩Ａ 当たり算出
	SP 裏込砕石 計上する,なし,再生クラッシャラン RC-40 40～0mm			時間的制約:なし 夜間制約作業時間:0.0	制約作業時間:0.0 冬期補正:なし	

事業名	八代平野農業水利事業
工事名	八代幹線水路（１－４工区）改修工事

コード	名　称	数　量	単位	単　価	金　額	備　考
				豪雪補正:なし 基本給時間:8.0	亜熱帯補正:なし 超勤時間:0.0	
				深夜時間:0.0	週休:4週8休以上	
	1)砕石の計上 2)長期割引単価区分	計上する なし				
	3)規格区分	再生クラッシャラン RC-40 40～0mm				
	単　価		m3		6,903	
	＊＊＊　S単－ 102号　＊＊＊					
SA0311	SP コンクリート		m3		1.000 m3	歩Ａ 当たり算出
	SP コンクリート 無筋･鉄筋構造物,ﾊﾞｯｸﾎｳ(ｸﾚｰﾝ機能付)打設,計上する,-,一般養生,-			時間的制約:なし 夜間制約作業時間:0.0	制約作業時間:0.0 冬期補正:なし	
	,-,-,なし,21-12-25(20)(高炉B) W/C55%			豪雪補正:なし 基本給時間:8.0	亜熱帯補正:なし 超勤時間:0.0	
				深夜時間:0.0	週休:4週8休以上	
	1)構造物種別 2)打設工法	無筋･鉄筋構造物 ﾊﾞｯｸﾎｳ(ｸﾚｰﾝ機能付)打設				
	3)ｺﾝｸﾘｰﾄの計上 4)設計日打設量	計上する -				
	5)養生工の種類 6)圧送管延長距離区分	一般養生 -				
	7)現場内小運搬の有無 8)打設高さ､水平打設距離	- -				
	9)長期割引単価区分 10)規格区分	なし 21-12-25(20)(高炉B) W/C55%				
	単　価		m3		35,590	
	＊＊＊　S単－ 103号　＊＊＊					
SA0311	SP コンクリート		m3		1.000 m3	歩Ａ 当たり算出
	SP コンクリート 小型構造物,人力打設,計上する,-,一般養生,-,無し,-,,18-8-40(高			時間的制約:なし 夜間制約作業時間:0.0	制約作業時間:0.0 冬期補正:なし	
	炉B) W/C65%			豪雪補正:なし 基本給時間:8.0	亜熱帯補正:なし 超勤時間:0.0	
				深夜時間:0.0	週休:4週8休以上	
	1)構造物種別 2)打設工法	小型構造物 人力打設				
	3)ｺﾝｸﾘｰﾄの計上 4)設計日打設量	計上する -				
	5)養生工の種類 6)圧送管延長距離区分	一般養生 -				
	7)現場内小運搬の有無 8)打設高さ､水平打設距離	無し -				
	10)規格区分	18-8-40(高炉B) W/C65%				
	単　価		m3		33,700	
	＊＊＊　S単－ 104号　＊＊＊					
SA0311	SP コンクリート		m3		1.000 m3	歩Ａ 当たり算出
	SP コンクリート 無筋･鉄筋構造物,ｺﾝｸﾘｰﾄﾎﾟﾝﾌﾟ車打設,計上する,10m3以上100m3未満			時間的制約:なし 夜間制約作業時間:0.0	制約作業時間:0.0 冬期補正:なし	
	,一般養生,延長無し,-,-,,18-8-40(高炉B) W/C65%			豪雪補正:なし 基本給時間:8.0	亜熱帯補正:なし 超勤時間:0.0	
				深夜時間:0.0	週休:4週8休以上	
	1)構造物種別 2)打設工法	無筋･鉄筋構造物 ｺﾝｸﾘｰﾄﾎﾟﾝﾌﾟ車打設				
	3)ｺﾝｸﾘｰﾄの計上 4)設計日打設量	計上する 10m3以上100m3未満				
	5)養生工の種類 6)圧送管延長距離区分	一般養生 延長無し				
	7)現場内小運搬の有無 8)打設高さ､水平打設距離	- -				
	10)規格区分	18-8-40(高炉B) W/C65%				
	単　価		m3		26,130	
	＊＊＊　S単－ 105号　＊＊＊					

事業名	八代平野農業水利事業
工事名	八代幹線水路（１－４工区）改修工事

コード	名　称	数　量	単位	単　価	金　額	備　考
SA0312	SP 型枠		㎡		1.000 ㎡	歩Ａ 当たり算出
	SP 型枠 一般型枠,鉄筋･無筋構造物			時間的制約:なし 夜間制約作業時間:0.0	制約作業時間:0.0 冬期補正:なし	
				豪雪補正:なし 基本給時間:8.0	亜熱帯補正:なし 超勤時間:0.0	
				深夜時間:0.0	週休:4週8休以上	
	1)型枠の種類 2)構造物の種類	一般型枠 鉄筋･無筋構造物				
	単　価		㎡		8,734	
	＊＊＊　S単－ 106号　＊＊＊					
SA0312	SP 型枠		㎡		1.000 ㎡	歩Ａ 当たり算出
	SP 型枠 一般型枠,小型構造物			時間的制約:なし 夜間制約作業時間:0.0	制約作業時間:0.0 冬期補正:なし	
				豪雪補正:なし 基本給時間:8.0	亜熱帯補正:なし 超勤時間:0.0	
				深夜時間:0.0	週休:4週8休以上	
	1)型枠の種類 2)構造物の種類	一般型枠 小型構造物				
	単　価		㎡		7,895	

事業名	八代平野農業水利事業
工事名	八代幹線水路（１－４工区）改修工事

コード	名　称（規　格）	数　量	単位	単　価	金　額	備　考
A96001	あと施工アンカー工事（D10用） D10用		本	1,048		
A96002	あと施工アンカー工事（D13用） D13用		本	1,278		
M96001	pH計（携帯用） 測定範囲0～14		供用日	45		
M96006	コンクリートカッター損料 100V ブレード径10cm		供用日	267		
P15013	コンクリート積ブロック A種　控35cm		個	800		
P26103	吸出防止材		㎡	410		
P96001	高圧洗浄水 八代市		m3	120		
P96002	ダイヤモンドブレード φ105		枚	6,300		
P96003	防錆剤 ポリマーセメント系防錆剤		kg	1,530		
P96004	コルゲートフリューム 縦波型　B2306×H1818		m	60,500		
P96005	バックアップ材 15mm×10mm		m	34		
P96007	全天候クサビ挿入型目地材 W=85		m	6,000		
P96008	産業廃棄物処理 汚泥		m3	28,000		
P96009	積込 汚泥吸引車		m3	51,428		
P96010	運搬 汚泥吸引車　５km～10km		m3	26,960		
P96013	コルゲートフリューム用パッキング		m	922		
P96020	コルゲートフリューム縦波型シート組立ボルト 用M10×35（ナット・ワッシャーは含まない）		個	229		
P96021	コルゲートフリューム縦波型シート組立ボルト 用六角M10×45(ナット・ワッシャーは含まない)		個	229		
P96022	コルゲートフリューム縦波型ロックワッシャー M10		個	54		
P96029	シーリング材 シリコーン系　１成分形		L	1,875		
P96047	ブルーシート ポリエチレン製　5.4m×7.2m #2000		枚	3,840		
P96048	付着強度試験（下地処理後） 短軸引張試験,1箇所あたり3組		箇所	12,500		
P96049	付着強度試験（表面被覆後） 短軸引張試験,1箇所あたり3組		箇所	12,500		
P96050	圧縮強度試験（ﾎﾟﾘﾏｰｾﾒﾝﾄﾓﾙﾀﾙ） JSCE-K 561, 1回あたり3供試体		回	8,500		
P96051	産業廃棄物処理 廃プラスチック　処分費		m3	21,000		
P96052	産業廃棄物処理 廃プラスチック　積込費		m3	5,000		
P96053	産業廃棄物処理 廃プラスチック　運搬費		m3	1,300		
P96086	ヤシ繊維フィルター φ300mm		m	7,300		
P96091	大型土のう袋 耐候性		枚	1,290		
W96001	ノッチタンク ２m3		現場	11,900		

事業名	八代平野農業水利事業
工事名	八代幹線水路（１－４工区）改修工事

コード	名　称（規　格）	数　量	単位	単　価	金　額	備　考
	＊＊＊　Ｔ単－ 1号　＊＊＊					
T00002	コルゲートフリューム設置		m		100.000 m	歩Ａ 当たり算出
	縦波型　B2306×H1818					
S02115	土木一般世話役	31.000	人	28,968	898,008	Ｓ単　11号
S02115	普通作業員	124.000	人	20,706	2,567,544	Ｓ単　13号
	合　　計				3,465,552	算出数量 100.000 m
	単　　価		m		34,656	
	＊＊＊　Ｔ単－ 2号　＊＊＊					
T00003	コルゲートフリューム撤去		m		100.000 m	歩Ａ 当たり算出
	縦波型　B2306×H1818					
S02115	土木一般世話役	31.000	人	28,968	898,008	Ｓ単　11号
S02115	普通作業員	124.000	人	20,706	2,567,544	Ｓ単　13号
	合　　計				3,465,552	算出数量 100.000 m
	単　　価		m		34,656	
	＊＊＊　Ｔ単－ 3号　＊＊＊					
T00004	濁水処理施設設置工		基		1.000 基	歩Ａ 当たり算出
S02115	土木一般世話役	0.090	人	28,968	2,607	Ｓ単　11号
S02115	特殊作業員	0.280	人	24,582	6,883	Ｓ単　12号
S02115	普通作業員	0.370	人	20,706	7,661	Ｓ単　13号
Y00004	雑品	0.360		17,151	6,174	
	合　　計				23,325	算出数量 1.000 基
	単　　価		基		23,325	
	＊＊＊　Ｔ単－ 4号　＊＊＊					
T00005	濁水処理施設撤去工		基		1.000 基	歩Ａ 当たり算出
S02115	土木一般世話役	0.030	人	28,968	869	Ｓ単　11号
S02115	特殊作業員	0.190	人	24,582	4,671	Ｓ単　12号
S02115	普通作業員	0.250	人	20,706	5,177	Ｓ単　13号
Y00004	雑品	0.260		10,717	2,786	
	合　　計				13,503	算出数量 1.000 基
	単　　価		基		13,503	
	＊＊＊　Ｔ単－ 5号　＊＊＊					
T00008	溝切工		m		30.000 m	歩Ａ 当たり算出
	DFTジョイントW=85,100 開水路部					
S02115	土木一般世話役	1.000	人	28,968	28,968	Ｓ単　11号
S02115	特殊作業員	3.000	人	24,582	73,746	Ｓ単　12号
S02115	普通作業員	2.000	人	20,706	41,412	Ｓ単　13号
Y00004	雑品	0.290		144,126	41,797	

事業名	八代平野農業水利事業
工事名	八代幹線水路（１－４工区）改修工事

コード	名　称（規　格）	数　量	単位	単　価	金　額	備　考
	合　　計				185,923	算出数量 30.000 m
	単　　価		m		6,197	
	＊＊＊　Ｔ単－ 6号　＊＊＊					
T00009	目地取付工		m		100.000 m	歩Ａ 当たり算出
	DFTジョイントW=85,100 開水路部					
S02115	土木一般世話役	1.000	人	28,968	28,968	Ｓ単　11号
S02115	特殊作業員	2.000	人	24,582	49,164	Ｓ単　12号
S02115	普通作業員	1.000	人	20,706	20,706	Ｓ単　13号
Y00004	雑品	0.030		98,838	2,965	
S02116	全天候クサビ挿入型目地材 W=85,,	105.000	m	6,000	630,000	Ｓ単　18号
	合　　計				731,803	算出数量 100.000 m
	単　　価		m		7,318	
	＊＊＊　Ｔ単－ 7号　＊＊＊					
T00010	鉄筋防錆処理		m		10.000 m	歩Ａ 当たり算出
Y00001	【鉄筋防錆処理】					
S02115	土木一般世話役	0.200	人	28,968	5,794	Ｓ単　11号
S02115	特殊作業員	0.400	人	24,582	9,833	Ｓ単　12号
S02115	普通作業員	0.400	人	20,706	8,282	Ｓ単　13号
Y00004	雑品	0.400		23,909	9,564	
Y00001	【防錆処理】					
S02115	土木一般世話役	0.200	人	28,968	5,794	Ｓ単　11号
S02115	特殊作業員	0.400	人	24,582	9,833	Ｓ単　12号
S02115	普通作業員	0.400	人	20,706	8,282	Ｓ単　13号
Y00004	雑品	0.400		23,909	9,564	
S02116	防錆剤 ポリマーセメント系防錆剤,,	0.760	kg	1,530	1,163	Ｓ単　17号
	合　　計				68,109	算出数量 10.000 m
	単　　価		m		6,811	
	＊＊＊　Ｔ単－ 8号　＊＊＊					
T00011	カッター工		m		50.000 m	歩Ａ 当たり算出
S02115	土木一般世話役	1.300	人	28,968	37,658	Ｓ単　11号
S02115	特殊作業員	2.000	人	24,582	49,164	Ｓ単　12号
S02115	普通作業員	1.600	人	20,706	33,130	Ｓ単　13号
Y00004	雑品	0.030		119,952	3,599	
S16004	発動発電機[Ｇ駆動・～低騒音型] 発動発電機(ｶﾞｿﾘﾝｴﾝｼﾞﾝ駆動),2KVA,なし	1.300	日	2,531	3,290	Ｓ単　59号
S02116	ダイヤモンドブレード φ105,,	2.600	枚	6,300	16,380	Ｓ単　16号
S02111	コンクリートカッター損料	2.600	供用日	267	694	Ｓ単　7号
	合　　計				143,915	算出数量 50.000 m
	単　　価		m		2,878	

事業名	八代平野農業水利事業
工事名	八代幹線水路（１－４工区）改修工事

コード	名　称（規　格）	数　量	単位	単　価	金　額	備　考
	＊＊＊　Ｔ単－ 9号　＊＊＊					
T00012	飛散防止設置・撤去工		m		100.000 m	歩Ａ 当たり算出
	供用日：24日間					
S02115	土木一般世話役	1.800	人	28,968	52,142	Ｓ単　11号
S02115	特殊作業員	4.800	人	24,582	117,994	Ｓ単　12号
S02115	普通作業員	7.200	人	20,706	149,083	Ｓ単　13号
Y00004	雑品	0.150		319,219	47,883	
Y00001	【撤去】					
S02115	土木一般世話役	1.200	人	28,968	34,762	Ｓ単　11号
S02115	特殊作業員	3.200	人	24,582	78,662	Ｓ単　12号
S02115	普通作業員	4.800	人	20,706	99,389	Ｓ単　13号
	合　　計				579,915	算出数量 100.000 m
	単　　価		m		5,799	
	＊＊＊　Ｔ単－ 10号　＊＊＊					
T00014	仮締切鉄板設置・撤去		箇所		1.000 箇所	歩Ａ 当たり算出
	人力					
Y00001	【設置】					
S02115	土木一般世話役	1.000	人	28,968	28,968	Ｓ単　11号
S02115	特殊作業員	2.000	人	24,582	49,164	Ｓ単　12号
S02115	普通作業員	3.000	人	20,706	62,118	Ｓ単　13号
Y00004	雑品	0.100		140,250	14,025	
Y00001	【既設撤去】					
S02115	土木一般世話役	0.500	人	28,968	14,484	Ｓ単　11号
S02115	特殊作業員	1.000	人	24,582	24,582	Ｓ単　12号
S02115	普通作業員	1.500	人	20,706	31,059	Ｓ単　13号
Y00004	雑品	0.050		70,125	3,506	
	合　　計				227,906	算出数量 1.000 箇所
	単　　価		箇所		227,906	
	＊＊＊　Ｔ単－ 11号　＊＊＊					
T00015	止水処理工		箇所		1.000 箇所	歩Ａ 当たり算出
S02115	土木一般世話役	0.100	人	28,968	2,897	Ｓ単　11号
S02115	特殊作業員	0.200	人	24,582	4,916	Ｓ単　12号
S02115	普通作業員	0.500	人	20,706	10,353	Ｓ単　13号
Y00004	雑品	0.140		18,166	2,543	
	合　　計				20,709	算出数量 1.000 箇所
	単　　価		箇所		20,709	
	＊＊＊　Ｔ単－ 12号　＊＊＊					
T00018	仮締切鉄板設置・撤去		箇所		1.000 箇所	歩Ａ 当たり算出

事業名	八代平野農業水利事業
工事名	八代幹線水路（１－４工区）改修工事

コード	名　称（規　格）	数　量	単位	単　価	金　額	備　考
	機械					
Y00001	【設置】					
S02115	土木一般世話役	0.500	人	28,968	14,484	Ｓ単　11号
S02115	特殊作業員	0.500	人	24,582	12,291	Ｓ単　12号
S02115	普通作業員	1.000	人	20,706	20,706	Ｓ単　13号
Y00004	雑品	0.500		47,481	23,741	
S16004	ﾗﾌﾃﾚｰﾝｸﾚｰﾝ[油圧伸縮ｼﾞﾌﾞ型・~低騒･排対型(~2014)] ﾗﾌﾃﾚｰﾝｸﾚｰﾝ(油圧伸縮ｼﾞﾌﾞ型),25ton吊り,なし	0.500	日	55,100	27,550	Ｓ単　60号
Y00001	【既設撤去】					
S02115	土木一般世話役	0.300	人	28,968	8,690	Ｓ単　11号
S02115	特殊作業員	0.300	人	24,582	7,375	Ｓ単　12号
S02115	普通作業員	0.500	人	20,706	10,353	Ｓ単　13号
Y00004	雑品	0.050		26,418	1,321	
S16004	ﾗﾌﾃﾚｰﾝｸﾚｰﾝ[油圧伸縮ｼﾞﾌﾞ型・~低騒･排対型(~2014)] ﾗﾌﾃﾚｰﾝｸﾚｰﾝ(油圧伸縮ｼﾞﾌﾞ型),25ton吊り,なし	0.300	日	55,100	16,530	Ｓ単　60号
	合　　計				143,041	算出数量 1.000 箇所
	単　　価		箇所		143,041	
	＊＊＊　Ｔ単－ 13号　＊＊＊					
T00021	水抜き孔設置工		箇所		100.000 箇所	歩Ａ 当たり算出
S02115	土木一般世話役	1.000	人	28,968	28,968	Ｓ単　11号
S02115	普通作業員	3.000	人	20,706	62,118	Ｓ単　13号
Y00004	雑品	0.050		91,086	4,554	
	合　　計				95,640	算出数量 100.000 箇所
	単　　価		箇所		956	
	＊＊＊　Ｔ単－ 14号　＊＊＊					
T00049	目地接続工		式		50.000 式	歩Ａ 当たり算出
	全天候くさび挿入型 (W=85)					
S02115	土木一般世話役	1.000	人	28,968	28,968	Ｓ単　11号
S02115	特殊作業員	2.000	人	24,582	49,164	Ｓ単　12号
S02115	普通作業員	2.000	人	20,706	41,412	Ｓ単　13号
Y00004	雑品	0.140		119,544	16,736	
	合　　計				136,280	算出数量 50.000 式
	単　　価		式		2,726	
	＊＊＊　Ｔ単－ 15号　＊＊＊					
T00052	木杭引抜工		本		32.000 本	歩Ａ 当たり算出
	長さ3.0m 末口15cm					
S02115	土木一般世話役	0.500	人	28,968	14,484	Ｓ単　11号
S02115	普通作業員	1.000	人	20,706	20,706	Ｓ単　13号
S02112	油圧ブレーカ バケット容量0.4m3対応　ｱﾀｯﾁﾒﾝﾄのみ	0.550	日	16,300	8,965	Ｓ単　8号
S02112	ﾊﾞｯｸﾎｳ[ｸﾛｰﾗ型･~超低･排対型(~3次)] 標準ﾊﾞｹｯﾄ容量　山積0.45m3 (平積0.35m3)	0.550	日	9,950	5,473	Ｓ単　9号
P34029	軽油 ﾊﾞﾄﾛｰﾙ給油	20.000	L	142	2,840	

事業名	八代平野農業水利事業
工事名	八代幹線水路（１－４工区）改修工事

コード	名　称（規　格）	数　量	単位	単　価	金　額	備　考
S02115	運転手（特殊）	0.500	人	24,786	12,393	Ｓ単　14号
Y00004	雑品	0.030		64,861	1,946	
	合　計				66,807	算出数量 32.000 本
	単　価		本		2,088	
	＊＊＊　Ｔ単－ 16号　＊＊＊					
T00053	止水シーリング（仮締切部分）		m		1.000 m	歩Ａ 当たり算出
P96029	シーリング材 シリコーン系　１成分形	1.250	L	1,875	2,344	
	合　計				2,344	算出数量 1.000 m
	単　価		m		2,344	
	＊＊＊　Ｔ単－ 17号　＊＊＊					
T00054	止水シーリング（取付部分）		m		1.000 m	歩Ａ 当たり算出
P96029	シーリング材 シリコーン系　１成分形	1.000	L	1,875	1,875	
	合　計				1,875	算出数量 1.000 m
	単　価		m		1,875	

事業名	八代平野農業水利事業
業務名	八代幹線水路（１－４工区）改修工事

項　目　名	内　　容
業務名	
業務区分	単年度
積算区分	当初積算
積算体系区分	調査業務
工種区分	調査業務（一般）
工種体系区分	業務積算（調査）
施工地域区分	補正なし
電力区分	低圧・業者持・１年未満
冬期補正	なし
冬期補正（現場管理費）	0.00%
豪雪補正	なし
亜熱帯補正	なし
被災地補正（共通仮設費）	1.000
被災地補正（現場管理費）	1.000
週休２日補正	4週8休以上
熱中症対策補正（現場管理費）	0.00%
現場環境改善費の計上	する
3次元出来形管理補正(現場管理費)	補正なし
3次元出来形管理補正(共通仮設費)	補正なし

事業名	八代平野農業水利事業
業務名	八代幹線水路（１－４工区）改修工事

項　目　名	数　量	単位	金　額	備　考
調査業務価格			1,000,000	
・一般調査業務費			1,000,000	
・・純調査業務費			551,000	
・・・直接調査費			547,000	
・・・・直接人件費～機械経費	1.000	式	498,000	
・・・・直接経費(電子成果品作成費を除く)	1.000	式	0	
・・・・直接経費（電子成果品作成費）	1.000	式	49,000	
・・・間接調査費			4,000	
・・・・間接調査費（施工管理費以外）	1.000	式	0	
・・・・施工管理費				
547,000×0.700			4,000	
・・・・安全費			0	
・・・・・安全費（率計上）				
498,000×0.000			0	
・・・・・安全費（積上）	1.000	式	0	
・・諸経費				
551,000×82.500			454,000	
・・一括計上価格	1.000	式	0	

事業名	八代平野農業水利事業
業務名	八代幹線水路（１－４工区）改修工事

工　種　名　称	数　量	単位	金　額	備　考
直接人件費～機械経費内訳			498,000	
直接人件費～機械経費	1.000	式	498,000	
・直接人件費～機械経費	1.000	式	498,000	
・・機能診断調査	1.000	式	498,000	
・・・ 近接目視	1.000	式	498,000	

事業名	八代平野農業水利事業
業務名	八代幹線水路（１－４工区）改修工事

名　称（規　格）	数　量	単位	単　価	金　額	備　考
直接人件費～機械経費				498,000	
・直接人件費～機械経費	1.000	式		498,000	
・・機能診断調査	1.000	式		498,000	
・・・ 近接目視	1.000	式	498,000	498,000	1 式当たり
S65002　近接目視 線的構造物,1,356㎡	1.000	式	339,184	339,184	歩Ａ・単Ａ Ｓ単　4号
T00001　近接目視 サイホン部	440.000	㎡	360	158,400	歩Ａ・単Ａ Ｔ単　1号
合　計				497,584	

事業名	八代平野農業水利事業
業務名	八代幹線水路（１－４工区）改修工事

コード	名　称（規　格）	数　量	単位	単　価	金　額	備　考
	＊＊＊　S単－ 1号　＊＊＊					
S02115	技師（B）					
	技師（B）		人	47,200		歩A・単A
	＊＊＊　S単－ 2号　＊＊＊					
S02115	技師（C）					
	技師（C）		人	38,400		歩A・単A
	＊＊＊　S単－ 3号　＊＊＊					
S02115	技術員					
	技術員		人	33,600		歩A・単A
	＊＊＊　S単－ 4号　＊＊＊					
S65002	近接目視					
	近接目視 線的構造物,1,356㎡		式	339,184		歩A・単A
	＊＊＊　T単－ 1号　＊＊＊					
T00001	近接目視					
	サイホン部		㎡	360		歩A・単A

事業名	八代平野農業水利事業
業務名	八代幹線水路（１－４工区）改修工事

コード	名　称	数　量	単位	単　価	金　額	備　考
	＊＊＊　S単－ 1号　＊＊＊					
S02115	技師（B）		人		1.000 人	歩A 当たり算出
	技師（B）			時間的制約:なし 夜間制約作業時間:0.0	制約作業時間:0.0 冬期補正:なし	
	1)労務ｺｰﾄﾞ 2)労務単価算定区分	R04005 基(B)		豪雪補正:なし 基本給時間:8.0	亜熱帯補正:なし 超勤時間:0.0	
				深夜時間:0.0		
R04005	技師（B）	1.000	人	47,200	47,200	
	合　計				47,200	算出数量 1.000 人
	単　価				47,200	
	＊＊＊　S単－ 2号　＊＊＊					
S02115	技師（C）		人		1.000 人	歩A 当たり算出
	技師（C）			時間的制約:なし 夜間制約作業時間:0.0	制約作業時間:0.0 冬期補正:なし	
	1)労務ｺｰﾄﾞ 2)労務単価算定区分	R04006 基(B)		豪雪補正:なし 基本給時間:8.0	亜熱帯補正:なし 超勤時間:0.0	
				深夜時間:0.0		
R04006	技師（C）	1.000	人	38,400	38,400	
	合　計				38,400	算出数量 1.000 人
	単　価				38,400	
	＊＊＊　S単－ 3号　＊＊＊					
S02115	技術員		人		1.000 人	歩A 当たり算出
	技術員			時間的制約:なし 夜間制約作業時間:0.0	制約作業時間:0.0 冬期補正:なし	
	1)労務ｺｰﾄﾞ 2)労務単価算定区分	R04007 基(B)		豪雪補正:なし 基本給時間:8.0	亜熱帯補正:なし 超勤時間:0.0	
				深夜時間:0.0		
R04007	技術員	1.000	人	33,600	33,600	
	合　計				33,600	算出数量 1.000 人
	単　価				33,600	
	＊＊＊　S単－ 4号　＊＊＊					
S65002	近接目視		式		1.000 式	歩A 当たり算出
	近接目視 線的構造物,1,356㎡			時間的制約:なし 夜間制約作業時間:0.0	制約作業時間:0.0 冬期補正:なし	
	1)対象構造物 2)作業対象面積	線的構造物 1,356㎡		豪雪補正:なし 基本給時間:8.0	亜熱帯補正:なし 超勤時間:0.0	
				深夜時間:0.0		
R04005	技師（B） 外業	1.000	人	47,200	47,200	
R04006	技師（C） 外業	1.000	人	38,400	38,400	
R04007	技術員 外業	1.000	人	33,600	33,600	
Y00004	機械経費 3.0%	0.030		119,200	3,576	
Y00004	材料費 2.0%	0.020		119,200	2,384	
	合　計				125,160	算出数量 1.000 式
	単　価		式		339,184	

事業名	八代平野農業水利事業
業務名	八代幹線水路（１－４工区）改修工事

コード	名　称（規　格）	数　量	単位	単　価	金　額	備　考
	＊＊＊　T単－ 1号　＊＊＊					
T00001	近接目視		㎡		500.000 ㎡	歩Ａ 当たり算出
	サイホン部					
S02115	技師（B）	1.440	人	47,200	67,968	S単　1号
S02115	技師（C）	1.440	人	38,400	55,296	S単　2号
S02115	技術員	1.440	人	33,600	48,384	S単　3号
Y00004	雑品	0.050		171,648	8,582	
	合　計				180,230	算出数量 500.000 ㎡
	単　価		㎡		360	

事業名	八代平野農業水利事業
業務名	八代幹線水路（１－４工区）改修工事

項　目　名	内　　容
業務名	
業務区分	単年度
積算区分	当初積算
積算体系区分	設計業務
工種区分	実施設計
工種体系区分	業務積算（設計）
施工地域区分	補正なし
電力区分	低圧・業者持・１年未満
冬期補正	なし
冬期補正（現場管理費）	0.00%
豪雪補正	なし
亜熱帯補正	なし
被災地補正（共通仮設費）	1.000
被災地補正（現場管理費）	1.000
週休２日補正	4週8休以上
熱中症対策補正（現場管理費）	0.00%
現場環境改善費の計上	する
3次元出来形管理補正(現場管理費)	補正なし
3次元出来形管理補正(共通仮設費)	補正なし

事業名	八代平野農業水利事業
業務名	八代幹線水路（１－４工区）改修工事

項　目　名	数　量	単位	金　額	備　考
設計業務価格			1,690,000	
・業務原価			1,099,000	
・・直接原価			727,000	
・・・直接人件費	1.000	式	691,000	
・・・直接経費(電子成果品作成費を除く)	1.000	式	0	
・・・直接経費（電子成果品作成費）	1.000	式	36,000	
・・その他原価				
691,000×53.850			372,000	
・一般管理費等				
1,099,000×53.850			591,000	

事業名	八代平野農業水利事業
業務名	八代幹線水路（１－４工区）改修工事

工　種　名　称	数　量	単位	金　額	備　考
直接人件費内訳			691,000	
直接人件費	1.000	式	691,000	
・直接人件費	1.000	式	691,000	
・・機能診断設計	1.000	式	691,000	
・・・ 設計作業 内面　数量計算、図面作成	1.000	式	691,000	

事業名	八代平野農業水利事業
業務名	八代幹線水路（１－４工区）改修工事

名　称（規　格）	数　量	単位	単　価	金　額	備　考
直接人件費				691,000	
・直接人件費	1.000	式		691,000	
・・機能診断設計	1.000	式		691,000	
・・・ 設計作業 内面　数量計算、図面作成	1.000	式	691,000	691,000	1 式当たり
T00001　数量計算（開水路部）	1.000	式	181,392	181,392	歩Ａ・単Ａ Ｔ単　1号
T00002　数量計算（サイホン部）	1.000	式	205,060	205,060	歩Ａ・単Ａ Ｔ単　2号
T00003　図面作成（開水路部）	1.000	式	63,024	63,024	歩Ａ・単Ａ Ｔ単　3号
T00004　図面作成（サイホン部）	1.000	式	241,430	241,430	歩Ａ・単Ａ Ｔ単　4号
合　　計				690,906	

事業名	八代平野農業水利事業
業務名	八代幹線水路（１－４工区）改修工事

コード	名　称（規　格）	数　量	単位	単　価	金　額	備　考
	＊＊＊　Ｓ単ー 1号　＊＊＊					
S02115	技師（Ｂ）					
	技師（Ｂ）		人	47,200		歩Ａ・単Ａ
	＊＊＊　Ｓ単ー 2号　＊＊＊					
S02115	技師（Ｃ）					
	技師（Ｃ）		人	38,400		歩Ａ・単Ａ
	＊＊＊　Ｓ単ー 3号　＊＊＊					
S02115	技術員					
	技術員		人	33,600		歩Ａ・単Ａ
	＊＊＊　Ｓ単ー 4号　＊＊＊					
S02115	技師（Ａ）					
	技師（Ａ）		人	57,000		歩Ａ・単Ａ
	＊＊＊　Ｔ単ー 1号　＊＊＊					
T00001	数量計算（開水路部）					
			式	181,392		歩Ａ・単Ａ
	＊＊＊　Ｔ単ー 2号　＊＊＊					
T00002	数量計算（サイホン部）					
			式	205,060		歩Ａ・単Ａ
	＊＊＊　Ｔ単ー 3号　＊＊＊					
T00003	図面作成（開水路部）					
			式	63,024		歩Ａ・単Ａ
	＊＊＊　Ｔ単ー 4号　＊＊＊					
T00004	図面作成（サイホン部）					
			式	241,430		歩Ａ・単Ａ

事業名	八代平野農業水利事業
業務名	八代幹線水路（１－４工区）改修工事

コード	名　称	数　量	単位	単　価	金　額	備　考
	＊＊＊　S単－ 1号　＊＊＊					
S02115	技師（B）		人		1.000 人	歩A 当たり算出
	技師（B）			時間的制約:なし 夜間制約作業時間:0.0	制約作業時間:0.0 冬期補正:なし	
	1)労務ｺｰﾄﾞ 2)労務単価算定区分	R04005 基(B)		豪雪補正:なし 基本給時間:8.0	亜熱帯補正:なし 超勤時間:0.0	
				深夜時間:0.0		
R04005	技師（B）	1.000	人	47,200	47,200	
	合　計				47,200	算出数量 1.000 人
	単　価				47,200	
	＊＊＊　S単－ 2号　＊＊＊					
S02115	技師（C）		人		1.000 人	歩A 当たり算出
	技師（C）			時間的制約:なし 夜間制約作業時間:0.0	制約作業時間:0.0 冬期補正:なし	
	1)労務ｺｰﾄﾞ 2)労務単価算定区分	R04006 基(B)		豪雪補正:なし 基本給時間:8.0	亜熱帯補正:なし 超勤時間:0.0	
				深夜時間:0.0		
R04006	技師（C）	1.000	人	38,400	38,400	
	合　計				38,400	算出数量 1.000 人
	単　価				38,400	
	＊＊＊　S単－ 3号　＊＊＊					
S02115	技術員		人		1.000 人	歩A 当たり算出
	技術員			時間的制約:なし 夜間制約作業時間:0.0	制約作業時間:0.0 冬期補正:なし	
	1)労務ｺｰﾄﾞ 2)労務単価算定区分	R04007 基(B)		豪雪補正:なし 基本給時間:8.0	亜熱帯補正:なし 超勤時間:0.0	
				深夜時間:0.0		
R04007	技術員	1.000	人	33,600	33,600	
	合　計				33,600	算出数量 1.000 人
	単　価				33,600	
	＊＊＊　S単－ 4号　＊＊＊					
S02115	技師（A）		人		1.000 人	歩A 当たり算出
	技師（A）			時間的制約:なし 夜間制約作業時間:0.0	制約作業時間:0.0 冬期補正:なし	
	1)労務ｺｰﾄﾞ 2)労務単価算定区分	R04004 基(B)		豪雪補正:なし 基本給時間:8.0	亜熱帯補正:なし 超勤時間:0.0	
				深夜時間:0.0		
R04004	技師（A）	1.000	人	57,000	57,000	
	合　計				57,000	算出数量 1.000 人
	単　価				57,000	

事業名	八代平野農業水利事業
業務名	八代幹線水路（１－４工区）改修工事

コード	名　称（規　格）	数　量	単位	単　価	金　額	備　考
	＊＊＊　T単－ 1号　＊＊＊					
T00001	数量計算（開水路部）		式		1.000 式	歩Ａ 当たり算出
S02115	技師（B）	1.440	人	47,200	67,968	S単　1号
S02115	技師（C）	1.440	人	38,400	55,296	S単　2号
S02115	技術員	1.730	人	33,600	58,128	S単　3号
	合　計				181,392	算出数量 1.000 式
	単　価		式		181,392	
	＊＊＊　T単－ 2号　＊＊＊					
T00002	数量計算（サイホン部）		式		1.000 式	歩Ａ 当たり算出
S02115	技師（A）	0.500	人	57,000	28,500	S単　4号
S02115	技師（B）	1.360	人	47,200	64,192	S単　1号
S02115	技師（C）	1.360	人	38,400	52,224	S単　2号
S02115	技術員	1.790	人	33,600	60,144	S単　3号
	合　計				205,060	算出数量 1.000 式
	単　価		式		205,060	
	＊＊＊　T単－ 3号　＊＊＊					
T00003	図面作成（開水路部）		式		1.000 式	歩Ａ 当たり算出
S02115	技師（B）	0.780	人	47,200	36,816	S単　1号
S02115	技術員	0.780	人	33,600	26,208	S単　3号
	合　計				63,024	算出数量 1.000 式
	単　価		式		63,024	
	＊＊＊　T単－ 4号　＊＊＊					
T00004	図面作成（サイホン部）		式		1.000 式	歩Ａ 当たり算出
S02115	技師（A）	0.310	人	57,000	17,670	S単　4号
S02115	技師（B）	0.620	人	47,200	29,264	S単　1号
S02115	技師（C）	1.250	人	38,400	48,000	S単　2号
S02115	技術員	4.360	人	33,600	146,496	S単　3号
	合　計				241,430	算出数量 1.000 式
	単　価		式		241,430	

令和５年度　八代平野農業水利事業
八代幹線水路（１－４工区）改修工事

特　別　仕　様　書

九州農政局八代平野農業水利事業所

第１章　総則

令和５年度八代平野農業水利事業　八代幹線水路（１－４工区）改修工事の施工に当たっては、農林水産省農村振興局制定「土木工事共通仕様書」（以下、「共通仕様書」という。）に基づいて実施する。

なお、共通仕様書に対する特記及び追加事項は、この特別仕様書によるものとする。

第２章　工事内容

１．目的

本工事は、国営八代平野土地改良事業計画に基づき八代幹線水路の改修を行うものである。

２．工事場所

熊本県八代市長田町地内

３．工事概要

本工事の概要は次のとおりである。

施工延長　　Ｌ＝１８９．００ｍ
施工始点　測点Ｎｏ．３６＋　３８．００
施工終点　測点Ｎｏ．４０＋　２７．００

内訳

水路補修工　　Ｌ＝１８９．００ｍ
表面被覆工　　Ａ＝　７５３㎡
ひび割れ補修工　　Ｌ＝　１７９．９ｍ
断面修復工　　Ａ＝　　９．０㎡
目地補修工　　Ｌ＝　１７５．４ｍ
仮設工　　１式
機能診断調査　１式（７号サイホン（始点№40＋35.55～終点№41＋8.05）の高圧洗浄及び近接目視を含む。）

４．精査積算方式

本工事は、受注者において施工のために必要な仮設工に係る設計と工事施工を一括して実施する精査積算方式の試行工事である。

精査積算方式とは、主要構造物の構造・形式や諸元等を確定した上で、不可視部分の施工に関する仮設工において、契約締結後に必要な仮設に係る設計等を工事と一括して精査し、契約変更の対象とする方式をいう。

５．工事数量

別紙「工事数量表」のとおりである。

なお、本工事は標準的な設計図書による発注であり、工事数量表の備考欄に「概」と表示した数量については、設計変更で処理する。

工事数量表備考欄に「精」と表示した数量については、概略（概算）数量であるため、施工実績に基づき設計変更の対象とする。

第３章　施工条件

１．工程制限

八代幹線水路掛かりの農地は、工事施工期間も営農を行っているため、一時的な断水を複数回行い仮廻し水路を設置して水路補修を行う計画としており、断水は以下の期間を予定しているが営農状況等によっては断水期間が変更となる場合がある。また、工事の進捗状況により断水時期に変更が必要となった場合は監督職員と協議する。

（１回目）令和６年　９月 27 日～令和６年　９月 29 日（３日間）
（２回目）令和６年 11 月　９日～令和６年 11 月 13 日（５日間）
（３回目）令和６年 12 月 17 日～令和６年 12 月 26 日（10 日間）
（４回目）令和７年　１月　７日～令和７年　１月 14 日（８日間）
（５回目）令和７年　１月 24 日～令和７年　１月 30 日（７日間）
（６回目）令和７年　２月 21 日～令和７年　２月 27 日（７日間）

２．工期

本工事は、受注者の円滑な工事施工体制を確保するため、事前に建設資材、建設労働者の確保などが図れる余裕期間と実工期を合わせた全体工期を設定した工事であり、発注者が示した工事完了期限までの間で、受注者は工事の始期（工事開始日）及び終期を任意に設定できる。なお、受注者は、契約を締結するまでの間に、様式１により、工事の始期及び終期を通知しなければならない。

ただし、受注者は、発注者が本工事の積算上の工期としている 155 日間よりも短い期間を工期として設定しようとする場合には、落札決定後、速やかに様式１と併せて、休日を確保していることや適切な工程による工事であることを説明できる理由書及び工程表を提出しなければならない。

工事の始期までの余裕期間内は、主任技術者又は監理技術者を配置することを要しない。また、現場に搬入しない資材等の手配等を行うことができるが、資材の搬入や仮設物の設置等、工事の着手を行ってはならない。なお、余裕期間内に行う手配等は受注者の責により行うものとする。

全体工期：契約締結の日から令和７年３月 13 日（工事完了期限日）まで

３．CORINS への登録

技術者の従事期間は、契約（変更の場合は、変更契約）工期をもって登録することとし、余裕期間を含まないことに留意すること。

４．工事期間中の休業日

工事期間中の休業日としては、雨天・休日等 50 日を見込んでいる。

なお、休業日には、土曜日、日曜日、祝日、年末年始休暇を含んでいる。

５．施工しない日

原則、土曜日及び日曜日、年末年始休暇（12 月 29 日～１月３日）。

但し、週休２日の取得に要する費用の計上の試行工事のうち週休２日の実施を取り組む工事については、提出する実施計画書によるものとする。

なお、冬期間の気象条件等により上記の工事を施工しない日において、やむを得ず施工が必要となった場合は、監督職員と協議するものとする。

６．施工しない時間帯

原則、平日の午後５時～午前８時まで。

なお、冬期間の気象条件等により上記の工事を施工しない時間帯において、やむを得ず施工が必要となった場合は、監督職員と協議するものとする。

７．設計期間

仮設工（仮廻し水路工・仮締切工・水替工）の設計に要する日数は、必要に応じて、設計変更の対象とする。

８．現場技術員

本工事は、共通仕様書第１編１－１－９に規定している現場技術員を配置する。

氏名等については、別に通知する。

第４章　現場条件

１．土質

本工事の施工場所の土質は、粘性土を想定している

２．第三者に対する措置

（１）騒音対策

１）騒音等の対策については十分に配慮するとともに、地域住民との協調を図り、工事の円滑な進捗に努めなければならない。

なお、本工事の既設用水路側壁撤去（及び仮廻し水路の取り付けコンクリート、接続コンクリートの取壊し）については、低騒音・低振動機械工法により施工しなければならない。

２）第三者との協議において対策を講じる必要がある場合には、本工事に騒音、振動調査を変更追加することがある。

（２）濁水処理対策

１）用水路内の作業により発生した濁水は、水路内を流下させてノッチタンクにより沈降、分離等適正な処理を行い、所定の排水基準を満足させた後、隣接する排水路等へ排水しなければならない。

なお、ノッチタンク（2 ㎥級を想定している）の中間層にはヤシ繊維フィルターを敷き詰めるものとする。

また、発生する濁水は、水素イオン濃度の基準値内と想定しているが、基準を満たさない場合は、対策方法について監督職員と協議しなければならない。

２）受注者は、施工に先立ち、濁水処理計画書を作成し、監督職員の承諾を得なければならない。

３）処理後の排水基準は、次の値とする。

・水素イオン濃度（pH）　　5.8 以上 8.6 以下

・浮遊物質量（SS）　　200mg/L 以下

４）受注者は、次のとおり水質調査を行わなければならない。ただし、水質の状況によっては、調査項目・調査頻度を変更することがある。

調査項目		調査頻度	備考
pH 値	処理前	１回	調査期間は用水路外への排水作業中とする。
	処理後	毎日１回	
SS 値	処理前	１回	※pH、SS値の測定は携帯型による計測とする。
	処理後	毎日１回	

５）排水路基準に定める浮遊物量（SS）の管理は、濁度計で行うものとし、初回排水前にノッチタンクのヤシ繊維フィルター通過後のSS値と濁度計の値を測定する。

６）測定結果に異常値が出た場合には、その都度監督職員に報告し、その処理について協議しなければならない。

（３）保安対策

本工事に配置する交通誘導警備員は計上していないが、現地交通状況等により必要な場合は、監督職員と協議するものとする。

（４）交通安全対策

１）工事場所にあっては、付近を通行する人、自転車及び自動車等に細心の注意を図り、事故等が発生しないよう交通安全対策を徹底するものとする。

２）工事期間中における安全対策については、交通制限の範囲、標識及び安全施設等の配置に関して、事前に監督職員の承諾を得るものとする。

また、作業を行わない夜間及び休業日は一般開放を行うことを基本とする。

３）作業機械等を仮置場以外の安全な場所に仮置きする場合においては、カラーコーン、バリケード、赤色灯等の設置を行い、事故防止に努めるものとする。

（５）営農対策

１）周辺の農地では耕作が行われているので、工事施工に当たっては、営農に支障がないように努めなければならない。

２）断水期間中の営農対策として、当初は計上していないが、施設園芸農家等への給水作業を行う必要

が生じた場合は作業を追加する場合がある。

（６）防塵対策

防塵対策については十分配慮するとともに、地域住民との調和を図り、工事の円滑な進捗に努めなければならない。

なお、現地状況等により対策が必要となった場合は、監督職員と協議するものとする。

（７）飛散防止対策

１）水路補修工の施工に当たっては、風による飛散公害を招かないよう必要な措置を講じなければならない。

２）周辺民家等への飛散防止対策の範囲、設置期間については、下記のとおりとするが、作業に当たっては、周辺環境に十分配慮するとともに、地域住民との協調を図り、工事の円滑な進捗に努めなければならない。

なお、営農状況・地元説明等により追加の対策が必要となった場合は監督職員と協議するものとする。

飛散防止対策範囲	設置期間	備　考
開水路（No,36＋38.00～No,39+14.00、No,40～40+27） サイホン呑口工・吐口工	高圧洗浄工施工時 表面被覆工施工時 ひび割れ補修工におけるコンクリート切削時 目地補修工等におけるコンクリート切削時	

（８）隣接構造物等に対する措置

施工位置に近接している構造物の位置、標高等を事前に測定し、監督職員に報告するものとする。

なお、作業中に隣接構造物及び周辺地形等に異常が認められた場合は、作業を中止して速やかに監督職員へ報告を行うものとし、第三者への影響がある場合は安全対策を講じた後に、その対策等について協議しなければならない。

また、不注意等により隣接構造物及び周辺地形等に損傷を与えた場合は、監督職員へ報告した後、受注者の責任において復旧しなければならない。

第５章　指定仮設

１．工事用道路等

搬入出の経路について、市道竜西幹１号線から竜西南北 21 号線を利用するものとするが、地元説明等により指定する場合がある。

２．仮置場及び仮設ヤード

（１）資材等を仮置きする場合は、第６章　工事用地等に示す発注者が確保している工事用地を使用できるものとするが、精査積算方式における仮設工に係る設計に基づき工事施工に必要となる仮置場については、必要箇所を検討するとともに、借地面積、期間等について監督職員と協議するものとする。

なお、仮置場を使用する際は、資材を置く範囲について、雑物等が混入しないように土木シートを敷き、また、工事用車両が通行する範囲については、その上に敷鉄板を敷設して使用するものとする。「

（２）使用に当たっては、監督職員と十分に協議するものとする。

３．土取場、建設発生土受入地

（１）土取場

１）土取場は図面に示す箇所とし、その名称、採取予定量は次のとおりである。

名称	地先名	搬出予定量	適用
土取場	熊本県八代市昭和日進町65-1 地先	15 ㎥	仮設ヤード盛土材

２）本土取場の土代金及び補償費は無償とする。

（２）建設発生土受入地

1）本工事の建設発生土受入地は図面に示す箇所とし、その名称、予定量は次のとおりであるが、場所等を変更することがある。

名称	地先名	搬入予定量	適用
建設発生土受入地	熊本県八代市昭和日進町 65-1 地先	15 ㎥	仮設ヤード盛土材

2）建設発生土受入地への処分方法は、適切な機械により整地する。

4．仮廻し水路工

（1）仮廻し水路は、既設用水路内に、別添図面に示す構造の水路を設置して仮廻す計画としているが、施工に先立ち現況の既設水路構造及び周辺状況等を把握した上で仮設計画を検討するものとする。

なお、本件に係る数量等は設計変更の対象とする。

（2）現設計での仮廻し用水量は下記に示す数量を想定している。

・用水量：Qmax＝3.465 ㎥/s

（3）余水吐の切欠については、施工前に鉄筋探査を行い、既設鉄筋が切欠端部と重ならない位置になるよう留意し、既設鉄筋が切欠端部に重なる場合は、切欠設置位置について監督職員と協議するものとする。

なお、切欠部以外のコンクリート及び既設鉄筋に損傷を与えないよう十分注意して施工しなければならない。

また、切欠部の復旧に当たっては、あと施工アンカーによる差筋を行い、配筋しなければならない。

（4）コルゲートフリュームの設置に当たっては、シート同士の接続部及びシートと縦フレーム接続部にパッキングを使用し、漏水が生じないよう施工しなければならない。

（5）仮廻し水路通水期間中は、作業開始前及び終了後、コルゲートフリューム等の破損等による漏水がないか見回りを行うこととする。

なお、漏水が確認された場合には、監督職員へ報告するとともに、対応策について協議しなければならない。

（6）撤去した仮廻し水路については、後工事により使用する予定としているため、図面に示す現場発生材置場へ搬出するものとする。

なお、搬出前に仮置き計画を監督職員へ提出し、承諾を得るものとする。

また、仮置き完了後に貸与品返還書を提出し、監督職員の受取確認を行うものとする。

（7）本工事で設置した取付コンクリートは、用水仮廻し終了後、取り壊すものとする。取壊しの際、既設水路周辺については、既設水路に影響を与えないよう人力にて施工を行うものとする。

（8）仮廻し水路設置のための掘削を行う際に、近接している橋梁の損傷を防ぐために土留工を行うが、これは精査積算方式の対象であり、契約締結後は必要な仮設に係る設計等を工事と一括して精査し、契約変更の対象とする

5．仮締切工

（1）現設計での仮締切は図面に示す鋼板と土のう等による締切を計画しているが、施工に先立ち、既設用水路の幅･高さ･仮廻し水路構造等を把握した上で仮設計画を検討し､監督職員と協議するものとする。

なお、大型土のうについては、大型土のう置き場に保管する土のうを使用し、不足分は土取場にて製作するものとする。

なお、本件に係る数量等は設計変更の対象とする。

（2）工事期間中の補修､維持管理及び工事完了後の撤去は受注者の責任において実施しなければならない。

（3）大型土のうは貸与品を使用するものとする。

（4）大型土のうの最終的な撤去に当たって、建設発生土受入地へ運搬後、袋は処分し、中詰め土は建設発生土受入地へ放土のうえ、適切な機械により整地するものとする。

6．水替工

（1）現設計では、高圧洗浄時における末端での排水、仮廻し水路撤去時における断水時の仮廻し水路内滞留水の排水及びサイホン施工前のサイホン内滞留水の排水を以下のとおり想定しているが、施工に先立ち既設用水路の幅・高さ・仮廻し水路構造等を把握したうえで仮設計画を検討するものとする。

なお、本件に係る数量等は設計変更の対象とする。

（２）工事現場内において想定する排水量は、次のとおりとする。

高圧洗浄時　　Qmax＝６㎥未満／hr／５m（作業時排水）
仮廻し水路撤去時　　Qmax＝30 ㎥未満／hr／５m（作業時排水）
２号サイホン内　　Qmax＝40 ㎥未満／hr／５m（作業時排水）
７号サイホン内　　Qmax＝120 ㎥未満／hr／５m（作業時排水）

７．土工

（１）仮置場進入路の盛土材料は、土取場からの採取土を使用するものとし、沈下が生じぬよう締め固めなければならない。

なお、表土への盛土材の混入を防ぐため、土木シートを敷設するものとする。

（２）撤去した盛土材料は、全て建設発生土受入地へ搬出しなければならない。

第６章　工事用地等

１．発注者が確保している用地

発注者が確保している工事用地及び工事に必要な用地（以下、「工事用地等」という。）は別添図面に示すとおりである。

２．精査積算方式に係る工事用地

受注者は、仮設工に係る設計に基づき工事上必要となる用地を検討するとともに、借地面積、期間等について監督職員と協議するものとする。

なお、借地契約に係る手続きについては、発注者により実施する。

３．工事用地等の使用及び返還

（１）発注者が確保する工事用地等の使用に当たっては、工事施工に先立ち、関係地権者及び監督職員と立会いの上、使用条件等の確認を行わなければならない。

（２）工事用地の返還に当たっては、使用条件に基づき必要な措置を講じた後、受注者、関係地権者及び監督職員の立会いのもとに確認を受けなければならない。

第７章　工事用電力

本工事に使用する電力設備は、受注者の責任において準備しなければならない。

第８章　設計変更等の業務

受注者は、仮設工（仮廻し水路工・仮締切工・水替工）に係る設計及びその他設計変更の必要が生じ、契約変更に必要な設計図書の作成を監督職員から指示された場合は、それに応ずるものとする。

なお、その経費については、別途協議のうえ、契約変更の対象とする。

第９章　貸与設備等

１．貸与品

仮締切工及び仮廻管架台防護工に使用する材料を以下のとおり貸与する。貸与期間は工事の期間内とする。

なお、貸与した資材の返却方法については、監督職員の指示によるものとする。

品名	規格	単位	数量	備考
大型土のう	耐候性	袋	27	

コルゲートフリューム	縦波型 1,818×2,306 シート	枚	260	
〃	縦波型 1,818×2,306 フレーム	組	516	
ボルト		式	1	

２．引渡し場所

熊本県八代市西宮町１３０６

３．引渡し時期

監督職員と打合せのうえ、決定するものとする。

４．引渡し方法

引渡し場所での積み込み、工事現場までの運搬は、受注者の責任において行うものとする。

５．その他

大型土のうの返却方法については、第５章４．仮廻し水路工（７）によるものとする。

木材等、貸与品の流用が不可と判断される場合は、監督職員と協議するものとする。

第１０章　工事用材料

１．規格及び品質

本工事で使用する主要材料の規格及び品質は、次のとおりである。

（１）石材及び骨材

再生クラッシャラン　RC-40

（２）鋼材

鉄筋コンクリート用棒鋼　SD295

（３）コンクリート二次製品

積ブロック　A 種　控 35cm

（４）コンクリート

コンクリートはレディーミクストコンクリートとし、種類は次のとおりとする。

種　類	呼び強度 (N/mm2)	スランプ (cm)	粗骨材の 最大寸法 (mm)	水セメント比 W/C (%)	ｾﾒﾝﾄの種類 による記号	使用目的
無筋コンクリート	１８	８	４０	６５以下	ＢＢ	構造物復旧工、 仮設工
鉄筋コンクリート	２１	１２	２０	６０以下	ＢＢ	水路復旧工 (余水吐部)

（５）表面被覆材（無機系）

ポリマーセメントモルタルとし、下表の品質規格を満足するものとする。

試験方法等		規格値	
中性化促進試験	JIS A 1153 促進期間 4 週間	中性化深さ 5 mm以下（中性化速度係数 18 mm/√年以下）	
付着強度試験	JSCE-K 561 水中条件における養生条件： 乾湿・温冷繰り返し回数：10 サイク	各試験条件における付着強度	
		標準条件	1.5N/mm 2 以上
		多湿条件	

	ル	低温条件	
		水中条件	1.0N/㎜２以上
		乾湿繰返し条件	
		温冷繰返し条件	
圧縮強度試験	JSCE-K 561（28 日養生）	21.0N/㎜２以上	
長さ変化率試験	JIS A 1129-3 試験体作成時及び脱型後の養生条件：温度 23±2℃、湿度 50±5%	2日間養生後に脱型した長さを基長とし、材齢28日の長さ変化率が0.05%以下	
摩耗深さ	表面被覆材の水砂噴流摩耗試験(案) (材齢28日、10時間経過後)	標準供試体に対する平均摩耗深さの比が無機系：1.5 以下、HPFRCC：2.5 以下	

（６）断面修復材

１）断面修復材

ポリマーセメントモルタルとし、下表の品質規格を満足するものとする。

試験方法等		規格値	
付着強度試験	JSCE-K 561 水中条件における養生条件：供試体作成後、温度 20±2℃、相対湿度 60±10%で 7 日間気中養生後、脱型して水中養生を行う。 乾湿・温冷繰り返し回数 10 サイクル	各試験条件における付着強度	
		標準条件	1.5N/㎜２以上
		多湿条件	
		低温条件	
		水中条件	1.0N/㎜２以上
		乾湿繰返し条件	
		温冷繰返し条件	
圧縮強度試験	JSCE-K 561（28 日養生）	21.0N/㎜２以上	
長さ変化率試験	JIS A 1129-3 試験体作成時及び脱型後の養生条件：温度 23±2℃、湿度 50±5%	2日間養生後に脱型した長さを基長とし、材齢28日の長さ変化率が0.05%以下	

２）断面修復工用防錆剤

ポリマーセメント系防錆剤とし、下表の品質規格を満足するものとする。

試験方法等		規格値	
耐アルカリ性の確認	日本建築学会「鉄筋コンクリート造建築物の耐久性調査・診断及び補修指針（案）・同解説」鉄筋コンクリート補修用防錆材の品質基準（案）	塗膜に異常が認められないこと	
鉄筋に対する付着強度試験		付着強さ 7.8N/mm2 以上	
防錆性試験		処理部	普通モルタルの錆の発生率の 50%以下
		未処理部	普通モルタルの錆の発生率の 110%以下

（７）ひび割れ補修材

１）ひび割れ充填材

弾性シーリング材とし、下表の品質規格を満足するものとする。

試験方法等		規格値
耐久性試験	JIS A 1439 5.17	JIS A 5758 耐久性区分 8020 以上
強度保持率試験	JIS A 1439 5.9	強度保持率 60%以上 （水中浸漬／標準）

（８）目地補修材

1）全天候クサビ挿入型目地材又は同等品以上とし、下表の品質規格を満足するものとする。
なお、同等品以上を使用する場合は、農林水産省農村振興局整備部設計課制定「農業水利施設の補修・補強工事に関するマニュアル【開水路補修編】」の各目地補修工法の品質・規格を満足するものとする。

試験方法等		規格値
ゴム低変位における応力・ひずみ試験	JIS K 6254 圧縮試験	静的せん弾性係数 0.98±0.1N/㎟以上
ゴム引張試験	JIS K 6251 ダンベル状試験	引張強度 12N/㎟以上 引張伸び　　400%以上
ゴム硬さ試験	JIS K 6253 タイプAデュロメータ	硬さ　　A60±5
ゴム熱老化試験	JIS K 6257 促進老化試験	引張強さ変化率　－20%以内 伸び変化率　－30%以内 硬さ変化 0～+7
ゴム圧縮永久ひずみ試験	JIS K 6262 常温及び高温試験	圧縮永久ひずみ率　45%以下
ゴム低温試験	JIS K 6261 低温衝撃ぜい化試験	－50℃以下
ゴム耐液試験	JIS K 6258 浸せき試験	質量変化率　5%以下
ゴム耐オゾン劣化	JIS K 6259 静的オゾン劣化試験 亀裂状態観察法	肉眼観察で亀裂のないこと
促進耐候性試験	JIS K 6266 試験条件:ｷｾﾉﾝｱｰｸﾗﾝﾌﾟ式4,000時間(放射照度60±2W/㎡、測定波長域 300～400nm) 又は、ｻﾝｼｬｲﾝｶｰﾎﾞﾝｱｰｸ灯式2,400時間(放射照度255W/㎡、測定波長域　300～700nm、パネル温度63℃)	ひび割れ、変色等がないこと
止水性試験	目地成型ゴム挿入工法の止水性試験方法（案）(試験水圧0.1MPa、水圧保持時間3分間)	漏水が認められないこと
伸縮追従性試験	鉛直変位追従試験 軸方向変位追従試験	漏水が認められず、剥がれがないこと

（9）その他
土木シート　　ポリプロピレン系

2．見本又は資料提出
主要材料及び次に示す工事材料は、使用前に試験成績書、見本、カタログ等を監督職員に提出して承諾を得なければならない。
なお、これ以外の材料についても監督職員が提出を指示する場合がある。

材　料　名	提　出　物
石材及び骨材	粒度分析表、品質証明書
コンクリート	試験成績書、配合表
表面被覆材（無機系）	試験成績書、カタログ
断面修復材	〃
ひび割れ補修材（弾性シーリング材）	〃
目地補修材	〃
各種プライマー	〃
コンクリート二次製品	カタログ

鋼材類	試験成績書・カタログ・ミルシート
その他	カタログ・製作図等

３．監督職員の検査又は試験

次に示す工事材料は、監督職員の検査又は試験を受けなければならない。

材料名	検査・試験項目	備考
表面被覆材（無機系）	袋外観	搬入時数量確認
断面修復材	袋外観	搬入時数量確認
ひび割れ補修材	袋外観	搬入時数量確認
目地補修材	外観、形状、寸法	搬入時抽出検査

４．資材の調達

次の資材については、以下の調達地域等から調達することを想定しているが、安定的な確保を図るために、当該調達地域等以外から調達せざるを得ない場合には、事前に調達地域等の在庫がないことが証明できる書類を提出し監督職員と協議するものとする。また、輸送費等に要した費用について、証明書類（実際の取引伝票等）を監督職員に提出するものとし、その費用について設計変更することとする。

資材名	規格	調達地域等
敷鉄板	t=22 ㎜	熊本県八代市

第１１章　施工

１．一般事項

（１）基準点

本工事の基準点及び水準点は、図面「平面縦断図」に示すB.M.R1-八4NO.35（E.L.5.243m）及びB.M.R1-八4NO.37（E.L3.957m）を使用しなければならない。基準点及び境界杭等は、施工中に損傷しないよう留意するとともに、移動の必要が生じた場合は監督職員に報告し指示を受けなければならない。

なお、補助ＢＭを設けた場合は、位置及び標高を監督職員に報告するものとする。また、基準点等の位置データは、測地成果 2000 に対応したものである。

（２）検測又は確認（施工段階確認）

１）本工事の施工段階確認は、下表に示すとおりである。ただし、確認時期・頻度については、監督職員の指示により変更する場合がある。

２）下表に示す以外の工種は、自主検査記録を確認する場合があるので、監督職員が求めた場合、これに応じなければならない。

工　種	確認内容	確認時期	遠隔確認対象	備考
準備工	施工範囲	施工着手前	－	
水路改修工	表面被覆（付着強度（施工前）、被覆厚）	初期施工段階で１箇所	－	
通水前確認 （開水路）	表面被覆（付着強度（施工後）、被覆厚、面積） 目地補修（延長） ひび割れ補修（幅、延長）	補修完了後に２箇所	－	

２．再生資源等の利用

（１）再生資材の利用

受注者は、次に示す再生資材を利用しなければならない。

資　材　名	規　格	備考
再生クラッシャラン	RC-40	ブロック積復旧部 仮廻し水路工

３．建設資材廃棄物等の搬出

（１）建設資材廃棄物等の搬出

本工事の施工に伴い発生する建設資材廃棄物等を本現場内で利用することが困難な場合は、次に示す処理施設へ搬出するものとするが、これにより難い場合は、監督職員と協議するものとする。

建設資材廃棄物	処理施設名	住所	受入時間	事業区分
コンクリート殻（有筋）	（株）吉田開発	熊本県八代市泉町下岳字肥賀志 952 番外	8 時～17 時	再資源化施設業者
コンクリート殻（無筋）	（株）金橋商会	熊本県八代市坂本町西部ろ字鉄山 1063 番 6	8 時～17 時	再資源化施設業者
汚泥	(有)中道環境開発 八代処理場	熊本県八代市新港町 3-2-10	9 時～17 時	再資源化施設業者
廃プラスチック類	（株）津田	熊本県八代市新港町 2-4-4	9 時～16 時	再資源化施設業者

４．特定建設資材の分別解体等

本工事における特定建設資材の工程ごとの作業内容及び分別解体等の方法は、次のとおりである。

工程ごとの作業内容及び解体方法	工　　程	作　業　内　容	分別解体等の方法
	①仮設	仮設工事 ■有　　□無	□手作業 ■手作業・機械作業の併用
	②土工	土工事 ■有　　□無	□手作業 ■手作業・機械作業の併用
	③基礎	基礎工事 □有　　■無	□手作業 □手作業・機械作業の併用
	④本体構造	本体構造の工事 ■有　　□無	□手作業 ■手作業・機械作業の併用
	⑤本体付属品	本体付属品の工事 □有　　■無	□手作業 □手作業・機械作業の併用
	⑥その他	その他の工事 □有　　■無	□手作業 □手作業・機械作業の併用

■が該当する部分である。

５．土工

（１）掘削及び床掘り

１）掘削土及び床掘り土は、埋戻し及び盛土に流用するもののほか全て建設発生土受入地へ搬出しなければならない。

（２）埋戻し及び盛土

１）埋戻し及び盛土は、一層の仕上がり厚さ３０㎝以下になるようまき出し、現地盤と同等の締固め度となるよう締固めなければならない。

なお、構造物壁より５０㎝までの範囲及び施工幅１ｍまでの範囲の埋戻し及び盛土は、振動コンパクタ又はタンパ等により入念に転圧するものとする。

また、前述以外の埋戻し及び盛土は、振動ローラ等により入念に転圧するものとする。

２）横断道路下における路体盛土は、一層の仕上がり厚さが３０㎝以下となるよう均一にまき出し、施工条件に合った機種の締固め機械で最大乾燥密度の９０％以上となるよう締固めを行わなければならない。

３）横断道路下における路盤下面から１ｍの部分については、路床として施工を行うものとし、一層の

仕上がり厚さが２０㎝以下となるよう均一にまき出し、施工条件に合った機種の締固め機械で最大乾燥密度の９０％以上となるよう締固めを行わなければならない。

６．水路補修工

（１）準備工

１）湧水や降雨が水路背面から流入する場合は、止水又は導水処理等について監督職員と協議するものとする。

また、工事の施工に支障となる樹木や草、泥土等が存在する場合は、その処理について監督職員と協議するものとする。

２）降雨及び降雪対策、養生温度の確保、被覆材の飛散防止等の対策が必要な場合は、適宜、ビニールシート等により養生するものとする。

（２）下地処理工

１）高圧洗浄機等を用いコンクリート表面の泥、藻、苔、油脂類等の付着物及び剥離箇所など局所的な脆弱部を除去しなければならない。また、脆弱部を除去した殻については集積し汚泥として処理を行うことを想定しているが、これによりがたい場合は監督職員と協議するものとする。

２）標準洗浄圧は側壁 30MPa 及び底版 30MPa を想定しているが、側壁における付着力が品質管理を満足しない場合、監督職員と協議するものとする。

なお、洗浄水については、高圧洗浄機の詰まり防止のため水道水を計画している。

３）高圧洗浄後に用水路の表面に付着物・劣化物のないコンクリート表面であることを確認するものとする。

（３）補修範囲の確認

１）下地処理を完了した後、工事区間の機能診断（近接目視）及び、既設用水路コンクリート表面の凹凸量調査等を実施するものとし、その結果をとりまとめて監督職員へ提出するものとする。

調査方法等は以下に示すとおりである。

① 機能診断調査（近接目視）

項　目	調　査　内　容
測定基準	工事対象区間（全バレル）
調査方法	目視や簡易な器具による計測等の調査を行い、変状等を定量的に把握（ひび割れ・欠損・変状等の計測）するとともにスケッチを作成する。

② 凹凸量調査

項　目	調　査　内　容
測定基準	施工延長概ね 50m毎に１箇所の割合で測定する。 1 箇所につき左右側壁の２点を測定する。
調査方法	下げふり等を用いて側壁の凹凸量を㎜単位で測定する。（下端から 10cm ピッチ）

③ 目地形状の確認及び目地間の測定

工事範囲の目地毎に状況を確認し、「目地仕上げ方法」による墨だしを行い、目地間を測定するものとする。

測定位置は天端・ハンチ下・底版とし、両壁にて計測するものとする。

なお、「目地仕上げ方法」については、別途監督職員が指示するものとする。

２）機能診断調査時に以下の状況が確認された場合は、監督職員と処理方法等について協議するものとする。

なお、状況によっては機能診断士による機能診断・工法検討等を追加する場合がある。

項　　目	状　　況
ひび割れ	ひび割れ幅 1.0 ㎜以上の特徴的（格子状・亀甲状・側壁を横切るようなひび割れ）が確認された場合。
変形・ひずみ	バレルに全体的に変形・ひずみが確認された場合。
欠損・損傷	１バレルに 1%以上の欠損・損傷が確認された場合。

地形変形	背面土の空洞、周辺地盤の陥没・ひび割れ等が確認された場合。

3）図面作成

近接目視結果等を基に補修計画図を作成するものとする。

なお、断面修復の面積については、水路補修工標準図による範囲にて施工するものとするが、補修箇所が近接している場合は、監督職員と協議するものとする。

4）調査結果に基づく施工範囲の決定に当たっては、着前に監督職員の現地確認を受けるものとする。

（4）断面修復工（左官工法）

1）下地処理において、脆弱部が残っている場合は施工方法について監督職員と協議するものとする。

2）鉄筋の露出又は腐食が確認された場合は、劣化部の範囲より広くコンクリートカッターを入れ、鉄筋背面まではつり、ワイヤブラシ等で念入りに錆落としを行った上で清掃し、鉄筋に防錆材を塗布するものとする。

3）防錆材の塗布に当たっては、施工前に錆除去状況を確認し、錆等が見受けられた場合は除去するものとする。

4）断面補修材の塗り込みに当たっては、施工前に防錆材の塗り残し・塗りむら等がないことを確認し、施工するものとする。

5）プライマーは、塗り残しが無いよう隅角部まで入念に塗布するものとする。

6）断面修復材は、金コテ等により平滑に仕上げるものとする。

修復厚が３㎝以上ある場合は、１層を３㎝以内とし複数層に分けて、施工しなければならない。

なお、日平均気温が４℃以下になることが予想される場合、材料、配合、練り混ぜ、運搬、断面修復作業等において、温度管理等を行い、材料の凍結や初期凍害を防止しなければならない。

また、養生の方法については、事前に監督職員の承諾を得るものとする。

なお、鉄筋の減肉が確認された場合は、補修方法等について監督職員と協議するものとする。

7）通水前までに、施工面に浮き・ひび割れ・硬化不良等がないこと及び施工箇所の平滑性を確認するものとし、該当箇所が見受けられた場合は補修方法等について監督職員と協議するものとする。

（5）ひび割れ補修工（充填工法）

1）ひび割れは、別添図面に示すとおり溝はつりを行い、溝内面の汚れ・切粉等を除去した後、プライマーを塗布したのち速やかに充填材を充填し、へら、コテ等を用いて表面を平滑に仕上げるものとする。

2）充填材が硬化するまで、ほこり等がつかないように必要な養生を行うものとする。

3）ひび割れ箇所からの漏水が確認された場合は、チューブ・止水材等により止水処理するものとする。

なお、漏水量が多く施工が困難な場合は、別途監督職員と協議するものとする。

（6）表面被覆工（無機系）

1）表面被覆材の配合等

使用する被覆材の配合については事前に監督職員の承諾を得るものとする。

2）プライマー塗布

プライマーについては、ローラー、刷毛、吹付け機械等を用い、既設水路コンクリート表面の乾燥状態などあらかじめ承諾を得た施工方法により塗布するものとする。

3）不陸調整

不陸（凹凸）の調整は、表面被覆工に使用する材料で本施工と一体的に行うものとする。

4）湧水がある場合は、施工前に湧水対策を行い被覆箇所への湧水の流入を防止するものとする。対策方法については監督職員と協議するものとする。

5）被覆工

被覆工の施工に当たっては、ローラー、金コテ又は吹付け機械等により、空気が混入しないよう注意し、塗布するものとする。ただし、打継ぎ用プライマーを使用する場合は、事前に承諾を得た打継ぎ有効時間内に終了させなければならない。

なお、被覆材が目地内部、ひび割れ補修部に入らないよう被覆工に先立ち、マスキング等により目地部、ひび割れ補修部を養生するものとする。

6）表面仕上げ

養生材を使用する場合は、事前に監督職員の承諾を得るものとし、たるみ、ムラのないよう金コテ等により平滑に仕上げるものとする。

7）養生

表面仕上げ後は、直射日光や強風により表面に乾燥ひび割れ等が生じないよう、必要に応じてシート等により養生を行わなければならない。

なお、日平均気温が４℃以下になることが予想される場合は、材料、配合、練り混ぜ、運搬、被覆作業等において、温度管理及び養生を行い、材料の凍結や初期凍害を防止しなければならない。

また、養生の方法については、事前に監督職員の承諾を得るものとする。

8）被覆面の確認

通水前までに、被覆面のむら・流れ・剥がれ・浮き・硬化不良等がないことを確認するものとし、該当箇所が見受けられた場合は補修方法等について監督職員と協議するものとする。

9）施工範囲の追加

底版部については、本工事の施工対象外としているが、機能診断の結果等によっては、変更追加を行う場合がある。

（7）目地補修工（全天候クサビ挿入型目地）

1）一般事項

目地の設置位置は、「目地仕上げ方法」に基づいて設けることとする。

2）目地タイプの選定

全天候クサビ型目地材はW＝85 タイプを標準とする。

なお、同章　6．（3）1）③において、上記のタイプの設置範囲を超える目地のズレ・段差が確認された場合は、タイプについて監督職員と協議するものとする。

3）目地挿入部の前処理

既設目地部の両端をコンクリートカッターで切り込んだ後、ピック等によりはつり取り、目地側壁に付着している異物を除去し表面を清掃するものとする。

4）目地挿入

目地は、目地部にまっすぐに挿入し、ねじれのないよう留意しなければならない。

また、目地の施工は、原則として１施工目地を１本製品で挿入するものとするが、既設目地の状況によっては分割する場合もある。

5）段差箇所及び屈曲部の施工

目地挿入部に段差がある場合及び水路断面屈曲部にかかる場合の施工については、事前に監督職員の承諾を得るものとする。

6）目地の接続

全天候クサビ型目地材については、水路目地長が 7.08ｍあるため、現地にて接着材を用いて接続を行う計画である。なお、接着方法及び接着位置については、事前に監督職員の承諾を得るものとする。

7）仕上げ

目地部端部及び折れ部の切断・接着箇所は専用接着剤によりすり付け、防水（漏水）処理を行わなければならない。

（8）目地補修工（目地成型ゴム挿入工法）

1）一般事項

目地の設置位置は、「目地仕上げ方法」に基づいて設けることとする。

2）目地挿入部の前処理

既設目地部の両端をコンクリートカッターで切り込んだ後、ピック等によりはつり取り、目地側壁に付着している異物を除去し表面を清掃するものとする。

3）接着材の塗布

接着材塗布前に、目地側面に刷毛でプライマーをむらなく塗布しなければならない。

接着材は塗布後ヘラにて目地側面にむらなく塗りつけなければならない。

4）目地挿入

目地は、目地部にまっすぐに挿入し、ねじれのないよう留意しなければならない。

また、目地の施工は、原則として１施工目地を１本製品で挿入するものとするが、既設目地の状況によっては、分割する場合もある。

５）段差箇所及び屈曲部の施工

目地挿入部に段差がある場合及び水路断面屈曲部にかかる場合の施工については、事前に監督職員の承諾を得るものとする。

６）仕上げ

目地部端部及び折れ部の切断・接着箇所はシーリング材によりすり付け、防水（漏水）処理を行わなければならない。

７．コンクリートブロック積工

（１）コンクリートブロック積（張）の施工上、法高の調整、屈曲部、隅部の取付等で規格のブロックの使用が不適当な場合は監督職員の承諾を得て、現場打ちコンクリートで施工するものとする。

（２）水抜孔は、硬質ポリ塩化ビニル管（VU）内径5～10cmを２～３m2 に１箇所の割合で設置しなければならない。

８．種子吹付工（法面保護工）

（１）一般事項

１）材料は、雨、露、湿気等を妨げる場所で保管するとともに、不純物等の混入がないよう注意しなければならない。

２）法面のごみ、浮根、浮石及び浮土等を除去するとともに、法面は、施工に支障のない程度に整形を行うものとする。

３）強風時、強雨時又は施工直後に浸食や崩壊の可能性のある場合は、施工してはならない。

（２）施工範囲

仮廻し水路工　管理用道路復旧法面部

（３）吹付種子

吹付種子は以下のとおりとする。

（100m2 当たり）

種　　子		肥料	養生材	粘着剤
シロクローバ	アカクローバ	高度化成	ファイバー	
0.5kg	0.5kg	4.0kg	8.0kg	0.1kg

第１２章　施工管理

１．主任技術者等の資格

主任技術者又は監理技術者の資格は、入札説明書によるものとする。

２．施工管理

（１）施工管理の追加項目

施工管理基準に定めのない追加項目とその管理基準等は、次によらなければならない。

１）出来形管理

直接測定による出来形管理は以下のとおりとする。

ただし、工法により下表により難い場合は、事前に監督職員と協議するものとする。

工　種	項目	管理基準値及び 規格値	測定基準
表面被覆工 （無機系）	被覆厚さ	基準値：側壁　+3 ㎜、-0 ㎜ 規格値：側壁　-0 ㎜	施工延長概ね 50m ごとに１箇所の割合で測定する。１箇所につき、左右側壁の２点を測定する。

工　種	項目	管理基準値及び 規格値	測定基準
	面積	基準値：－ 規格値：施工面積≧設計面積	全施工面積について、断面が変化する毎に展開図又はその他の方法により測定（求積）し、確認する。
断面修復工 （左官工法）	長さ	基準値：+5 ㎜、-0 ㎜ 規格値：-0 ㎜	各補修箇所
	幅	基準値：+5 ㎜、-0 ㎜ 規格値：-0 ㎜	各補修箇所
	厚さ	基準値：+5 ㎜、-0 ㎜ 規格値：-0 ㎜	各補修箇所とし、１箇所当たり４点測定する。 ただし、小規模補修（概ね 1m2 未満）は１点測定する。
	面積	基準値：－ 規格値：施工面積≧設計面積	各施工面積について展開図又はその他の方法により測定（求積）し、確認する。
ひび割れ補修工 （充填工）	延長	基準値：-0 ㎜ 規格値：-0 ㎜	各補修箇所
	溝はつり幅	基準値：-0 ㎜ 規格値：-0 ㎜	各補修箇所 ただし､1 箇所当たりの施工延長が 10m 以上の場合は施工延長 10m 毎に 1 箇所の割合で測定する。
	溝はつり深さ	基準値：-0 ㎜ 規格値：-0 ㎜	〃
	充填量	基準値：設計量以上 規格値：設計量以上	充填総量を確認する。
目地補修工 （全天候クサビ挿入型目地材）	切削幅	W=85 基準値：6㎜+1.5 ㎜ 規格値：6㎜+1.5 ㎜	各補修箇所 測定位置は左右壁中央付近及び底版中央付近の計３箇所
	切削深さ	W=85 基準値：13㎜+3 ㎜ 規格値：13㎜+3 ㎜	〃
	溝間隔	W=85 基準値：70㎜+20 ㎜ 規格値：70㎜+20 ㎜	〃
	延長	基準値：-0 ㎜ 規格値：-0 ㎜	各補修箇所
目地補修工 （目地成型ゴム挿入工法）	切削幅	基準値：＋0 ㎜、-2㎜ 規格値：＋0 ㎜	各補修箇所 測定位置は左右壁中央付近及び底版中央付近の計３箇所
	切削深さ	基準値：-0 ㎜ 規格値：-0 ㎜	〃

工　種	項目	管理基準値及び 規格値	測定基準
	延長	基準値：-0 ㎜ 規格値：-0 ㎜	各補修箇所

撮影記録による出来形管理は以下のとおりとする。

工　　種		撮影基準	撮影箇所
下地処理		施工延長概ね50ｍにつき１箇所の割合で撮影する。 50ｍ未満は２箇所撮影する。	施工前後の表面状況、施工状況、使用機械、洗浄圧力、不陸･凹凸の状況、付着強度試験の測定値（左右側壁及び底版）を撮影する。
表面被覆工 （無機系）		施工延長概ね50ｍにつき１箇所の割合で撮影する。 50ｍ未満は２箇所撮影する。	施工状況、使用機械、使用材料の配合・練り混ぜ状況を撮影する。 左右側壁において、被覆厚さ、面積測定状況、付着強度測定値を撮影する。
		全１回	材料の総使用量が分かるものを撮影する。
断面修復工 （左官工法）	断面修復工	施工延長概ね50ｍにつき１箇所の割合で撮影する。 50ｍ未満は２箇所撮影する。	施工前後の状況、施工状況、使用材料の配合・練り混ぜ状況、厚さ、寸法、面積測定状況を撮影する。
		全１回	材料の総使用量が分かるものを撮影する。
	鉄筋処理	施工箇所毎	防錆処理状況を撮影する。
ひび割れ補修工（充填工法）		施工(水路)延長概ね50ｍにつき１箇所の割合で撮影する。 50ｍ未満は２箇所撮影する。	施工状況、使用機械、補修箇所の溝はつりの幅と深さ、延長を撮影する。
		全１回	材料の総使用量が分かるものを撮影する。
目地補修工 （全天候クサビ挿入型目地材）	切削工	施工(水路)延長概ね50ｍにつき１箇所の割合で撮影する。 50ｍ未満は２箇所撮影する。	施工状況、使用機械、切削幅及び深さ（左右側壁及び底版）、湧水部の止水又は導水の状況を撮影する。
	目地設置	施工(水路)延長概ね50ｍにつき１箇所の割合で撮影する。 50ｍ未満は２箇所撮影する。	施工状況、補修箇所の延長を撮影する。

工　　種		撮影基準	撮影箇所
		全１回	材料（全天候クサビ挿入型目地材）の総使用量が分かるものを撮影する。
目地補修工 （目地成型ゴム挿入工法）	切削工	施工延長概ね 100m につき１箇所の割合で撮影する。 なお、サイホンは各１箇所以上撮影する。	施工状況、使用機械、切削幅及び深さ（左右側壁及び底版）、湧水部の止水又は導水の状況を撮影する。
	目地設置	施工延長概ね 100m につき１箇所の割合で撮影する。 なお、サイホンは各１箇所以上撮影する。 全１回	施工状況、補修箇所の延長を撮影する。 材料（プライマー、塗布材、成型ゴム等）の総使用量が分かるものを撮影する。

２）品質管理

水路補修工の品質管理は以下のとおりとする。

ただし、工法により下表により難い場合は、事前に監督職員と協議するものとする。

工種	試験 （測定） 項目	試験方法	規格値	試験（測定）基準
下地処理	付着強度	単軸引張試験	側壁：個々の試験値が1.0N/㎟以上	下地処理後500㎡ごとに２箇所（左右側壁）、1箇所当たりの試験数は３個
表面被覆工 （無機系）	圧縮強度 （材齢28日）	JSCE-K561	21.0N/㎟以上	①試験体の作製：表面被覆工施工中の材料練り混ぜ中のものから採取 ②試験頻度：500㎡ごとに１回 ③試験体：円柱試験体（φ50㎜×100㎜）を1回につき３本採取作成1日後に脱型し、材齢28日まで20℃±2℃の水中養生
	付着強度	単軸引張試験	側壁：個々の試験値が1.0N/㎟以上	表面被覆後500㎡ごとに２箇所（左右側壁）、１箇所当たりの試験数は３個
断面修復工 （左官工法）	圧縮強度 （材齢28日）	JSCE-K561	21.0N/mm^{2}以上	①試験体の作製：断面修復工施工中の材料練り混ぜ中のものから採取 ②試験頻度：施工延長概ね100ｍごとに１回 ③試験体：円柱試験体（φ50㎜×100㎜）を１回につき3本採取作成１日後に脱型し、材齢28日まで20℃±2℃の水中養生

３．工事写真における黒板情報の電子化について

黒板情報の電子化は、被写体画像の撮影と同時に工事写真における黒板の記載情報の電子的記入を行うことにより、現場撮影の省力化、写真整理の効率化を図るものである。

受注者は、工事契約後に監督職員の承諾を得たうえで黒板情報の電子化を行うことができる。黒板情報の電子化を行う場合、受注者は、以下の（１）から（４）によりこれを実施するものとする。

（１）使用する機器・ソフトウエア

受注者は、黒板情報の電子化に必要な機器・ソフトウエア等（以下、「機器等」という。）は、「土木工事施工管理基準 別表第２ 撮影記録による出来形管理」に示す項目の電子的記入ができるもので、かつ「電子政府における調達のために参照すべき暗号のリスト（CRYPTREC 暗号リスト）」（URL「https：//www. cryptrec. go.jp/list.html」）に記載する基準を用いた信憑性確認機能（改ざん検知機能）を有するものを使用するものとする。

（２）機器等の導入

１）黒板情報の電子化に必要な機器等は、受注者が準備するものとする。

２）受注者は、黒板情報の電子化に必要な機器等を選定し、監督職員の承諾を得なければならない。

（３）黒板情報の電子的記入に関する取扱い

１）受注者は、（１）の機器等を用いて工事写真を撮影する場合は、被写体と黒板情報を電子画像として同時に記録してもよいこととする。

２）本工事の工事写真の取扱いは、「土木工事施工管理基準 別表第２ 撮影記録による出来形管理」及び「電子化写真データの作成要領（案）」によるものとする。なお、上記１）に示す黒板情報の電子的記入については、「電子化写真データの作成要領（案） ６ 写真編集等」に示す「写真編集」には該当しないものとする。

３）黒板情報の電子化を行う場合は、従来型の黒板を併用することはできない。

ただし、高温多湿、粉じん等の現場条件により機器の使用が困難な場合は、この限りではない。

４）黒板情報の電子化を適用する場合は、従来型の黒板を写し込んだ写真を撮影する必要はない。

（４）写真の納品

受注者は、（３）に示す黒板情報の電子化を行った写真を、工事完成時に発注者へ納品するものとする。なお、受注者は納品時に URL（https://www.cals.jacic.or.jp/CIM/sharing/index_digital.html）のチェックシステム（信憑性チェックツール）又はチェックシステム（信憑性チェックツール）を搭載した写真管理ソフトウエアを用いて黒板情報を電子化した写真の信憑性確認を行い、その結果を監督職員へ提出するものとする。

（５）費用

機器等の導入に要する費用は、従来の黒板に代わるものであり、技術管理費の写真管理に要する費用に含まれる。

４．工事現場における遠隔確認について

（１）本工事は、施工段階確認、材料検査、立会等による確認を受注者が動画撮影用カメラにより撮影した映像と音声を監督職員等に同時配信し、双方向通信により会話をしながら監督職員等がモニター上で工事現場等の確認（以下「遠隔確認」という）を行う工事である。

（２）遠隔確認の活用は、別添の「工事現場等における遠隔確認に関する実施要領」によるものとする。

（３）農林水産省が推奨するＷｅｂ会議システムは、Microsoft Teams である。

（４）通信環境が整わない現場や遠隔確認が非効率となる場合も想定されることから、受発注者の協議により遠隔確認の適用・不適用を決定するものとする。

第１３章　条件変更の補足説明

本工事の施工に当たり、自然的又は人為的な施工条件が設計図書等と異なる場合、あるいは、設計図書等に示されていない場合の施工条件の変更に該当する主な事項は、次のとおりである。

（１）排水量

（２）湧水等の出現

（３）関係機関との協議

（４）工事数量表の備考欄に「概」又は「精」と表現した数量について変更が生じた場合
（５）現地精査の結果、仮設工（仮廻し水路工・仮締切工・水替工）に係る設計の設計諸元に相違が生じた場合
（６）遠隔確認の試行を行う場合
（７）その他

第１４章　その他

１．契約後ＶＥ提案

（１）定義

「ＶＥ提案」とは、工事請負契約書第 19 条の２の規定に基づき、契約締結後、設計図書に定める工事目的物の機能、性能等を低下させることなく請負代金額を低減することを可能とする施工方法等の設計図書の変更について、受注者が発注者に行う提案をいう。

（２）ＶＥ提案の意義及び範囲

１）ＶＥ 提案の範囲は、設計図書に定められている内容のうち工事材料及び施工方法等に係る変更により請負代金額の低減を伴うものとし、原則として工事目的物の変更を伴わないものとする。

２）ただし、次の提案は、ＶＥ提案の範囲に含めないものとする。

①　施工方法等を除く工期の延長等の施工条件の変更を伴う提案
②　工事請負契約書第 18 条（条件変更等）に基づき条件変更が確認された後の提案
③　競争参加資格要件として求めた同種工事又は類似工事の範囲を超えるような工事材料、施工方法等の変更の提案

（３）ＶＥ提案書の提出

１）受注者は、（２）のＶＥ提案を行う場合、次に掲げる事項をＶＥ提案書（共通仕様書　様式６－１～４）に記載し、発注者に提出しなければならない。

①　設計図書に定める内容とＶＥ提案の内容の対比及び提案理由
②　ＶＥ提案の実施方法に関する事項（当該提案に係る施工上の条件等を含む）
③　ＶＥ提案が採用された場合の工事代金額の概算低減額及び算出根拠
④　発注者が別途発注する関連工事との関係
⑤　工業所有権を含むＶＥ提案である場合、その取扱いに関する事項
⑥　その他ＶＥ提案が採用された場合に留意すべき事項

２）発注者は、提出されたＶＥ提案書に関する追加的な資料、図書その他の書類の提出を受注者に求めることができる。

３）受注者は、ＶＥ提案を契約締結の日より、当該ＶＥ提案に係る部分の施工に着手する日の 35 日前までに、発注者に提出できるものとする。

４）ＶＥ提案の提出費用は、受注者の負担とする。

（４）ＶＥ提案の適否等

１）発注者は、ＶＥ提案の採否について、原則として、ＶＥ提案を受領した日の翌日から 14 日以内に書面（共通仕様書　様式６－５）により通知するものとする。ただし、その期間内に通知できないやむを得ない理由があるときは、受注者の同意を得たうえでこの期間を延長することができるものとする。

２）また、ＶＥ提案が適正と認められなかった場合には、その理由を付して通知するものとする。

３）ＶＥ提案の審査に当たっては、施工の確実性、安全性、設計図書と比較した経済性を評価する。

４）発注者は、ＶＥ提案により設計図書の変更を行う場合は、工事請負契約書第 19 条の２（設計図書の変更に係る受注者の提案）の規定に基づくものとする。

５）発注者は、ＶＥ提案により設計図書の変更を行う場合は、工事請負契約書第 25 条（請負代金額の変更方法等）の規定により請負代金額の変更を行うものとする。

６）前項の変更を行う場合においては、ＶＥ提案により請負代金額が低減すると見込まれる額の 10 分の 5 に相当する額（以下、「ＶＥ管理費」という。）を削減しないものとする。

７）ＶＥ提案を採用した後、工事請負契約書第 18 条（条件変更等）の条件変更が生じた場合において、

発注者がＶＥ提案に対する変更案を求めた場合、受注者はこれに応じるものとする。

８）発注者は、工事請負契約書第 18 条（条件変更等）の条件変更が生じた場合には、工事請負契約書第 24 条（請負代金額の変更方法等）第１項の規定に基づき、請負代金額の変更を行うものとする。ＶＥ提案を採用した後、工事請負契約書第 18 条（条件変更等）の条件変更が生じた場合の前記６）のＶＥ管理費については、変更しないものとする。ただし、双方の責に帰することができない理由（不可抗力、予測不可能な事由等）により、工事の続行が不可能又は著しく工事低減額が減少した場合においては、発注者と受注者が協議して定めるものとする。

（５）ＶＥ提案書の使用

発注者は、ＶＥ提案を採用した場合、工業所有権が設定されたものを除き、その内容が一般的に使用されている状態となった場合は、当該工事以外の工事においてその内容を無償で使用する権利を有するものとする。

（６）責任の所在

発注者がＶＥ提案を適正と認め、設計図書の変更を行った場合においても、ＶＥ提案を行った受注者の責任が否定されるものではないこととする。

２．電子納品

工事完成図書を、共通仕様書第１編１－１－３７に基づき作成し、次のものを提出しなければならい。

・工事完成図書の電子媒体（ＣＤ－Ｒ、ＤＶＤ－Ｒ又はＢＤ－Ｒ）正副２部

３．配置予定監理技術者等の専任期間

（１）請負契約の締結後から工事の始期までの期間については、主任技術者又は監理技術者の配置を要しない。

（２）契約締結日から現場着手するまでの期間（現場事務所の設置、資機材の搬入又は仮設工事等が開始されるまでの期間）については、発注者と受注者の間で書面により明確にした場合に限って、主任技術者又は監理技術者の工事現場への専任を要しない。

（３）工事完成後、検査が終了し（発注者の都合により検査が遅延した場合を除く）事務手続き、後片付け等のみが残っている期間については、発注者と受注者の間で明確にした場合に限って、主任技術者又は監理技術者の工事現場への専任を要しない。なお、検査が終了した日は、発注者が工事の完成を確認した旨、受注者に通知した日とする。

４．ワンデーレスポンス実施に関する事項

「ワンデーレスポンス」とは、監督職員が受注者からの協議等に対する指示、通知を原則「その日のうち」に回答する対応である。ただし、「その日のうち」の回答が困難な場合は、いつまでに回答が必要なのかを受注者と協議のうえ、回答日を通知するなど、何らかの回答を「その日のうち」にすることである。

なお、「その日のうち」とは午前に協議等が行われたものは、その日のうちに回答することを原則とし、午後に協議等が行われたものは、翌日中に回答するものとする。ただし、原則として閉庁日を除く。

５．工事の施工効率向上対策

受発注者間の現場条件等の確認の場として、次の会議を設置するので、現場代理人等の受注者代表は、次の事項並びに「工事の施工効率向上対策」（農水省 WEB サイト）を十分に理解のうえ、対応するものとする。

（１）工事円滑化会議（施工条件確認会議）

工事契約後に、円滑な工事着手が図れるよう事業所長、次長、総括監督員、主任監督員（主催）及び監督員が、現場代理人、受注会社幹部に設計の考え方等を説明し、共有を図るものとする。

なお、開催日程、出席者、課題等については現場代理人と監督職員の協議により定めるものとする。

（２）工事円滑化会議（工程確認会議）

工事着手時及び新工種発生時等において、現場代理人、受注会社幹部並びに事業所長、次長、総括

監督員、主任監督員（主催）及び監督員が、施工計画、工事工程等について、確認し、円滑な工事の実施を図る工事円滑化会議を開催するものとする。なお、開催日程・出席者・課題等については現場代理人と監督職員の協議により定めるものとする。

（３）設計変更確認会議

工事完成前に、設計変更手続きや工事検査が円滑に行われるよう、現場代理人・受注会社幹部並びに事業所長、次長、総括監督員、主任監督員（主催）、監督員が工期、設計変更内容、技術提案の履行状況等について、高いレベルで確認する設計変更確認会議を開催するものとする。なお、開催日程・出席者・課題等については、現場代理人と監督職員と協議し定めるものとする。

（４）対策検討会議

工事実施中において、自然的又は人為的な要因等により、工事の工期、設計及び施工等に大きな影響をもたらす重大な事象が発生した際に、調査設計段階の検討内容を含めた技術課題等の迅速な解決に向けて、現場代理人・受注会社幹部並びに各地方農政局地方参事官（議長）・関係課職員、事業所長、次長、総括監督員、主任監督員、監督員が対応方針の協議・確認を行う対策検討会議を開催することができるものとする。なお、対策検討会議は、現場代理人又は監督職員が工事円滑化会議等において協議の上開催する。

（５）建設コンサルタントの出席

上記（１）、（２）、（３）及び（４）の会議に必要に応じて建設コンサルタントを出席させる場合は、必要経費を積算し、別途契約により対応するものとする。

なお、工事受注者の同会議出席に要する経費については、当該工事の現場管理費の中の通信交通費に含まれるものと考えており、開催回数にかかわらず変更契約の対象としない。

（６）工事円滑化会議、設計変更確認会議及び対策検討会議において確認した事項については、打ち合わせ記録簿（共通仕様書　様式－42）に記録し、相互に確認するものとする。

６．週休２日による施工

（１）本工事は、週休２日に取り組むことを前提として、労務費、機械経費（賃料）、共通仮設費（率分）、現場管理費（率分）を補正した試行対象工事である。

受注者は、契約後、週休２日による施工を行わなければならない。なお、受注者の責によらない現場条件･気象条件等により週休２日相当の確保が難しいことが想定される場合には監督職員と協議するものとする。

（２）「週休２日」とは、対象期間を通じた現場閉所の日数が、４週８休以上となることをいい、対象期間内の現場閉所日数の割合が 28.5%（８日／28 日）以上の水準に達する状態をいう。

なお、ここでいう対象期間、現場閉所等の具体的な内容は次のとおりである。

① 対象期間とは、工事着手日から工事完成日までの期間をいう。なお、対象期間において、年末年始を挟む工事では年末年始休暇分として 12 月 29 日から１月３日までの６日間、８月を挟む工事では夏季休暇分として土日以外の３日間、工場製作のみを実施している期間、工事全体を一時中止している期間、余裕期間のほか、発注者があらかじめ対象外としている内容に該当する期間（受注者の責によらず現場作業を余儀なくされる期間など）は含まない。

② 現場閉所とは、現場事務所等での事務作業を含め、１日を通して現場作業が行われない状態をいう。ただし、現場安全点検や巡視作業等、現場管理上必要な作業を行うことは可とする。

③ 降雨、降雪等による予定外の現場閉所日についても、現場閉所日数に含めるものとする。

（３）週休２日（４週８休以上）の実施の確認方法は、次によるものとする。

① 受注者は、契約後、週休２日の実施計画書を作成し監督職員へ提出する。

② 受注者は、週休２日の実施状況を定期的に監督職員へ報告する。なお、週休２日の実施状況の報告については、現場閉所実績が記載された日報、工程表や休日等の作業連絡記録、安全教育・訓練等の記録資料等により行うものとする。

③ 監督職員は、上記受注者からの報告により週休２日の実施状況を確認するものとし、必要に応じて受注者からの聞き取り等を行う。

④ 監督職員は、受注者から定期的な報告がない場合や、実施状況が確認できない場合などがあれば、受注者から上記②の記録資料等の提示を求め確認を行うものとする。

⑤ 報告の時期は、受注者と監督職員が協議して定める。

（４）監督職員が週休２日の実施状況について、必要に応じて聞き取り等の確認を行う場合には、受注者は協力するものとする。

（５）発注者は、現場閉所を確認した場合は、現場閉所状況に応じた以下に示す補正係数により、労務費、機械経費（賃料）、共通仮設費（率分）、現場管理費（率分）を補正する。

①補正係数

	４週８休以上 〔現場閉所率　28.5%（８日/28 日）以上〕
労務費	1.02
機械経費（賃料）	1.02
共通仮設費（率分）	1.02
現場管理費（率分）	1.05

②補正方法

当初積算において４週８休以上の達成を前提とした補正係数を各経費に乗じている。なお、発注者は、工事完成時に現場閉所の達成状況を確認後、４週８休に満たない場合は、工事請負契約書第 25 条の規定に基づき請負代金額のうち、それぞれの経費につき上記①に示す補正係数による補正を行わずに減額変更する。

また、提出された工程表が週休２日の取得を前提としていないなど、明らかに受注者側に週休２日に取り組む姿勢が見られなかった場合については、契約違反として「地方農政局工事成績等評定実施要領（模範例）の制定について」（平成 15 年２月 19 日付け 14 地第 759 号大臣官房地方課長通知。以下「工事成績要領」という。）別紙８（事業（務）所長用）に示す「７．法令遵守等」において、点数 10 点を減ずるものとする。

（６）週休２日の確保に取り組む工事において、市場単価方式・土木工事標準単価による積算に当たっては、現場閉所状況に応じて、以下のとおり補正する。

名称	区分	補正係数
		４週８休以上
鉄筋工		1.02

７．週休２日制の促進

（１）本工事は、週休２日制を促進するため、現場閉所状況に応じて工事成績要領に基づく工事成績評定において加点評価を行うとともに、週休２日制工事の促進における履行実績取組証明書（以下「履行実績取組証明書」という。）の発行を行う工事である。

（２）発注者は、現場閉所状況が４週８休以上（現場閉所率 28.5%（８日/28 日）以上）と確認した場合は、工事成績評定において加点評価するものとする。ただし、工事成績評定の合計は 100 点を超えないものとする。また、明らかに受注者側に週休２日に取り組む姿勢が見られなかった場合については、工事成績評定の点数を 10 点減ずることとする。なお、加点評価に当たっては、以下のとおりとする。

① 他の模範となるような受注企業の働き方改革に係る取組を本工事において実施した場合は、工事成績要領別紙５に示す「４．創意工夫」に、次の評価項目を追加した上で最大２点を加点評価する。なお、複数事項への取組や実施状況の内容に応じて１点、２点で評価する。

○監督職員用

【働き方改革】
□月単位の週休２日（４週８休以上）の確保に向けた企業の取組が図られている。
□若手や女性技術者の登用など、担い手の確保に向けた取組が図られている。

② 現場閉所による月単位の週休２日相当（４週８休以上）が達成した場合は、工事成績要領別紙３－１に示す「２．施工状況（Ⅱ工程管理）」に、次の２つの評価項目を追加し、両方で加点評価する。ただし、月単位の週休２日に満たない（休日率４週６休以上）場合は、「休日の確保を行った。」のみを評価する。

○監督職員用

□休日の確保を行った。

□その他［理由：現場閉所により月単位の週休２日（４週８休以上）の確保を行った。］

○事業（務）所長用

□工程管理に係る積極的な取組が見られた。
□その他［理由：現場閉所により月単位の週休２日（４週８休以上）の確保に取り組んだ。］

③ 現場閉所による週休２日相当（４週８休以上）が達成したことに加え、対象期間内の全ての土曜及び日曜日に現場閉所を行った場合は、工事成績要領別紙８に示す「７．法令遵守等」に次の評価項目を追加した上で１点を加点評価する。

○事業（務）所長用

□その他［理由：現場閉所による週休２日（４週８休以上）の確保を行ったとともに全ての土曜及び日曜日に現場閉所を行った。］

（３）監督職員は、受注者からの報告により現場閉所状況が４週８休以上（現場閉所率 28.5%（８日/28日）以上）と確認した場合は、履行実績取組証明書を発行するものとする。

８．現場環境改善費

（１）現場環境改善費の内容は以下のとおりとし、原則として計上項目のそれぞれから１内容以上を選択し合計５つの内容を実施することとする。ただし、地域の状況・工事内容により組合せ、実施項目数及び実施内容を変更しても良い。詳細については監督職員と協議実施する。

なお、内容に変更が生じた場合は監督職員と協議するものとする。

（２）以下に示す内容において、受注者は、具体的な実施内容、実施期間を施工計画書に含めて監督職員に提出するものとする。

（３）受注者は、工事完成時に現場環境改善費の実施状況がわかる写真を監督職員に提出するものとする。

計上項目	実施する内容（率計上分）
仮設備関係	① 用水・電力等の供給設備 ② 緑化・花壇 ③ ライトアップ施設 ④ 見学路及び椅子の設置 ⑤ 昇降設備の充実 ⑥ 環境負荷の低減
営繕関係	① 現場事務所の快適化（女性用更衣室の設置を含む） ② 労務宿舎の快適化 ③ デザインボックス（交通誘導警備員待機室） ④ 現場休憩所の快適化 ⑤ 健康関連設備及び厚生施設の充実等
安全関係	① 工事標識・照明等安全施設のイメージアップ（電光式標識等） ② 盗難防止対策（警報器等） ③ 避暑（熱中症予防）・防寒対策
地域連携	① 地域対策費（農家との調整、地域行事等の経費を含む） ② 完成予想図 ③ 工法説明図 ④ 工事工程表 ⑤ デザイン工事看板（各工事ＰＲ看板含む） ⑥ 見学会の開催（イベント等の実施含む） ⑦ 見学所（インフォメーションセンター）の設置及び管理運営 ⑧ パンフレット・工法説明用ビデオ ⑨ 社会貢献

９．現場環境の改善の試行

本工事は、誰でも働きやすい現場環境（快適トイレ）の整備について、監督職員と協議し、変更契約においてその整備に必要な費用を計上する試行工事である。

（１）内容

受注者は、現場に以下のア）～サ）の仕様を満たす快適トイレを設置することを原則とする。ただし、シ）～チ）については、満たしていればより快適に使用できるものと思われる項目であり、必須ではない。

【快適トイレに求める機能】

ア）洋式（洋風）便座

イ）水洗及び簡易水洗機能（し尿処理装置付き含む）

ウ）臭い逆流防止機能

エ）容易に開かない施錠機能

オ）照明設備

カ）衣装掛け等のフック又は荷物置き棚等（耐荷重を５kg 以上とする）

【付属品として備えるもの】

キ）現場に男女がいる場合に男女別の明確な表示

ク）周囲からトイレの入口が直接見えない工夫

ケ）サニタリーボックス

コ）鏡と手洗器

サ）便座除菌クリーナー等の衛生用品

【推奨する仕様、付属品】

シ）便房内寸法 900×900 以上（面積ではない）

ス）擬音装置（機能を含む）

セ）着替え台

ソ）臭気対策機能の多様化

タ）室内温度の調整が可能な設備

チ）小物置き場（トイレットペーパー予備置き場等）

（２）快適トイレに要する費用

快適トイレに要する費用については、当初は計上していない。

受注者は、上記（１）の内容を満たす快適トイレであることを示す書類を添付し、規格・基数等の詳細について監督職員と協議することとし、精算変更時において、見積書を提出するものとする。

【快適トイレに求める機能】ア）～カ）及び【付属品として備えるもの】キ）～チ）の費用については、従来品相当を差し引いた後、51,000 円／基・月を上限に設計変更の対象とする。

なお、設計変更数量の上限は、男女別で各１基ずつ２基／工事までとする。

また、運搬・設置費は共通仮設費（率）に含むものとし、２基／工事より多く設置する場合や積算上限額を超える費用については、現場環境改善費（率）を想定しており、別途計上は行わない。

（３）快適トイレの手配が困難な場合は、監督職員と協議の上、本項の対象外とする。

１０．熱中症対策に資する現場管理費の補正

（１）本工事は、熱中症対策に資する現場管理費の補正の試行工事の対象とし、日最高気温の状況に応じた現場管理費の補正を行う対象工事である。

（２）用語の具体的な内容は次のとおりである。

１）真夏日

日最高気温が３０℃以上の日をいう。

２）工期

準備・後片付け期間を含めた工期をいう。なお、年末年始休暇分として 12 月 29 日から１月３日までの６日間、８月を挟む工事では夏季休暇分として土日以外の３日間、工場製作のみを実施している期間、工事全体を一時中止している期間は含まない。

３）真夏日率

以下の式により算出された率をいう。

真夏日率 ＝ 工期期間中の真夏日 ÷ 工期

（３）受注者は、工事着手前に工事期間中における気温の計測方法及び計測結果の報告方法を記載した施工計

画書を作成し、監督職員へ提出する。

（４）気温の計測方法については、施工現場から最寄りの気象庁の地上気象観測所の気温又は環境省が公表している観測地点の暑さ指数（ＷＢＧＴ）を用いることを標準とする。

なお、ＷＢＧＴを用いる場合は、ＷＢＧＴが２５℃以上となる日を真夏日と見なす。

ただし、これによりがたい場合は、施工現場から最寄りの気象庁の地上気象観測所以外の気象観測所で気象業務法（昭和 27 年法律第 165 号）に基づいた気象観測方法により得られた計測結果を用いることも可とする。

（５）受注者は、監督職員へ計測結果の資料を提出する。

（６）発注者は、受注者から提出された計測結果の資料を基に工期中の日最高気温から真夏日率を算定した上で補正値を算出し、現場管理費率に加算し設計変更を行うものとする。

補正値（%） ＝ 真夏日率 × 補正係数※

※ 補正係数：1.2

１１．地域外からの労働者確保に要する間接工事費の設計変更について

（１）本工事は、「共通仮設費（率分）のうち営繕費」及び「現場管理費のうち労務管理費」の下記に示す経費（以下「実績変更対象費」という。）について、工事実施に当たって積算額と実際の費用に乖離が生じることが考えられる。契約締結後、受注者の責によらない地元調整等により施工計画に変更が生じ、積算基準の金額想定では適正な工事の実施が困難になった場合は、実績変更対象経費の支出実績を踏まえて最終精算変更時点で設計変更することができる。

・営繕費：労働者送迎費、宿泊費、借上費

・労務管理費：募集及び解散に要する費用、賃金以外の食事、通勤等に要する費用

（２）発注者は、契約締結後、受注者から請負代金内訳書の提出があった場合、共通仮設費及び現場管理費に対する実績変更対象経費の割合（以下「割合」という。）を提示する。

（３）受注者は、（２）により発注者から示された割合を参考にして、発注者が別に示す実績変更対象経費に係る費用の内訳を記載した実績変更対象経費に関する実施計画書（以下「様式 2」という。）を作成し、監督職員に提出するものとする。

（４）受注者は、最終精算変更時点において、発注者が別に示す実績変更対象経費に関する変更実施計画書（以下「様式３」という。）を作成するとともに、様式３に記載した計上額が証明できる書類（領収書又は金額の妥当性を証明する金額計算書）を添付して監督職員に提出し、設計変更の内容について協議するものとする。

（５）受注者の責めに帰すべき事由による増加費用と認められるものについては、設計変更の対象としない。

（６）発注者は、実績変更対象経費の支出実績を踏まえて設計変更する場合、「土地改良事業等請負工事積算基準に基づき算出した額」から、「様式２に記載された共通仮設費（率分）と現場管理費の合計額」を差し引いた後、「（４）の証明書類において妥当性が確認できた費用」を加算して算出した金額を設計変更の対象とする。

（７）発注者は、受注者から提出された資料に虚偽の申告があった場合、法的措置、指名停止等の措置を行う場合がある。

（８）疑義が生じた場合は、受発注者間で協議するものとする。

１２．総価契約単価合意方式（包括的単価個別合意方式）

（１）本工事は、請負代金額の変更があった場合における変更金額や部分払金額の算定を行う際に用いる単価等をあらかじめ協議し、合意しておくことにより、設計変更や部分払に伴う協議の円滑化に資することを目的として実施する総価契約単価合意方式（包括的単価個別合意方式）の対象工事である。

（２）受発注者間で作成の上合意した単価合意書は、公表するものとする。

１３．１日未満で完了する作業の積算

（１）本工事における１日未満で完了する作業の積算（以下、「１日未満積算基準」という。）は、変更積算のみに適用する。

（２）受注者は、施工パッケージ型積算基準と乖離があった場合に、１日未満積算基準の適用について、協議の発議を行うことができる。
（３）同一作業員の作業が他工種等の作業と組合せで１日作業となる場合には、１日未満積算基準は適用しない。
（４）受注者は、協議に当たって、１日未満積算基準に該当することを示す書面、その他協議に必要となる根拠資料（見積書、契約書、請求書等）により、施工パッケージ型積算基準との乖離が確認できない場合には、１日未満積算基準は適用しない。
（５）災害復旧工事等で人工精算する場合や、「時間的制約を受ける工事の積算方法」を適用して精算する場合等、１日未満積算基準以外の方法によることが適当と判断される場合には、１日未満積算基準を適用しない。

１４．共通仮設費率分の適切な設計変更について
（１）本工事は、「共通仮設費（率分）のうち運搬費及び準備費」の下記に示す経費（以下「実績変更対象経費」という。）について、工事実施に当たって積算額と実際の費用に乖離が生じた場合は、実績変更対象経費の支出実績を踏まえて最終精算変更時点で設計変更することができる。
運搬費：建設機械の運搬費
準備費：伐開・除根・除草費
（２）発注者は、契約締結後、共通仮設費に対する実績変更対象経費の割合（以下「割合」という。）を提示する。
（３）受注者は、（２）により発注者から示された割合を参考にして、実績変更対象経費に係る費用の内訳について設計変更の協議ができるものとする。
（４）受注者は、最終精算変更時点において、発注者が別に示す実績変更対象経費に関する内訳書（以下「内訳書」という。）（様式４）を作成するとともに、内訳書に記載した計上額が証明できる書類（領収書、又は金額の妥当性を証明する金額計算書）を添付して監督職員に提出し、計算変更の内容について協議するものとする。
（５）受注者の責めに帰すべき事由による増加費用と認められるものについては、設計変更の対象としない。
（６）発注者は、実績変更対象経費の支出実績を踏まえて設計変更する場合、「（４）の証明書類において妥当性が確認できた費用」から「算定基準に基づき算出した額」を差し引いて算出した金額を設計変更の対象とする。
（７）発注者は、受注者から提出された資料に虚偽の申告があった場合、法的措置、指名停止等の措置を行う場合がある。
（８）疑義が生じた場合は、受発注者間で協議するものとする。

１５．建設副産物の取扱に係る補足
共通仕様書１－１－２２建設副産物の記載について、以下のとおり補足する。
（１）受領書の交付
受注者は、土砂を再生資源利用計画に記載した搬入元から搬入したときは、法令等に基づき、速やかに受領書を搬入元に交付しなければならない。
（２）再生資源利用促進計画を作成する上での確認事項等
受注者は、再生資源利用促進計画の作成に当たり、建設発生土を工事現場から搬出する場合は、工事現場内の土砂の掘削その他の形質の変更に関して発注者等が行った土壌汚染対策法等の手続き状況や、搬出先が盛土規制法の許可地等であるなど適正であることについて、法令等に基づき確認しなければならない。
また、確認結果は再生資源利用促進計画に添付するとともに、工事現場において公衆の見えやすい場所に掲げなければならない。
（３）建設発生土の運搬を行う者に対する通知
受注者は、建設現場等から土砂搬出を他の者に委託しようとするときは、再生資源利用促進計画に記載した事項（搬出先の名称及び所在地、搬出量）と（２）再生資源利用促進計画を作成する上での確認事項等で行った確認結果を委託した搬出者に対して、法令等に基づいて通知しなければならない。

（４）建設発生土の搬出先に対する受領書の交付請求等

受注者は、建設発生土を再生資源利用促進計画に記載した搬出先へ搬出したときは、法令等に基づき、速やかに搬出先の管理者に受領書の交付を求め、受領書に記載された事項が再生資源利用促進計画に記載した内容と一致することを確認するとともに、監督職員から請求があった場合は、受領書の写しを提出しなければならない。

第１５章　定めなき事項

１．定めなき事項

この仕様書に定めない事項又は本工事の施工に当たり疑義が生じた場合は、必要に応じて監督職員と協議するものとする。

様式１

工　期　通　知　書

令和○○年○○月○○日

（分任）支出負担行為担当官
　　○○　○○　　様

住所
商号又は名称
氏名

次のとおり工期を定めたので通知します。

工　　事　　名	○○○○工事
工　事　場　所	○○県○○市○○
契約予定年月日	令和　　年　　月　　日
工 事 の 始 期	令和　　年　　月　　日
工　　期	工　事　の　始　期　から （○○○日間） 令和　　年　　月　　日　まで

※契約の締結までに提出すること。

※契約書には本通知書により通知した工期（工事の始期及び終期）を記載する。

様式２

実績変更対象費に関する実施計画書

費　目		費　用	内　容	計上額
共通仮設費	営繕費	借上額	現場事務所、試験室、労働者宿舎、倉庫及び材料保管場所等の敷地借上げに要する地代若しくはこれらの建物を建築する代わりに貸しビル、マンション、民家等を長期借上げする場合に要する費用	
		宿舎費	労働者が、旅館又はホテル等に宿泊する場合に要する費用	
		労働者送迎費	労働者をマイクロバス等で日々当該現場に送迎輸送（水上輸送を含む）をするために要する費用（運転手賃金、車両損料及び燃料費等を含む）	
	小　計			
現場管理費	労務管理費	募集及び解散に要する費用	労働者の赴任手当、帰省旅費及び帰省手当	
		賃金以外の食事、通勤等に要する費用	労働者の食事補助及び交通費	
	小　計			
合　計				

様式３

実績変更対象費に関する変更実施計画書

費目		費用	内　容	計上額 （当初）	計上額 （変更）	差額
共通仮設費	営繕費	借上費	現場事務所、試験室、労働者宿舎、倉庫及び材料保管場所等の敷地借上げに要する地代若しくはこれらの建物を建築する代わりに貸しビル、マンション、民家等を長期借上げする場合に要する費用			
		宿泊費	労働者が、旅館又はホテル等に宿泊する場合に要する費用			
		労働者送迎費	労働者をマイクロバス等で日々当該現場に送迎輸送（水上輸送を含む）をするために要する費用 （ 運転手賃金、車両損料及び燃料費等を含む）			
	小　計					
現場管理費	労務管理費	募集及び解散に要する費用	労働者の赴任手当、帰省旅費及び帰省手当			
		賃金以外の食事、通勤等に要する費用	労働者の食事補助及び交通費			
	小　計					
合　計						

様式４

実績変更対象経費に関する内訳書

費　目		費　用	内　容	計上額
共通仮設費	運搬費	建設機械の運搬費	建設機械の運搬等に要する費用	
	準備費	伐開・除根・除草費	準備作業に伴う伐開・除根・除損作業に要する費用	
合　計				

別紙

令和５年度

八代平野農業水利事業
八代幹線水路（１－４工区）改修工事

工　事　数　量　表
【当初】

九州農政局
八代平野農業水利事業所

工　事　数　量　表

工種・種別・細別	規格	単位	数量	備　考
1．補修工				「概」と表示しているものは概数数量発注による数量
（1）高圧洗浄工				
高圧洗浄工	側壁 30Mpa	㎡	948.000	「概」
高圧洗浄工	底版 30Mpa	㎡	460.000	「概」
高圧洗浄工	頂版 30Mpa	㎡	115.000	「概」
高圧洗浄水	八代市	式	1	「概」
（2）表面処理工				
表面被覆工（吹付）	無機系被覆材　不陸調整 2.5㎜	㎡	753.000	「概」
足場	手摺先行型枠組	式	1	「概」
足場	単管傾斜	式	1	「概」
（3）ひび割れ補修工				
充填	充填工 弾性シーリング材 10㎜×15㎜　内面	m	179.9	「概」
充填	充填工 弾性シーリング材 10㎜×10㎜外面 研磨工有	m	24.0	「概」
（4）断面修復工				
断面修復工	無機系被覆材 内面 修復 厚t=31㎜	㎡	9.000	「概」
劣化部処理	コンクリートはつり 3＜t≦6cm 内面	㎡	9.000	「概」
断面修復工	無機系被覆材 外面 修復 厚t=30㎜	㎡	0.800	「概」
劣化部処理	コンクリートはつり t≦3cm 外面	㎡	0.800	「概」
（5）止水工				
止水工		式	1	「概」
（6）目地補修工				
全天候クサビ挿入目地補修工	W=85	m	145.700	「概」
全天候クサビ挿入型目地接続工	W=85	箇所	24.000	「概」
成型ゴム挿入工	50×50	m	29.7	「概」
（7）産業廃棄物処理工				

工　事　数　量　表

工種・種別・細別	規格	単位	数量	備　考
殻運搬・処理（産業廃棄物処分費）	無筋コンクリート	m3	0.2	「概」
殻運搬・処理（産業廃棄物処分費）	汚泥	m3	0.3	「概」
２．耕地復旧工				
（1）耕地復旧工				
耕地復旧工		㎡	1,113.000	「概」
３．仮設工				
（1）構造物取壊し・撤去工				
舗装版取壊し	Co舗装	㎡	17.000	「精」
コンクリート構造物取壊し	切欠部　有筋	m3	1.8	「精」
コンクリート構造物取壊し	接続部・取付部、機械、無筋	m3	61	「精」
コンクリート構造物取壊し	接続部・取付部、人力無筋	m3	15	「精」
殻運搬・処理（産業廃棄物処分費）	コンクリート殻（無筋）Co舗装	m3	2.0	「精」
殻運搬・処理（産業廃棄物処分費）	コンクリート殻（有筋）	m3	1.8	「精」
殻運搬・処理（産業廃棄物処分費）	コンクリート殻（無筋）	m3	76	「精」
（2）構造物撤去工				
ネットフェンス撤去		m	8.000	「精」
ガードパイプ撤去		m	12.000	「精」
（3）仮置場造成工				
安定シート敷設～撤去	ポリプロピレン系	㎡	1,056	「精」
敷鉄板	設置～賃料～撤去	㎡	1,027	「精」
路体（築堤）盛土・埋戻		m3	15	「精」
整地		式	1	「精」
（4）構造物復旧工				
コンクリート（擁壁）		m3	1.8	「精」
型枠	隔壁復旧	式	1	「精」

工　事　数　量　表

工種・種別・細別	規格	単位	数量	備　考
あと施工アンカー	D13用	本	49.000	「精」
あと施工アンカー	D10用	本	18.000	「精」
鉄筋	D13	ton	0.028	「精」
鉄筋	D10	ton	0.022	「精」
コンクリートブロック基礎	15cm	m	2.000	「精」
コンクリートブロック積み	裏込コンクリートあり（t=10cm）	㎡	3.000	「精」
裏込材（再生クラッシャランRC-40～０㎜）		m3	1	「精」
天端コンクリート	18-8-40（高炉B）	m3	1.000	「精」
水抜き孔設置工		箇所	2.000	「精」
小口止コンクリート	18-8-40（高炉B）	m3	0.500	「精」
型枠		式	1	「精」
基礎砕石	t=15㎜	m3	0.300	「精」
ネットフェンス復旧		m	8.000	「精」
（５）仮締切工				
大型土のう（官貸品）	設置時（２次施工上流側）	袋	27.000	「精」
土のう	設置時～撤去時（２次施工下流側）	m3	18.400	「精」
大型土のう（官貸品）	撤去時（２次上流側）	袋	27.000	「精」
（６）仮廻し水路				
土砂掘削（仮廻し水路設置時）		m3	250.000	「精」
床掘り（仮廻し水路設置時）		式	1	「精」
埋戻（仮廻し水路設置時）	施工幅1.0m～2.5m未満 運搬0.2km以下	式	1	「精」
基面整正		式	1.000	「精」
法面整形（仮廻し水路設置時　切土部）		㎡	49	「精」
法面整形（仮廻し水路設置時　盛土部）		㎡	1	「精」
埋戻（仮廻し水路撤去時）	施工幅1.0未満　構造物隣接　運搬0.2km以下	式	1	「精」

工　事　数　量　表

工種・種別・細別	規格	単位	数量	備　考
埋戻（仮廻し水路撤去時）	施工幅1.0m～2.5m未満 流用土　運搬0.2km以下	式	1	「精」
埋戻（仮廻し水路撤去時）	施工幅2.5m～4.0m未満 流用土　運搬0.2km以下	式	1	「精」
埋戻（仮廻し水路撤去時）	施工幅4.0m以上　流用土 運搬0.2km以下	式	1	「精」
流用土盛土（仮廻し水路撤去時）	施工幅1.0m未満　構造物 隣接運搬距離0.2km以下	m3	67.000	「精」
流用土盛土（仮廻し水路撤去時）	施工幅1.0m未満　運搬距 離0.2km以下	m3	4.000	「精」
流用土盛土（仮廻し水路撤去時）	施工幅1.0m～2.5m未満 流用土　運搬距離0.2km以 下	m3	20.000	「精」
流用土盛土（仮廻し水路撤去時）	施工幅2.5m～4.0m未満 運搬距離0.2km以下	m3	256.000	「精」
流用土盛土（仮廻し水路撤去時）	施工幅4.0m以上　運搬距 離0.2km以下	m3	81.000	「精」
流用土盛土（仮廻し水路撤去時）	施工幅4.0m以上	m3	94.000	「精」
流用土運搬		m3	105.000	「精」
法面整形（盛土部）		㎡	230	「精」
法面種子散布	クローバー	㎡	218.000	「精」
コルゲートフリューム（貸与品）	1,818×2,306	m	63.800	「精」
基礎砕石		㎡	171.000	「精」
貸与品運搬	現場内	式	1	「精」
切欠き接続部コンクリート		m3	50.000	「精」
型枠	切欠き接続部コンクリー ト	式	1	「精」
基礎砕石	t=15cm	㎡	58.000	「精」
敷鉄板	２次施工区間　管理用道 路	㎡	201.000	「精」
土留	橋梁部	式	1	「精」
（7）排水処理工				
排水ポンプ（仮設）	用水路内　作業時排水	式	1	「精」
排水ポンプ（仮設）	排水路内（6以上～30未 満）	式	1	「精」
排水ポンプ（仮設）	２号サイホン	式	1	「精」
排水ポンプ（仮設）	７号サイホン	式	1	「精」

工　事　数　量　表

工種・種別・細別	規格	単位	数量	備　考
（8）産業廃棄物				
殻運搬・処理（産業廃棄物処分費）	廃プラスチック	m3	3.5	「精」
4．その他				
（1）事業損失防止施設費				
濁水処理施設	ノッチタンク設置撤去	式	1	「精」
水質測定	pH値（携帯用）	回	5.000	「精」
飛散対策工		m	117.600	「精」
（2）運搬費				
仮設材輸送	敷鉄板	ton	213.33	「精」
仮設材輸送	コルゲートフリューム	ton	20.23	「精」
（3）技術管理費				
付着強度試験	高圧洗浄施工後（下地処理後）	箇所	4.000	「概」
付着強度試験	表面被覆工施工後	箇所	3.000	「概」
圧縮強度試験	表面被覆材	回	2.000	「概」
圧縮強度試験	断面修復工	回	2.000	「概」
鉄筋探査		箇所	10.000	「概」
5．一括計上				
（1）機能診断				
機能診断調査	近接目視	式	1	「概」
機能診断調査	数量計算	式	1	「概」
機能診断調査	図面作成	式	1	「概」

令和５年度　八代平野農業水利事業
八代幹線水路（１－４工区）改修工事

縮小図面
（契約図面）

九州農政局 八代平野農業水利事業所

令和５年度　八代平野農業水利事業
八代幹線水路（１－４工区）改修工事

図　面　目　録

図面番号	名　称	枚　数	備　考
1	位置図	1	
2	平面縦断図	1	
3	水路補修工標準断面図	1	
4	水路補修工標準図	1	
5	サイホン構造図	1	
6	仮設計画平面図	1	
7	仮廻し水路平面縦断図	1	
8	仮廻し水路標準断面図	1	
9	仮廻し水路仮締切工構造図	2	
10	隔壁取壊・復旧図	4	
11	取壊撤去・復旧図	3	
12	管理用地盛土復旧図	1	
13	仮設ヤード計画図	1	
計		19	

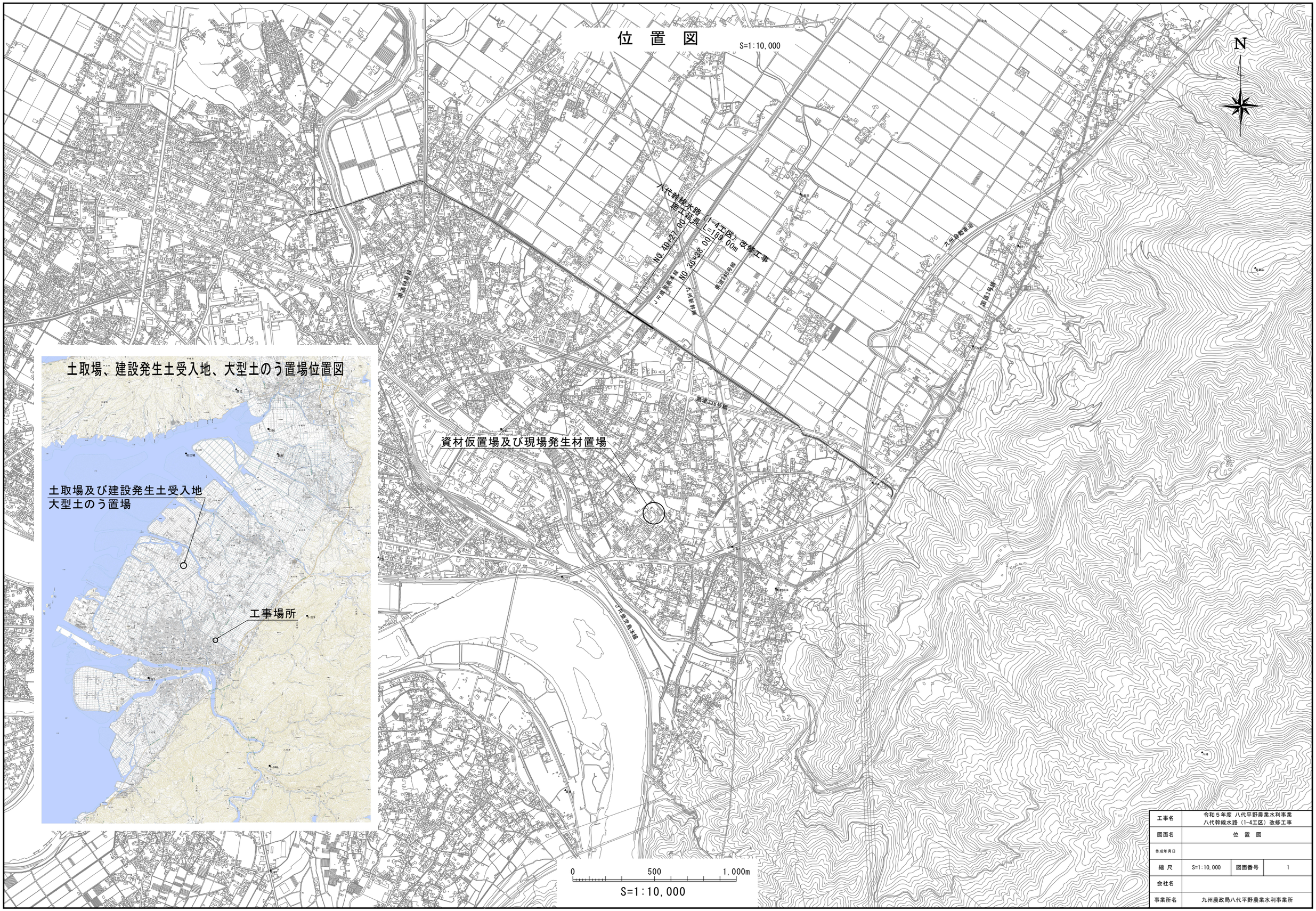

工事名	令和５年度 八代平野農業水利事業 八代幹線水路（1-4工区）改修工事		
図面名	位 置 図		
作成年月日			
縮 尺	S=1:10,000	図面番号	1
会社名			
事業所名	九州農政局八代平野農業水利事業所		

平面縦断図

HS=1:500
VS=1:100

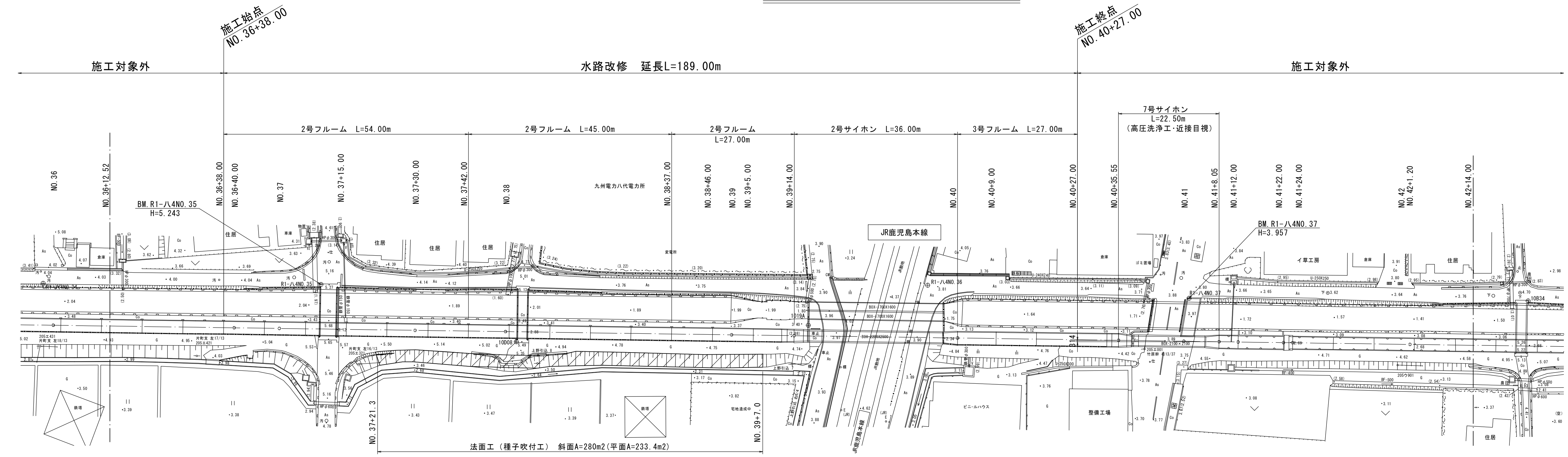

中心線座標一覧表

測点	X座標	Y座標
NO.37	-53773.916	-34523.771
NO.38	-53746.095	-34565.316
NO.39	-53718.274	-34606.861
NO.39+14.00	-53710.583	-34618.345
NO.40	-53690.468	-34648.383
No.40+35.55	-53670.668	-34677.948
NO.41	-53662.631	-34689.950
NO.41+8.05	-53658.295	-34696.426
NO.41+12.00	-53655.952	-34699.924
NO.41+22.00	-53650.372	-34708.256
NO.41+24.00	-53649.244	-34709.940
NO.42	-53634.810	-34731.495

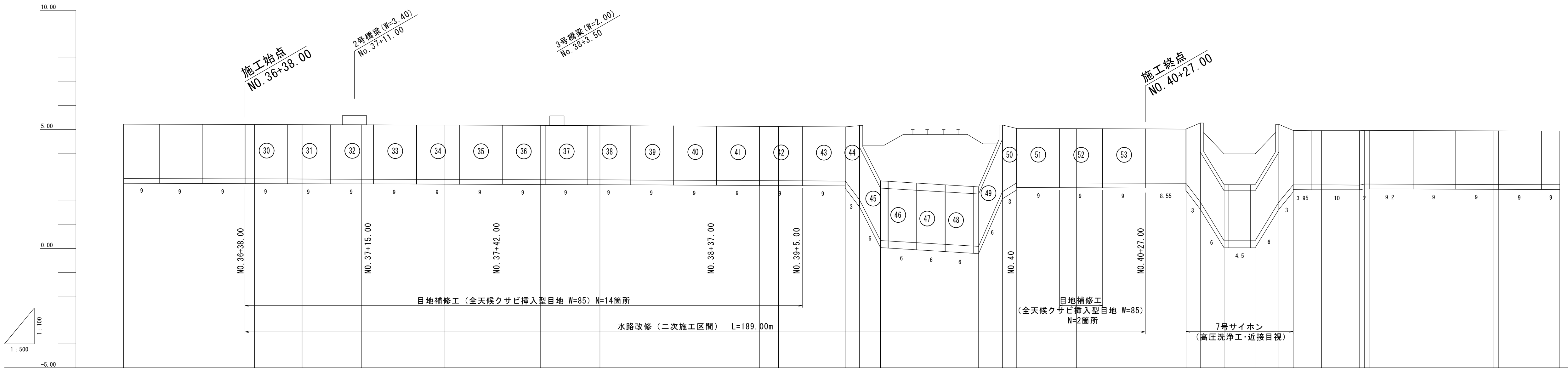

勾配	工種
水路勾配：1/1700	2号フルーム L=405.71m (B=2.70m H=2.28m)
	2号サイホン L=36.00m (B=2.20m H=2.20m)
水路勾配：1/1700	3号フルーム L=35.55m (B=2.70m H=2.28m)
	7号サイホン L=22.50m (B=2.10m H=2.10m)
水路勾配：1/1700	4号フルーム L=333.20m (B=2.60m H=2.25m)

測点	水路天端高 左	水路天端高 右	水路底高	追加距離	単距離
NO.36 +12.52	5.223	5.223	2.943	1812.52	12.52
+40.00	5.206	5.206	2.926	1840.00	27.48
NO.37	5.200	5.200	2.920	1850.00	10.00
+12.52	5.194	5.194	2.914	1862.52	12.52
+30.00	5.183	5.183	2.903	1880.00	17.48
NO.38	5.171	5.171	2.891	1900.00	20.00
+12.52	5.164	5.164	2.884	1912.52	12.52
+46.00	5.143	5.143	2.863	1946.00	33.48
NO.39	5.141	5.141	2.861	1950.00	4.00
+14.00	5.111	5.111	2.831	1964.00	14.00
+17.00	4.251	4.251	2.051	1967.00	3.00
+21.40	2.540	2.540	0.340	1971.40	4.40
+42.00	2.290	2.290	0.090	1992.00	20.60
+47.00	4.586	4.586	2.386	1997.00	5.00
NO.40	5.040	5.040	2.760	2000.00	3.00
+12.52	5.032	5.032	2.752	2012.52	12.52
+35.55	5.020	5.020	2.740	2035.55	23.03
+38.55	4.050	4.050	1.950	2038.55	3.00
+43.55	2.430	2.430	0.330	20.43.55	5.00
NO.41 +0.05	2.430	2.430	0.330	2050.05	6.50
+5.02	4.050	4.050	1.950	2055.05	5.00
+8.05	4.956	4.956	2.676	2058.05	3.00
+12.00	4.953	4.953	2.673	2062.00	3.95
+14.00	4.802	4.952	2.672	2064.00	2.00
+22.00	4.948	4.948	2.668	2072.00	8.00
+23.00	4.984	4.984	2.704	2073.00	1.00
+24.00	4.953	4.953	2.703	2074.00	1.00
NO.42	4.938	4.938	2.688	2100.00	26.00
+1.20	4.937	4.937	2.687	2101.20	1.20
+14.00	4.929	4.929	2.679	2114.00	12.80

曲線

工事名	令和５年度 八代平野農業水利事業 八代幹線水路（1-4工区）改修工事		
図面名	平面縦断図		
作成年月日			
縮尺	HS=1:500 VS=1:100	図面番号	2
会社名			
事業所名	九州農政局八代平野農業水利事業所		

水路補修工標準断面図

S=1:50

2号フルーム

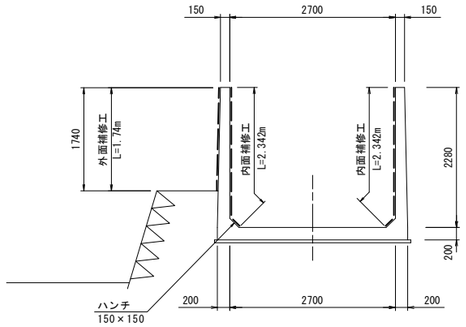

測　点	延長(m)	備　考
NO.36+38.00 ～ NO.37+15.00	27.00	
NO.37+15.00 ～ NO.37+42.00	27.00	
NO.37+42.00 ～ NO.38+37.00	45.00	
NO.38+37.00 ～ NO.39+5.00	18.00	
NO.39+5.00 ～ NO.39+14.00	9.00	
合　計	126.00	

3号フルーム

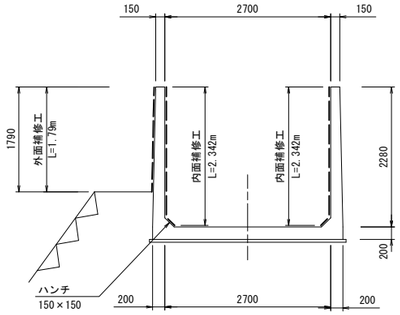

測　点	延長(m)	備　考
NO.40 ～ NO.40+27.00	27.00	

工事名	令和５年度 八代平野農業水利事業 八代幹線水路（1-4工区） 改修工事		
図面名	水路補修工標準断面図		
作成年月日			
縮　尺	S=1:50	図面番号	3
会社名			
事業所名	九州農政局八代平野農業水利事業所		

水路補修工標準図

S=NONE

表面被覆工

補修前断面

高圧洗浄工

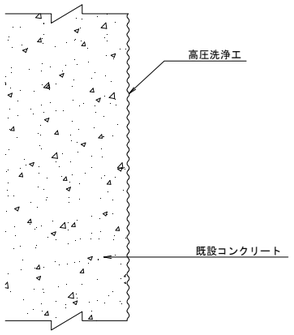

表面被覆

補修後断面

表面被覆(無機系)

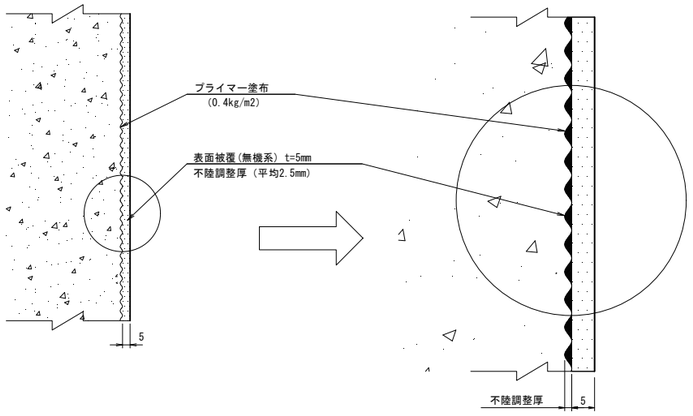

ひび割れ補修工

表面被覆あり

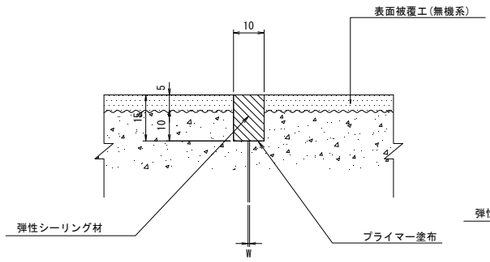

表面被覆なし

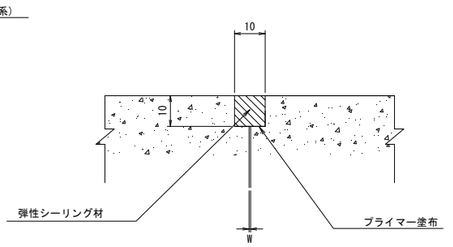

断面修復工
(鉄筋無し)

正面図

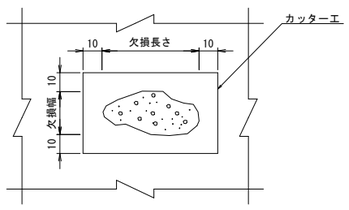

断面図

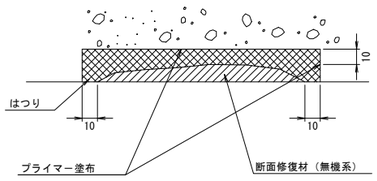

※目視できる欠損ラインから10mmまでを補修対象とする。
※鉄筋が露出している場合は防錆処理を行うこと。

断面修復工
(鉄筋有り)

正面図
(300mm以上の場合)

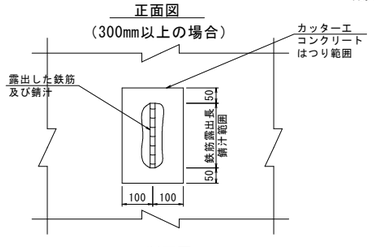

断面図

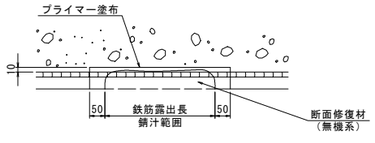

隣接する鉄筋露出及び錆汁
(300mm未満の場合)

正面図

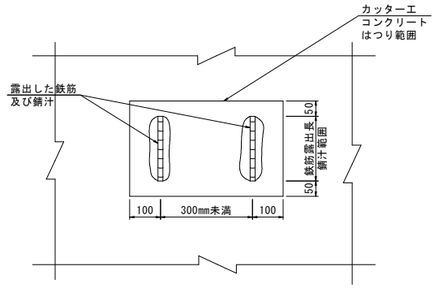

※鉄筋は切断しないよう留意する事及び防錆処理を行うこと。

目地補修工
(全天候クサビ挿入型目地)

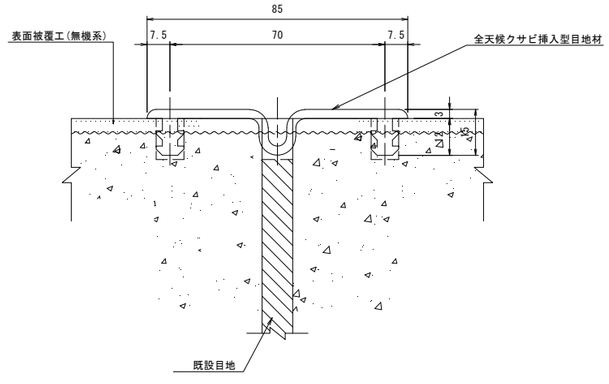

※ 目地は水路内全面補修とする。

目地補修工
(成型ゴム型目地)

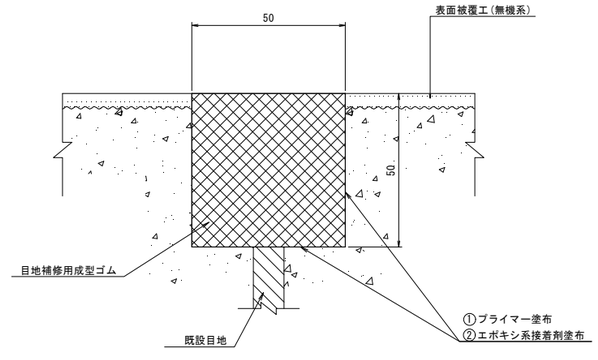

※ 目地は水路内全面補修とする。

工事名	令和５年度 八代平野農業水利事業 八代幹線水路（1-4工区）改修工事		
図面名	水路補修工標準図		
作成年月日			
縮 尺	図示	図面番号	4
会社名			
事業所名	九州農政局八代平野農業水利事業所		

サイホン構造図

（2号サイホン）

平　面　図

S=1:100

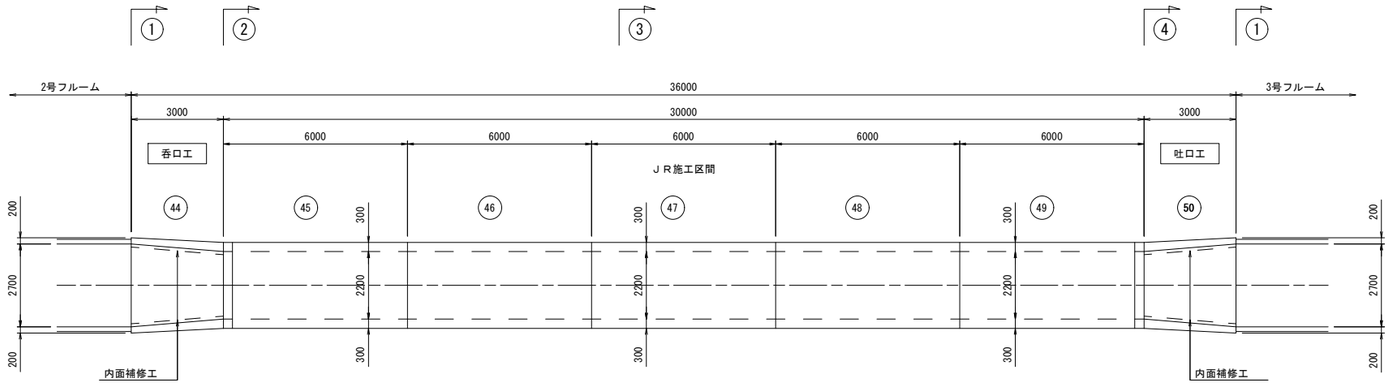

縦　断　図

S=1:100

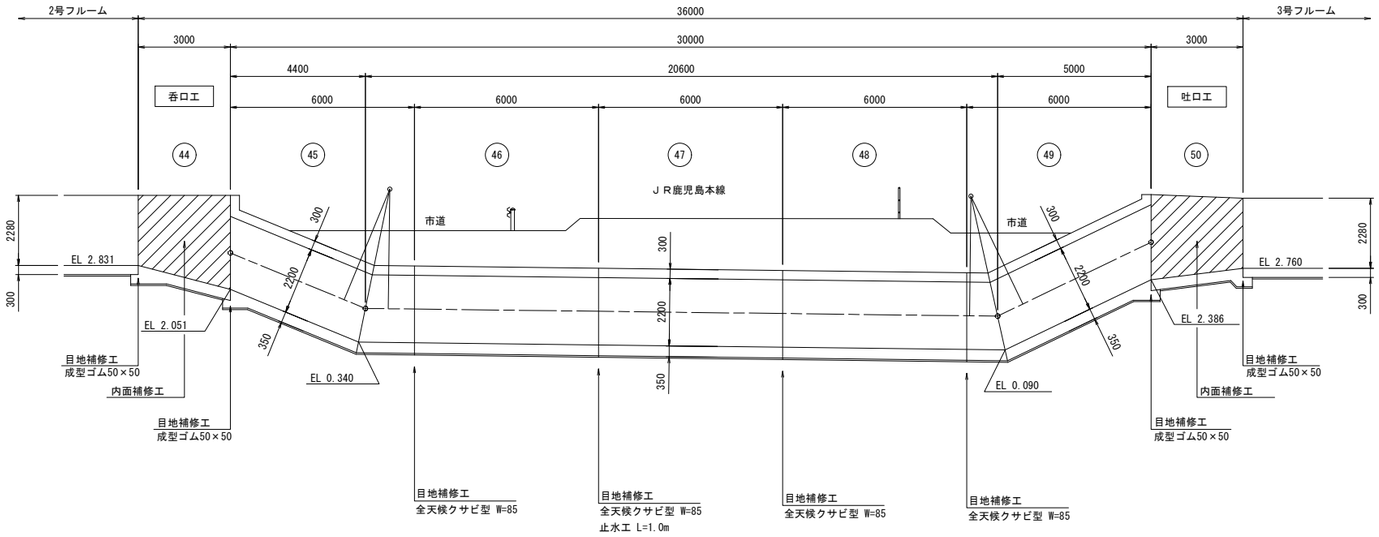

断　面　図

S=1:50

① - ① 断面

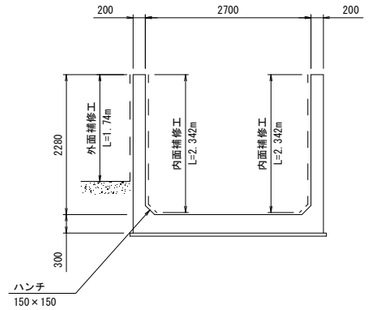

③ - ③ 断面

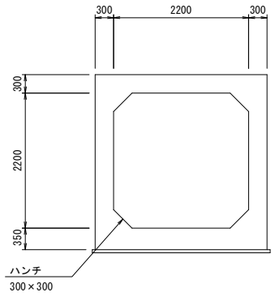

② - ② 断面

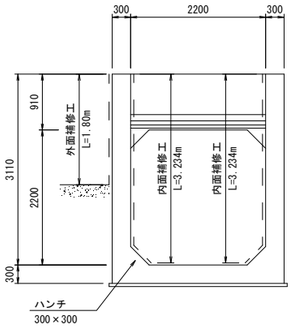

④ - ④ 断面

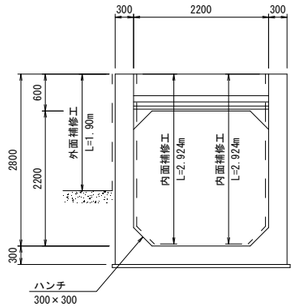

工事名	令和５年度 八代平野農業水利事業 八代幹線水路（1-4工区）改修工事		
図面名	サイホン構造図		
作成年月日			
縮　尺	図　示	図面番号	5
会社名			
事業所名	九州農政局八代平野農業水利事業所		

仮設計画平面図

S=1:500

水路改修　延長L=189.00m

施工始点
NO.36+38.00

施工終点
NO.40+27.00

飛散防止工　L=75.60m

飛散防止工
L=12.00m

飛散防止工　L=30.00m

高圧送電線　66KV　離隔4.0m
地上高　21m程度

高圧送電線　220KV　離隔6.0m
地上高　19m程度

JR鹿児島本線

奈水旺工
L=7.0m 5.0m

仮廻し水路　L=73.0m

コルゲートフリューム(B2.306×H1.818)（貸与品）　L=63.8m

電柱移設
（施工対象外）

接続コンクリート
（屈曲部）

仮廻し水路取付工
（上流側）

仮廻し水路取付工
（下流側）

仮締切工
（大型土のう）

仮締切工
（土のう）

220kV八代分岐線
No.39

220kV八代分岐線
No.31

高圧送電線　220KV　離隔6.0m
地上高　25m程度

工事用道路　L=67.0m
敷鉄板(t=22mm) B=3.0m

仮設ヤード
借　地　A=1113m2

九州電力八代変電所
220kV八代分岐線
No.32

工事名	令和５年度 八代平野農業水利事業 八代幹線水路（1-4工区）改修工事		
図面名	仮設計画平面図		
作成年月日			
縮　尺	図　示	図面番号	6
会社名			
事業所名	九州農政局八代平野農業水利事業所		

仮廻し水路平面縦断図

HS=1:500
VS=1:100

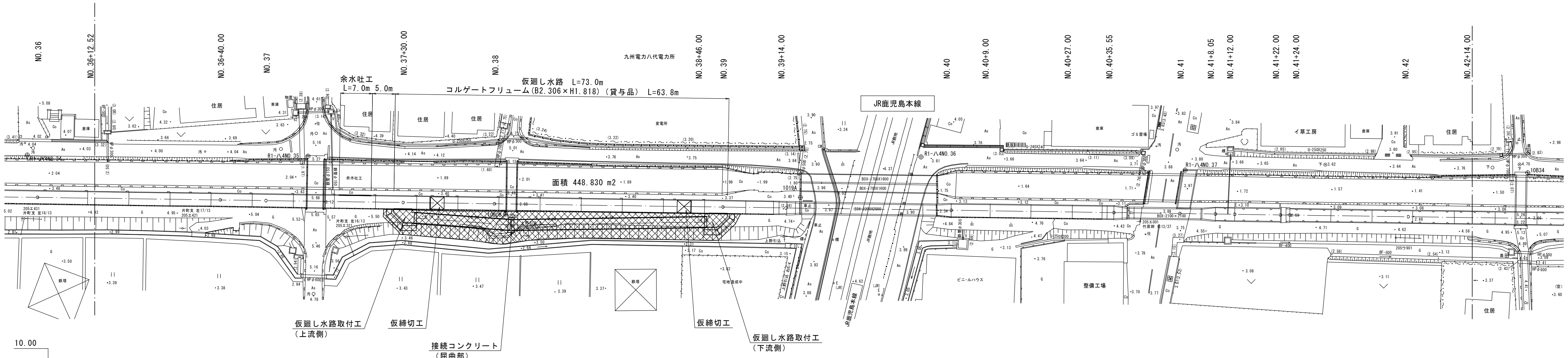

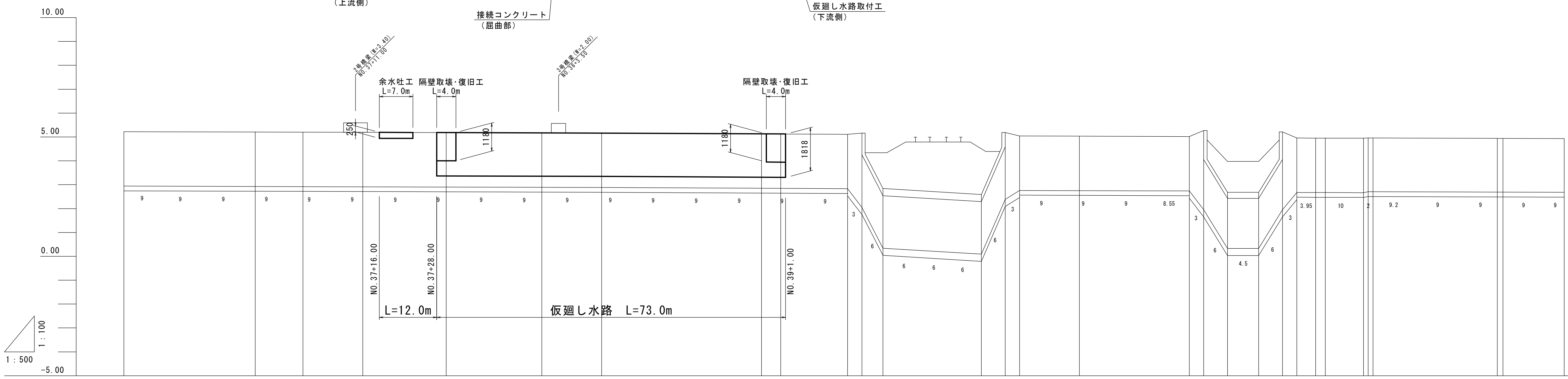

工種: 仮廻し水路 L=73.0m / コルゲートフリューム(B2.306×H1.818)(貸与品) L=63.8m (+28.00 – NO.39+1.00); (B=2.10m H=2.10m)

測点	単距離	追加距離	水路底高	水路天端高 左	水路天端高 右
NO.36 +12.52	12.52	1812.52	2.943	5.223	5.223
+40.00	27.48	1840.00	2.926	5.206	5.206
NO.37	10.00	1850.00	2.920	5.200	5.200
+12.52	12.52	1862.52	2.914	5.194	5.194
+28.00	15.48	1878.00	3.366	5.184	5.184
+30.00	2.00	1880.00	3.365	5.183	5.183
NO.38	20.00	1900.00	3.353	5.171	5.171
+12.52	12.52	1912.52	3.346	5.164	5.164
+46.00	33.48	1946.00	3.325	5.143	5.143
NO.39	4.00	1950.00	3.323	5.141	5.141
+1.00	1.00	1951.00	3.323	5.141	5.141
+14.00	13.00	1964.00	2.831	5.111	5.111
+17.00	3.00	1967.00	2.051	4.251	4.251
+21.40	4.40	1971.40	0.340	2.540	2.540
+42.00	20.60	1992.00	0.090	2.290	2.290
+47.00	5.00	1997.00	2.386	4.586	4.586
NO.40	3.00	2000.00	2.760	5.040	5.040
+12.52	12.52	2012.52	2.752	5.032	5.032
+35.55	23.03	2035.55	2.740	5.020	5.020
+38.55	3.00	2038.55	1.950	4.050	4.050
+43.55	5.00	20.43.55	0.330	2.430	2.430
NO.41 +0.05	6.50	2050.05	0.330	2.430	2.430
+5.02	5.00	2055.05	1.950	4.050	4.050
+8.05	3.00	2058.05	2.676	4.956	4.956
+12.00	3.95	2062.00	2.673	4.953	4.953
+14.00	2.00	2064.00	2.672	4.802	4.952
+22.00	8.00	2072.00	2.668	4.948	4.948
+23.00	1.00	2073.00	2.704	4.984	4.984
+24.00	1.00	2074.00	2.703	4.953	4.953
NO.42	26.00	2100.00	2.688	4.938	4.938
+1.20	1.20	2101.20	2.687	4.937	4.937
+14.00	12.80	2114.00	2.679	4.929	4.929

曲線: (空欄)

工事名	令和５年度 八代平野農業水利事業 八代幹線水路（1-4工区）改修工事		
図面名	仮廻し水路平面縦断図		
作成年月日			
縮尺	HS=1:500 VS=1:100	図面番号	7
会社名			
事業所名	九州農政局八代平野農業水利事業所		

仮廻し水路標準断面図

S=1:30

一般部

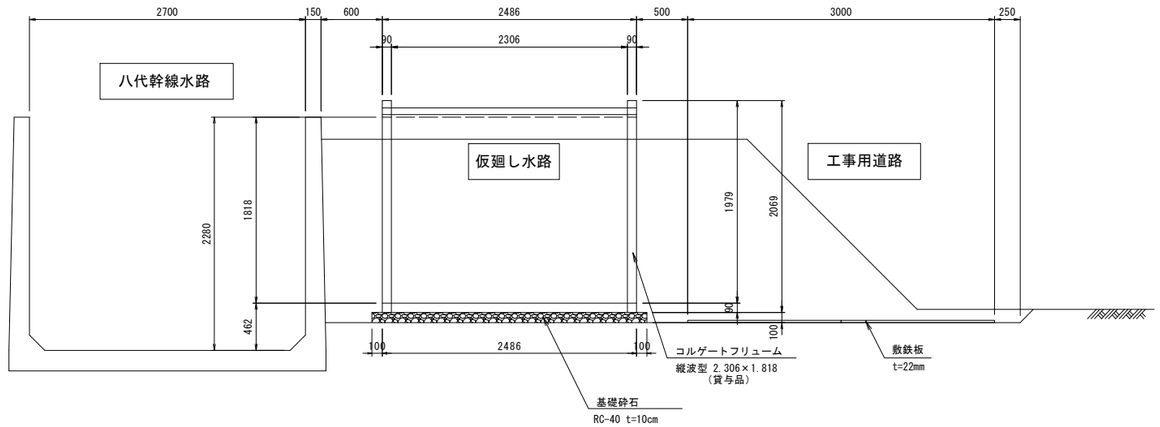

屈曲部

平面図

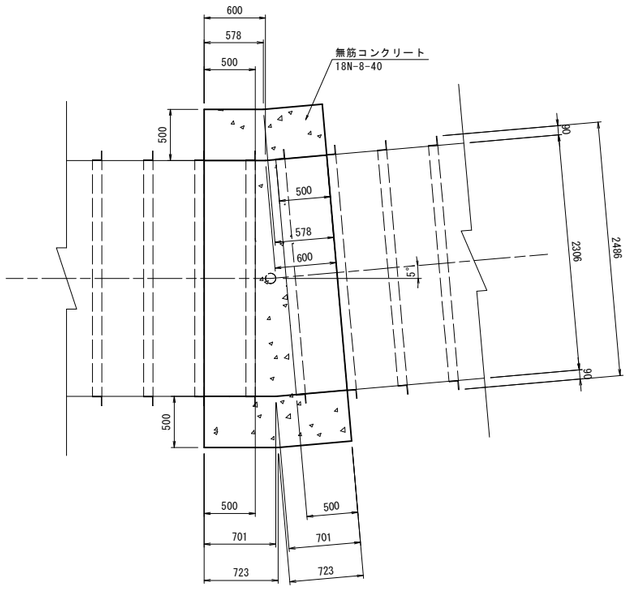

断面図

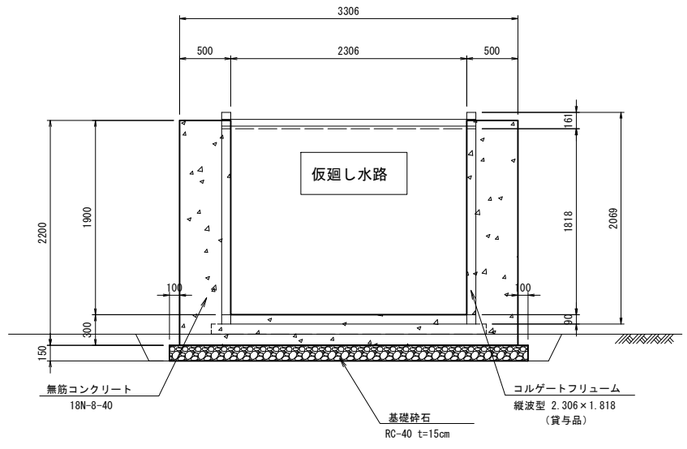

工事名	令和５年度 八代平野農業水利事業 八代幹線水路（1-4工区） 改修工事		
図面名	仮廻し水路標準断面図		
作成年月日			
縮　尺	S=1:30	図面番号	8
会社名			
事業所名	九州農政局八代平野農業水利事業所		

仮廻し水路仮締切工構造図(1/2)
(上流側)

平　面　図
S=1:100

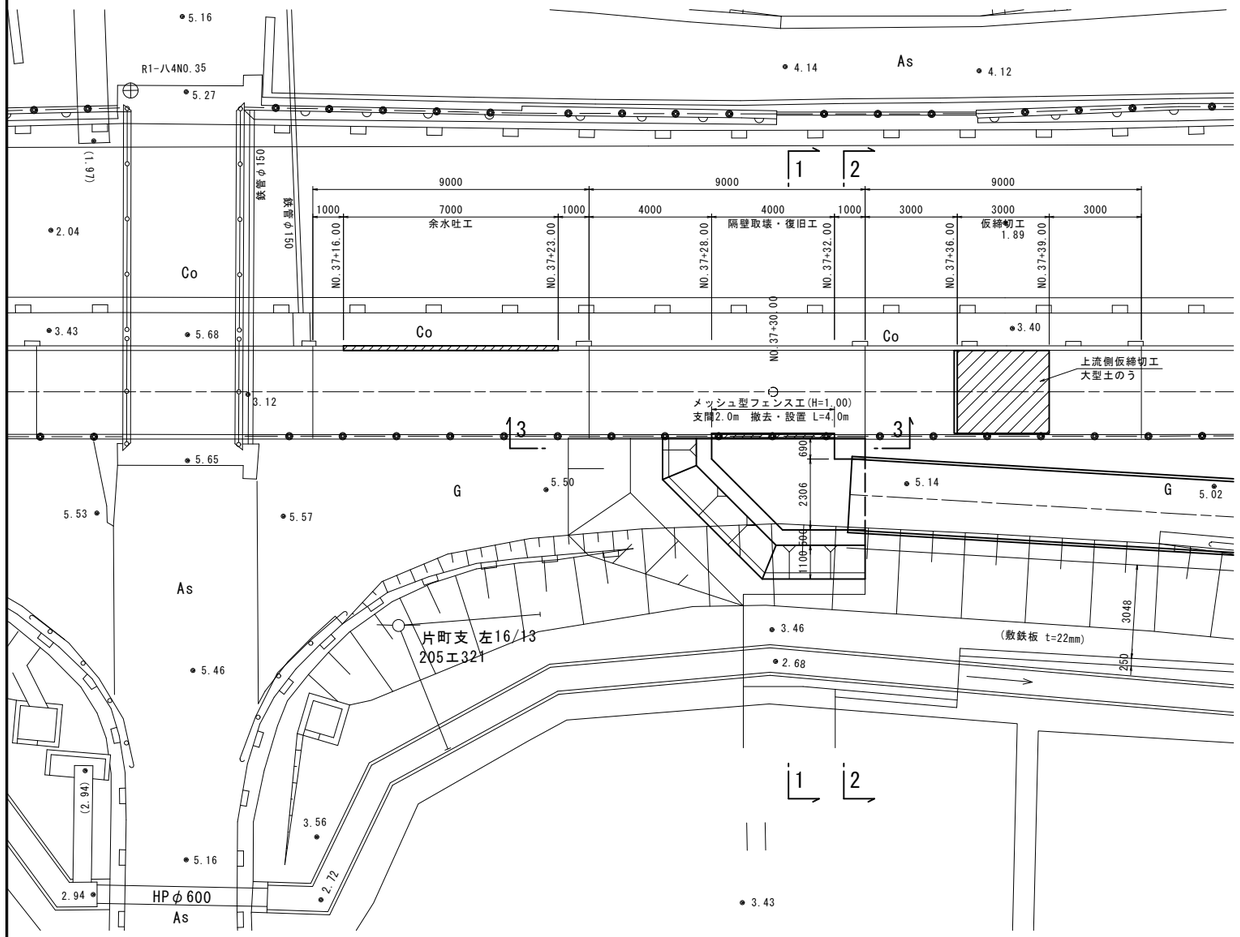

用水路 上流側 仮締切工
S=1:50

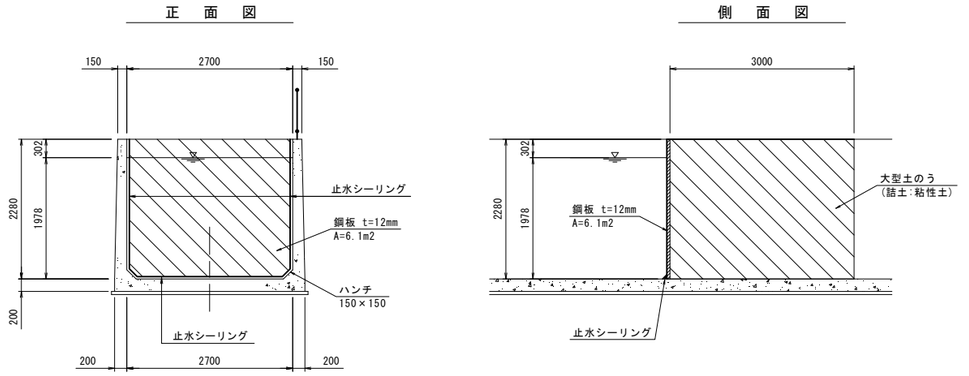

接続部止水工詳細図
S=1:5

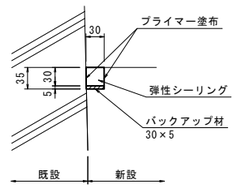

1-1断面図

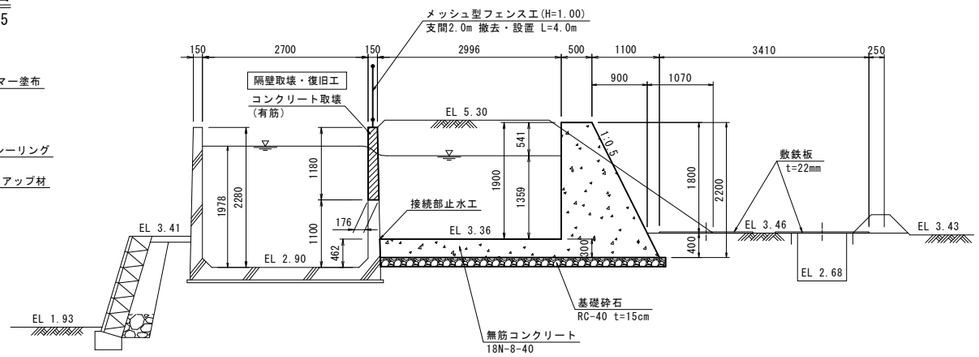

余水吐工
S=1:50

断　面　図

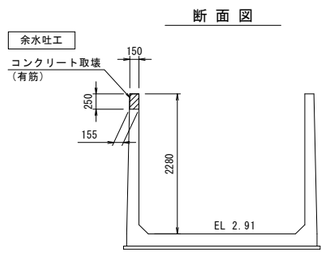

2-2断面図

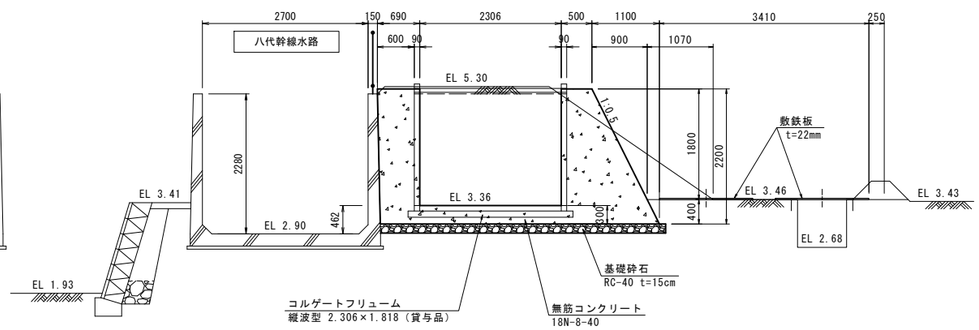

3-3断面図

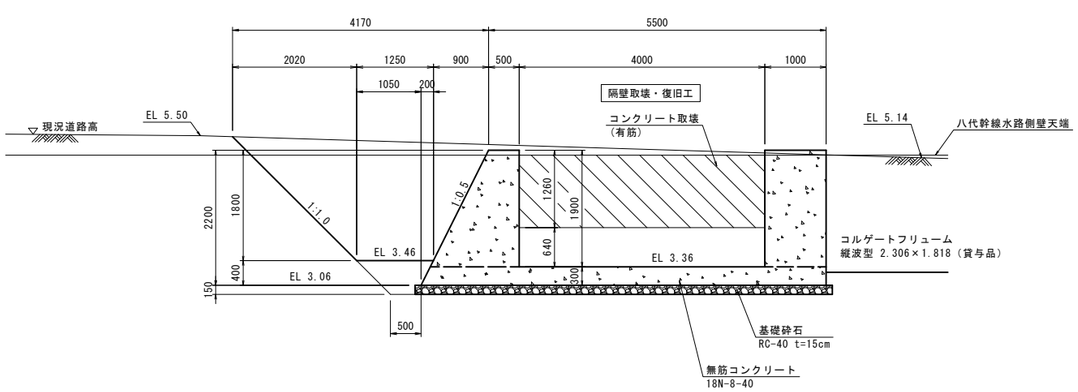

工事名	令和５年度 八代平野農業水利事業 八代幹線水路 (1-4工区) 改修工事		
図面名	仮廻し水路仮締切工構造図(1/2)		
作成年月日			
縮　尺	図　示	図面番号	9 - 1/2
会社名			
事業所名	九州農政局八代平野農業水利事業所		

仮廻し水路仮締切工構造図(2/2)

（下流側）

平　面　図
S=1:100

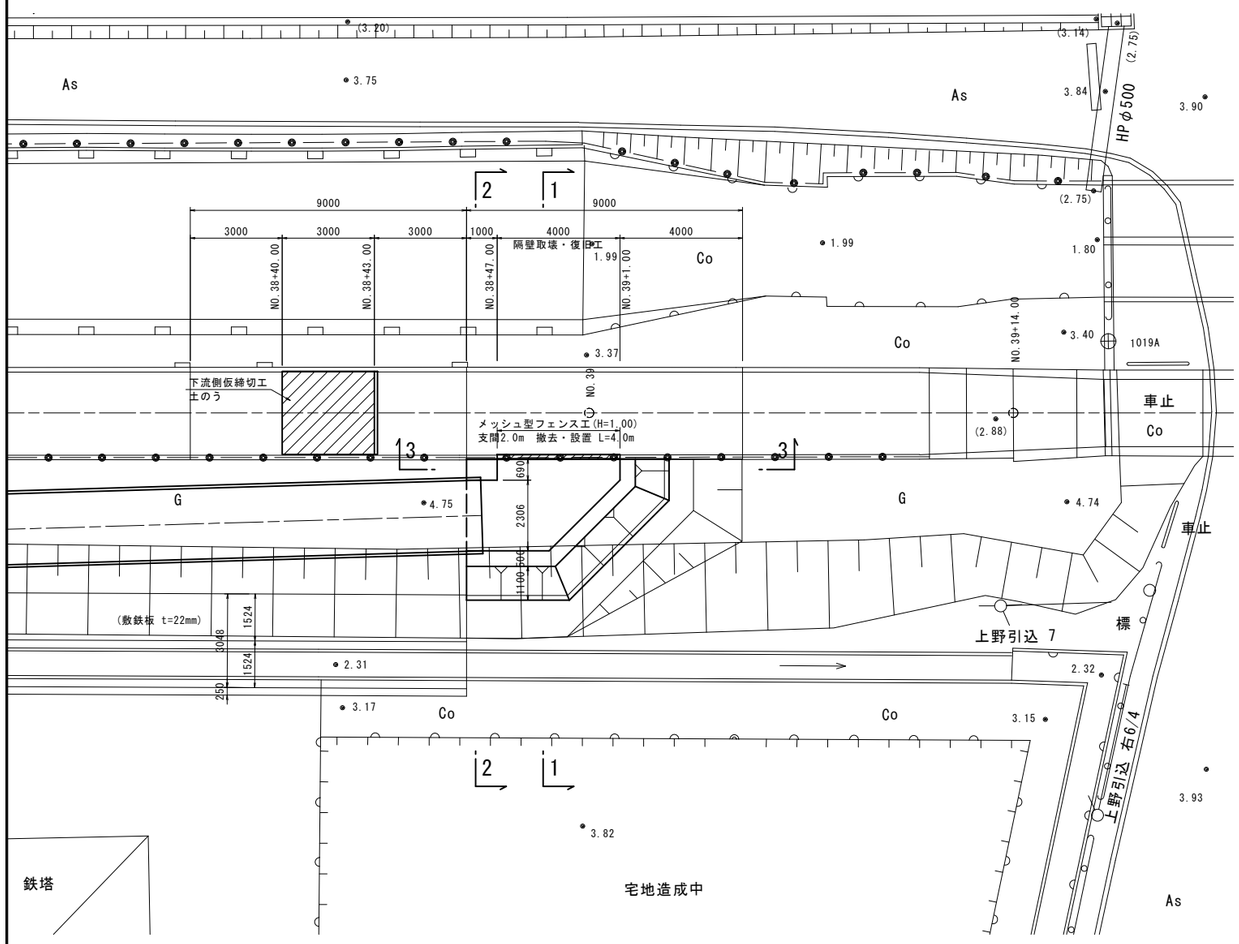

用水路 下流側 仮締切工
S=1:50

正　面　図

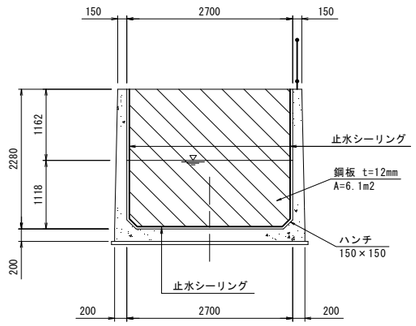

側　面　図

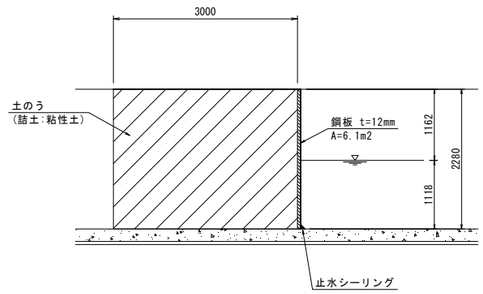

1-1断面図

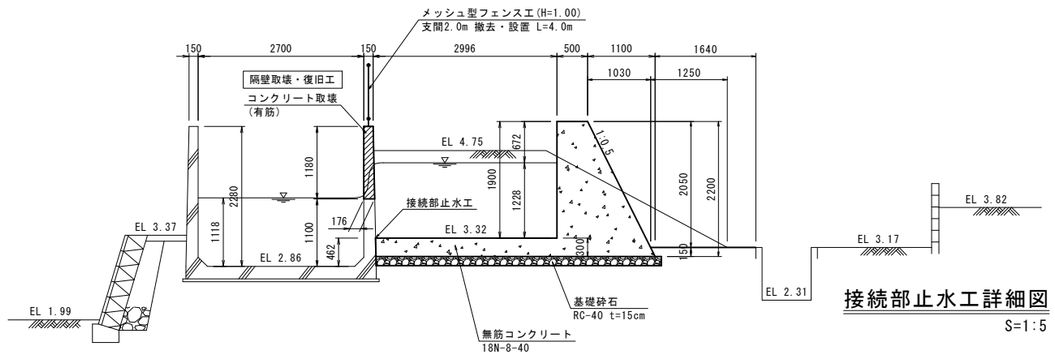

接続部止水工詳細図
S=1:5

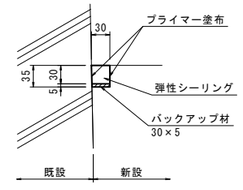

2-2断面図

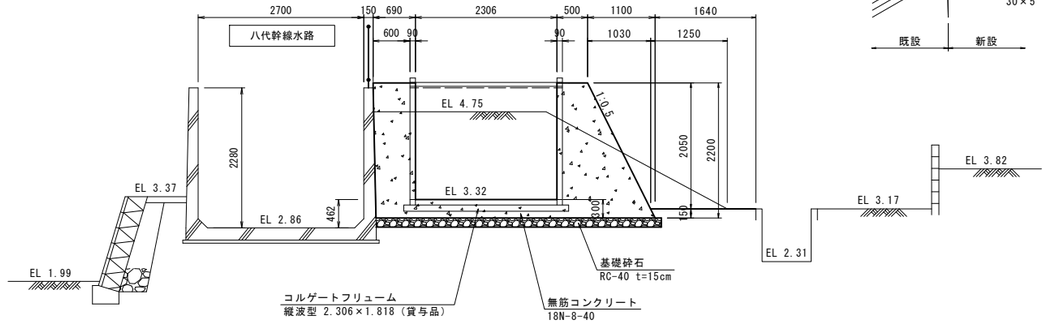

3-3断面図

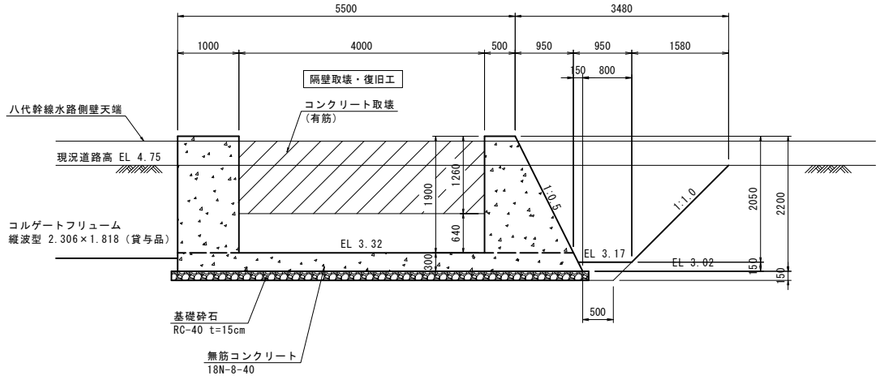

工事名	令和５年度 八代平野農業水利事業 八代幹線水路（1-4工区）改修工事		
図面名	仮廻し水路仮締切工構造図(2/2)		
作成年月日			
縮　尺	図　示	図面番号	9 - 2/2
会社名			
事業所名	九州農政局八代平野農業水利事業所		

隔壁取壊・復旧図(1/4)

取壊工　　S=1:20

上流左岸側壁

（余水吐工）

（側面図）　　NO.37+20付近

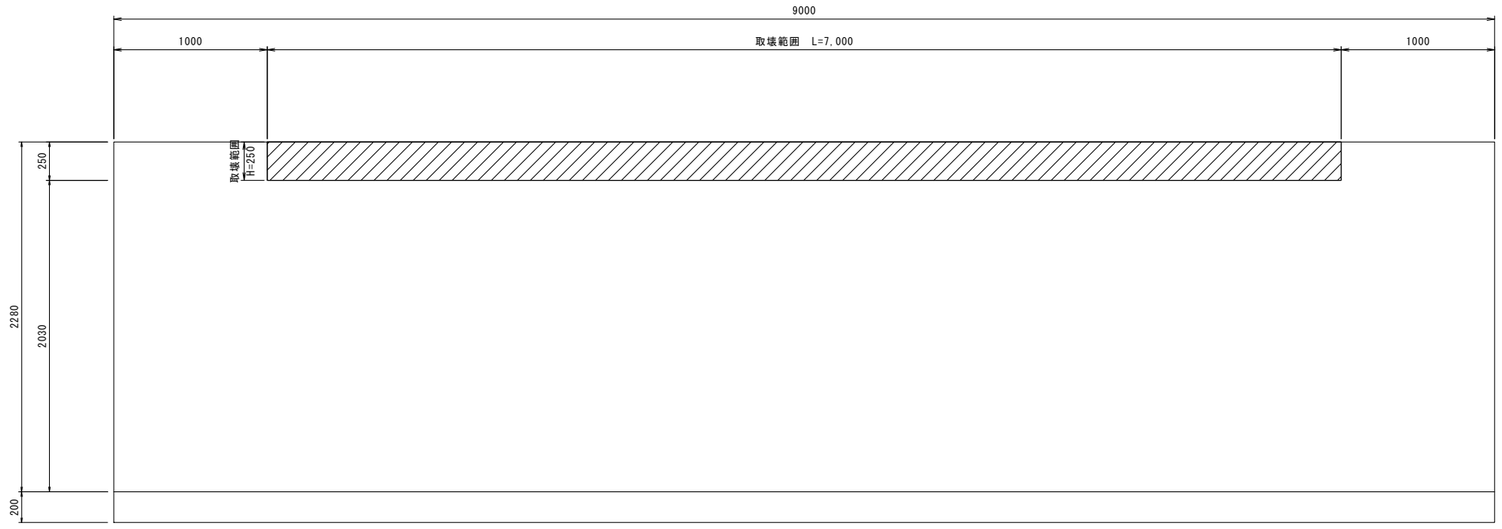

（断面図）

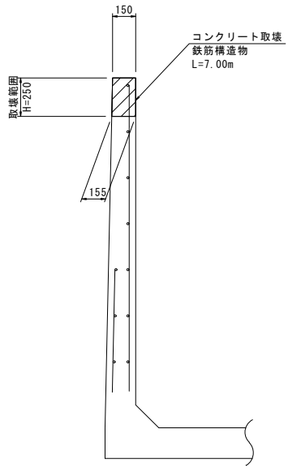

上流右岸側壁

（側面図）　　NO.37+30付近

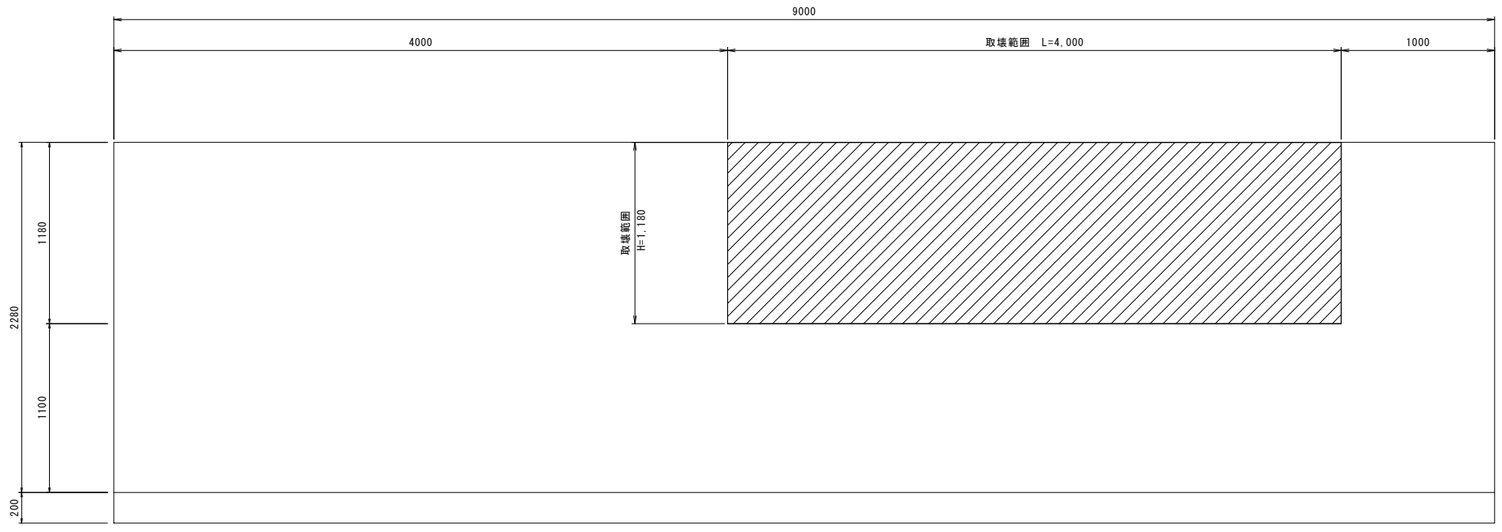

（断面図）

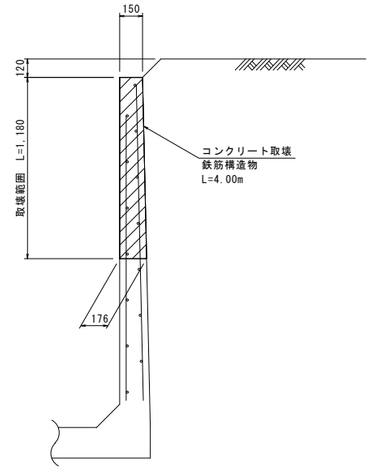

工事名	令和５年度 八代平野農業水利事業 八代幹線水路（1-4工区）改修工事		
図面名	隔壁取壊・復旧工(1/4)		
作成年月日			
縮　尺	S=1:20	図面番号	10 - 1/4
会社名			
事業所名	九州農政局八代平野農業水利事業所		

隔壁取壊・復旧図(2/4)

取壊工　　S=1:20

下流右岸側壁

（側面図）　　NO.39付近

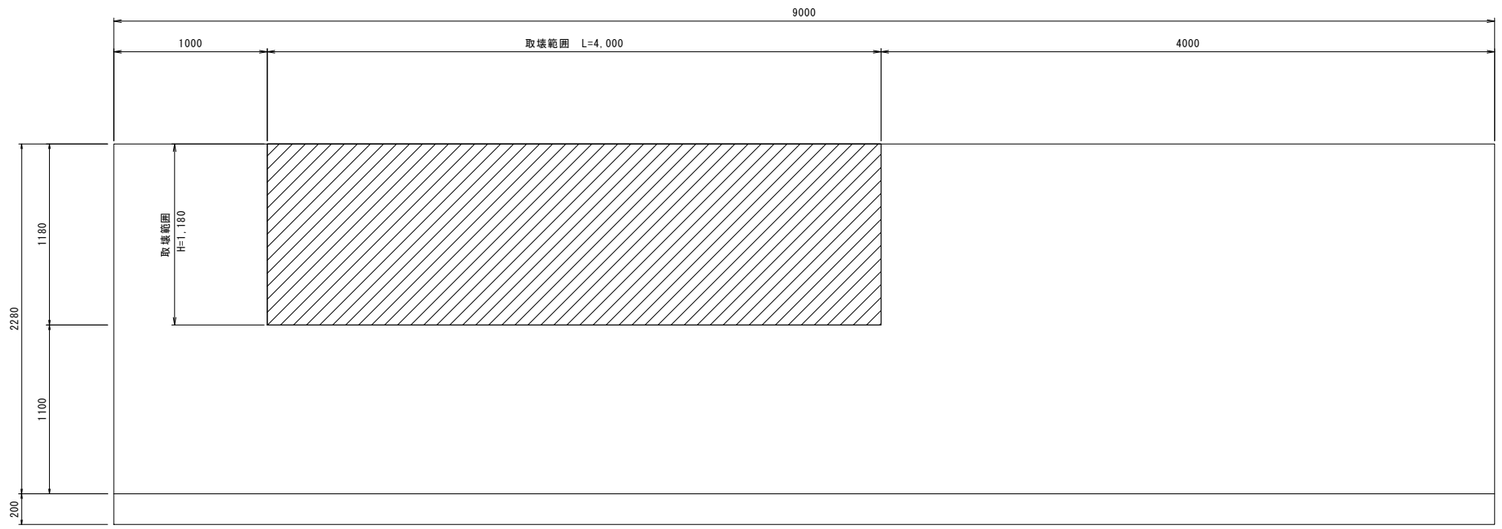

（断面図）

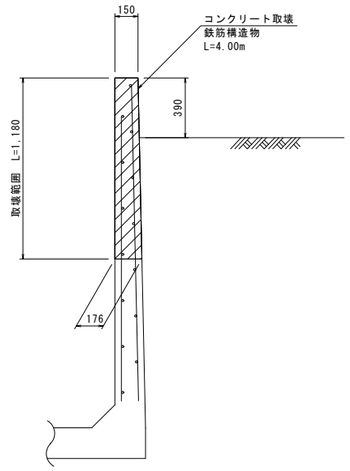

工事名	令和５年度 八代平野農業水利事業 八代幹線水路（1-4工区） 改修工事		
図面名	隔壁取壊・復旧工(2/4)		
作成年月日			
縮　尺	S=1:20	図面番号	10 - 2/4
会社名			
事業所名	九州農政局八代平野農業水利事業所		

隔壁取壊・復旧図(3/4)

復旧工　　S=1:20

上流左岸側壁

（余水吐工）

（側面図）　　NO.37+20付近

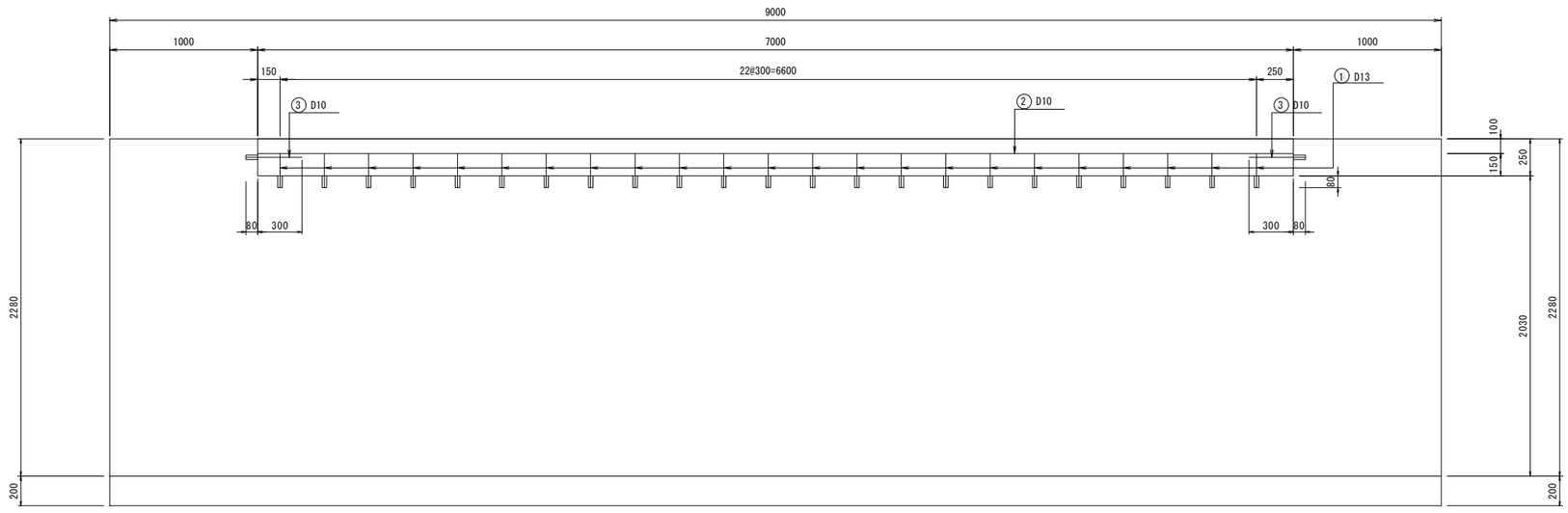

（断面図）

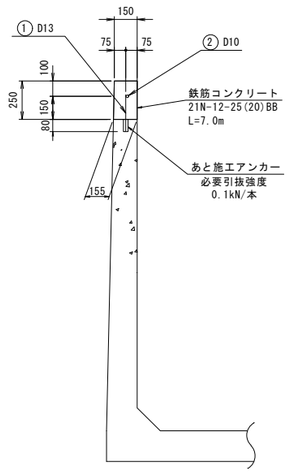

上流右岸側壁

（側面図）　　NO.37+30付近

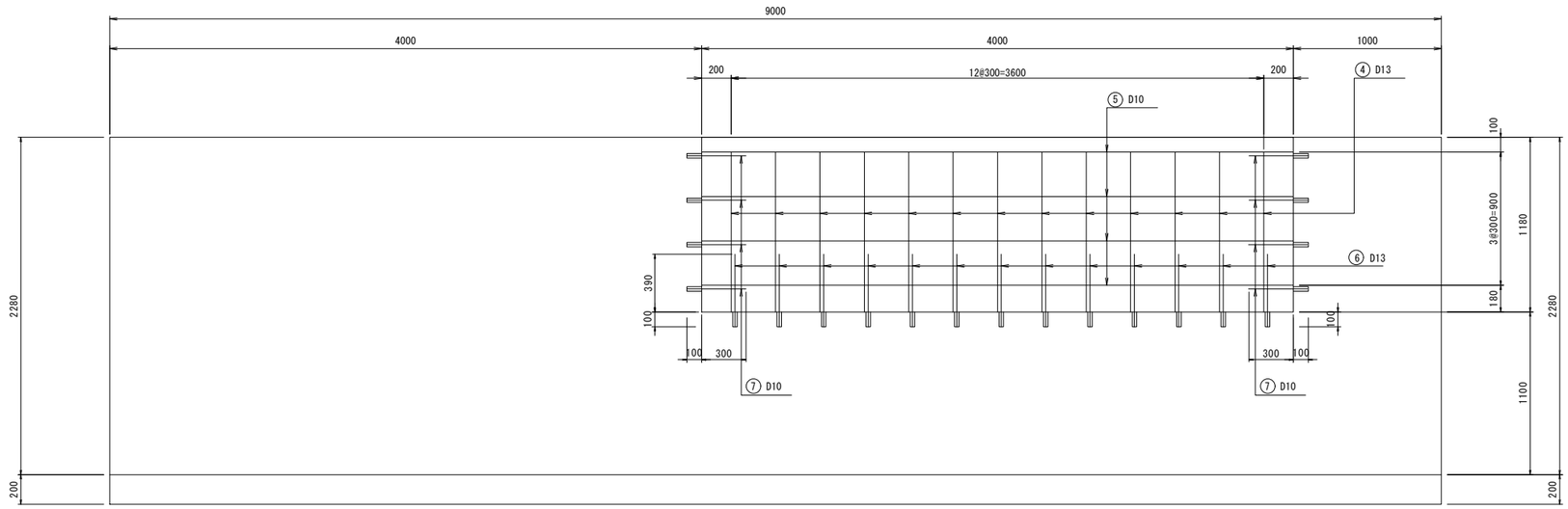

（断面図）

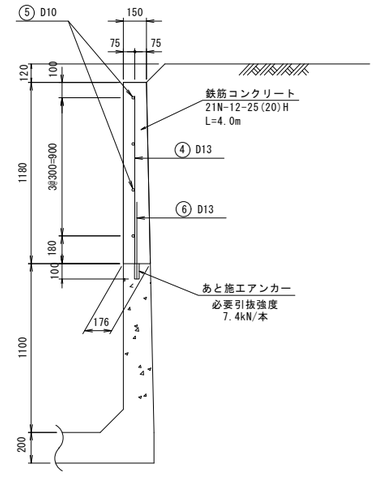

1) 主鉄筋は D13、配力筋は D10 とする。
2) 主鉄筋の既設構造物への定着長は、必要引張強度を満足するあと施工アンカー等により定着する。
3) 配力筋の既設構造物への定着は、あと施工アンカー等により定着する。
4) 主鉄筋の必要引張強度はそれぞれの断面で同様である。

工事名	令和５年度 八代平野農業水利事業 八代幹線水路（1-4工区）改修工事		
図面名	隔壁取壊・復旧図(3/4)		
作成年月日			
縮　尺	S=1:20	図面番号	10 - 3/4
会社名			
事業所名	九州農政局八代平野農業水利事業所		

隔壁取壊・復旧図(4/4)

復旧工　　S=1:20

下流右岸側壁

（側面図）　　NO.39付近

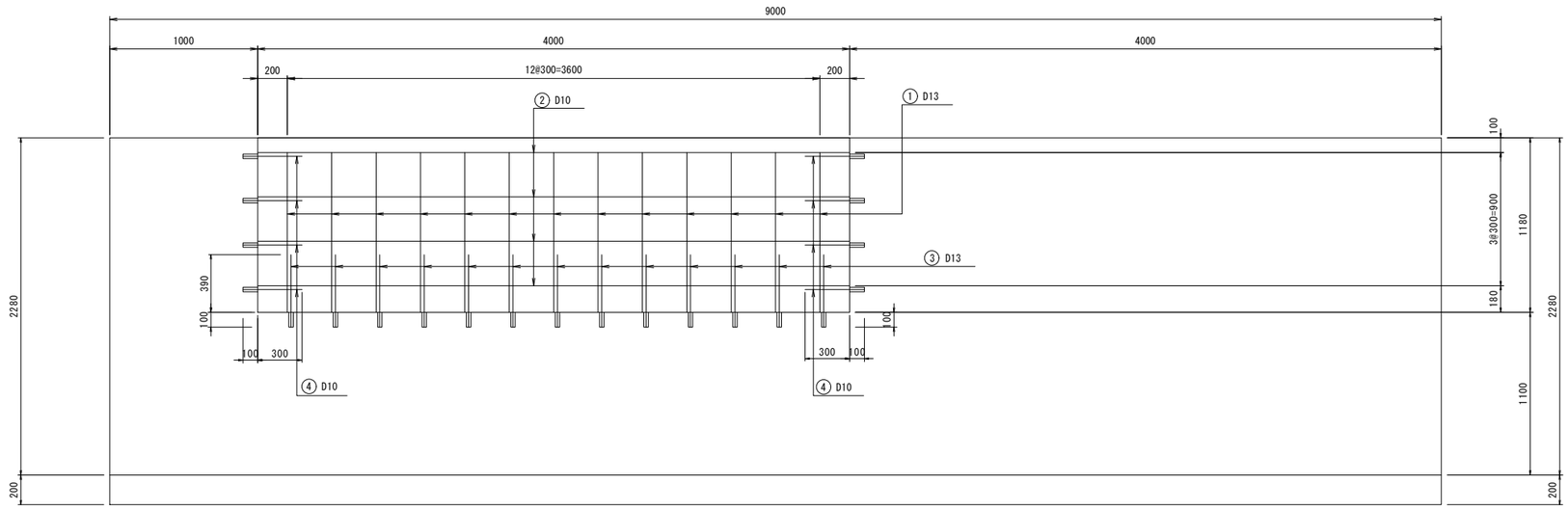

（断面図）

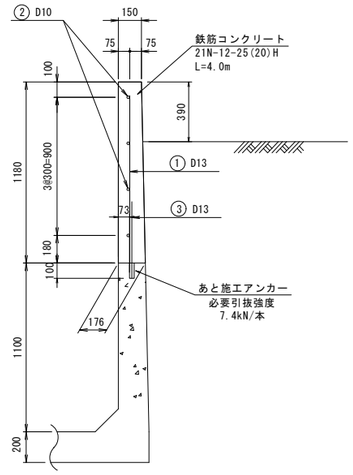

1) 主鉄筋は D13、配力筋は D10 とする。
2) 主鉄筋の既設構造物への定着長は、必要引張強度を満足するあと施工アンカー等により定着する。
3) 配力筋の既設構造物への定着は、あと施工アンカー等により定着する。
4) 主鉄筋の必要引張強度はそれぞれの断面で同様である。

工事名	令和５年度 八代平野農業水利事業 八代幹線水路（1-4工区）改修工事		
図面名	隔壁取壊・復旧図(4/4)		
作成年月日			
縮　尺	S=1:20	図面番号	10 - 4/4
会社名			
事業所名	九州農政局八代平野農業水利事業所		

取壊撤去・復旧図(1/3)

（取壊・撤去工）

平　面　図

S=1:100

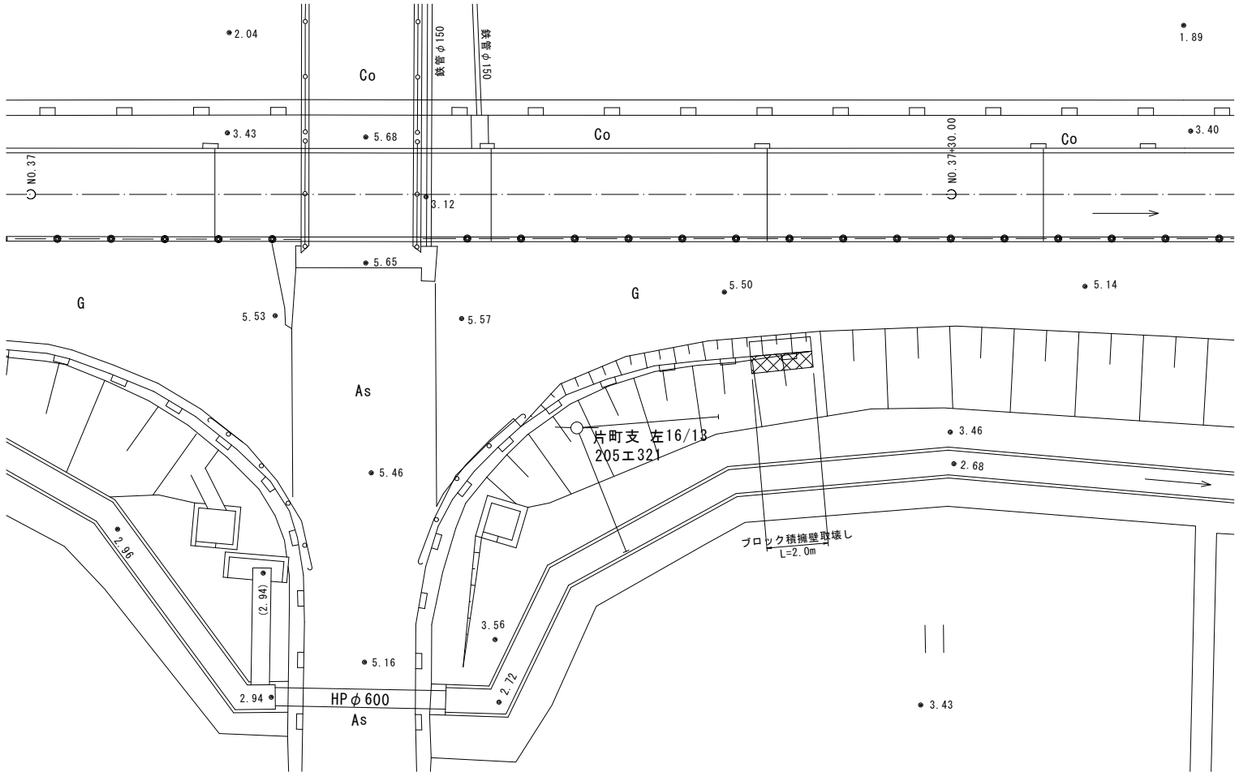

ブロック積擁壁取壊し

展　開　図

S=1:50

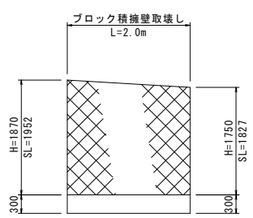

標準断面図

S=1:50

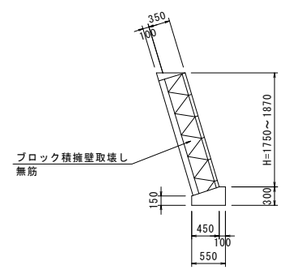

工事名	令和５年度 八代平野農業水利事業 八代幹線水路（1-4工区） 改修工事		
図面名	取壊撤去・復旧図(1/3)		
作成年月日			
縮　尺	図　示	図面番号	11 － 1/3
会社名			
事業所名	九州農政局八代平野農業水利事業所		

取壊撤去・復旧図(2/3)

（取壊・撤去工）

平　面　図

S=1:100

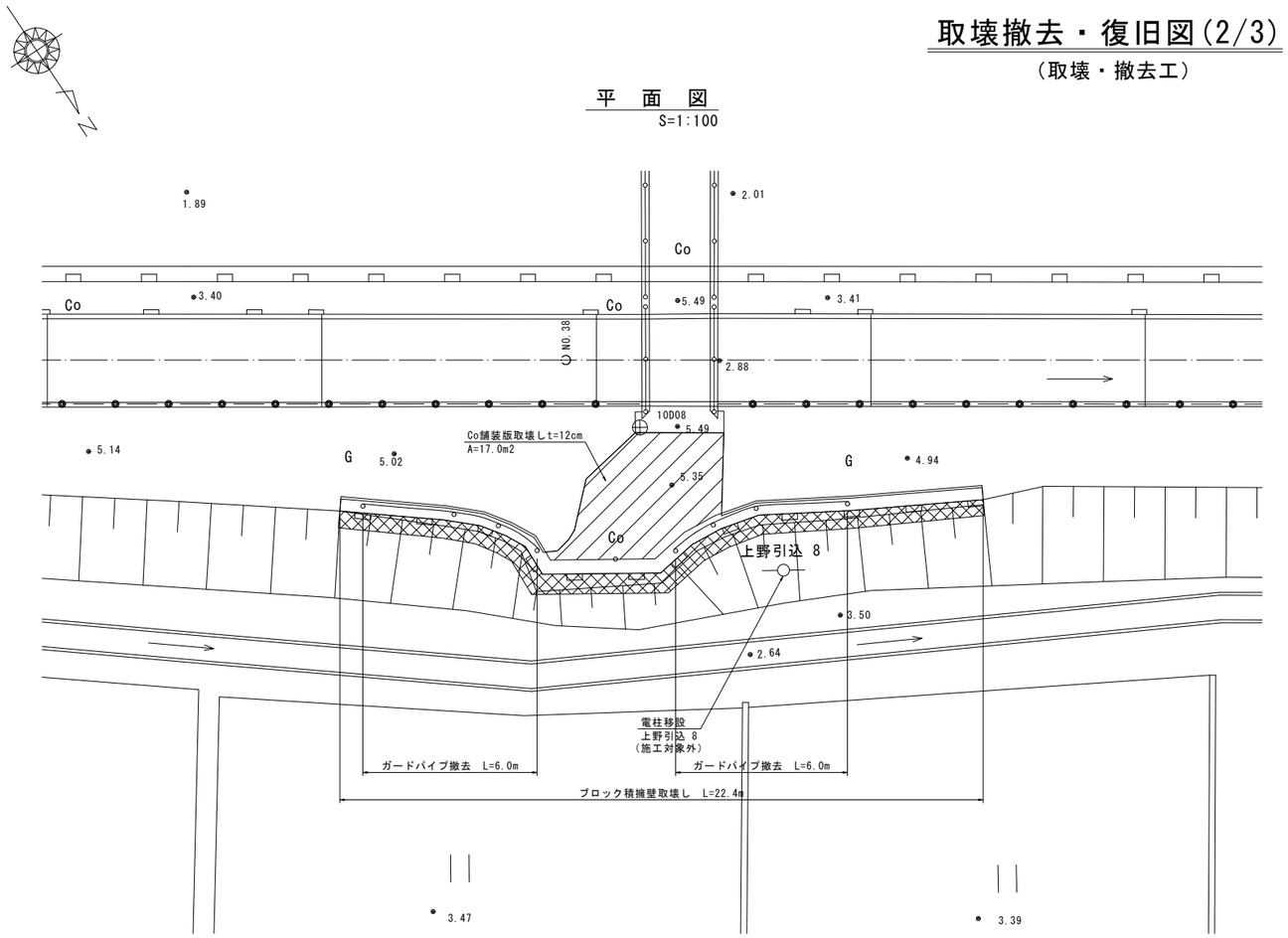

ブロック積擁壁取壊し

展　開　図

S=1:50

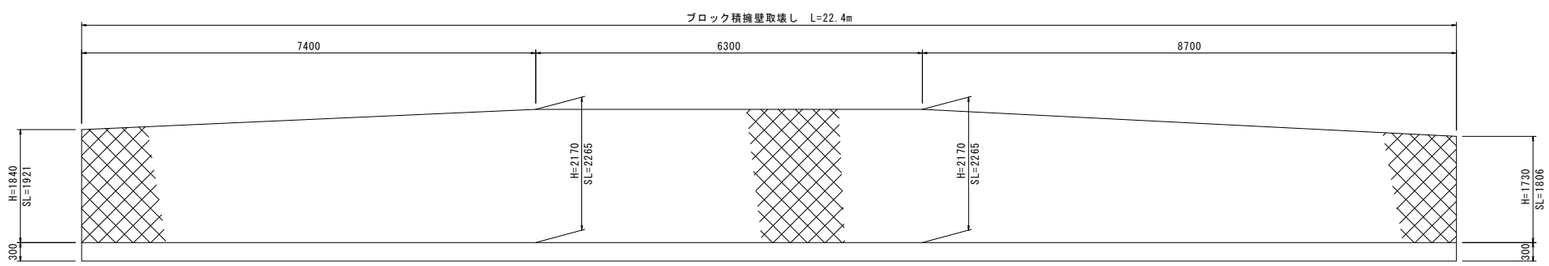

標準断面図

S=1:50

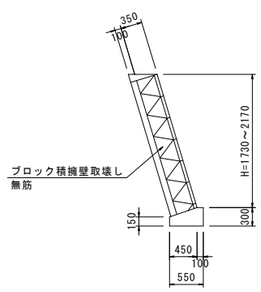

工事名	令和５年度 八代平野農業水利事業 八代幹線水路（1-4工区）改修工事		
図面名	取壊撤去・復旧図(2/3)		
作成年月日			
縮　尺	図　示	図面番号	11 - 2/3
会社名			
事業所名	九州農政局八代平野農業水利事業所		

取壊撤去・復旧図(3/3)

（復旧工）

平　面　図

S=1:100

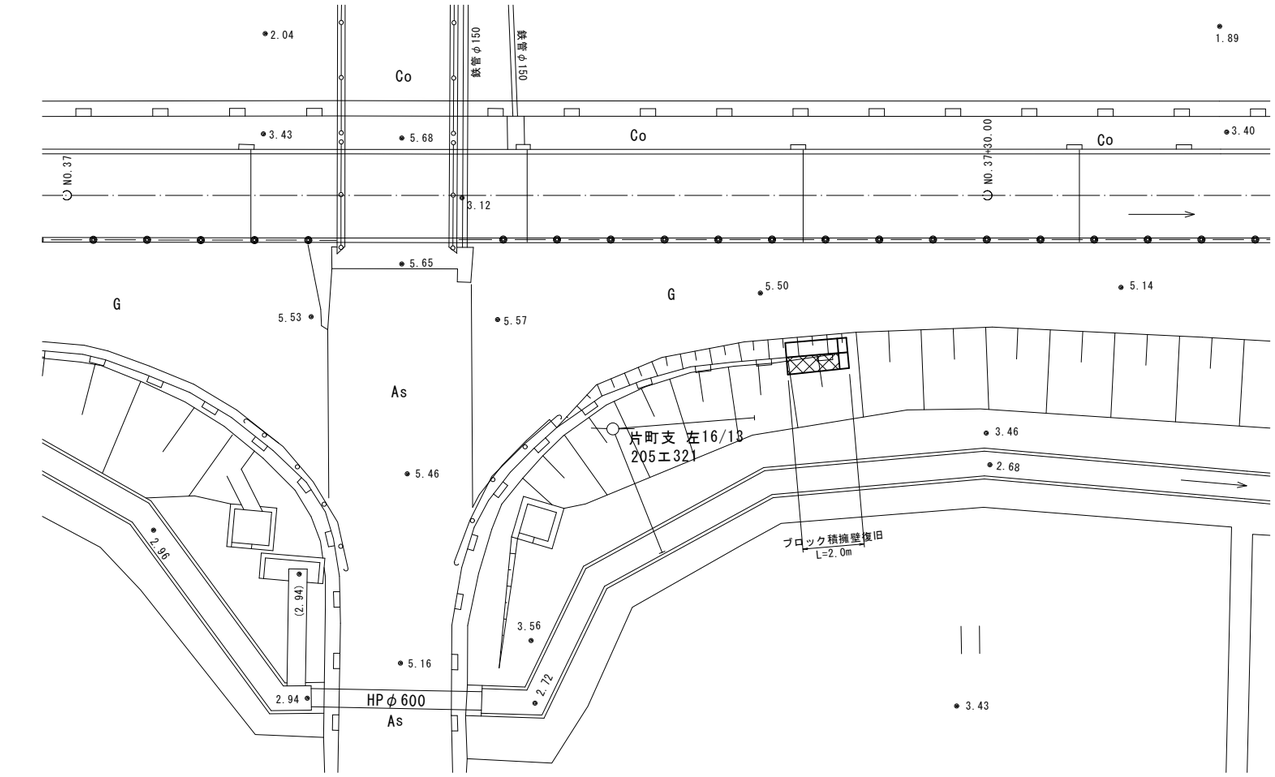

天端コンクリート詳細図

S=1:20

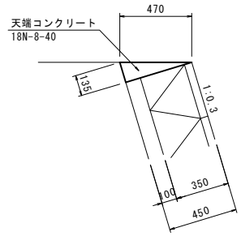

基礎コンクリート詳細図

S=1:20

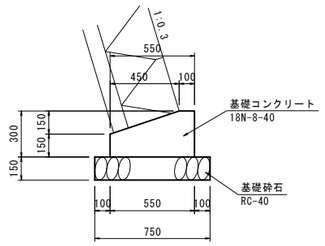

ブロック積擁壁復旧

展　開　図

S=1:50

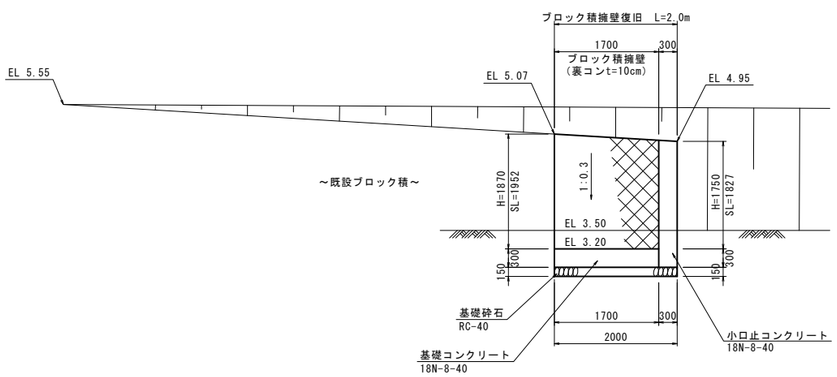

標準断面図

S=1:50

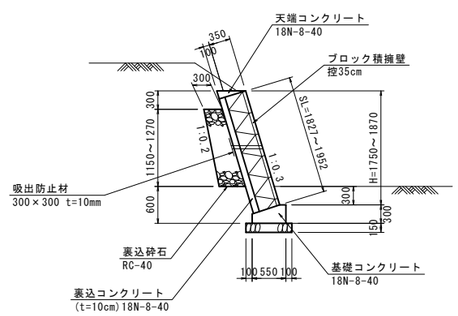

※水抜き孔を3m2程度に1箇所(VUφ50mm)設ける。

小口止コンクリート詳細図

S=1:50

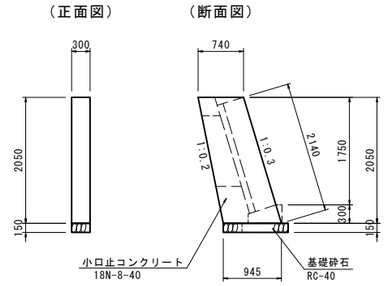

工事名	令和５年度 八代平野農業水利事業 八代幹線水路（1-4工区） 改修工事		
図面名	取壊撤去・復旧図(3/3)		
作成年月日			
縮　尺	図　示	図面番号	11 － 3/3
会社名			
事業所名	九州農政局八代平野農業水利事業所		

管理用地盛土復旧図

S=1:50

NO.38+1.20

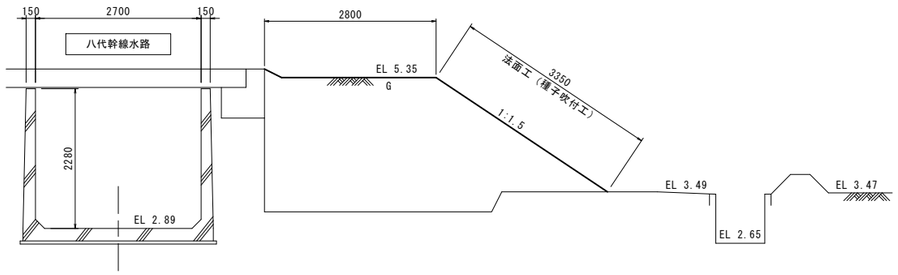

NO.37+42.60

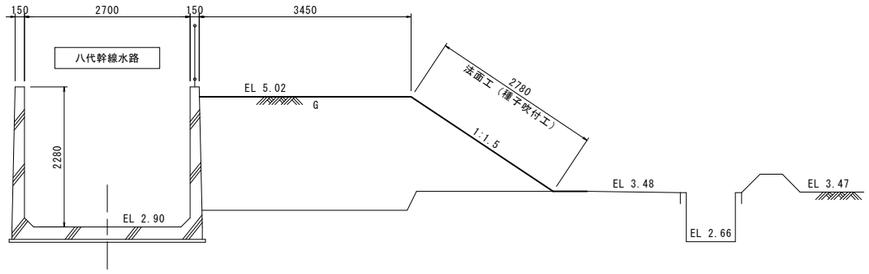

NO.39

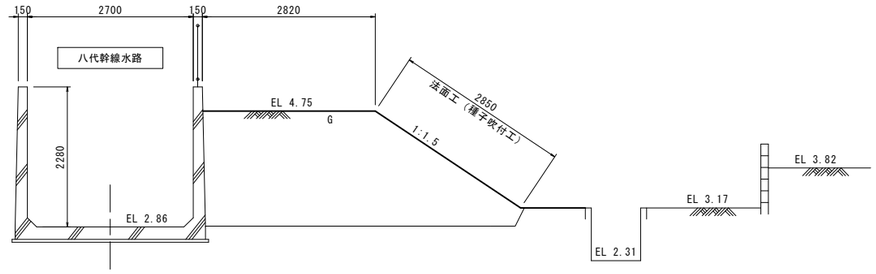

NO.37+29.00

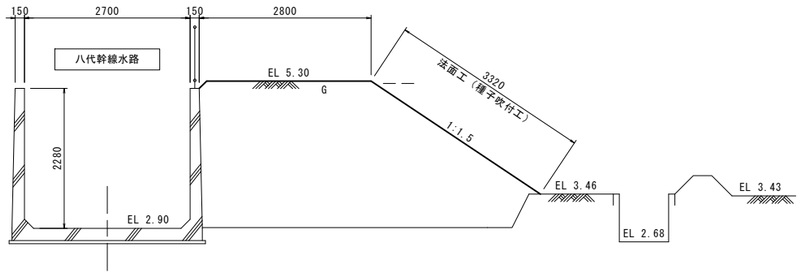

NO.38+13.70

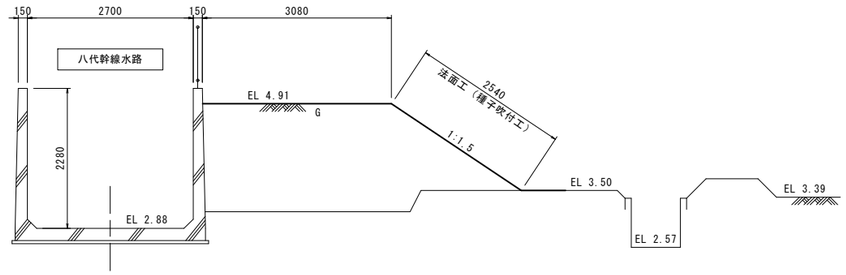

工事名	令和５年度 八代平野農業水利事業 八代幹線水路（1-4工区） 改修工事		
図面名	管理用地盛土復旧図		
作成年月日			
縮　尺	S=1:50	図面番号	12
会社名			
事業所名	九州農政局八代平野農業水利事業所		

仮置ヤード計画図

平　面　図
S=1:200

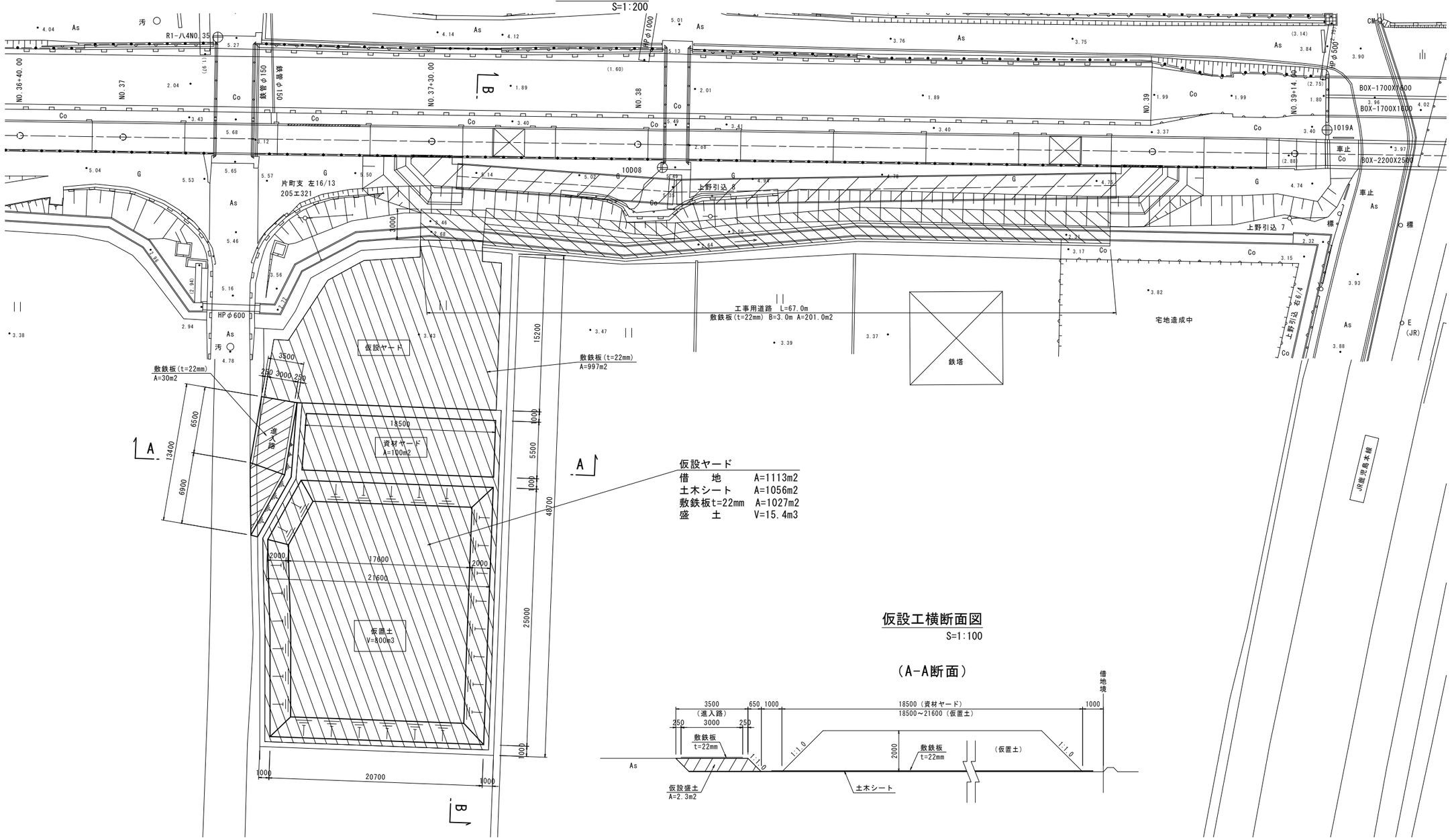

仮設ヤード

借　　地	A=1113m2
土木シート	A=1056m2
敷鉄板t=22mm	A=1027m2
盛　　土	V=15.4m3

仮設工横断面図
S=1:100

（A-A断面）

（B-B断面）

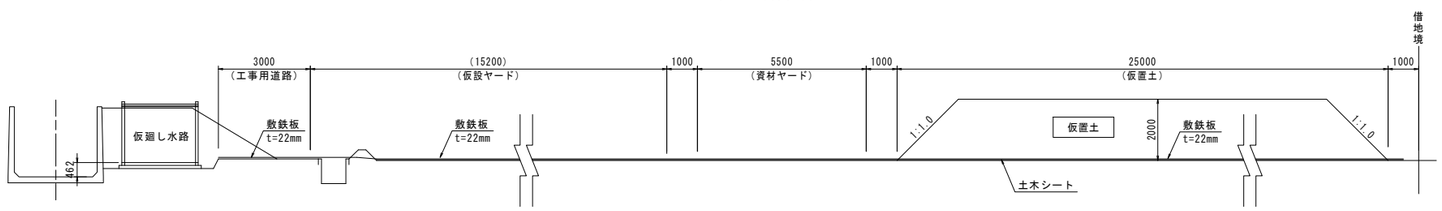

工事名	令和５年度 八代平野農業水利事業 八代幹線水路（1-4工区）改修工事		
図面名	仮設ヤード計画図		
作成年月日			
縮　尺	図　示	図面番号	13
会社名			
事業所名	九州農政局八代平野農業水利事業所		

令和５年度　八代平野農業水利事業
八代幹線水路（１－４工区）改修工事

縮 小 図 面
（ 参考図面 ）

九州農政局 八代平野農業水利事業所

令和５年度　八代平野農業水利事業
八代幹線水路（１－４工区）改修工事

図　面　目　録

図面番号	名　称	枚　数	備　考
1	土　留　工　計　画　図	1	
2	飛　散　防　止　工　計　画　図	1	
計		2	

土留工計画図

（NO.38+3.5付近）

土留工平面図

S=1:100

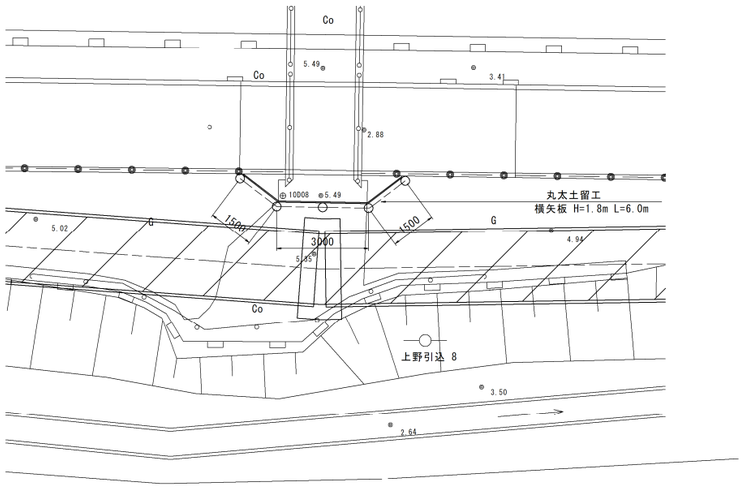

土留工正面図

S=1:25

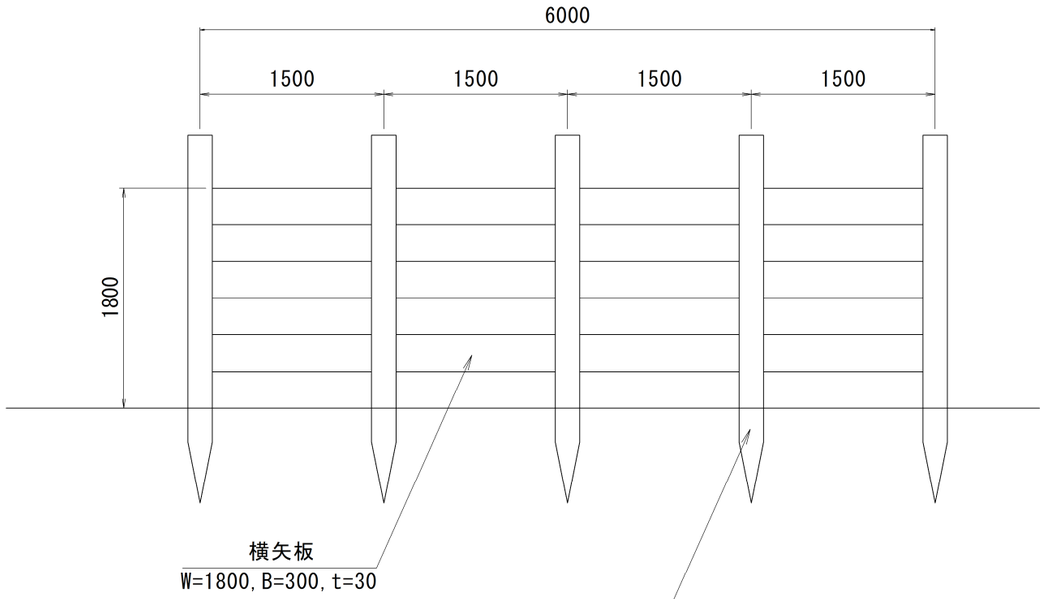

土留工標準断面図

S=1:50

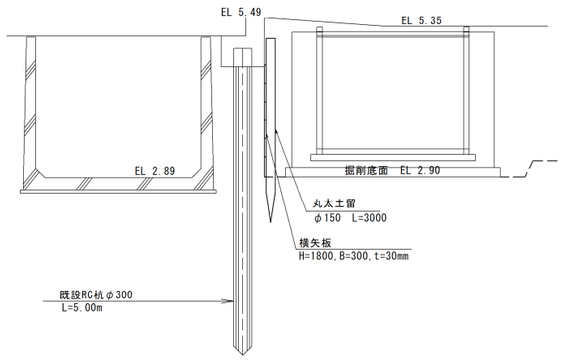

（参考図）

工事名	令和５年度 八代平野農業水利事業 八代幹線水路（1-4工区）改修工事		
図面名	土留工計画図		
作成年月日			
縮尺	図示	図面番号	参1
会社名			
事務所名	九州農政局八代平野農業水利事業所		

飛散防止工計画図

S=1:30

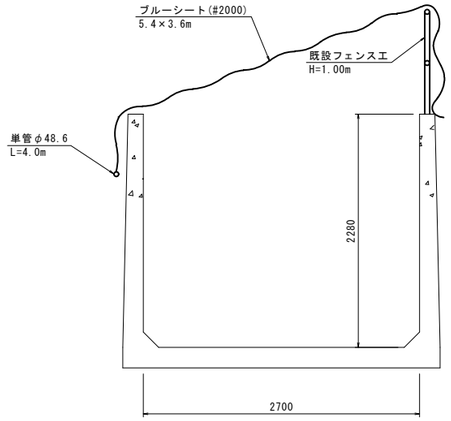

（参考図）

工事名	令和５年度 八代平野農業水利事業 八代幹線水路（1-4工区）改修工事		
図面名	飛散防止工計画図		
作成年月日			
縮　尺	S=1:30	図面番号	参2
会社名			
事業所名	九州農政局八代平野農業水利事業所		