誰もが住んでみたい村に
農業農村整備

令和６年度

喜界島農業水利事業
湾頭原２号幹線水路他（城久工区）工事

積　　算　　書

（当初）

九州農政局
喜界島農業水利事業所

事業名	喜界島農業水利事業
工事名	湾頭原２号幹線水路他（城久工区）工事

項　目　名	内　　容
局名	九州農政局
事業（務）所名	喜界島農業水利事業所
事業名	喜界島農業水利事業
工事名	湾頭原２号幹線水路他（城久工区）工事
施工場所	鹿児島県大島郡喜界町大字城久地内
工事番号	7-627-0102
工事区分	単年度
積算区分	当初積算
地域区分	鹿児島（４）
地区区分	喜界
工期	８ヶ月
積算体系年月	令和７年６月
単価期適用年月	令和７年６月－Ａ
歩掛期適用年番号	令和７年９９号－Ａ
電力会社名	九州電力

事業名	喜界島農業水利事業
工事名	湾頭原２号幹線水路他（城久工区）工事

番号	項　目　名	規　　格	数　量	単位	金　額	備　考
	請負工事費				153,956,000	
	・工事価格				139,960,000	
	・消費税相当額（１０％）				13,996,000	
	工事内容					
	湾頭原２号幹線水路他（城久工区）工事					
1	【湾頭原２号幹線水路】		0.000			
2	施工区間	N0.0-12.51～N0.18+25.41（ブレーキ6.38m）	0.000			
3	内訳		0.000			
4	管水路	L=944.32m　SL=946.04m	0.000			
5	ダクタイル鋳鉄管	AL2種　呼び径500mm	689.470	m		
6	ダクタイル鋳鉄管	AL2種　呼び径400mm	45.520	m		
7	ダクタイル鋳鉄管	AL2種　呼び径300mm	209.330	m		
8	空気弁工		3.000	箇所		
9	制水弁工		2.000	箇所		
10	流量計工		2.000	箇所		
11	排泥工		1.000	箇所		
12	分水工		3.000	箇所		
13	【城久島中支線水路】		0.000			
14	施工区間	N0.0-9.98～N0.0+2.00	0.000			
15	内訳		0.000			
16	管水路	L=11.98m　SL=12.18m	0.000			
17	硬質ポリ塩化ビニル管	VPφ200	12.180	m		
18	空気弁工		2.000	箇所		
19	排泥工		1.000	箇所		
20	制水弁工		1.000	箇所		
21	流量計工		1.000	箇所		
22	減圧水槽		1.000	箇所		

事業名	喜界島農業水利事業
工事名	湾頭原２号幹線水路他（城久工区）工事

工事別工事名:湾頭原２号幹線水路他（城久工区）工事

項　目　名	内　　容
工事名	湾頭原２号幹線水路他（城久工区）工事
工事区分	単年度
積算区分	当初積算
積算体系区分	一般土木工事
工種区分	管水路工事
工種体系区分	管水路工事
契約保証費	計上する
施工地域区分	一般交通影響有り(2)-2
電力区分	低圧・業者持・１年未満
冬期補正	なし
冬期補正（現場管理費）	0.00%
豪雪補正	なし
亜熱帯補正	なし
週休２日補正	4週8休以上（月単位）
熱中症対策補正（現場管理費）	0.00%
現場環境改善費の計上	する
3次元出来形管理補正(現場管理費)	補正なし
3次元出来形管理補正(共通仮設費)	補正なし

事業名	喜界島農業水利事業
工事名	湾頭原２号幹線水路他（城久工区）工事

工事別工事名:湾頭原２号幹線水路他（城久工区）工事

項　目　名	数　量	単位	金　額	備　考
工事価格			139,960,000	
・工事原価			119,894,000	
純工事費			94,531,000	
・・直接工事費			84,806,000	
・・・直接工事費（仮設工を除く）	1.000	式	84,178,000	
・・・直接工事費（仮設工）	1.000	式	628,000	
・・間接工事費			35,088,000	
・・・共通仮設費			9,725,000	
・・・・事業損失防止施設費	1.000	式	0	
・・・・運搬費～営繕費等				
84,814,000×((8.050*1.200)*1.000*1.040*1.000)			8,524,000	
・・・・運搬費	1.000	式	0	
・・・・準備費	1.000	式	20,000	
・・・・安全費	1.000	式	0	
・・・・役務費	1.000	式	0	
・・・・技術管理費	1.000	式	511,000	
・・・・営繕費等	1.000	式	0	
・・・・現場環境改善費			670,000	
・・・・・現場環境改善費（率計上）				
83,839,000×(0.800)			670,000	
・・・・・現場環境改善費（積上）	1.000	式	0	
・・・現場管理費			25,363,000	
・・・・現場管理費（率計上）				
94,531,000×((23.230*1.100)*1.000*1.050*1.000+0.000+0.000-0.000)			25,363,000	
・・・・現場管理費（積上）	1.000	式	0	
・・・・現場管理費（一般管理費率対象外）	1.000	式	0	
・・・工期延長等に伴う現場維持等の費用	1.000	式	0	
・・官貸額（直工）	1.000	式	0	
・・官貸額（事業損失防止）	1.000	式	0	
・・官貸額（直工・事業損失防止除く）	1.000	式	0	
・一般管理費等				
119,894,000×(16.700*1.000＋0.04)			20,070,000	
・一括計上価格	1.000	式	0	
支給品費			0	
支給品費（直工・事業損失防止）			0	
支給品費（直工）			0	
処分費等（直接工事費の内数）			967,000	
処分費(準備費の内数)			8,000	
処分費(事業損失防止施設費内数)			0	
処分費等(率対象外)			0	

事業名	喜界島農業水利事業
工事名	湾頭原２号幹線水路他（城久工区）工事

工事別工事名:湾頭原２号幹線水路他（城久工区）工事

項　目　名	数　量	単位	金　額	備　考
共通仮設費算定控除額			0	
有価物処分費			0	
法定福利費概算額(工事価格の内数)				
139,960,000×4.150			5,808,000	

事業名	喜界島農業水利事業
工事名	湾頭原２号幹線水路他（城久工区）工事

工事別工事名:湾頭原２号幹線水路他（城久工区）工事

工　種　名　称	数　量	単位	金　額	備　考
直接工事費（仮設工を除く）内訳			84,178,000	
直接工事費（仮設工を除く）	1.000	式	84,178,000	
・土工	1.000	式	11,717,000	
・・作業土工	1.000	式	11,034,000	
・・作業残土処理工 施工場所→建設発生土受入地①	1.000	式	683,000	
・構造物撤去工	1.000	式	2,483,000	
・・道路舗装取壊し工	1.000	式	2,426,000	
・・構造物取壊し工	1.000	式	57,000	
・管体基礎工	1.000	式	11,152,000	
・・砕石基礎工	1.000	式	7,118,000	
・・砂基礎工	1.000	式	30,000	
・・整形工	1.000	式	4,004,000	
・管体工	1.000	式	35,111,000	
・・ダクタイル鋳鉄管布設工 φ500 AL2種	1.000	式	25,601,000	
・・ダクタイル鋳鉄管布設工 φ400 AL2種	1.000	式	2,024,000	
・・ダクタイル鋳鉄管布設工 φ300 AL2種	1.000	式	5,088,000	
・・管材小運搬	1.000	式	210,000	
・・弁設置工 １号空気弁工	1.000	式	188,000	
・・弁設置工 ２号空気弁工	1.000	式	170,000	
・・弁設置工 ３号空気弁工	1.000	式	182,000	
・・弁設置工 １号排泥弁工	1.000	式	223,000	
・・弁設置工 １号制水弁工	1.000	式	339,000	
・・弁設置工 ２号制水弁工	1.000	式	339,000	
・・弁設置工 湾頭原支線分水工	1.000	式	308,000	
・・弁設置工 城久支線水路分水工	1.000	式	439,000	
・空気弁室工	1.000	式	535,000	
・・弁室工 １号空気弁室工	1.000	式	311,000	
・・弁室工 ２号空気弁室工	1.000	式	112,000	
・・弁室工 ３号空気弁室工	1.000	式	112,000	
・排泥弁室工	1.000	式	382,000	
・・弁室工 １号排泥弁室工	1.000	式	382,000	
・制水弁室工	1.000	式	377,000	
・・弁室工 １号制水弁室工	1.000	式	167,000	
・・弁室工 ２号制水弁室工	1.000	式	210,000	

事業名	喜界島農業水利事業
工事名	湾頭原２号幹線水路他（城久工区）工事

工事別工事名:湾頭原２号幹線水路他（城久工区）工事

工　種　名　称	数　量	単位	金　額	備　考
・分水工	1.000	式	328,000	
・・弁室工 湾頭原支線水路分水工制水弁室工	1.000	式	161,000	
・・弁室工 城久支線水路分水工制水弁室工	1.000	式	167,000	
・流量計室工	1.000	式	1,322,000	
・・流量計室工 １号流量計室工	1.000	式	657,000	
・・流量計室工 ２号流量計室工	1.000	式	665,000	
・スラストブロック工	1.000	式	2,196,000	
・・スラストブロック工	1.000	式	2,196,000	
・付帯工	1.000	式	443,000	
・・埋設物表示テープ	1.000	式	263,000	
・・横断保護工	1.000	式	180,000	
・復旧工	1.000	式	3,670,000	
・・道路復旧工	1.000	式	3,350,000	
・・耕地復旧工 仮置場２	1.000	式	156,000	
・・水路復旧工	1.000	式	164,000	
・城久島中支線水路 減圧水槽含む	1.000	式	14,462,000	
・・作業土工	1.000	式	205,000	
・・管体基礎工	1.000	式	89,000	
・・整形工	1.000	式	42,000	
・・管体工	1.000	式	3,107,000	
・・空気弁室工	1.000	式	225,000	
・・排泥弁室工	1.000	式	158,000	
・・排泥桝工	1.000	式	511,000	
・・制水弁室工	1.000	式	246,000	
・・流量計室工	1.000	式	657,000	
・・付帯工	1.000	式	1,974,000	
・・減圧水槽本体工	1.000	式	2,593,000	
・・場内整備工	1.000	式	4,655,000	

事業名	喜界島農業水利事業
工事名	湾頭原２号幹線水路他（城久工区）工事

工事別工事名:湾頭原２号幹線水路他（城久工区）工事

工　種　名　称	数　量	単位	金　額	備　考
直接工事費（仮設工）内訳			628,000	
直接工事費（仮設工）	1.000	式	628,000	
・仮設工	1.000	式	628,000	
・・仮置場造成・撤去工	1.000	式	610,000	
・・吊り防護工	1.000	式	18,000	

事業名	喜界島農業水利事業
工事名	湾頭原２号幹線水路他（城久工区）工事

工事別工事名:湾頭原２号幹線水路他（城久工区）工事

工　種　名　称	数　量	単位	金　額	備　考
準備費内訳			20,000	
準備費	1.000	式	20,000	
・伐開処理工	1.000	式	20,000	
・・伐開処理工 木くず	1.000	式	20,000	

事業名	喜界島農業水利事業
工事名	湾頭原２号幹線水路他（城久工区）工事

工事別工事名:湾頭原２号幹線水路他（城久工区）工事

工　種　名　称	数　量	単位	金　額	備　考
技術管理費内訳			511,000	
技術管理費	1.000	式	511,000	
・共通仮設（積上げ）	1.000	式	511,000	
・・平板載荷試験	1.000	式	186,000	
・・導通試験	1.000	式	325,000	

事業名	喜界島農業水利事業
工事名	湾頭原２号幹線水路他（城久工区）工事

工事別工事名:湾頭原２号幹線水路他（城久工区）工事

名　称（規　格）	数　量	単位	単　価	金　額	備　考
直接工事費（仮設工を除く）				84,178,000	
・土工	1.000	式		11,717,000	
・・作業土工	1.000	式		11,034,000	
000001 床掘 路盤	253	m3	320	80,960	歩A・単A B単　1号
000002 床掘 土砂	2,800	m3	320	896,000	歩A・単A B単　2号
000003 床掘 軟岩	349	m3	3,060	1,067,940	歩A・単A B単　3号
000004 積込 軟岩	349	m3	325	113,425	歩A・単A B単　4号
000005 流用土運搬 土砂　施工場所→仮置場　L=3.5km以下	1,700	m3	1,179	2,004,300	歩A・単A B単　5号
000006 流用土運搬 土砂　施工場所→仮置場　L=1.0km以下	738	m3	786	580,068	歩A・単A B単　6号
000007 埋戻流用土運搬 土砂　仮置場→施工場所　L=4.0km以下	1,500	m3	1,244	1,866,000	歩A・単A B単　7号
000008 埋戻流用土運搬 土砂　仮置場→施工場所　L=1.0km以下	657	m3	818	537,426	歩A・単A B単　8号
000009 埋戻流用土運搬 土砂　仮置場→施工場所　L=4.0km以下	519	m3	1,244	645,636	歩A・単A B単　9号
000010 埋戻１（振動コンパクタ） 流用土 管頂30cm	454	m3	3,278	1,488,212	歩A・単A B単　10号
000011 埋戻２（振動ローラHG式） 流用土 管頂30cm～	1,700	m3	1,032	1,754,400	歩A・単A B単　11号
合　計				11,034,367	
・・作業残土処理工 施工場所→建設発生土受入地①	1.000	式		683,000	
000012 土砂等運搬 土砂 L=7.5km以下	37	m3	1,769	65,453	歩A・単A B単　12号
000013 整地	37	m3	166	6,142	歩A・単A B単　13号
000014 土砂等運搬 軟岩 L=7.5km以下	71	m3	2,158	153,218	歩A・単A B単　14号
000015 整地	71	m3	166	11,786	歩A・単A B単　15号
000016 土砂等運搬 軟岩 L=3.5km以下	278	m3	1,439	400,042	歩A・単A B単　16号
000017 整地	278	m3	166	46,148	歩A・単A B単　17号
合　計				682,789	
・構造物撤去工	1.000	式		2,483,000	
・・道路舗装取壊し工	1.000	式		2,426,000	
000018 舗装版切断 アスファルト舗装版 t=4cm	845	m	711	600,795	歩A・単A B単　18号
000019 舗装版破砕 アスファルト舗装版 t=4cm	2,298	m²	223	512,454	歩A・単A B単　19号
000020 殻運搬 アスファルト殻	92	m3	4,070	374,440	歩A・単A B単　20号
000021 殻処理（産業廃棄物処分費） アスファルト殻	92	m3	10,000	920,000	歩A・単A B単　21号
000022 舗装版切断 コンクリート舗装版 t=10cm	8.2	m	1,282	10,512	歩A・単A B単　22号
000023 V型側溝撤去	3.500	m	2,153	7,536	歩A・単A B単　23号
合　計				2,425,737	
・・構造物取壊し工	1.000	式		57,000	
000024 構造物取壊し 鉄筋コンクリート構造物	1.8	m3	17,630	31,734	歩A・単A B単　24号
000025 殻運搬 鉄筋コンクリート殻	1.8	m3	2,140	3,852	歩A・単A B単　25号
000026 殻処理（産業廃棄物処分費） 鉄筋コンクリート殻	1.8	m3	12,000	21,600	歩A・単A B単　26号
合　計				57,186	
・管体基礎工	1.000	式		11,152,000	
・・砕石基礎工	1.000	式		7,118,000	

事業名	喜界島農業水利事業
工事名	湾頭原２号幹線水路他（城久工区）工事

工事別工事名:湾頭原２号幹線水路他（城久工区）工事

名　称（規　格）	数　量	単位	単　価	金　額	備　考
000027 管体基礎工（基床部） 再生砕石　RC-40　B＜1.0m	65	m3	10,378	674,570	歩A・単A B単　27号
000028 管体基礎工（基床部） 再生砕石　RC-40　B≧1.0m	184	m3	9,478	1,743,952	歩A・単A B単　28号
000029 管体基礎工（管側部） 再生砕石 RC-40　締固め幅45cm以上	379	m3	10,378	3,933,262	歩A・単A B単　29号
000030 管体基礎工（管側部） 再生砕石 RC-40　締固め幅45cm未満	67	m3	11,437	766,279	歩A・単A B単　30号
合　　計				7,118,063	
・・砂基礎工	1.000	式		30,000	
000031 管体基礎工（基床部） 砂基礎　SP相当	1	m3	14,445	14,445	歩A・単A B単　31号
000032 管体基礎工（管側部） 砂基礎　SP相当	1	m3	15,504	15,504	歩A・単A B単　32号
合　　計				29,949	
・・整形工	1.000	式		4,004,000	
000033 基面整正 岩盤	320	㎡	4,831	1,545,920	歩A・単A B単　33号
000034 基面整正 土砂	680	㎡	424	288,320	歩A・単A B単　34号
000035 管水路基礎整形 岩盤	450	㎡	2,821	1,269,450	歩A・単A B単　35号
000036 人力荒仕上げ 土砂	3,530	㎡	255	900,150	歩A・単A B単　36号
合　　計				4,003,840	
・管体工	1.000	式		35,111,000	
・・ダクタイル鋳鉄管布設工 φ500 AL2種	1.000	式		25,601,000	
000037 ダクタイル鋳鉄管布設工 φ500 AL2種 ALW形 直管	402.0	m	24,026	9,658,452	歩A・単A B単　37号
000038 ダクタイル鋳鉄管布設工 φ500 DB種 K-ALW形 直管	12.0	m	42,253	507,036	歩A・単A B単　38号
000039 ダクタイル鋳鉄管布設工 φ500 AL2種 ALW-K形 直管	132.0	m	24,026	3,171,432	歩A・単A B単　39号
000040 ダクタイル鋳鉄管切管材料 φ500 AL2種 ALW形　直管	23	本	128,000	2,944,000	歩A・単A B単　40号
000041 ダクタイル鋳鉄管布設工 φ500 AL2種 ALW形 切管　L=125.4m	48	本	16,029	769,392	歩A・単A B単　41号
000042 ダクタイル鋳鉄管切管材料 φ500 DB種 K形　直管	1	本	209,000	209,000	歩A・単A B単　42号
000043 ダクタイル鋳鉄管布設工 φ500 DB種 K形 切管　L=4.72m	1	本	22,611	22,611	歩A・単A B単　43号
000044 ダクタイル鋳鉄管切断 φ500	45	箇所	14,174	637,830	歩A・単A B単　44号
000045 異形管 K形両受曲管 φ500　22°1/2	9	本	218,807	1,969,263	歩A・単A B単　45号
000046 異形管 K形両受曲管 φ500　11°1/4	8	本	198,787	1,590,296	歩A・単A B単　46号
000047 異形管 K形両受曲管 φ500　5°5/8	5	本	186,775	933,875	歩A・単A B単　47号
000048 異形管 K形片受曲管 φ500　45°	2	本	227,816	455,632	歩A・単A B単　48号
000049 異形管 K形片受曲管 φ500　22°1/2	1	本	227,816	227,816	歩A・単A B単　49号
000050 異形管 K形片受曲管 φ500　11°1/4	1	本	274,863	274,863	歩A・単A B単　50号
000051 異形管 K形F付T字管 φ500×φ75 7.5K	1	本	183,772	183,772	歩A・単A B単　51号
000052 異形管 K形二受けT字管 φ500×φ300 7.5K	1	本	288,877	288,877	歩A・単A B単　52号
000053 異形管 K形受挿し片落管 φ500×φ400 7.5K	1	本	164,753	164,753	歩A・単A B単　53号
000054 K形継輪 φ500 材料費	3	本	91,800	275,400	歩A・単A B単　54号
000055 ダクタイル鋳鉄管用接合部品 φ500	60	組	21,700	1,302,000	歩A・単A B単　55号
000056 ダクタイル鋳鉄管用接合部品 φ300	1	組	11,400	11,400	歩A・単A B単　56号
000057 ダクタイル鋳鉄管用接合部品 φ75	1	組	3,490	3,490	歩A・単A B単　57号
合　　計				25,601,190	

事業名	喜界島農業水利事業
工事名	湾頭原２号幹線水路他（城久工区）工事

工事別工事名:湾頭原２号幹線水路他（城久工区）工事

名　称（規　格）	数　量	単位	単　価	金　額	備　考
・・ダクタイル鋳鉄管布設工 φ400 AL2種	1.000	式		2,024,000	
000058 ダクタイル鋳鉄管布設工 φ400 AL2種 ALW形 直管	24.0	m	18,216	437,184	歩A・単A B単　58号
000059 ダクタイル鋳鉄管布設工 φ400 DB種 K-ALW形 直管	6.0	m	30,029	180,174	歩A・単A B単　59号
000060 ダクタイル鋳鉄管切管材料 φ400 AL2種 ALW形　直管	2	本	94,700	189,400	歩A・単A B単　60号
000061 ダクタイル鋳鉄管布設工 φ400 AL2種 ALW形 切管	4	本	14,499	57,996	歩A・単A B単　61号
000062 ダクタイル鋳鉄管切管材料 φ400 DB種 K形　直管	1	本	143,000	143,000	歩A・単A B単　62号
000063 ダクタイル鋳鉄管布設工 φ400 DB種 K形 切管	1	本	19,633	19,633	歩A・単A B単　63号
000064 ダクタイル鋳鉄管切断 φ400	5	箇所	12,323	61,615	歩A・単A B単　64号
000065 異形管 K形片受曲管 φ400　5°5/8	1	本	180,794	180,794	歩A・単A B単　65号
000066 異形管 K形二受けT字管 φ400×φ300 7.5K	1	本	204,818	204,818	歩A・単A B単　66号
000067 異形管 K形排水T字管 φ400×φ200 7.5K	1	本	163,777	163,777	歩A・単A B単　67号
000068 異形管 K形挿し受片落管　φ400×φ300 7.5K	1	本	126,740	126,740	歩A・単A B単　68号
000069 K形継輪 φ400 材料費	1	本	67,800	67,800	歩A・単A B単　69号
000070 ダクタイル鋳鉄管用接合部品 φ400	10	組	17,400	174,000	歩A・単A B単　70号
000071 ダクタイル鋳鉄管用接合部品 φ300	1	組	11,400	11,400	歩A・単A B単　71号
000072 ダクタイル鋳鉄管用接合部品 φ200	1	組	6,140	6,140	歩A・単A B単　72号
合　　計				2,024,471	
・・ダクタイル鋳鉄管布設工 φ300 AL2種	1.000	式		5,088,000	
000073 ダクタイル鋳鉄管布設工 φ300 AL2種 ALW形 直管	150.0	m	12,820	1,923,000	歩A・単A B単　73号
000074 ダクタイル鋳鉄管布設工 φ300 DB種 K-ALW形 直管	18.0	m	21,349	384,282	歩A・単A B単　74号
000075 ダクタイル鋳鉄管切管材料 φ300 AL2種 ALW形　直管	2	本	63,800	127,600	歩A・単A B単　75号
000076 ダクタイル鋳鉄管布設工 φ300 AL2種 ALW形 切管	3	本	13,053	39,159	歩A・単A B単　76号
000077 ダクタイル鋳鉄管切管材料 φ300 DB種 K形　直管	5	本	99,000	495,000	歩A・単A B単　77号
000078 ダクタイル鋳鉄管布設工 φ300 DB種 K形 切管	6	本	17,592	105,552	歩A・単A B単　78号
000079 ダクタイル鋳鉄管切断 φ300	9	箇所	7,366	66,294	歩A・単A B単　79号
000080 異形管 K形両受曲管 φ300×90°	1	本	156,731	156,731	歩A・単A B単　80号
000081 異形管 K形両受曲管 φ300×45°	1	本	127,702	127,702	歩A・単A B単　81号
000082 異形管 K形両受曲管 φ300　11°1/4	3	本	107,582	322,746	歩A・単A B単　82号
000083 異形管 K形片受曲管　22°1/2　φ300	1	本	91,666	91,666	歩A・単A B単　83号
000084 異形管 K形片受曲管 11°1/4　φ300	2	本	108,783	217,566	歩A・単A B単　84号
000085 異形管 K形F付T字管 φ300×φ75 7.5K	2	本	97,071	194,142	歩A・単A B単　85号
000086 異形管 K形二受けT字管 φ300×φ200 7.5K	1	本	126,701	126,701	歩A・単A B単　86号
000087 異形管 K形短管2号 φ300 7.5K	4	本	80,455	321,820	歩A・単A B単　87号
000088 K形継輪 φ300 材料費	1	本	48,000	48,000	歩A・単A B単　88号
000089 ダクタイル鋳鉄管用接合部品 φ300	23	組	11,400	262,200	歩A・単A B単　89号
000090 ダクタイル鋳鉄管用接合部品 φ200	1	組	6,140	6,140	歩A・単A B単　90号
000091 ダクタイル鋳鉄管用接合部品 φ300　フランジ	4	組	16,200	64,800	歩A・単A B単　91号
000092 ダクタイル鋳鉄管用接合部品 φ75	2	組	3,490	6,980	歩A・単A B単　92号
合　　計				5,088,081	
・・管材小運搬	1.000	式		210,000	
000093 管材小運搬 １工区	1	式	184,875	184,875	歩A・単A B単　93号

事業名	喜界島農業水利事業
工事名	湾頭原２号幹線水路他（城久工区）工事

工事別工事名:湾頭原２号幹線水路他（城久工区）工事

名　称（規　格）	数　量	単位	単　価	金　額	備　考
000094 管材小運搬 ２工区	1	式	24,978	24,978	歩A・単A B単　94号
合　　計				209,853	
・・弁設置工 １号空気弁工	1.000	式		188,000	
000095 １号空気弁工 φ75 7.5K	1	基	162,510	162,510	歩A・単A B単　95号
000096 １号空気弁配管 DCIP 両フランジ短管 φ75 7.5K	1	本	25,712	25,712	歩A・単A B単　96号
合　　計				188,222	
・・弁設置工 ２号空気弁工	1.000	式		170,000	
000097 ２号空気弁工 φ25 7.5K	1	基	139,231	139,231	歩A・単A B単　97号
000098 ２号空気弁配管 DCIP 両フランジ短管 φ75 7.5K	1	本	30,512	30,512	歩A・単A B単　98号
合　　計				169,743	
・・弁設置工 ３号空気弁工	1.000	式		182,000	
000099 ３号空気弁工 φ25 7.5K	1	基	139,231	139,231	歩A・単A B単　99号
000100 ３号空気弁配管 DCIP 両フランジ短管 φ75 7.5K	1	本	42,612	42,612	歩A・単A B単 100号
合　　計				181,843	
・・弁設置工 １号排泥弁工	1.000	式		223,000	
000101 １号排泥弁工 φ150 7.5K	1	基	111,355	111,355	歩A・単A B単 101号
000102 １号排泥弁配管 DCIP K形短管2号 φ150 7.5K	1	本	35,460	35,460	歩A・単A B単 102号
000103 １号排泥弁配管 硬質ポリ塩化ビニル管 VPφ150 直管	8.3	m	4,199	34,852	歩A・単A B単 103号
000104 １号排泥弁配管 RRベンド φ150×22°1/2	1	個	14,900	14,900	歩A・単A B単 104号
000105 １号排泥弁配管 MFジョイント φ150 7.5K フランジ	1	個	26,500	26,500	歩A・単A B単 105号
合　　計				223,067	
・・弁設置工 １号制水弁工	1.000	式		339,000	
000106 １号制水弁工 水道用ソフトシール仕切弁 φ300 7.5K	1	基	338,738	338,738	歩A・単A B単 106号
合　　計				338,738	
・・弁設置工 ２号制水弁工	1.000	式		339,000	
000107 ２号制水弁工 水道用ソフトシール仕切弁 φ300 7.5K	1	基	338,738	338,738	歩A・単A B単 107号
合　　計				338,738	
・・弁設置工 湾頭原支線分水工	1.000	式		308,000	
000108 湾頭原支線分水工 水道用ソフトシール仕切弁 φ150 7.5K	1	基	100,455	100,455	歩A・単A B単 108号
000109 ダクタイル鋳鉄管切管材料 φ150 3種 K形　直管	1	本	54,600	54,600	歩A・単A B単 109号
000110 ダクタイル鋳鉄管切断 φ150　3種 K形	1	箇所	5,519	5,519	歩A・単A B単 110号
000111 ダクタイル鋳鉄管布設工 φ150 3種 K形 切管	1	本	12,637	12,637	歩A・単A B単 111号
000112 湾頭原支線分水工配管 K形挿し受片落管 φ300×φ150 7.5K	1	本	68,143	68,143	歩A・単A B単 112号
000113 湾頭原支線分水工配管 DCIP K形短管2号 φ150 7.5K	1	本	35,460	35,460	歩A・単A B単 113号
000114 湾頭原支線分水工配管 MFジョイント φ150 7.5K フランジ	1	個	26,500	26,500	歩A・単A B単 114号
000115 湾頭原支線分水工配管 硬質ポリ塩化ビニル管 VPφ150 直管	1.0	m	4,199	4,199	歩A・単A B単 115号

事業名	喜界島農業水利事業
工事名	湾頭原２号幹線水路他（城久工区）工事

工事別工事名:湾頭原２号幹線水路他（城久工区）工事

名　称（規　格）	数　量	単位	単　価	金　額	備　考
合　　計				307,513	
・・弁設置工 城久支線水路分水工	1.000	式		439,000	
000116 城久支線分水工 水道用ソフトシール仕切弁 φ200 7.5K	1	基	147,533	147,533	歩A・単A B単 116号
000117 城久支線水路分水工配管 K形挿し受片落管 φ300×φ200 7.5K	1	本	74,549	74,549	歩A・単A B単 117号
000118 城久支線水路分水工配管配管 DCIP K形短管2号 φ200 7.5K	1	本	49,235	49,235	歩A・単A B単 118号
000119 城久支線水路分水工配管 MFジョイント φ200 7.5K フランジ 離脱防止金具付	2	個	46,600	93,200	歩A・単A B単 119号
000120 城久支線水路分水工配管 MFジョイント φ200 7.5K フランジ	1	個	35,000	35,000	歩A・単A B単 120号
000121 城久支線水路分水工配管 硬質ポリ塩化ビニル管 VPφ200 直管	6.6	m	5,928	39,125	歩A・単A B単 121号
合　　計				438,642	
・空気弁室工	1.000	式		535,000	
・・弁室工 １号空気弁室工	1.000	式		311,000	
000122 １号空気弁室工 組立マンホール	1.000	式	311,294	311,294	歩A・単A B単 122号
合　　計				311,294	
・・弁室工 ２号空気弁室工	1.000	式		112,000	
000123 ２号空気弁室工 レジンコンクリート製ボックス	1.000	式	111,667	111,667	歩A・単A B単 123号
合　　計				111,667	
・・弁室工 ３号空気弁室工	1.000	式		112,000	
000124 ３号空気弁室工 レジンコンクリート製ボックス	1.000	式	111,667	111,667	歩A・単A B単 124号
合　　計				111,667	
・排泥弁室工	1.000	式		382,000	
・・弁室工 １号排泥弁室工	1.000	式		382,000	
000125 １号排泥弁室工 レジンコンクリート製ボックス	1.000	式	382,128	382,128	歩A・単A B単 125号
合　　計				382,128	
・制水弁室工	1.000	式		377,000	
・・弁室工 １号制水弁室工	1.000	式		167,000	
000126 １号制水弁室工 レジンコンクリート製ボックス	1.000	式	166,793	166,793	歩A・単A B単 126号
合　　計				166,793	
・・弁室工 ２号制水弁室工	1.000	式		210,000	
000127 ２号制水弁室工 レジンコンクリート製ボックス	1.000	式	210,077	210,077	歩A・単A B単 127号
合　　計				210,077	
・分水工	1.000	式		328,000	
・・弁室工 湾頭原支線水路分水工制水弁室工	1.000	式		161,000	
000128 湾頭原支線水路分水工制水弁室工 レジンコンクリート製ボックス	1.000	式	161,011	161,011	歩A・単A B単 128号
合　　計				161,011	

事業名	喜界島農業水利事業
工事名	湾頭原２号幹線水路他（城久工区）工事

工事別工事名:湾頭原２号幹線水路他（城久工区）工事

名　称（規　格）	数　量	単位	単　価	金　額	備　考
・・弁室工 城久支線水路分水工制水弁室工	1.000	式		167,000	
000129 城久支線水路分水工制水弁室工 レジンコンクリート製ボックス	1.000	式	167,041	167,041	歩A・単A B単 129号
合　計				167,041	
・流量計室工	1.000	式		1,322,000	
・・流量計室工 １号流量計室工	1.000	式		657,000	
000130 １号流量計室工 組立マンホール	1.000	式	657,457	657,457	歩A・単A B単 130号
合　計				657,457	
・・流量計室工 ２号流量計室工	1.000	式		665,000	
000131 ２号流量計室工 組立マンホール	1.000	式	664,957	664,957	歩A・単A B単 131号
合　計				664,957	
・スラストブロック工	1.000	式		2,196,000	
・・スラストブロック工	1.000	式		2,196,000	
000132 コンクリート 18-8-40	28	m3	49,090	1,374,520	歩A・単A B単 132号
000133 型枠 無筋コンクリート	84	㎡	9,780	821,520	歩A・単A B単 133号
合　計				2,196,040	
・付帯工	1.000	式		443,000	
・・埋設物表示テープ	1.000	式		263,000	
000134 埋設物表示テープ	962	m	273	262,626	歩A・単A B単 134号
合　計				262,626	
・・横断保護工	1.000	式		180,000	
000135 コンクリート 18-8-40	2.1	m3	42,390	89,019	歩A・単A B単 135号
000136 型枠 無筋コンクリート	9.3	㎡	9,780	90,954	歩A・単A B単 136号
000137 路盤紙	11.0	㎡	42	462	歩A・単A B単 137号
合　計				180,435	
・復旧工	1.000	式		3,670,000	
・・道路復旧工	1.000	式		3,350,000	
000138 不陸整正	2,298	㎡	185	425,130	歩A・単A B単 138号
000139 下層路盤（車道部） t=10cm 再生砕石 RC-40 流用材	1,814	㎡	341	618,574	歩A・単A B単 139号
000140 上層路盤（車道部） t=7cm 粒度調整砕石 M-30	1,851	㎡	1,083	2,004,633	歩A・単A B単 140号
000141 路盤工 t=15cm 再生砕石 RC-40	5.4	㎡	1,297	7,004	歩A・単A B単 141号
000142 表層工 t=10cm コンクリート舗装	5.4	㎡	4,317	23,312	歩A・単A B単 142号
000143 路盤流用材運搬 路盤流用材　仮置場→施工場所（L=4.0km以下）	195	m3	1,244	242,580	歩A・単A B単 143号
000144 路盤流用材運搬 路盤流用材　仮置場→施工場所（L=1.0km以下）	35	m3	818	28,630	歩A・単A B単 144号
合　計				3,349,863	
・・耕地復旧工 仮置場２	1.000	式		156,000	
000145 表土掘削 表土厚30cm	790	㎡	78	61,620	歩A・単A B単 145号

事業名	喜界島農業水利事業
工事名	湾頭原２号幹線水路他（城久工区）工事

工事別工事名:湾頭原２号幹線水路他（城久工区）工事

名　称（規　格）	数　量	単位	単　価	金　額	備　考
000146 表土埋戻 表土厚30cm	790	㎡	80	63,200	歩A・単A B単 146号
000147 耕起	1,116	㎡	28	31,248	歩A・単A B単 147号
合　計				156,068	
・・水路復旧工	1.000	式		164,000	
000148 現場打側溝 300*300	5.7	m	11,011	62,763	歩A・単A B単 148号
000149 V型側溝	3.5	m	5,586	19,551	歩A・単A B単 149号
000150 鉄筋コンクリートＬ型側溝 250B　乗入れ用	5.7	m	14,247	81,208	歩A・単A B単 150号
合　計				163,522	
・城久島中支線水路 減圧水槽含む	1.000	式		14,462,000	
・・作業土工	1.000	式		205,000	
000151 床掘 土砂	81	m3	320	25,920	歩A・単A B単 151号
000152 流用土運搬 土砂　施工場所→仮置場　L=0.5km以下	81	m3	721	58,401	歩A・単A B単 152号
000153 埋戻流用土運搬 土砂　仮置場→施工場所　L=0.5km以下	81	m3	687	55,647	歩A・単A B単 153号
000154 埋戻１（振動コンパクタ） 流用土 管頂30cm	9	m3	3,278	29,502	歩A・単A B単 154号
000155 埋戻２（振動ローラHG式） 流用土 管頂30cm～60cm	12	m3	1,032	12,384	歩A・単A B単 155号
000156 埋戻３（振動ローラ搭乗式） 流用土 管頂60cm～	22	m3	1,032	22,704	歩A・単A B単 156号
合　計				204,558	
・・管体基礎工	1.000	式		89,000	
000157 管体基礎工（基床部） 砂基礎　SP相当	2	m3	13,545	27,090	歩A・単A B単 157号
000158 管体基礎工（管側部） 砂基礎　SP相当	4	m3	15,504	62,016	歩A・単A B単 158号
合　計				89,106	
・・整形工	1.000	式		42,000	
000159 基面整正 土砂	37	㎡	424	15,688	歩A・単A B単 159号
000160 人力荒仕上げ 土砂	104	㎡	255	26,520	歩A・単A B単 160号
合　計				42,208	
・・管体工	1.000	式		3,107,000	
000161 硬質ポリ塩化ビニル管布設 VPφ200	18.4	m	5,928	109,075	歩A・単A B単 161号
000162 鋼管吊込据付 鋼製異形管STW290,200-125A7.5K両ﾌﾗﾝｼﾞ片落管L=1.1	1	本	122,215	122,215	歩A・単A B単 162号
000163 ダクタイル鋳鉄管切管材料 φ200 3種 K形　直管	1	本	72,000	72,000	歩A・単A B単 163号
000164 ダクタイル鋳鉄管布設工 φ200 3種 K形 切管	1	本	14,200	14,200	歩A・単A B単 164号
000165 ダクタイル鋳鉄管切断 φ200	1	箇所	6,074	6,074	歩A・単A B単 165号
000166 ダクタイル鋳鉄製異形管 K形片受曲管 φ200 90°	1	本	59,445	59,445	歩A・単A B単 166号
000167 ダクタイル鋳鉄製異形管 K形短管1号 φ200 7.5K	1	本	35,121	35,121	歩A・単A B単 167号
000168 ダクタイル鋳鉄製異形管 片フランジ短管 φ200 L=0.857m 7.5K	1	本	66,552	66,552	歩A・単A B単 168号
000169 ダクタイル鋳鉄製異形管 K形バドル付片フランジ短管 φ200 L=0.951m 7.5K	1	本	79,665	79,665	歩A・単A B単 169号
000170 ダクタイル鋳鉄製異形管 K形　両フランジ短管 φ200 L=1.251m 7.5K	1	本	95,081	95,081	歩A・単A B単 170号
000171 ダクタイル鋳鉄製異形管 K形　両フランジ曲管 φ200 90°	1	本	67,854	67,854	歩A・単A B単 171号
000172 ダクタイル鋳鉄製異形管 K形　両フランジ短管 φ75 L=0.853m 7.5K	1	本	38,412	38,412	歩A・単A B単 172号

事業名	喜界島農業水利事業
工事名	湾頭原２号幹線水路他（城久工区）工事

工事別工事名:湾頭原２号幹線水路他（城久工区）工事

名　称（規　格）	数　量	単位	単　価	金　額	備　考
000173 ダクタイル鋳鉄製異形管 K形　パドル付両フランジ短管 φ75 L=0.853m 7.5K	1	本	46,612	46,612	歩A・単A B単 173号
000174 ダクタイル鋳鉄製異形管 K形　両フランジ曲管 φ75 90°	2	本	23,912	47,824	歩A・単A B単 174号
000175 ダクタイル鋳鉄製異形管 K形　パドル付片フランジ短管 φ75 L=0.900m 7.5K	1	本	39,312	39,312	歩A・単A B単 175号
000176 ダクタイル鋳鉄製異形管 らっぱ口 φ75 7.5K	1	本	23,512	23,512	歩A・単A B単 176号
000177 ダクタイル鋳鉄管用接合部品 φ200	3	組	6,140	18,420	歩A・単A B単 177号
000178 伸縮可とう管 φ200	3	本	235,000	705,000	歩A・単A B単 178号
000179 伸縮可とう管 φ75	2	本	107,000	214,000	歩A・単A B単 179号
000180 FRP製異形管 曲管　φ200　45°	1	本	42,000	42,000	歩A・単A B単 180号
000181 FRP製異形管 曲管　φ200　11°1/4	1	本	32,700	32,700	歩A・単A B単 181号
000182 FRP製異形管 曲管　φ200　11°1/4　離脱防止金具付	1	本	71,600	71,600	歩A・単A B単 182号
000183 FRP製異形管 フランジ付T字管　φ200×φ75	1	本	53,300	53,300	歩A・単A B単 183号
000184 FRP製異形管 フランジ付T字管　φ200×φ75　離脱防止金具付	1	本	91,300	91,300	歩A・単A B単 184号
000185 硬質ポリ塩化ビニル管用継手 ＭＦジョイント　φ200　7.5K	1.000	個	35,000	35,000	歩A・単A B単 185号
000186 １号空気弁工 φ25　7.5K	2	基	176,363	352,726	歩A・単A B単 186号
000187 ２号空気弁工 φ25　7.5K	1	基	132,251	132,251	歩A・単A B単 187号
000188 制水弁工 φ200　7.5K	1	基	287,333	287,333	歩A・単A B単 188号
000189 １号排泥弁工（余水吐管含む） φ75 7.5K	1	基	148,915	148,915	歩A・単A B単 189号
合　計				3,107,499	
・・空気弁室工	1.000	式		225,000	
000190 １号空気弁室工 レジンコンクリート製ボックス	1	式	112,441	112,441	歩A・単A B単 190号
000191 ２号空気弁室工 レジンコンクリート製ボックス	1	式	112,441	112,441	歩A・単A B単 191号
合　計				224,882	
・・排泥弁室工	1.000	式		158,000	
000192 １号排泥弁室工 レジンコンクリート製ボックス	1	式	157,591	157,591	歩A・単A B単 192号
合　計				157,591	
・・排泥桝工	1.000	式		511,000	
000193 排泥桝工 組立マンホール	1	式	510,559	510,559	歩A・単A B単 193号
合　計				510,559	
・・制水弁室工	1.000	式		246,000	
000194 １号制水弁室工 レジンコンクリート製ボックス	1	式	245,545	245,545	歩A・単A B単 194号
合　計				245,545	
・・流量計室工	1.000	式		657,000	
000195 流量計室工 組立マンホール	1	式	657,457	657,457	歩A・単A B単 195号
合　計				657,457	
・・付帯工	1.000	式		1,974,000	
000196 埋設物表示テープ	44	m	273	12,012	歩A・単A B単 196号
000197 余水吐管 VPφ75	1	式	31,663	31,663	歩A・単A B単 197号

事業名	喜界島農業水利事業
工事名	湾頭原２号幹線水路他（城久工区）工事

工事別工事名:湾頭原２号幹線水路他（城久工区）工事

名　称（規　格）	数　量	単位	単　価	金　額	備　考
000198 排泥管 VPφ75	1	式	47,022	47,022	歩A・単A B単 198号
000199 排水管 VPφ100	1	式	39,882	39,882	歩A・単A B単 199号
000200 ＦＲＰ製蓋 700×1850	1	基	617,000	617,000	歩A・単A B単 200号
000201 ＦＲＰ製蓋 600×600	2	基	526,000	1,052,000	歩A・単A B単 201号
000202 用地境界杭等設置 用地境界杭	3	本	16,952	50,856	歩A・単A B単 202号
000203 用地境界杭等設置 プレート境界標	8	枚	5,413	43,304	歩A・単A B単 203号
000204 ポリエチレンスリーブ被覆 φ200用	0.650	m	1,168	759	歩A・単A B単 204号
000205 ポリエチレンスリーブ被覆 φ125用	0.350	m	1,040	364	歩A・単A B単 205号
000206 ポリエチレンスリーブ被覆 φ80用	0.960	m	930	893	歩A・単A B単 206号
000207 鉄筋ターミナル	4	本	19,600	78,400	歩A・単A B単 207号
合　計				1,974,155	
・・減圧水槽本体工	1.000	式		2,593,000	
000208 基礎砕石 RC-40	14.000	㎡	2,050	28,700	歩A・単A B単 208号
000209 均しコンクリート 18-8-25	0.700	㎥	42,390	29,673	歩A・単A B単 209号
000210 均し型枠 無筋コンクリート	0.800	㎡	5,003	4,002	歩A・単A B単 210号
000211 間詰めコンクリート 18-8-40	1.100	㎥	42,390	46,629	歩A・単A B単 211号
000212 間詰め型枠 無筋コンクリート	1.400	㎡	9,780	13,692	歩A・単A B単 212号
000213 鉄筋コンクリート 21-12-25	17.000	㎥	40,200	683,400	歩A・単A B単 213号
000214 型枠 鉄筋コンクリート	101.000	㎡	9,780	987,780	歩A・単A B単 214号
000215 鉄筋工 D13	1.130	ton	192,921	218,001	歩A・単A B単 215号
000216 鉄筋工 D16	0.660	ton	190,861	125,968	歩A・単A B単 216号
000217 鋼製足場	69.000	掛㎡	5,259	362,871	歩A・単A B単 217号
000218 支保工	20.000	空m3	4,606	92,120	歩A・単A B単 218号
合　計				2,592,836	
・・場内整備工	1.000	式		4,655,000	
000219 盛土	299	㎥	544	162,656	歩A・単A B単 219号
000220 法面整形工	295	㎡	815	240,425	歩A・単A B単 220号
000221 張りコンクリート t=10cm	30	㎥	42,390	1,271,700	歩A・単A B単 221号
000222 鉄筋コンクリートU型側溝 300B　L=2000	50.7	m	11,977	607,234	歩A・単A B単 222号
000223 鉄筋コンクリートL型側溝 250B　乗入れ用	16.0	m	14,247	227,952	歩A・単A B単 223号
000224 鉄筋コンクリート落ちふた式U型側溝 横断用　３種　300B　T-25　L=1000	5.5	m	40,077	220,424	歩A・単A B単 224号
000225 グレーチング蓋 車道用300　T-25　L995×B400×t55	6.0	枚	48,736	292,416	歩A・単A B単 225号
000226 硬質ポリ塩化ビニル管 VPφ100	1.2	m	2,424	2,909	歩A・単A B単 226号
000227 集水桝 400×400	5	箇所	17,431	87,155	歩A・単A B単 227号
000228 ネットフェンス工 本体	56.3	m	11,812	665,016	歩A・単A B単 228号
000229 ネットフェンス工 扉	1	組	125,189	125,189	歩A・単A B単 229号
000230 場内路盤工 RC-40　t=15cm　購入材	109	㎡	1,297	141,373	歩A・単A B単 230号
000231 場内路盤工 RC-40　t=15cm　流用材	115	㎡	341	39,215	歩A・単A B単 231号
000232 場内舗装工 密粒度アスコン　t=3cm	223	㎡	2,561	571,103	歩A・単A B単 232号
合　計				4,654,767	

事業名	喜界島農業水利事業
工事名	湾頭原２号幹線水路他（城久工区）工事

工事別工事名:湾頭原２号幹線水路他（城久工区）工事

名 称（規 格）	数 量	単位	単 価	金 額	備 考
直接工事費（仮設工）				628,000	
・仮設工	1.000	式		628,000	
・・仮置場造成・撤去工	1.000	式		610,000	
000233 土木シート敷設	1,116	㎡	304	339,264	歩A・単A B単 233号
000234 土木シート撤去	1,116	㎡	68	75,888	歩A・単A B単 234号
000235 路盤砂運搬（流用） 土取場→仮置場② L=5.5km以下	50	m3	1,440	72,000	歩A・単A B単 235号
000236 工事用道路造成 路盤用砂 t=10cm	50	m3	257	12,850	歩A・単A B単 236号
000237 工事用道路撤去 路盤用砂 t=10cm	50	m3	360	18,000	歩A・単A B単 237号
000238 路盤砂運搬（搬出） 仮置場②→建設発生土受入地② L=5.5km以下	49	m3	1,179	57,771	歩A・単A B単 238号
000239 整地 土砂	49	m3	166	8,134	歩A・単A B単 239号
000240 土木シート運搬費 廃プラスチック類 L=11.0km以下	0.500	m3	1,724	862	歩A・単A B単 240号
000241 土木シート処分費 廃プラスチック	0.500	m3	50,000	25,000	歩A・単A B単 241号
合 計				609,769	
・・吊り防護工	1.000	式		18,000	
000242 吊り防護工 N0.14+22.74	1	式	4,456	4,456	歩A・単A B単 242号
000243 吊り防護工 N0.22+44.72	1	式	4,456	4,456	歩A・単A B単 243号
000244 吊り防護工 N0.25+32.99	1	式	4,456	4,456	歩A・単A B単 244号
000245 吊り防護工 N0.29+13.92	1	式	4,456	4,456	歩A・単A B単 245号
合 計				17,824	

事業名	喜界島農業水利事業
工事名	湾頭原２号幹線水路他（城久工区）工事

工事別工事名:湾頭原２号幹線水路他（城久工区）工事

名 称（規 格）	数 量	単位	単 価	金 額	備 考
準備費				20,000	
・伐開処理工	1.000	式		20,000	
・・伐開処理工 木くず	1.000	式		20,000	
000246 刈払工 チェンソー	0.02	ha	618,824	12,376	歩A・単A B単 246号
000247 廃棄物積込費 木くず	0.4	m3	391	156	歩A・単A B単 247号
000248 廃棄物運搬費 木くず	0.4	m3	1,128	451	歩A・単A B単 248号
000249 廃棄物処理費 木くず	0.4	m3	18,750	7,500	歩A・単A B単 249号
合 計				20,483	

事業名	喜界島農業水利事業
工事名	湾頭原２号幹線水路他（城久工区）工事

工事別工事名:湾頭原２号幹線水路他（城久工区）工事

名 称（規 格）	数 量	単位	単 価	金 額	備 考
技術管理費				511,000	
・共通仮設（積上げ）	1.000	式		511,000	
・・平板載荷試験	1.000	式		186,000	
000250 平板載荷試験	1	箇所	186,000	186,000	歩A・単A B単 250号
合 計				186,000	
・・導通試験	1.000	式		325,000	
000251 導通試験 報告書作成を含まない	4	箇所	66,200	264,800	歩A・単A B単 251号
000252 導通試験 報告書作成 ４箇所分	1	式	60,000	60,000	歩A・単A B単 252号
合 計				324,800	

事業名	喜界島農業水利事業
工事名	湾頭原２号幹線水路他（城久工区）工事

工事別工事名:湾頭原２号幹線水路他（城久工区）工事

コード	名　称（規　格）	数　量	単位	単　価	金　額	備　考
000001	＊＊＊　B単－ 1号　＊＊＊ 床掘					
	路盤		m3	320		歩A・単A
000002	＊＊＊　B単－ 2号　＊＊＊ 床掘					
	土砂		m3	320		歩A・単A
000003	＊＊＊　B単－ 3号　＊＊＊ 床掘					
	軟岩		m3	3,060		歩A・単A
000004	＊＊＊　B単－ 4号　＊＊＊ 積込					
	軟岩		m3	325		歩A・単A
000005	＊＊＊　B単－ 5号　＊＊＊ 流用土運搬					
	土砂　施工場所→仮置場　L=3.5km以下		m3	1,179		歩A・単A
000006	＊＊＊　B単－ 6号　＊＊＊ 流用土運搬					
	土砂　施工場所→仮置場　L=1.0km以下		m3	786		歩A・単A
000007	＊＊＊　B単－ 7号　＊＊＊ 埋戻流用土運搬					
	土砂　仮置場→施工場所　L=4.0km以下		m3	1,244		歩A・単A
000008	＊＊＊　B単－ 8号　＊＊＊ 埋戻流用土運搬					
	土砂　仮置場→施工場所　L=1.0km以下		m3	818		歩A・単A
000009	＊＊＊　B単－ 9号　＊＊＊ 埋戻流用土運搬					
	土砂　仮置場→施工場所　L=4.0km以下		m3	1,244		歩A・単A
000010	＊＊＊　B単－ 10号　＊＊＊ 埋戻１（振動コンパクタ）					
	流用土 管頂30cm		m3	3,278		歩A・単A
000011	＊＊＊　B単－ 11号　＊＊＊ 埋戻２（振動ローラHG式）					
	流用土 管頂30cm～		m3	1,032		歩A・単A
000012	＊＊＊　B単－ 12号　＊＊＊ 土砂等運搬					
	土砂 L=7.5km以下		m3	1,769		歩A・単A
000013	＊＊＊　B単－ 13号　＊＊＊ 整地					
			m3	166		歩A・単A
000014	＊＊＊　B単－ 14号　＊＊＊ 土砂等運搬					
	軟岩 L=7.5km以下		m3	2,158		歩A・単A
000015	＊＊＊　B単－ 15号　＊＊＊ 整地					
			m3	166		歩A・単A
000016	＊＊＊　B単－ 16号　＊＊＊ 土砂等運搬					
	軟岩 L=3.5km以下		m3	1,439		歩A・単A
000017	＊＊＊　B単－ 17号　＊＊＊ 整地					
			m3	166		歩A・単A
000018	＊＊＊　B単－ 18号　＊＊＊ 舗装版切断					
	アスファルト舗装版 t=4cm		m	711		歩A・単A
000019	＊＊＊　B単－ 19号　＊＊＊ 舗装版破砕					
	アスファルト舗装版 t=4cm		m²	223		歩A・単A
000020	＊＊＊　B単－ 20号　＊＊＊ 殻運搬					
	アスファルト殻		m3	4,070		歩A・単A
000021	＊＊＊　B単－ 21号　＊＊＊ 殻処理（産業廃棄物処分費）					
	アスファルト殻		m3	10,000		歩A・単A
000022	＊＊＊　B単－ 22号　＊＊＊ 舗装版切断					

事業名	喜界島農業水利事業
工事名	湾頭原２号幹線水路他（城久工区）工事

工事別工事名:湾頭原２号幹線水路他（城久工区）工事

コード	名　称（規　格）	数　量	単位	単　価	金　額	備　考
	コンクリート舗装版 t=10cm		m	1,282		歩A・単A
000023	＊＊＊　B単－ 23号　＊＊＊ V型側溝撤去					
			m	2,153		歩A・単A
000024	＊＊＊　B単－ 24号　＊＊＊ 構造物取壊し					
	鉄筋コンクリート構造物		m3	17,630		歩A・単A
000025	＊＊＊　B単－ 25号　＊＊＊ 殻運搬					
	鉄筋コンクリート殻		m3	2,140		歩A・単A
000026	＊＊＊　B単－ 26号　＊＊＊ 殻処理（産業廃棄物処分費）					
	鉄筋コンクリート殻		m3	12,000		歩A・単A
000027	＊＊＊　B単－ 27号　＊＊＊ 管体基礎工（基床部）					
	再生砕石　RC-40　B＜1.0m		m3	10,378		歩A・単A
000028	＊＊＊　B単－ 28号　＊＊＊ 管体基礎工（基床部）					
	再生砕石　RC-40　B≧1.0m		m3	9,478		歩A・単A
000029	＊＊＊　B単－ 29号　＊＊＊ 管体基礎工（管側部）					
	再生砕石 RC-40　締固め幅45cm以上		m3	10,378		歩A・単A
000030	＊＊＊　B単－ 30号　＊＊＊ 管体基礎工（管側部）					
	再生砕石 RC-40　締固め幅45cm未満		m3	11,437		歩A・単A
000031	＊＊＊　B単－ 31号　＊＊＊ 管体基礎工（基床部）					
	砂基礎　SP相当		m3	14,445		歩A・単A
000032	＊＊＊　B単－ 32号　＊＊＊ 管体基礎工（管側部）					
	砂基礎　SP相当		m3	15,504		歩A・単A
000033	＊＊＊　B単－ 33号　＊＊＊ 基面整正					
	岩盤		㎡	4,831		歩A・単A
000034	＊＊＊　B単－ 34号　＊＊＊ 基面整正					
	土砂		㎡	424		歩A・単A
000035	＊＊＊　B単－ 35号　＊＊＊ 管水路基礎整形					
	岩盤		㎡	2,821		歩A・単A
000036	＊＊＊　B単－ 36号　＊＊＊ 人力荒仕上げ					
	土砂		㎡	255		歩A・単A
000037	＊＊＊　B単－ 37号　＊＊＊ ダクタイル鋳鉄管布設工					
	φ500 AL2種 ALW形 直管		m	24,026		歩A・単A
000038	＊＊＊　B単－ 38号　＊＊＊ ダクタイル鋳鉄管布設工					
	φ500 DB種 K-ALW形 直管		m	42,253		歩A・単A
000039	＊＊＊　B単－ 39号　＊＊＊ ダクタイル鋳鉄管布設工					
	φ500 AL2種 ALW-K形 直管		m	24,026		歩A・単A
000040	＊＊＊　B単－ 40号　＊＊＊ ダクタイル鋳鉄管切管材料					
	φ500 AL2種 ALW形　直管		本	128,000		歩A・単A
000041	＊＊＊　B単－ 41号　＊＊＊ ダクタイル鋳鉄管布設工					
	φ500 AL2種 ALW形 切管　L=125.4m		本	16,029		歩A・単A
000042	＊＊＊　B単－ 42号　＊＊＊ ダクタイル鋳鉄管切管材料					
	φ500 DB種 K形　直管		本	209,000		歩A・単A
000043	＊＊＊　B単－ 43号　＊＊＊ ダクタイル鋳鉄管布設工					
	φ500 DB種 K形 切管　L=4.72m		本	22,611		歩A・単A

事業名	喜界島農業水利事業
工事名	湾頭原２号幹線水路他（城久工区）工事

工事別工事名:湾頭原２号幹線水路他（城久工区）工事

コード	名　称（規　格）	数　量	単位	単　価	金　額	備　考
000044	＊＊＊　B単－ 44号　＊＊＊ ダクタイル鋳鉄管切断					
	φ500		箇所	14,174		歩A・単A
000045	＊＊＊　B単－ 45号　＊＊＊ 異形管					
	K形両受曲管 φ500　22°1/2		本	218,807		歩A・単A
000046	＊＊＊　B単－ 46号　＊＊＊ 異形管					
	K形両受曲管 φ500　11°1/4		本	198,787		歩A・単A
000047	＊＊＊　B単－ 47号　＊＊＊ 異形管					
	K形両受曲管 φ500　5°5/8		本	186,775		歩A・単A
000048	＊＊＊　B単－ 48号　＊＊＊ 異形管					
	K形片受曲管 φ500　45°		本	227,816		歩A・単A
000049	＊＊＊　B単－ 49号　＊＊＊ 異形管					
	K形片受曲管 φ500　22°1/2		本	227,816		歩A・単A
000050	＊＊＊　B単－ 50号　＊＊＊ 異形管					
	K形片受曲管 φ500　11°1/4		本	274,863		歩A・単A
000051	＊＊＊　B単－ 51号　＊＊＊ 異形管					
	K形F付T字管 φ500×φ75 7.5K		本	183,772		歩A・単A
000052	＊＊＊　B単－ 52号　＊＊＊ 異形管					
	K形二受けT字管 φ500×φ300 7.5K		本	288,877		歩A・単A
000053	＊＊＊　B単－ 53号　＊＊＊ 異形管					
	K形受挿し片落管 φ500×φ400 7.5K		本	164,753		歩A・単A
000054	＊＊＊　B単－ 54号　＊＊＊ K形継輪 φ500					
	材料費		本	91,800		歩A・単A
000055	＊＊＊　B単－ 55号　＊＊＊ ダクタイル鋳鉄管用接合部品					
	φ500		組	21,700		歩A・単A
000056	＊＊＊　B単－ 56号　＊＊＊ ダクタイル鋳鉄管用接合部品					
	φ300		組	11,400		歩A・単A
000057	＊＊＊　B単－ 57号　＊＊＊ ダクタイル鋳鉄管用接合部品					
	φ75		組	3,490		歩A・単A
000058	＊＊＊　B単－ 58号　＊＊＊ ダクタイル鋳鉄管布設工					
	φ400 AL2種 ALW形 直管		m	18,216		歩A・単A
000059	＊＊＊　B単－ 59号　＊＊＊ ダクタイル鋳鉄管布設工					
	φ400 DB種 K-ALW形 直管		m	30,029		歩A・単A
000060	＊＊＊　B単－ 60号　＊＊＊ ダクタイル鋳鉄管切管材料					
	φ400 AL2種 ALW形　直管		本	94,700		歩A・単A
000061	＊＊＊　B単－ 61号　＊＊＊ ダクタイル鋳鉄管布設工					
	φ400 AL2種 ALW形 切管		本	14,499		歩A・単A
000062	＊＊＊　B単－ 62号　＊＊＊ ダクタイル鋳鉄管切管材料					
	φ400 DB種 K形　直管		本	143,000		歩A・単A
000063	＊＊＊　B単－ 63号　＊＊＊ ダクタイル鋳鉄管布設工					
	φ400 DB種 K形 切管		本	19,633		歩A・単A
000064	＊＊＊　B単－ 64号　＊＊＊ ダクタイル鋳鉄管切断					
	φ400		箇所	12,323		歩A・単A
000065	＊＊＊　B単－ 65号　＊＊＊ 異形管					

事業名	喜界島農業水利事業
工事名	湾頭原２号幹線水路他（城久工区）工事

工事別工事名:湾頭原２号幹線水路他（城久工区）工事

コード	名　称（規　格）	数　量	単位	単　価	金　額	備　考
	K形片受曲管 φ400　5°5/8		本	180,794		歩A・単A
000066	＊＊＊　B単－ 66号　＊＊＊ 異形管					
	K形二受けT字管 φ400×φ300 7.5K		本	204,818		歩A・単A
000067	＊＊＊　B単－ 67号　＊＊＊ 異形管					
	K形排水T字管 φ400×φ200 7.5K		本	163,777		歩A・単A
000068	＊＊＊　B単－ 68号　＊＊＊ 異形管					
	K形挿し受片落管　φ400×φ300 7.5K		本	126,740		歩A・単A
000069	＊＊＊　B単－ 69号　＊＊＊ K形継輪 φ400					
	材料費		本	67,800		歩A・単A
000070	＊＊＊　B単－ 70号　＊＊＊ ダクタイル鋳鉄管用接合部品					
	φ400		組	17,400		歩A・単A
000071	＊＊＊　B単－ 71号　＊＊＊ ダクタイル鋳鉄管用接合部品					
	φ300		組	11,400		歩A・単A
000072	＊＊＊　B単－ 72号　＊＊＊ ダクタイル鋳鉄管用接合部品					
	φ200		組	6,140		歩A・単A
000073	＊＊＊　B単－ 73号　＊＊＊ ダクタイル鋳鉄管布設工					
	φ300 AL2種 ALW形 直管		m	12,820		歩A・単A
000074	＊＊＊　B単－ 74号　＊＊＊ ダクタイル鋳鉄管布設工					
	φ300 DB種 K-ALW形 直管		m	21,349		歩A・単A
000075	＊＊＊　B単－ 75号　＊＊＊ ダクタイル鋳鉄管切管材料					
	φ300 AL2種 ALW形　直管		本	63,800		歩A・単A
000076	＊＊＊　B単－ 76号　＊＊＊ ダクタイル鋳鉄管布設工					
	φ300 AL2種 ALW形 切管		本	13,053		歩A・単A
000077	＊＊＊　B単－ 77号　＊＊＊ ダクタイル鋳鉄管切管材料					
	φ300 DB種 K形　直管		本	99,000		歩A・単A
000078	＊＊＊　B単－ 78号　＊＊＊ ダクタイル鋳鉄管布設工					
	φ300 DB種 K形 切管		本	17,592		歩A・単A
000079	＊＊＊　B単－ 79号　＊＊＊ ダクタイル鋳鉄管切断					
	φ300		箇所	7,366		歩A・単A
000080	＊＊＊　B単－ 80号　＊＊＊ 異形管					
	K形両受曲管 φ300×90°		本	156,731		歩A・単A
000081	＊＊＊　B単－ 81号　＊＊＊ 異形管					
	K形両受曲管 φ300×45°		本	127,702		歩A・単A
000082	＊＊＊　B単－ 82号　＊＊＊ 異形管					
	K形両受曲管 φ300　11°1/4		本	107,582		歩A・単A
000083	＊＊＊　B単－ 83号　＊＊＊ 異形管					
	K形片受曲管　22°1/2　φ300		本	91,666		歩A・単A
000084	＊＊＊　B単－ 84号　＊＊＊ 異形管					
	K形片受曲管 11°1/4　φ300		本	108,783		歩A・単A
000085	＊＊＊　B単－ 85号　＊＊＊ 異形管					
	K形F付T字管 φ300×φ75 7.5K		本	97,071		歩A・単A
000086	＊＊＊　B単－ 86号　＊＊＊ 異形管					
	K形二受けT字管 φ300×φ200 7.5K		本	126,701		歩A・単A

事業名	喜界島農業水利事業
工事名	湾頭原２号幹線水路他（城久工区）工事

工事別工事名:湾頭原２号幹線水路他（城久工区）工事

コード	名　称（規　格）	数　量	単位	単　価	金　額	備　考
000087	＊＊＊　B単－ 87号　＊＊＊ 異形管					
	K形短管2号 φ300 7.5K		本	80,455		歩A・単A
000088	＊＊＊　B単－ 88号　＊＊＊ K形継輪 φ300					
	材料費		本	48,000		歩A・単A
000089	＊＊＊　B単－ 89号　＊＊＊ ダクタイル鋳鉄管用接合部品					
	φ300		組	11,400		歩A・単A
000090	＊＊＊　B単－ 90号　＊＊＊ ダクタイル鋳鉄管用接合部品					
	φ200		組	6,140		歩A・単A
000091	＊＊＊　B単－ 91号　＊＊＊ ダクタイル鋳鉄管用接合部品					
	φ300　フランジ		組	16,200		歩A・単A
000092	＊＊＊　B単－ 92号　＊＊＊ ダクタイル鋳鉄管用接合部品					
	φ75		組	3,490		歩A・単A
000093	＊＊＊　B単－ 93号　＊＊＊ 管材小運搬					
	１工区		式	184,875		歩A・単A
000094	＊＊＊　B単－ 94号　＊＊＊ 管材小運搬					
	２工区		式	24,978		歩A・単A
000095	＊＊＊　B単－ 95号　＊＊＊ １号空気弁工					
	φ75 7.5K		基	162,510		歩A・単A
000096	＊＊＊　B単－ 96号　＊＊＊ １号空気弁配管					
	DCIP 両フランジ短管 φ75 7.5K		本	25,712		歩A・単A
000097	＊＊＊　B単－ 97号　＊＊＊ ２号空気弁工					
	φ25 7.5K		基	139,231		歩A・単A
000098	＊＊＊　B単－ 98号　＊＊＊ ２号空気弁配管					
	DCIP 両フランジ短管 φ75 7.5K		本	30,512		歩A・単A
000099	＊＊＊　B単－ 99号　＊＊＊ ３号空気弁工					
	φ25 7.5K		基	139,231		歩A・単A
000100	＊＊＊　B単－ 100号　＊＊＊ ３号空気弁配管					
	DCIP 両フランジ短管 φ75 7.5K		本	42,612		歩A・単A
000101	＊＊＊　B単－ 101号　＊＊＊ １号排泥弁工					
	φ150 7.5K		基	111,355		歩A・単A
000102	＊＊＊　B単－ 102号　＊＊＊ １号排泥弁配管					
	DCIP K形短管2号 φ150 7.5K		本	35,460		歩A・単A
000103	＊＊＊　B単－ 103号　＊＊＊ １号排泥弁配管					
	硬質ポリ塩化ビニル管 VPφ150 直管		m	4,199		歩A・単A
000104	＊＊＊　B単－ 104号　＊＊＊ １号排泥弁配管					
	RRベンド φ150×22°1/2		個	14,900		歩A・単A
000105	＊＊＊　B単－ 105号　＊＊＊ １号排泥弁配管					
	MFジョイント φ150 7.5K フランジ		個	26,500		歩A・単A
000106	＊＊＊　B単－ 106号　＊＊＊ １号制水弁工					
	水道用ソフトシール仕切弁 φ300 7.5K		基	338,738		歩A・単A
000107	＊＊＊　B単－ 107号　＊＊＊ ２号制水弁工					
	水道用ソフトシール仕切弁 φ300 7.5K		基	338,738		歩A・単A
000108	＊＊＊　B単－ 108号　＊＊＊ 湾頭原支線分水工					

事業名	喜界島農業水利事業
工事名	湾頭原２号幹線水路他（城久工区）工事

工事別工事名:湾頭原２号幹線水路他（城久工区）工事

コード	名　称（規　格）	数　量	単位	単　価	金　額	備　考
	水道用ソフトシール仕切弁 φ150 7.5K		基	100,455		歩A・単A
	＊＊＊　B単－ 109号　＊＊＊					
000109	ダクタイル鋳鉄管切管材料					
	φ150 3種 K形　直管		本	54,600		歩A・単A
	＊＊＊　B単－ 110号　＊＊＊					
000110	ダクタイル鋳鉄管切断					
	φ150　3種 K形		箇所	5,519		歩A・単A
	＊＊＊　B単－ 111号　＊＊＊					
000111	ダクタイル鋳鉄管布設工					
	φ150 3種 K形 切管		本	12,637		歩A・単A
	＊＊＊　B単－ 112号　＊＊＊					
000112	湾頭原支線分水工配管					
	K形挿し受片落管 φ300×φ150 7.5K		本	68,143		歩A・単A
	＊＊＊　B単－ 113号　＊＊＊					
000113	湾頭原支線分水工配管					
	DCIP K形短管2号 φ150 7.5K		本	35,460		歩A・単A
	＊＊＊　B単－ 114号　＊＊＊					
000114	湾頭原支線分水工配管					
	MFジョイント φ150 7.5K フランジ		個	26,500		歩A・単A
	＊＊＊　B単－ 115号　＊＊＊					
000115	湾頭原支線分水工配管					
	硬質ポリ塩化ビニル管 VPφ150 直管		m	4,199		歩A・単A
	＊＊＊　B単－ 116号　＊＊＊					
000116	城久支線分水工					
	水道用ソフトシール仕切弁 φ200 7.5K		基	147,533		歩A・単A
	＊＊＊　B単－ 117号　＊＊＊					
000117	城久支線水路分水工配管					
	K形挿し受片落管 φ300×φ200 7.5K		本	74,549		歩A・単A
	＊＊＊　B単－ 118号　＊＊＊					
000118	城久支線水路分水工配管配管					
	DCIP K形短管2号 φ200 7.5K		本	49,235		歩A・単A
	＊＊＊　B単－ 119号　＊＊＊					
000119	城久支線水路分水工配管					
	MFジョイント φ200 7.5K フランジ 離脱防止金具付		個	46,600		歩A・単A
	＊＊＊　B単－ 120号　＊＊＊					
000120	城久支線水路分水工配管					
	MFジョイント φ200 7.5K フランジ		個	35,000		歩A・単A
	＊＊＊　B単－ 121号　＊＊＊					
000121	城久支線水路分水工配管					
	硬質ポリ塩化ビニル管 VPφ200 直管		m	5,928		歩A・単A
	＊＊＊　B単－ 122号　＊＊＊					
000122	１号空気弁室工					
	組立マンホール		式	311,294		歩A・単A
	＊＊＊　B単－ 123号　＊＊＊					
000123	２号空気弁室工					
	レジンコンクリート製ボックス		式	111,667		歩A・単A
	＊＊＊　B単－ 124号　＊＊＊					
000124	３号空気弁室工					
	レジンコンクリート製ボックス		式	111,667		歩A・単A
	＊＊＊　B単－ 125号　＊＊＊					
000125	１号排泥弁室工					
	レジンコンクリート製ボックス		式	382,128		歩A・単A
	＊＊＊　B単－ 126号　＊＊＊					
000126	１号制水弁室工					
	レジンコンクリート製ボックス		式	166,793		歩A・単A
	＊＊＊　B単－ 127号　＊＊＊					
000127	２号制水弁室工					
	レジンコンクリート製ボックス		式	210,077		歩A・単A
	＊＊＊　B単－ 128号　＊＊＊					
000128	湾頭原支線水路分水工制水弁室工					
	レジンコンクリート製ボックス		式	161,011		歩A・単A
	＊＊＊　B単－ 129号　＊＊＊					
000129	城久支線水路分水工制水弁室工					
	レジンコンクリート製ボックス		式	167,041		歩A・単A

事業名	喜界島農業水利事業
工事名	湾頭原２号幹線水路他（城久工区）工事

工事別工事名:湾頭原２号幹線水路他（城久工区）工事

コード	名　称（規　格）	数　量	単位	単　価	金　額	備　考
000130	＊＊＊　B単－ 130号　＊＊＊ １号流量計室工					
	組立マンホール		式	657,457		歩A・単A
000131	＊＊＊　B単－ 131号　＊＊＊ ２号流量計室工					
	組立マンホール		式	664,957		歩A・単A
000132	＊＊＊　B単－ 132号　＊＊＊ コンクリート					
	18-8-40		m3	49,090		歩A・単A
000133	＊＊＊　B単－ 133号　＊＊＊ 型枠					
	無筋コンクリート		㎡	9,780		歩A・単A
000134	＊＊＊　B単－ 134号　＊＊＊ 埋設物表示テープ					
			m	273		歩A・単A
000135	＊＊＊　B単－ 135号　＊＊＊ コンクリート					
	18-8-40		m3	42,390		歩A・単A
000136	＊＊＊　B単－ 136号　＊＊＊ 型枠					
	無筋コンクリート		㎡	9,780		歩A・単A
000137	＊＊＊　B単－ 137号　＊＊＊ 路盤紙					
			㎡	42		歩A・単A
000138	＊＊＊　B単－ 138号　＊＊＊ 不陸整正					
			㎡	185		歩A・単A
000139	＊＊＊　B単－ 139号　＊＊＊ 下層路盤（車道部）					
	t=10cm 再生砕石 RC-40 流用材		㎡	341		歩A・単A
000140	＊＊＊　B単－ 140号　＊＊＊ 上層路盤（車道部）					
	t=7cm 粒度調整砕石 M-30		㎡	1,083		歩A・単A
000141	＊＊＊　B単－ 141号　＊＊＊ 路盤工					
	t=15cm 再生砕石 RC-40		㎡	1,297		歩A・単A
000142	＊＊＊　B単－ 142号　＊＊＊ 表層工					
	t=10cm コンクリート舗装		㎡	4,317		歩A・単A
000143	＊＊＊　B単－ 143号　＊＊＊ 路盤流用材運搬					
	路盤流用材　仮置場→施工場所（L=4.0km以下）		m3	1,244		歩A・単A
000144	＊＊＊　B単－ 144号　＊＊＊ 路盤流用材運搬					
	路盤流用材　仮置場→施工場所（L=1.0km以下）		m3	818		歩A・単A
000145	＊＊＊　B単－ 145号　＊＊＊ 表土掘削					
	表土厚30cm		㎡	78		歩A・単A
000146	＊＊＊　B単－ 146号　＊＊＊ 表土埋戻					
	表土厚30cm		㎡	80		歩A・単A
000147	＊＊＊　B単－ 147号　＊＊＊ 耕起					
			㎡	28		歩A・単A
000148	＊＊＊　B単－ 148号　＊＊＊ 現場打側溝					
	300*300		m	11,011		歩A・単A
000149	＊＊＊　B単－ 149号　＊＊＊ V型側溝					
			m	5,586		歩A・単A
000150	＊＊＊　B単－ 150号　＊＊＊ 鉄筋コンクリートＬ型側溝					
	250B　乗入れ用		m	14,247		歩A・単A
000151	＊＊＊　B単－ 151号　＊＊＊ 床掘					

事業名	喜界島農業水利事業
工事名	湾頭原２号幹線水路他（城久工区）工事

工事別工事名:湾頭原２号幹線水路他（城久工区）工事

コード	名　称（規　格）	数　量	単位	単　価	金　額	備　考
	土砂		m3	320		歩A・単A
000152	＊＊＊　B単－ 152号　＊＊＊ 流用土運搬					
	土砂　施工場所→仮置場　L=0.5km以下		m3	721		歩A・単A
000153	＊＊＊　B単－ 153号　＊＊＊ 埋戻流用土運搬					
	土砂　仮置場→施工場所　L=0.5km以下		m3	687		歩A・単A
000154	＊＊＊　B単－ 154号　＊＊＊ 埋戻１（振動コンパクタ）					
	流用土 管頂30cm		m3	3,278		歩A・単A
000155	＊＊＊　B単－ 155号　＊＊＊ 埋戻２（振動ローラHG式）					
	流用土 管頂30cm～60cm		m3	1,032		歩A・単A
000156	＊＊＊　B単－ 156号　＊＊＊ 埋戻３（振動ローラ搭乗式）					
	流用土 管頂60cm～		m3	1,032		歩A・単A
000157	＊＊＊　B単－ 157号　＊＊＊ 管体基礎工（基床部）					
	砂基礎　SP相当		m3	13,545		歩A・単A
000158	＊＊＊　B単－ 158号　＊＊＊ 管体基礎工（管側部）					
	砂基礎　SP相当		m3	15,504		歩A・単A
000159	＊＊＊　B単－ 159号　＊＊＊ 基面整正					
	土砂		m²	424		歩A・単A
000160	＊＊＊　B単－ 160号　＊＊＊ 人力荒仕上げ					
	土砂		m²	255		歩A・単A
000161	＊＊＊　B単－ 161号　＊＊＊ 硬質ポリ塩化ビニル管布設					
	VPφ200		m	5,928		歩A・単A
000162	＊＊＊　B単－ 162号　＊＊＊ 鋼管吊込据付					
	鋼製異形管STW290,200-125A7.5K両ﾌﾗﾝｼﾞ片落管L=1.1		本	122,215		歩A・単A
000163	＊＊＊　B単－ 163号　＊＊＊ ダクタイル鋳鉄管切管材料					
	φ200 3種 K形　直管		本	72,000		歩A・単A
000164	＊＊＊　B単－ 164号　＊＊＊ ダクタイル鋳鉄管布設工					
	φ200 3種 K形 切管		本	14,200		歩A・単A
000165	＊＊＊　B単－ 165号　＊＊＊ ダクタイル鋳鉄管切断					
	φ200		箇所	6,074		歩A・単A
000166	＊＊＊　B単－ 166号　＊＊＊ ダクタイル鋳鉄製異形管					
	K形片受曲管 φ200 90°		本	59,445		歩A・単A
000167	＊＊＊　B単－ 167号　＊＊＊ ダクタイル鋳鉄製異形管					
	K形短管1号 φ200 7.5K		本	35,121		歩A・単A
000168	＊＊＊　B単－ 168号　＊＊＊ ダクタイル鋳鉄製異形管					
	片フランジ短管 φ200 L=0.857m 7.5K		本	66,552		歩A・単A
000169	＊＊＊　B単－ 169号　＊＊＊ ダクタイル鋳鉄製異形管					
	K形パドル付片フランジ短管 φ200 L=0.951m 7.5K		本	79,665		歩A・単A
000170	＊＊＊　B単－ 170号　＊＊＊ ダクタイル鋳鉄製異形管					
	K形　両フランジ短管 φ200 L=1.251m 7.5K		本	95,081		歩A・単A
000171	＊＊＊　B単－ 171号　＊＊＊ ダクタイル鋳鉄製異形管					
	K形　両フランジ曲管 φ200 90°		本	67,854		歩A・単A
000172	＊＊＊　B単－ 172号　＊＊＊ ダクタイル鋳鉄製異形管					
	K形　両フランジ短管 φ75 L=0.853m 7.5K		本	38,412		歩A・単A

事業名	喜界島農業水利事業
工事名	湾頭原２号幹線水路他（城久工区）工事

工事別工事名:湾頭原２号幹線水路他（城久工区）工事

コード	名　称（規　格）	数　量	単位	単　価	金　額	備　考
000173	＊＊＊　B単－ 173号　＊＊＊ ダクタイル鋳鉄製異形管					
	K形　パドル付両フランジ短管 φ75 L=0.853m 7.5K		本	46,612		歩A・単A
000174	＊＊＊　B単－ 174号　＊＊＊ ダクタイル鋳鉄製異形管					
	K形　両フランジ曲管 φ75 90°		本	23,912		歩A・単A
000175	＊＊＊　B単－ 175号　＊＊＊ ダクタイル鋳鉄製異形管					
	K形　パドル付片フランジ短管 φ75 L=0.900m 7.5K		本	39,312		歩A・単A
000176	＊＊＊　B単－ 176号　＊＊＊ ダクタイル鋳鉄製異形管					
	らっぱ口 φ75 7.5K		本	23,512		歩A・単A
000177	＊＊＊　B単－ 177号　＊＊＊ ダクタイル鋳鉄管用接合部品					
	φ200		組	6,140		歩A・単A
000178	＊＊＊　B単－ 178号　＊＊＊ 伸縮可とう管					
	φ200		本	235,000		歩A・単A
000179	＊＊＊　B単－ 179号　＊＊＊ 伸縮可とう管					
	φ75		本	107,000		歩A・単A
000180	＊＊＊　B単－ 180号　＊＊＊ FRP製異形管					
	曲管　φ200　45°		本	42,000		歩A・単A
000181	＊＊＊　B単－ 181号　＊＊＊ FRP製異形管					
	曲管　φ200　11°1/4		本	32,700		歩A・単A
000182	＊＊＊　B単－ 182号　＊＊＊ FRP製異形管					
	曲管　φ200　11°1/4　離脱防止金具付		本	71,600		歩A・単A
000183	＊＊＊　B単－ 183号　＊＊＊ FRP製異形管					
	フランジ付Ｔ字管　φ200×φ75		本	53,300		歩A・単A
000184	＊＊＊　B単－ 184号　＊＊＊ FRP製異形管					
	フランジ付Ｔ字管　φ200×φ75　離脱防止金具付		本	91,300		歩A・単A
000185	＊＊＊　B単－ 185号　＊＊＊ 硬質ポリ塩化ビニル管用継手					
	ＭＦジョイント　φ200　7.5K		個	35,000		歩A・単A
000186	＊＊＊　B単－ 186号　＊＊＊ １号空気弁工					
	φ25　7.5K		基	176,363		歩A・単A
000187	＊＊＊　B単－ 187号　＊＊＊ ２号空気弁工					
	φ25　7.5K		基	132,251		歩A・単A
000188	＊＊＊　B単－ 188号　＊＊＊ 制水弁工					
	φ200　7.5K		基	287,333		歩A・単A
000189	＊＊＊　B単－ 189号　＊＊＊ １号排泥弁工（余水吐管含む）					
	φ75 7.5K		基	148,915		歩A・単A
000190	＊＊＊　B単－ 190号　＊＊＊ １号空気弁室工					
	レジンコンクリート製ボックス		式	112,441		歩A・単A
000191	＊＊＊　B単－ 191号　＊＊＊ ２号空気弁室工					
	レジンコンクリート製ボックス		式	112,441		歩A・単A
000192	＊＊＊　B単－ 192号　＊＊＊ １号排泥弁室工					
	レジンコンクリート製ボックス		式	157,591		歩A・単A
000193	＊＊＊　B単－ 193号　＊＊＊ 排泥桝工					
	組立マンホール		式	510,559		歩A・単A
000194	＊＊＊　B単－ 194号　＊＊＊ １号制水弁室工					

事業名	喜界島農業水利事業
工事名	湾頭原２号幹線水路他（城久工区）工事

工事別工事名:湾頭原２号幹線水路他（城久工区）工事

コード	名 称（規 格）	数 量	単位	単 価	金 額	備 考
	レジンコンクリート製ボックス		式	245,545		歩A・単A
000195	＊＊＊ B単－ 195号 ＊＊＊ 流量計室工					
	組立マンホール		式	657,457		歩A・単A
000196	＊＊＊ B単－ 196号 ＊＊＊ 埋設物表示テープ					
			m	273		歩A・単A
000197	＊＊＊ B単－ 197号 ＊＊＊ 余水吐管					
	VPφ75		式	31,663		歩A・単A
000198	＊＊＊ B単－ 198号 ＊＊＊ 排泥管					
	VPφ75		式	47,022		歩A・単A
000199	＊＊＊ B単－ 199号 ＊＊＊ 排水管					
	VPφ100		式	39,882		歩A・単A
000200	＊＊＊ B単－ 200号 ＊＊＊ ＦＲＰ製蓋					
	700×1850		基	617,000		歩A・単A
000201	＊＊＊ B単－ 201号 ＊＊＊ ＦＲＰ製蓋					
	600×600		基	526,000		歩A・単A
000202	＊＊＊ B単－ 202号 ＊＊＊ 用地境界杭等設置					
	用地境界杭		本	16,952		歩A・単A
000203	＊＊＊ B単－ 203号 ＊＊＊ 用地境界杭等設置					
	プレート境界標		枚	5,413		歩A・単A
000204	＊＊＊ B単－ 204号 ＊＊＊ ポリエチレンスリーブ被覆					
	φ200用		m	1,168		歩A・単A
000205	＊＊＊ B単－ 205号 ＊＊＊ ポリエチレンスリーブ被覆					
	φ125用		m	1,040		歩A・単A
000206	＊＊＊ B単－ 206号 ＊＊＊ ポリエチレンスリーブ被覆					
	φ80用		m	930		歩A・単A
000207	＊＊＊ B単－ 207号 ＊＊＊ 鉄筋ターミナル					
			本	19,600		歩A・単A
000208	＊＊＊ B単－ 208号 ＊＊＊ 基礎砕石					
	RC-40		㎡	2,050		歩A・単A
000209	＊＊＊ B単－ 209号 ＊＊＊ 均しコンクリート					
	18-8-25		m3	42,390		歩A・単A
000210	＊＊＊ B単－ 210号 ＊＊＊ 均し型枠					
	無筋コンクリート		㎡	5,003		歩A・単A
000211	＊＊＊ B単－ 211号 ＊＊＊ 間詰めコンクリート					
	18-8-40		m3	42,390		歩A・単A
000212	＊＊＊ B単－ 212号 ＊＊＊ 間詰め型枠					
	無筋コンクリート		㎡	9,780		歩A・単A
000213	＊＊＊ B単－ 213号 ＊＊＊ 鉄筋コンクリート					
	21-12-25		m3	40,200		歩A・単A
000214	＊＊＊ B単－ 214号 ＊＊＊ 型枠					
	鉄筋コンクリート		㎡	9,780		歩A・単A
000215	＊＊＊ B単－ 215号 ＊＊＊ 鉄筋工					
	D13		ton	192,921		歩A・単A

事業名	喜界島農業水利事業
工事名	湾頭原２号幹線水路他（城久工区）工事

工事別工事名:湾頭原２号幹線水路他（城久工区）工事

コード	名　称（規　格）	数　量	単位	単　価	金　額	備　考
000216	＊＊＊　B単－ 216号　＊＊＊ 鉄筋工					
	D16		ton	190,861		歩A・単A
000217	＊＊＊　B単－ 217号　＊＊＊ 鋼製足場					
			掛㎡	5,259		歩A・単A
000218	＊＊＊　B単－ 218号　＊＊＊ 支保工					
			空m3	4,606		歩A・単A
000219	＊＊＊　B単－ 219号　＊＊＊ 盛土					
			m3	544		歩A・単A
000220	＊＊＊　B単－ 220号　＊＊＊ 法面整形工					
			㎡	815		歩A・単A
000221	＊＊＊　B単－ 221号　＊＊＊ 張りコンクリート					
	t=10cm		m3	42,390		歩A・単A
000222	＊＊＊　B単－ 222号　＊＊＊ 鉄筋コンクリートU型側溝					
	300B　L=2000		m	11,977		歩A・単A
000223	＊＊＊　B単－ 223号　＊＊＊ 鉄筋コンクリートL型側溝					
	250B　乗入れ用		m	14,247		歩A・単A
000224	＊＊＊　B単－ 224号　＊＊＊ 鉄筋コンクリート落ちふた式U型側溝					
	横断用　３種　300B　T-25　L=1000		m	40,077		歩A・単A
000225	＊＊＊　B単－ 225号　＊＊＊ グレーチング蓋					
	車道用300　T-25　L995×B400×t55		枚	48,736		歩A・単A
000226	＊＊＊　B単－ 226号　＊＊＊ 硬質ポリ塩化ビニル管					
	VPφ100		m	2,424		歩A・単A
000227	＊＊＊　B単－ 227号　＊＊＊ 集水桝					
	400×400		箇所	17,431		歩A・単A
000228	＊＊＊　B単－ 228号　＊＊＊ ネットフェンス工					
	本体		m	11,812		歩A・単A
000229	＊＊＊　B単－ 229号　＊＊＊ ネットフェンス工					
	扉		組	125,189		歩A・単A
000230	＊＊＊　B単－ 230号　＊＊＊ 場内路盤工					
	RC-40　t=15cm　購入材		㎡	1,297		歩A・単A
000231	＊＊＊　B単－ 231号　＊＊＊ 場内路盤工					
	RC-40　t=15cm　流用材		㎡	341		歩A・単A
000232	＊＊＊　B単－ 232号　＊＊＊ 場内舗装工					
	密粒度アスコン　t=3cm		㎡	2,561		歩A・単A
000233	＊＊＊　B単－ 233号　＊＊＊ 土木シート敷設					
			㎡	304		歩A・単A
000234	＊＊＊　B単－ 234号　＊＊＊ 土木シート撤去					
			㎡	68		歩A・単A
000235	＊＊＊　B単－ 235号　＊＊＊ 路盤砂運搬（流用）					
	土取場→仮置場②　L=5.5km以下		m3	1,440		歩A・単A
000236	＊＊＊　B単－ 236号　＊＊＊ 工事用道路造成					
	路盤用砂 t=10cm		m3	257		歩A・単A
000237	＊＊＊　B単－ 237号　＊＊＊ 工事用道路撤去					

事業名	喜界島農業水利事業
工事名	湾頭原２号幹線水路他（城久工区）工事

工事別工事名:湾頭原２号幹線水路他（城久工区）工事

コード	名 称（規 格）	数 量	単位	単 価	金 額	備 考
	路盤用砂 t=10cm		m3	360		歩A・単A
000238	＊＊＊ B単－ 238号 ＊＊＊ 路盤砂運搬（搬出）					
	仮置場②→建設発生土受入地② L=5.5km以下		m3	1,179		歩A・単A
000239	＊＊＊ B単－ 239号 ＊＊＊ 整地					
	土砂		m3	166		歩A・単A
000240	＊＊＊ B単－ 240号 ＊＊＊ 土木シート運搬費					
	廃プラスチック類 L=11.0km以下		m3	1,724		歩A・単A
000241	＊＊＊ B単－ 241号 ＊＊＊ 土木シート処分費					
	廃プラスチック		m3	50,000		歩A・単A
000242	＊＊＊ B単－ 242号 ＊＊＊ 吊り防護工					
	NO.14+22.74		式	4,456		歩A・単A
000243	＊＊＊ B単－ 243号 ＊＊＊ 吊り防護工					
	NO.22+44.72		式	4,456		歩A・単A
000244	＊＊＊ B単－ 244号 ＊＊＊ 吊り防護工					
	NO.25+32.99		式	4,456		歩A・単A
000245	＊＊＊ B単－ 245号 ＊＊＊ 吊り防護工					
	NO.29+13.92		式	4,456		歩A・単A
000246	＊＊＊ B単－ 246号 ＊＊＊ 刈払工					
	チェンソー		ha	618,824		歩A・単A
000247	＊＊＊ B単－ 247号 ＊＊＊ 廃棄物積込費					
	木くず		m3	391		歩A・単A
000248	＊＊＊ B単－ 248号 ＊＊＊ 廃棄物運搬費					
	木くず		m3	1,128		歩A・単A
000249	＊＊＊ B単－ 249号 ＊＊＊ 廃棄物処理費					
	木くず		m3	18,750		歩A・単A
000250	＊＊＊ B単－ 250号 ＊＊＊ 平板載荷試験					
			箇所	186,000		歩A・単A
000251	＊＊＊ B単－ 251号 ＊＊＊ 導通試験					
	報告書作成を含まない		箇所	66,200		歩A・単A
000252	＊＊＊ B単－ 252号 ＊＊＊ 導通試験					
	報告書作成 ４箇所分		式	60,000		歩A・単A

事業名	喜界島農業水利事業
工事名	湾頭原２号幹線水路他（城久工区）工事

工事別工事名:湾頭原２号幹線水路他（城久工区）工事

コード	名　称（規　格）	数　量	単位	単　価	金　額	備　考
	＊＊＊　B単－ 1号　＊＊＊					
000001	床掘 路盤		m3		1.000 m3	歩A 当たり算出
SA0103	SP 床掘り 土砂,平均施工幅1m以上2m未満,無し,無し,あり	1.000	m3	319.7	320	S単 221号
	合　計				320	
	単　価				320	
	＊＊＊　B単－ 2号　＊＊＊					
000002	床掘 土砂		m3		1.000 m3	歩A 当たり算出
SA0103	SP 床掘り 土砂,平均施工幅1m以上2m未満,無し,無し,あり	1.000	m3	319.7	320	S単 221号
	合　計				320	
	単　価				320	
	＊＊＊　B単－ 3号　＊＊＊					
000003	床掘 軟岩		m3		1.000 m3	歩A 当たり算出
SA0101	SP 掘削 軟岩,ｵｰﾌﾟﾝｶｯﾄ,-,有り,5,000m3未満,-,無し,無し	1.000	m3	3,060	3,060	S単 216号
	合　計				3,060	
	単　価				3,060	
	＊＊＊　B単－ 4号　＊＊＊					
000004	積込 軟岩		m3		1.000 m3	歩A 当たり算出
SA0102	SP 積込(ルーズ) 土砂,平均施工幅1m以上2m未満	1.000	m3	325.2	325	S単 218号
	合　計				325	
	単　価				325	
	＊＊＊　B単－ 5号　＊＊＊					
000005	流用土運搬 土砂　施工場所→仮置場　L=3.5km以下		m3		1.000 m3	歩A 当たり算出
SA0121	SP 土砂等運搬 標準,ﾊﾞｯｸﾎｳ山積0.45m3(平積0.35m3),土砂(岩塊･玉石混り土含む),無し,3.5km 以下	1.000	m3	1,179	1,179	S単 222号
	合　計				1,179	
	単　価				1,179	
	＊＊＊　B単－ 6号　＊＊＊					
000006	流用土運搬 土砂　施工場所→仮置場　L=1.0km以下		m3		1.000 m3	歩A 当たり算出
SA0121	SP 土砂等運搬 標準,ﾊﾞｯｸﾎｳ山積0.45m3(平積0.35m3),土砂(岩塊･玉石混り土含む),無し,1.0km 以下	1.000	m3	786	786	S単 223号
	合　計				786	
	単　価				786	
	＊＊＊　B単－ 7号　＊＊＊					
000007	埋戻流用土運搬 土砂　仮置場→施工場所　L=4.0km以下		m3		1.000 m3	歩A 当たり算出
SA0102	SP 積込(ルーズ) 土砂,土量50,000m3未満	1.000	m3	260.9	261	S単 219号
SA0121	SP 土砂等運搬 標準,ﾊﾞｯｸﾎｳ山積0.8m3(平積0.6m3),土砂(岩塊･玉石混り土含む),無し,4.0km以 下	1.000	m3	982.5	983	S単 224号

事業名	喜界島農業水利事業
工事名	湾頭原２号幹線水路他（城久工区）工事

工事別工事名:湾頭原２号幹線水路他（城久工区）工事

コード	名　称（規　格）	数　量	単位	単　価	金　額	備　考
	合　　計				1,244	
	単　　価				1,244	
	＊＊＊　B単－ 8号　＊＊＊					
000008	埋戻流用土運搬 土砂　仮置場→施工場所　L=1.0km以下		m3		1.000 m3	歩A 当たり算出
SA0102	SP 積込(ルーズ) 土砂,土量50,000m3未満	1.000	m3	260.9	261	S単 219号
SA0121	SP 土砂等運搬 標準,ﾊﾞｯｸﾎｳ山積0.8m3(平積0.6m3),土砂(岩塊･玉石混り土含む),無し,1.0km以下	1.000	m3	556.8	557	S単 225号
	合　　計				818	
	単　　価				818	
	＊＊＊　B単－ 9号　＊＊＊					
000009	埋戻流用土運搬 土砂　仮置場→施工場所　L=4.0km以下		m3		1.000 m3	歩A 当たり算出
SA0102	SP 積込(ルーズ) 土砂,土量50,000m3未満	1.000	m3	260.9	261	S単 219号
SA0121	SP 土砂等運搬 標準,ﾊﾞｯｸﾎｳ山積0.8m3(平積0.6m3),土砂(岩塊･玉石混り土含む),無し,4.0km以下	1.000	m3	982.5	983	S単 224号
	合　　計				1,244	
	単　　価				1,244	
	＊＊＊　B単－ 10号　＊＊＊					
000010	埋戻１（振動コンパクタ） 流用土 管頂30cm		m3		1.000 m3	歩A 当たり算出
SA0102	SP 積込(ルーズ) 土砂,平均施工幅1m以上2m未満	1.110	m3	325.2	361	S単 218号
S01041	人力土工(盛土・埋戻) 粘性土・礫質土,埋戻,まき出し,振動ｺﾝﾊﾟｸﾀ(Ⅱ)	1.000	m3	2,917	2,917	S単　1号
	合　　計				3,278	
	単　　価				3,278	
	＊＊＊　B単－ 11号　＊＊＊					
000011	埋戻２（振動ローラHG式） 流用土 管頂30cm～		m3		1.000 m3	歩A 当たり算出
SA0102	SP 積込(ルーズ) 土砂,平均施工幅1m以上2m未満	1.110	m3	325.2	361	S単 218号
S01082	締固工(振動ﾛｰﾗ締固め2.5m未満) 築堤・埋戻,0.8～1.1ton,あり	1.000	m3	671	671	S単　5号
	合　　計				1,032	
	単　　価				1,032	
	＊＊＊　B単－ 12号　＊＊＊					
000012	土砂等運搬 土砂 L=7.5km以下		m3		1.000 m3	歩A 当たり算出
SA0121	SP 土砂等運搬 標準,ﾊﾞｯｸﾎｳ山積0.45m3(平積0.35m3),土砂(岩塊･玉石混り土含む),無し,7.5km以下	1.000	m3	1,769	1,769	S単 226号
	合　　計				1,769	
	単　　価				1,769	
	＊＊＊　B単－ 13号　＊＊＊					
000013	整地		m3		1.000 m3	歩A 当たり算出
SA0161	SP 整地 残土受入れ地での処理,-,-,なし	1.000	m3	166.2	166	S単 238号

事業名	喜界島農業水利事業
工事名	湾頭原２号幹線水路他（城久工区）工事

工事別工事名:湾頭原２号幹線水路他（城久工区）工事

コード	名　称（規　格）	数　量	単位	単　価	金　額	備　考
	合　　計				166	
	単　　価				166	
	＊＊＊　B単－ 14号　＊＊＊					
000014	土砂等運搬 軟岩 L=7.5km以下		m3		1.000 m3	歩A 当たり算出
SA0121	SP 土砂等運搬 標準,ﾊﾞｯｸﾎｳ山積0.45m3(平積0.35m3),軟岩,無し,7.5km以下	1.000	m3	2,158	2,158	S単 227号
	合　　計				2,158	
	単　　価				2,158	
	＊＊＊　B単－ 15号　＊＊＊					
000015	整地		m3		1.000 m3	歩A 当たり算出
SA0161	SP 整地 残土受入れ地での処理,-,-,なし	1.000	m3	166.2	166	S単 238号
	合　　計				166	
	単　　価				166	
	＊＊＊　B単－ 16号　＊＊＊					
000016	土砂等運搬 軟岩 L=3.5km以下		m3		1.000 m3	歩A 当たり算出
SA0121	SP 土砂等運搬 標準,ﾊﾞｯｸﾎｳ山積0.45m3(平積0.35m3),軟岩,無し,3.5km以下	1.000	m3	1,439	1,439	S単 228号
	合　　計				1,439	
	単　　価				1,439	
	＊＊＊　B単－ 17号　＊＊＊					
000017	整地		m3		1.000 m3	歩A 当たり算出
SA0161	SP 整地 残土受入れ地での処理,-,-,なし	1.000	m3	166.2	166	S単 238号
	合　　計				166	
	単　　価				166	
	＊＊＊　B単－ 18号　＊＊＊					
000018	舗装版切断 アスファルト舗装版 t=4cm		m		1.000 m	歩A 当たり算出
SA0223	SP 舗装版切断 ｱｽﾌｧﾙﾄ舗装版,15cm以下,-,-	1.000	m	710.5	711	S単 242号
	合　　計				711	
	単　　価				711	
	＊＊＊　B単－ 19号　＊＊＊					
000019	舗装版破砕 アスファルト舗装版 t=4cm		m²		1.000 m²	歩A 当たり算出
SA0222	SP 舗装版破砕 ｱｽﾌｧﾙﾄ舗装版,無し,不要,15cm以下,-,有り,あり	1.000	m²	223.1	223	S単 241号
	合　　計				223	
	単　　価				223	
	＊＊＊　B単－ 20号　＊＊＊					
000020	殻運搬 アスファルト殻		m3		1.000 m3	歩A 当たり算出
SA0221	SP 殻運搬 舗装版破砕,機械積込(舗装版厚15cm以下),無し,11.5km以下,	1.000	m3	4,070	4,070	S単 239号
	合　　計				4,070	

事業名	喜界島農業水利事業
工事名	湾頭原２号幹線水路他（城久工区）工事

工事別工事名:湾頭原２号幹線水路他（城久工区）工事

コード	名　称（規　格）	数　量	単位	単　価	金　額	備　考
	単　　価				4,070	
	＊＊＊　B単－ 21号　＊＊＊					
000021	殻処理（産業廃棄物処分費） アスファルト殻		m3		1.000 m3	歩A 当たり算出
S02123	建設廃材 アスファルト殻	1.000	m3	10,000	10,000	S単 108号
	合　　計				10,000	
	単　　価				10,000	
	＊＊＊　B単－ 22号　＊＊＊					
000022	舗装版切断 コンクリート舗装版 t=10cm		m		1.000 m	歩A 当たり算出
SA0223	SP 舗装版切断 ｺﾝｸﾘｰﾄ舗装版,-,15cm以下,-	1.000	m	1,282	1,282	S単 243号
	合　　計				1,282	
	単　　価				1,282	
	＊＊＊　B単－ 23号　＊＊＊					
000023	V型側溝撤去		m		1.000 m	歩A 当たり算出
S05801	【排水構造物工】 U型側溝,昼間施工,L=600,60kg/個以下,なし,-,-,-,再利用撤去を行なう	1.000	m	2,153	2,153	S単 119号
	合　　計				2,153	
	単　　価				2,153	
	＊＊＊　B単－ 24号　＊＊＊					
000024	構造物取壊し 鉄筋コンクリート構造物		m3		1.000 m3	歩A 当たり算出
S02721	【構造物取壊し】 有筋,なし,機械,昼間施工,しない	1.000	m3	17,630	17,630	S単 116号
	合　　計				17,630	
	単　　価				17,630	
	＊＊＊　B単－ 25号　＊＊＊					
000025	殻運搬 鉄筋コンクリート殻		m3		1.000 m3	歩A 当たり算出
SA0221	SP 殻運搬 ｺﾝｸﾘｰﾄ(鉄筋)構造物とりこわし,機械積込,無し,8.0km以下,	1.000	m3	2,140	2,140	S単 240号
	合　　計				2,140	
	単　　価				2,140	
	＊＊＊　B単－ 26号　＊＊＊					
000026	殻処理（産業廃棄物処分費） 鉄筋コンクリート殻		m3		1.000 m3	歩A 当たり算出
S02123	建設廃材 鉄筋コンクリート廃材	1.000	m3	12,000	12,000	S単 109号
	合　　計				12,000	
	単　　価				12,000	
	＊＊＊　B単－ 27号　＊＊＊					
000027	管体基礎工（基床部） 再生砕石　RC-40　B＜1.0m		m3		1.000 m3	歩A 当たり算出
S07001	パイプライン基礎 砕石･礫質土･粘性土,再生ｸﾗｯｼｬﾗﾝ RC-40,山積0.45m3(平積0.35m3),振動ｺﾝﾊﾟｸﾀ	1.000	m3	10,378	10,378	S単 123号
	,区分Ⅰ,なし,あり					
	合　　計				10,378	

事業名	喜界島農業水利事業
工事名	湾頭原２号幹線水路他（城久工区）工事

工事別工事名:湾頭原２号幹線水路他（城久工区）工事

コード	名　称（規　格）	数　量	単位	単　価	金　額	備　考
	単　　価				10,378	
	＊＊＊　B単－ 28号　＊＊＊					
000028	管体基礎工（基床部） 再生砕石　RC-40　B≧1.0m		m3		1.000 m3	歩A 当たり算出
S07001	パイプライン基礎 砕石･礫質土･粘性土,再生ｸﾗｯｼｬﾗﾝ RC-40,山積0.45m3(平積0.35m3),振動ﾛｰﾗﾊﾝﾄﾞｶﾞｲﾄﾞ式,区分Ⅰ,なし,あり	1.000	m3	9,478	9,478	S単 124号
	合　　計				9,478	
	単　　価				9,478	
	＊＊＊　B単－ 29号　＊＊＊					
000029	管体基礎工（管側部） 再生砕石 RC-40　締固め幅45cm以上		m3		1.000 m3	歩A 当たり算出
S07001	パイプライン基礎 砕石･礫質土･粘性土,再生ｸﾗｯｼｬﾗﾝ RC-40,山積0.45m3(平積0.35m3),振動ｺﾝﾊﾟｸﾀ,区分Ⅰ,なし,あり	1.000	m3	10,378	10,378	S単 123号
	合　　計				10,378	
	単　　価				10,378	
	＊＊＊　B単－ 30号　＊＊＊					
000030	管体基礎工（管側部） 再生砕石 RC-40　締固め幅45cm未満		m3		1.000 m3	歩A 当たり算出
S07001	パイプライン基礎 砕石･礫質土･粘性土,再生ｸﾗｯｼｬﾗﾝ RC-40,山積0.45m3(平積0.35m3),ﾀﾝﾊﾟ,区分Ⅰ,なし,あり	1.000	m3	11,437	11,437	S単 125号
	合　　計				11,437	
	単　　価				11,437	
	＊＊＊　B単－ 31号　＊＊＊					
000031	管体基礎工（基床部） 砂基礎　SP相当		m3		1.000 m3	歩A 当たり算出
S07001	パイプライン基礎 砂・砂質土,山砂(SP相当品以上),山積0.45m3(平積0.35m3),振動ｺﾝﾊﾟｸﾀ,区分Ⅰ,なし,あり	1.000	m3	14,445	14,445	S単 126号
	合　　計				14,445	
	単　　価				14,445	
	＊＊＊　B単－ 32号　＊＊＊					
000032	管体基礎工（管側部） 砂基礎　SP相当		m3		1.000 m3	歩A 当たり算出
S07001	パイプライン基礎 砂・砂質土,山砂(SP相当品以上),山積0.45m3(平積0.35m3),ﾀﾝﾊﾟ,区分Ⅰ,なし,あり	1.000	m3	15,504	15,504	S単 127号
	合　　計				15,504	
	単　　価				15,504	
	＊＊＊　B単－ 33号　＊＊＊					
000033	基面整正 岩盤		㎡		1.000 ㎡	歩A 当たり算出
S01075	管水路基礎岩盤整形工（基面） 岩	1.000	㎡	4,831	4,831	S単　3号
	合　　計				4,831	
	単　　価				4,831	

事業名	喜界島農業水利事業
工事名	湾頭原２号幹線水路他（城久工区）工事

工事別工事名:湾頭原２号幹線水路他（城久工区）工事

コード	名　称（規　格）	数　量	単位	単　価	金　額	備　考
	＊＊＊　B単－ 34号　＊＊＊					
000034	基面整正 土砂		㎡		1.000 ㎡	歩A 当たり算出
SA0151	SP 基面整正 基面整正	1.000	㎡	424.4	424	S単 236号
	合　計				424	
	単　価				424	
	＊＊＊　B単－ 35号　＊＊＊					
000035	管水路基礎整形 岩盤		㎡		1.000 ㎡	歩A 当たり算出
S01076	管水路基礎岩盤整形工（法面） 岩	1.000	㎡	2,821	2,821	S単　4号
	合　計				2,821	
	単　価				2,821	
	＊＊＊　B単－ 36号　＊＊＊					
000036	人力荒仕上げ 土砂		㎡		1.000 ㎡	歩A 当たり算出
S01072	整形工(人力荒仕上げ) 土砂	1.000	㎡	255	255	S単　2号
	合　計				255	
	単　価				255	
	＊＊＊　B単－ 37号　＊＊＊					
000037	ダクタイル鋳鉄管布設工 φ500 AL2種 ALW形 直管		m		6.000 m	歩A 当たり算出
S07056	ﾀﾞｸﾀｲﾙ鋳鉄管機械布設(ALW形) 直管,500×6,AL2種,ﾊﾞｯｸﾎｳ(ｸﾚｰﾝ機能付),なし,あり	1.000	本	144,157	144,157	S単 181号
	合　計				144,157	
	単　価				24,026	
	＊＊＊　B単－ 38号　＊＊＊					
000038	ダクタイル鋳鉄管布設工 φ500 DB種 K-ALW形 直管		m		6.000 m	歩A 当たり算出
S07054	ﾀﾞｸﾀｲﾙ鋳鉄管機械布設(K形) 直管,500×6,DB種,ﾊﾞｯｸﾎｳ(ｸﾚｰﾝ機能付),なし,なし,あり	1.000	本	253,520	253,520	S単 142号
	合　計				253,520	
	単　価				42,253	
	＊＊＊　B単－ 39号　＊＊＊					
000039	ダクタイル鋳鉄管布設工 φ500 AL2種 ALW-K形 直管		m		6.000 m	歩A 当たり算出
S07056	ﾀﾞｸﾀｲﾙ鋳鉄管機械布設(ALW形) 直管,500×6,AL2種,ﾊﾞｯｸﾎｳ(ｸﾚｰﾝ機能付),なし,あり	1.000	本	144,157	144,157	S単 181号
	合　計				144,157	
	単　価				24,026	
	＊＊＊　B単－ 40号　＊＊＊					
000040	ダクタイル鋳鉄管切管材料 φ500 AL2種 ALW形　直管		本		1.000 本	歩A 当たり算出
S02116	ダクタイル鋳鉄管　内面シリカエポキシ樹脂塗装 ALW形 2種 径　500 長6.0m ｺﾞﾑ輪含む,,	1.000	本	128,000	128,000	S単　14号
	合　計				128,000	
	単　価				128,000	
	＊＊＊　B単－ 41号　＊＊＊					

事業名	喜界島農業水利事業
工事名	湾頭原２号幹線水路他（城久工区）工事

工事別工事名:湾頭原２号幹線水路他（城久工区）工事

コード	名　称（規　格）	数　量	単位	単　価	金　額	備　考
000041	ダクタイル鋳鉄管布設工 φ500 AL2種 ALW形 切管　L=125.4m		本		1.000 本	歩A 当たり算出
S07056	ﾀﾞｸﾀｲﾙ鋳鉄管機械布設(ALW形) 短管・異形管,500×6,AL2種,ﾊﾞｯｸﾎｳ(ｸﾚｰﾝ機能付),あり,あり	1.000	本	16,029	16,029	S単 182号
	合　計				16,029	
	単　価				16,029	
	＊＊＊　B単－ 42号　＊＊＊					
000042	ダクタイル鋳鉄管切管材料 φ500 DB種 K形　直管		本		1.000 本	歩A 当たり算出
S02116	ダクタイル鋳鉄管　内面モルタルライニング K形　5種･DB 径500　長6.00m,,	1.000	本	209,000	209,000	S単　15号
	合　計				209,000	
	単　価				209,000	
	＊＊＊　B単－ 43号　＊＊＊					
000043	ダクタイル鋳鉄管布設工 φ500 DB種 K形 切管　L=4.72m		本		1.000 本	歩A 当たり算出
S07054	ﾀﾞｸﾀｲﾙ鋳鉄管機械布設(K形) 短管・異形管,500×6,DB種,ﾊﾞｯｸﾎｳ(ｸﾚｰﾝ機能付),あり,,あり	1.000	本	22,611	22,611	S単 143号
	合　計				22,611	
	単　価				22,611	
	＊＊＊　B単－ 44号　＊＊＊					
000044	ダクタイル鋳鉄管切断 φ500		箇所		1.000 箇所	歩A 当たり算出
S07062	管切断(DCIP管) 500mm	1.000	箇所	14,174	14,174	S単 187号
	合　計				14,174	
	単　価				14,174	
	＊＊＊　B単－ 45号　＊＊＊					
000045	異形管 K形両受曲管 φ500　22°1/2		本		1.000 本	歩A 当たり算出
S07054	K形両受曲管 φ500　22°1/2 短管・異形管,500×6,DB種,ﾊﾞｯｸﾎｳ(ｸﾚｰﾝ機能付),なし,,あり	1.000	本	218,807	218,807	S単 144号
	合　計				218,807	
	単　価				218,807	
	＊＊＊　B単－ 46号　＊＊＊					
000046	異形管 K形両受曲管 φ500　11°1/4		本		1.000 本	歩A 当たり算出
S07054	K形両受曲管 φ500　11°1/4 短管・異形管,500×6,DB種,ﾊﾞｯｸﾎｳ(ｸﾚｰﾝ機能付),なし,,あり	1.000	本	198,787	198,787	S単 145号
	合　計				198,787	
	単　価				198,787	
	＊＊＊　B単－ 47号　＊＊＊					
000047	異形管 K形両受曲管 φ500　5°5/8		本		1.000 本	歩A 当たり算出
S07054	K形両受曲管 φ500　5°5/8 短管・異形管,500×6,DB種,ﾊﾞｯｸﾎｳ(ｸﾚｰﾝ機能付),なし,,あり	1.000	本	186,775	186,775	S単 146号
	合　計				186,775	
	単　価				186,775	
	＊＊＊　B単－ 48号　＊＊＊					
000048	異形管 K形片受曲管 φ500　45°		本		1.000 本	歩A 当たり算出

事業名	喜界島農業水利事業
工事名	湾頭原２号幹線水路他（城久工区）工事

工事別工事名:湾頭原２号幹線水路他（城久工区）工事

コード	名　称（規　格）	数　量	単位	単　価	金　額	備　考
S07054	K形片受曲管 φ500　45°					
	短管・異形管,500×6,DB種,ﾊﾞｯｸﾎｳ(ｸﾚｰﾝ機能付),なし,,あり	1.000	本	227,816	227,816	S単 147号
	合　計				227,816	
	単　価				227,816	
	＊＊＊　B単－ 49号　＊＊＊					
000049	異形管					歩A
	K形片受曲管 φ500　22°1/2		本		1.000 本	当たり算出
S07054	K形片受曲管 φ500　22°1/2					
	短管・異形管,500×6,DB種,ﾊﾞｯｸﾎｳ(ｸﾚｰﾝ機能付),なし,,あり	1.000	本	227,816	227,816	S単 148号
	合　計				227,816	
	単　価				227,816	
	＊＊＊　B単－ 50号　＊＊＊					
000050	異形管					歩A
	K形片受曲管 φ500　11°1/4		本		1.000 本	当たり算出
S07054	K形片受曲管 φ500　11°1/4					
	短管・異形管,500×6,DB種,ﾊﾞｯｸﾎｳ(ｸﾚｰﾝ機能付),なし,,あり	1.000	本	274,863	274,863	S単 149号
	合　計				274,863	
	単　価				274,863	
	＊＊＊　B単－ 51号　＊＊＊					
000051	異形管					歩A
	K形F付T字管 φ500×φ75 7.5K		本		1.000 本	当たり算出
S07054	K形F付T字管 φ500×φ75 7.5K					
	短管・異形管,500×6,DB種,ﾊﾞｯｸﾎｳ(ｸﾚｰﾝ機能付),なし,,あり	1.000	本	183,772	183,772	S単 150号
	合　計				183,772	
	単　価				183,772	
	＊＊＊　B単－ 52号　＊＊＊					
000052	異形管					歩A
	K形二受けT字管 φ500×φ300 7.5K		本		1.000 本	当たり算出
S07054	K形二受けT字管 φ500×φ300 7.5K					
	短管・異形管,500×6,DB種,ﾊﾞｯｸﾎｳ(ｸﾚｰﾝ機能付),なし,,あり	1.000	本	288,877	288,877	S単 151号
	合　計				288,877	
	単　価				288,877	
	＊＊＊　B単－ 53号　＊＊＊					
000053	異形管					歩A
	K形受挿し片落管 φ500×φ400 7.5K		本		1.000 本	当たり算出
S07054	K形受挿し片落管 φ500×φ400 7.5K					
	短管・異形管,500×6,DB種,ﾊﾞｯｸﾎｳ(ｸﾚｰﾝ機能付),なし,,あり	1.000	本	164,753	164,753	S単 152号
	合　計				164,753	
	単　価				164,753	
	＊＊＊　B単－ 54号　＊＊＊					
000054	K形継輪 φ500					歩A
	材料費		本		1.000 本	当たり算出
S02116	K形継輪					
	φ500,,	1.000	本	91,800	91,800	S単　16号
	合　計				91,800	
	単　価				91,800	
	＊＊＊　B単－ 55号　＊＊＊					
000055	ダクタイル鋳鉄管用接合部品					歩A
	φ500		組		1.000 組	当たり算出
S02116	ダクタイル鋳鉄管用接合部品					
	K形押輪ボルト・ゴム輪　径500,,	1.000	組	21,700	21,700	S単　17号

事業名	喜界島農業水利事業
工事名	湾頭原２号幹線水路他（城久工区）工事

工事別工事名:湾頭原２号幹線水路他（城久工区）工事

コード	名　称（規　格）	数　量	単位	単　価	金　額	備　考
	合　　計				21,700	
	単　　価				21,700	
	＊＊＊　B単－ 56号　＊＊＊					
000056	ダクタイル鋳鉄管用接合部品 φ300		組		1.000 組	歩A 当たり算出
S02116	ダクタイル鋳鉄管用接合部品 K形押輪ボルト・ゴム輪　径300,,	1.000	組	11,400	11,400	S単　18号
	合　　計				11,400	
	単　　価				11,400	
	＊＊＊　B単－ 57号　＊＊＊					
000057	ダクタイル鋳鉄管用接合部品 φ75		組		1.000 組	歩A 当たり算出
S02116	ダクタイル鋳鉄管用接合部品 GF1フランジ形 7.5K 径75,,	1.000	組	3,490	3,490	S単　19号
	合　　計				3,490	
	単　　価				3,490	
	＊＊＊　B単－ 58号　＊＊＊					
000058	ダクタイル鋳鉄管布設工 φ400 AL2種 ALW形 直管		m		6.000 m	歩A 当たり算出
S07056	ﾀﾞｸﾀｲﾙ鋳鉄管機械布設(ALW形) 直管,400×6,AL2種,ﾊﾞｯｸﾎｳ(ｸﾚｰﾝ機能付),なし,あり	1.000	本	109,294	109,294	S単 183号
	合　　計				109,294	
	単　　価				18,216	
	＊＊＊　B単－ 59号　＊＊＊					
000059	ダクタイル鋳鉄管布設工 φ400 DB種 K-ALW形 直管		m		6.000 m	歩A 当たり算出
S07054	ﾀﾞｸﾀｲﾙ鋳鉄管機械布設(K形) 直管,400×6,DB種,ﾊﾞｯｸﾎｳ(ｸﾚｰﾝ機能付),なし,なし,あり	1.000	本	180,176	180,176	S単 153号
	合　　計				180,176	
	単　　価				30,029	
	＊＊＊　B単－ 60号　＊＊＊					
000060	ダクタイル鋳鉄管切管材料 φ400 AL2種 ALW形　直管		本		1.000 本	歩A 当たり算出
S02116	ダクタイル鋳鉄管　内面シリカエポキシ樹脂塗装 ALW形 2種 径　400 長6.0m ｺﾞﾑ輪含む,,	1.000	本	94,700	94,700	S単　20号
	合　　計				94,700	
	単　　価				94,700	
	＊＊＊　B単－ 61号　＊＊＊					
000061	ダクタイル鋳鉄管布設工 φ400 AL2種 ALW形 切管		本		1.000 本	歩A 当たり算出
S07056	ﾀﾞｸﾀｲﾙ鋳鉄管機械布設(ALW形) 短管・異形管,400×6,AL2種,ﾊﾞｯｸﾎｳ(ｸﾚｰﾝ機能付),あり,あり	1.000	本	14,499	14,499	S単 184号
	合　　計				14,499	
	単　　価				14,499	
	＊＊＊　B単－ 62号　＊＊＊					
000062	ダクタイル鋳鉄管切管材料 φ400 DB種 K形　直管		本		1.000 本	歩A 当たり算出
S02116	ダクタイル鋳鉄管　内面モルタルライニング K形　　5種･DB 径400　　長6.00m,,	1.000	本	143,000	143,000	S単　21号
	合　　計				143,000	

事業名	喜界島農業水利事業
工事名	湾頭原２号幹線水路他（城久工区）工事

工事別工事名:湾頭原２号幹線水路他（城久工区）工事

コード	名　称（規　格）	数　量	単位	単　価	金　額	備　考
	単　　価				143,000	
	＊＊＊　B単－ 63号　＊＊＊					
000063	ダクタイル鋳鉄管布設工 φ400 DB種 K形 切管		本		1.000 本	歩A 当たり算出
S07054	ﾀﾞｸﾀｲﾙ鋳鉄管機械布設(K形) 短管・異形管,400×6,DB種,ﾊﾞｯｸﾎｳ(ｸﾚｰﾝ機能付),あり,,あり	1.000	本	19,633	19,633	S単 154号
	合　　計				19,633	
	単　　価				19,633	
	＊＊＊　B単－ 64号　＊＊＊					
000064	ダクタイル鋳鉄管切断 φ400		箇所		1.000 箇所	歩A 当たり算出
S07062	管切断(DCIP管) 400㎜	1.000	箇所	12,323	12,323	S単 188号
	合　　計				12,323	
	単　　価				12,323	
	＊＊＊　B単－ 65号　＊＊＊					
000065	異形管 K形片受曲管 φ400　5°5/8		本		1.000 本	歩A 当たり算出
S07054	K形片受曲管 φ400　5°5/8 短管・異形管,400×6,DB種,ﾊﾞｯｸﾎｳ(ｸﾚｰﾝ機能付),なし,,あり	1.000	本	180,794	180,794	S単 155号
	合　　計				180,794	
	単　　価				180,794	
	＊＊＊　B単－ 66号　＊＊＊					
000066	異形管 K形二受けT字管 φ400×φ300 7.5K		本		1.000 本	歩A 当たり算出
S07054	K形二受けT字管 φ400×φ300 7.5K 短管・異形管,400×6,DB種,ﾊﾞｯｸﾎｳ(ｸﾚｰﾝ機能付),なし,,あり	1.000	本	204,818	204,818	S単 156号
	合　　計				204,818	
	単　　価				204,818	
	＊＊＊　B単－ 67号　＊＊＊					
000067	異形管 K形排水T字管 φ400×φ200 7.5K		本		1.000 本	歩A 当たり算出
S07054	K形排水T字管 φ400×φ200 7.5K 短管・異形管,400×6,DB種,ﾊﾞｯｸﾎｳ(ｸﾚｰﾝ機能付),なし,,あり	1.000	本	163,777	163,777	S単 157号
	合　　計				163,777	
	単　　価				163,777	
	＊＊＊　B単－ 68号　＊＊＊					
000068	異形管 K形挿し受片落管　φ400×φ300 7.5K		本		1.000 本	歩A 当たり算出
S07054	K形挿し受片落管　φ400×φ300 7.5K 短管・異形管,400×6,DB種,ﾊﾞｯｸﾎｳ(ｸﾚｰﾝ機能付),なし,,あり	1.000	本	126,740	126,740	S単 158号
	合　　計				126,740	
	単　　価				126,740	
	＊＊＊　B単－ 69号　＊＊＊					
000069	K形継輪 φ400 材料費		本		1.000 本	歩A 当たり算出
S02116	K形継輪 φ400,,	1.000	本	67,800	67,800	S単　22号
	合　　計				67,800	
	単　　価				67,800	

事業名	喜界島農業水利事業
工事名	湾頭原２号幹線水路他（城久工区）工事

工事別工事名:湾頭原２号幹線水路他（城久工区）工事

コード	名　称（規　格）	数　量	単位	単　価	金　額	備　考
	＊＊＊　B単－ 70号　＊＊＊					
000070	ダクタイル鋳鉄管用接合部品 φ400		組		1.000 組	歩A 当たり算出
S02116	ダクタイル鋳鉄管用接合部品 K形押輪ボルト・ゴム輪　径400,,	1.000	組	17,400	17,400	S単　23号
	合　　計				17,400	
	単　　価				17,400	
	＊＊＊　B単－ 71号　＊＊＊					
000071	ダクタイル鋳鉄管用接合部品 φ300		組		1.000 組	歩A 当たり算出
S02116	ダクタイル鋳鉄管用接合部品 K形押輪ボルト・ゴム輪　径300,,	1.000	組	11,400	11,400	S単　18号
	合　　計				11,400	
	単　　価				11,400	
	＊＊＊　B単－ 72号　＊＊＊					
000072	ダクタイル鋳鉄管用接合部品 φ200		組		1.000 組	歩A 当たり算出
S02116	ダクタイル鋳鉄管用接合部品 K形押輪ボルト・ゴム輪　径200,,	1.000	組	6,140	6,140	S単　24号
	合　　計				6,140	
	単　　価				6,140	
	＊＊＊　B単－ 73号　＊＊＊					
000073	ダクタイル鋳鉄管布設工 φ300 AL2種 ALW形 直管		m		6.000 m	歩A 当たり算出
S07056	ﾀﾞｸﾀｲﾙ鋳鉄管機械布設(ALW形) 直管,300×6,AL2種,ﾊﾞｯｸﾎｳ(ｸﾚｰﾝ機能付),なし,あり	1.000	本	76,917	76,917	S単 185号
	合　　計				76,917	
	単　　価				12,820	
	＊＊＊　B単－ 74号　＊＊＊					
000074	ダクタイル鋳鉄管布設工 φ300 DB種 K-ALW形 直管		m		6.000 m	歩A 当たり算出
S07054	ﾀﾞｸﾀｲﾙ鋳鉄管機械布設(K形) 直管,300×6,DB種,ﾊﾞｯｸﾎｳ(ｸﾚｰﾝ機能付),なし,なし,あり	1.000	本	128,091	128,091	S単 159号
	合　　計				128,091	
	単　　価				21,349	
	＊＊＊　B単－ 75号　＊＊＊					
000075	ダクタイル鋳鉄管切管材料 φ300 AL2種 ALW形　直管		本		1.000 本	歩A 当たり算出
S02116	ダクタイル鋳鉄管　内面シリカエポキシ樹脂塗装 ALW形 2種 径　300 長6.0m ｺﾞﾑ輪含む,,	1.000	本	63,800	63,800	S単　25号
	合　　計				63,800	
	単　　価				63,800	
	＊＊＊　B単－ 76号　＊＊＊					
000076	ダクタイル鋳鉄管布設工 φ300 AL2種 ALW形 切管		本		1.000 本	歩A 当たり算出
S07056	ﾀﾞｸﾀｲﾙ鋳鉄管機械布設(ALW形) 短管・異形管,300×6,AL2種,ﾊﾞｯｸﾎｳ(ｸﾚｰﾝ機能付),あり,あり	1.000	本	13,053	13,053	S単 186号
	合　　計				13,053	
	単　　価				13,053	

事業名	喜界島農業水利事業
工事名	湾頭原２号幹線水路他（城久工区）工事

工事別工事名:湾頭原２号幹線水路他（城久工区）工事

コード	名　称（規　格）	数　量	単位	単　価	金　額	備　考
	＊＊＊　B単－ 77号　＊＊＊					
000077	ダクタイル鋳鉄管切管材料 φ300 DB種 K形　直管		本		1.000 本	歩A 当たり算出
S02116	ダクタイル鋳鉄管　内面モルタルライニング K形　　5種･DB 径300　長6.00m,,	1.000	本	99,000	99,000	S単　26号
	合　　計				99,000	
	単　　価				99,000	
	＊＊＊　B単－ 78号　＊＊＊					
000078	ダクタイル鋳鉄管布設工 φ300 DB種 K形 切管		本		1.000 本	歩A 当たり算出
S07054	ﾀﾞｸﾀｲﾙ鋳鉄管機械布設(K形) 短管・異形管,300×6,DB種,ﾊﾞｯｸﾎｳ(ｸﾚｰﾝ機能付),あり,,あり	1.000	本	17,592	17,592	S単 160号
	合　　計				17,592	
	単　　価				17,592	
	＊＊＊　B単－ 79号　＊＊＊					
000079	ダクタイル鋳鉄管切断 φ300		箇所		1.000 箇所	歩A 当たり算出
S07062	管切断(DCIP管) 300㎜	1.000	箇所	7,366	7,366	S単 189号
	合　　計				7,366	
	単　　価				7,366	
	＊＊＊　B単－ 80号　＊＊＊					
000080	異形管 K形両受曲管 φ300×90°		本		1.000 本	歩A 当たり算出
S07054	K形両受曲管 φ300×90° 短管・異形管,300×6,DB種,ﾊﾞｯｸﾎｳ(ｸﾚｰﾝ機能付),なし,,あり	1.000	本	156,731	156,731	S単 161号
	合　　計				156,731	
	単　　価				156,731	
	＊＊＊　B単－ 81号　＊＊＊					
000081	異形管 K形両受曲管 φ300×45°		本		1.000 本	歩A 当たり算出
S07054	K形両受曲管 φ300×45° 短管・異形管,300×6,DB種,ﾊﾞｯｸﾎｳ(ｸﾚｰﾝ機能付),なし,,あり	1.000	本	127,702	127,702	S単 162号
	合　　計				127,702	
	単　　価				127,702	
	＊＊＊　B単－ 82号　＊＊＊					
000082	異形管 K形両受曲管 φ300　11°1/4		本		1.000 本	歩A 当たり算出
S07054	K形両受曲管 φ300　11°1/4 短管・異形管,300×6,DB種,ﾊﾞｯｸﾎｳ(ｸﾚｰﾝ機能付),なし,,あり	1.000	本	107,582	107,582	S単 163号
	合　　計				107,582	
	単　　価				107,582	
	＊＊＊　B単－ 83号　＊＊＊					
000083	異形管 K形片受曲管　22°1/2　φ300		本		1.000 本	歩A 当たり算出
S07054	K形片受曲管 22°1/2　φ300 短管・異形管,300×6,DB種,ﾊﾞｯｸﾎｳ(ｸﾚｰﾝ機能付),なし,,あり	1.000	本	91,666	91,666	S単 164号
	合　　計				91,666	
	単　　価				91,666	
	＊＊＊　B単－ 84号　＊＊＊					

事業名	喜界島農業水利事業
工事名	湾頭原２号幹線水路他（城久工区）工事

工事別工事名:湾頭原２号幹線水路他（城久工区）工事

コード	名　称（規　格）	数　量	単位	単　価	金　額	備　考
000084	異形管 K形片受曲管 11°1/4　φ300		本		1.000 本	歩A 当たり算出
S07054	K形片受曲管 11°1/4　φ300 短管・異形管,300×6,DB種,ﾊﾞｯｸﾎｳ(ｸﾚｰﾝ機能付),なし,,あり	1.000	本	108,783	108,783	S単 165号
	合　計				108,783	
	単　価				108,783	
	＊＊＊　B単－ 85号　＊＊＊					
000085	異形管 K形F付T字管 φ300×φ75 7.5K		本		1.000 本	歩A 当たり算出
S07054	K形F付T字管 φ300×φ75 7.5K 短管・異形管,300×6,DB種,ﾊﾞｯｸﾎｳ(ｸﾚｰﾝ機能付),なし,,あり	1.000	本	97,071	97,071	S単 166号
	合　計				97,071	
	単　価				97,071	
	＊＊＊　B単－ 86号　＊＊＊					
000086	異形管 K形二受けT字管 φ300×φ200 7.5K		本		1.000 本	歩A 当たり算出
S07054	K形二受けT字管 φ300×φ200 7.5K 短管・異形管,300×6,DB種,ﾊﾞｯｸﾎｳ(ｸﾚｰﾝ機能付),なし,,あり	1.000	本	126,701	126,701	S単 167号
	合　計				126,701	
	単　価				126,701	
	＊＊＊　B単－ 87号　＊＊＊					
000087	異形管 K形短管2号 φ300 7.5K		本		1.000 本	歩A 当たり算出
S07054	K形短管2号 φ300 7.5K 短管・異形管,300×6,DB種,ﾊﾞｯｸﾎｳ(ｸﾚｰﾝ機能付),なし,,あり	1.000	本	80,455	80,455	S単 168号
	合　計				80,455	
	単　価				80,455	
	＊＊＊　B単－ 88号　＊＊＊					
000088	K形継輪 φ300 材料費		本		1.000 本	歩A 当たり算出
S02116	K形継輪 φ300,,	1.000	本	48,000	48,000	S単　27号
	合　計				48,000	
	単　価				48,000	
	＊＊＊　B単－ 89号　＊＊＊					
000089	ダクタイル鋳鉄管用接合部品 φ300		組		1.000 組	歩A 当たり算出
S02116	ダクタイル鋳鉄管用接合部品 K形押輪ボルト・ゴム輪　径300,,	1.000	組	11,400	11,400	S単　18号
	合　計				11,400	
	単　価				11,400	
	＊＊＊　B単－ 90号　＊＊＊					
000090	ダクタイル鋳鉄管用接合部品 φ200		組		1.000 組	歩A 当たり算出
S02116	ダクタイル鋳鉄管用接合部品 K形押輪ボルト・ゴム輪　径200,,	1.000	組	6,140	6,140	S単　24号
	合　計				6,140	
	単　価				6,140	
	＊＊＊　B単－ 91号　＊＊＊					
000091	ダクタイル鋳鉄管用接合部品 φ300　フランジ		組		1.000 組	歩A 当たり算出

事業名	喜界島農業水利事業
工事名	湾頭原２号幹線水路他（城久工区）工事

工事別工事名:湾頭原２号幹線水路他（城久工区）工事

コード	名　称（規　格）	数　量	単位	単　価	金　額	備　考
S02116	ダクタイル鋳鉄管用接合部品 GF1フランジ形 7.5K 径300,,	1.000	組	16,200	16,200	S単　28号
	合　　計				16,200	
	単　　価				16,200	
	＊＊＊　B単－ 92号　＊＊＊					
000092	ダクタイル鋳鉄管用接合部品 φ75		組		1.000 組	歩A 当たり算出
S02116	ダクタイル鋳鉄管用接合部品 GF1フランジ形 7.5K 径75,,	1.000	組	3,490	3,490	S単　19号
	合　　計				3,490	
	単　　価				3,490	
	＊＊＊　B単－ 93号　＊＊＊					
000093	管材小運搬 １工区		式		1.000 式	歩A 当たり算出
S02116	積卸し費 積込み(又は取卸し)のみ,,	52.940	ton	750	39,705	S単　29号
S16001	ﾄﾗｯｸ[普通型] 4.0～4.5t積,,運転１時間当たり算出	19.870	時間	7,306	145,170	S単 206号
	合　　計				184,875	
	単　　価				184,875	
	＊＊＊　B単－ 94号　＊＊＊					
000094	管材小運搬 ２工区		式		1.000 式	歩A 当たり算出
S02116	積卸し費 積込み(又は取卸し)のみ,,	13.140	ton	750	9,855	S単　29号
S16001	ﾄﾗｯｸ[普通型] 4.0～4.5t積,,運転１時間当たり算出	2.070	時間	7,306	15,123	S単 206号
	合　　計				24,978	
	単　　価				24,978	
	＊＊＊　B単－ 95号　＊＊＊					
000095	１号空気弁工 φ75 7.5K		基		1.000 基	歩A 当たり算出
S07093	空気弁人力据付 75mm,急排空気弁,あり	1.000	基	23,530	23,530	S単 200号
S02116	急速空気弁 7.5K 樹脂製 補修弁付 φ75 フランジ形,,	1.000	基	132,000	132,000	S単　30号
S02116	ダクタイル鋳鉄管用接合部品 GF1フランジ形 7.5K 径75,,	2.000	組	3,490	6,980	S単　19号
	合　　計				162,510	
	単　　価				162,510	
	＊＊＊　B単－ 96号　＊＊＊					
000096	１号空気弁配管 DCIP 両フランジ短管 φ75 7.5K		本		1.000 本	歩A 当たり算出
S07051	両フランジ短管 φ75 7.5K L=0.600m 短管・異形管,K形,75mm,3種,なし,	1.000	本	25,712	25,712	S単 133号
	合　　計				25,712	
	単　　価				25,712	
	＊＊＊　B単－ 97号　＊＊＊					
000097	２号空気弁工 φ25 7.5K		基		1.000 基	歩A 当たり算出
S07093	空気弁人力据付 25mm,急排空気弁,あり	1.000	基	13,451	13,451	S単 201号
S02116	農業用空気弁 φ25 7.5K FCD製 合成樹脂製 フランジ形 コック付,,	1.000	基	64,800	64,800	S単　31号
S02116	農業用補修弁（レバー式） φ75 7.5k FCD製 合成樹脂製 浅埋設対応形,,	1.000	基	54,000	54,000	S単　32号

事業名	喜界島農業水利事業
工事名	湾頭原２号幹線水路他（城久工区）工事

工事別工事名:湾頭原２号幹線水路他（城久工区）工事

コード	名　称（規　格）	数　量	単位	単　価	金　額	備　考
S02116	ダクタイル鋳鉄管用接合部品 GF1フランジ形 7.5K 径75,,	2.000	組	3,490	6,980	S単　19号
	合　　計				139,231	
	単　　価				139,231	
	＊＊＊　B単－ 98号　＊＊＊					
000098	２号空気弁配管 DCIP 両フランジ短管 φ75 7.5K		本		1.000 本	歩A 当たり算出
S07051	両フランジ短管 φ75 7.5K L=0.900m 短管・異形管,K形,75mm,3種,なし,	1.000	本	30,512	30,512	S単 134号
	合　　計				30,512	
	単　　価				30,512	
	＊＊＊　B単－ 99号　＊＊＊					
000099	３号空気弁工 φ25 7.5K		基		1.000 基	歩A 当たり算出
S07093	空気弁人力据付 25mm,急排空気弁,あり	1.000	基	13,451	13,451	S単 201号
S02116	農業用空気弁 φ25 7.5K FCD製 合成樹脂製 フランジ形 コック付,,	1.000	基	64,800	64,800	S単　31号
S02116	農業用補修弁（レバー式） φ75 7.5k FCD製 合成樹脂製 浅埋設対応形,,	1.000	基	54,000	54,000	S単　32号
S02116	ダクタイル鋳鉄管用接合部品 GF1フランジ形 7.5K 径75,,	2.000	組	3,490	6,980	S単　19号
	合　　計				139,231	
	単　　価				139,231	
	＊＊＊　B単－ 100号　＊＊＊					
000100	３号空気弁配管 DCIP 両フランジ短管 φ75 7.5K		本		1.000 本	歩A 当たり算出
S07051	両フランジ短管 φ75 7.5K L=1.650m 短管・異形管,K形,75mm,3種,なし,	1.000	本	42,612	42,612	S単 135号
	合　　計				42,612	
	単　　価				42,612	
	＊＊＊　B単－ 101号　＊＊＊					
000101	１号排泥弁工 φ150 7.5K		基		1.000 基	歩A 当たり算出
S07091	水道用ソフトシール仕切弁据付 樹脂製,150mm	1.000	基	100,455	100,455	S単 194号
S02116	ダクタイル鋳鉄管用接合部品 GF1フランジ形 7.5K 径150,,	2.000	組	5,450	10,900	S単　33号
	合　　計				111,355	
	単　　価				111,355	
	＊＊＊　B単－ 102号　＊＊＊					
000102	１号排泥弁配管 DCIP K形短管2号 φ150 7.5K		本		1.000 本	歩A 当たり算出
S07054	DCIP K形短管2号 φ150 7.5K 短管・異形管,150×5,3種,ﾊﾞｯｸﾎｳ(ｸﾚｰﾝ機能付),なし,,あり	1.000	本	35,460	35,460	S単 169号
	合　　計				35,460	
	単　　価				35,460	
	＊＊＊　B単－ 103号　＊＊＊					
000103	１号排泥弁配管 硬質ポリ塩化ビニル管 VPφ150 直管		m		1.000 m	歩A 当たり算出
S07021	硬質ﾎﾟﾘ塩化ﾋﾞﾆﾙ管人力布設 VP,150mm,直管(両差し口),4.0m管,0箇所	1.000	m	4,199	4,199	S単 129号
	合　　計				4,199	
	単　　価				4,199	

事業名	喜界島農業水利事業
工事名	湾頭原２号幹線水路他（城久工区）工事

工事別工事名:湾頭原２号幹線水路他（城久工区）工事

コード	名　称（規　格）	数　量	単位	単　価	金　額	備　考
	＊＊＊　B単－ 104号　＊＊＊					
000104	１号排泥弁配管 RRベンド φ150×22°1/2		個		1.000 個	歩A 当たり算出
S02116	硬質ポリ塩化ビニル管用継手 RRベンド　φ150×22°1/2,,	1.000	個	14,900	14,900	S単　34号
	合　　計				14,900	
	単　　価				14,900	
	＊＊＊　B単－ 105号　＊＊＊					
000105	１号排泥弁配管 MFジョイント φ150 7.5K フランジ		個		1.000 個	歩A 当たり算出
S02116	硬質ポリ塩化ビニル管用継手 MFジョイント φ150 7.5K フランジ,,	1.000	個	26,500	26,500	S単　35号
	合　　計				26,500	
	単　　価				26,500	
	＊＊＊　B単－ 106号　＊＊＊					
000106	１号制水弁工 水道用ソフトシール仕切弁 φ300 7.5K		基		1.000 基	歩A 当たり算出
S07092	水道用ソフトシール仕切弁 φ300 7.5K 仕切弁(ﾌﾗﾝｼﾞ形）,鋳鉄製,300mm,ﾊﾞｯｸﾎｳ(ｸﾚｰﾝ機能付),あり	1.000	基	338,738	338,738	S単 199号
	合　　計				338,738	
	単　　価				338,738	
	＊＊＊　B単－ 107号　＊＊＊					
000107	２号制水弁工 水道用ソフトシール仕切弁 φ300 7.5K		基		1.000 基	歩A 当たり算出
S07092	水道用ソフトシール仕切弁 φ300 7.5K 仕切弁(ﾌﾗﾝｼﾞ形）,鋳鉄製,300mm,ﾊﾞｯｸﾎｳ(ｸﾚｰﾝ機能付),あり	1.000	基	338,738	338,738	S単 199号
	合　　計				338,738	
	単　　価				338,738	
	＊＊＊　B単－ 108号　＊＊＊					
000108	湾頭原支線分水工 水道用ソフトシール仕切弁 φ150 7.5K		基		1.000 基	歩A 当たり算出
S07091	水道用ソフトシール仕切弁 φ150 7.5K 樹脂製,150mm	1.000	基	100,455	100,455	S単 195号
	合　　計				100,455	
	単　　価				100,455	
	＊＊＊　B単－ 109号　＊＊＊					
000109	ダクタイル鋳鉄管切管材料 φ150 3種 K形　直管		本		1.000 本	歩A 当たり算出
S02116	ダクタイル鋳鉄管　内面モルタルライニング K形 3種管　　径150　　長5.0m,,	1.000	本	54,600	54,600	S単　36号
	合　　計				54,600	
	単　　価				54,600	
	＊＊＊　B単－ 110号　＊＊＊					
000110	ダクタイル鋳鉄管切断 φ150　3種 K形		箇所		1.000 箇所	歩A 当たり算出
S07062	管切断(DCIP管) 150mm	1.000	箇所	5,519	5,519	S単 190号
	合　　計				5,519	
	単　　価				5,519	

事業名	喜界島農業水利事業
工事名	湾頭原２号幹線水路他（城久工区）工事

工事別工事名:湾頭原２号幹線水路他（城久工区）工事

コード	名　称（規　格）	数　量	単位	単　価	金　額	備　考
	＊＊＊　B単－ 111号　＊＊＊					
000111	ダクタイル鋳鉄管布設工 φ150 3種 K形 切管		本		1.000 本	歩A 当たり算出
S07054	ﾀﾞｸﾀｲﾙ鋳鉄管機械布設(K形) 短管・異形管,150×5,3種,ﾊﾞｯｸﾎｳ(ｸﾚｰﾝ機能付),あり,,あり	1.000	本	12,637	12,637	S単 170号
	合　計				12,637	
	単　価				12,637	
	＊＊＊　B単－ 112号　＊＊＊					
000112	湾頭原支線分水工配管 K形挿し受片落管 φ300×φ150 7.5K		本		1.000 本	歩A 当たり算出
S07054	K形挿し受片落管 φ300×φ150 7.5K 短管・異形管,300×6,DB種,ﾊﾞｯｸﾎｳ(ｸﾚｰﾝ機能付),なし,,あり	1.000	本	68,143	68,143	S単 171号
	合　計				68,143	
	単　価				68,143	
	＊＊＊　B単－ 113号　＊＊＊					
000113	湾頭原支線分水工配管 DCIP K形短管2号 φ150 7.5K		本		1.000 本	歩A 当たり算出
S07054	DCIP K形短管2号 φ150 7.5K 短管・異形管,150×5,3種,ﾊﾞｯｸﾎｳ(ｸﾚｰﾝ機能付),なし,,あり	1.000	本	35,460	35,460	S単 169号
	合　計				35,460	
	単　価				35,460	
	＊＊＊　B単－ 114号　＊＊＊					
000114	湾頭原支線分水工配管 MFジョイント φ150 7.5K フランジ		個		1.000 個	歩A 当たり算出
S02116	硬質ポリ塩化ビニル管用継手 MFジョイント φ150 7.5K フランジ,,	1.000	個	26,500	26,500	S単　35号
	合　計				26,500	
	単　価				26,500	
	＊＊＊　B単－ 115号　＊＊＊					
000115	湾頭原支線分水工配管 硬質ポリ塩化ビニル管 VPφ150 直管		m		1.000 m	歩A 当たり算出
S07021	硬質ﾎﾟﾘ塩化ﾋﾞﾆﾙ管人力布設 VP,150mm,直管(両差し口),4.0m管,0箇所	1.000	m	4,199	4,199	S単 129号
	合　計				4,199	
	単　価				4,199	
	＊＊＊　B単－ 116号　＊＊＊					
000116	城久支線分水工 水道用ソフトシール仕切弁 φ200 7.5K		基		1.000 基	歩A 当たり算出
S07091	水道用ソフトシール仕切弁 φ200 7.5K 樹脂製,200mm	1.000	基	147,533	147,533	S単 196号
	合　計				147,533	
	単　価				147,533	
	＊＊＊　B単－ 117号　＊＊＊					
000117	城久支線水路分水工配管 K形挿し受片落管 φ300×φ200 7.5K		本		1.000 本	歩A 当たり算出
S07054	K形挿し受片落管 φ300×φ200 7.5K 短管・異形管,300×6,DB種,ﾊﾞｯｸﾎｳ(ｸﾚｰﾝ機能付),なし,,あり	1.000	本	74,549	74,549	S単 172号
	合　計				74,549	
	単　価				74,549	
	＊＊＊　B単－ 118号　＊＊＊					

事業名	喜界島農業水利事業
工事名	湾頭原２号幹線水路他（城久工区）工事

工事別工事名:湾頭原２号幹線水路他（城久工区）工事

コード	名　称（規　格）	数　量	単位	単　価	金　額	備　考
000118	城久支線水路分水工配管配管 DCIP K形短管2号 φ200 7.5K		本		1.000 本	歩A 当たり算出
S07054	DCIP K形短管2号 φ150 7.5K 短管・異形管,200×5,3種,ﾊﾞｯｸﾎｳ(ｸﾚｰﾝ機能付),なし,,あり	1.000	本	49,235	49,235	S単 173号
	合　計				49,235	
	単　価				49,235	
	＊＊＊　B単－ 119号　＊＊＊					
000119	城久支線水路分水工配管 MFジョイント φ200 7.5K フランジ 離脱防止金具付		個		1.000 個	歩A 当たり算出
S02116	ＭＦジョイント 鋳鉄製φ200 7.5K フランジ 離脱防止機能付,,	1.000	個	46,600	46,600	S単　37号
	合　計				46,600	
	単　価				46,600	
	＊＊＊　B単－ 120号　＊＊＊					
000120	城久支線水路分水工配管 MFジョイント φ200 7.5K フランジ		個		1.000 個	歩A 当たり算出
S02116	ＭＦジョイント 鋳鉄製φ200 7.5K フランジ,,	1.000	個	35,000	35,000	S単　38号
	合　計				35,000	
	単　価				35,000	
	＊＊＊　B単－ 121号　＊＊＊					
000121	城久支線水路分水工配管 硬質ポリ塩化ビニル管 VPφ200 直管		m		1.000 m	歩A 当たり算出
S07021	硬質ﾎﾟﾘ塩化ﾋﾞﾆﾙ管人力布設 VP,200mm,直管(両差し口),4.0m管,0箇所	1.000	m	5,928	5,928	S単 130号
	合　計				5,928	
	単　価				5,928	
	＊＊＊　B単－ 122号　＊＊＊					
000122	１号空気弁室工 組立マンホール		式		1.000 式	歩A 当たり算出
S02116	マンホール蓋 φ600 T-25用 受枠共,,	1.000	組	80,100	80,100	S単　39号
S02116	調整モルタル 無収縮,,	0.010	m3	9,790	98	S単　40号
S02116	組立３号マンホール調整リング φ600 H=50mm JSWAS A11 Ⅰ種,,	1.000	個	10,500	10,500	S単　41号
S02116	組立マンホール 斜壁 φ600×φ900 H=600,,	1.000	個	75,800	75,800	S単　42号
S02116	組立マンホール 底版 φ900 H=130,,	1.000	個	61,500	61,500	S単　43号
S02116	再生クラッシャラン ,RC-40 40～0mm,	0.100	m3	5,000	500	S単　44号
S07071	炭素鋼鋼管人力布設 白ネジ付 100A(4B)	2.900	m	7,901	22,913	S単 192号
S02116	配管用炭素鋼鋼管 SGP100A　90°エルボ,,	1.000	個	3,150	3,150	S単　45号
S02116	配管用炭素鋼鋼管 SGP100A　180°エルボ,,	1.000	個	6,780	6,780	S単　46号
S02116	防虫目皿 100A用,,	1.000	個	14,400	14,400	S単　47号
T00001	マンホール設置工 組立マンホール（空気弁）	1.000	基	35,553	35,553	T単　1号
	合　計				311,294	
	単　価				311,294	
	＊＊＊　B単－ 123号　＊＊＊					
000123	２号空気弁室工 レジンコンクリート製ボックス		式		1.000 式	歩A 当たり算出
S02116	水道用円形鉄蓋 JWWA B 132 円形鉄蓋3号 t-25用 φ500 簡易防水型,,	1.000	組	56,200	56,200	S単　49号
S02116	水道用円形鉄蓋接合部品 鉄蓋接合部品　円形鉄蓋３号用（φ500）,,	1.000	組	3,110	3,110	S単　50号

事業名	喜界島農業水利事業
工事名	湾頭原２号幹線水路他（城久工区）工事

工事別工事名:湾頭原２号幹線水路他（城久工区）工事

コード	名　称（規　格）	数　量	単位	単　価	金　額	備　考
S02116	水道用レジンコンクリート製ボックス JWWA K 148 円形３号　上部壁 φ500　H=200mm,,	1.000	個	23,300	23,300	S単　51号
S02116	水道用レジンコンクリート製ボックス JWWA K 148 円形３号　下部壁 φ500　H=200mm,,	1.000	個	11,300	11,300	S単　52号
S02116	水道用レジンコンクリート製ボックス JWWA K 148 円形３号　底板 φ500　H=40mm,,	1.000	個	13,100	13,100	S単　53号
SA0301	SP 基礎砕石 7.5cmを超え12.5cm以下,計上する,なし,再生クラッシャラン RC-40 40～0mm	0.600	m²	1,750	1,050	S単 244号
S02115	普通作業員	0.170	人	21,216	3,607	S単　9号
	合　　計				111,667	
	単　　価				111,667	
	＊＊＊　B単－ 124号　＊＊＊					
000124	３号空気弁室工 レジンコンクリート製ボックス		式		1.000 式	歩A 当たり算出
S02116	水道用円形鉄蓋 JWWA B 132 円形鉄蓋3号 t-25用 φ500 簡易防水型,,	1.000	組	56,200	56,200	S単　49号
S02116	水道用円形鉄蓋接合部品 鉄蓋接合部品　円形鉄蓋３号用（φ500）,,	1.000	組	3,110	3,110	S単　50号
S02116	水道用レジンコンクリート製ボックス JWWA K 148 円形３号　上部壁 φ500　H=200mm,,	1.000	個	23,300	23,300	S単　51号
S02116	水道用レジンコンクリート製ボックス JWWA K 148 円形３号　下部壁 φ500　H=200mm,,	1.000	個	11,300	11,300	S単　52号
S02116	水道用レジンコンクリート製ボックス JWWA K 148 円形３号　底板 φ500　H=40mm,,	1.000	個	13,100	13,100	S単　53号
SA0301	SP 基礎砕石 7.5cmを超え12.5cm以下,計上する,なし,再生クラッシャラン RC-40 40～0mm	0.600	m²	1,750	1,050	S単 244号
S02115	普通作業員	0.170	人	21,216	3,607	S単　9号
	合　　計				111,667	
	単　　価				111,667	
	＊＊＊　B単－ 125号　＊＊＊					
000125	１号排泥弁室工 レジンコンクリート製ボックス		式		1.000 式	歩A 当たり算出
SA0301	SP 基礎砕石 7.5cmを超え12.5cm以下,計上する,なし,再生クラッシャラン RC-40 40～0mm	0.500	m²	1,750	875	S単 244号
S02116	水道用円形鉄蓋 JWWA B132 円形鉄蓋1号 t-25用 φ250 簡易防水型,,	1.000	組	20,900	20,900	S単　54号
S02116	水道用円形鉄蓋接合部品 鉄蓋接合部品　円形鉄蓋１号用（φ250）,,	1.000	組	802	802	S単　55号
S02116	水道用レジンコンクリート製ボックス JWWA K 148 円形１号　調整リング φ250　H=50mm,,	1.000	個	4,190	4,190	S単　56号
S02116	水道用レジンコンクリート製ボックス JWWA K 148 円形１号　上部壁 φ250　H=150mm,,	1.000	個	8,100	8,100	S単　57号
S02116	水道用レジンコンクリート製ボックス JWWA K 148 円形１号　中部壁 φ250　H=100mm,,	1.000	個	3,730	3,730	S単　58号
S02116	水道用レジンコンクリート製ボックス JWWA K 148 円形１号　中部壁 φ250　H=300mm,,	8.000	個	7,610	60,880	S単　59号
S02116	水道用レジンコンクリート製ボックス JWWA K 148 円形１号　下部壁 φ250　H=300mm,,	1.000	個	8,950	8,950	S単　60号
S02116	水道用レジンコンクリート製ボックス JWWA K 148 円形１号　底板 φ250　H=40mm,,	1.000	個	10,800	10,800	S単　61号
S02116	弁操作用振れ止め金具 SUS304 φ250用,,	3.000	個	39,100	117,300	S単　62号
S02116	弁操作用ロッド L=2700mm　φ38　SUS304製,,	1.000	本	137,000	137,000	S単　63号
S02116	U形用蓋 １種・450,,	1.000	枚	4,570	4,570	S単　64号
S02115	普通作業員	0.190	人	21,216	4,031	S単　9号
	合　　計				382,128	
	単　　価				382,128	
	＊＊＊　B単－ 126号　＊＊＊					
000126	１号制水弁室工 レジンコンクリート製ボックス		式		1.000 式	歩A 当たり算出
S02116	水道用円形鉄蓋 JWWA B132 円形鉄蓋1号 t-25用 φ250 簡易防水型,,	1.000	組	20,900	20,900	S単　54号
S02116	水道用円形鉄蓋接合部品 鉄蓋接合部品　円形鉄蓋１号用（φ250）,,	1.000	組	802	802	S単　55号
S02116	水道用レジンコンクリート製ボックス JWWA K 148 円形１号　上部壁 φ250　H=150mm,,	1.000	個	8,100	8,100	S単　57号

事業名	喜界島農業水利事業
工事名	湾頭原２号幹線水路他（城久工区）工事

工事別工事名:湾頭原２号幹線水路他（城久工区）工事

コード	名　称（規　格）	数　量	単位	単　価	金　額	備　考
S02116	水道用レジンコンクリート製ボックス JWWA K 148 円形１号　中部壁 φ250　H=100mm,,	1.000	個	3,730	3,730	S単　58号
S02116	水道用レジンコンクリート製ボックス JWWA K 148 円形１号　中部壁 φ250　H=300mm,,	2.000	個	7,610	15,220	S単　59号
S02116	水道用レジンコンクリート製ボックス JWWA K 148 円形１号　下部壁 φ250　H=300mm,,	1.000	個	8,950	8,950	S単　60号
S02116	水道用レジンコンクリート製ボックス JWWA K 148 円形１号　底板 φ250　H=40mm,,	1.000	個	10,800	10,800	S単　61号
SA0301	SP 基礎砕石 7.5cmを超え12.5cm以下,計上する,なし,再生クラッシャラン RC-40 40～0mm	0.500	㎡	1,750	875	S単 244号
S02116	弁操作用振れ止め金具 SUS304 φ250用,,	1.000	個	39,100	39,100	S単　62号
S02116	弁操作用ロッド L=700mm　φ38　SUS304製,,	1.000	本	51,200	51,200	S単　65号
S02116	U形用蓋 １種・450,,	1.000	枚	4,570	4,570	S単　64号
S02115	普通作業員	0.120	人	21,216	2,546	S単　9号
	合　　計				166,793	
	単　　価				166,793	
	＊＊＊　B単－ 127号　＊＊＊					
000127	２号制水弁室工 レジンコンクリート製ボックス		式		1.000 式	歩A 当たり算出
S02116	水道用円形鉄蓋 JWWA B132 円形鉄蓋1号 t-25用 φ250 簡易防水型,,	1.000	組	20,900	20,900	S単　54号
S02116	水道用円形鉄蓋接合部品 鉄蓋接合部品　円形鉄蓋１号用（φ250）,,	1.000	組	802	802	S単　55号
S02116	水道用レジンコンクリート製ボックス JWWA K 148 円形１号　上部壁 φ250　H=150mm,,	1.000	個	8,100	8,100	S単　57号
S02116	水道用レジンコンクリート製ボックス JWWA K 148 円形１号　中部壁 φ250　H=200mm,,	1.000	個	5,770	5,770	S単　66号
S02116	水道用レジンコンクリート製ボックス JWWA K 148 円形１号　中部壁 φ250　H=300mm,,	4.000	個	7,610	30,440	S単　59号
S02116	水道用レジンコンクリート製ボックス JWWA K 148 円形１号　下部壁 φ250　H=300mm,,	1.000	個	8,950	8,950	S単　60号
S02116	水道用レジンコンクリート製ボックス JWWA K 148 円形１号　底板 φ250　H=40mm,,	1.000	個	10,800	10,800	S単　61号
SA0301	SP 基礎砕石 7.5cmを超え12.5cm以下,計上する,なし,再生クラッシャラン RC-40 40～0mm	0.500	㎡	1,750	875	S単 244号
S02116	弁操作用振れ止め金具 SUS304 φ250用,,	1.000	個	39,100	39,100	S単　62号
S02116	弁操作用ロッド L=1500mm　φ38　SUS304製,,	1.000	本	76,800	76,800	S単　67号
S02116	U形用蓋 １種・450,,	1.000	枚	4,570	4,570	S単　64号
S02115	普通作業員	0.140	人	21,216	2,970	S単　9号
	合　　計				210,077	
	単　　価				210,077	
	＊＊＊　B単－ 128号　＊＊＊					
000128	湾頭原支線水路分水工制水弁室工 レジンコンクリート製ボックス		式		1.000 式	歩A 当たり算出
SA0301	SP 基礎砕石 7.5cmを超え12.5cm以下,計上する,なし,再生クラッシャラン RC-40 40～0mm	0.500	㎡	1,750	875	S単 244号
S02116	水道用円形鉄蓋 JWWA B132 円形鉄蓋1号 t-25用 φ250 簡易防水型,,	1.000	組	20,900	20,900	S単　54号
S02116	水道用円形鉄蓋接合部品 鉄蓋接合部品　円形鉄蓋１号用（φ250）,,	1.000	組	802	802	S単　55号
S02116	水道用レジンコンクリート製ボックス JWWA K 148 円形１号　上部壁 φ250　H=150mm,,	1.000	個	8,100	8,100	S単　57号
S02116	水道用レジンコンクリート製ボックス JWWA K 148 円形１号　中部壁 φ250　H=200mm,,	1.000	個	5,770	5,770	S単　66号
S02116	水道用レジンコンクリート製ボックス JWWA K 148 円形１号　中部壁 φ250　H=300mm,,	1.000	個	7,610	7,610	S単　59号
S02116	水道用レジンコンクリート製ボックス JWWA K 148 円形１号　下部壁 φ250　H=300mm,,	1.000	個	8,950	8,950	S単　60号
S02116	水道用レジンコンクリート製ボックス JWWA K 148 円形１号　底板 φ250　H=40mm,,	1.000	個	10,800	10,800	S単　61号
S02116	弁操作用振れ止め金具 SUS304 φ250用,,	1.000	個	39,100	39,100	S単　62号
S02116	弁操作用ロッド L=700mm　φ38　SUS304製,,	1.000	本	51,200	51,200	S単　65号
S02116	U形用蓋 １種・450,,	1.000	枚	4,570	4,570	S単　64号
S02115	普通作業員	0.110	人	21,216	2,334	S単　9号

事業名	喜界島農業水利事業
工事名	湾頭原２号幹線水路他（城久工区）工事

工事別工事名:湾頭原２号幹線水路他（城久工区）工事

コード	名　称（規　格）	数　量	単位	単　価	金　額	備　考
	合　　計				161,011	
	単　　価				161,011	
	＊＊＊　B単－ 129号　＊＊＊					
000129	城久支線水路分水工制水弁室工 レジンコンクリート製ボックス		式		1.000 式	歩A 当たり算出
SA0301	SP 基礎砕石 7.5cmを超え12.5cm以下,計上する,なし,再生クラッシャラン RC-40 40～0mm	0.500	㎥	1,750	875	S単 244号
S02116	水道用円形鉄蓋 JWWA B132 円形鉄蓋1号 t-25用 φ250 簡易防水型,,	1.000	組	20,900	20,900	S単　54号
S02116	水道用円形鉄蓋接合部品 鉄蓋接合部品　円形鉄蓋１号用（φ250）,,	1.000	組	802	802	S単　55号
S02116	水道用レジンコンクリート製ボックス JWWA K 148 円形１号　調整リング φ250　H=50mm,,	1.000	個	4,190	4,190	S単　56号
S02116	水道用レジンコンクリート製ボックス JWWA K 148 円形１号　上部壁 φ250　H=150mm,,	1.000	個	8,100	8,100	S単　57号
S02116	水道用レジンコンクリート製ボックス JWWA K 148 円形１号　中部壁 φ250　H=300mm,,	2.000	個	7,610	15,220	S単　59号
S02116	水道用レジンコンクリート製ボックス JWWA K 148 円形１号　下部壁 φ250　H=300mm,,	1.000	個	8,950	8,950	S単　60号
S02116	水道用レジンコンクリート製ボックス JWWA K 148 円形１号　底板 φ250　H=40mm,,	1.000	個	10,800	10,800	S単　61号
S02116	弁操作用振れ止め金具 SUS304 φ250用,,	1.000	個	39,100	39,100	S単　62号
S02116	弁操作用ロッド L=900mm　φ38　SUS304製,,	1.000	本	51,200	51,200	S単　68号
S02116	U形用蓋 １種・450,,	1.000	枚	4,570	4,570	S単　64号
S02115	普通作業員	0.110	人	21,216	2,334	S単　9号
	合　　計				167,041	
	単　　価				167,041	
	＊＊＊　B単－ 130号　＊＊＊					
000130	１号流量計室工 組立マンホール		式		1.000 式	歩A 当たり算出
S02116	マンホール蓋 φ600 T-25用 受枠共,,	1.000	組	80,100	80,100	S単　39号
S02116	調整モルタル 無収縮,,	0.010	m3	9,790	98	S単　40号
S02116	組立３号マンホール調整リング φ600 H=50mm JSWAS A11 Ⅰ種,,	1.000	個	10,500	10,500	S単　41号
S02116	組立２号マンホール φ600 H=１50mm JSWAS A11 Ⅰ種,,	1.000	個	19,200	19,200	S単　69号
S02116	組立マンホール 斜壁 φ600×φ1200 H=600 足掛金物付,,	1.000	個	107,000	107,000	S単　70号
S02116	組立２号マンホール直壁 φ1200 H=900mm JSWAS A11 Ⅰ種,,	1.000	個	136,000	136,000	S単　71号
S02116	組立２号マンホール管取付 φ1200 H=900mm JSWAS A11 Ⅰ種,,	1.000	個	146,000	146,000	S単　72号
S02116	組立２号マンホール底版 φ1200 H=150mm JSWAS A11 Ⅰ種,,	1.000	個	88,800	88,800	S単　73号
S02116	再生クラッシャラン ,RC-40 40～0mm,	0.400	m3	5,000	2,000	S単　44号
T00002	マンホール設置工 組立マンホール（流量計室）	1.000	基	67,759	67,759	T単　2号
	合　　計				657,457	
	単　　価				657,457	
	＊＊＊　B単－ 131号　＊＊＊					
000131	２号流量計室工 組立マンホール		式		1.000 式	歩A 当たり算出
S02116	マンホール蓋 φ600 T-25用 受枠共,,	1.000	組	80,100	80,100	S単　39号
S02116	調整モルタル 無収縮,,	0.010	m3	9,790	98	S単　40号
S02116	組立２号マンホール φ600 H=１50mm JSWAS A11 Ⅰ種,,	1.000	個	19,200	19,200	S単　69号
S02116	組立マンホール 斜壁 φ600×φ1200 H=600 足掛金物付,,	1.000	個	107,000	107,000	S単　70号
S02116	組立マンホール 直壁 φ1200 H=1200 足掛金物付,,	1.000	個	154,000	154,000	S単　74号
S02116	組立２号マンホール管取付 φ1200 H=900mm JSWAS A11 Ⅰ種,,	1.000	個	146,000	146,000	S単　72号

事業名	喜界島農業水利事業
工事名	湾頭原２号幹線水路他（城久工区）工事

工事別工事名:湾頭原２号幹線水路他（城久工区）工事

コード	名　称（規　格）	数　量	単位	単　価	金　額	備　考
S02116	組立２号マンホール底版 φ1200 H=150mm JSWAS A11 Ⅰ種,,	1.000	個	88,800	88,800	S単　73号
S02116	再生クラッシャラン ,RC-40 40～0mm,	0.400	m3	5,000	2,000	S単　44号
T00002	マンホール設置工 組立マンホール（流量計室）	1.000	基	67,759	67,759	T単　2号
	合　計				664,957	
	単　価				664,957	
	＊＊＊　B単－ 132号　＊＊＊					
000132	コンクリート 18-8-40		m3		1.000 m3	歩A 当たり算出
SA0311	SP コンクリート 無筋・鉄筋構造物,ﾊﾞｯｸﾎｳ(ｸﾚｰﾝ機能付)打設,計上する,-,一般養生,-,-,-,あり,	1.000	m3	49,090	49,090	S単 246号
	18-8-40(高炉B) W/C65%					
	合　計				49,090	
	単　価				49,090	
	＊＊＊　B単－ 133号　＊＊＊					
000133	型枠 無筋コンクリート		㎡		1.000 ㎡	歩A 当たり算出
SA0312	SP 型枠 一般型枠,鉄筋・無筋構造物	1.000	㎡	9,780	9,780	S単 252号
	合　計				9,780	
	単　価				9,780	
	＊＊＊　B単－ 134号　＊＊＊					
000134	埋設物表示テープ		m		100.000 m	歩A 当たり算出
S02116	埋設物標示テープ 幅150mm 50m 2倍ﾎﾟﾘｴﾁﾚﾝｸﾛｽ,,	2.000	巻	9,400	18,800	S単　75号
S02115	普通作業員	0.400	人	21,216	8,486	S単　9号
	合　計				27,286	
	単　価				273	
	＊＊＊　B単－ 135号　＊＊＊					
000135	コンクリート 18-8-40		m3		1.000 m3	歩A 当たり算出
SA0311	SP コンクリート 無筋・鉄筋構造物,人力打設,計上する,-,一般養生,-,無し,-,,18-8-40(高炉B)	1.000	m3	42,390	42,390	S単 247号
	W/C65%					
	合　計				42,390	
	単　価				42,390	
	＊＊＊　B単－ 136号　＊＊＊					
000136	型枠 無筋コンクリート		㎡		1.000 ㎡	歩A 当たり算出
SA0312	SP 型枠 一般型枠,鉄筋・無筋構造物	1.000	㎡	9,780	9,780	S単 252号
	合　計				9,780	
	単　価				9,780	
	＊＊＊　B単－ 137号　＊＊＊					
000137	路盤紙		㎡		1.000 ㎡	歩A 当たり算出
S02116	路盤紙　（クラフト紙）	1.000	㎡	42	42	S単　76号
	合　計				42	

事業名	喜界島農業水利事業
工事名	湾頭原２号幹線水路他（城久工区）工事

工事別工事名:湾頭原２号幹線水路他（城久工区）工事

コード	名　称（規　格）	数　量	単位	単　価	金　額	備　考
	単　　価				42	
	＊＊＊　B単－ 138号　＊＊＊					
000138	不陸整正		㎡		1.000 ㎡	歩A 当たり算出
SA0831	SP 不陸整正 無し,-,-,なし,	1.000	㎡	185	185	S単 255号
	合　　計				185	
	単　　価				185	
	＊＊＊　B単－ 139号　＊＊＊					
000139	下層路盤（車道部） t=10cm 再生砕石 RC-40 流用材		㎡		1.000 ㎡	歩A 当たり算出
SA0832	SP 下層路盤（車道・路肩部） 100mm,1層施工,砕石,あり,再生ｸﾗｯｼｬﾗﾝ RC-40	1.000	㎡	340.9	341	S単 256号
	合　　計				341	
	単　　価				341	
	＊＊＊　B単－ 140号　＊＊＊					
000140	上層路盤（車道部） t=7cm 粒度調整砕石 M-30		㎡		1.000 ㎡	歩A 当たり算出
SA0834	SP 上層路盤（車道・路肩部） 路盤材,粒度調整砕石 M-30,-,-,,1層施工,あり,0mm,70mm	1.000	㎡	1,083	1,083	S単 259号
	合　　計				1,083	
	単　　価				1,083	
	＊＊＊　B単－ 141号　＊＊＊					
000141	路盤工 t=15cm 再生砕石 RC-40		㎡		1.000 ㎡	歩A 当たり算出
SA0832	SP 下層路盤（車道・路肩部） 150mm,1層施工,砕石,あり,再生ｸﾗｯｼｬﾗﾝ RC-40	1.000	㎡	1,297	1,297	S単 257号
	合　　計				1,297	
	単　　価				1,297	
	＊＊＊　B単－ 142号　＊＊＊					
000142	表層工 t=10cm コンクリート舗装		㎡		1.000 ㎡	歩A 当たり算出
S08031	コンクリート舗装工(人力) 圧縮強度18N/mm2粗骨材40mm(高炉B),10cm	1.000	㎡	4,317	4,317	S単 202号
	合　　計				4,317	
	単　　価				4,317	
	＊＊＊　B単－ 143号　＊＊＊					
000143	路盤流用材運搬 路盤流用材　仮置場→施工場所（L=4.0km以下）		m3		1.000 m3	歩A 当たり算出
SA0102	路盤材積込 土砂,土量50,000m3未満	1.000	m3	260.9	261	S単 220号
SA0121	路盤流用材運搬 標準,ﾊﾞｯｸﾎｳ山積0.8m3(平積0.6m3),土砂(岩塊･玉石混り土含む),無し,4.0km以下	1.000	m3	982.5	983	S単 229号
	合　　計				1,244	
	単　　価				1,244	
	＊＊＊　B単－ 144号　＊＊＊					
000144	路盤流用材運搬 路盤流用材　仮置場→施工場所（L=1.0km以下）		m3		1.000 m3	歩A 当たり算出
SA0102	路盤材積込 土砂,土量50,000m3未満	1.000	m3	260.9	261	S単 220号

事業名	喜界島農業水利事業
工事名	湾頭原２号幹線水路他（城久工区）工事

工事別工事名:湾頭原２号幹線水路他（城久工区）工事

コード	名　称（規　格）	数　量	単位	単　価	金　額	備　考
SA0121	路盤流用材運搬 標準,ﾊﾞｯｸﾎｳ山積0.8m3(平積0.6m3),土砂(岩塊･玉石混り土含む),無し,1.0km以	1.000	m3	556.8	557	S単 230号
	下					
	合　計				818	
	単　価				818	
	＊＊＊　B単－ 145号　＊＊＊					
000145	表土掘削 表土厚30cm		㎡		1.000 ㎡	歩A 当たり算出
S15003	耕地復旧(表土掘削･埋戻) 表土堀削,なし	1.000	㎡	78	78	S単 203号
	合　計				78	
	単　価				78	
	＊＊＊　B単－ 146号　＊＊＊					
000146	表土埋戻 表土厚30cm		㎡		1.000 ㎡	歩A 当たり算出
S15003	耕地復旧(表土掘削･埋戻) 表土埋戻,なし	1.000	㎡	80	80	S単 204号
	合　計				80	
	単　価				80	
	＊＊＊　B単－ 147号　＊＊＊					
000147	耕起		㎡		1.000 ㎡	歩A 当たり算出
S15004	耕地復旧(耕起) 無	1.000	㎡	28	28	S単 205号
	合　計				28	
	単　価				28	
	＊＊＊　B単－ 148号　＊＊＊					
000148	現場打側溝 300*300		m		5.700 m	歩A 当たり算出
SA0301	SP 基礎砕石 12.5cmを超え17.5cm以下,計上する,なし,再生クラッシャラン RC-40 40～0mm	4.560	㎡	2,050	9,348	S単 245号
SA0311	均しコンクリート 無筋･鉄筋構造物,人力打設,計上する,-,一般養生,-,無し,-,,18-8-25(20)(高	0.230	m3	42,390	9,750	S単 248号
	炉B) W/C65%					
SA0311	SP コンクリート 無筋･鉄筋構造物,人力打設,計上する,-,一般養生,-,無し,-,,18-8-25(20)(高	1.030	m3	42,390	43,662	S単 249号
	炉B) W/C65%					
	合　計				62,760	
	単　価				11,011	
	＊＊＊　B単－ 149号　＊＊＊					
000149	V型側溝		m		3.500 m	歩A 当たり算出
SA0301	SP 基礎砕石 7.5cmを超え12.5cm以下,計上する,なし,再生クラッシャラン RC-40 40～0mm	2.450	㎡	1,750	4,288	S単 244号
S02116	調整モルタル 無収縮,,	0.050	m3	9,790	490	S単　40号
S05801	【排水構造物工】 U型側溝,昼間施工,L=600,60kg/個以下,なし,-,-,基礎砕石の施工有り,再利用	3.500	m	4,221	14,774	S単 120号
	撤去を行なわない					
	合　計				19,552	
	単　価				5,586	
	＊＊＊　B単－ 150号　＊＊＊					

事業名	喜界島農業水利事業
工事名	湾頭原２号幹線水路他（城久工区）工事

工事別工事名:湾頭原２号幹線水路他（城久工区）工事

コード	名　称（規　格）	数　量	単位	単　価	金　額	備　考
000150	鉄筋コンクリートＬ型側溝 250B　乗入れ用		m		1.000 m	歩A 当たり算出
T00003	鉄筋コンクリートL型側溝設置 250型	1.000	m	4,811	4,811	T単　3号
S02116	鉄筋コンクリートＬ型側溝 250B　乗入れ用,,	1.670	個	5,650	9,436	S単　77号
	合　計				14,247	
	単　価				14,247	
	＊＊＊　B単－ 151号　＊＊＊					
000151	床掘 土砂		m3		1.000 m3	歩A 当たり算出
SA0103	SP 床掘り 土砂,平均施工幅1m以上2m未満,無し,無し,あり	1.000	m3	319.7	320	S単 221号
	合　計				320	
	単　価				320	
	＊＊＊　B単－ 152号　＊＊＊					
000152	流用土運搬 土砂　施工場所→仮置場　L=0.5km以下		m3		1.000 m3	歩A 当たり算出
SA0121	SP 土砂等運搬 標準,ﾊﾞｯｸﾎｳ山積0.45m3(平積0.35m3),土砂(岩塊･玉石混り土含む),無し,0.5km 以下	1.000	m3	720.5	721	S単 231号
	合　計				721	
	単　価				721	
	＊＊＊　B単－ 153号　＊＊＊					
000153	埋戻流用土運搬 土砂　仮置場→施工場所　L=0.5km以下		m3		1.000 m3	歩A 当たり算出
SA0102	SP 積込(ルーズ) 土砂,土量50,000m3未満	1.000	m3	260.9	261	S単 219号
SA0121	SP 土砂等運搬 標準,ﾊﾞｯｸﾎｳ山積0.8m3(平積0.6m3),土砂(岩塊･玉石混り土含む),無し,0.3km以 下	1.000	m3	425.8	426	S単 232号
	合　計				687	
	単　価				687	
	＊＊＊　B単－ 154号　＊＊＊					
000154	埋戻１（振動コンパクタ） 流用土 管頂30cm		m3		1.000 m3	歩A 当たり算出
SA0102	SP 積込(ルーズ) 土砂,平均施工幅1m以上2m未満	1.110	m3	325.2	361	S単 218号
S01041	人力土工(盛土・埋戻) 粘性土・礫質土,埋戻,まき出し,振動ｺﾝﾊﾟｸﾀ(Ⅱ)	1.000	m3	2,917	2,917	S単　1号
	合　計				3,278	
	単　価				3,278	
	＊＊＊　B単－ 155号　＊＊＊					
000155	埋戻２（振動ローラHG式） 流用土 管頂30cm～60cm		m3		1.000 m3	歩A 当たり算出
SA0102	SP 積込(ルーズ) 土砂,平均施工幅1m以上2m未満	1.110	m3	325.2	361	S単 218号
S01082	締固工(振動ﾛｰﾗ締固め2.5m未満) 築堤・埋戻,0.8～1.1ton,あり	1.000	m3	671	671	S単　5号
	合　計				1,032	
	単　価				1,032	
	＊＊＊　B単－ 156号　＊＊＊					
000156	埋戻３（振動ローラ搭乗式） 流用土 管頂60cm～		m3		1.000 m3	歩A 当たり算出

事業名	喜界島農業水利事業
工事名	湾頭原２号幹線水路他（城久工区）工事

工事別工事名:湾頭原２号幹線水路他（城久工区）工事

コード	名　称（規　格）	数　量	単位	単　価	金　額	備　考
SA0102	SP 積込(ルーズ) 土砂,平均施工幅1m以上2m未満	1.110	m3	325.2	361	S単 218号
S01082	締固工(振動ﾛｰﾗ締固め2.5m未満) 築堤・埋戻,0.8～1.1ton,あり	1.000	m3	671	671	S単　5号
	合　計				1,032	
	単　価				1,032	
	＊＊＊　B単－ 157号　＊＊＊					
000157	管体基礎工（基床部） 砂基礎　SP相当		m3		1.000 m3	歩A 当たり算出
S07001	パイプライン基礎 砂・砂質土,山砂(SP相当品以上),山積0.45m3(平積0.35m3),振動ﾛｰﾗﾊﾝﾄﾞｶﾞｲﾄﾞ	1.000	m3	13,545	13,545	S単 128号
	式,区分Ⅰ,なし,あり					
	合　計				13,545	
	単　価				13,545	
	＊＊＊　B単－ 158号　＊＊＊					
000158	管体基礎工（管側部） 砂基礎　SP相当		m3		1.000 m3	歩A 当たり算出
S07001	パイプライン基礎 砂・砂質土,山砂(SP相当品以上),山積0.45m3(平積0.35m3),ﾀﾝﾊﾟ,区分Ⅰ,なし,	1.000	m3	15,504	15,504	S単 127号
	あり					
	合　計				15,504	
	単　価				15,504	
	＊＊＊　B単－ 159号　＊＊＊					
000159	基面整正 土砂		㎡		1.000 ㎡	歩A 当たり算出
SA0151	SP 基面整正 基面整正	1.000	㎡	424.4	424	S単 236号
	合　計				424	
	単　価				424	
	＊＊＊　B単－ 160号　＊＊＊					
000160	人力荒仕上げ 土砂		㎡		1.000 ㎡	歩A 当たり算出
S01072	整形工(人力荒仕上げ) 土砂	1.000	㎡	255	255	S単　2号
	合　計				255	
	単　価				255	
	＊＊＊　B単－ 161号　＊＊＊					
000161	硬質ポリ塩化ビニル管布設 VPφ200		m		1.000 m	歩A 当たり算出
S07021	硬質ﾎﾟﾘ塩化ﾋﾞﾆﾙ管人力布設 VP,200mm,直管(両差し口),4.0m管,0箇所	1.000	m	5,928	5,928	S単 130号
	合　計				5,928	
	単　価				5,928	
	＊＊＊　B単－ 162号　＊＊＊					
000162	鋼管吊込据付 鋼製異形管STW290,200-125A7.5K両ﾌﾗﾝｼﾞ片落管L=1.1		本		1.000 本	歩A 当たり算出
S07072	鋼製異形管STW290,200-125A7.5K両ﾌﾗﾝｼﾞ片落管L=1.1m 6.0m管,125mm,4.5mm,たて込み簡易土留以外,あり	1.000	本	122,215	122,215	S単 193号
	合　計				122,215	
	単　価				122,215	

事業名	喜界島農業水利事業
工事名	湾頭原２号幹線水路他（城久工区）工事

工事別工事名:湾頭原２号幹線水路他（城久工区）工事

コード	名　称（規　格）	数　量	単位	単　価	金　額	備　考
	＊＊＊　B単－ 163号　＊＊＊					
000163	ダクタイル鋳鉄管切管材料 φ200 3種 K形　直管		本		1.000 本	歩A 当たり算出
S02116	ダクタイル鋳鉄管　内面モルタルライニング K形 3種管　　径200　長5.0m,,	1.000	本	72,000	72,000	S単　78号
	合　　計				72,000	
	単　　価				72,000	
	＊＊＊　B単－ 164号　＊＊＊					
000164	ダクタイル鋳鉄管布設工 φ200 3種 K形 切管		本		1.000 本	歩A 当たり算出
S07054	ﾀﾞｸﾀｲﾙ鋳鉄管機械布設(K形) 短管・異形管,200×5,3種,ﾊﾞｯｸﾎｳ(ｸﾚｰﾝ機能付),あり,,あり	1.000	本	14,200	14,200	S単 174号
	合　　計				14,200	
	単　　価				14,200	
	＊＊＊　B単－ 165号　＊＊＊					
000165	ダクタイル鋳鉄管切断 φ200		箇所		1.000 箇所	歩A 当たり算出
S07062	管切断(DCIP管) 200mm	1.000	箇所	6,074	6,074	S単 191号
	合　　計				6,074	
	単　　価				6,074	
	＊＊＊　B単－ 166号　＊＊＊					
000166	ダクタイル鋳鉄製異形管 K形片受曲管 φ200 90°		本		1.000 本	歩A 当たり算出
S07054	K形片受曲管 φ200 90° 7.5K 短管・異形管,200×5,3種,ﾊﾞｯｸﾎｳ(ｸﾚｰﾝ機能付),なし,,あり	1.000	本	59,445	59,445	S単 175号
	合　　計				59,445	
	単　　価				59,445	
	＊＊＊　B単－ 167号　＊＊＊					
000167	ダクタイル鋳鉄製異形管 K形短管1号 φ200 7.5K		本		1.000 本	歩A 当たり算出
S07054	K形短管1号 φ200 7.5K 短管・異形管,200×5,3種,ﾊﾞｯｸﾎｳ(ｸﾚｰﾝ機能付),なし,,あり	1.000	本	35,121	35,121	S単 176号
	合　　計				35,121	
	単　　価				35,121	
	＊＊＊　B単－ 168号　＊＊＊					
000168	ダクタイル鋳鉄製異形管 片フランジ短管 φ200 L=0.857m 7.5K		本		1.000 本	歩A 当たり算出
S07054	片フランジ短管 φ200 L=0.857m 7.5K 短管・異形管,200×5,3種,ﾊﾞｯｸﾎｳ(ｸﾚｰﾝ機能付),なし,,あり	1.000	本	66,552	66,552	S単 177号
	合　　計				66,552	
	単　　価				66,552	
	＊＊＊　B単－ 169号　＊＊＊					
000169	ダクタイル鋳鉄製異形管 K形パドル付片フランジ短管 φ200 L=0.951m 7.5K		本		1.000 本	歩A 当たり算出
S07054	K形 パドル付片フランジ短管 φ200 L=0.951m 7.5K 短管・異形管,200×5,3種,ﾊﾞｯｸﾎｳ(ｸﾚｰﾝ機能付),なし,,あり	1.000	本	79,665	79,665	S単 178号
	合　　計				79,665	
	単　　価				79,665	
	＊＊＊　B単－ 170号　＊＊＊					

事業名	喜界島農業水利事業
工事名	湾頭原２号幹線水路他（城久工区）工事

工事別工事名:湾頭原２号幹線水路他（城久工区）工事

コード	名　称（規　格）	数　量	単位	単　価	金　額	備　考
000170	ダクタイル鋳鉄製異形管 K形　両フランジ短管 φ200 L=1.251m 7.5K		本		1.000 本	歩A 当たり算出
S07054	K形　両フランジ短管 φ200 L=1.251m 7.5K 短管・異形管,200×5,3種,ﾊﾟｯｸﾎｳ(ｸﾚｰﾝ機能付),なし,,あり	1.000	本	95,081	95,081	S単 179号
	合　計				95,081	
	単　価				95,081	
	＊＊＊　B単－ 171号　＊＊＊					
000171	ダクタイル鋳鉄製異形管 K形　両フランジ曲管 φ200 90°		本		1.000 本	歩A 当たり算出
S07054	K形　両フランジ曲管 φ200 90° 短管・異形管,200×5,3種,ﾊﾟｯｸﾎｳ(ｸﾚｰﾝ機能付),なし,,あり	1.000	本	67,854	67,854	S単 180号
	合　計				67,854	
	単　価				67,854	
	＊＊＊　B単－ 172号　＊＊＊					
000172	ダクタイル鋳鉄製異形管 K形　両フランジ短管 φ75 L=0.853m 7.5K		本		1.000 本	歩A 当たり算出
S07051	K形　両フランジ短管 φ75 L=0.853m 7.5K 短管・異形管,K形,75mm,3種,なし,	1.000	本	38,412	38,412	S単 136号
	合　計				38,412	
	単　価				38,412	
	＊＊＊　B単－ 173号　＊＊＊					
000173	ダクタイル鋳鉄製異形管 K形　パドル付両フランジ短管 φ75 L=0.853m 7.5K		本		1.000 本	歩A 当たり算出
S07051	K形　パドル付両フランジ短管 φ75 L=0.853m 7.5K 短管・異形管,K形,75mm,3種,なし,	1.000	本	46,612	46,612	S単 137号
	合　計				46,612	
	単　価				46,612	
	＊＊＊　B単－ 174号　＊＊＊					
000174	ダクタイル鋳鉄製異形管 K形　両フランジ曲管 φ75 90°		本		1.000 本	歩A 当たり算出
S07051	K形　両フランジ曲管 φ75 90° 短管・異形管,K形,75mm,3種,なし,	1.000	本	23,912	23,912	S単 138号
	合　計				23,912	
	単　価				23,912	
	＊＊＊　B単－ 175号　＊＊＊					
000175	ダクタイル鋳鉄製異形管 K形　パドル付片フランジ短管 φ75 L=0.900m 7.5K		本		1.000 本	歩A 当たり算出
S07051	K形　パドル付片フランジ短管 φ75 L=0.900m 7.5K 短管・異形管,K形,75mm,3種,なし,	1.000	本	39,312	39,312	S単 139号
	合　計				39,312	
	単　価				39,312	
	＊＊＊　B単－ 176号　＊＊＊					
000176	ダクタイル鋳鉄製異形管 らっぱ口 φ75 7.5K		本		1.000 本	歩A 当たり算出
S07051	らっぱ口 φ75 7.5K 短管・異形管,K形,75mm,3種,なし,	1.000	本	23,512	23,512	S単 140号
	合　計				23,512	
	単　価				23,512	
	＊＊＊　B単－ 177号　＊＊＊					
000177	ダクタイル鋳鉄管用接合部品 φ200		組		1.000 組	歩A 当たり算出

事業名	喜界島農業水利事業
工事名	湾頭原２号幹線水路他（城久工区）工事

工事別工事名:湾頭原２号幹線水路他（城久工区）工事

コード	名　称（規　格）	数　量	単位	単　価	金　額	備　考
S02116	ダクタイル鋳鉄管用接合部品 K形押輪ボルト・ゴム輪　径200,,	1.000	組	6,140	6,140	S単　24号
	合　　計				6,140	
	単　　価				6,140	
	＊＊＊　B単－ 178号　＊＊＊					
000178	伸縮可とう管 φ200		本		1.000 本	歩A 当たり算出
S02116	伸縮可とう管 φ200 ゴム製 偏心量100mm 低圧用（0.33MPa）,,	1.000	本	235,000	235,000	S単　79号
	合　　計				235,000	
	単　　価				235,000	
	＊＊＊　B単－ 179号　＊＊＊					
000179	伸縮可とう管 φ75		本		1.000 本	歩A 当たり算出
S02116	伸縮可とう管 φ75 ゴム製 偏心量100mm 低圧用（0.33MPa）,,	1.000	本	107,000	107,000	S単　80号
	合　　計				107,000	
	単　　価				107,000	
	＊＊＊　B単－ 180号　＊＊＊					
000180	FRP製異形管 曲管　φ200　45°		本		1.000 本	歩A 当たり算出
S02116	FRP製異形管 曲管　φ200　45°,,	1.000	本	42,000	42,000	S単　81号
	合　　計				42,000	
	単　　価				42,000	
	＊＊＊　B単－ 181号　＊＊＊					
000181	FRP製異形管 曲管　φ200　11°1/4		本		1.000 本	歩A 当たり算出
S02116	FRP製異形管 曲管　φ200　11°1/4,,	1.000	本	32,700	32,700	S単　82号
	合　　計				32,700	
	単　　価				32,700	
	＊＊＊　B単－ 182号　＊＊＊					
000182	FRP製異形管 曲管　φ200　11°1/4　離脱防止金具付		本		1.000 本	歩A 当たり算出
S02116	FRP製異形管 曲管　φ200　11°1/4　離脱防止金具付,,	1.000	本	71,600	71,600	S単　83号
	合　　計				71,600	
	単　　価				71,600	
	＊＊＊　B単－ 183号　＊＊＊					
000183	FRP製異形管 フランジ付T字管　φ200×φ75		本		1.000 本	歩A 当たり算出
S02116	FRP製異形管 フランジ付T字管　φ200×φ75,,	1.000	本	53,300	53,300	S単　84号
	合　　計				53,300	
	単　　価				53,300	
	＊＊＊　B単－ 184号　＊＊＊					
000184	FRP製異形管 フランジ付T字管　φ200×φ75　離脱防止金具付		本		1.000 本	歩A 当たり算出
S02116	FRP製異形管 フランジ付T字管　φ200×φ75　離脱防止金具付,,	1.000	本	91,300	91,300	S単　85号

事業名	喜界島農業水利事業
工事名	湾頭原２号幹線水路他（城久工区）工事

工事別工事名:湾頭原２号幹線水路他（城久工区）工事

コード	名　称（規　格）	数　量	単位	単　価	金　額	備　考
	合　　計				91,300	
	単　　価				91,300	
	＊＊＊　B単－ 185号　＊＊＊					
000185	硬質ポリ塩化ビニル管用継手 ＭＦジョイント　φ200　7.5K		個		1.000 個	歩A 当たり算出
S02116	ＭＦジョイント 鋳鉄製φ200 7.5K フランジ,,	1.000	個	35,000	35,000	S単　38号
	合　　計				35,000	
	単　　価				35,000	
	＊＊＊　B単－ 186号　＊＊＊					
000186	１号空気弁工 φ25　7.5K		基		1.000 基	歩A 当たり算出
S07093	空気弁人力据付 25mm,急排空気弁,あり	1.000	基	13,451	13,451	S単 201号
S02116	農業用空気弁 φ25 7.5K FCD製 合成樹脂製 フランジ形 コック付,,	1.000	基	64,800	64,800	S単　31号
S02116	農業用補修弁（レバー式） φ75 7.5k FCD製 合成樹脂製 浅埋設対応形,,	1.000	基	54,000	54,000	S単　32号
S07051	両フランジ短管 φ75 L=1.280m 7.5K 短管・異形管,K形,75mm,3種,なし,	1.000	本	44,112	44,112	S単 141号
	合　　計				176,363	
	単　　価				176,363	
	＊＊＊　B単－ 187号　＊＊＊					
000187	２号空気弁工 φ25　7.5K		基		1.000 基	歩A 当たり算出
S07093	空気弁人力据付 25mm,急排空気弁,あり	1.000	基	13,451	13,451	S単 201号
S02116	農業用空気弁 φ25 7.5K FCD製 合成樹脂製 フランジ形 コック付,,	1.000	基	64,800	64,800	S単　31号
S02116	農業用補修弁（レバー式） φ75 7.5k FCD製 合成樹脂製 浅埋設対応形,,	1.000	基	54,000	54,000	S単　32号
	合　　計				132,251	
	単　　価				132,251	
	＊＊＊　B単－ 188号　＊＊＊					
000188	制水弁工 φ200　7.5K		基		1.000 基	歩A 当たり算出
S07091	水道用ソフトシール仕切弁据付φ200 7.5K 樹脂製,200mm	1.000	基	147,533	147,533	S単 197号
S02116	ＭＦジョイント 鋳鉄製φ200 7.5K フランジ 離脱防止機能付,,	3.000	個	46,600	139,800	S単　37号
	合　　計				287,333	
	単　　価				287,333	
	＊＊＊　B単－ 189号　＊＊＊					
000189	１号排泥弁工（余水吐管含む） φ75 7.5K		基		1.000 基	歩A 当たり算出
S07091	水道用ソフトシール仕切弁据付　φ75 7.5k 樹脂製,75mm	1.000	基	92,055	92,055	S単 198号
S02116	ＭＦジョイント 鋳鉄製φ75 7.5K フランジ 離脱防止機能付,,	3.000	個	14,300	42,900	S単　86号
S02116	ダクタイル鋳鉄管用接合部品 GF1フランジ形 7.5K 径75,,	4.000	組	3,490	13,960	S単　19号
	合　　計				148,915	
	単　　価				148,915	
	＊＊＊　B単－ 190号　＊＊＊					
000190	１号空気弁室工 レジンコンクリート製ボックス		式		1.000 式	歩A 当たり算出

事業名	喜界島農業水利事業
工事名	湾頭原２号幹線水路他（城久工区）工事

工事別工事名:湾頭原２号幹線水路他（城久工区）工事

コード	名　称（規　格）	数　量	単位	単　価	金　額	備　考
SA0301	SP 基礎砕石 7.5cmを超え12.5cm以下,計上する,なし,再生クラッシャラン RC-40 40～0mm	0.800	㎥	1,750	1,400	S単 244号
S02116	水道用円形鉄蓋 JWWA B 132 円形鉄蓋3号 t-25用 φ500 簡易防水型,,	1.000	組	56,200	56,200	S単　49号
S02116	水道用円形鉄蓋接合部品 鉄蓋接合部品　円形鉄蓋３号用（φ500）,,	1.000	組	3,110	3,110	S単　50号
S02116	水道用レジンコンクリート製ボックス JWWA K 148 円形３号　上部壁 φ500　H=200mm,,	1.000	個	23,300	23,300	S単　51号
S02116	水道用レジンコンクリート製ボックス JWWA K 148 円形３号　下部壁 φ500　H=200mm,,	1.000	個	11,300	11,300	S単　52号
S02116	水道用レジンコンクリート製ボックス JWWA K 148 円形３号　底板 φ500　H=40mm,,	1.000	個	13,100	13,100	S単　53号
S02115	普通作業員	0.190	人	21,216	4,031	S単　9号
	合　　計				112,441	
	単　　価				112,441	
	＊＊＊　B単－ 191号　＊＊＊					
000191	２号空気弁室工 レジンコンクリート製ボックス		式		1.000 式	歩A 当たり算出
SA0301	SP 基礎砕石 7.5cmを超え12.5cm以下,計上する,なし,再生クラッシャラン RC-40 40～0mm	0.800	㎥	1,750	1,400	S単 244号
S02116	水道用円形鉄蓋 JWWA B 132 円形鉄蓋3号 t-25用 φ500 簡易防水型,,	1.000	組	56,200	56,200	S単　49号
S02116	水道用円形鉄蓋接合部品 鉄蓋接合部品　円形鉄蓋３号用（φ500）,,	1.000	組	3,110	3,110	S単　50号
S02116	水道用レジンコンクリート製ボックス JWWA K 148 円形３号　上部壁 φ500　H=200mm,,	1.000	個	23,300	23,300	S単　51号
S02116	水道用レジンコンクリート製ボックス JWWA K 148 円形３号　下部壁 φ500　H=200mm,,	1.000	個	11,300	11,300	S単　52号
S02116	水道用レジンコンクリート製ボックス JWWA K 148 円形３号　底板 φ500　H=40mm,,	1.000	個	13,100	13,100	S単　53号
S02115	普通作業員	0.190	人	21,216	4,031	S単　9号
	合　　計				112,441	
	単　　価				112,441	
	＊＊＊　B単－ 192号　＊＊＊					
000192	１号排泥弁室工 レジンコンクリート製ボックス		式		1.000 式	歩A 当たり算出
SA0301	SP 基礎砕石 7.5cmを超え12.5cm以下,計上する,なし,再生クラッシャラン RC-40 40～0mm	0.500	㎥	1,750	875	S単 244号
S02116	水道用円形鉄蓋 JWWA B132 円形鉄蓋1号 t-25用 φ250 簡易防水型,,	1.000	組	20,900	20,900	S単　54号
S02116	水道用円形鉄蓋接合部品 鉄蓋接合部品　円形鉄蓋１号用（φ250）,,	1.000	組	802	802	S単　55号
S02116	水道用レジンコンクリート製ボックス JWWA K 148 円形１号　調整リング φ250　H=50mm,,	1.000	個	4,190	4,190	S単　56号
S02116	水道用レジンコンクリート製ボックス JWWA K 148 円形１号　上部壁 φ250　H=150mm,,	1.000	個	8,100	8,100	S単　57号
S02116	水道用レジンコンクリート製ボックス JWWA K 148 円形１号　中部壁 φ250　H=200mm,,	1.000	個	5,770	5,770	S単　66号
S02116	水道用レジンコンクリート製ボックス JWWA K 148 円形１号　下部壁 φ250　H=300mm,,	1.000	個	8,950	8,950	S単　60号
S02116	水道用レジンコンクリート製ボックス JWWA K 148 円形１号　底板 φ250　H=40mm,,	1.000	個	10,800	10,800	S単　61号
S02116	弁操作用振れ止め金具 SUS304 φ250用,,	1.000	個	39,100	39,100	S単　62号
S02116	弁操作用ロッド L=700mm　φ38　SUS304製,,	1.000	本	51,200	51,200	S単　65号
S02116	U形用蓋 １種・450,,	1.000	枚	4,570	4,570	S単　64号
S02115	普通作業員	0.110	人	21,216	2,334	S単　9号
	合　　計				157,591	
	単　　価				157,591	
	＊＊＊　B単－ 193号　＊＊＊					
000193	排泥桝工 組立マンホール		式		1.000 式	歩A 当たり算出
S02116	マンホール蓋 φ600 T-25用 受枠共,,	1.000	組	80,100	80,100	S単　39号
S02116	組立２号マンホール φ600 H=１50mm JSWAS A11 Ⅰ種,,	1.000	個	19,200	19,200	S単　69号

事業名	喜界島農業水利事業
工事名	湾頭原２号幹線水路他（城久工区）工事

工事別工事名:湾頭原２号幹線水路他（城久工区）工事

コード	名　称（規　格）	数　量	単位	単　価	金　額	備　考
S02116	組立２号マンホール床版斜壁 φ1200 H=200mm JSWAS A11 Ⅰ種,,	1.000	個	107,000	107,000	S単　87号
S02116	組立２号マンホール管取付 φ1200 H=900mm JSWAS A11 Ⅰ種,,	1.000	個	146,000	146,000	S単　72号
S02116	組立２号マンホール底版 φ1200 H=150mm JSWAS A11 Ⅰ種,,	1.000	個	88,800	88,800	S単　73号
S02116	再生クラッシャラン ,RC-40 40～0mm,	0.340	m3	5,000	1,700	S単　44号
T00002	マンホール設置工 組立マンホール（流量計室）	1.000	基	67,759	67,759	T単　2号
	合　計				510,559	
	単　価				510,559	
	＊＊＊　B単－ 194号　＊＊＊					
000194	１号制水弁室工 レジンコンクリート製ボックス		式		1.000 式	歩A 当たり算出
SA0301	SP 基礎砕石 7.5cmを超え12.5cm以下,計上する,なし,再生クラッシャラン RC-40 40～0mm	0.500	m²	1,750	875	S単 244号
S02116	水道用円形鉄蓋 JWWA B132 円形鉄蓋1号 t-25用 φ250 簡易防水型,,	1.000	組	20,900	20,900	S単　54号
S02116	水道用円形鉄蓋接合部品 鉄蓋接合部品　円形鉄蓋１号用（φ250）,,	1.000	組	802	802	S単　55号
S02116	水道用レジンコンクリート製ボックス JWWA K 148 円形１号　調整リング φ250　H=50mm,,	1.000	個	4,190	4,190	S単　56号
S02116	水道用レジンコンクリート製ボックス JWWA K 148 円形１号　上部壁 φ250　H=150mm,,	1.000	個	8,100	8,100	S単　57号
S02116	水道用レジンコンクリート製ボックス JWWA K 148 円形１号　中部壁 φ250　H=200mm,,	1.000	個	5,770	5,770	S単　66号
S02116	水道用レジンコンクリート製ボックス JWWA K 148 円形１号　中部壁 φ250　H=300mm,,	3.000	個	7,610	22,830	S単　59号
S02116	水道用レジンコンクリート製ボックス JWWA K 148 円形１号　下部壁 φ250　H=300mm,,	1.000	個	8,950	8,950	S単　60号
S02116	水道用レジンコンクリート製ボックス JWWA K 148 円形１号　底板 φ250　H=40mm,,	1.000	個	10,800	10,800	S単　61号
S02116	弁操作用振れ止め金具 SUS304 φ250用,,	2.000	個	39,100	78,200	S単　62号
S02116	弁操作用ロッド L=1500mm　φ38　SUS304製,,	1.000	本	76,800	76,800	S単　67号
S02116	U形用蓋 １種・450,,	1.000	枚	4,570	4,570	S単　64号
S02115	普通作業員	0.130	人	21,216	2,758	S単　9号
	合　計				245,545	
	単　価				245,545	
	＊＊＊　B単－ 195号　＊＊＊					
000195	流量計室工 組立マンホール		式		1.000 式	歩A 当たり算出
S02116	マンホール蓋 φ600 T-25用 受枠共,,	1.000	組	80,100	80,100	S単　39号
S02116	調整モルタル 無収縮,,	0.010	m3	9,790	98	S単　40号
S02116	組立３号マンホール調整リング φ600 H=50mm JSWAS A11 Ⅰ種,,	1.000	個	10,500	10,500	S単　41号
S02116	組立２号マンホール φ600 H=１50mm JSWAS A11 Ⅰ種,,	1.000	個	19,200	19,200	S単　69号
S02116	組立マンホール 斜壁 φ600×φ1200 H=600 足掛金物付,,	1.000	個	107,000	107,000	S単　70号
S02116	組立２号マンホール直壁 φ1200 H=900mm JSWAS A11 Ⅰ種,,	1.000	個	136,000	136,000	S単　71号
S02116	組立２号マンホール管取付 φ1200 H=900mm JSWAS A11 Ⅰ種,,	1.000	個	146,000	146,000	S単　72号
S02116	組立２号マンホール底版 φ1200 H=150mm JSWAS A11 Ⅰ種,,	1.000	個	88,800	88,800	S単　73号
S02116	再生クラッシャラン ,RC-40 40～0mm,	0.400	m3	5,000	2,000	S単　44号
T00002	マンホール設置工 組立マンホール（流量計室）	1.000	基	67,759	67,759	T単　2号
	合　計				657,457	
	単　価				657,457	
	＊＊＊　B単－ 196号　＊＊＊					
000196	埋設物表示テープ		m		100.000 m	歩A 当たり算出

事業名	喜界島農業水利事業
工事名	湾頭原２号幹線水路他（城久工区）工事

工事別工事名:湾頭原２号幹線水路他（城久工区）工事

コード	名　称（規　格）	数　量	単位	単　価	金　額	備　考
S02116	埋設物標示テープ 幅150mm 50m 2倍ﾎﾟﾘｴﾁﾚﾝｸﾛｽ,,	2.000	巻	9,400	18,800	S単　75号
S02115	普通作業員	0.400	人	21,216	8,486	S単　9号
	合　計				27,286	
	単　価				273	
	＊＊＊　B単－ 197号　＊＊＊					
000197	余水吐管 VPφ75		式		1.000 式	歩A 当たり算出
S07021	硬質ﾎﾟﾘ塩化ﾋﾞﾆﾙ管人力布設 VP,75mm,直管(両差し口),4.0m管,0箇所	3.700	m	1,963	7,263	S単 131号
S02116	硬質ポリ塩化ビニル管用継手 RRベンド　φ75×90°,,	1.000	個	10,100	10,100	S単　88号
S02116	ＭＦジョイント 鋳鉄製φ75 7.5K フランジ 離脱防止機能付,,	1.000	個	14,300	14,300	S単　86号
	合　計				31,663	
	単　価				31,663	
	＊＊＊　B単－ 198号　＊＊＊					
000198	排泥管 VPφ75		式		1.000 式	歩A 当たり算出
S07021	硬質ﾎﾟﾘ塩化ﾋﾞﾆﾙ管人力布設 VP,75mm,直管(両差し口),4.0m管,0箇所	2.100	m	1,963	4,122	S単 131号
S02116	ＭＦジョイント 鋳鉄製φ75 7.5K フランジ 離脱防止機能付,,	3.000	個	14,300	42,900	S単　86号
	合　計				47,022	
	単　価				47,022	
	＊＊＊　B単－ 199号　＊＊＊					
000199	排水管 VPφ100		式		1.000 式	歩A 当たり算出
S07021	硬質ﾎﾟﾘ塩化ﾋﾞﾆﾙ管人力布設 VP,100mm,直管(両差し口),4.0m管,0箇所	10.100	m	2,424	24,482	S単 132号
S02116	硬質ポリ塩化ビニル管用継手 RRベンド　φ100×45°,,	1.000	個	15,400	15,400	S単　89号
	合　計				39,882	
	単　価				39,882	
	＊＊＊　B単－ 200号　＊＊＊					
000200	ＦＲＰ製蓋 700×1850		基		1.000 基	歩A 当たり算出
S02116	ＦＲＰ製蓋 700×1850,,	1.000	基	617,000	617,000	S単　90号
	合　計				617,000	
	単　価				617,000	
	＊＊＊　B単－ 201号　＊＊＊					
000201	ＦＲＰ製蓋 600×600		基		1.000 基	歩A 当たり算出
S02116	ＦＲＰ製蓋 600×600,,	1.000	基	526,000	526,000	S単　91号
	合　計				526,000	
	単　価				526,000	
	＊＊＊　B単－ 202号　＊＊＊					
000202	用地境界杭等設置 用地境界杭		本		1.000 本	歩A 当たり算出
S02055	コンクリート境界杭設置 13×13,100cm未満,良好,境界杭設置,90cm,しない	1.000	本	2,852	2,852	S単　8号
S02116	用地境界杭 13cm×13cm×90cm コンクリート製,,	1.000	本	14,100	14,100	S単　92号

事業名	喜界島農業水利事業
工事名	湾頭原２号幹線水路他（城久工区）工事

工事別工事名:湾頭原２号幹線水路他（城久工区）工事

コード	名　称（規　格）	数　量	単位	単　価	金　額	備　考
	合　　計				16,952	
	単　　価				16,952	
	＊＊＊　B単－ 203号　＊＊＊					
000203	用地境界杭等設置 プレート境界標		枚		1.000 枚	歩A 当たり算出
S02115	普通作業員	0.200	人	21,216	4,243	S単　9号
S02116	ステンレス製プレート境界標 □40×t2mm　アンカー２本付,,	1.000	枚	1,170	1,170	S単　93号
	合　　計				5,413	
	単　　価				5,413	
	＊＊＊　B単－ 204号　＊＊＊					
000204	ポリエチレンスリーブ被覆 φ200用		m		100.000 m	歩A 当たり算出
S02115	配管工	0.430	人	24,072	10,351	S単　13号
S02115	普通作業員	0.430	人	21,216	9,123	S単　9号
S02116	ポリエチレンスリーブ φ200　厚さ0.2　長6.0m,,	18.000	枚	2,400	43,200	S単　94号
S02116	固定用ゴムバンド φ200,,	320.000	本	169	54,080	S単　95号
	合　　計				116,754	
	単　　価				1,168	
	＊＊＊　B単－ 205号　＊＊＊					
000205	ポリエチレンスリーブ被覆 φ125用		m		100.000 m	歩A 当たり算出
S02115	配管工	0.350	人	24,072	8,425	S単　13号
S02115	普通作業員	0.350	人	21,216	7,426	S単　9号
S02116	ポリエチレンスリーブ φ150　厚さ0.2　長6.0m,,	18.000	枚	1,890	34,020	S単　96号
S02116	固定用ゴムバンド φ150,,	320.000	本	169	54,080	S単　97号
	合　　計				103,951	
	単　　価				1,040	
	＊＊＊　B単－ 206号　＊＊＊					
000206	ポリエチレンスリーブ被覆 φ80用		m		100.000 m	歩A 当たり算出
S02115	配管工	0.350	人	24,072	8,425	S単　13号
S02115	普通作業員	0.350	人	21,216	7,426	S単　9号
S02116	ポリエチレンスリーブ φ100　厚さ0.2　長5.0m,,	18.000	枚	1,290	23,220	S単　98号
S02116	固定用ゴムバンド φ100,,	350.000	本	154	53,900	S単　99号
	合　　計				92,971	
	単　　価				930	
	＊＊＊　B単－ 207号　＊＊＊					
000207	鉄筋ターミナル		本		1.000 本	歩A 当たり算出
S02116	鉄筋ターミナル φ19 L=230mm 埋込みボルト３種含む,,	1.000	本	19,600	19,600	S単 100号
	合　　計				19,600	
	単　　価				19,600	

事業名	喜界島農業水利事業
工事名	湾頭原２号幹線水路他（城久工区）工事

工事別工事名:湾頭原２号幹線水路他（城久工区）工事

コード	名　称（規　格）	数　量	単位	単　価	金　額	備　考
	＊＊＊　B単－ 208号　＊＊＊					
000208	基礎砕石 RC-40		㎡		1.000 ㎡	歩A 当たり算出
SA0301	SP 基礎砕石 12.5cmを超え17.5cm以下,計上する,なし,再生クラッシャラン RC-40 40～0mm	1.000	㎡	2,050	2,050	S単 245号
	合　計				2,050	
	単　価				2,050	
	＊＊＊　B単－ 209号　＊＊＊					
000209	均しコンクリート 18-8-25		m3		1.000 m3	歩A 当たり算出
SA0311	SP コンクリート 無筋・鉄筋構造物,人力打設,計上する,-,一般養生,-,無し,-,,18-8-25(20)(高炉B) W/C65%	1.000	m3	42,390	42,390	S単 249号
	合　計				42,390	
	単　価				42,390	
	＊＊＊　B単－ 210号　＊＊＊					
000210	均し型枠 無筋コンクリート		㎡		1.000 ㎡	歩A 当たり算出
SA0312	SP 型枠 一般型枠,均しｺﾝｸﾘｰﾄ	1.000	㎡	5,003	5,003	S単 253号
	合　計				5,003	
	単　価				5,003	
	＊＊＊　B単－ 211号　＊＊＊					
000211	間詰めコンクリート 18-8-40		m3		1.000 m3	歩A 当たり算出
SA0311	SP コンクリート 無筋・鉄筋構造物,人力打設,計上する,-,一般養生,-,無し,-,,18-8-40(高炉B) W/C65%	1.000	m3	42,390	42,390	S単 247号
	合　計				42,390	
	単　価				42,390	
	＊＊＊　B単－ 212号　＊＊＊					
000212	間詰め型枠 無筋コンクリート		㎡		1.000 ㎡	歩A 当たり算出
SA0312	SP 型枠 一般型枠,鉄筋・無筋構造物	1.000	㎡	9,780	9,780	S単 252号
	合　計				9,780	
	単　価				9,780	
	＊＊＊　B単－ 213号　＊＊＊					
000213	鉄筋コンクリート 21-12-25		m3		1.000 m3	歩A 当たり算出
SA0311	SP コンクリート 無筋・鉄筋構造物,ｺﾝｸﾘｰﾄﾎﾟﾝﾌﾟ車打設,計上する,10m3以上100m3未満,一般養生,延長無し,-,-,,21-12-25(20)(高炉B) W/C60%	1.000	m3	40,200	40,200	S単 250号
	合　計				40,200	
	単　価				40,200	
	＊＊＊　B単－ 214号　＊＊＊					
000214	型枠 鉄筋コンクリート		㎡		1.000 ㎡	歩A 当たり算出
SA0312	SP 型枠 一般型枠,鉄筋・無筋構造物	1.000	㎡	9,780	9,780	S単 252号
	合　計				9,780	

事業名	喜界島農業水利事業
工事名	湾頭原２号幹線水路他（城久工区）工事

工事別工事名:湾頭原２号幹線水路他（城久工区）工事

コード	名　称（規　格）	数　量	単位	単　価	金　額	備　考
	単　　価				9,780	
	＊＊＊　B単－ 215号　＊＊＊					
000215	鉄筋工 D13		ton		1.000 ton	歩A 当たり算出
S03701	【鉄筋工】 SD295,D13,一般構造物,10t未満,－,無し,一般構造物（切梁無し）,10%未満	1.000	ton	192,921	192,921	S単 117号
	合　　計				192,921	
	単　　価				192,921	
	＊＊＊　B単－ 216号　＊＊＊					
000216	鉄筋工 D16		ton		1.000 ton	歩A 当たり算出
S03701	【鉄筋工】 SD295,D16,一般構造物,10t未満,－,無し,一般構造物（切梁無し）,10%未満	1.000	ton	190,861	190,861	S単 118号
	合　　計				190,861	
	単　　価				190,861	
	＊＊＊　B単－ 217号　＊＊＊					
000217	鋼製足場		掛㎡		1.000 掛㎡	歩A 当たり算出
S18031	足場工 あり,手摺先行型枠組,なし	1.000	掛㎡	5,259	5,259	S単 211号
	合　　計				5,259	
	単　　価				5,259	
	＊＊＊　B単－ 218号　＊＊＊					
000218	支保工		空m3		1.000 空m3	歩A 当たり算出
S18032	支保工 パイプサポート支保,40KN/㎡以下,	1.000	空m3	4,606	4,606	S単 212号
	合　　計				4,606	
	単　　価				4,606	
	＊＊＊　B単－ 219号　＊＊＊					
000219	盛土		m3		1.000 m3	歩A 当たり算出
SA0102	SP 積込(ルーズ) 土砂,土量50,000m3未満	1.000	m3	260.9	261	S単 219号
SA0141	SP 路体（築堤）盛土・埋戻 4.0m以上,20,000m3未満,無し,なし	1.000	m3	283	283	S単 234号
	合　　計				544	
	単　　価				544	
	＊＊＊　B単－ 220号　＊＊＊					
000220	法面整形工		㎡		1.000 ㎡	歩A 当たり算出
SA0152	SP 法面整形 盛土部,有り,無し,ﾚｷ質土、砂及び砂質土、粘性土,なし	1.000	㎡	814.5	815	S単 237号
	合　　計				815	
	単　　価				815	
	＊＊＊　B単－ 221号　＊＊＊					
000221	張りコンクリート t=10cm		m3		1.000 m3	歩A 当たり算出
SA0311	SP コンクリート 無筋・鉄筋構造物,人力打設,計上する,-,一般養生,-,無し,-,,18-8-25(20)(高	1.000	m3	42,390	42,390	S単 249号
	炉B) W/C65%					

事業名	喜界島農業水利事業
工事名	湾頭原２号幹線水路他（城久工区）工事

工事別工事名:湾頭原２号幹線水路他（城久工区）工事

コード	名　称（規　格）	数　量	単位	単　価	金　額	備　考
	合　　計				42,390	
	単　　価				42,390	
	＊＊＊　B単－ 222号　＊＊＊					
000222	鉄筋コンクリートU型側溝 300B　L=2000		m		1.000 m	歩A 当たり算出
S05801	【排水構造物工】 U型側溝,昼間施工,L=2000,1000kg/個以下,なし,-,-,基礎砕石の施工有り,再利	1.000	m	3,877	3,877	S単 121号
	用撤去を行なわない					
S02116	鉄筋コンクリートU型側溝 300B L=2000,,	0.500	個	16,200	8,100	S単 101号
	合　　計				11,977	
	単　　価				11,977	
	＊＊＊　B単－ 223号　＊＊＊					
000223	鉄筋コンクリートL型側溝 250B　乗入れ用		m		1.000 m	歩A 当たり算出
T00003	鉄筋コンクリートL型側溝設置 250型	1.000	m	4,811	4,811	T単　3号
S02116	鉄筋コンクリートL型側溝 250B　乗入れ用,,	1.670	個	5,650	9,436	S単　77号
	合　　計				14,247	
	単　　価				14,247	
	＊＊＊　B単－ 224号　＊＊＊					
000224	鉄筋コンクリート落ちふた式U型側溝 横断用　３種　300B　T-25　L=1000		m		1.000 m	歩A 当たり算出
S05801	【排水構造物工】 U型側溝,昼間施工,L=2000,1000kg/個以下,なし,-,-,基礎砕石の施工有り,再利	1.000	m	3,877	3,877	S単 121号
	用撤去を行なわない					
S02116	鉄筋コンクリート落ち蓋式U型側溝 横断用　３種　300B　T-25　L=1000,,	1.000	本	36,200	36,200	S単 102号
	合　　計				40,077	
	単　　価				40,077	
	＊＊＊　B単－ 225号　＊＊＊					
000225	グレーチング蓋 車道用300　T-25　L995×B400×t55		枚		1.000 枚	歩A 当たり算出
S05801	【排水構造物工】 蓋版,昼間施工,ｺﾝｸﾘｰﾄ･鋼製,40kg/枚以下,なし,-,,-,再利用撤去を行なわない	1.000	枚	336	336	S単 122号
S02116	グレーチング蓋 車道用300　T-25　L995×B400×t55,,	1.000	組	48,400	48,400	S単 103号
	合　　計				48,736	
	単　　価				48,736	
	＊＊＊　B単－ 226号　＊＊＊					
000226	硬質ポリ塩化ビニル管 VPφ100		m		1.000 m	歩A 当たり算出
S07021	硬質ﾎﾟﾘ塩化ﾋﾞﾆﾙ管人力布設 VP,100㎜,直管(両差し口),4.0m管,0箇所	1.000	m	2,424	2,424	S単 132号
	合　　計				2,424	
	単　　価				2,424	
	＊＊＊　B単－ 227号　＊＊＊					
000227	集水桝 400×400		箇所		1.000 箇所	歩A 当たり算出
SA0551	SP コンクリート分水槽据付 据付,80kgを超え200kg以下,有り,なし	1.000	基	4,931	4,931	S単 254号
S02116	集水桝 400×400,,	1.000	基	12,500	12,500	S単 104号

事業名	喜界島農業水利事業
工事名	湾頭原２号幹線水路他（城久工区）工事

工事別工事名:湾頭原２号幹線水路他（城久工区）工事

コード	名　称（規　格）	数　量	単位	単　価	金　額	備　考
	合　　計				17,431	
	単　　価				17,431	
	＊＊＊　B単－ 228号　＊＊＊					
000228	ネットフェンス工 本体		m		1.000 m	歩A 当たり算出
S02011	ﾈｯﾄﾌｪﾝｽ工(本体) 8700,1.5m,有,2.0m	1.000	m	11,812	11,812	S単　6号
	合　　計				11,812	
	単　　価				11,812	
	＊＊＊　B単－ 229号　＊＊＊					
000229	ネットフェンス工 扉		組		1.000 組	歩A 当たり算出
S02012	ﾈｯﾄﾌｪﾝｽ工(扉) 1.5m,ﾈｯﾄ式両開,亜鉛ﾒｯｷ製	1.000	組	104,311	104,311	S単　7号
SA0301	SP 基礎砕石 7.5cmを超え12.5cm以下,計上する,なし,再生クラッシャラン RC-40 40～0mm	1.000	㎡	1,750	1,750	S単 244号
SA0311	SP コンクリート 小型構造物,人力打設,計上する,-,一般養生,-,無し,-,,18-8-40(高炉B) W/C65	0.400	m3	47,820	19,128	S単 251号
	%					
	合　　計				125,189	
	単　　価				125,189	
	＊＊＊　B単－ 230号　＊＊＊					
000230	場内路盤工 RC-40　t=15cm　購入材		㎡		1.000 ㎡	歩A 当たり算出
SA0832	SP 下層路盤（車道・路肩部） 150mm,1層施工,砕石,あり,再生ｸﾗｯｼｬﾗﾝ RC-40	1.000	㎡	1,297	1,297	S単 257号
	合　　計				1,297	
	単　　価				1,297	
	＊＊＊　B単－ 231号　＊＊＊					
000231	場内路盤工 RC-40　t=15cm　流用材		㎡		1.000 ㎡	歩A 当たり算出
SA0832	SP 下層路盤（車道・路肩部） 150mm,1層施工,砕石,あり,再生ｸﾗｯｼｬﾗﾝ RC-40	1.000	㎡	340.9	341	S単 258号
	合　　計				341	
	単　　価				341	
	＊＊＊　B単－ 232号　＊＊＊					
000232	場内舗装工 密粒度アスコン　t=3cm		㎡		1.000 ㎡	歩A 当たり算出
SA0843	SP 表層（車道・路肩部） 3.0m超,30mm,ｱｽﾌｧﾙﾄ混合物Ⅰ（2.35t/m3）,ﾌﾟﾗｲﾑｺｰﾄ 各種,なし,密粒度ｱｽｺﾝ(13)	1.000	㎡	2,561	2,561	S単 260号
	合　　計				2,561	
	単　　価				2,561	
	＊＊＊　B単－ 233号　＊＊＊					
000233	土木シート敷設		㎡		1.000 ㎡	歩A 当たり算出
S18062	土工用ﾏｯﾄ(ｼｰﾄ類)敷設･撤去 敷設	1.000	㎡	304	304	S単 213号
	合　　計				304	
	単　　価				304	

事業名	喜界島農業水利事業
工事名	湾頭原２号幹線水路他（城久工区）工事

工事別工事名:湾頭原２号幹線水路他（城久工区）工事

コード	名　称（規　格）	数　量	単位	単　価	金　額	備　考
	＊＊＊　B単－ 234号　＊＊＊					
000234	土木シート撤去		㎡		1.000 ㎡	歩A 当たり算出
S18062	土工用ﾏｯﾄ(ｼｰﾄ類)敷設・撤去 撤去	1.000	㎡	68	68	S単 214号
	合　計				68	
	単　価				68	
	＊＊＊　B単－ 235号　＊＊＊					
000235	路盤砂運搬（流用） 土取場→仮置場②　L=5.5km以下		m3		1.000 m3	歩A 当たり算出
SA0102	SP 積込(ルーズ) 土砂,土量50,000m3未満	1.000	m3	260.9	261	S単 219号
SA0121	SP 土砂等運搬 標準,ﾊﾞｯｸﾎｳ山積0.8m3(平積0.6m3),土砂(岩塊･玉石混り土含む),無し,5.5km以下	1.000	m3	1,179	1,179	S単 233号
	合　計				1,440	
	単　価				1,440	
	＊＊＊　B単－ 236号　＊＊＊					
000236	工事用道路造成 路盤用砂 t=10cm		m3		1.000 m3	歩A 当たり算出
SA0141	SP 路体（築堤）盛土・埋戻 4.0m以上,20,000m3未満,無し,あり	1.000	m3	256.8	257	S単 235号
	合　計				257	
	単　価				257	
	＊＊＊　B単－ 237号　＊＊＊					
000237	工事用道路撤去 路盤用砂 t=10cm		m3		1.000 m3	歩A 当たり算出
SA0101	SP 掘削 土砂,ｵｰﾌﾟﾝｶｯﾄ,無し,無し,5,000m3未満,-,-,-	1.000	m3	359.6	360	S単 217号
	合　計				360	
	単　価				360	
	＊＊＊　B単－ 238号　＊＊＊					
000238	路盤砂運搬（搬出） 仮置場②→建設発生土受入地②　L=5.5km以下		m3		1.000 m3	歩A 当たり算出
SA0121	SP 土砂等運搬 標準,ﾊﾞｯｸﾎｳ山積0.8m3(平積0.6m3),土砂(岩塊･玉石混り土含む),無し,5.5km以下	1.000	m3	1,179	1,179	S単 233号
	合　計				1,179	
	単　価				1,179	
	＊＊＊　B単－ 239号　＊＊＊					
000239	整地 土砂		m3		1.000 m3	歩A 当たり算出
SA0161	SP 整地 残土受入れ地での処理,-,-,なし	1.000	m3	166.2	166	S単 238号
	合　計				166	
	単　価				166	
	＊＊＊　B単－ 240号　＊＊＊					
000240	土木シート運搬費 廃プラスチック類　L=11.0km以下		m3		1.000 m3	歩A 当たり算出
S02123	産業廃棄物積込費 廃プラスチック類	1.000	m3	414	414	S単 110号
S02123	産業廃棄物運搬費 廃プラスチック類	1.000	m3	1,310	1,310	S単 111号

事業名	喜界島農業水利事業
工事名	湾頭原２号幹線水路他（城久工区）工事

工事別工事名:湾頭原２号幹線水路他（城久工区）工事

コード	名　称（規　格）	数　量	単位	単　価	金　額	備　考
	合　　計				1,724	
	単　　価				1,724	
	＊＊＊　B単－ 241号　＊＊＊					
000241	土木シート処分費 廃プラスチック		m3		1.000 m3	歩A 当たり算出
S02123	建設廃材 廃プラスチック類	1.000	m3	50,000	50,000	S単 112号
	合　　計				50,000	
	単　　価				50,000	
	＊＊＊　B単－ 242号　＊＊＊					
000242	吊り防護工 NO.14+22.74		式		1.000 式	歩A 当たり算出
S17002	[賃料(H形鋼･山留副部材)] H形鋼(杭使用),200型,無,1日,1回	0.300	ton	8,741	2,622	S単 210号
S16003	ﾜｲﾔｰﾛｰﾌﾟ φ12 100mあたり,交替制補正対象外	7.000	供用日	158	1,106	S単 208号
S16003	ﾁｪｰﾝﾚﾊﾞｰﾎｲｽﾄ[ﾚﾊﾞｰﾌﾞﾛｯｸ] 能力16kN(1.6t) 移動量1.5m,交替制補正対象外	7.000	供用日	104	728	S単 209号
	合　　計				4,456	
	単　　価				4,456	
	＊＊＊　B単－ 243号　＊＊＊					
000243	吊り防護工 NO.22+44.72		式		1.000 式	歩A 当たり算出
S17002	[賃料(H形鋼･山留副部材)] H形鋼(杭使用),200型,無,1日,1回	0.300	ton	8,741	2,622	S単 210号
S16003	ﾜｲﾔｰﾛｰﾌﾟ φ12 100mあたり,交替制補正対象外	7.000	供用日	158	1,106	S単 208号
S16003	ﾁｪｰﾝﾚﾊﾞｰﾎｲｽﾄ[ﾚﾊﾞｰﾌﾞﾛｯｸ] 能力16kN(1.6t) 移動量1.5m,交替制補正対象外	7.000	供用日	104	728	S単 209号
	合　　計				4,456	
	単　　価				4,456	
	＊＊＊　B単－ 244号　＊＊＊					
000244	吊り防護工 NO.25+32.99		式		1.000 式	歩A 当たり算出
S17002	[賃料(H形鋼･山留副部材)] H形鋼(杭使用),200型,無,1日,1回	0.300	ton	8,741	2,622	S単 210号
S16003	ﾜｲﾔｰﾛｰﾌﾟ φ12 100mあたり,交替制補正対象外	7.000	供用日	158	1,106	S単 208号
S16003	ﾁｪｰﾝﾚﾊﾞｰﾎｲｽﾄ[ﾚﾊﾞｰﾌﾞﾛｯｸ] 能力16kN(1.6t) 移動量1.5m,交替制補正対象外	7.000	供用日	104	728	S単 209号
	合　　計				4,456	
	単　　価				4,456	
	＊＊＊　B単－ 245号　＊＊＊					
000245	吊り防護工 NO.29+13.92		式		1.000 式	歩A 当たり算出
S17002	[賃料(H形鋼･山留副部材)] H形鋼(杭使用),200型,無,1日,1回	0.300	ton	8,741	2,622	S単 210号
S16003	ﾜｲﾔｰﾛｰﾌﾟ φ12 100mあたり,交替制補正対象外	7.000	供用日	158	1,106	S単 208号
S16003	ﾁｪｰﾝﾚﾊﾞｰﾎｲｽﾄ[ﾚﾊﾞｰﾌﾞﾛｯｸ] 能力16kN(1.6t) 移動量1.5m,交替制補正対象外	7.000	供用日	104	728	S単 209号
	合　　計				4,456	
	単　　価				4,456	
	＊＊＊　B単－ 246号　＊＊＊					
000246	刈払工 チェンソー		ha		1.000 ha	歩A 当たり算出

事業名	喜界島農業水利事業
工事名	湾頭原２号幹線水路他（城久工区）工事

工事別工事名:湾頭原２号幹線水路他（城久工区）工事

コード	名　称（規　格）	数　量	単位	単　価	金　額	備　考
S19021	刈払工 チェンソー,0～40	1.000	ha	618,824	618,824	S単 215号
	合　　計				618,824	
	単　　価				618,824	
	＊＊＊　B単－ 247号　＊＊＊					
000247	廃棄物積込費 木くず		m3		1.000 m3	歩A 当たり算出
S02123	廃棄物積込費 木くず	1.000	m3	391	391	S単 113号
	合　　計				391	
	単　　価				391	
	＊＊＊　B単－ 248号　＊＊＊					
000248	廃棄物運搬費 木くず		m3		1.000 m3	歩A 当たり算出
S02123	廃棄物運搬費 木くず	1.000	m3	1,128	1,128	S単 114号
	合　　計				1,128	
	単　　価				1,128	
	＊＊＊　B単－ 249号　＊＊＊					
000249	廃棄物処理費 木くず		m3		1.000 m3	歩A 当たり算出
S02123	廃棄物処理費 木くず	1.000	m3	18,750	18,750	S単 115号
	合　　計				18,750	
	単　　価				18,750	
	＊＊＊　B単－ 250号　＊＊＊					
000250	平板載荷試験		箇所		1.000 箇所	歩A 当たり算出
S02116	平板載荷試験 50KN以下,,	1.000	箇所	186,000	186,000	S単 105号
	合　　計				186,000	
	単　　価				186,000	
	＊＊＊　B単－ 251号　＊＊＊					
000251	導通試験 報告書作成を含まない		箇所		1.000 箇所	歩A 当たり算出
S02116	導通試験 報告書作成を含まない,,	1.000	箇所	66,200	66,200	S単 106号
	合　　計				66,200	
	単　　価				66,200	
	＊＊＊　B単－ 252号　＊＊＊					
000252	導通試験 報告書作成　４箇所分		式		1.000 式	歩A 当たり算出
S02116	導通試験 報告書作成　４箇所分,,	1.000	式	60,000	60,000	S単 107号
	合　　計				60,000	
	単　　価				60,000	

事業名	喜界島農業水利事業
工事名	湾頭原２号幹線水路他（城久工区）工事

工事別工事名:湾頭原２号幹線水路他（城久工区）工事

コード	名　称（規　格）	数　量	単位	単　価	金　額	備　考
	＊＊＊　Ｓ単－ 1号　＊＊＊					
S01041	人力土工(盛土・埋戻)					
	人力土工(盛土・埋戻)					
	粘性土・礫質土,埋戻,まき出し,振動ｺﾝﾊﾟｸﾀ(Ⅱ)		m3	2,917		歩A・単A
	＊＊＊　Ｓ単－ 2号　＊＊＊					
S01072	整形工(人力荒仕上げ)					
	整形工(人力荒仕上げ)					
	土砂		㎡	255		歩A・単A
	＊＊＊　Ｓ単－ 3号　＊＊＊					
S01075	管水路基礎岩盤整形工（基面）					
	管水路基礎岩盤整形工（基面）					
	岩		㎡	4,831		歩A・単A
	＊＊＊　Ｓ単－ 4号　＊＊＊					
S01076	管水路基礎岩盤整形工（法面）					
	管水路基礎岩盤整形工（法面）					
	岩		㎡	2,821		歩A・単A
	＊＊＊　Ｓ単－ 5号　＊＊＊					
S01082	締固工(振動ﾛｰﾗ締固め2.5m未満)					
	締固工(振動ﾛｰﾗ締固め2.5m未満)					
	築堤・埋戻,0.8～1.1ton,あり		m3	671		歩A・単A
	＊＊＊　Ｓ単－ 6号　＊＊＊					
S02011	ﾈｯﾄﾌｪﾝｽ工(本体)					
	ﾈｯﾄﾌｪﾝｽ工(本体)					
	8700,1.5m,有,2.0m		m	11,812		歩A・単A
	＊＊＊　Ｓ単－ 7号　＊＊＊					
S02012	ﾈｯﾄﾌｪﾝｽ工(扉)					
	ﾈｯﾄﾌｪﾝｽ工(扉)					
	1.5m,ﾈｯﾄ式両開,亜鉛ﾒｯｷ製		組	104,311		歩A・単A
	＊＊＊　Ｓ単－ 8号　＊＊＊					
S02055	コンクリート境界杭設置					
	コンクリート境界杭設置					
	13×13,100cm未満,良好,境界杭設置,90cm,しない		本	2,852		歩A・単A
	＊＊＊　Ｓ単－ 9号　＊＊＊					
S02115	普通作業員					
	普通作業員					
			人	21,216		歩A・単A
	＊＊＊　Ｓ単－ 10号　＊＊＊					
S02115	土木一般世話役					
	土木一般世話役					
			人	33,048		歩A・単A
	＊＊＊　Ｓ単－ 11号　＊＊＊					
S02115	運転手（特殊）					
	運転手（特殊）					
			人	30,396		歩A・単A
	＊＊＊　Ｓ単－ 12号　＊＊＊					
S02115	特殊作業員					
	特殊作業員					
			人	29,784		歩A・単A
	＊＊＊　Ｓ単－ 13号　＊＊＊					
S02115	配管工					
	配管工					
			人	24,072		歩A・単A
	＊＊＊　Ｓ単－ 14号　＊＊＊					
S02116	ダクタイル鋳鉄管　内面シリカエポキシ樹脂塗装					
	ダクタイル鋳鉄管　内面シリカエポキシ樹脂塗装					
	ALW形 2種 径　500 長6.0m ｺﾞﾑ輪含む,,		本	128,000		歩A・単A
	＊＊＊　Ｓ単－ 15号　＊＊＊					
S02116	ダクタイル鋳鉄管　内面モルタルライニング					
	ダクタイル鋳鉄管　内面モルタルライニング					
	K形　　5種･DB 径500　　長6.00m,,		本	209,000		歩A・単A
	＊＊＊　Ｓ単－ 16号　＊＊＊					
S02116	K形継輪					
	K形継輪					
	φ500,,		本	91,800		歩A・単A
	＊＊＊　Ｓ単－ 17号　＊＊＊					
S02116	ダクタイル鋳鉄管用接合部品					
	ダクタイル鋳鉄管用接合部品					
	K形押輪ボルト・ゴム輪　径500,,		組	21,700		歩A・単A
	＊＊＊　Ｓ単－ 18号　＊＊＊					
S02116	ダクタイル鋳鉄管用接合部品					
	ダクタイル鋳鉄管用接合部品					
	K形押輪ボルト・ゴム輪　径300,,		組	11,400		歩A・単A
	＊＊＊　Ｓ単－ 19号　＊＊＊					
S02116	ダクタイル鋳鉄管用接合部品					
	ダクタイル鋳鉄管用接合部品					
	GF1フランジ形 7.5K 径75,,		組	3,490		歩A・単A
	＊＊＊　Ｓ単－ 20号　＊＊＊					
S02116	ダクタイル鋳鉄管　内面シリカエポキシ樹脂塗装					
	ダクタイル鋳鉄管　内面シリカエポキシ樹脂塗装					
	ALW形 2種 径　400 長6.0m ｺﾞﾑ輪含む,,		本	94,700		歩A・単A
	＊＊＊　Ｓ単－ 21号　＊＊＊					
S02116	ダクタイル鋳鉄管　内面モルタルライニング					
	ダクタイル鋳鉄管　内面モルタルライニング					
	K形　　5種･DB 径400　　長6.00m,,		本	143,000		歩A・単A
	＊＊＊　Ｓ単－ 22号　＊＊＊					
S02116	K形継輪					

事業名	喜界島農業水利事業
工事名	湾頭原２号幹線水路他（城久工区）工事

工事別工事名:湾頭原２号幹線水路他（城久工区）工事

コード	名　称（規　格）	数　量	単位	単　価	金　額	備　考
	K形継輪 φ400,,		本	67,800		歩A・単A
S02116	＊＊＊　Ｓ単－ 23号　＊＊＊ ダクタイル鋳鉄管用接合部品					
	ダクタイル鋳鉄管用接合部品 K形押輪ボルト・ゴム輪　径400,,		組	17,400		歩A・単A
S02116	＊＊＊　Ｓ単－ 24号　＊＊＊ ダクタイル鋳鉄管用接合部品					
	ダクタイル鋳鉄管用接合部品 K形押輪ボルト・ゴム輪　径200,,		組	6,140		歩A・単A
S02116	＊＊＊　Ｓ単－ 25号　＊＊＊ ダクタイル鋳鉄管　内面シリカエポキシ樹脂塗装					
	ダクタイル鋳鉄管　内面シリカエポキシ樹脂塗装 ALW形 2種 径　300 長6.0m ｺﾞﾑ輪含む,,		本	63,800		歩A・単A
S02116	＊＊＊　Ｓ単－ 26号　＊＊＊ ダクタイル鋳鉄管　内面モルタルライニング					
	ダクタイル鋳鉄管　内面モルタルライニング K形　　5種･DB 径300　　長6.00m,,		本	99,000		歩A・単A
S02116	＊＊＊　Ｓ単－ 27号　＊＊＊ K形継輪					
	K形継輪 φ300,,		本	48,000		歩A・単A
S02116	＊＊＊　Ｓ単－ 28号　＊＊＊ ダクタイル鋳鉄管用接合部品					
	ダクタイル鋳鉄管用接合部品 GF1フランジ形 7.5K 径300,,		組	16,200		歩A・単A
S02116	＊＊＊　Ｓ単－ 29号　＊＊＊ 積卸し費					
	積卸し費 積込み(又は取卸し)のみ,,		ton	750		歩A・単A
S02116	＊＊＊　Ｓ単－ 30号　＊＊＊ 急速空気弁					
	急速空気弁 7.5K 樹脂製 補修弁付 φ75 フランジ形,,		基	132,000		歩A・単A
S02116	＊＊＊　Ｓ単－ 31号　＊＊＊ 農業用空気弁					
	農業用空気弁 φ25 7.5K FCD製 合成樹脂製 フランジ形 コック付,,		基	64,800		歩A・単A
S02116	＊＊＊　Ｓ単－ 32号　＊＊＊ 農業用補修弁（レバー式）					
	農業用補修弁（レバー式） φ75 7.5k FCD製 合成樹脂製 浅埋設対応形,,		基	54,000		歩A・単A
S02116	＊＊＊　Ｓ単－ 33号　＊＊＊ ダクタイル鋳鉄管用接合部品					
	ダクタイル鋳鉄管用接合部品 GF1フランジ形 7.5K 径150,,		組	5,450		歩A・単A
S02116	＊＊＊　Ｓ単－ 34号　＊＊＊ 硬質ポリ塩化ビニル管用継手					
	硬質ポリ塩化ビニル管用継手 RRベンド　φ150×22°1/2,,		個	14,900		歩A・単A
S02116	＊＊＊　Ｓ単－ 35号　＊＊＊ 硬質ポリ塩化ビニル管用継手					
	硬質ポリ塩化ビニル管用継手 MFジョイント φ150 7.5K フランジ,,		個	26,500		歩A・単A
S02116	＊＊＊　Ｓ単－ 36号　＊＊＊ ダクタイル鋳鉄管　内面モルタルライニング					
	ダクタイル鋳鉄管　内面モルタルライニング K形 3種管　　径150　　長5.0m,,		本	54,600		歩A・単A
S02116	＊＊＊　Ｓ単－ 37号　＊＊＊ ＭＦジョイント					
	ＭＦジョイント 鋳鉄製φ200 7.5K フランジ 離脱防止機能付,,		個	46,600		歩A・単A
S02116	＊＊＊　Ｓ単－ 38号　＊＊＊ ＭＦジョイント					
	ＭＦジョイント 鋳鉄製φ200 7.5K フランジ,,		個	35,000		歩A・単A
S02116	＊＊＊　Ｓ単－ 39号　＊＊＊ マンホール蓋					
	マンホール蓋 φ600 T-25用 受枠共,,		組	80,100		歩A・単A
S02116	＊＊＊　Ｓ単－ 40号　＊＊＊ 調整モルタル					
	調整モルタル 無収縮,,		m3	9,790		歩A・単A
S02116	＊＊＊　Ｓ単－ 41号　＊＊＊ 組立３号マンホール調整リング					
	組立３号マンホール調整リング φ600 H=50mm JSWAS A11 Ｉ種,,		個	10,500		歩A・単A
S02116	＊＊＊　Ｓ単－ 42号　＊＊＊ 組立マンホール					
	組立マンホール 斜壁 φ600×φ900 H=600,,		個	75,800		歩A・単A
S02116	＊＊＊　Ｓ単－ 43号　＊＊＊ 組立マンホール					
	組立マンホール 底版 φ900 H=130,,		個	61,500		歩A・単A

事業名	喜界島農業水利事業
工事名	湾頭原２号幹線水路他（城久工区）工事

工事別工事名:湾頭原２号幹線水路他（城久工区）工事

コード	名　称（規　格）	数　量	単位	単　価	金　額	備　考
	＊＊＊　Ｓ単－ 44号　＊＊＊					
S02116	再生クラッシャラン					
	再生クラッシャラン ,RC-40 40～0mm,		m3	5,000		歩A・単A
	＊＊＊　Ｓ単－ 45号　＊＊＊					
S02116	配管用炭素鋼鋼管					
	配管用炭素鋼鋼管 SGP100A　90°エルボ,,		個	3,150		歩A・単A
	＊＊＊　Ｓ単－ 46号　＊＊＊					
S02116	配管用炭素鋼鋼管					
	配管用炭素鋼鋼管 SGP100A　180°エルボ,,		個	6,780		歩A・単A
	＊＊＊　Ｓ単－ 47号　＊＊＊					
S02116	防虫目皿					
	防虫目皿 100A用,,		個	14,400		歩A・単A
	＊＊＊　Ｓ単－ 48号　＊＊＊					
S02116	軽油					
	軽油 ﾊﾟﾄﾛｰﾙ給油,,		L	184		歩A・単A
	＊＊＊　Ｓ単－ 49号　＊＊＊					
S02116	水道用円形鉄蓋					
	水道用円形鉄蓋 JWWA B 132 円形鉄蓋3号 t-25用 φ500 簡易防水型,,		組	56,200		歩A・単A
	＊＊＊　Ｓ単－ 50号　＊＊＊					
S02116	水道用円形鉄蓋接合部品					
	水道用円形鉄蓋接合部品 鉄蓋接合部品　円形鉄蓋３号用（φ500）,,		組	3,110		歩A・単A
	＊＊＊　Ｓ単－ 51号　＊＊＊					
S02116	水道用レジンコンクリート製ボックス					
	水道用レジンコンクリート製ボックス JWWA K 148 円形３号　上部壁 φ500　H=200mm,,		個	23,300		歩A・単A
	＊＊＊　Ｓ単－ 52号　＊＊＊					
S02116	水道用レジンコンクリート製ボックス					
	水道用レジンコンクリート製ボックス JWWA K 148 円形３号　下部壁 φ500　H=200mm,,		個	11,300		歩A・単A
	＊＊＊　Ｓ単－ 53号　＊＊＊					
S02116	水道用レジンコンクリート製ボックス					
	水道用レジンコンクリート製ボックス JWWA K 148 円形３号　底板 φ500　H=40mm,,		個	13,100		歩A・単A
	＊＊＊　Ｓ単－ 54号　＊＊＊					
S02116	水道用円形鉄蓋					
	水道用円形鉄蓋 JWWA B132 円形鉄蓋1号 t-25用 φ250 簡易防水型,,		組	20,900		歩A・単A
	＊＊＊　Ｓ単－ 55号　＊＊＊					
S02116	水道用円形鉄蓋接合部品					
	水道用円形鉄蓋接合部品 鉄蓋接合部品　円形鉄蓋１号用（φ250）,,		組	802		歩A・単A
	＊＊＊　Ｓ単－ 56号　＊＊＊					
S02116	水道用レジンコンクリート製ボックス					
	水道用レジンコンクリート製ボックス JWWA K 148 円形１号　調整リング φ250　H=50mm,,		個	4,190		歩A・単A
	＊＊＊　Ｓ単－ 57号　＊＊＊					
S02116	水道用レジンコンクリート製ボックス					
	水道用レジンコンクリート製ボックス JWWA K 148 円形１号　上部壁 φ250　H=150mm,,		個	8,100		歩A・単A
	＊＊＊　Ｓ単－ 58号　＊＊＊					
S02116	水道用レジンコンクリート製ボックス					
	水道用レジンコンクリート製ボックス JWWA K 148 円形１号　中部壁 φ250　H=100mm,,		個	3,730		歩A・単A
	＊＊＊　Ｓ単－ 59号　＊＊＊					
S02116	水道用レジンコンクリート製ボックス					
	水道用レジンコンクリート製ボックス JWWA K 148 円形１号　中部壁 φ250　H=300mm,,		個	7,610		歩A・単A
	＊＊＊　Ｓ単－ 60号　＊＊＊					
S02116	水道用レジンコンクリート製ボックス					
	水道用レジンコンクリート製ボックス JWWA K 148 円形１号　下部壁 φ250　H=300mm,,		個	8,950		歩A・単A
	＊＊＊　Ｓ単－ 61号　＊＊＊					
S02116	水道用レジンコンクリート製ボックス					
	水道用レジンコンクリート製ボックス JWWA K 148 円形１号　底板 φ250　H=40mm,,		個	10,800		歩A・単A
	＊＊＊　Ｓ単－ 62号　＊＊＊					
S02116	弁操作用振れ止め金具					
	弁操作用振れ止め金具 SUS304 φ250用,,		個	39,100		歩A・単A
	＊＊＊　Ｓ単－ 63号　＊＊＊					
S02116	弁操作用ロッド					
	弁操作用ロッド L=2700mm　φ38　SUS304製,,		本	137,000		歩A・単A
	＊＊＊　Ｓ単－ 64号　＊＊＊					
S02116	Ｕ形用蓋					
	Ｕ形用蓋 １種・450,,		枚	4,570		歩A・単A
	＊＊＊　Ｓ単－ 65号　＊＊＊					
S02116	弁操作用ロッド					

事業名	喜界島農業水利事業
工事名	湾頭原２号幹線水路他（城久工区）工事

工事別工事名:湾頭原２号幹線水路他（城久工区）工事

コード	名　称（規　格）	数　量	単位	単　価	金　額	備　考
	弁操作用ロッド L=700mm　φ38　SUS304製,,		本	51,200		歩A・単A
S02116	＊＊＊　Ｓ単－ 66号　＊＊＊ 水道用レジンコンクリート製ボックス					
	水道用レジンコンクリート製ボックス JWWA K 148 円形１号　中部壁 φ250　H=200mm,,		個	5,770		歩A・単A
S02116	＊＊＊　Ｓ単－ 67号　＊＊＊ 弁操作用ロッド					
	弁操作用ロッド L=1500mm　φ38　SUS304製,,		本	76,800		歩A・単A
S02116	＊＊＊　Ｓ単－ 68号　＊＊＊ 弁操作用ロッド					
	弁操作用ロッド L=900mm　φ38　SUS304製,,		本	51,200		歩A・単A
S02116	＊＊＊　Ｓ単－ 69号　＊＊＊ 組立２号マンホール					
	組立２号マンホール φ600 H=１50mm JSWAS A11 Ｉ種,,		個	19,200		歩A・単A
S02116	＊＊＊　Ｓ単－ 70号　＊＊＊ 組立マンホール					
	組立マンホール 斜壁 φ600×φ1200 H=600 足掛金物付,,		個	107,000		歩A・単A
S02116	＊＊＊　Ｓ単－ 71号　＊＊＊ 組立２号マンホール直壁					
	組立２号マンホール直壁 φ1200 H=900mm JSWAS A11 Ｉ種,,		個	136,000		歩A・単A
S02116	＊＊＊　Ｓ単－ 72号　＊＊＊ 組立２号マンホール管取付					
	組立２号マンホール管取付 φ1200 H=900mm JSWAS A11 Ｉ種,,		個	146,000		歩A・単A
S02116	＊＊＊　Ｓ単－ 73号　＊＊＊ 組立２号マンホール底版					
	組立２号マンホール底版 φ1200 H=150mm JSWAS A11 Ｉ種,,		個	88,800		歩A・単A
S02116	＊＊＊　Ｓ単－ 74号　＊＊＊ 組立マンホール					
	組立マンホール 直壁 φ1200 H=1200 足掛金物付,,		個	154,000		歩A・単A
S02116	＊＊＊　Ｓ単－ 75号　＊＊＊ 埋設物標示テープ					
	埋設物標示テープ 幅150mm 50m 2倍ﾎﾟﾘｴﾁﾚﾝｸﾛｽ,,		巻	9,400		歩A・単A
S02116	＊＊＊　Ｓ単－ 76号　＊＊＊ 路盤紙　（クラフト紙）					
	路盤紙　（クラフト紙）		㎡	42		歩A・単A
S02116	＊＊＊　Ｓ単－ 77号　＊＊＊ 鉄筋コンクリートＬ型側溝					
	鉄筋コンクリートＬ型側溝 250B　乗入れ用,,		個	5,650		歩A・単A
S02116	＊＊＊　Ｓ単－ 78号　＊＊＊ ダクタイル鋳鉄管　内面モルタルライニング					
	ダクタイル鋳鉄管　内面モルタルライニング K形 3種管　　径200　　長5.0m,,		本	72,000		歩A・単A
S02116	＊＊＊　Ｓ単－ 79号　＊＊＊ 伸縮可とう管					
	伸縮可とう管 φ200 ゴム製 偏心量100mm 低圧用（0.33MPa）,,		本	235,000		歩A・単A
S02116	＊＊＊　Ｓ単－ 80号　＊＊＊ 伸縮可とう管					
	伸縮可とう管 φ75 ゴム製 偏心量100mm 低圧用（0.33MPa）,,		本	107,000		歩A・単A
S02116	＊＊＊　Ｓ単－ 81号　＊＊＊ FRP製異形管					
	FRP製異形管 曲管　φ200　45°,,		本	42,000		歩A・単A
S02116	＊＊＊　Ｓ単－ 82号　＊＊＊ FRP製異形管					
	FRP製異形管 曲管　φ200　11°1/4,,		本	32,700		歩A・単A
S02116	＊＊＊　Ｓ単－ 83号　＊＊＊ FRP製異形管					
	FRP製異形管 曲管　φ200　11°1/4　離脱防止金具付,,		本	71,600		歩A・単A
S02116	＊＊＊　Ｓ単－ 84号　＊＊＊ FRP製異形管					
	FRP製異形管 フランジ付Ｔ字管　φ200×φ75,,		本	53,300		歩A・単A
S02116	＊＊＊　Ｓ単－ 85号　＊＊＊ FRP製異形管					
	FRP製異形管 フランジ付Ｔ字管　φ200×φ75　離脱防止金具付,,		本	91,300		歩A・単A
S02116	＊＊＊　Ｓ単－ 86号　＊＊＊ ＭＦジョイント					
	ＭＦジョイント 鋳鉄製φ75 7.5K フランジ 離脱防止機能付,,		個	14,300		歩A・単A

事業名	喜界島農業水利事業
工事名	湾頭原２号幹線水路他（城久工区）工事

工事別工事名:湾頭原２号幹線水路他（城久工区）工事

コード	名　称（規　格）	数　量	単位	単　価	金　額	備　考
	＊＊＊　Ｓ単－ 87号　＊＊＊					
S02116	組立２号マンホール床版斜壁					
	組立２号マンホール床版斜壁					
	φ1200 H=200mm JSWAS A11 Ｉ種,,		個	107,000		歩A・単A
	＊＊＊　Ｓ単－ 88号　＊＊＊					
S02116	硬質ポリ塩化ビニル管用継手					
	硬質ポリ塩化ビニル管用継手					
	RRベンド　φ75×90°,,		個	10,100		歩A・単A
	＊＊＊　Ｓ単－ 89号　＊＊＊					
S02116	硬質ポリ塩化ビニル管用継手					
	硬質ポリ塩化ビニル管用継手					
	RRベンド　φ100×45°,,		個	15,400		歩A・単A
	＊＊＊　Ｓ単－ 90号　＊＊＊					
S02116	ＦＲＰ製蓋					
	ＦＲＰ製蓋					
	700×1850,,		基	617,000		歩A・単A
	＊＊＊　Ｓ単－ 91号　＊＊＊					
S02116	ＦＲＰ製蓋					
	ＦＲＰ製蓋					
	600×600,,		基	526,000		歩A・単A
	＊＊＊　Ｓ単－ 92号　＊＊＊					
S02116	用地境界杭					
	用地境界杭					
	13cm×13cm×90cm コンクリート製,,		本	14,100		歩A・単A
	＊＊＊　Ｓ単－ 93号　＊＊＊					
S02116	ステンレス製プレート境界標					
	ステンレス製プレート境界標					
	□40×t2mm　アンカー２本付,,		枚	1,170		歩A・単A
	＊＊＊　Ｓ単－ 94号　＊＊＊					
S02116	ポリエチレンスリーブ					
	ポリエチレンスリーブ					
	φ200　　厚さ0.2　長6.0m,,		枚	2,400		歩A・単A
	＊＊＊　Ｓ単－ 95号　＊＊＊					
S02116	固定用ゴムバンド					
	固定用ゴムバンド					
	φ200,,		本	169		歩A・単A
	＊＊＊　Ｓ単－ 96号　＊＊＊					
S02116	ポリエチレンスリーブ					
	ポリエチレンスリーブ					
	φ150　　厚さ0.2　長6.0m,,		枚	1,890		歩A・単A
	＊＊＊　Ｓ単－ 97号　＊＊＊					
S02116	固定用ゴムバンド					
	固定用ゴムバンド					
	φ150,,		本	169		歩A・単A
	＊＊＊　Ｓ単－ 98号　＊＊＊					
S02116	ポリエチレンスリーブ					
	ポリエチレンスリーブ					
	φ100　　厚さ0.2　長5.0m,,		枚	1,290		歩A・単A
	＊＊＊　Ｓ単－ 99号　＊＊＊					
S02116	固定用ゴムバンド					
	固定用ゴムバンド					
	φ100,,		本	154		歩A・単A
	＊＊＊　Ｓ単－ 100号　＊＊＊					
S02116	鉄筋ターミナル					
	鉄筋ターミナル					
	φ19 L=230mm 埋込みボルト３種含む,,		本	19,600		歩A・単A
	＊＊＊　Ｓ単－ 101号　＊＊＊					
S02116	鉄筋コンクリートU型側溝					
	鉄筋コンクリートU型側溝					
	300B L=2000,,		個	16,200		歩A・単A
	＊＊＊　Ｓ単－ 102号　＊＊＊					
S02116	鉄筋コンクリート落ち蓋式U型側溝					
	鉄筋コンクリート落ち蓋式U型側溝					
	横断用　３種　300B　T-25　L=1000,,		本	36,200		歩A・単A
	＊＊＊　Ｓ単－ 103号　＊＊＊					
S02116	グレーチング蓋					
	グレーチング蓋					
	車道用300　T-25　L995×B400×t55,,		組	48,400		歩A・単A
	＊＊＊　Ｓ単－ 104号　＊＊＊					
S02116	集水桝					
	集水桝					
	400×400,,		基	12,500		歩A・単A
	＊＊＊　Ｓ単－ 105号　＊＊＊					
S02116	平板載荷試験					
	平板載荷試験					
	50KN以下,,		箇所	186,000		歩A・単A
	＊＊＊　Ｓ単－ 106号　＊＊＊					
S02116	導通試験					
	導通試験					
	報告書作成を含まない,,		箇所	66,200		歩A・単A
	＊＊＊　Ｓ単－ 107号　＊＊＊					
S02116	導通試験					
	導通試験					
	報告書作成　４箇所分,,		式	60,000		歩A・単A
	＊＊＊　Ｓ単－ 108号　＊＊＊					
S02123	建設廃材					

事業名	喜界島農業水利事業
工事名	湾頭原２号幹線水路他（城久工区）工事

工事別工事名:湾頭原２号幹線水路他（城久工区）工事

コード	名　称（規　格）	数　量	単位	単　価	金　額	備　考
	建設廃材 アスファルト殻		m3	10,000		歩A・単A
S02123	＊＊＊　Ｓ単－ 109号　＊＊＊ 建設廃材					
	建設廃材 鉄筋コンクリート廃材		m3	12,000		歩A・単A
S02123	＊＊＊　Ｓ単－ 110号　＊＊＊ 産業廃棄物積込費					
	産業廃棄物積込費 廃プラスチック類		m3	414		歩A・単A
S02123	＊＊＊　Ｓ単－ 111号　＊＊＊ 産業廃棄物運搬費					
	産業廃棄物運搬費 廃プラスチック類		m3	1,310		歩A・単A
S02123	＊＊＊　Ｓ単－ 112号　＊＊＊ 建設廃材					
	建設廃材 廃プラスチック類		m3	50,000		歩A・単A
S02123	＊＊＊　Ｓ単－ 113号　＊＊＊ 廃棄物積込費					
	廃棄物積込費 木くず		m3	391		歩A・単A
S02123	＊＊＊　Ｓ単－ 114号　＊＊＊ 廃棄物運搬費					
	廃棄物運搬費 木くず		m3	1,128		歩A・単A
S02123	＊＊＊　Ｓ単－ 115号　＊＊＊ 廃棄物処理費					
	廃棄物処理費 木くず		m3	18,750		歩A・単A
S02721	＊＊＊　Ｓ単－ 116号　＊＊＊ 【構造物取壊し】					
	【構造物取壊し】 有筋,なし,機械,昼間施工,しない		m3	17,630		歩A・単A
S03701	＊＊＊　Ｓ単－ 117号　＊＊＊ 【鉄筋工】					
	【鉄筋工】 SD295,D13,一般構造物,10t未満,－,無し,一般構造物（切梁無し）,10%未満		ton	192,921		歩A・単A
S03701	＊＊＊　Ｓ単－ 118号　＊＊＊ 【鉄筋工】					
	【鉄筋工】 SD295,D16,一般構造物,10t未満,－,無し,一般構造物（切梁無し）,10%未満		ton	190,861		歩A・単A
S05801	＊＊＊　Ｓ単－ 119号　＊＊＊ 【排水構造物工】					
	【排水構造物工】 U型側溝,昼間施工,L=600,60kg/個以下,なし,-,-,-,再利用撤去を行なう		m	2,153		歩A・単A
S05801	＊＊＊　Ｓ単－ 120号　＊＊＊ 【排水構造物工】					
	【排水構造物工】 U型側溝,昼間施工,L=600,60kg/個以下,なし,-,-,基礎砕石の施工有り,再利用		m	4,221		歩A・単A
	撤去を行なわない					
S05801	＊＊＊　Ｓ単－ 121号　＊＊＊ 【排水構造物工】					
	【排水構造物工】 U型側溝,昼間施工,L=2000,1000kg/個以下,なし,-,-,基礎砕石の施工有り,再利		m	3,877		歩A・単A
	用撤去を行なわない					
S05801	＊＊＊　Ｓ単－ 122号　＊＊＊ 【排水構造物工】					
	【排水構造物工】 蓋版,昼間施工,ｺﾝｸﾘｰﾄ・鋼製,40kg/枚以下,なし,-,,-,再利用撤去を行なわない		枚	336		歩A・単A
S07001	＊＊＊　Ｓ単－ 123号　＊＊＊ パイプライン基礎					
	パイプライン基礎 砕石・礫質土・粘性土,再生ｸﾗｯｼｬﾗﾝ RC-40,山積0.45m3(平積0.35m3),振動ｺﾝﾊﾟｸﾀ		m3	10,378		歩A・単A
	,区分Ｉ,なし,あり					
S07001	＊＊＊　Ｓ単－ 124号　＊＊＊ パイプライン基礎					
	パイプライン基礎 砕石・礫質土・粘性土,再生ｸﾗｯｼｬﾗﾝ RC-40,山積0.45m3(平積0.35m3),振動ﾛｰﾗﾊﾝﾄ		m3	9,478		歩A・単A
	ﾞｶﾞｲﾄﾞ式,区分Ｉ,なし,あり					
S07001	＊＊＊　Ｓ単－ 125号　＊＊＊ パイプライン基礎					
	パイプライン基礎 砕石・礫質土・粘性土,再生ｸﾗｯｼｬﾗﾝ RC-40,山積0.45m3(平積0.35m3),ﾀﾝﾊﾟ,区分		m3	11,437		歩A・単A
	Ｉ,なし,あり					
S07001	＊＊＊　Ｓ単－ 126号　＊＊＊ パイプライン基礎					
	パイプライン基礎 砂・砂質土,山砂(SP相当品以上),山積0.45m3(平積0.35m3),振動ｺﾝﾊﾟｸﾀ,区分Ｉ		m3	14,445		歩A・単A
	,なし,あり					

事業名	喜界島農業水利事業
工事名	湾頭原２号幹線水路他（城久工区）工事

工事別工事名:湾頭原２号幹線水路他（城久工区）工事

コード	名　称（規　格）	数　量	単位	単　価	金　額	備　考
	＊＊＊　Ｓ単－ 127号　＊＊＊					
S07001	パイプライン基礎					
	パイプライン基礎					
	砂・砂質土,山砂(SP相当品以上),山積0.45m3(平積0.35m3),ﾀﾝﾊﾟ,区分Ｉ,なし,		m3	15,504		歩A・単A
	あり					
	＊＊＊　Ｓ単－ 128号　＊＊＊					
S07001	パイプライン基礎					
	パイプライン基礎					
	砂・砂質土,山砂(SP相当品以上),山積0.45m3(平積0.35m3),振動ﾛｰﾗﾊﾝﾄﾞｶﾞｲﾄﾞ		m3	13,545		歩A・単A
	式,区分Ｉ,なし,あり					
	＊＊＊　Ｓ単－ 129号　＊＊＊					
S07021	硬質ﾎﾟﾘ塩化ﾋﾞﾆﾙ管人力布設					
	硬質ﾎﾟﾘ塩化ﾋﾞﾆﾙ管人力布設					
	VP,150mm,直管(両差し口),4.0m管,0箇所		m	4,199		歩A・単A
	＊＊＊　Ｓ単－ 130号　＊＊＊					
S07021	硬質ﾎﾟﾘ塩化ﾋﾞﾆﾙ管人力布設					
	硬質ﾎﾟﾘ塩化ﾋﾞﾆﾙ管人力布設					
	VP,200mm,直管(両差し口),4.0m管,0箇所		m	5,928		歩A・単A
	＊＊＊　Ｓ単－ 131号　＊＊＊					
S07021	硬質ﾎﾟﾘ塩化ﾋﾞﾆﾙ管人力布設					
	硬質ﾎﾟﾘ塩化ﾋﾞﾆﾙ管人力布設					
	VP,75mm,直管(両差し口),4.0m管,0箇所		m	1,963		歩A・単A
	＊＊＊　Ｓ単－ 132号　＊＊＊					
S07021	硬質ﾎﾟﾘ塩化ﾋﾞﾆﾙ管人力布設					
	硬質ﾎﾟﾘ塩化ﾋﾞﾆﾙ管人力布設					
	VP,100mm,直管(両差し口),4.0m管,0箇所		m	2,424		歩A・単A
	＊＊＊　Ｓ単－ 133号　＊＊＊					
S07051	両フランジ短管 φ75 7.5K L=0.600m					
	ﾀﾞｸﾀｲﾙ鋳鉄管人力布設					
	短管・異形管,K形,75mm,3種,なし,		本	25,712		歩A・単A
	＊＊＊　Ｓ単－ 134号　＊＊＊					
S07051	両フランジ短管 φ75 7.5K L=0.900m					
	ﾀﾞｸﾀｲﾙ鋳鉄管人力布設					
	短管・異形管,K形,75mm,3種,なし,		本	30,512		歩A・単A
	＊＊＊　Ｓ単－ 135号　＊＊＊					
S07051	両フランジ短管 φ75 7.5K L=1.650m					
	ﾀﾞｸﾀｲﾙ鋳鉄管人力布設					
	短管・異形管,K形,75mm,3種,なし,		本	42,612		歩A・単A
	＊＊＊　Ｓ単－ 136号　＊＊＊					
S07051	K形　両フランジ短管 φ75 L=0.853m 7.5K					
	ﾀﾞｸﾀｲﾙ鋳鉄管人力布設					
	短管・異形管,K形,75mm,3種,なし,		本	38,412		歩A・単A
	＊＊＊　Ｓ単－ 137号　＊＊＊					
S07051	K形　パドル付両フランジ短管 φ75 L=0.853m 7.5K					
	ﾀﾞｸﾀｲﾙ鋳鉄管人力布設					
	短管・異形管,K形,75mm,3種,なし,		本	46,612		歩A・単A
	＊＊＊　Ｓ単－ 138号　＊＊＊					
S07051	K形　両フランジ曲管 φ75 90°					
	ﾀﾞｸﾀｲﾙ鋳鉄管人力布設					
	短管・異形管,K形,75mm,3種,なし,		本	23,912		歩A・単A
	＊＊＊　Ｓ単－ 139号　＊＊＊					
S07051	K形　パドル付片フランジ短管 φ75 L=0.900m 7.5K					
	ﾀﾞｸﾀｲﾙ鋳鉄管人力布設					
	短管・異形管,K形,75mm,3種,なし,		本	39,312		歩A・単A
	＊＊＊　Ｓ単－ 140号　＊＊＊					
S07051	らっぱ口 φ75 7.5K					
	ﾀﾞｸﾀｲﾙ鋳鉄管人力布設					
	短管・異形管,K形,75mm,3種,なし,		本	23,512		歩A・単A
	＊＊＊　Ｓ単－ 141号　＊＊＊					
S07051	両フランジ短管 φ75 L=1.280m 7.5K					
	ﾀﾞｸﾀｲﾙ鋳鉄管人力布設					
	短管・異形管,K形,75mm,3種,なし,		本	44,112		歩A・単A
	＊＊＊　Ｓ単－ 142号　＊＊＊					
S07054	ﾀﾞｸﾀｲﾙ鋳鉄管機械布設(K形)					
	ﾀﾞｸﾀｲﾙ鋳鉄管機械布設(K形)					
	直管,500×6,DB種,ﾊﾞｯｸﾎｳ(ｸﾚｰﾝ機能付),なし,なし,あり		本	253,520		歩A・単A
	＊＊＊　Ｓ単－ 143号　＊＊＊					
S07054	ﾀﾞｸﾀｲﾙ鋳鉄管機械布設(K形)					
	ﾀﾞｸﾀｲﾙ鋳鉄管機械布設(K形)					
	短管・異形管,500×6,DB種,ﾊﾞｯｸﾎｳ(ｸﾚｰﾝ機能付),あり,,あり		本	22,611		歩A・単A
	＊＊＊　Ｓ単－ 144号　＊＊＊					
S07054	K形両受曲管 φ500　22°1/2					
	ﾀﾞｸﾀｲﾙ鋳鉄管機械布設(K形)					
	短管・異形管,500×6,DB種,ﾊﾞｯｸﾎｳ(ｸﾚｰﾝ機能付),なし,,あり		本	218,807		歩A・単A
	＊＊＊　Ｓ単－ 145号　＊＊＊					
S07054	K形両受曲管 φ500　11°1/4					
	ﾀﾞｸﾀｲﾙ鋳鉄管機械布設(K形)					
	短管・異形管,500×6,DB種,ﾊﾞｯｸﾎｳ(ｸﾚｰﾝ機能付),なし,,あり		本	198,787		歩A・単A
	＊＊＊　Ｓ単－ 146号　＊＊＊					
S07054	K形両受曲管 φ500　5°5/8					
	ﾀﾞｸﾀｲﾙ鋳鉄管機械布設(K形)					
	短管・異形管,500×6,DB種,ﾊﾞｯｸﾎｳ(ｸﾚｰﾝ機能付),なし,,あり		本	186,775		歩A・単A
	＊＊＊　Ｓ単－ 147号　＊＊＊					
S07054	K形片受曲管 φ500　45°					

事業名	喜界島農業水利事業
工事名	湾頭原２号幹線水路他（城久工区）工事

工事別工事名:湾頭原２号幹線水路他（城久工区）工事

コード	名　称（規　格）	数　量	単位	単　価	金　額	備　考
	ﾀﾞｸﾀｲﾙ鋳鉄管機械布設(K形) 短管・異形管,500×6,DB種,ﾊﾞｯｸﾎｳ(ｸﾚｰﾝ機能付),なし,,あり		本	227,816		歩A・単A
S07054	＊＊＊　S単－ 148号　＊＊＊ K形片受曲管 φ500　22°1/2					
	ﾀﾞｸﾀｲﾙ鋳鉄管機械布設(K形) 短管・異形管,500×6,DB種,ﾊﾞｯｸﾎｳ(ｸﾚｰﾝ機能付),なし,,あり		本	227,816		歩A・単A
S07054	＊＊＊　S単－ 149号　＊＊＊ K形片受曲管 φ500　11°1/4					
	ﾀﾞｸﾀｲﾙ鋳鉄管機械布設(K形) 短管・異形管,500×6,DB種,ﾊﾞｯｸﾎｳ(ｸﾚｰﾝ機能付),なし,,あり		本	274,863		歩A・単A
S07054	＊＊＊　S単－ 150号　＊＊＊ K形F付T字管 φ500×φ75 7.5K					
	ﾀﾞｸﾀｲﾙ鋳鉄管機械布設(K形) 短管・異形管,500×6,DB種,ﾊﾞｯｸﾎｳ(ｸﾚｰﾝ機能付),なし,,あり		本	183,772		歩A・単A
S07054	＊＊＊　S単－ 151号　＊＊＊ K形二受けT字管 φ500×φ300 7.5K					
	ﾀﾞｸﾀｲﾙ鋳鉄管機械布設(K形) 短管・異形管,500×6,DB種,ﾊﾞｯｸﾎｳ(ｸﾚｰﾝ機能付),なし,,あり		本	288,877		歩A・単A
S07054	＊＊＊　S単－ 152号　＊＊＊ K形受挿し片落管 φ500×φ400 7.5K					
	ﾀﾞｸﾀｲﾙ鋳鉄管機械布設(K形) 短管・異形管,500×6,DB種,ﾊﾞｯｸﾎｳ(ｸﾚｰﾝ機能付),なし,,あり		本	164,753		歩A・単A
S07054	＊＊＊　S単－ 153号　＊＊＊ ﾀﾞｸﾀｲﾙ鋳鉄管機械布設(K形)					
	ﾀﾞｸﾀｲﾙ鋳鉄管機械布設(K形) 直管,400×6,DB種,ﾊﾞｯｸﾎｳ(ｸﾚｰﾝ機能付),なし,なし,あり		本	180,176		歩A・単A
S07054	＊＊＊　S単－ 154号　＊＊＊ ﾀﾞｸﾀｲﾙ鋳鉄管機械布設(K形)					
	ﾀﾞｸﾀｲﾙ鋳鉄管機械布設(K形) 短管・異形管,400×6,DB種,ﾊﾞｯｸﾎｳ(ｸﾚｰﾝ機能付),あり,,あり		本	19,633		歩A・単A
S07054	＊＊＊　S単－ 155号　＊＊＊ K形片受曲管 φ400　5°5/8					
	ﾀﾞｸﾀｲﾙ鋳鉄管機械布設(K形) 短管・異形管,400×6,DB種,ﾊﾞｯｸﾎｳ(ｸﾚｰﾝ機能付),なし,,あり		本	180,794		歩A・単A
S07054	＊＊＊　S単－ 156号　＊＊＊ K形二受けT字管 φ400×φ300 7.5K					
	ﾀﾞｸﾀｲﾙ鋳鉄管機械布設(K形) 短管・異形管,400×6,DB種,ﾊﾞｯｸﾎｳ(ｸﾚｰﾝ機能付),なし,,あり		本	204,818		歩A・単A
S07054	＊＊＊　S単－ 157号　＊＊＊ K形排水T字管 φ400×φ200 7.5K					
	ﾀﾞｸﾀｲﾙ鋳鉄管機械布設(K形) 短管・異形管,400×6,DB種,ﾊﾞｯｸﾎｳ(ｸﾚｰﾝ機能付),なし,,あり		本	163,777		歩A・単A
S07054	＊＊＊　S単－ 158号　＊＊＊ K形挿し受片落管　φ400×φ300 7.5K					
	ﾀﾞｸﾀｲﾙ鋳鉄管機械布設(K形) 短管・異形管,400×6,DB種,ﾊﾞｯｸﾎｳ(ｸﾚｰﾝ機能付),なし,,あり		本	126,740		歩A・単A
S07054	＊＊＊　S単－ 159号　＊＊＊ ﾀﾞｸﾀｲﾙ鋳鉄管機械布設(K形)					
	ﾀﾞｸﾀｲﾙ鋳鉄管機械布設(K形) 直管,300×6,DB種,ﾊﾞｯｸﾎｳ(ｸﾚｰﾝ機能付),なし,なし,あり		本	128,091		歩A・単A
S07054	＊＊＊　S単－ 160号　＊＊＊ ﾀﾞｸﾀｲﾙ鋳鉄管機械布設(K形)					
	ﾀﾞｸﾀｲﾙ鋳鉄管機械布設(K形) 短管・異形管,300×6,DB種,ﾊﾞｯｸﾎｳ(ｸﾚｰﾝ機能付),あり,,あり		本	17,592		歩A・単A
S07054	＊＊＊　S単－ 161号　＊＊＊ K形両受曲管 φ300×90°					
	ﾀﾞｸﾀｲﾙ鋳鉄管機械布設(K形) 短管・異形管,300×6,DB種,ﾊﾞｯｸﾎｳ(ｸﾚｰﾝ機能付),なし,,あり		本	156,731		歩A・単A
S07054	＊＊＊　S単－ 162号　＊＊＊ K形両受曲管 φ300×45°					
	ﾀﾞｸﾀｲﾙ鋳鉄管機械布設(K形) 短管・異形管,300×6,DB種,ﾊﾞｯｸﾎｳ(ｸﾚｰﾝ機能付),なし,,あり		本	127,702		歩A・単A
S07054	＊＊＊　S単－ 163号　＊＊＊ K形両受曲管 φ300　11°1/4					
	ﾀﾞｸﾀｲﾙ鋳鉄管機械布設(K形) 短管・異形管,300×6,DB種,ﾊﾞｯｸﾎｳ(ｸﾚｰﾝ機能付),なし,,あり		本	107,582		歩A・単A
S07054	＊＊＊　S単－ 164号　＊＊＊ K形片受曲管 22°1/2　φ300					
	ﾀﾞｸﾀｲﾙ鋳鉄管機械布設(K形) 短管・異形管,300×6,DB種,ﾊﾞｯｸﾎｳ(ｸﾚｰﾝ機能付),なし,,あり		本	91,666		歩A・単A
S07054	＊＊＊　S単－ 165号　＊＊＊ K形片受曲管 11°1/4　φ300					
	ﾀﾞｸﾀｲﾙ鋳鉄管機械布設(K形) 短管・異形管,300×6,DB種,ﾊﾞｯｸﾎｳ(ｸﾚｰﾝ機能付),なし,,あり		本	108,783		歩A・単A
S07054	＊＊＊　S単－ 166号　＊＊＊ K形F付T字管 φ300×φ75 7.5K					
	ﾀﾞｸﾀｲﾙ鋳鉄管機械布設(K形) 短管・異形管,300×6,DB種,ﾊﾞｯｸﾎｳ(ｸﾚｰﾝ機能付),なし,,あり		本	97,071		歩A・単A
S07054	＊＊＊　S単－ 167号　＊＊＊ K形二受けT字管 φ300×φ200 7.5K					
	ﾀﾞｸﾀｲﾙ鋳鉄管機械布設(K形) 短管・異形管,300×6,DB種,ﾊﾞｯｸﾎｳ(ｸﾚｰﾝ機能付),なし,,あり		本	126,701		歩A・単A
S07054	＊＊＊　S単－ 168号　＊＊＊ K形短管2号 φ300 7.5K					
	ﾀﾞｸﾀｲﾙ鋳鉄管機械布設(K形) 短管・異形管,300×6,DB種,ﾊﾞｯｸﾎｳ(ｸﾚｰﾝ機能付),なし,,あり		本	80,455		歩A・単A

事業名	喜界島農業水利事業
工事名	湾頭原２号幹線水路他（城久工区）工事

工事別工事名:湾頭原２号幹線水路他（城久工区）工事

コード	名　称（規　格）	数　量	単位	単　価	金　額	備　考
	＊＊＊　S単－ 169号　＊＊＊					
S07054	DCIP K形短管2号 φ150 7.5K					
	ﾀﾞｸﾀｲﾙ鋳鉄管機械布設(K形)					
	短管・異形管,150×5,3種,ﾊﾞｯｸﾎｳ(ｸﾚｰﾝ機能付),なし,,あり		本	35,460		歩A・単A
	＊＊＊　S単－ 170号　＊＊＊					
S07054	ﾀﾞｸﾀｲﾙ鋳鉄管機械布設(K形)					
	ﾀﾞｸﾀｲﾙ鋳鉄管機械布設(K形)					
	短管・異形管,150×5,3種,ﾊﾞｯｸﾎｳ(ｸﾚｰﾝ機能付),あり,,あり		本	12,637		歩A・単A
	＊＊＊　S単－ 171号　＊＊＊					
S07054	K形挿し受片落管 φ300×φ150 7.5K					
	ﾀﾞｸﾀｲﾙ鋳鉄管機械布設(K形)					
	短管・異形管,300×6,DB種,ﾊﾞｯｸﾎｳ(ｸﾚｰﾝ機能付),なし,,あり		本	68,143		歩A・単A
	＊＊＊　S単－ 172号　＊＊＊					
S07054	K形挿し受片落管 φ300×φ200 7.5K					
	ﾀﾞｸﾀｲﾙ鋳鉄管機械布設(K形)					
	短管・異形管,300×6,DB種,ﾊﾞｯｸﾎｳ(ｸﾚｰﾝ機能付),なし,,あり		本	74,549		歩A・単A
	＊＊＊　S単－ 173号　＊＊＊					
S07054	DCIP K形短管2号 φ150 7.5K					
	ﾀﾞｸﾀｲﾙ鋳鉄管機械布設(K形)					
	短管・異形管,200×5,3種,ﾊﾞｯｸﾎｳ(ｸﾚｰﾝ機能付),なし,,あり		本	49,235		歩A・単A
	＊＊＊　S単－ 174号　＊＊＊					
S07054	ﾀﾞｸﾀｲﾙ鋳鉄管機械布設(K形)					
	ﾀﾞｸﾀｲﾙ鋳鉄管機械布設(K形)					
	短管・異形管,200×5,3種,ﾊﾞｯｸﾎｳ(ｸﾚｰﾝ機能付),あり,,あり		本	14,200		歩A・単A
	＊＊＊　S単－ 175号　＊＊＊					
S07054	K形片受曲管 φ200 90°　7.5K					
	ﾀﾞｸﾀｲﾙ鋳鉄管機械布設(K形)					
	短管・異形管,200×5,3種,ﾊﾞｯｸﾎｳ(ｸﾚｰﾝ機能付),なし,,あり		本	59,445		歩A・単A
	＊＊＊　S単－ 176号　＊＊＊					
S07054	K形短管1号 φ200 7.5K					
	ﾀﾞｸﾀｲﾙ鋳鉄管機械布設(K形)					
	短管・異形管,200×5,3種,ﾊﾞｯｸﾎｳ(ｸﾚｰﾝ機能付),なし,,あり		本	35,121		歩A・単A
	＊＊＊　S単－ 177号　＊＊＊					
S07054	片フランジ短管 φ200 L=0.857m 7.5K					
	ﾀﾞｸﾀｲﾙ鋳鉄管機械布設(K形)					
	短管・異形管,200×5,3種,ﾊﾞｯｸﾎｳ(ｸﾚｰﾝ機能付),なし,,あり		本	66,552		歩A・単A
	＊＊＊　S単－ 178号　＊＊＊					
S07054	K形 パドル付片フランジ短管 φ200 L=0.951m 7.5K					
	ﾀﾞｸﾀｲﾙ鋳鉄管機械布設(K形)					
	短管・異形管,200×5,3種,ﾊﾞｯｸﾎｳ(ｸﾚｰﾝ機能付),なし,,あり		本	79,665		歩A・単A
	＊＊＊　S単－ 179号　＊＊＊					
S07054	K形　両フランジ短管 φ200 L=1.251m 7.5K					
	ﾀﾞｸﾀｲﾙ鋳鉄管機械布設(K形)					
	短管・異形管,200×5,3種,ﾊﾞｯｸﾎｳ(ｸﾚｰﾝ機能付),なし,,あり		本	95,081		歩A・単A
	＊＊＊　S単－ 180号　＊＊＊					
S07054	K形　両フランジ曲管 φ200 90°					
	ﾀﾞｸﾀｲﾙ鋳鉄管機械布設(K形)					
	短管・異形管,200×5,3種,ﾊﾞｯｸﾎｳ(ｸﾚｰﾝ機能付),なし,,あり		本	67,854		歩A・単A
	＊＊＊　S単－ 181号　＊＊＊					
S07056	ﾀﾞｸﾀｲﾙ鋳鉄管機械布設(ALW形)					
	ﾀﾞｸﾀｲﾙ鋳鉄管機械布設(ALW形)					
	直管,500×6,AL2種,ﾊﾞｯｸﾎｳ(ｸﾚｰﾝ機能付),なし,あり		本	144,157		歩A・単A
	＊＊＊　S単－ 182号　＊＊＊					
S07056	ﾀﾞｸﾀｲﾙ鋳鉄管機械布設(ALW形)					
	ﾀﾞｸﾀｲﾙ鋳鉄管機械布設(ALW形)					
	短管・異形管,500×6,AL2種,ﾊﾞｯｸﾎｳ(ｸﾚｰﾝ機能付),あり,あり		本	16,029		歩A・単A
	＊＊＊　S単－ 183号　＊＊＊					
S07056	ﾀﾞｸﾀｲﾙ鋳鉄管機械布設(ALW形)					
	ﾀﾞｸﾀｲﾙ鋳鉄管機械布設(ALW形)					
	直管,400×6,AL2種,ﾊﾞｯｸﾎｳ(ｸﾚｰﾝ機能付),なし,あり		本	109,294		歩A・単A
	＊＊＊　S単－ 184号　＊＊＊					
S07056	ﾀﾞｸﾀｲﾙ鋳鉄管機械布設(ALW形)					
	ﾀﾞｸﾀｲﾙ鋳鉄管機械布設(ALW形)					
	短管・異形管,400×6,AL2種,ﾊﾞｯｸﾎｳ(ｸﾚｰﾝ機能付),あり,あり		本	14,499		歩A・単A
	＊＊＊　S単－ 185号　＊＊＊					
S07056	ﾀﾞｸﾀｲﾙ鋳鉄管機械布設(ALW形)					
	ﾀﾞｸﾀｲﾙ鋳鉄管機械布設(ALW形)					
	直管,300×6,AL2種,ﾊﾞｯｸﾎｳ(ｸﾚｰﾝ機能付),なし,あり		本	76,917		歩A・単A
	＊＊＊　S単－ 186号　＊＊＊					
S07056	ﾀﾞｸﾀｲﾙ鋳鉄管機械布設(ALW形)					
	ﾀﾞｸﾀｲﾙ鋳鉄管機械布設(ALW形)					
	短管・異形管,300×6,AL2種,ﾊﾞｯｸﾎｳ(ｸﾚｰﾝ機能付),あり,あり		本	13,053		歩A・単A
	＊＊＊　S単－ 187号　＊＊＊					
S07062	管切断(DCIP管)					
	管切断(DCIP管)					
	500mm		箇所	14,174		歩A・単A
	＊＊＊　S単－ 188号　＊＊＊					
S07062	管切断(DCIP管)					
	管切断(DCIP管)					
	400mm		箇所	12,323		歩A・単A
	＊＊＊　S単－ 189号　＊＊＊					
S07062	管切断(DCIP管)					
	管切断(DCIP管)					
	300mm		箇所	7,366		歩A・単A
	＊＊＊　S単－ 190号　＊＊＊					
S07062	管切断(DCIP管)					

事業名	喜界島農業水利事業
工事名	湾頭原２号幹線水路他（城久工区）工事

工事別工事名:湾頭原２号幹線水路他（城久工区）工事

コード	名 称（規 格）	数 量	単位	単 価	金 額	備 考
	管切断(DCIP管) 150mm		箇所	5,519		歩A・単A
	＊＊＊ Ｓ単－ 191号 ＊＊＊					
S07062	管切断(DCIP管)					
	管切断(DCIP管) 200mm		箇所	6,074		歩A・単A
	＊＊＊ Ｓ単－ 192号 ＊＊＊					
S07071	炭素鋼鋼管人力布設					
	炭素鋼鋼管人力布設 白ネジ付 100A(4B)		m	7,901		歩A・単A
	＊＊＊ Ｓ単－ 193号 ＊＊＊					
S07072	鋼製異形管STW290,200-125A7.5K両ﾌﾗﾝｼﾞ片落管L=1.1m					
	鋼管吊込据付(φ80～500) 6.0m管,125mm,4.5mm,たて込み簡易土留以外,あり		本	122,215		歩A・単A
	＊＊＊ Ｓ単－ 194号 ＊＊＊					
S07091	水道用ソフトシール仕切弁据付					
	制水弁人力据付 樹脂製,150mm		基	100,455		歩A・単A
	＊＊＊ Ｓ単－ 195号 ＊＊＊					
S07091	水道用ソフトシール仕切弁 φ150 7.5K					
	制水弁人力据付 樹脂製,150mm		基	100,455		歩A・単A
	＊＊＊ Ｓ単－ 196号 ＊＊＊					
S07091	水道用ソフトシール仕切弁 φ200 7.5K					
	制水弁人力据付 樹脂製,200mm		基	147,533		歩A・単A
	＊＊＊ Ｓ単－ 197号 ＊＊＊					
S07091	水道用ソフトシール仕切弁据付φ200 7.5K					
	制水弁人力据付 樹脂製,200mm		基	147,533		歩A・単A
	＊＊＊ Ｓ単－ 198号 ＊＊＊					
S07091	水道用ソフトシール仕切弁据付 φ75 7.5k					
	制水弁人力据付 樹脂製,75mm		基	92,055		歩A・単A
	＊＊＊ Ｓ単－ 199号 ＊＊＊					
S07092	水道用ソフトシール仕切弁 φ300 7.5K					
	制水弁機械据付 仕切弁(ﾌﾗﾝｼﾞ形) ,鋳鉄製,300mm,ﾊﾞｯｸﾎｳ(ｸﾚｰﾝ機能付),あり		基	338,738		歩A・単A
	＊＊＊ Ｓ単－ 200号 ＊＊＊					
S07093	空気弁人力据付					
	空気弁人力据付 75mm,急排空気弁,あり		基	23,530		歩A・単A
	＊＊＊ Ｓ単－ 201号 ＊＊＊					
S07093	空気弁人力据付					
	空気弁人力据付 25mm,急排空気弁,あり		基	13,451		歩A・単A
	＊＊＊ Ｓ単－ 202号 ＊＊＊					
S08031	コンクリート舗装工(人力)					
	コンクリート舗装工(人力) 圧縮強度18N/mm2粗骨材40mm(高炉B),10cm		m²	4,317		歩A・単A
	＊＊＊ Ｓ単－ 203号 ＊＊＊					
S15003	耕地復旧(表土掘削・埋戻)					
	耕地復旧(表土掘削・埋戻) 表土堀削,なし		m²	78		歩A・単A
	＊＊＊ Ｓ単－ 204号 ＊＊＊					
S15003	耕地復旧(表土掘削・埋戻)					
	耕地復旧(表土掘削・埋戻) 表土埋戻,なし		m²	80		歩A・単A
	＊＊＊ Ｓ単－ 205号 ＊＊＊					
S15004	耕地復旧(耕起)					
	耕地復旧(耕起) 無		m²	28		歩A・単A
	＊＊＊ Ｓ単－ 206号 ＊＊＊					
S16001	ﾄﾗｯｸ[普通型]					
	ﾄﾗｯｸ[普通型] 4.0～4.5t積,,運転１時間当たり算出		時間	7,306		歩A・単A
	＊＊＊ Ｓ単－ 207号 ＊＊＊					
S16001	ﾊﾞｯｸﾎｳ[ｸﾛｰﾗ型(超低騒音)・ｸﾚｰﾝ機能付き・排対(2014)]					
	ﾊﾞｯｸﾎｳ[ｸﾛｰﾗ型(超低騒音)・ｸﾚｰﾝ機能付き・排対(2014)] ,標準ﾊﾞｹｯﾄ容量 山積0.5m3(平積0.4m3) 吊能力2.9t,運転１日当たり算出		日	27,500		歩A・単A
	＊＊＊ Ｓ単－ 208号 ＊＊＊					
S16003	ﾜｲﾔｰﾛｰﾌﾟ					
	ﾜｲﾔｰﾛｰﾌﾟ φ12 100mあたり,交替制補正対象外		供用日	158		歩A・単A
	＊＊＊ Ｓ単－ 209号 ＊＊＊					
S16003	ﾁｪｰﾝﾚﾊﾞｰﾎｲｽﾄ[ﾚﾊﾞｰﾌﾞﾛｯｸ]					
	ﾁｪｰﾝﾚﾊﾞｰﾎｲｽﾄ[ﾚﾊﾞｰﾌﾞﾛｯｸ] 能力16kN(1.6t) 移動量1.5m,交替制補正対象外		供用日	104		歩A・単A
	＊＊＊ Ｓ単－ 210号 ＊＊＊					
S17002	[賃料(H形鋼・山留副部材)]					
	[賃料(H形鋼・山留副部材)] H形鋼(杭使用),200型,無,1日,1回		ton	8,741		歩A・単A
	＊＊＊ Ｓ単－ 211号 ＊＊＊					
S18031	足場工					
	足場工 あり,手摺先行型枠組,なし		掛m²	5,259		歩A・単A

事業名	喜界島農業水利事業
工事名	湾頭原２号幹線水路他（城久工区）工事

工事別工事名:湾頭原２号幹線水路他（城久工区）工事

コード	名 称（規 格）	数 量	単位	単 価	金 額	備 考
	＊＊＊ Ｓ単－ 212号 ＊＊＊					
S18032	支保工					
	支保工 パイプサポート支保,40KN/㎡以下,		空m3	4,606		歩A・単A
	＊＊＊ Ｓ単－ 213号 ＊＊＊					
S18062	土工用ﾏｯﾄ(ｼｰﾄ類)敷設･撤去					
	土工用ﾏｯﾄ(ｼｰﾄ類)敷設･撤去 敷設		㎡	304		歩A・単A
	＊＊＊ Ｓ単－ 214号 ＊＊＊					
S18062	土工用ﾏｯﾄ(ｼｰﾄ類)敷設･撤去					
	土工用ﾏｯﾄ(ｼｰﾄ類)敷設･撤去 撤去		㎡	68		歩A・単A
	＊＊＊ Ｓ単－ 215号 ＊＊＊					
S19021	刈払工					
	刈払工 チェンソー,0～40		ha	618,824		歩A・単A
	＊＊＊ Ｓ単－ 216号 ＊＊＊					
SA0101	SP 掘削					
	SP 掘削 軟岩,ｵｰﾌﾟﾝｶｯﾄ,-,有り,5,000m3未満,-,無し,無し		m3	3,060		歩A・単A
	＊＊＊ Ｓ単－ 217号 ＊＊＊					
SA0101	SP 掘削					
	SP 掘削 土砂,ｵｰﾌﾟﾝｶｯﾄ,無し,無し,5,000m3未満,-,-,-		m3	359.6		歩A・単A
	＊＊＊ Ｓ単－ 218号 ＊＊＊					
SA0102	SP 積込(ルーズ)					
	SP 積込(ルーズ) 土砂,平均施工幅1m以上2m未満		m3	325.2		歩A・単A
	＊＊＊ Ｓ単－ 219号 ＊＊＊					
SA0102	SP 積込(ルーズ)					
	SP 積込(ルーズ) 土砂,土量50,000m3未満		m3	260.9		歩A・単A
	＊＊＊ Ｓ単－ 220号 ＊＊＊					
SA0102	路盤材積込					
	SP 積込(ルーズ) 土砂,土量50,000m3未満		m3	260.9		歩A・単A
	＊＊＊ Ｓ単－ 221号 ＊＊＊					
SA0103	SP 床掘り					
	SP 床掘り 土砂,平均施工幅1m以上2m未満,無し,無し,あり		m3	319.7		歩A・単A
	＊＊＊ Ｓ単－ 222号 ＊＊＊					
SA0121	SP 土砂等運搬					
	SP 土砂等運搬 標準,ﾊﾞｯｸﾎｳ山積0.45m3(平積0.35m3),土砂(岩塊･玉石混り土含む),無し,3.5km		m3	1,179		歩A・単A
	以下					
	＊＊＊ Ｓ単－ 223号 ＊＊＊					
SA0121	SP 土砂等運搬					
	SP 土砂等運搬 標準,ﾊﾞｯｸﾎｳ山積0.45m3(平積0.35m3),土砂(岩塊･玉石混り土含む),無し,1.0km		m3	786		歩A・単A
	以下					
	＊＊＊ Ｓ単－ 224号 ＊＊＊					
SA0121	SP 土砂等運搬					
	SP 土砂等運搬 標準,ﾊﾞｯｸﾎｳ山積0.8m3(平積0.6m3),土砂(岩塊･玉石混り土含む),無し,4.0km以		m3	982.5		歩A・単A
	下					
	＊＊＊ Ｓ単－ 225号 ＊＊＊					
SA0121	SP 土砂等運搬					
	SP 土砂等運搬 標準,ﾊﾞｯｸﾎｳ山積0.8m3(平積0.6m3),土砂(岩塊･玉石混り土含む),無し,1.0km以		m3	556.8		歩A・単A
	下					
	＊＊＊ Ｓ単－ 226号 ＊＊＊					
SA0121	SP 土砂等運搬					
	SP 土砂等運搬 標準,ﾊﾞｯｸﾎｳ山積0.45m3(平積0.35m3),土砂(岩塊･玉石混り土含む),無し,7.5km		m3	1,769		歩A・単A
	以下					
	＊＊＊ Ｓ単－ 227号 ＊＊＊					
SA0121	SP 土砂等運搬					
	SP 土砂等運搬 標準,ﾊﾞｯｸﾎｳ山積0.45m3(平積0.35m3),軟岩,無し,7.5km以下		m3	2,158		歩A・単A
	＊＊＊ Ｓ単－ 228号 ＊＊＊					
SA0121	SP 土砂等運搬					
	SP 土砂等運搬 標準,ﾊﾞｯｸﾎｳ山積0.45m3(平積0.35m3),軟岩,無し,3.5km以下		m3	1,439		歩A・単A
	＊＊＊ Ｓ単－ 229号 ＊＊＊					
SA0121	路盤流用材運搬					
	SP 土砂等運搬 標準,ﾊﾞｯｸﾎｳ山積0.8m3(平積0.6m3),土砂(岩塊･玉石混り土含む),無し,4.0km以		m3	982.5		歩A・単A
	下					
	＊＊＊ Ｓ単－ 230号 ＊＊＊					
SA0121	路盤流用材運搬					

事業名	喜界島農業水利事業
工事名	湾頭原２号幹線水路他（城久工区）工事

工事別工事名:湾頭原２号幹線水路他（城久工区）工事

コード	名 称（規 格）	数 量	単位	単 価	金 額	備 考
	SP 土砂等運搬 標準,ﾊﾞｯｸﾎｳ山積0.8m3(平積0.6m3),土砂(岩塊･玉石混り土含む),無し,1.0km以		m3	556.8		歩A・単A
	下					
	＊＊＊ S単－ 231号 ＊＊＊					
SA0121	SP 土砂等運搬					
	SP 土砂等運搬 標準,ﾊﾞｯｸﾎｳ山積0.45m3(平積0.35m3),土砂(岩塊･玉石混り土含む),無し,0.5km		m3	720.5		歩A・単A
	以下					
	＊＊＊ S単－ 232号 ＊＊＊					
SA0121	SP 土砂等運搬					
	SP 土砂等運搬 標準,ﾊﾞｯｸﾎｳ山積0.8m3(平積0.6m3),土砂(岩塊･玉石混り土含む),無し,0.3km以		m3	425.8		歩A・単A
	下					
	＊＊＊ S単－ 233号 ＊＊＊					
SA0121	SP 土砂等運搬					
	SP 土砂等運搬 標準,ﾊﾞｯｸﾎｳ山積0.8m3(平積0.6m3),土砂(岩塊･玉石混り土含む),無し,5.5km以		m3	1,179		歩A・単A
	下					
	＊＊＊ S単－ 234号 ＊＊＊					
SA0141	SP 路体（築堤）盛土・埋戻					
	SP 路体（築堤）盛土・埋戻 4.0m以上,20,000m3未満,無し,なし		m3	283		歩A・単A
	＊＊＊ S単－ 235号 ＊＊＊					
SA0141	SP 路体（築堤）盛土・埋戻					
	SP 路体（築堤）盛土・埋戻 4.0m以上,20,000m3未満,無し,あり		m3	256.8		歩A・単A
	＊＊＊ S単－ 236号 ＊＊＊					
SA0151	SP 基面整正					
	SP 基面整正 基面整正		m²	424.4		歩A・単A
	＊＊＊ S単－ 237号 ＊＊＊					
SA0152	SP 法面整形					
	SP 法面整形 盛土部,有り,無し,ﾚｷ質土､砂及び砂質土､粘性土,なし		m²	814.5		歩A・単A
	＊＊＊ S単－ 238号 ＊＊＊					
SA0161	SP 整地					
	SP 整地 残土受入れ地での処理,-,-,なし		m3	166.2		歩A・単A
	＊＊＊ S単－ 239号 ＊＊＊					
SA0221	SP 殻運搬					
	SP 殻運搬 舗装版破砕,機械積込(舗装版厚15cm以下),無し,11.5km以下,		m3	4,070		歩A・単A
	＊＊＊ S単－ 240号 ＊＊＊					
SA0221	SP 殻運搬					
	SP 殻運搬 ｺﾝｸﾘｰﾄ(鉄筋)構造物とりこわし,機械積込,無し,8.0km以下,		m3	2,140		歩A・単A
	＊＊＊ S単－ 241号 ＊＊＊					
SA0222	SP 舗装版破砕					
	SP 舗装版破砕 ｱｽﾌｧﾙﾄ舗装版,無し,不要,15cm以下,-,有り,あり		m²	223.1		歩A・単A
	＊＊＊ S単－ 242号 ＊＊＊					
SA0223	SP 舗装版切断					
	SP 舗装版切断 ｱｽﾌｧﾙﾄ舗装版,15cm以下,-,-		m	710.5		歩A・単A
	＊＊＊ S単－ 243号 ＊＊＊					
SA0223	SP 舗装版切断					
	SP 舗装版切断 ｺﾝｸﾘｰﾄ舗装版,-,15cm以下,-		m	1,282		歩A・単A
	＊＊＊ S単－ 244号 ＊＊＊					
SA0301	SP 基礎砕石					
	SP 基礎砕石 7.5cmを超え12.5cm以下,計上する,なし,再生クラッシャラン RC-40 40～0mm		m²	1,750		歩A・単A
	＊＊＊ S単－ 245号 ＊＊＊					
SA0301	SP 基礎砕石					
	SP 基礎砕石 12.5cmを超え17.5cm以下,計上する,なし,再生クラッシャラン RC-40 40～0mm		m²	2,050		歩A・単A
	＊＊＊ S単－ 246号 ＊＊＊					
SA0311	SP コンクリート					
	SP コンクリート 無筋･鉄筋構造物,ﾊﾞｯｸﾎｳ(ｸﾚｰﾝ機能付)打設,計上する,-,一般養生,-,-,-,あり,		m3	49,090		歩A・単A
	18-8-40(高炉B) W/C65%					
	＊＊＊ S単－ 247号 ＊＊＊					
SA0311	SP コンクリート					
	SP コンクリート 無筋･鉄筋構造物,人力打設,計上する,-,一般養生,-,無し,-,,18-8-40(高炉B)		m3	42,390		歩A・単A
	W/C65%					
	＊＊＊ S単－ 248号 ＊＊＊					
SA0311	均しコンクリート					
	SP コンクリート 無筋･鉄筋構造物,人力打設,計上する,-,一般養生,-,無し,-,,18-8-25(20)(高		m3	42,390		歩A・単A

事業名	喜界島農業水利事業
工事名	湾頭原２号幹線水路他（城久工区）工事

工事別工事名:湾頭原２号幹線水路他（城久工区）工事

コード	名 称（規 格）	数 量	単位	単 価	金 額	備 考
	炉B) W/C65%					
SA0311	＊＊＊ S単－ 249号 ＊＊＊ SP コンクリート					
	SP コンクリート 無筋・鉄筋構造物,人力打設,計上する,-,一般養生,-,無し,-,,18-8-25(20)(高		m3	42,390		歩A・単A
	炉B) W/C65%					
SA0311	＊＊＊ S単－ 250号 ＊＊＊ SP コンクリート					
	SP コンクリート 無筋・鉄筋構造物,ｺﾝｸﾘｰﾄﾎﾟﾝﾌﾟ車打設,計上する,10m3以上100m3未満,一般養生,		m3	40,200		歩A・単A
	延長無し,-,-,,21-12-25(20)(高炉B) W/C60%					
SA0311	＊＊＊ S単－ 251号 ＊＊＊ SP コンクリート					
	SP コンクリート 小型構造物,人力打設,計上する,-,一般養生,-,無し,-,,18-8-40(高炉B) W/C65		m3	47,820		歩A・単A
	%					
SA0312	＊＊＊ S単－ 252号 ＊＊＊ SP 型枠					
	SP 型枠 一般型枠,鉄筋・無筋構造物		㎡	9,780		歩A・単A
SA0312	＊＊＊ S単－ 253号 ＊＊＊ SP 型枠					
	SP 型枠 一般型枠,均しｺﾝｸﾘｰﾄ		㎡	5,003		歩A・単A
SA0551	＊＊＊ S単－ 254号 ＊＊＊ SP コンクリート分水槽据付					
	SP コンクリート分水槽据付 据付,80kgを超え200kg以下,有り,なし		基	4,931		歩A・単A
SA0831	＊＊＊ S単－ 255号 ＊＊＊ SP 不陸整正					
	SP 不陸整正 無し,-,-,なし,		㎡	185		歩A・単A
SA0832	＊＊＊ S単－ 256号 ＊＊＊ SP 下層路盤（車道・路肩部）					
	SP 下層路盤（車道・路肩部） 100mm,1層施工,砕石,あり,再生ｸﾗｯｼｬﾗﾝ RC-40		㎡	340.9		歩A・単A
SA0832	＊＊＊ S単－ 257号 ＊＊＊ SP 下層路盤（車道・路肩部）					
	SP 下層路盤（車道・路肩部） 150mm,1層施工,砕石,あり,再生ｸﾗｯｼｬﾗﾝ RC-40		㎡	1,297		歩A・単A
SA0832	＊＊＊ S単－ 258号 ＊＊＊ SP 下層路盤（車道・路肩部）					
	SP 下層路盤（車道・路肩部） 150mm,1層施工,砕石,あり,再生ｸﾗｯｼｬﾗﾝ RC-40		㎡	340.9		歩A・単A
SA0834	＊＊＊ S単－ 259号 ＊＊＊ SP 上層路盤（車道・路肩部）					
	SP 上層路盤（車道・路肩部） 路盤材,粒度調整砕石 M-30,-,-,,1層施工,あり,0mm,70mm		㎡	1,083		歩A・単A
SA0843	＊＊＊ S単－ 260号 ＊＊＊ SP 表層（車道・路肩部）					
	SP 表層（車道・路肩部） 3.0m超,30mm,ｱｽﾌｧﾙﾄ混合物Ⅰ（2.35t/m3）,ﾌﾟﾗｲﾑｺｰﾄ 各種,なし,密粒度ｱｽｺﾝ(1		㎡	2,561		歩A・単A
	3)					
T00001	＊＊＊ T単－ 1号 ＊＊＊ マンホール設置工					
	組立マンホール（空気弁）		基	35,553		歩A・単A
T00002	＊＊＊ T単－ 2号 ＊＊＊ マンホール設置工					
	組立マンホール（流量計室）		基	67,759		歩A・単A
T00003	＊＊＊ T単－ 3号 ＊＊＊ 鉄筋コンクリートL型側溝設置					
	250型		m	4,811		歩A・単A

事業名	喜界島農業水利事業
工事名	湾頭原２号幹線水路他（城久工区）工事

工事別工事名:湾頭原２号幹線水路他（城久工区）工事

コード	名　称	数　量	単位	単　価	金　額	備　考
	＊＊＊　S単－ 1号　＊＊＊					
S01041	人力土工(盛土・埋戻)		m3		10.000 m3	歩A 当たり算出
	人力土工(盛土・埋戻) 粘性土・礫質土,埋戻,まき出し,振動ｺﾝﾊﾟｸﾀ(Ⅱ)			時間的制約:なし 夜間制約作業時間:0.0	制約作業時間:0.0 冬期補正:なし	
	1)土質区分 2)作業区分	粘性土・礫質土 埋戻		豪雪補正:なし 基本給時間:8.0	亜熱帯補正:なし 超勤時間:0.0	
	3)施工区分 4)締固め区分	まき出し 振動ｺﾝﾊﾟｸﾀ(Ⅱ)		深夜時間:0.0	週休:月単位	
R01002	特殊作業員	0.340	人	29,784	10,127	
R01003	普通作業員	0.850	人	21,216	18,034	
Y00004	諸雑費 10%	0.100		10,127	1,013	
	合　計				29,174	算出数量 10.000 m3
	単　価		m3		2,917	
	＊＊＊　S単－ 2号　＊＊＊					
S01072	整形工(人力荒仕上げ)		㎡		10.000 ㎡	歩A 当たり算出
	整形工(人力荒仕上げ) 土砂			時間的制約:なし 夜間制約作業時間:0.0	制約作業時間:0.0 冬期補正:なし	
	1)土質区分	土砂		豪雪補正:なし 基本給時間:8.0	亜熱帯補正:なし 超勤時間:0.0	
				深夜時間:0.0	週休:月単位	
R01003	普通作業員	0.120	人	21,216	2,546	
	合　計				2,546	算出数量 10.000 ㎡
	単　価		㎡		255	
	＊＊＊　S単－ 3号　＊＊＊					
S01075	管水路基礎岩盤整形工（基面）		㎡		100.000 ㎡	歩A 当たり算出
	管水路基礎岩盤整形工（基面） 岩			時間的制約:なし 夜間制約作業時間:0.0	制約作業時間:0.0 冬期補正:なし	
	1)岩質区分	岩		豪雪補正:なし 基本給時間:8.0	亜熱帯補正:なし 超勤時間:0.0	
				深夜時間:0.0	週休:月単位	
R01001	土木一般世話役	3.800	人	33,048	125,582	
R01002	特殊作業員	6.100	人	29,784	181,682	
R01003	普通作業員	6.600	人	21,216	140,026	
Y00004	諸雑費	0.080		447,290	35,783	
	合　計				483,073	算出数量 100.000 ㎡
	単　価		㎡		4,831	
	＊＊＊　S単－ 4号　＊＊＊					
S01076	管水路基礎岩盤整形工（法面）		㎡		100.000 ㎡	歩A 当たり算出
	管水路基礎岩盤整形工（法面） 岩			時間的制約:なし 夜間制約作業時間:0.0	制約作業時間:0.0 冬期補正:なし	
	1)岩質区分	岩		豪雪補正:なし 基本給時間:8.0	亜熱帯補正:なし 超勤時間:0.0	
				深夜時間:0.0	週休:月単位	
R01001	土木一般世話役	1.800	人	33,048	59,486	
R01002	特殊作業員	3.400	人	29,784	101,266	
R01003	普通作業員	4.400	人	21,216	93,350	
Y00004	諸雑費	0.110		254,102	27,951	
	合　計				282,053	算出数量 100.000 ㎡
	単　価		㎡		2,821	

事業名	喜界島農業水利事業
工事名	湾頭原２号幹線水路他（城久工区）工事

工事別工事名:湾頭原２号幹線水路他（城久工区）工事

コード	名　称	数　量	単位	単　価	金　額	備　考
	＊＊＊　Ｓ単－ 5号　＊＊＊					
S01082	締固工(振動ﾛｰﾗ締固め2.5m未満)		m3		1.000 日	歩A 当たり算出
	締固工(振動ﾛｰﾗ締固め2.5m未満) 築堤・埋戻,0.8～1.1ton,あり			時間的制約:なし 夜間制約作業時間:0.0	制約作業時間:0.0 冬期補正:なし	
	1)工種区分 2)規格区分(ton)	築堤・埋戻 0.8～1.1ton		豪雪補正:なし 基本給時間:8.0	亜熱帯補正:なし 超勤時間:0.0	
	3)長期割引単価区分	あり		深夜時間:0.0	週休:月単位	
F04081	振動ﾛｰﾗ[ﾊﾝﾄﾞｶﾞｲﾄﾞ式] 質量0.8～1.1ｔ	1.440	日	1,890	2,722	
P34029	軽油 ﾊﾟﾄﾛｰﾙ給油	5.700	L	184	1,049	
R01002	特殊作業員	1.000	人	29,784	29,784	
	合　計				33,555	算出数量 50.000 m3
	単　価		m3		671	
	＊＊＊　Ｓ単－ 6号　＊＊＊					
S02011	ﾈｯﾄﾌｪﾝｽ工(本体)		m		20.000 m	歩A 当たり算出
	ﾈｯﾄﾌｪﾝｽ工(本体) 8700,1.5m,有,2.0m			時間的制約:なし 夜間制約作業時間:0.0	制約作業時間:0.0 冬期補正:なし	
	1)ﾈｯﾄﾌｪﾝｽ１単位当たり単価（円/m） 2)柵高	8,700.000 1.5m		豪雪補正:なし 基本給時間:8.0	亜熱帯補正:なし 超勤時間:0.0	
	3)ブロック基礎区分 4)支柱間隔	有 2.0m		深夜時間:0.0	週休:月単位	
P22331	ネットフェンス	20.000	m	8,700	174,000	
P22323	ネットフェンス用アンカーブロック 180×180×450	10.000	個	1,330	13,300	
R01001	土木一般世話役 設置	0.420	人	33,048	13,880	
R01003	普通作業員 設置	1.630	人	21,216	34,582	
Y00004	諸雑費	0.010		48,462	485	
	合　計				236,247	算出数量 20.000 m
	単　価		m		11,812	
	＊＊＊　Ｓ単－ 7号　＊＊＊					
S02012	ﾈｯﾄﾌｪﾝｽ工(扉)		組		10.000 組	歩A 当たり算出
	ﾈｯﾄﾌｪﾝｽ工(扉) 1.5m,ﾈｯﾄ式両開,亜鉛ﾒｯｷ製			時間的制約:なし 夜間制約作業時間:0.0	制約作業時間:0.0 冬期補正:なし	
	1)柵高 2)規格区分	1.5m ﾈｯﾄ式両開		豪雪補正:なし 基本給時間:8.0	亜熱帯補正:なし 超勤時間:0.0	
	3)材料区分	亜鉛ﾒｯｷ製		深夜時間:0.0	週休:月単位	
P22310	ネットフェンス扉 ﾈｯﾄ式両開	10.000	組	93,200	932,000	
R01001	土木一般世話役	1.340	人	33,048	44,284	
R01003	普通作業員	3.150	人	21,216	66,830	
	合　計				1,043,114	算出数量 10.000 組
	単　価		組		104,311	
	＊＊＊　Ｓ単－ 8号　＊＊＊					
S02055	コンクリート境界杭設置		本		10.000 本	歩A 当たり算出
	コンクリート境界杭設置 13×13,100cm未満,良好,境界杭設置,90cm,しない			時間的制約:なし 夜間制約作業時間:0.0	制約作業時間:0.0 冬期補正:なし	
	1)杭規格 2)杭長区分	13×13 100cm未満		豪雪補正:なし 基本給時間:8.0	亜熱帯補正:なし 超勤時間:0.0	
	3)作業条件 4)施工区分	良好 境界杭設置		深夜時間:0.0	週休:月単位	
	5)杭コード 6)ﾈｰﾑﾌﾟﾚｰﾄ単価(円/枚)	90cm 0				
	7)単価0円	しない				

事業名	喜界島農業水利事業
工事名	湾頭原２号幹線水路他（城久工区）工事

工事別工事名:湾頭原２号幹線水路他（城久工区）工事

コード	名　称	数　量	単位	単　価	金　額	備　考
P14108	用地境界杭（農林水産省規格） 13×13×90　コンクリート製	10.000	本	0	0	
R01001	土木一般世話役	0.330	人	33,048	10,906	
R01003	普通作業員	0.830	人	21,216	17,609	
	合　計				28,515	算出数量 10.000 本
	単　価		本		2,852	
	＊＊＊　S単－ 9号　＊＊＊					
S02115	普通作業員		人		1.000 人	歩A 当たり算出
	普通作業員			時間的制約:なし 夜間制約作業時間:0.0	制約作業時間:0.0 冬期補正:なし	
	1)労務ｺｰﾄﾞ 2)労務単価算定区分	R01003 基(B)		豪雪補正:なし 基本給時間:8.0	亜熱帯補正:なし 超勤時間:0.0	
				深夜時間:0.0	週休:月単位	
R01003	普通作業員	1.000	人	21,216	21,216	
	合　計				21,216	算出数量 1.000 人
	単　価				21,216	
	＊＊＊　S単－ 10号　＊＊＊					
S02115	土木一般世話役		人		1.000 人	歩A 当たり算出
	土木一般世話役			時間的制約:なし 夜間制約作業時間:0.0	制約作業時間:0.0 冬期補正:なし	
	1)労務ｺｰﾄﾞ 2)労務単価算定区分	R01001 基(B)		豪雪補正:なし 基本給時間:8.0	亜熱帯補正:なし 超勤時間:0.0	
				深夜時間:0.0	週休:月単位	
R01001	土木一般世話役	1.000	人	33,048	33,048	
	合　計				33,048	算出数量 1.000 人
	単　価				33,048	
	＊＊＊　S単－ 11号　＊＊＊					
S02115	運転手（特殊）		人		1.000 人	歩A 当たり算出
	運転手（特殊）			時間的制約:なし 夜間制約作業時間:0.0	制約作業時間:0.0 冬期補正:なし	
	1)労務ｺｰﾄﾞ 2)労務単価算定区分	R01021 基(B)		豪雪補正:なし 基本給時間:8.0	亜熱帯補正:なし 超勤時間:0.0	
				深夜時間:0.0	週休:月単位	
R01021	運転手（特殊）	1.000	人	30,396	30,396	
	合　計				30,396	算出数量 1.000 人
	単　価				30,396	
	＊＊＊　S単－ 12号　＊＊＊					
S02115	特殊作業員		人		1.000 人	歩A 当たり算出
	特殊作業員			時間的制約:なし 夜間制約作業時間:0.0	制約作業時間:0.0 冬期補正:なし	
	1)労務ｺｰﾄﾞ 2)労務単価算定区分	R01002 基(B)		豪雪補正:なし 基本給時間:8.0	亜熱帯補正:なし 超勤時間:0.0	
				深夜時間:0.0	週休:月単位	
R01002	特殊作業員	1.000	人	29,784	29,784	
	合　計				29,784	算出数量 1.000 人
	単　価				29,784	
	＊＊＊　S単－ 13号　＊＊＊					

事業名	喜界島農業水利事業
工事名	湾頭原２号幹線水路他（城久工区）工事

工事別工事名:湾頭原２号幹線水路他（城久工区）工事

コード	名　称	数　量	単位	単　価	金　額	備　考
S02115	配管工		人		1.000 人	歩A 当たり算出
	配管工			時間的制約:なし 夜間制約作業時間:0.0	制約作業時間:0.0 冬期補正:なし	
	1)労務ｺｰﾄﾞ 2)労務単価算定区分	R02006 基(B)		豪雪補正:なし 基本給時間:8.0	亜熱帯補正:なし 超勤時間:0.0	
				深夜時間:0.0	週休:月単位	
R02006	配管工	1.000	人	24,072	24,072	
	合　計				24,072	算出数量 1.000 人
	単　価				24,072	
	＊＊＊　S単－ 14号　＊＊＊					
S02116	ダクタイル鋳鉄管　内面シリカエポキシ樹脂塗装		本		1.000 各単位	歩A 当たり算出
	ダクタイル鋳鉄管　内面シリカエポキシ樹脂塗装 ALW形 2種 径　500 長6.0m ｺﾞﾑ輪含む,,			時間的制約:なし 夜間制約作業時間:0.0	制約作業時間:0.0 冬期補正:なし	
	1)資材区分 2)地域資材単価コード（P）	地域資材（Pコード） P03418		豪雪補正:なし 基本給時間:8.0	亜熱帯補正:なし 超勤時間:0.0	
	3)地区資材単価コード（J） 4)施設機械資材単価コード（K）			深夜時間:0.0	週休:月単位	
P03418	ダクタイル鋳鉄管　内面シリカエポキシ樹脂塗装 ALW形 2種 径　500 長6.0m ｺﾞﾑ輪含む	1.000	本	128,000	128,000	
	合　計				128,000	算出数量 1.000 各単位
	単　価				128,000	
	＊＊＊　S単－ 15号　＊＊＊					
S02116	ダクタイル鋳鉄管　内面モルタルライニング		本		1.000 各単位	歩A 当たり算出
	ダクタイル鋳鉄管　内面モルタルライニング K形　5種･DB 径500　長6.00m,,			時間的制約:なし 夜間制約作業時間:0.0	制約作業時間:0.0 冬期補正:なし	
	1)資材区分 2)地域資材単価コード（P）	地域資材（Pコード） P03303		豪雪補正:なし 基本給時間:8.0	亜熱帯補正:なし 超勤時間:0.0	
	3)地区資材単価コード（J） 4)施設機械資材単価コード（K）			深夜時間:0.0	週休:月単位	
P03303	ダクタイル鋳鉄管　内面モルタルライニング K形　5種･DB 径500　長6.00m	1.000	本	209,000	209,000	
	合　計				209,000	算出数量 1.000 各単位
	単　価				209,000	
	＊＊＊　S単－ 16号　＊＊＊					
S02116	K形継輪		本		1.000 各単位	歩A 当たり算出
	K形継輪 φ500,,			時間的制約:なし 夜間制約作業時間:0.0	制約作業時間:0.0 冬期補正:なし	
	1)資材区分 2)地域資材単価コード（P）	地域資材（Pコード） P96011		豪雪補正:なし 基本給時間:8.0	亜熱帯補正:なし 超勤時間:0.0	
	3)地区資材単価コード（J） 4)施設機械資材単価コード（K）			深夜時間:0.0	週休:月単位	
P96011	K形継輪 φ500	1.000	本	91,800	91,800	
	合　計				91,800	算出数量 1.000 各単位
	単　価				91,800	
	＊＊＊　S単－ 17号　＊＊＊					
S02116	ダクタイル鋳鉄管用接合部品		組		1.000 各単位	歩A 当たり算出
	ダクタイル鋳鉄管用接合部品 K形押輪ボルト・ゴム輪　径500,,			時間的制約:なし 夜間制約作業時間:0.0	制約作業時間:0.0 冬期補正:なし	
	1)資材区分 2)地域資材単価コード（P）	地域資材（Pコード） P03522		豪雪補正:なし 基本給時間:8.0	亜熱帯補正:なし 超勤時間:0.0	
	3)地区資材単価コード（J） 4)施設機械資材単価コード（K）			深夜時間:0.0	週休:月単位	
P03522	ダクタイル鋳鉄管用接合部品 K形押輪ボルト・ゴム輪　径500	1.000	組	21,700	21,700	
	合　計				21,700	算出数量 1.000 各単位
	単　価				21,700	

事業名	喜界島農業水利事業
工事名	湾頭原２号幹線水路他（城久工区）工事

工事別工事名:湾頭原２号幹線水路他（城久工区）工事

コード	名　称	数　量	単位	単　価	金　額	備　考
	＊＊＊　S単－ 18号　＊＊＊					
S02116	ダクタイル鋳鉄管用接合部品		組		1.000 各単位	歩A 当たり算出
	ダクタイル鋳鉄管用接合部品 K形押輪ボルト・ゴム輪　径300,,			時間的制約:なし 夜間制約作業時間:0.0	制約作業時間:0.0 冬期補正:なし	
	1)資材区分 2)地域資材単価コード（P）	地域資材（Pコード） P03518		豪雪補正:なし 基本給時間:8.0	亜熱帯補正:なし 超勤時間:0.0	
	3)地区資材単価コード（J） 4)施設機械資材単価コード（K）			深夜時間:0.0	週休:月単位	
P03518	ダクタイル鋳鉄管用接合部品 K形押輪ボルト・ゴム輪　径300	1.000	組	11,400	11,400	
	合　計				11,400	算出数量 1.000 各単位
	単　価				11,400	
	＊＊＊　S単－ 19号　＊＊＊					
S02116	ダクタイル鋳鉄管用接合部品		組		1.000 各単位	歩A 当たり算出
	ダクタイル鋳鉄管用接合部品 GF1フランジ形 7.5K 径75,,			時間的制約:なし 夜間制約作業時間:0.0	制約作業時間:0.0 冬期補正:なし	
	1)資材区分 2)地域資材単価コード（P）	地域資材（Pコード） P03555		豪雪補正:なし 基本給時間:8.0	亜熱帯補正:なし 超勤時間:0.0	
	3)地区資材単価コード（J） 4)施設機械資材単価コード（K）			深夜時間:0.0	週休:月単位	
P03555	ダクタイル鋳鉄管用接合部品 GF1フランジ形 7.5K 径75	1.000	組	3,490	3,490	
	合　計				3,490	算出数量 1.000 各単位
	単　価				3,490	
	＊＊＊　S単－ 20号　＊＊＊					
S02116	ダクタイル鋳鉄管　内面シリカエポキシ樹脂塗装		本		1.000 各単位	歩A 当たり算出
	ダクタイル鋳鉄管　内面シリカエポキシ樹脂塗装 ALW形 2種 径　400 長6.0m ｺﾞﾑ輪含む,,			時間的制約:なし 夜間制約作業時間:0.0	制約作業時間:0.0 冬期補正:なし	
	1)資材区分 2)地域資材単価コード（P）	地域資材（Pコード） P03416		豪雪補正:なし 基本給時間:8.0	亜熱帯補正:なし 超勤時間:0.0	
	3)地区資材単価コード（J） 4)施設機械資材単価コード（K）			深夜時間:0.0	週休:月単位	
P03416	ダクタイル鋳鉄管　内面シリカエポキシ樹脂塗装 ALW形 2種 径　400 長6.0m ｺﾞﾑ輪含む	1.000	本	94,700	94,700	
	合　計				94,700	算出数量 1.000 各単位
	単　価				94,700	
	＊＊＊　S単－ 21号　＊＊＊					
S02116	ダクタイル鋳鉄管　内面モルタルライニング		本		1.000 各単位	歩A 当たり算出
	ダクタイル鋳鉄管　内面モルタルライニング K形　5種･DB 径400　長6.00m,,			時間的制約:なし 夜間制約作業時間:0.0	制約作業時間:0.0 冬期補正:なし	
	1)資材区分 2)地域資材単価コード（P）	地域資材（Pコード） P03301		豪雪補正:なし 基本給時間:8.0	亜熱帯補正:なし 超勤時間:0.0	
	3)地区資材単価コード（J） 4)施設機械資材単価コード（K）			深夜時間:0.0	週休:月単位	
P03301	ダクタイル鋳鉄管　内面モルタルライニング K形　5種･DB 径400　長6.00m	1.000	本	143,000	143,000	
	合　計				143,000	算出数量 1.000 各単位
	単　価				143,000	
	＊＊＊　S単－ 22号　＊＊＊					
S02116	K形継輪		本		1.000 各単位	歩A 当たり算出
	K形継輪 φ400,,			時間的制約:なし 夜間制約作業時間:0.0	制約作業時間:0.0 冬期補正:なし	
	1)資材区分 2)地域資材単価コード（P）	地域資材（Pコード） P96012		豪雪補正:なし 基本給時間:8.0	亜熱帯補正:なし 超勤時間:0.0	
	3)地区資材単価コード（J） 4)施設機械資材単価コード（K）			深夜時間:0.0	週休:月単位	
P96012	K形継輪 φ400	1.000	本	67,800	67,800	

事業名	喜界島農業水利事業
工事名	湾頭原２号幹線水路他（城久工区）工事

工事別工事名:湾頭原２号幹線水路他（城久工区）工事

コード	名　称	数　量	単位	単　価	金　額	備　考
	合　　計				67,800	算出数量 1.000 各単位
	単　　価				67,800	
	＊＊＊　Ｓ単－ 23号　＊＊＊					
S02116	ダクタイル鋳鉄管用接合部品		組		1.000 各単位	歩A 当たり算出
	ダクタイル鋳鉄管用接合部品 K形押輪ボルト・ゴム輪　径400,,			時間的制約:なし 夜間制約作業時間:0.0	制約作業時間:0.0 冬期補正:なし	
	1)資材区分 2)地域資材単価コード（P）	地域資材（Pコード） P03520		豪雪補正:なし 基本給時間:8.0	亜熱帯補正:なし 超勤時間:0.0	
	3)地区資材単価コード（J） 4)施設機械資材単価コード（K）			深夜時間:0.0	週休:月単位	
P03520	ダクタイル鋳鉄管用接合部品 K形押輪ボルト・ゴム輪　径400	1.000	組	17,400	17,400	
	合　　計				17,400	算出数量 1.000 各単位
	単　　価				17,400	
	＊＊＊　Ｓ単－ 24号　＊＊＊					
S02116	ダクタイル鋳鉄管用接合部品		組		1.000 各単位	歩A 当たり算出
	ダクタイル鋳鉄管用接合部品 K形押輪ボルト・ゴム輪　径200,,			時間的制約:なし 夜間制約作業時間:0.0	制約作業時間:0.0 冬期補正:なし	
	1)資材区分 2)地域資材単価コード（P）	地域資材（Pコード） P03516		豪雪補正:なし 基本給時間:8.0	亜熱帯補正:なし 超勤時間:0.0	
	3)地区資材単価コード（J） 4)施設機械資材単価コード（K）			深夜時間:0.0	週休:月単位	
P03516	ダクタイル鋳鉄管用接合部品 K形押輪ボルト・ゴム輪　径200	1.000	組	6,140	6,140	
	合　　計				6,140	算出数量 1.000 各単位
	単　　価				6,140	
	＊＊＊　Ｓ単－ 25号　＊＊＊					
S02116	ダクタイル鋳鉄管　内面シリカエポキシ樹脂塗装		本		1.000 各単位	歩A 当たり算出
	ダクタイル鋳鉄管　内面シリカエポキシ樹脂塗装 ALW形 2種 径　300 長6.0m ｺﾞﾑ輪含む,,			時間的制約:なし 夜間制約作業時間:0.0	制約作業時間:0.0 冬期補正:なし	
	1)資材区分 2)地域資材単価コード（P）	地域資材（Pコード） P03414		豪雪補正:なし 基本給時間:8.0	亜熱帯補正:なし 超勤時間:0.0	
	3)地区資材単価コード（J） 4)施設機械資材単価コード（K）			深夜時間:0.0	週休:月単位	
P03414	ダクタイル鋳鉄管　内面シリカエポキシ樹脂塗装 ALW形 2種 径　300 長6.0m ｺﾞﾑ輪含む	1.000	本	63,800	63,800	
	合　　計				63,800	算出数量 1.000 各単位
	単　　価				63,800	
	＊＊＊　Ｓ単－ 26号　＊＊＊					
S02116	ダクタイル鋳鉄管　内面モルタルライニング		本		1.000 各単位	歩A 当たり算出
	ダクタイル鋳鉄管　内面モルタルライニング K形　　5種･DB 径300　　長6.00m,,			時間的制約:なし 夜間制約作業時間:0.0	制約作業時間:0.0 冬期補正:なし	
	1)資材区分 2)地域資材単価コード（P）	地域資材（Pコード） P03299		豪雪補正:なし 基本給時間:8.0	亜熱帯補正:なし 超勤時間:0.0	
	3)地区資材単価コード（J） 4)施設機械資材単価コード（K）			深夜時間:0.0	週休:月単位	
P03299	ダクタイル鋳鉄管　内面モルタルライニング K形　　5種･DB 径300　　長6.00m	1.000	本	99,000	99,000	
	合　　計				99,000	算出数量 1.000 各単位
	単　　価				99,000	
	＊＊＊　Ｓ単－ 27号　＊＊＊					
S02116	K形継輪		本		1.000 各単位	歩A 当たり算出
	K形継輪 φ300,,			時間的制約:なし 夜間制約作業時間:0.0	制約作業時間:0.0 冬期補正:なし	
	1)資材区分 2)地域資材単価コード（P）	地域資材（Pコード） P96013		豪雪補正:なし 基本給時間:8.0	亜熱帯補正:なし 超勤時間:0.0	

事業名	喜界島農業水利事業
工事名	湾頭原２号幹線水路他（城久工区）工事

工事別工事名:湾頭原２号幹線水路他（城久工区）工事

コード	名　称	数　量	単位	単　価	金　額	備　考
	3)地区資材単価コード（J） 4)施設機械資材単価コード（K）			深夜時間:0.0	週休:月単位	
P96013	K形継輪 φ300	1.000	本	48,000	48,000	
	合　計				48,000	算出数量 1.000 各単位
	単　価				48,000	
	＊＊＊　S単－ 28号　＊＊＊					
S02116	ダクタイル鋳鉄管用接合部品		組		1.000 各単位	歩A 当たり算出
	ダクタイル鋳鉄管用接合部品 GF1フランジ形 7.5K 径300,,			時間的制約:なし 夜間制約作業時間:0.0	制約作業時間:0.0 冬期補正:なし	
	1)資材区分 2)地域資材単価コード（P）	地域資材（Pコード） P03560		豪雪補正:なし 基本給時間:8.0	亜熱帯補正:なし 超勤時間:0.0	
	3)地区資材単価コード（J） 4)施設機械資材単価コード（K）			深夜時間:0.0	週休:月単位	
P03560	ダクタイル鋳鉄管用接合部品 GF1フランジ形 7.5K 径300	1.000	組	16,200	16,200	
	合　計				16,200	算出数量 1.000 各単位
	単　価				16,200	
	＊＊＊　S単－ 29号　＊＊＊					
S02116	積卸し費		ton		1.000 各単位	歩A 当たり算出
	積卸し費 積込み(又は取卸し)のみ,,			時間的制約:なし 夜間制約作業時間:0.0	制約作業時間:0.0 冬期補正:なし	
	1)資材区分 2)地域資材単価コード（P）	地域資材（Pコード） P46403		豪雪補正:なし 基本給時間:8.0	亜熱帯補正:なし 超勤時間:0.0	
	3)地区資材単価コード（J） 4)施設機械資材単価コード（K）			深夜時間:0.0	週休:月単位	
P46403	積卸し費 積込み(又は取卸し)のみ	1.000	ton	750	750	
	合　計				750	算出数量 1.000 各単位
	単　価				750	
	＊＊＊　S単－ 30号　＊＊＊					
S02116	急速空気弁		基		1.000 各単位	歩A 当たり算出
	急速空気弁 7.5K 樹脂製 補修弁付 φ75 フランジ形,,			時間的制約:なし 夜間制約作業時間:0.0	制約作業時間:0.0 冬期補正:なし	
	1)資材区分 2)地域資材単価コード（P）	地域資材（Pコード） P96005		豪雪補正:なし 基本給時間:8.0	亜熱帯補正:なし 超勤時間:0.0	
	3)地区資材単価コード（J） 4)施設機械資材単価コード（K）			深夜時間:0.0	週休:月単位	
P96005	急速空気弁 7.5K 樹脂製 補修弁付 φ75 フランジ形	1.000	基	132,000	132,000	
	合　計				132,000	算出数量 1.000 各単位
	単　価				132,000	
	＊＊＊　S単－ 31号　＊＊＊					
S02116	農業用空気弁		基		1.000 各単位	歩A 当たり算出
	農業用空気弁 φ25 7.5K FCD製 合成樹脂製 フランジ形 コック付,,			時間的制約:なし 夜間制約作業時間:0.0	制約作業時間:0.0 冬期補正:なし	
	1)資材区分 2)地域資材単価コード（P）	地域資材（Pコード） P96006		豪雪補正:なし 基本給時間:8.0	亜熱帯補正:なし 超勤時間:0.0	
	3)地区資材単価コード（J） 4)施設機械資材単価コード（K）			深夜時間:0.0	週休:月単位	
P96006	農業用空気弁 φ25 7.5K FCD製 合成樹脂製 フランジ形 コック付	1.000	基	64,800	64,800	
	合　計				64,800	算出数量 1.000 各単位
	単　価				64,800	
	＊＊＊　S単－ 32号　＊＊＊					
S02116	農業用補修弁（レバー式）		基		1.000 各単位	歩A 当たり算出

事業名	喜界島農業水利事業
工事名	湾頭原２号幹線水路他（城久工区）工事

工事別工事名:湾頭原２号幹線水路他（城久工区）工事

コード	名　称	数　量	単位	単　価	金　額	備　考
	農業用補修弁（レバー式） φ75 7.5k FCD製 合成樹脂製 浅埋設対応形,,			時間的制約:なし 夜間制約作業時間:0.0	制約作業時間:0.0 冬期補正:なし	
	1)資材区分 2)地域資材単価コード（P）	地域資材（Pコード） P96094		豪雪補正:なし 基本給時間:8.0	亜熱帯補正:なし 超勤時間:0.0	
	3)地区資材単価コード（J） 4)施設機械資材単価コード（K）			深夜時間:0.0	週休:月単位	
P96094	農業用補修弁（レバー式） φ75 7.5k FCD製 合成樹脂製 浅埋設対応形	1.000	基	54,000	54,000	
	合　計				54,000	算出数量 1.000 各単位
	単　価				54,000	
	＊＊＊　S単－ 33号　＊＊＊					
S02116	ダクタイル鋳鉄管用接合部品		組		1.000 各単位	歩A 当たり算出
	ダクタイル鋳鉄管用接合部品 GF1フランジ形 7.5K 径150,,			時間的制約:なし 夜間制約作業時間:0.0	制約作業時間:0.0 冬期補正:なし	
	1)資材区分 2)地域資材単価コード（P）	地域資材（Pコード） P03557		豪雪補正:なし 基本給時間:8.0	亜熱帯補正:なし 超勤時間:0.0	
	3)地区資材単価コード（J） 4)施設機械資材単価コード（K）			深夜時間:0.0	週休:月単位	
P03557	ダクタイル鋳鉄管用接合部品 GF1フランジ形 7.5K 径150	1.000	組	5,450	5,450	
	合　計				5,450	算出数量 1.000 各単位
	単　価				5,450	
	＊＊＊　S単－ 34号　＊＊＊					
S02116	硬質ポリ塩化ビニル管用継手		個		1.000 各単位	歩A 当たり算出
	硬質ポリ塩化ビニル管用継手 RRベンド　φ150×22°1/2,,			時間的制約:なし 夜間制約作業時間:0.0	制約作業時間:0.0 冬期補正:なし	
	1)資材区分 2)地域資材単価コード（P）	地域資材（Pコード） P96021		豪雪補正:なし 基本給時間:8.0	亜熱帯補正:なし 超勤時間:0.0	
	3)地区資材単価コード（J） 4)施設機械資材単価コード（K）			深夜時間:0.0	週休:月単位	
P96021	硬質ポリ塩化ビニル管用継手 RRベンド　φ150×22°1/2	1.000	個	14,900	14,900	
	合　計				14,900	算出数量 1.000 各単位
	単　価				14,900	
	＊＊＊　S単－ 35号　＊＊＊					
S02116	硬質ポリ塩化ビニル管用継手		個		1.000 各単位	歩A 当たり算出
	硬質ポリ塩化ビニル管用継手 MFジョイント φ150 7.5K フランジ,,			時間的制約:なし 夜間制約作業時間:0.0	制約作業時間:0.0 冬期補正:なし	
	1)資材区分 2)地域資材単価コード（P）	地域資材（Pコード） P96028		豪雪補正:なし 基本給時間:8.0	亜熱帯補正:なし 超勤時間:0.0	
	3)地区資材単価コード（J） 4)施設機械資材単価コード（K）			深夜時間:0.0	週休:月単位	
P96028	硬質ポリ塩化ビニル管用継手 MFジョイント φ150 7.5K フランジ	1.000	個	26,500	26,500	
	合　計				26,500	算出数量 1.000 各単位
	単　価				26,500	
	＊＊＊　S単－ 36号　＊＊＊					
S02116	ダクタイル鋳鉄管　内面モルタルライニング		本		1.000 各単位	歩A 当たり算出
	ダクタイル鋳鉄管　内面モルタルライニング K形 3種管　　径150　長5.0m,,			時間的制約:なし 夜間制約作業時間:0.0	制約作業時間:0.0 冬期補正:なし	
	1)資材区分 2)地域資材単価コード（P）	地域資材（Pコード） P03066		豪雪補正:なし 基本給時間:8.0	亜熱帯補正:なし 超勤時間:0.0	
	3)地区資材単価コード（J） 4)施設機械資材単価コード（K）			深夜時間:0.0	週休:月単位	
P03066	ダクタイル鋳鉄管　内面モルタルライニング K形 3種管　　径150　長5.0m	1.000	本	54,600	54,600	
	合　計				54,600	算出数量 1.000 各単位
	単　価				54,600	

事業名	喜界島農業水利事業
工事名	湾頭原２号幹線水路他（城久工区）工事

工事別工事名:湾頭原２号幹線水路他（城久工区）工事

コード	名　称	数　量	単位	単　価	金　額	備　考
	＊＊＊　S単－ 37号　＊＊＊					
S02116	ＭＦジョイント		個		1.000 各単位	歩A 当たり算出
	ＭＦジョイント 鋳鉄製φ200 7.5K フランジ 離脱防止機能付,,			時間的制約:なし 夜間制約作業時間:0.0	制約作業時間:0.0 冬期補正:なし	
	1)資材区分 2)地域資材単価コード（P）	地域資材（Pコード） P96026		豪雪補正:なし 基本給時間:8.0	亜熱帯補正:なし 超勤時間:0.0	
	3)地区資材単価コード（J） 4)施設機械資材単価コード（K）			深夜時間:0.0	週休:月単位	
P96026	ＭＦジョイント 鋳鉄製φ200 7.5K フランジ 離脱防止機能付	1.000	個	46,600	46,600	
	合　　計				46,600	算出数量 1.000 各単位
	単　　価				46,600	
	＊＊＊　S単－ 38号　＊＊＊					
S02116	ＭＦジョイント		個		1.000 各単位	歩A 当たり算出
	ＭＦジョイント 鋳鉄製φ200 7.5K フランジ,,			時間的制約:なし 夜間制約作業時間:0.0	制約作業時間:0.0 冬期補正:なし	
	1)資材区分 2)地域資材単価コード（P）	地域資材（Pコード） P96029		豪雪補正:なし 基本給時間:8.0	亜熱帯補正:なし 超勤時間:0.0	
	3)地区資材単価コード（J） 4)施設機械資材単価コード（K）			深夜時間:0.0	週休:月単位	
P96029	ＭＦジョイント 鋳鉄製φ200 7.5K フランジ	1.000	個	35,000	35,000	
	合　　計				35,000	算出数量 1.000 各単位
	単　　価				35,000	
	＊＊＊　S単－ 39号　＊＊＊					
S02116	マンホール蓋		組		1.000 各単位	歩A 当たり算出
	マンホール蓋 φ600 T-25用 受枠共,,			時間的制約:なし 夜間制約作業時間:0.0	制約作業時間:0.0 冬期補正:なし	
	1)資材区分 2)地域資材単価コード（P）	地域資材（Pコード） P96031		豪雪補正:なし 基本給時間:8.0	亜熱帯補正:なし 超勤時間:0.0	
	3)地区資材単価コード（J） 4)施設機械資材単価コード（K）			深夜時間:0.0	週休:月単位	
P96031	マンホール蓋 φ600 T-25用 受枠共	1.000	組	80,100	80,100	
	合　　計				80,100	算出数量 1.000 各単位
	単　　価				80,100	
	＊＊＊　S単－ 40号　＊＊＊					
S02116	調整モルタル		m3		1.000 各単位	歩A 当たり算出
	調整モルタル 無収縮,,			時間的制約:なし 夜間制約作業時間:0.0	制約作業時間:0.0 冬期補正:なし	
	1)資材区分 2)地域資材単価コード（P）	地域資材（Pコード） P96032		豪雪補正:なし 基本給時間:8.0	亜熱帯補正:なし 超勤時間:0.0	
	3)地区資材単価コード（J） 4)施設機械資材単価コード（K）			深夜時間:0.0	週休:月単位	
P96032	調整モルタル 無収縮	1.000	m3	9,790	9,790	
	合　　計				9,790	算出数量 1.000 各単位
	単　　価				9,790	
	＊＊＊　S単－ 41号　＊＊＊					
S02116	組立３号マンホール調整リング		個		1.000 各単位	歩A 当たり算出
	組立３号マンホール調整リング φ600 H=50mm JSWAS A11 Ⅰ種,,			時間的制約:なし 夜間制約作業時間:0.0	制約作業時間:0.0 冬期補正:なし	
	1)資材区分 2)地域資材単価コード（P）	地域資材（Pコード） P96033		豪雪補正:なし 基本給時間:8.0	亜熱帯補正:なし 超勤時間:0.0	
	3)地区資材単価コード（J） 4)施設機械資材単価コード（K）			深夜時間:0.0	週休:月単位	
P96033	組立３号マンホール調整リング φ600 H=50mm JSWAS A11 Ⅰ種	1.000	個	10,500	10,500	
	合　　計				10,500	算出数量 1.000 各単位

事業名	喜界島農業水利事業
工事名	湾頭原２号幹線水路他（城久工区）工事

工事別工事名:湾頭原２号幹線水路他（城久工区）工事

コード	名　称	数　量	単位	単　価	金　額	備　考
	単　　価				10,500	
	＊＊＊　S単－ 42号　＊＊＊					
S02116	組立マンホール		個		1.000 各単位	歩A 当たり算出
	組立マンホール 斜壁 φ600×φ900 H=600,,			時間的制約:なし 夜間制約作業時間:0.0	制約作業時間:0.0 冬期補正:なし	
	1)資材区分 2)地域資材単価コード（P）	地域資材（Pコード） P96038		豪雪補正:なし 基本給時間:8.0	亜熱帯補正:なし 超勤時間:0.0	
	3)地区資材単価コード（J） 4)施設機械資材単価コード（K）			深夜時間:0.0	週休:月単位	
P96038	組立マンホール 斜壁 φ600×φ900 H=600	1.000	個	75,800	75,800	
	合　　計				75,800	算出数量 1.000 各単位
	単　　価				75,800	
	＊＊＊　S単－ 43号　＊＊＊					
S02116	組立マンホール		個		1.000 各単位	歩A 当たり算出
	組立マンホール 底版 φ900 H=130,,			時間的制約:なし 夜間制約作業時間:0.0	制約作業時間:0.0 冬期補正:なし	
	1)資材区分 2)地域資材単価コード（P）	地域資材（Pコード） P96039		豪雪補正:なし 基本給時間:8.0	亜熱帯補正:なし 超勤時間:0.0	
	3)地区資材単価コード（J） 4)施設機械資材単価コード（K）			深夜時間:0.0	週休:月単位	
P96039	組立マンホール 底版 φ900 H=130	1.000	個	61,500	61,500	
	合　　計				61,500	算出数量 1.000 各単位
	単　　価				61,500	
	＊＊＊　S単－ 44号　＊＊＊					
S02116	再生クラッシャラン		m3		1.000 各単位	歩A 当たり算出
	再生クラッシャラン ,RC-40 40～0mm,			時間的制約:なし 夜間制約作業時間:0.0	制約作業時間:0.0 冬期補正:なし	
	1)資材区分 2)地域資材単価コード（P）	地区資材（Jコード）		豪雪補正:なし 基本給時間:8.0	亜熱帯補正:なし 超勤時間:0.0	
	3)地区資材単価コード（J） 4)施設機械資材単価コード（K）	J03118		深夜時間:0.0	週休:月単位	
J03118	再生クラッシャラン RC-40 40～0mm	1.000	m3	5,000	5,000	
	合　　計				5,000	算出数量 1.000 各単位
	単　　価				5,000	
	＊＊＊　S単－ 45号　＊＊＊					
S02116	配管用炭素鋼鋼管		個		1.000 各単位	歩A 当たり算出
	配管用炭素鋼鋼管 SGP100A　90°エルボ,,			時間的制約:なし 夜間制約作業時間:0.0	制約作業時間:0.0 冬期補正:なし	
	1)資材区分 2)地域資材単価コード（P）	地域資材（Pコード） P96047		豪雪補正:なし 基本給時間:8.0	亜熱帯補正:なし 超勤時間:0.0	
	3)地区資材単価コード（J） 4)施設機械資材単価コード（K）			深夜時間:0.0	週休:月単位	
P96047	配管用炭素鋼鋼管 SGP100A　90°エルボ	1.000	個	3,150	3,150	
	合　　計				3,150	算出数量 1.000 各単位
	単　　価				3,150	
	＊＊＊　S単－ 46号　＊＊＊					
S02116	配管用炭素鋼鋼管		個		1.000 各単位	歩A 当たり算出
	配管用炭素鋼鋼管 SGP100A　180°エルボ,,			時間的制約:なし 夜間制約作業時間:0.0	制約作業時間:0.0 冬期補正:なし	
	1)資材区分 2)地域資材単価コード（P）	地域資材（Pコード） P96048		豪雪補正:なし 基本給時間:8.0	亜熱帯補正:なし 超勤時間:0.0	
	3)地区資材単価コード（J） 4)施設機械資材単価コード（K）			深夜時間:0.0	週休:月単位	

事業名	喜界島農業水利事業
工事名	湾頭原２号幹線水路他（城久工区）工事

工事別工事名:湾頭原２号幹線水路他（城久工区）工事

コード	名　称	数　量	単位	単　価	金　額	備　考
P96048	配管用炭素鋼鋼管 SGP100A　180°エルボ	1.000	個	6,780	6,780	
	合　計				6,780	算出数量 1.000 各単位
	単　価				6,780	
	＊＊＊　S単－ 47号　＊＊＊					
S02116	防虫目皿		個		1.000 各単位	歩A 当たり算出
	防虫目皿 100A用,,			時間的制約:なし 夜間制約作業時間:0.0	制約作業時間:0.0 冬期補正:なし	
	1)資材区分 2)地域資材単価コード（P）	地域資材（Pコード） P96049		豪雪補正:なし 基本給時間:8.0	亜熱帯補正:なし 超勤時間:0.0	
	3)地区資材単価コード（J） 4)施設機械資材単価コード（K）			深夜時間:0.0	週休:月単位	
P96049	防虫目皿 100A用	1.000	個	14,400	14,400	
	合　計				14,400	算出数量 1.000 各単位
	単　価				14,400	
	＊＊＊　S単－ 48号　＊＊＊					
S02116	軽油		L		1.000 各単位	歩A 当たり算出
	軽油 ﾊﾟﾄﾛｰﾙ給油,,			時間的制約:なし 夜間制約作業時間:0.0	制約作業時間:0.0 冬期補正:なし	
	1)資材区分 2)地域資材単価コード（P）	地域資材（Pコード） P34029		豪雪補正:なし 基本給時間:8.0	亜熱帯補正:なし 超勤時間:0.0	
	3)地区資材単価コード（J） 4)施設機械資材単価コード（K）			深夜時間:0.0	週休:月単位	
P34029	軽油 ﾊﾟﾄﾛｰﾙ給油	1.000	L	184	184	
	合　計				184	算出数量 1.000 各単位
	単　価				184	
	＊＊＊　S単－ 49号　＊＊＊					
S02116	水道用円形鉄蓋		組		1.000 各単位	歩A 当たり算出
	水道用円形鉄蓋 JWWA B 132 円形鉄蓋3号 t-25用 φ500 簡易防水型,,			時間的制約:なし 夜間制約作業時間:0.0	制約作業時間:0.0 冬期補正:なし	
	1)資材区分 2)地域資材単価コード（P）	地域資材（Pコード） P96060		豪雪補正:なし 基本給時間:8.0	亜熱帯補正:なし 超勤時間:0.0	
	3)地区資材単価コード（J） 4)施設機械資材単価コード（K）			深夜時間:0.0	週休:月単位	
P96060	水道用円形鉄蓋 JWWA B 132 円形鉄蓋3号 t-25用 φ500 簡易防水型	1.000	組	56,200	56,200	
	合　計				56,200	算出数量 1.000 各単位
	単　価				56,200	
	＊＊＊　S単－ 50号　＊＊＊					
S02116	水道用円形鉄蓋接合部品		組		1.000 各単位	歩A 当たり算出
	水道用円形鉄蓋接合部品 鉄蓋接合部品　円形鉄蓋３号用（φ500）,,			時間的制約:なし 夜間制約作業時間:0.0	制約作業時間:0.0 冬期補正:なし	
	1)資材区分 2)地域資材単価コード（P）	地域資材（Pコード） P96071		豪雪補正:なし 基本給時間:8.0	亜熱帯補正:なし 超勤時間:0.0	
	3)地区資材単価コード（J） 4)施設機械資材単価コード（K）			深夜時間:0.0	週休:月単位	
P96071	水道用円形鉄蓋接合部品 鉄蓋接合部品　円形鉄蓋３号用（φ500）	1.000	組	3,110	3,110	
	合　計				3,110	算出数量 1.000 各単位
	単　価				3,110	
	＊＊＊　S単－ 51号　＊＊＊					
S02116	水道用レジンコンクリート製ボックス		個		1.000 各単位	歩A 当たり算出
	水道用レジンコンクリート製ボックス JWWA K 148 円形３号　上部壁 φ500　H=200mm,,			時間的制約:なし 夜間制約作業時間:0.0	制約作業時間:0.0 冬期補正:なし	

事業名	喜界島農業水利事業
工事名	湾頭原２号幹線水路他（城久工区）工事

工事別工事名:湾頭原２号幹線水路他（城久工区）工事

コード	名　称	数　量	単位	単　価	金　額	備　考
	1)資材区分 2)地域資材単価コード（P）	地域資材（Pコード） P96061		豪雪補正:なし 基本給時間:8.0	亜熱帯補正:なし 超勤時間:0.0	
	3)地区資材単価コード（J） 4)施設機械資材単価コード（K）			深夜時間:0.0	週休:月単位	
P96061	水道用レジンコンクリート製ボックス JWWA K 148 円形３号　上部壁 φ500　H=200mm	1.000	個	23,300	23,300	
	合　　計				23,300	算出数量 1.000 各単位
	単　　価				23,300	
	＊＊＊　S単－ 52号　＊＊＊					
S02116	水道用レジンコンクリート製ボックス		個		1.000 各単位	歩A 当たり算出
	水道用レジンコンクリート製ボックス JWWA K 148 円形３号　下部壁 φ500　H=200mm,,			時間的制約:なし 夜間制約作業時間:0.0	制約作業時間:0.0 冬期補正:なし	
	1)資材区分 2)地域資材単価コード（P）	地域資材（Pコード） P96093		豪雪補正:なし 基本給時間:8.0	亜熱帯補正:なし 超勤時間:0.0	
	3)地区資材単価コード（J） 4)施設機械資材単価コード（K）			深夜時間:0.0	週休:月単位	
P96093	水道用レジンコンクリート製ボックス JWWA K 148 円形３号　下部壁 φ500　H=200mm	1.000	個	11,300	11,300	
	合　　計				11,300	算出数量 1.000 各単位
	単　　価				11,300	
	＊＊＊　S単－ 53号　＊＊＊					
S02116	水道用レジンコンクリート製ボックス		個		1.000 各単位	歩A 当たり算出
	水道用レジンコンクリート製ボックス JWWA K 148 円形３号　底板 φ500　H=40mm,,			時間的制約:なし 夜間制約作業時間:0.0	制約作業時間:0.0 冬期補正:なし	
	1)資材区分 2)地域資材単価コード（P）	地域資材（Pコード） P96063		豪雪補正:なし 基本給時間:8.0	亜熱帯補正:なし 超勤時間:0.0	
	3)地区資材単価コード（J） 4)施設機械資材単価コード（K）			深夜時間:0.0	週休:月単位	
P96063	水道用レジンコンクリート製ボックス JWWA K 148 円形３号　底板 φ500　H=40mm	1.000	個	13,100	13,100	
	合　　計				13,100	算出数量 1.000 各単位
	単　　価				13,100	
	＊＊＊　S単－ 54号　＊＊＊					
S02116	水道用円形鉄蓋		組		1.000 各単位	歩A 当たり算出
	水道用円形鉄蓋 JWWA B132 円形鉄蓋1号 t-25用 φ250 簡易防水型,,			時間的制約:なし 夜間制約作業時間:0.0	制約作業時間:0.0 冬期補正:なし	
	1)資材区分 2)地域資材単価コード（P）	地域資材（Pコード） P96051		豪雪補正:なし 基本給時間:8.0	亜熱帯補正:なし 超勤時間:0.0	
	3)地区資材単価コード（J） 4)施設機械資材単価コード（K）			深夜時間:0.0	週休:月単位	
P96051	水道用円形鉄蓋 JWWA B132 円形鉄蓋1号 t-25用 φ250 簡易防水型	1.000	組	20,900	20,900	
	合　　計				20,900	算出数量 1.000 各単位
	単　　価				20,900	
	＊＊＊　S単－ 55号　＊＊＊					
S02116	水道用円形鉄蓋接合部品		組		1.000 各単位	歩A 当たり算出
	水道用円形鉄蓋接合部品 鉄蓋接合部品　円形鉄蓋１号用（φ250）,,			時間的制約:なし 夜間制約作業時間:0.0	制約作業時間:0.0 冬期補正:なし	
	1)資材区分 2)地域資材単価コード（P）	地域資材（Pコード） P96070		豪雪補正:なし 基本給時間:8.0	亜熱帯補正:なし 超勤時間:0.0	
	3)地区資材単価コード（J） 4)施設機械資材単価コード（K）			深夜時間:0.0	週休:月単位	
P96070	水道用円形鉄蓋接合部品 鉄蓋接合部品　円形鉄蓋１号用（φ250）	1.000	組	802	802	
	合　　計				802	算出数量 1.000 各単位
	単　　価				802	
	＊＊＊　S単－ 56号　＊＊＊					

事業名	喜界島農業水利事業
工事名	湾頭原２号幹線水路他（城久工区）工事

工事別工事名:湾頭原２号幹線水路他（城久工区）工事

コード	名　称	数　量	単位	単　価	金　額	備　考
S02116	水道用レジンコンクリート製ボックス		個		1.000 各単位	歩A 当たり算出
	水道用レジンコンクリート製ボックス JWWA K 148 円形１号　調整リング φ250　H=50mm,,			時間的制約:なし 夜間制約作業時間:0.0	制約作業時間:0.0 冬期補正:なし	
	1)資材区分 2)地域資材単価コード（P）	地域資材（Pコード） P96052		豪雪補正:なし 基本給時間:8.0	亜熱帯補正:なし 超勤時間:0.0	
	3)地区資材単価コード（J） 4)施設機械資材単価コード（K）			深夜時間:0.0	週休:月単位	
P96052	水道用レジンコンクリート製ボックス JWWA K 148 円形１号　調整リング φ250　H=50mm	1.000	個	4,190	4,190	
	合　計				4,190	算出数量 1.000 各単位
	単　価				4,190	
	＊＊＊　S単－ 57号　＊＊＊					
S02116	水道用レジンコンクリート製ボックス		個		1.000 各単位	歩A 当たり算出
	水道用レジンコンクリート製ボックス JWWA K 148 円形１号　上部壁 φ250　H=150mm,,			時間的制約:なし 夜間制約作業時間:0.0	制約作業時間:0.0 冬期補正:なし	
	1)資材区分 2)地域資材単価コード（P）	地域資材（Pコード） P96053		豪雪補正:なし 基本給時間:8.0	亜熱帯補正:なし 超勤時間:0.0	
	3)地区資材単価コード（J） 4)施設機械資材単価コード（K）			深夜時間:0.0	週休:月単位	
P96053	水道用レジンコンクリート製ボックス JWWA K 148 円形１号　上部壁 φ250　H=150mm	1.000	個	8,100	8,100	
	合　計				8,100	算出数量 1.000 各単位
	単　価				8,100	
	＊＊＊　S単－ 58号　＊＊＊					
S02116	水道用レジンコンクリート製ボックス		個		1.000 各単位	歩A 当たり算出
	水道用レジンコンクリート製ボックス JWWA K 148 円形１号　中部壁 φ250　H=100mm,,			時間的制約:なし 夜間制約作業時間:0.0	制約作業時間:0.0 冬期補正:なし	
	1)資材区分 2)地域資材単価コード（P）	地域資材（Pコード） P96055		豪雪補正:なし 基本給時間:8.0	亜熱帯補正:なし 超勤時間:0.0	
	3)地区資材単価コード（J） 4)施設機械資材単価コード（K）			深夜時間:0.0	週休:月単位	
P96055	水道用レジンコンクリート製ボックス JWWA K 148 円形１号　中部壁 φ250　H=100mm	1.000	個	3,730	3,730	
	合　計				3,730	算出数量 1.000 各単位
	単　価				3,730	
	＊＊＊　S単－ 59号　＊＊＊					
S02116	水道用レジンコンクリート製ボックス		個		1.000 各単位	歩A 当たり算出
	水道用レジンコンクリート製ボックス JWWA K 148 円形１号　中部壁 φ250　H=300mm,,			時間的制約:なし 夜間制約作業時間:0.0	制約作業時間:0.0 冬期補正:なし	
	1)資材区分 2)地域資材単価コード（P）	地域資材（Pコード） P96057		豪雪補正:なし 基本給時間:8.0	亜熱帯補正:なし 超勤時間:0.0	
	3)地区資材単価コード（J） 4)施設機械資材単価コード（K）			深夜時間:0.0	週休:月単位	
P96057	水道用レジンコンクリート製ボックス JWWA K 148 円形１号　中部壁 φ250　H=300mm	1.000	個	7,610	7,610	
	合　計				7,610	算出数量 1.000 各単位
	単　価				7,610	
	＊＊＊　S単－ 60号　＊＊＊					
S02116	水道用レジンコンクリート製ボックス		個		1.000 各単位	歩A 当たり算出
	水道用レジンコンクリート製ボックス JWWA K 148 円形１号　下部壁 φ250　H=300mm,,			時間的制約:なし 夜間制約作業時間:0.0	制約作業時間:0.0 冬期補正:なし	
	1)資材区分 2)地域資材単価コード（P）	地域資材（Pコード） P96058		豪雪補正:なし 基本給時間:8.0	亜熱帯補正:なし 超勤時間:0.0	
	3)地区資材単価コード（J） 4)施設機械資材単価コード（K）			深夜時間:0.0	週休:月単位	
P96058	水道用レジンコンクリート製ボックス JWWA K 148 円形１号　下部壁 φ250　H=300mm	1.000	個	8,950	8,950	
	合　計				8,950	算出数量 1.000 各単位
	単　価				8,950	

事業名	喜界島農業水利事業
工事名	湾頭原２号幹線水路他（城久工区）工事

工事別工事名:湾頭原２号幹線水路他（城久工区）工事

コード	名　称	数　量	単位	単　価	金　額	備　考
	＊＊＊　S単－ 61号　＊＊＊					
S02116	水道用レジンコンクリート製ボックス		個		1.000 各単位	歩A 当たり算出
	水道用レジンコンクリート製ボックス JWWA K 148 円形１号　底板 φ250　H=40mm,,			時間的制約:なし 夜間制約作業時間:0.0	制約作業時間:0.0 冬期補正:なし	
	1)資材区分 2)地域資材単価コード（P）	地域資材（Pコード） P96059		豪雪補正:なし 基本給時間:8.0	亜熱帯補正:なし 超勤時間:0.0	
	3)地区資材単価コード（J） 4)施設機械資材単価コード（K）			深夜時間:0.0	週休:月単位	
P96059	水道用レジンコンクリート製ボックス JWWA K 148 円形１号　底板 φ250　H=40mm	1.000	個	10,800	10,800	
	合　計				10,800	算出数量 1.000 各単位
	単　価				10,800	
	＊＊＊　S単－ 62号　＊＊＊					
S02116	弁操作用振れ止め金具		個		1.000 各単位	歩A 当たり算出
	弁操作用振れ止め金具 SUS304 φ250用,,			時間的制約:なし 夜間制約作業時間:0.0	制約作業時間:0.0 冬期補正:なし	
	1)資材区分 2)地域資材単価コード（P）	地域資材（Pコード） P96069		豪雪補正:なし 基本給時間:8.0	亜熱帯補正:なし 超勤時間:0.0	
	3)地区資材単価コード（J） 4)施設機械資材単価コード（K）			深夜時間:0.0	週休:月単位	
P96069	弁操作用振れ止め金具 SUS304 φ250用	1.000	個	39,100	39,100	
	合　計				39,100	算出数量 1.000 各単位
	単　価				39,100	
	＊＊＊　S単－ 63号　＊＊＊					
S02116	弁操作用ロッド		本		1.000 各単位	歩A 当たり算出
	弁操作用ロッド L=2700mm　φ38　SUS304製,,			時間的制約:なし 夜間制約作業時間:0.0	制約作業時間:0.0 冬期補正:なし	
	1)資材区分 2)地域資材単価コード（P）	地域資材（Pコード） P96068		豪雪補正:なし 基本給時間:8.0	亜熱帯補正:なし 超勤時間:0.0	
	3)地区資材単価コード（J） 4)施設機械資材単価コード（K）			深夜時間:0.0	週休:月単位	
P96068	弁操作用ロッド L=2700mm　φ38　SUS304製	1.000	本	137,000	137,000	
	合　計				137,000	算出数量 1.000 各単位
	単　価				137,000	
	＊＊＊　S単－ 64号　＊＊＊					
S02116	U形用蓋		枚		1.000 各単位	歩A 当たり算出
	U形用蓋 １種・450,,			時間的制約:なし 夜間制約作業時間:0.0	制約作業時間:0.0 冬期補正:なし	
	1)資材区分 2)地域資材単価コード（P）	地域資材（Pコード） P96072		豪雪補正:なし 基本給時間:8.0	亜熱帯補正:なし 超勤時間:0.0	
	3)地区資材単価コード（J） 4)施設機械資材単価コード（K）			深夜時間:0.0	週休:月単位	
P96072	U形用蓋 １種・450	1.000	枚	4,570	4,570	
	合　計				4,570	算出数量 1.000 各単位
	単　価				4,570	
	＊＊＊　S単－ 65号　＊＊＊					
S02116	弁操作用ロッド		本		1.000 各単位	歩A 当たり算出
	弁操作用ロッド L=700mm　φ38　SUS304製,,			時間的制約:なし 夜間制約作業時間:0.0	制約作業時間:0.0 冬期補正:なし	
	1)資材区分 2)地域資材単価コード（P）	地域資材（Pコード） P96064		豪雪補正:なし 基本給時間:8.0	亜熱帯補正:なし 超勤時間:0.0	
	3)地区資材単価コード（J） 4)施設機械資材単価コード（K）			深夜時間:0.0	週休:月単位	
P96064	弁操作用ロッド L=700mm　φ38　SUS304製	1.000	本	51,200	51,200	

事業名	喜界島農業水利事業
工事名	湾頭原２号幹線水路他（城久工区）工事

工事別工事名:湾頭原２号幹線水路他（城久工区）工事

コード	名　称	数　量	単位	単　価	金　額	備　考
	合　　計				51,200	算出数量 1.000 各単位
	単　　価				51,200	
	＊＊＊　Ｓ単－ 66号　＊＊＊					
S02116	水道用レジンコンクリート製ボックス		個		1.000 各単位	歩A 当たり算出
	水道用レジンコンクリート製ボックス JWWA K 148 円形１号　中部壁 φ250　H=200mm,,			時間的制約:なし 夜間制約作業時間:0.0	制約作業時間:0.0 冬期補正:なし	
	1)資材区分 2)地域資材単価コード（P）	地域資材（Pコード） P96056		豪雪補正:なし 基本給時間:8.0	亜熱帯補正:なし 超勤時間:0.0	
	3)地区資材単価コード（J） 4)施設機械資材単価コード（K）			深夜時間:0.0	週休:月単位	
P96056	水道用レジンコンクリート製ボックス JWWA K 148 円形１号　中部壁 φ250　H=200mm	1.000	個	5,770	5,770	
	合　　計				5,770	算出数量 1.000 各単位
	単　　価				5,770	
	＊＊＊　Ｓ単－ 67号　＊＊＊					
S02116	弁操作用ロッド		本		1.000 各単位	歩A 当たり算出
	弁操作用ロッド L=1500mm　φ38　SUS304製,,			時間的制約:なし 夜間制約作業時間:0.0	制約作業時間:0.0 冬期補正:なし	
	1)資材区分 2)地域資材単価コード（P）	地域資材（Pコード） P96066		豪雪補正:なし 基本給時間:8.0	亜熱帯補正:なし 超勤時間:0.0	
	3)地区資材単価コード（J） 4)施設機械資材単価コード（K）			深夜時間:0.0	週休:月単位	
P96066	弁操作用ロッド L=1500mm　φ38　SUS304製	1.000	本	76,800	76,800	
	合　　計				76,800	算出数量 1.000 各単位
	単　　価				76,800	
	＊＊＊　Ｓ単－ 68号　＊＊＊					
S02116	弁操作用ロッド		本		1.000 各単位	歩A 当たり算出
	弁操作用ロッド L=900mm　φ38　SUS304製,,			時間的制約:なし 夜間制約作業時間:0.0	制約作業時間:0.0 冬期補正:なし	
	1)資材区分 2)地域資材単価コード（P）	地域資材（Pコード） P96065		豪雪補正:なし 基本給時間:8.0	亜熱帯補正:なし 超勤時間:0.0	
	3)地区資材単価コード（J） 4)施設機械資材単価コード（K）			深夜時間:0.0	週休:月単位	
P96065	弁操作用ロッド L=900mm　φ38　SUS304製	1.000	本	51,200	51,200	
	合　　計				51,200	算出数量 1.000 各単位
	単　　価				51,200	
	＊＊＊　Ｓ単－ 69号　＊＊＊					
S02116	組立２号マンホール		個		1.000 各単位	歩A 当たり算出
	組立２号マンホール φ600 H=１50mm JSWAS A11 Ｉ種,,			時間的制約:なし 夜間制約作業時間:0.0	制約作業時間:0.0 冬期補正:なし	
	1)資材区分 2)地域資材単価コード（P）	地域資材（Pコード） P96040		豪雪補正:なし 基本給時間:8.0	亜熱帯補正:なし 超勤時間:0.0	
	3)地区資材単価コード（J） 4)施設機械資材単価コード（K）			深夜時間:0.0	週休:月単位	
P96040	組立２号マンホール φ600 H=１50mm JSWAS A11 Ｉ種	1.000	個	19,200	19,200	
	合　　計				19,200	算出数量 1.000 各単位
	単　　価				19,200	
	＊＊＊　Ｓ単－ 70号　＊＊＊					
S02116	組立マンホール		個		1.000 各単位	歩A 当たり算出
	組立マンホール 斜壁 φ600×φ1200 H=600 足掛金物付,,			時間的制約:なし 夜間制約作業時間:0.0	制約作業時間:0.0 冬期補正:なし	
	1)資材区分 2)地域資材単価コード（P）	地域資材（Pコード） P96041		豪雪補正:なし 基本給時間:8.0	亜熱帯補正:なし 超勤時間:0.0	

事業名	喜界島農業水利事業
工事名	湾頭原２号幹線水路他（城久工区）工事

工事別工事名:湾頭原２号幹線水路他（城久工区）工事

コード	名　称	数　量	単位	単　価	金　額	備　考
	3)地区資材単価コード（J） 4)施設機械資材単価コード（K）			深夜時間:0.0	週休:月単位	
P96041	組立マンホール 斜壁 φ600×φ1200 H=600 足掛金物付	1.000	個	107,000	107,000	
	合　計				107,000	算出数量 1.000 各単位
	単　価				107,000	
	＊＊＊　S単－ 71号　＊＊＊					
S02116	組立２号マンホール直壁		個		1.000 各単位	歩A 当たり算出
	組立２号マンホール直壁 φ1200 H=900mm JSWAS A11 Ⅰ種,,			時間的制約:なし 夜間制約作業時間:0.0	制約作業時間:0.0 冬期補正:なし	
	1)資材区分 2)地域資材単価コード（P）	地域資材（Pコード） P96091		豪雪補正:なし 基本給時間:8.0	亜熱帯補正:なし 超勤時間:0.0	
	3)地区資材単価コード（J） 4)施設機械資材単価コード（K）			深夜時間:0.0	週休:月単位	
P96091	組立２号マンホール直壁 φ1200 H=900mm JSWAS A11 Ⅰ種	1.000	個	136,000	136,000	
	合　計				136,000	算出数量 1.000 各単位
	単　価				136,000	
	＊＊＊　S単－ 72号　＊＊＊					
S02116	組立２号マンホール管取付		個		1.000 各単位	歩A 当たり算出
	組立２号マンホール管取付 φ1200 H=900mm JSWAS A11 Ⅰ種,,			時間的制約:なし 夜間制約作業時間:0.0	制約作業時間:0.0 冬期補正:なし	
	1)資材区分 2)地域資材単価コード（P）	地域資材（Pコード） P96046		豪雪補正:なし 基本給時間:8.0	亜熱帯補正:なし 超勤時間:0.0	
	3)地区資材単価コード（J） 4)施設機械資材単価コード（K）			深夜時間:0.0	週休:月単位	
P96046	組立２号マンホール管取付 φ1200 H=900mm JSWAS A11 Ⅰ種	1.000	個	146,000	146,000	
	合　計				146,000	算出数量 1.000 各単位
	単　価				146,000	
	＊＊＊　S単－ 73号　＊＊＊					
S02116	組立２号マンホール底版		個		1.000 各単位	歩A 当たり算出
	組立２号マンホール底版 φ1200 H=150mm JSWAS A11 Ⅰ種,,			時間的制約:なし 夜間制約作業時間:0.0	制約作業時間:0.0 冬期補正:なし	
	1)資材区分 2)地域資材単価コード（P）	地域資材（Pコード） P96044		豪雪補正:なし 基本給時間:8.0	亜熱帯補正:なし 超勤時間:0.0	
	3)地区資材単価コード（J） 4)施設機械資材単価コード（K）			深夜時間:0.0	週休:月単位	
P96044	組立２号マンホール底版 φ1200 H=150mm JSWAS A11 Ⅰ種	1.000	個	88,800	88,800	
	合　計				88,800	算出数量 1.000 各単位
	単　価				88,800	
	＊＊＊　S単－ 74号　＊＊＊					
S02116	組立マンホール		個		1.000 各単位	歩A 当たり算出
	組立マンホール 直壁 φ1200 H=1200 足掛金物付,,			時間的制約:なし 夜間制約作業時間:0.0	制約作業時間:0.0 冬期補正:なし	
	1)資材区分 2)地域資材単価コード（P）	地域資材（Pコード） P96043		豪雪補正:なし 基本給時間:8.0	亜熱帯補正:なし 超勤時間:0.0	
	3)地区資材単価コード（J） 4)施設機械資材単価コード（K）			深夜時間:0.0	週休:月単位	
P96043	組立マンホール 直壁 φ1200 H=1200 足掛金物付	1.000	個	154,000	154,000	
	合　計				154,000	算出数量 1.000 各単位
	単　価				154,000	
	＊＊＊　S単－ 75号　＊＊＊					
S02116	埋設物標示テープ		巻		1.000 各単位	歩A 当たり算出

事業名	喜界島農業水利事業
工事名	湾頭原２号幹線水路他（城久工区）工事

工事別工事名:湾頭原２号幹線水路他（城久工区）工事

コード	名　称	数　量	単位	単　価	金　額	備　考
	埋設物標示テープ 幅150mm 50m 2倍ﾎﾟﾘｴﾁﾚﾝｸﾛｽ,,			時間的制約:なし 夜間制約作業時間:0.0	制約作業時間:0.0 冬期補正:なし	
	1)資材区分 2)地域資材単価コード（P）	地域資材（Pコード） P39101		豪雪補正:なし 基本給時間:8.0	亜熱帯補正:なし 超勤時間:0.0	
	3)地区資材単価コード（J） 4)施設機械資材単価コード（K）			深夜時間:0.0	週休:月単位	
P39101	埋設物標示テープ 幅150mm 50m 2倍ﾎﾟﾘｴﾁﾚﾝｸﾛｽ	1.000	巻	9,400	9,400	
	合　計				9,400	算出数量 1.000 各単位
	単　価				9,400	
	＊＊＊　S単－ 76号　＊＊＊					
S02116	路盤紙　（クラフト紙）		㎡		1.000 各単位	歩A 当たり算出
	路盤紙　（クラフト紙）			時間的制約:なし 夜間制約作業時間:0.0	制約作業時間:0.0 冬期補正:なし	
	1)資材区分 2)地域資材単価コード（P）	地域資材（Pコード） P28201		豪雪補正:なし 基本給時間:8.0	亜熱帯補正:なし 超勤時間:0.0	
	3)地区資材単価コード（J） 4)施設機械資材単価コード（K）			深夜時間:0.0	週休:月単位	
P28201	路盤紙　（クラフト紙）	1.000	㎡	42	42	
	合　計				42	算出数量 1.000 各単位
	単　価				42	
	＊＊＊　S単－ 77号　＊＊＊					
S02116	鉄筋コンクリートL型側溝		個		1.000 各単位	歩A 当たり算出
	鉄筋コンクリートL型側溝 250B　乗入れ用,,			時間的制約:なし 夜間制約作業時間:0.0	制約作業時間:0.0 冬期補正:なし	
	1)資材区分 2)地域資材単価コード（P）	地域資材（Pコード） P96074		豪雪補正:なし 基本給時間:8.0	亜熱帯補正:なし 超勤時間:0.0	
	3)地区資材単価コード（J） 4)施設機械資材単価コード（K）			深夜時間:0.0	週休:月単位	
P96074	鉄筋コンクリートL型側溝 250B　乗入れ用	1.000	個	5,650	5,650	
	合　計				5,650	算出数量 1.000 各単位
	単　価				5,650	
	＊＊＊　S単－ 78号　＊＊＊					
S02116	ダクタイル鋳鉄管　内面モルタルライニング		本		1.000 各単位	歩A 当たり算出
	ダクタイル鋳鉄管　内面モルタルライニング K形 3種管　　径200　　長5.0m,,			時間的制約:なし 夜間制約作業時間:0.0	制約作業時間:0.0 冬期補正:なし	
	1)資材区分 2)地域資材単価コード（P）	地域資材（Pコード） P03067		豪雪補正:なし 基本給時間:8.0	亜熱帯補正:なし 超勤時間:0.0	
	3)地区資材単価コード（J） 4)施設機械資材単価コード（K）			深夜時間:0.0	週休:月単位	
P03067	ダクタイル鋳鉄管　内面モルタルライニング K形 3種管　　径200　　長5.0m	1.000	本	72,000	72,000	
	合　計				72,000	算出数量 1.000 各単位
	単　価				72,000	
	＊＊＊　S単－ 79号　＊＊＊					
S02116	伸縮可とう管		本		1.000 各単位	歩A 当たり算出
	伸縮可とう管 φ200 ゴム製 偏心量100mm 低圧用（0.33MPa）,,			時間的制約:なし 夜間制約作業時間:0.0	制約作業時間:0.0 冬期補正:なし	
	1)資材区分 2)地域資材単価コード（P）	地域資材（Pコード） P96081		豪雪補正:なし 基本給時間:8.0	亜熱帯補正:なし 超勤時間:0.0	
	3)地区資材単価コード（J） 4)施設機械資材単価コード（K）			深夜時間:0.0	週休:月単位	
P96081	伸縮可とう管 φ200 ゴム製 偏心量100mm 低圧用（0.33MPa）	1.000	本	235,000	235,000	
	合　計				235,000	算出数量 1.000 各単位
	単　価				235,000	

事業名	喜界島農業水利事業
工事名	湾頭原２号幹線水路他（城久工区）工事

工事別工事名:湾頭原２号幹線水路他（城久工区）工事

コード	名　称	数　量	単位	単　価	金　額	備　考
	＊＊＊　S単－ 80号　＊＊＊					
S02116	伸縮可とう管		本		1.000 各単位	歩A 当たり算出
	伸縮可とう管 φ75 ゴム製 偏心量100㎜ 低圧用（0.33MPa）,,			時間的制約:なし 夜間制約作業時間:0.0	制約作業時間:0.0 冬期補正:なし	
	1)資材区分 2)地域資材単価コード（P）	地域資材（Pコード） P96082		豪雪補正:なし 基本給時間:8.0	亜熱帯補正:なし 超勤時間:0.0	
	3)地区資材単価コード（J） 4)施設機械資材単価コード（K）			深夜時間:0.0	週休:月単位	
P96082	伸縮可とう管 φ75 ゴム製 偏心量100㎜ 低圧用（0.33MPa）	1.000	本	107,000	107,000	
	合　計				107,000	算出数量 1.000 各単位
	単　価				107,000	
	＊＊＊　S単－ 81号　＊＊＊					
S02116	FRP製異形管		本		1.000 各単位	歩A 当たり算出
	FRP製異形管 曲管　φ200　45°,,			時間的制約:なし 夜間制約作業時間:0.0	制約作業時間:0.0 冬期補正:なし	
	1)資材区分 2)地域資材単価コード（P）	地域資材（Pコード） P96083		豪雪補正:なし 基本給時間:8.0	亜熱帯補正:なし 超勤時間:0.0	
	3)地区資材単価コード（J） 4)施設機械資材単価コード（K）			深夜時間:0.0	週休:月単位	
P96083	FRP製異形管 曲管　φ200　45°	1.000	本	42,000	42,000	
	合　計				42,000	算出数量 1.000 各単位
	単　価				42,000	
	＊＊＊　S単－ 82号　＊＊＊					
S02116	FRP製異形管		本		1.000 各単位	歩A 当たり算出
	FRP製異形管 曲管　φ200　11°1/4,,			時間的制約:なし 夜間制約作業時間:0.0	制約作業時間:0.0 冬期補正:なし	
	1)資材区分 2)地域資材単価コード（P）	地域資材（Pコード） P96084		豪雪補正:なし 基本給時間:8.0	亜熱帯補正:なし 超勤時間:0.0	
	3)地区資材単価コード（J） 4)施設機械資材単価コード（K）			深夜時間:0.0	週休:月単位	
P96084	FRP製異形管 曲管　φ200　11°1/4	1.000	本	32,700	32,700	
	合　計				32,700	算出数量 1.000 各単位
	単　価				32,700	
	＊＊＊　S単－ 83号　＊＊＊					
S02116	FRP製異形管		本		1.000 各単位	歩A 当たり算出
	FRP製異形管 曲管　φ200　11°1/4　離脱防止金具付,,			時間的制約:なし 夜間制約作業時間:0.0	制約作業時間:0.0 冬期補正:なし	
	1)資材区分 2)地域資材単価コード（P）	地域資材（Pコード） P96085		豪雪補正:なし 基本給時間:8.0	亜熱帯補正:なし 超勤時間:0.0	
	3)地区資材単価コード（J） 4)施設機械資材単価コード（K）			深夜時間:0.0	週休:月単位	
P96085	FRP製異形管 曲管　φ200　11°1/4　離脱防止金具付	1.000	本	71,600	71,600	
	合　計				71,600	算出数量 1.000 各単位
	単　価				71,600	
	＊＊＊　S単－ 84号　＊＊＊					
S02116	FRP製異形管		本		1.000 各単位	歩A 当たり算出
	FRP製異形管 フランジ付T字管　φ200×φ75,,			時間的制約:なし 夜間制約作業時間:0.0	制約作業時間:0.0 冬期補正:なし	
	1)資材区分 2)地域資材単価コード（P）	地域資材（Pコード） P96086		豪雪補正:なし 基本給時間:8.0	亜熱帯補正:なし 超勤時間:0.0	
	3)地区資材単価コード（J） 4)施設機械資材単価コード（K）			深夜時間:0.0	週休:月単位	
P96086	FRP製異形管 フランジ付T字管　φ200×φ75	1.000	本	53,300	53,300	
	合　計				53,300	算出数量 1.000 各単位

事業名	喜界島農業水利事業
工事名	湾頭原２号幹線水路他（城久工区）工事

工事別工事名:湾頭原２号幹線水路他（城久工区）工事

コード	名　称	数　量	単位	単　価	金　額	備　考
	単　　価				53,300	
	＊＊＊　Ｓ単－ 85号　＊＊＊					
S02116	FRP製異形管		本		1.000 各単位	歩A 当たり算出
	FRP製異形管 フランジ付Ｔ字管　φ200×φ75　離脱防止金具付,,			時間的制約:なし 夜間制約作業時間:0.0	制約作業時間:0.0 冬期補正:なし	
	1)資材区分 2)地域資材単価コード（Ｐ）	地域資材（Ｐコード） P96087		豪雪補正:なし 基本給時間:8.0	亜熱帯補正:なし 超勤時間:0.0	
	3)地区資材単価コード（Ｊ） 4)施設機械資材単価コード（Ｋ）			深夜時間:0.0	週休:月単位	
P96087	FRP製異形管 フランジ付Ｔ字管　φ200×φ75　離脱防止金具付	1.000	本	91,300	91,300	
	合　　計				91,300	算出数量 1.000 各単位
	単　　価				91,300	
	＊＊＊　Ｓ単－ 86号　＊＊＊					
S02116	ＭＦジョイント		個		1.000 各単位	歩A 当たり算出
	ＭＦジョイント 鋳鉄製φ75 7.5K フランジ 離脱防止機能付,,			時間的制約:なし 夜間制約作業時間:0.0	制約作業時間:0.0 冬期補正:なし	
	1)資材区分 2)地域資材単価コード（Ｐ）	地域資材（Ｐコード） P96027		豪雪補正:なし 基本給時間:8.0	亜熱帯補正:なし 超勤時間:0.0	
	3)地区資材単価コード（Ｊ） 4)施設機械資材単価コード（Ｋ）			深夜時間:0.0	週休:月単位	
P96027	ＭＦジョイント 鋳鉄製φ75 7.5K フランジ 離脱防止機能付	1.000	個	14,300	14,300	
	合　　計				14,300	算出数量 1.000 各単位
	単　　価				14,300	
	＊＊＊　Ｓ単－ 87号　＊＊＊					
S02116	組立２号マンホール床版斜壁		個		1.000 各単位	歩A 当たり算出
	組立２号マンホール床版斜壁 φ1200 H=200mm JSWAS A11 Ｉ種,,			時間的制約:なし 夜間制約作業時間:0.0	制約作業時間:0.0 冬期補正:なし	
	1)資材区分 2)地域資材単価コード（Ｐ）	地域資材（Ｐコード） P96045		豪雪補正:なし 基本給時間:8.0	亜熱帯補正:なし 超勤時間:0.0	
	3)地区資材単価コード（Ｊ） 4)施設機械資材単価コード（Ｋ）			深夜時間:0.0	週休:月単位	
P96045	組立２号マンホール床版斜壁 φ1200 H=200mm JSWAS A11 Ｉ種	1.000	個	107,000	107,000	
	合　　計				107,000	算出数量 1.000 各単位
	単　　価				107,000	
	＊＊＊　Ｓ単－ 88号　＊＊＊					
S02116	硬質ポリ塩化ビニル管用継手		個		1.000 各単位	歩A 当たり算出
	硬質ポリ塩化ビニル管用継手 RRベンド　φ75×90°,,			時間的制約:なし 夜間制約作業時間:0.0	制約作業時間:0.0 冬期補正:なし	
	1)資材区分 2)地域資材単価コード（Ｐ）	地域資材（Ｐコード） P96023		豪雪補正:なし 基本給時間:8.0	亜熱帯補正:なし 超勤時間:0.0	
	3)地区資材単価コード（Ｊ） 4)施設機械資材単価コード（Ｋ）			深夜時間:0.0	週休:月単位	
P96023	硬質ポリ塩化ビニル管用継手 RRベンド　φ75×90°	1.000	個	10,100	10,100	
	合　　計				10,100	算出数量 1.000 各単位
	単　　価				10,100	
	＊＊＊　Ｓ単－ 89号　＊＊＊					
S02116	硬質ポリ塩化ビニル管用継手		個		1.000 各単位	歩A 当たり算出
	硬質ポリ塩化ビニル管用継手 RRベンド　φ100×45°,,			時間的制約:なし 夜間制約作業時間:0.0	制約作業時間:0.0 冬期補正:なし	
	1)資材区分 2)地域資材単価コード（Ｐ）	地域資材（Ｐコード） P96022		豪雪補正:なし 基本給時間:8.0	亜熱帯補正:なし 超勤時間:0.0	
	3)地区資材単価コード（Ｊ） 4)施設機械資材単価コード（Ｋ）			深夜時間:0.0	週休:月単位	

事業名	喜界島農業水利事業
工事名	湾頭原２号幹線水路他（城久工区）工事

工事別工事名:湾頭原２号幹線水路他（城久工区）工事

コード	名　称	数　量	単位	単　価	金　額	備　考
P96022	硬質ポリ塩化ビニル管用継手 RRベンド　φ100×45°	1.000	個	15,400	15,400	
	合　計				15,400	算出数量 1.000 各単位
	単　価				15,400	
	＊＊＊　Ｓ単－ 90号　＊＊＊					
S02116	ＦＲＰ製蓋		基		1.000 各単位	歩Ａ 当たり算出
	ＦＲＰ製蓋 700×1850,,			時間的制約:なし 夜間制約作業時間:0.0	制約作業時間:0.0 冬期補正:なし	
	1)資材区分 2)地域資材単価コード（Ｐ）	地域資材（Ｐコード） P96078		豪雪補正:なし 基本給時間:8.0	亜熱帯補正:なし 超勤時間:0.0	
	3)地区資材単価コード（Ｊ） 4)施設機械資材単価コード（Ｋ）			深夜時間:0.0	週休:月単位	
P96078	ＦＲＰ製蓋 700×1850	1.000	基	617,000	617,000	
	合　計				617,000	算出数量 1.000 各単位
	単　価				617,000	
	＊＊＊　Ｓ単－ 91号　＊＊＊					
S02116	ＦＲＰ製蓋		基		1.000 各単位	歩Ａ 当たり算出
	ＦＲＰ製蓋 600×600,,			時間的制約:なし 夜間制約作業時間:0.0	制約作業時間:0.0 冬期補正:なし	
	1)資材区分 2)地域資材単価コード（Ｐ）	地域資材（Ｐコード） P96079		豪雪補正:なし 基本給時間:8.0	亜熱帯補正:なし 超勤時間:0.0	
	3)地区資材単価コード（Ｊ） 4)施設機械資材単価コード（Ｋ）			深夜時間:0.0	週休:月単位	
P96079	ＦＲＰ製蓋 600×600	1.000	基	526,000	526,000	
	合　計				526,000	算出数量 1.000 各単位
	単　価				526,000	
	＊＊＊　Ｓ単－ 92号　＊＊＊					
S02116	用地境界杭		本		1.000 各単位	歩Ａ 当たり算出
	用地境界杭 13cm×13cm×90cm コンクリート製,,			時間的制約:なし 夜間制約作業時間:0.0	制約作業時間:0.0 冬期補正:なし	
	1)資材区分 2)地域資材単価コード（Ｐ）	地域資材（Ｐコード） P96018		豪雪補正:なし 基本給時間:8.0	亜熱帯補正:なし 超勤時間:0.0	
	3)地区資材単価コード（Ｊ） 4)施設機械資材単価コード（Ｋ）			深夜時間:0.0	週休:月単位	
P96018	用地境界杭 13cm×13cm×90cm コンクリート製	1.000	本	14,100	14,100	
	合　計				14,100	算出数量 1.000 各単位
	単　価				14,100	
	＊＊＊　Ｓ単－ 93号　＊＊＊					
S02116	ステンレス製プレート境界標		枚		1.000 各単位	歩Ａ 当たり算出
	ステンレス製プレート境界標 □40×t2mm　アンカー２本付,,			時間的制約:なし 夜間制約作業時間:0.0	制約作業時間:0.0 冬期補正:なし	
	1)資材区分 2)地域資材単価コード（Ｐ）	地域資材（Ｐコード） P96019		豪雪補正:なし 基本給時間:8.0	亜熱帯補正:なし 超勤時間:0.0	
	3)地区資材単価コード（Ｊ） 4)施設機械資材単価コード（Ｋ）			深夜時間:0.0	週休:月単位	
P96019	ステンレス製プレート境界標 □40×t2mm　アンカー２本付	1.000	枚	1,170	1,170	
	合　計				1,170	算出数量 1.000 各単位
	単　価				1,170	
	＊＊＊　Ｓ単－ 94号　＊＊＊					
S02116	ポリエチレンスリーブ		枚		1.000 各単位	歩Ａ 当たり算出
	ポリエチレンスリーブ φ200　　厚さ0.2　長6.0m,,			時間的制約:なし 夜間制約作業時間:0.0	制約作業時間:0.0 冬期補正:なし	

事業名	喜界島農業水利事業
工事名	湾頭原２号幹線水路他（城久工区）工事

工事別工事名:湾頭原２号幹線水路他（城久工区）工事

コード	名　称	数　量	単位	単　価	金　額	備　考
	1)資材区分 2)地域資材単価コード（P）	地域資材（Pコード） P26504		豪雪補正:なし 基本給時間:8.0	亜熱帯補正:なし 超勤時間:0.0	
	3)地区資材単価コード（J） 4)施設機械資材単価コード（K）			深夜時間:0.0	週休:月単位	
P26504	ポリエチレンスリーブ φ200　厚さ0.2　長6.0m	1.000	枚	2,400	2,400	
	合　計				2,400	算出数量 1.000 各単位
	単　価				2,400	
	＊＊＊　S単－ 95号　＊＊＊					
S02116	固定用ゴムバンド		本		1.000 各単位	歩A 当たり算出
	固定用ゴムバンド φ200,,			時間的制約:なし 夜間制約作業時間:0.0	制約作業時間:0.0 冬期補正:なし	
	1)資材区分 2)地域資材単価コード（P）	地域資材（Pコード） P26603		豪雪補正:なし 基本給時間:8.0	亜熱帯補正:なし 超勤時間:0.0	
	3)地区資材単価コード（J） 4)施設機械資材単価コード（K）			深夜時間:0.0	週休:月単位	
P26603	固定用ゴムバンド φ200	1.000	本	169	169	
	合　計				169	算出数量 1.000 各単位
	単　価				169	
	＊＊＊　S単－ 96号　＊＊＊					
S02116	ポリエチレンスリーブ		枚		1.000 各単位	歩A 当たり算出
	ポリエチレンスリーブ φ150　厚さ0.2　長6.0m,,			時間的制約:なし 夜間制約作業時間:0.0	制約作業時間:0.0 冬期補正:なし	
	1)資材区分 2)地域資材単価コード（P）	地域資材（Pコード） P26503		豪雪補正:なし 基本給時間:8.0	亜熱帯補正:なし 超勤時間:0.0	
	3)地区資材単価コード（J） 4)施設機械資材単価コード（K）			深夜時間:0.0	週休:月単位	
P26503	ポリエチレンスリーブ φ150　厚さ0.2　長6.0m	1.000	枚	1,890	1,890	
	合　計				1,890	算出数量 1.000 各単位
	単　価				1,890	
	＊＊＊　S単－ 97号　＊＊＊					
S02116	固定用ゴムバンド		本		1.000 各単位	歩A 当たり算出
	固定用ゴムバンド φ150,,			時間的制約:なし 夜間制約作業時間:0.0	制約作業時間:0.0 冬期補正:なし	
	1)資材区分 2)地域資材単価コード（P）	地域資材（Pコード） P26602		豪雪補正:なし 基本給時間:8.0	亜熱帯補正:なし 超勤時間:0.0	
	3)地区資材単価コード（J） 4)施設機械資材単価コード（K）			深夜時間:0.0	週休:月単位	
P26602	固定用ゴムバンド φ150	1.000	本	169	169	
	合　計				169	算出数量 1.000 各単位
	単　価				169	
	＊＊＊　S単－ 98号　＊＊＊					
S02116	ポリエチレンスリーブ		枚		1.000 各単位	歩A 当たり算出
	ポリエチレンスリーブ φ100　厚さ0.2　長5.0m,,			時間的制約:なし 夜間制約作業時間:0.0	制約作業時間:0.0 冬期補正:なし	
	1)資材区分 2)地域資材単価コード（P）	地域資材（Pコード） P26501		豪雪補正:なし 基本給時間:8.0	亜熱帯補正:なし 超勤時間:0.0	
	3)地区資材単価コード（J） 4)施設機械資材単価コード（K）			深夜時間:0.0	週休:月単位	
P26501	ポリエチレンスリーブ φ100　厚さ0.2　長5.0m	1.000	枚	1,290	1,290	
	合　計				1,290	算出数量 1.000 各単位
	単　価				1,290	
	＊＊＊　S単－ 99号　＊＊＊					

事業名	喜界島農業水利事業
工事名	湾頭原２号幹線水路他（城久工区）工事

工事別工事名:湾頭原２号幹線水路他（城久工区）工事

コード	名　称	数　量	単位	単　価	金　額	備　考
S02116	固定用ゴムバンド		本		1.000 各単位	歩A 当たり算出
	固定用ゴムバンド φ100,,			時間的制約:なし 夜間制約作業時間:0.0	制約作業時間:0.0 冬期補正:なし	
	1)資材区分 2)地域資材単価コード（P）	地域資材（Pコード） P26601		豪雪補正:なし 基本給時間:8.0	亜熱帯補正:なし 超勤時間:0.0	
	3)地区資材単価コード（J） 4)施設機械資材単価コード（K）			深夜時間:0.0	週休:月単位	
P26601	固定用ゴムバンド φ100	1.000	本	154	154	
	合　計				154	算出数量 1.000 各単位
	単　価				154	
	＊＊＊　S単－ 100号　＊＊＊					
S02116	鉄筋ターミナル		本		1.000 各単位	歩A 当たり算出
	鉄筋ターミナル φ19 L=230㎜ 埋込みボルト３種含む,,			時間的制約:なし 夜間制約作業時間:0.0	制約作業時間:0.0 冬期補正:なし	
	1)資材区分 2)地域資材単価コード（P）	地域資材（Pコード） P96007		豪雪補正:なし 基本給時間:8.0	亜熱帯補正:なし 超勤時間:0.0	
	3)地区資材単価コード（J） 4)施設機械資材単価コード（K）			深夜時間:0.0	週休:月単位	
P96007	鉄筋ターミナル φ19 L=230㎜ 埋込みボルト３種含む	1.000	本	19,600	19,600	
	合　計				19,600	算出数量 1.000 各単位
	単　価				19,600	
	＊＊＊　S単－ 101号　＊＊＊					
S02116	鉄筋コンクリートU型側溝		個		1.000 各単位	歩A 当たり算出
	鉄筋コンクリートU型側溝 300B L=2000,,			時間的制約:なし 夜間制約作業時間:0.0	制約作業時間:0.0 冬期補正:なし	
	1)資材区分 2)地域資材単価コード（P）	地域資材（Pコード） P96073		豪雪補正:なし 基本給時間:8.0	亜熱帯補正:なし 超勤時間:0.0	
	3)地区資材単価コード（J） 4)施設機械資材単価コード（K）			深夜時間:0.0	週休:月単位	
P96073	鉄筋コンクリートU型側溝 300B L=2000	1.000	個	16,200	16,200	
	合　計				16,200	算出数量 1.000 各単位
	単　価				16,200	
	＊＊＊　S単－ 102号　＊＊＊					
S02116	鉄筋コンクリート落ち蓋式U型側溝		本		1.000 各単位	歩A 当たり算出
	鉄筋コンクリート落ち蓋式U型側溝 横断用　３種　300B　T-25　L=1000,,			時間的制約:なし 夜間制約作業時間:0.0	制約作業時間:0.0 冬期補正:なし	
	1)資材区分 2)地域資材単価コード（P）	地域資材（Pコード） P96075		豪雪補正:なし 基本給時間:8.0	亜熱帯補正:なし 超勤時間:0.0	
	3)地区資材単価コード（J） 4)施設機械資材単価コード（K）			深夜時間:0.0	週休:月単位	
P96075	鉄筋コンクリート落ち蓋式U型側溝 横断用　３種　300B　T-25　L=1000	1.000	本	36,200	36,200	
	合　計				36,200	算出数量 1.000 各単位
	単　価				36,200	
	＊＊＊　S単－ 103号　＊＊＊					
S02116	グレーチング蓋		組		1.000 各単位	歩A 当たり算出
	グレーチング蓋 車道用300　T-25　L995×B400×t55,,			時間的制約:なし 夜間制約作業時間:0.0	制約作業時間:0.0 冬期補正:なし	
	1)資材区分 2)地域資材単価コード（P）	地域資材（Pコード） P96076		豪雪補正:なし 基本給時間:8.0	亜熱帯補正:なし 超勤時間:0.0	
	3)地区資材単価コード（J） 4)施設機械資材単価コード（K）			深夜時間:0.0	週休:月単位	
P96076	グレーチング蓋 車道用300　T-25　L995×B400×t55	1.000	組	48,400	48,400	
	合　計				48,400	算出数量 1.000 各単位
	単　価				48,400	

事業名	喜界島農業水利事業
工事名	湾頭原２号幹線水路他（城久工区）工事

工事別工事名:湾頭原２号幹線水路他（城久工区）工事

コード	名　称	数　量	単位	単　価	金　額	備　考
	＊＊＊　S単－ 104号　＊＊＊					
S02116	集水桝		基		1.000 各単位	歩A 当たり算出
	集水桝 400×400,,			時間的制約:なし 夜間制約作業時間:0.0	制約作業時間:0.0 冬期補正:なし	
	1)資材区分 2)地域資材単価コード（P）	地域資材（Pコード） P96077		豪雪補正:なし 基本給時間:8.0	亜熱帯補正:なし 超勤時間:0.0	
	3)地区資材単価コード（J） 4)施設機械資材単価コード（K）			深夜時間:0.0	週休:月単位	
P96077	集水桝 400×400	1.000	基	12,500	12,500	
	合　計				12,500	算出数量 1.000 各単位
	単　価				12,500	
	＊＊＊　S単－ 105号　＊＊＊					
S02116	平板載荷試験		箇所		1.000 各単位	歩A 当たり算出
	平板載荷試験 50KN以下,,			時間的制約:なし 夜間制約作業時間:0.0	制約作業時間:0.0 冬期補正:なし	
	1)資材区分 2)地域資材単価コード（P）	地域資材（Pコード） P96008		豪雪補正:なし 基本給時間:8.0	亜熱帯補正:なし 超勤時間:0.0	
	3)地区資材単価コード（J） 4)施設機械資材単価コード（K）			深夜時間:0.0	週休:月単位	
P96008	平板載荷試験 50KN以下	1.000	箇所	186,000	186,000	
	合　計				186,000	算出数量 1.000 各単位
	単　価				186,000	
	＊＊＊　S単－ 106号　＊＊＊					
S02116	導通試験		箇所		1.000 各単位	歩A 当たり算出
	導通試験 報告書作成を含まない,,			時間的制約:なし 夜間制約作業時間:0.0	制約作業時間:0.0 冬期補正:なし	
	1)資材区分 2)地域資材単価コード（P）	地域資材（Pコード） P96009		豪雪補正:なし 基本給時間:8.0	亜熱帯補正:なし 超勤時間:0.0	
	3)地区資材単価コード（J） 4)施設機械資材単価コード（K）			深夜時間:0.0	週休:月単位	
P96009	導通試験 報告書作成を含まない	1.000	箇所	66,200	66,200	
	合　計				66,200	算出数量 1.000 各単位
	単　価				66,200	
	＊＊＊　S単－ 107号　＊＊＊					
S02116	導通試験		式		1.000 各単位	歩A 当たり算出
	導通試験 報告書作成　４箇所分,,			時間的制約:なし 夜間制約作業時間:0.0	制約作業時間:0.0 冬期補正:なし	
	1)資材区分 2)地域資材単価コード（P）	地域資材（Pコード） P96010		豪雪補正:なし 基本給時間:8.0	亜熱帯補正:なし 超勤時間:0.0	
	3)地区資材単価コード（J） 4)施設機械資材単価コード（K）			深夜時間:0.0	週休:月単位	
P96010	導通試験 報告書作成　４箇所分	1.000	式	60,000	60,000	
	合　計				60,000	算出数量 1.000 各単位
	単　価				60,000	
	＊＊＊　S単－ 108号　＊＊＊					
S02123	建設廃材		m3		1.000 各単位	歩A 当たり算出
	建設廃材 アスファルト殻			時間的制約:なし 夜間制約作業時間:0.0	制約作業時間:0.0 冬期補正:なし	
	1)地域資材単価コード 2)資材規格	P96001 アスファルト殻		豪雪補正:なし 基本給時間:8.0	亜熱帯補正:なし 超勤時間:0.0	
	3)単価の入力	10,000円		深夜時間:0.0	週休:月単位	
P96001	建設廃材 アスファルト殻	1.000	m3	10,000	10,000	

事業名	喜界島農業水利事業
工事名	湾頭原２号幹線水路他（城久工区）工事

工事別工事名:湾頭原２号幹線水路他（城久工区）工事

コード	名　称	数　量	単位	単　価	金　額	備　考
	合　　計				10,000	算出数量 1.000 各単位
	単　　価				10,000	
	＊＊＊　S単－ 109号　＊＊＊					
S02123	建設廃材		m3		1.000 各単位	歩A 当たり算出
	建設廃材 鉄筋コンクリート廃材			時間的制約:なし 夜間制約作業時間:0.0	制約作業時間:0.0 冬期補正:なし	
	1)地域資材単価コード 2)資材規格	P52002 鉄筋コンクリート廃材		豪雪補正:なし 基本給時間:8.0	亜熱帯補正:なし 超勤時間:0.0	
	3)単価の入力	12,000円		深夜時間:0.0	週休:月単位	
P52002	建設廃材 鉄筋コンクリート廃材	1.000	m3	12,000	12,000	
	合　　計				12,000	算出数量 1.000 各単位
	単　　価				12,000	
	＊＊＊　S単－ 110号　＊＊＊					
S02123	産業廃棄物積込費		m3		1.000 各単位	歩A 当たり算出
	産業廃棄物積込費 廃プラスチック類			時間的制約:なし 夜間制約作業時間:0.0	制約作業時間:0.0 冬期補正:なし	
	1)地域資材単価コード 2)資材規格	P96004 廃プラスチック類		豪雪補正:なし 基本給時間:8.0	亜熱帯補正:なし 超勤時間:0.0	
	3)単価の入力	414円		深夜時間:0.0	週休:月単位	
P96004	産業廃棄物積込費 廃プラスチック類	1.000	m3	414	414	
	合　　計				414	算出数量 1.000 各単位
	単　　価				414	
	＊＊＊　S単－ 111号　＊＊＊					
S02123	産業廃棄物運搬費		m3		1.000 各単位	歩A 当たり算出
	産業廃棄物運搬費 廃プラスチック類			時間的制約:なし 夜間制約作業時間:0.0	制約作業時間:0.0 冬期補正:なし	
	1)地域資材単価コード 2)資材規格	P96003 廃プラスチック類		豪雪補正:なし 基本給時間:8.0	亜熱帯補正:なし 超勤時間:0.0	
	3)単価の入力	1,310円		深夜時間:0.0	週休:月単位	
P96003	産業廃棄物運搬費 廃プラスチック類	1.000	m3	1,310	1,310	
	合　　計				1,310	算出数量 1.000 各単位
	単　　価				1,310	
	＊＊＊　S単－ 112号　＊＊＊					
S02123	建設廃材		m3		1.000 各単位	歩A 当たり算出
	建設廃材 廃プラスチック類			時間的制約:なし 夜間制約作業時間:0.0	制約作業時間:0.0 冬期補正:なし	
	1)地域資材単価コード 2)資材規格	P96002 廃プラスチック類		豪雪補正:なし 基本給時間:8.0	亜熱帯補正:なし 超勤時間:0.0	
	3)単価の入力	50,000円		深夜時間:0.0	週休:月単位	
P96002	建設廃材 廃プラスチック類	1.000	m3	50,000	50,000	
	合　　計				50,000	算出数量 1.000 各単位
	単　　価				50,000	
	＊＊＊　S単－ 113号　＊＊＊					
S02123	廃棄物積込費		m3		1.000 各単位	歩A 当たり算出
	廃棄物積込費 木くず			時間的制約:なし 夜間制約作業時間:0.0	制約作業時間:0.0 冬期補正:なし	
	1)地域資材単価コード 2)資材規格	P96015 木くず		豪雪補正:なし 基本給時間:8.0	亜熱帯補正:なし 超勤時間:0.0	

事業名	喜界島農業水利事業
工事名	湾頭原２号幹線水路他（城久工区）工事

工事別工事名:湾頭原２号幹線水路他（城久工区）工事

コード	名　称	数　量	単位	単　価	金　額	備　考
	3)単価の入力	391円		深夜時間:0.0	週休:月単位	
P96015	廃棄物積込費 木くず	1.000	m3	391	391	
	合　計				391	算出数量 1.000 各単位
	単　価				391	
	＊＊＊　S単－ 114号　＊＊＊					
S02123	廃棄物運搬費		m3		1.000 各単位	歩A 当たり算出
	廃棄物運搬費 木くず			時間的制約:なし 夜間制約作業時間:0.0	制約作業時間:0.0 冬期補正:なし	
	1)地域資材単価コード 2)資材規格	P96016 木くず		豪雪補正:なし 基本給時間:8.0	亜熱帯補正:なし 超勤時間:0.0	
	3)単価の入力	1,128円		深夜時間:0.0	週休:月単位	
P96016	廃棄物運搬費 木くず	1.000	m3	1,128	1,128	
	合　計				1,128	算出数量 1.000 各単位
	単　価				1,128	
	＊＊＊　S単－ 115号　＊＊＊					
S02123	廃棄物処理費		m3		1.000 各単位	歩A 当たり算出
	廃棄物処理費 木くず			時間的制約:なし 夜間制約作業時間:0.0	制約作業時間:0.0 冬期補正:なし	
	1)地域資材単価コード 2)資材規格	P96017 木くず		豪雪補正:なし 基本給時間:8.0	亜熱帯補正:なし 超勤時間:0.0	
	3)単価の入力	18,750円		深夜時間:0.0	週休:月単位	
P96017	廃棄物処理費 木くず	1.000	m3	18,750	18,750	
	合　計				18,750	算出数量 1.000 各単位
	単　価				18,750	
	＊＊＊　S単－ 116号　＊＊＊					
S02721	【構造物取壊し】		m3		1.000 m3	歩A 当たり算出
	【構造物取壊し】 有筋,なし,機械,昼間施工,しない			時間的制約:なし 夜間制約作業時間:0.0	制約作業時間:0.0 冬期補正:なし	
	1)作業区分 2)時間的制約	有筋 なし		豪雪補正:なし 基本給時間:8.0	亜熱帯補正:なし 超勤時間:0.0	
	3)施工区分Ⅰ 4)施工区分Ⅱ	機械 昼間施工		深夜時間:0.0	週休:月単位	
	5)低騒音・低振動対策	しない				
A73511	構造物とりこわし工鉄筋構造物 制約無　機械　機労　昼間	1.000	m3	17,630	17,630	
	合　計				17,630	算出数量 1.000 m3
	単　価		m3		17,630	
	＊＊＊　S単－ 117号　＊＊＊					
S03701	【鉄筋工】		ton		1.000 ton	歩A 当たり算出
	【鉄筋工】 SD295,D13,一般構造物,10t未満,－,無し,一般構造物（切梁無し）,			時間的制約:なし 夜間制約作業時間:0.0	制約作業時間:0.0 冬期補正:なし	
	10%未満			豪雪補正:なし 基本給時間:8.0	亜熱帯補正:なし 超勤時間:0.0	
	1)規格区分 2)径区分	SD295 D13		深夜時間:0.0	週休:月単位	
	3)作業区分 4)施工規模	一般構造物 10t未満				
	5)時間的制約 6)夜間作業	－ 無し				
	7)構造物区分 8)太径鉄筋量	一般構造物（切梁無し） 10%未満				
P18246	異形棒鋼 SD295　　D13	1.030	ton	111,000	114,330	
A01001	鉄筋(一般構造物)	1.150	ton	68,340	78,591	

事業名	喜界島農業水利事業
工事名	湾頭原２号幹線水路他（城久工区）工事

工事別工事名:湾頭原２号幹線水路他（城久工区）工事

コード	名　称	数　量	単位	単　価	金　額	備　考
	合　　計				192,921	算出数量 1.000 ton
	単　　価		ton		192,921	
	＊＊＊　S単－ 118号　＊＊＊					
S03701	【鉄筋工】		ton		1.000 ton	歩A 当たり算出
	【鉄筋工】 SD295,D16,一般構造物,10t未満,－,無し,一般構造物（切梁無し）,			時間的制約:なし 夜間制約作業時間:0.0	制約作業時間:0.0 冬期補正:なし	
	10%未満			豪雪補正:なし 基本給時間:8.0	亜熱帯補正:なし 超勤時間:0.0	
	1)規格区分 2)径区分	SD295 D16		深夜時間:0.0	週休:月単位	
	3)作業区分 4)施工規模	一般構造物 10t未満				
	5)時間的制約 6)夜間作業	－ 無し				
	7)構造物区分 8)太径鉄筋量	一般構造物（切梁無し） 10%未満				
P18247	異形棒鋼 SD295　　D16	1.030	ton	109,000	112,270	
A01001	鉄筋(一般構造物)	1.150	ton	68,340	78,591	
	合　　計				190,861	算出数量 1.000 ton
	単　　価		ton		190,861	
	＊＊＊　S単－ 119号　＊＊＊					
S05801	【排水構造物工】		m		1.000 [各単位]	歩A 当たり算出
	【排水構造物工】 U型側溝,昼間施工,L=600,60kg/個以下,なし,-,-,-,再利用撤去を行			時間的制約:なし 夜間制約作業時間:0.0	制約作業時間:0.0 冬期補正:なし	
	なう			豪雪補正:なし 基本給時間:8.0	亜熱帯補正:なし 超勤時間:0.0	
	1)施工区分Ⅰ 2)施工区分Ⅱ	U型側溝 昼間施工		深夜時間:0.0	週休:月単位	
	3)規格Ⅰ 4)規格Ⅱ	L=600 60kg/個以下				
	5)時間的制約 8)法面小段面	なし -				
	9)法面縦排水 10)再利用撤去の有無	- 再利用撤去を行なう				
	11)基礎砕石の施工有無	-				
A71101	排水構造物工 U型側溝 時間的制約無 L=600mm 60kg/個 機・労 昼間単価	1.000	m	2,153	2,153	
	合　　計				2,153	算出数量 1.000 [各単位]
	単　　価		[各単位]		2,153	
	＊＊＊　S単－ 120号　＊＊＊					
S05801	【排水構造物工】		m		1.000 [各単位]	歩A 当たり算出
	【排水構造物工】 U型側溝,昼間施工,L=600,60kg/個以下,なし,-,-,基礎砕石の施工有			時間的制約:なし 夜間制約作業時間:0.0	制約作業時間:0.0 冬期補正:なし	
	り,再利用撤去を行なわない			豪雪補正:なし 基本給時間:8.0	亜熱帯補正:なし 超勤時間:0.0	
	1)施工区分Ⅰ 2)施工区分Ⅱ	U型側溝 昼間施工		深夜時間:0.0	週休:月単位	
	3)規格Ⅰ 4)規格Ⅱ	L=600 60kg/個以下				
	5)時間的制約 8)法面小段面	なし -				
	9)法面縦排水 10)再利用撤去の有無	- 再利用撤去を行なわない				
	11)基礎砕石の施工有無	基礎砕石の施工有り				
A71101	排水構造物工 U型側溝 時間的制約無 L=600mm 60kg/個 機・労 昼間単価	1.000	m	4,221	4,221	
	合　　計				4,221	算出数量 1.000 [各単位]
	単　　価		[各単位]		4,221	
	＊＊＊　S単－ 121号　＊＊＊					

事業名	喜界島農業水利事業
工事名	湾頭原２号幹線水路他（城久工区）工事

工事別工事名:湾頭原２号幹線水路他（城久工区）工事

コード	名　称	数　量	単位	単　価	金　額	備　考
S05801	【排水構造物工】		m		1.000 [各単位]	歩A 当たり算出
	【排水構造物工】 U型側溝,昼間施工,L=2000,1000kg/個以下,なし,-,-,基礎砕石の施			時間的制約:なし 夜間制約作業時間:0.0	制約作業時間:0.0 冬期補正:なし	
	工有り,再利用撤去を行なわない			豪雪補正:なし 基本給時間:8.0	亜熱帯補正:なし 超勤時間:0.0	
	1)施工区分Ⅰ 2)施工区分Ⅱ	U型側溝 昼間施工		深夜時間:0.0	週休:月単位	
	3)規格Ⅰ 4)規格Ⅱ	L=2000 1000kg/個以下				
	5)時間的制約 6)L=1000を使用	なし L=1000を使用しない				
	7)L=4000を使用 8)法面小段面	L=4000を使用しない -				
	9)法面縦排水 10)再利用撤去の有無	- 再利用撤去を行なわない				
	11)基礎砕石の施工有無	基礎砕石の施工有り				
A71103	排水構造物工 U型側溝 時間的制約無 L=2000mm 1000kg/個以下 機・労 昼間単価	1.000	m	3,877	3,877	
	合　計				3,877	算出数量 1.000 [各単位]
	単　価		[各単位]		3,877	
	＊＊＊　S単－ 122号　＊＊＊					
S05801	【排水構造物工】		枚		1.000 [各単位]	歩A 当たり算出
	【排水構造物工】 蓋版,昼間施工,ｺﾝｸﾘｰﾄ・鋼製,40kg/枚以下,なし,-,,-,再利用撤去を			時間的制約:なし 夜間制約作業時間:0.0	制約作業時間:0.0 冬期補正:なし	
	行なわない			豪雪補正:なし 基本給時間:8.0	亜熱帯補正:なし 超勤時間:0.0	
	1)施工区分Ⅰ 2)施工区分Ⅱ	蓋版 昼間施工		深夜時間:0.0	週休:月単位	
	3)規格Ⅰ 4)規格Ⅱ	ｺﾝｸﾘｰﾄ・鋼製 40kg/枚以下				
	5)時間的制約 8)法面小段面	なし -				
	10)再利用撤去の有無 11)基礎砕石の施工有無	再利用撤去を行なわない -				
A71501	排水構造物工 蓋版 時間的制約無 コンクリート・鋼製 ４０ｋｇ／枚 機・労 昼間単価	1.000	枚	336.40	336	
	合　計				336	算出数量 1.000 [各単位]
	単　価		[各単位]		336	
	＊＊＊　S単－ 123号　＊＊＊					
S07001	パイプライン基礎		m3		10.000 m3	歩A 当たり算出
	パイプライン基礎 砕石・礫質土・粘性土,再生ｸﾗｯｼｬﾗﾝ RC-40,山積0.45m3(平積0.35m3),			時間的制約:なし 夜間制約作業時間:0.0	制約作業時間:0.0 冬期補正:なし	
	振動ｺﾝﾊﾟｸﾀ,区分Ⅰ,なし,あり			豪雪補正:なし 基本給時間:8.0	亜熱帯補正:なし 超勤時間:0.0	
	1)基礎区分 2)材料区分	砕石・礫質土・粘性土 再生ｸﾗｯｼｬﾗﾝ RC-40		深夜時間:0.0	週休:月単位	
	3)ﾊﾞｯｸﾎｳ規格 4)締固め機械	山積0.45m3(平積0.35m3) 振動ｺﾝﾊﾟｸﾀ				
	5)締固め区分 6)単価0円区分(基礎材)	区分Ⅰ なし				
	7)長期割引単価区分(賃料機械)	あり				
J03118	再生クラッシャラン RC-40 40～0mm	12.000	m3	5,000	60,000	
R01001	土木一般世話役	0.290	人	33,048	9,584	
R01003	普通作業員	1.090	人	21,216	23,125	
R01002	特殊作業員	0.200	人	29,784	5,957	
Y00004	諸雑費 12%	0.120		5,957	715	
F08012	ﾊﾞｯｸﾎｳ[ｸﾛｰﾗ型・～超低・排対型(～3次)] 山積0.45m3(平積0.35m3)	0.140	日	6,340	888	
P34029	軽油 ﾊﾟﾄﾛｰﾙ給油	4.200	L	184	773	
R01021	運転手（特殊）	0.090	人	30,396	2,736	
	合　計				103,778	算出数量 10.000 m3
	単　価		m3		10,378	

事業名	喜界島農業水利事業
工事名	湾頭原２号幹線水路他（城久工区）工事

工事別工事名:湾頭原２号幹線水路他（城久工区）工事

コード	名　称	数　量	単位	単　価	金　額	備　考
	＊＊＊　S単－ 124号　＊＊＊					
S07001	パイプライン基礎		m3		10.000 m3	歩A 当たり算出
	パイプライン基礎 砕石・礫質土・粘性土,再生ｸﾗｯｼｬﾗﾝ RC-40,山積0.45m3(平積0.35m3),			時間的制約:なし 夜間制約作業時間:0.0	制約作業時間:0.0 冬期補正:なし	
	振動ﾛｰﾗﾊﾝﾄﾞｶﾞｲﾄﾞ式,区分Ⅰ,なし,あり			豪雪補正:なし 基本給時間:8.0	亜熱帯補正:なし 超勤時間:0.0	
	1)基礎区分 2)材料区分	砕石・礫質土・粘性土 再生ｸﾗｯｼｬﾗﾝ RC-40		深夜時間:0.0	週休:月単位	
	3)ﾊﾞｯｸﾎｳ規格 4)締固め機械	山積0.45m3(平積0.35m3) 振動ﾛｰﾗﾊﾝﾄﾞｶﾞｲﾄﾞ式				
	5)締固め区分 6)単価0円区分(基礎材)	区分Ⅰ なし				
	7)長期割引単価区分(賃料機械)	あり				
J03118	再生クラッシャラン RC-40 40～0mm	12.000	m3	5,000	60,000	
R01001	土木一般世話役	0.230	人	33,048	7,601	
R01003	普通作業員	0.950	人	21,216	20,155	
F04080	振動ﾛｰﾗ[ﾊﾝﾄﾞｶﾞｲﾄﾞ式] 質量0.5～0.6ｔ	0.120	日	1,500	180	
P34029	軽油 ﾊﾟﾄﾛｰﾙ給油	0.330	L	184	61	
R01002	特殊作業員	0.080	人	29,784	2,383	
F08012	ﾊﾞｯｸﾎｳ[ｸﾛｰﾗ型・～超低・排対型(～3次)] 山積0.45m3(平積0.35m3)	0.140	日	6,340	888	
P34029	軽油 ﾊﾟﾄﾛｰﾙ給油	4.200	L	184	773	
R01021	運転手（特殊）	0.090	人	30,396	2,736	
	合　計				94,777	算出数量 10.000 m3
	単　価		m3		9,478	
	＊＊＊　S単－ 125号　＊＊＊					
S07001	パイプライン基礎		m3		10.000 m3	歩A 当たり算出
	パイプライン基礎 砕石・礫質土・粘性土,再生ｸﾗｯｼｬﾗﾝ RC-40,山積0.45m3(平積0.35m3),			時間的制約:なし 夜間制約作業時間:0.0	制約作業時間:0.0 冬期補正:なし	
	ﾀﾝﾊﾟ,区分Ⅰ,なし,あり			豪雪補正:なし 基本給時間:8.0	亜熱帯補正:なし 超勤時間:0.0	
	1)基礎区分 2)材料区分	砕石・礫質土・粘性土 再生ｸﾗｯｼｬﾗﾝ RC-40		深夜時間:0.0	週休:月単位	
	3)ﾊﾞｯｸﾎｳ規格 4)締固め機械	山積0.45m3(平積0.35m3) ﾀﾝﾊﾟ				
	5)締固め区分 6)単価0円区分(基礎材)	区分Ⅰ なし				
	7)長期割引単価区分(賃料機械)	あり				
J03118	再生クラッシャラン RC-40 40～0mm	12.000	m3	5,000	60,000	
R01001	土木一般世話役	0.360	人	33,048	11,897	
R01003	普通作業員	1.260	人	21,216	26,732	
R01002	特殊作業員	0.340	人	29,784	10,127	
Y00004	諸雑費 12%	0.120		10,127	1,215	
F08012	ﾊﾞｯｸﾎｳ[ｸﾛｰﾗ型・～超低・排対型(～3次)] 山積0.45m3(平積0.35m3)	0.140	日	6,340	888	
P34029	軽油 ﾊﾟﾄﾛｰﾙ給油	4.200	L	184	773	
R01021	運転手（特殊）	0.090	人	30,396	2,736	
	合　計				114,368	算出数量 10.000 m3
	単　価		m3		11,437	
	＊＊＊　S単－ 126号　＊＊＊					
S07001	パイプライン基礎		m3		10.000 m3	歩A 当たり算出
	パイプライン基礎 砂・砂質土,山砂(SP相当品以上),山積0.45m3(平積0.35m3),振動ｺﾝﾊﾟ			時間的制約:なし 夜間制約作業時間:0.0	制約作業時間:0.0 冬期補正:なし	

事業名	喜界島農業水利事業
工事名	湾頭原２号幹線水路他（城久工区）工事

工事別工事名:湾頭原２号幹線水路他（城久工区）工事

コード	名　称	数　量	単位	単　価	金　額	備　考
	ﾟｸﾀ,区分Ｉ,なし,あり			豪雪補正:なし 基本給時間:8.0	亜熱帯補正:なし 超勤時間:0.0	
	1)基礎区分 2)材料区分	砂・砂質土 山砂(SP相当品以上)		深夜時間:0.0	週休:月単位	
	3)ﾊﾞｯｸﾎｳ規格 4)締固め機械	山積0.45m3(平積0.35m3) 振動ｺﾝﾊﾟｸﾀ				
	5)締固め区分 6)単価0円区分(基礎材)	区分Ｉ なし				
	7)長期割引単価区分(賃料機械)	あり				
J03201	山砂 クッション用(SP、SP-G、SGP)	13.200	m3	8,000	105,600	
R01001	土木一般世話役	0.250	人	33,048	8,262	
R01003	普通作業員	0.920	人	21,216	19,519	
R01002	特殊作業員	0.200	人	29,784	5,957	
Y00004	諸雑費 12%	0.120		5,957	715	
F08012	ﾊﾞｯｸﾎｳ[ｸﾛｰﾗ型・～超低・排対型(～3次)] 山積0.45m3(平積0.35m3)	0.140	日	6,340	888	
P34029	軽油 ﾊﾟﾄﾛｰﾙ給油	4.200	L	184	773	
R01021	運転手（特殊）	0.090	人	30,396	2,736	
	合　計				144,450	算出数量 10.000 m3
	単　価		m3		14,445	
	＊＊＊　Ｓ単－ 127号　＊＊＊					
S07001	パイプライン基礎		m3		10.000 m3	歩A 当たり算出
	パイプライン基礎 砂・砂質土,山砂(SP相当品以上),山積0.45m3(平積0.35m3),ﾀﾝﾊﾟ,区			時間的制約:なし 夜間制約作業時間:0.0	制約作業時間:0.0 冬期補正:なし	
	分Ｉ,なし,あり			豪雪補正:なし 基本給時間:8.0	亜熱帯補正:なし 超勤時間:0.0	
	1)基礎区分 2)材料区分	砂・砂質土 山砂(SP相当品以上)		深夜時間:0.0	週休:月単位	
	3)ﾊﾞｯｸﾎｳ規格 4)締固め機械	山積0.45m3(平積0.35m3) ﾀﾝﾊﾟ				
	5)締固め区分 6)単価0円区分(基礎材)	区分Ｉ なし				
	7)長期割引単価区分(賃料機械)	あり				
J03201	山砂 クッション用(SP、SP-G、SGP)	13.200	m3	8,000	105,600	
R01001	土木一般世話役	0.320	人	33,048	10,575	
R01003	普通作業員	1.090	人	21,216	23,125	
R01002	特殊作業員	0.340	人	29,784	10,127	
Y00004	諸雑費 12%	0.120		10,127	1,215	
F08012	ﾊﾞｯｸﾎｳ[ｸﾛｰﾗ型・～超低・排対型(～3次)] 山積0.45m3(平積0.35m3)	0.140	日	6,340	888	
P34029	軽油 ﾊﾟﾄﾛｰﾙ給油	4.200	L	184	773	
R01021	運転手（特殊）	0.090	人	30,396	2,736	
	合　計				155,039	算出数量 10.000 m3
	単　価		m3		15,504	
	＊＊＊　Ｓ単－ 128号　＊＊＊					
S07001	パイプライン基礎		m3		10.000 m3	歩A 当たり算出
	パイプライン基礎 砂・砂質土,山砂(SP相当品以上),山積0.45m3(平積0.35m3),振動ﾛｰﾗ			時間的制約:なし 夜間制約作業時間:0.0	制約作業時間:0.0 冬期補正:なし	
	ﾊﾝﾄﾞｶﾞｲﾄﾞ式,区分Ｉ,なし,あり			豪雪補正:なし 基本給時間:8.0	亜熱帯補正:なし 超勤時間:0.0	
	1)基礎区分 2)材料区分	砂・砂質土 山砂(SP相当品以上)		深夜時間:0.0	週休:月単位	
	3)ﾊﾞｯｸﾎｳ規格 4)締固め機械	山積0.45m3(平積0.35m3) 振動ﾛｰﾗﾊﾝﾄﾞｶﾞｲﾄﾞ式				
	5)締固め区分 6)単価0円区分(基礎材)	区分Ｉ なし				
	7)長期割引単価区分(賃料機械)	あり				

事業名	喜界島農業水利事業
工事名	湾頭原２号幹線水路他（城久工区）工事

工事別工事名:湾頭原２号幹線水路他（城久工区）工事

コード	名　称	数　量	単位	単　価	金　額	備　考
J03201	山砂 クッション用(SP、SP-G、SGP)	13.200	m3	8,000	105,600	
R01001	土木一般世話役	0.190	人	33,048	6,279	
R01003	普通作業員	0.780	人	21,216	16,548	
F04080	振動ﾛｰﾗ[ﾊﾝﾄﾞｶﾞｲﾄﾞ式] 質量0.5～0.6ｔ	0.120	日	1,500	180	
P34029	軽油 ﾊﾟﾄﾛｰﾙ給油	0.330	L	184	61	
R01002	特殊作業員	0.080	人	29,784	2,383	
F08012	ﾊﾞｯｸﾎｳ[ｸﾛｰﾗ型・～超低・排対型(～3次)] 山積0.45m3(平積0.35m3)	0.140	日	6,340	888	
P34029	軽油 ﾊﾟﾄﾛｰﾙ給油	4.200	L	184	773	
R01021	運転手（特殊）	0.090	人	30,396	2,736	
	合　計				135,448	算出数量 10.000 m3
	単　価		m3		13,545	
	＊＊＊　Ｓ単－ 129号　＊＊＊					
S07021	硬質ﾎﾟﾘ塩化ﾋﾞﾆﾙ管人力布設		m		10.000 m	歩A 当たり算出
	硬質ﾎﾟﾘ塩化ﾋﾞﾆﾙ管人力布設 VP,150mm,直管(両差し口),4.0m管,0箇所			時間的制約:なし 夜間制約作業時間:0.0	制約作業時間:0.0 冬期補正:なし	
	1)管種区分 2)管径区分(mm)	VP 150mm		豪雪補正:なし 基本給時間:8.0	亜熱帯補正:なし 超勤時間:0.0	
	3)形状区分 4)管長区分	直管(両差し口) 4.0m管		深夜時間:0.0	週休:月単位	
	5)接合箇所	0箇所				
P05030	硬質ポリ塩化ビニル管 一般管VP　径150　長4.0m	2.440	本	12,500	30,500	
Y00004	雑材料費	0.020		30,500	610	
R01001	土木一般世話役	0.090	人	33,048	2,974	
R01002	特殊作業員	0.130	人	29,784	3,872	
R01003	普通作業員	0.190	人	21,216	4,031	
	合　計				41,987	算出数量 10.000 m
	単　価		m		4,199	
	＊＊＊　Ｓ単－ 130号　＊＊＊					
S07021	硬質ﾎﾟﾘ塩化ﾋﾞﾆﾙ管人力布設		m		10.000 m	歩A 当たり算出
	硬質ﾎﾟﾘ塩化ﾋﾞﾆﾙ管人力布設 VP,200mm,直管(両差し口),4.0m管,0箇所			時間的制約:なし 夜間制約作業時間:0.0	制約作業時間:0.0 冬期補正:なし	
	1)管種区分 2)管径区分(mm)	VP 200mm		豪雪補正:なし 基本給時間:8.0	亜熱帯補正:なし 超勤時間:0.0	
	3)形状区分 4)管長区分	直管(両差し口) 4.0m管		深夜時間:0.0	週休:月単位	
	5)接合箇所	0箇所				
P05031	硬質ポリ塩化ビニル管 一般管VP　径200　長4.0m	2.440	本	18,700	45,628	
Y00004	雑材料費	0.020		45,628	913	
R01001	土木一般世話役	0.100	人	33,048	3,305	
R01002	特殊作業員	0.160	人	29,784	4,765	
R01003	普通作業員	0.220	人	21,216	4,668	
	合　計				59,279	算出数量 10.000 m
	単　価		m		5,928	
	＊＊＊　Ｓ単－ 131号　＊＊＊					
S07021	硬質ﾎﾟﾘ塩化ﾋﾞﾆﾙ管人力布設		m		10.000 m	歩A 当たり算出
	硬質ﾎﾟﾘ塩化ﾋﾞﾆﾙ管人力布設 VP,75mm,直管(両差し口),4.0m管,0箇所			時間的制約:なし 夜間制約作業時間:0.0	制約作業時間:0.0 冬期補正:なし	

事業名	喜界島農業水利事業
工事名	湾頭原２号幹線水路他（城久工区）工事

工事別工事名:湾頭原２号幹線水路他（城久工区）工事

コード	名　称	数　量	単位	単　価	金　額	備　考
	1)管種区分 2)管径区分(mm)	VP 75mm		豪雪補正:なし 基本給時間:8.0	亜熱帯補正:なし 超勤時間:0.0	
	3)形状区分 4)管長区分	直管(両差し口) 4.0m管		深夜時間:0.0	週休:月単位	
	5)接合箇所	0箇所				
P05027	硬質ポリ塩化ビニル管 一般管VP　径75　長4.0m	2.440	本	3,940	9,614	
Y00004	雑材料費	0.020		9,614	192	
R01001	土木一般世話役	0.080	人	33,048	2,644	
R01002	特殊作業員	0.120	人	29,784	3,574	
R01003	普通作業員	0.170	人	21,216	3,607	
	合　計				19,631	算出数量 10.000 m
	単　価		m		1,963	
	＊＊＊　S単－ 132号　＊＊＊					
S07021	硬質ﾎﾟﾘ塩化ﾋﾞﾆﾙ管人力布設		m		10.000 m	歩A 当たり算出
	硬質ﾎﾟﾘ塩化ﾋﾞﾆﾙ管人力布設 VP,100mm,直管(両差し口),4.0m管,0箇所			時間的制約:なし 夜間制約作業時間:0.0	制約作業時間:0.0 冬期補正:なし	
	1)管種区分 2)管径区分(mm)	VP 100mm		豪雪補正:なし 基本給時間:8.0	亜熱帯補正:なし 超勤時間:0.0	
	3)形状区分 4)管長区分	直管(両差し口) 4.0m管		深夜時間:0.0	週休:月単位	
	5)接合箇所	0箇所				
P05028	硬質ポリ塩化ビニル管 一般管VP　径100　長4.0m	2.440	本	5,790	14,128	
Y00004	雑材料費	0.020		14,128	283	
R01001	土木一般世話役	0.080	人	33,048	2,644	
R01002	特殊作業員	0.120	人	29,784	3,574	
R01003	普通作業員	0.170	人	21,216	3,607	
	合　計				24,236	算出数量 10.000 m
	単　価		m		2,424	
	＊＊＊　S単－ 133号　＊＊＊					
S07051	両フランジ短管 φ75 7.5K L=0.600m		本		10.000 本	歩A 当たり算出
	ﾀﾞｸﾀｲﾙ鋳鉄管人力布設 短管・異形管,K形,75mm,3種,なし,			時間的制約:なし 夜間制約作業時間:0.0	制約作業時間:0.0 冬期補正:なし	
	1)管区分 2)管形区分	短管・異形管 K形		豪雪補正:なし 基本給時間:8.0	亜熱帯補正:なし 超勤時間:0.0	
	3)管径区分(mm) 4)管種区分	75mm 3種		深夜時間:0.0	週休:月単位	
	5)短管･異形管の単価(円/本) 6)単価０円区分(ﾀﾞｸﾀｲﾙ鋳鉄管)	17,200円 なし				
P03813	ダクタイル鋳鉄異形管 フランジ長管 内面合成樹脂塗装	10.000	本	17,200	172,000	
R01002	特殊作業員	1.020	人	29,784	30,380	
R01003	普通作業員	2.580	人	21,216	54,737	
	合　計				257,117	算出数量 10.000 本
	単　価		本		25,712	
	＊＊＊　S単－ 134号　＊＊＊					
S07051	両フランジ短管 φ75 7.5K L=0.900m		本		10.000 本	歩A 当たり算出
	ﾀﾞｸﾀｲﾙ鋳鉄管人力布設 短管・異形管,K形,75mm,3種,なし,			時間的制約:なし 夜間制約作業時間:0.0	制約作業時間:0.0 冬期補正:なし	
	1)管区分 2)管形区分	短管・異形管 K形		豪雪補正:なし 基本給時間:8.0	亜熱帯補正:なし 超勤時間:0.0	
	3)管径区分(mm) 4)管種区分	75mm 3種		深夜時間:0.0	週休:月単位	
	5)短管･異形管の単価(円/本) 6)単価０円区分(ﾀﾞｸﾀｲﾙ鋳鉄管)	22,000円 なし				

事業名	喜界島農業水利事業
工事名	湾頭原２号幹線水路他（城久工区）工事

工事別工事名:湾頭原２号幹線水路他（城久工区）工事

コード	名　称	数　量	単位	単　価	金　額	備　考
P03813	ダクタイル鋳鉄異形管 フランジ長管 内面合成樹脂塗装	10.000	本	22,000	220,000	
R01002	特殊作業員	1.020	人	29,784	30,380	
R01003	普通作業員	2.580	人	21,216	54,737	
	合　計				305,117	算出数量 10.000 本
	単　価		本		30,512	
	＊＊＊　S単－ 135号　＊＊＊					
S07051	両フランジ短管 φ75 7.5K L=1.650m		本		10.000 本	歩A 当たり算出
	ﾀﾞｸﾀｲﾙ鋳鉄管人力布設 短管・異形管,K形,75mm,3種,なし,			時間的制約:なし 夜間制約作業時間:0.0	制約作業時間:0.0 冬期補正:なし	
	1)管区分 2)管形区分	短管・異形管 K形		豪雪補正:なし 基本給時間:8.0	亜熱帯補正:なし 超勤時間:0.0	
	3)管径区分(mm) 4)管種区分	75mm 3種		深夜時間:0.0	週休:月単位	
	5)短管･異形管の単価(円/本) 6)単価０円区分(ﾀﾞｸﾀｲﾙ鋳鉄管)	34,100円 なし				
P03813	ダクタイル鋳鉄異形管 フランジ長管 内面合成樹脂塗装	10.000	本	34,100	341,000	
R01002	特殊作業員	1.020	人	29,784	30,380	
R01003	普通作業員	2.580	人	21,216	54,737	
	合　計				426,117	算出数量 10.000 本
	単　価		本		42,612	
	＊＊＊　S単－ 136号　＊＊＊					
S07051	K形　両フランジ短管 φ75 L=0.853m 7.5K		本		10.000 本	歩A 当たり算出
	ﾀﾞｸﾀｲﾙ鋳鉄管人力布設 短管・異形管,K形,75mm,3種,なし,			時間的制約:なし 夜間制約作業時間:0.0	制約作業時間:0.0 冬期補正:なし	
	1)管区分 2)管形区分	短管・異形管 K形		豪雪補正:なし 基本給時間:8.0	亜熱帯補正:なし 超勤時間:0.0	
	3)管径区分(mm) 4)管種区分	75mm 3種		深夜時間:0.0	週休:月単位	
	5)短管･異形管の単価(円/本) 6)単価０円区分(ﾀﾞｸﾀｲﾙ鋳鉄管)	29,900円 なし				
P03813	ダクタイル鋳鉄異形管 フランジ長管 内面合成樹脂塗装	10.000	本	29,900	299,000	
R01002	特殊作業員	1.020	人	29,784	30,380	
R01003	普通作業員	2.580	人	21,216	54,737	
	合　計				384,117	算出数量 10.000 本
	単　価		本		38,412	
	＊＊＊　S単－ 137号　＊＊＊					
S07051	K形　パドル付両フランジ短管 φ75 L=0.853m 7.5K		本		10.000 本	歩A 当たり算出
	ﾀﾞｸﾀｲﾙ鋳鉄管人力布設 短管・異形管,K形,75mm,3種,なし,			時間的制約:なし 夜間制約作業時間:0.0	制約作業時間:0.0 冬期補正:なし	
	1)管区分 2)管形区分	短管・異形管 K形		豪雪補正:なし 基本給時間:8.0	亜熱帯補正:なし 超勤時間:0.0	
	3)管径区分(mm) 4)管種区分	75mm 3種		深夜時間:0.0	週休:月単位	
	5)短管･異形管の単価(円/本) 6)単価０円区分(ﾀﾞｸﾀｲﾙ鋳鉄管)	38,100円 なし				
P03813	ダクタイル鋳鉄異形管 フランジ長管 内面合成樹脂塗装	10.000	本	38,100	381,000	
R01002	特殊作業員	1.020	人	29,784	30,380	
R01003	普通作業員	2.580	人	21,216	54,737	
	合　計				466,117	算出数量 10.000 本
	単　価		本		46,612	
	＊＊＊　S単－ 138号　＊＊＊					

事業名	喜界島農業水利事業
工事名	湾頭原２号幹線水路他（城久工区）工事

工事別工事名:湾頭原２号幹線水路他（城久工区）工事

コード	名　称	数　量	単位	単　価	金　額	備　考
S07051	K形　両フランジ曲管 φ75 90°		本		10.000 本	歩A 当たり算出
	ﾀﾞｸﾀｲﾙ鋳鉄管人力布設 短管・異形管,K形,75㎜,3種,なし,			時間的制約:なし 夜間制約作業時間:0.0	制約作業時間:0.0 冬期補正:なし	
	1)管区分 2)管形区分	短管・異形管 K形		豪雪補正:なし 基本給時間:8.0	亜熱帯補正:なし 超勤時間:0.0	
	3)管径区分(㎜) 4)管種区分	75㎜ 3種		深夜時間:0.0	週休:月単位	
	5)短管･異形管の単価(円/本) 6)単価０円区分(ﾀﾞｸﾀｲﾙ鋳鉄管)	15,400円 なし				
P03813	ダクタイル鋳鉄異形管 フランジ長管 内面合成樹脂塗装	10.000	本	15,400	154,000	
R01002	特殊作業員	1.020	人	29,784	30,380	
R01003	普通作業員	2.580	人	21,216	54,737	
	合　計				239,117	算出数量 10.000 本
	単　価		本		23,912	
	＊＊＊　Ｓ単－ 139号　＊＊＊					
S07051	K形　パドル付片フランジ短管 φ75 L=0.900m 7.5K		本		10.000 本	歩A 当たり算出
	ﾀﾞｸﾀｲﾙ鋳鉄管人力布設 短管・異形管,K形,75㎜,3種,なし,			時間的制約:なし 夜間制約作業時間:0.0	制約作業時間:0.0 冬期補正:なし	
	1)管区分 2)管形区分	短管・異形管 K形		豪雪補正:なし 基本給時間:8.0	亜熱帯補正:なし 超勤時間:0.0	
	3)管径区分(㎜) 4)管種区分	75㎜ 3種		深夜時間:0.0	週休:月単位	
	5)短管･異形管の単価(円/本) 6)単価０円区分(ﾀﾞｸﾀｲﾙ鋳鉄管)	30,800円 なし				
P03813	ダクタイル鋳鉄異形管 フランジ長管 内面合成樹脂塗装	10.000	本	30,800	308,000	
R01002	特殊作業員	1.020	人	29,784	30,380	
R01003	普通作業員	2.580	人	21,216	54,737	
	合　計				393,117	算出数量 10.000 本
	単　価		本		39,312	
	＊＊＊　Ｓ単－ 140号　＊＊＊					
S07051	らっぱ口 φ75 7.5K		本		10.000 本	歩A 当たり算出
	ﾀﾞｸﾀｲﾙ鋳鉄管人力布設 短管・異形管,K形,75㎜,3種,なし,			時間的制約:なし 夜間制約作業時間:0.0	制約作業時間:0.0 冬期補正:なし	
	1)管区分 2)管形区分	短管・異形管 K形		豪雪補正:なし 基本給時間:8.0	亜熱帯補正:なし 超勤時間:0.0	
	3)管径区分(㎜) 4)管種区分	75㎜ 3種		深夜時間:0.0	週休:月単位	
	5)短管･異形管の単価(円/本) 6)単価０円区分(ﾀﾞｸﾀｲﾙ鋳鉄管)	15,000円 なし				
P03813	ダクタイル鋳鉄異形管 フランジ長管 内面合成樹脂塗装	10.000	本	15,000	150,000	
R01002	特殊作業員	1.020	人	29,784	30,380	
R01003	普通作業員	2.580	人	21,216	54,737	
	合　計				235,117	算出数量 10.000 本
	単　価		本		23,512	
	＊＊＊　Ｓ単－ 141号　＊＊＊					
S07051	両フランジ短管 φ75 L=1.280m 7.5K		本		10.000 本	歩A 当たり算出
	ﾀﾞｸﾀｲﾙ鋳鉄管人力布設 短管・異形管,K形,75㎜,3種,なし,			時間的制約:なし 夜間制約作業時間:0.0	制約作業時間:0.0 冬期補正:なし	
	1)管区分 2)管形区分	短管・異形管 K形		豪雪補正:なし 基本給時間:8.0	亜熱帯補正:なし 超勤時間:0.0	
	3)管径区分(㎜) 4)管種区分	75㎜ 3種		深夜時間:0.0	週休:月単位	
	5)短管･異形管の単価(円/本) 6)単価０円区分(ﾀﾞｸﾀｲﾙ鋳鉄管)	35,600円 なし				
P03813	ダクタイル鋳鉄異形管 フランジ長管 内面合成樹脂塗装	10.000	本	35,600	356,000	
R01002	特殊作業員	1.020	人	29,784	30,380	

事業名	喜界島農業水利事業
工事名	湾頭原２号幹線水路他（城久工区）工事

工事別工事名:湾頭原２号幹線水路他（城久工区）工事

コード	名　称	数　量	単位	単　価	金　額	備　考
R01003	普通作業員	2.580	人	21,216	54,737	
	合　　計				441,117	算出数量 10.000 本
	単　　価		本		44,112	
	＊＊＊　Ｓ単－ 142号　＊＊＊					
S07054	ﾀﾞｸﾀｲﾙ鋳鉄管機械布設(K形)		本		1.000 本	歩A 当たり算出
	ﾀﾞｸﾀｲﾙ鋳鉄管機械布設(K形) 直管,500×6,DB種,ﾊﾞｯｸﾎｳ(ｸﾚｰﾝ機能付),なし,なし,あり			時間的制約:なし 夜間制約作業時間:0.0	制約作業時間:0.0 冬期補正:なし	
	1)管区分 2)管径区分(mm×m)	直管 500×6		豪雪補正:なし 基本給時間:8.0	亜熱帯補正:なし 超勤時間:0.0	
	3)管種区分 4)機械区分	DB種 ﾊﾞｯｸﾎｳ(ｸﾚｰﾝ機能付)		深夜時間:0.0	週休:月単位	
	5)短管･異形管の単価(円/本) 6)単価０円区分(ﾀﾞｸﾀｲﾙ鋳鉄管)	0円 なし				
	7)単価０円区分(接合部品) 8)長期割引単価区分（賃料機械）	なし あり				
P03303	ダクタイル鋳鉄管　内面モルタルライニング K形　　5種･DB 径500　　長6.00m	1.000	本	209,000	209,000	
Y00004	諸雑費 0.1%	0.001		209,000	209	
P03522	ダクタイル鋳鉄管用接合部品 K形押輪ボルト・ゴム輪　径500	1.000	組	21,700	21,700	
R01001	土木一般世話役	0.060	人	33,048	1,983	
R01002	特殊作業員	0.250	人	29,784	7,446	
R01003	普通作業員	0.300	人	21,216	6,365	
F08063	ﾊﾞｯｸﾎｳ[ｸﾛｰﾗ型･ｸﾚｰﾝ･～超低･排対型(～2014)] 標準ﾊﾞｹｯﾄ容量 山積0.8m3（平積0.6m3）吊能力2.9t	0.150	日	11,500	1,725	
P34029	軽油 ﾍﾟﾄﾛｰﾙ給油	6.200	L	184	1,141	
R01021	運転手（特殊）	0.130	人	30,396	3,951	
	合　　計				253,520	算出数量 1.000 本
	単　　価		本		253,520	
	＊＊＊　Ｓ単－ 143号　＊＊＊					
S07054	ﾀﾞｸﾀｲﾙ鋳鉄管機械布設(K形)		本		1.000 本	歩A 当たり算出
	ﾀﾞｸﾀｲﾙ鋳鉄管機械布設(K形) 短管・異形管,500×6,DB種,ﾊﾞｯｸﾎｳ(ｸﾚｰﾝ機能付),あり,,あり			時間的制約:なし 夜間制約作業時間:0.0	制約作業時間:0.0 冬期補正:なし	
	1)管区分 2)管径区分(mm×m)	短管・異形管 500×6		豪雪補正:なし 基本給時間:8.0	亜熱帯補正:なし 超勤時間:0.0	
	3)管種区分 4)機械区分	DB種 ﾊﾞｯｸﾎｳ(ｸﾚｰﾝ機能付)		深夜時間:0.0	週休:月単位	
	5)短管･異形管の単価(円/本) 6)単価０円区分(ﾀﾞｸﾀｲﾙ鋳鉄管)	0円 あり				
	8)長期割引単価区分（賃料機械）	あり				
P03813	ダクタイル鋳鉄異形管 フランジ長管 内面合成樹脂塗装	1.000	本	0	0	
Y00004	諸雑費 0.1%	0.001		0	0	
R01001	土木一般世話役	0.060	人	33,048	1,983	
R01002	特殊作業員	0.250	人	29,784	7,446	
R01003	普通作業員	0.300	人	21,216	6,365	
F08063	ﾊﾞｯｸﾎｳ[ｸﾛｰﾗ型･ｸﾚｰﾝ･～超低･排対型(～2014)] 標準ﾊﾞｹｯﾄ容量 山積0.8m3（平積0.6m3）吊能力2.9t	0.150	日	11,500	1,725	
P34029	軽油 ﾍﾟﾄﾛｰﾙ給油	6.200	L	184	1,141	
R01021	運転手（特殊）	0.130	人	30,396	3,951	
	合　　計				22,611	算出数量 1.000 本
	単　　価		本		22,611	
	＊＊＊　Ｓ単－ 144号　＊＊＊					
S07054	K形両受曲管 φ500　22°1/2		本		1.000 本	歩A 当たり算出

事業名	喜界島農業水利事業
工事名	湾頭原２号幹線水路他（城久工区）工事

工事別工事名:湾頭原２号幹線水路他（城久工区）工事

コード	名　称	数　量	単位	単　価	金　額	備　考
	ﾀﾞｸﾀｲﾙ鋳鉄管機械布設(K形) 短管・異形管,500×6,DB種,ﾊﾞｯｸﾎｳ(ｸﾚｰﾝ機能付),なし,,あり			時間的制約:なし 夜間制約作業時間:0.0	制約作業時間:0.0 冬期補正:なし	
	1)管区分 2)管径区分(mm×m)	短管・異形管 500×6		豪雪補正:なし 基本給時間:8.0	亜熱帯補正:なし 超勤時間:0.0	
	3)管種区分 4)機械区分	DB種 ﾊﾞｯｸﾎｳ(ｸﾚｰﾝ機能付)		深夜時間:0.0	週休:月単位	
	5)短管・異形管の単価(円/本) 6)単価０円区分(ﾀﾞｸﾀｲﾙ鋳鉄管)	196,000円 なし				
	8)長期割引単価区分（賃料機械）	あり				
P03813	ダクタイル鋳鉄異形管 フランジ長管 内面合成樹脂塗装	1.000	本	196,000	196,000	
Y00004	諸雑費 0.1%	0.001		196,000	196	
R01001	土木一般世話役	0.060	人	33,048	1,983	
R01002	特殊作業員	0.250	人	29,784	7,446	
R01003	普通作業員	0.300	人	21,216	6,365	
F08063	ﾊﾞｯｸﾎｳ[ｸﾛｰﾗ型・ｸﾚｰﾝ・～超低・排対型(～2014)] 標準ﾊﾞｹｯﾄ容量 山積0.8m3（平積0.6m3）吊能力2.9t	0.150	日	11,500	1,725	
P34029	軽油 ﾍﾟﾄﾛｰﾙ給油	6.200	L	184	1,141	
R01021	運転手（特殊）	0.130	人	30,396	3,951	
	合　計				218,807	算出数量 1.000 本
	単　価		本		218,807	
	＊＊＊　S単－ 145号　＊＊＊					
S07054	K形両受曲管 φ500　11°1/4		本		1.000 本	歩A 当たり算出
	ﾀﾞｸﾀｲﾙ鋳鉄管機械布設(K形) 短管・異形管,500×6,DB種,ﾊﾞｯｸﾎｳ(ｸﾚｰﾝ機能付),なし,,あり			時間的制約:なし 夜間制約作業時間:0.0	制約作業時間:0.0 冬期補正:なし	
	1)管区分 2)管径区分(mm×m)	短管・異形管 500×6		豪雪補正:なし 基本給時間:8.0	亜熱帯補正:なし 超勤時間:0.0	
	3)管種区分 4)機械区分	DB種 ﾊﾞｯｸﾎｳ(ｸﾚｰﾝ機能付)		深夜時間:0.0	週休:月単位	
	5)短管・異形管の単価(円/本) 6)単価０円区分(ﾀﾞｸﾀｲﾙ鋳鉄管)	176,000円 なし				
	8)長期割引単価区分（賃料機械）	あり				
P03813	ダクタイル鋳鉄異形管 フランジ長管 内面合成樹脂塗装	1.000	本	176,000	176,000	
Y00004	諸雑費 0.1%	0.001		176,000	176	
R01001	土木一般世話役	0.060	人	33,048	1,983	
R01002	特殊作業員	0.250	人	29,784	7,446	
R01003	普通作業員	0.300	人	21,216	6,365	
F08063	ﾊﾞｯｸﾎｳ[ｸﾛｰﾗ型・ｸﾚｰﾝ・～超低・排対型(～2014)] 標準ﾊﾞｹｯﾄ容量 山積0.8m3（平積0.6m3）吊能力2.9t	0.150	日	11,500	1,725	
P34029	軽油 ﾍﾟﾄﾛｰﾙ給油	6.200	L	184	1,141	
R01021	運転手（特殊）	0.130	人	30,396	3,951	
	合　計				198,787	算出数量 1.000 本
	単　価		本		198,787	
	＊＊＊　S単－ 146号　＊＊＊					
S07054	K形両受曲管 φ500　5°5/8		本		1.000 本	歩A 当たり算出
	ﾀﾞｸﾀｲﾙ鋳鉄管機械布設(K形) 短管・異形管,500×6,DB種,ﾊﾞｯｸﾎｳ(ｸﾚｰﾝ機能付),なし,,あり			時間的制約:なし 夜間制約作業時間:0.0	制約作業時間:0.0 冬期補正:なし	
	1)管区分 2)管径区分(mm×m)	短管・異形管 500×6		豪雪補正:なし 基本給時間:8.0	亜熱帯補正:なし 超勤時間:0.0	
	3)管種区分 4)機械区分	DB種 ﾊﾞｯｸﾎｳ(ｸﾚｰﾝ機能付)		深夜時間:0.0	週休:月単位	
	5)短管・異形管の単価(円/本) 6)単価０円区分(ﾀﾞｸﾀｲﾙ鋳鉄管)	164,000円 なし				
	8)長期割引単価区分（賃料機械）	あり				
P03813	ダクタイル鋳鉄異形管 フランジ長管 内面合成樹脂塗装	1.000	本	164,000	164,000	
Y00004	諸雑費 0.1%	0.001		164,000	164	

事業名	喜界島農業水利事業
工事名	湾頭原２号幹線水路他（城久工区）工事

工事別工事名:湾頭原２号幹線水路他（城久工区）工事

コード	名　称	数　量	単位	単　価	金　額	備　考
R01001	土木一般世話役	0.060	人	33,048	1,983	
R01002	特殊作業員	0.250	人	29,784	7,446	
R01003	普通作業員	0.300	人	21,216	6,365	
F08063	ﾊﾞｯｸﾎｳ[ｸﾛｰﾗ型･ｸﾚｰﾝ･～超低･排対型(～2014)] 標準ﾊﾞｹｯﾄ容量 山積0.8m3（平積0.6m3）吊能力2.9t	0.150	日	11,500	1,725	
P34029	軽油 ﾊﾟﾄﾛｰﾙ給油	6.200	L	184	1,141	
R01021	運転手（特殊）	0.130	人	30,396	3,951	
	合　　計				186,775	算出数量 1.000 本
	単　　価		本		186,775	
	＊＊＊　Ｓ単－ 147号　＊＊＊					
S07054	K形片受曲管 φ500　45 °		本		1.000 本	歩A 当たり算出
	ﾀﾞｸﾀｲﾙ鋳鉄管機械布設(Ｋ形) 短管・異形管,500×6,DB種,ﾊﾞｯｸﾎｳ(ｸﾚｰﾝ機能付),なし,,あり			時間的制約:なし 夜間制約作業時間:0.0	制約作業時間:0.0 冬期補正:なし	
	1)管区分 2)管径区分(mm×m)	短管・異形管 500×6		豪雪補正:なし 基本給時間:8.0	亜熱帯補正:なし 超勤時間:0.0	
	3)管種区分 4)機械区分	DB種 ﾊﾞｯｸﾎｳ(ｸﾚｰﾝ機能付)		深夜時間:0.0	週休:月単位	
	5)短管･異形管の単価(円/本) 6)単価０円区分(ﾀﾞｸﾀｲﾙ鋳鉄管)	205,000円 なし				
	8)長期割引単価区分（賃料機械）	あり				
P03813	ダクタイル鋳鉄異形管 フランジ長管 内面合成樹脂塗装	1.000	本	205,000	205,000	
Y00004	諸雑費 0.1%	0.001		205,000	205	
R01001	土木一般世話役	0.060	人	33,048	1,983	
R01002	特殊作業員	0.250	人	29,784	7,446	
R01003	普通作業員	0.300	人	21,216	6,365	
F08063	ﾊﾞｯｸﾎｳ[ｸﾛｰﾗ型･ｸﾚｰﾝ･～超低･排対型(～2014)] 標準ﾊﾞｹｯﾄ容量 山積0.8m3（平積0.6m3）吊能力2.9t	0.150	日	11,500	1,725	
P34029	軽油 ﾊﾟﾄﾛｰﾙ給油	6.200	L	184	1,141	
R01021	運転手（特殊）	0.130	人	30,396	3,951	
	合　　計				227,816	算出数量 1.000 本
	単　　価		本		227,816	
	＊＊＊　Ｓ単－ 148号　＊＊＊					
S07054	K形片受曲管 φ500　22 ° 1/2		本		1.000 本	歩A 当たり算出
	ﾀﾞｸﾀｲﾙ鋳鉄管機械布設(Ｋ形) 短管・異形管,500×6,DB種,ﾊﾞｯｸﾎｳ(ｸﾚｰﾝ機能付),なし,,あり			時間的制約:なし 夜間制約作業時間:0.0	制約作業時間:0.0 冬期補正:なし	
	1)管区分 2)管径区分(mm×m)	短管・異形管 500×6		豪雪補正:なし 基本給時間:8.0	亜熱帯補正:なし 超勤時間:0.0	
	3)管種区分 4)機械区分	DB種 ﾊﾞｯｸﾎｳ(ｸﾚｰﾝ機能付)		深夜時間:0.0	週休:月単位	
	5)短管･異形管の単価(円/本) 6)単価０円区分(ﾀﾞｸﾀｲﾙ鋳鉄管)	205,000円 なし				
	8)長期割引単価区分（賃料機械）	あり				
P03813	ダクタイル鋳鉄異形管 フランジ長管 内面合成樹脂塗装	1.000	本	205,000	205,000	
Y00004	諸雑費 0.1%	0.001		205,000	205	
R01001	土木一般世話役	0.060	人	33,048	1,983	
R01002	特殊作業員	0.250	人	29,784	7,446	
R01003	普通作業員	0.300	人	21,216	6,365	
F08063	ﾊﾞｯｸﾎｳ[ｸﾛｰﾗ型･ｸﾚｰﾝ･～超低･排対型(～2014)] 標準ﾊﾞｹｯﾄ容量 山積0.8m3（平積0.6m3）吊能力2.9t	0.150	日	11,500	1,725	
P34029	軽油 ﾊﾟﾄﾛｰﾙ給油	6.200	L	184	1,141	
R01021	運転手（特殊）	0.130	人	30,396	3,951	
	合　　計				227,816	算出数量 1.000 本

事業名	喜界島農業水利事業
工事名	湾頭原２号幹線水路他（城久工区）工事

工事別工事名:湾頭原２号幹線水路他（城久工区）工事

コード	名　称	数　量	単位	単　価	金　額	備　考
	単　　価		本		227,816	
	＊＊＊　S単－ 149号　＊＊＊					
S07054	K形片受曲管 φ500　11°1/4		本		1.000 本	歩A 当たり算出
	ﾀﾞｸﾀｲﾙ鋳鉄管機械布設(K形) 短管・異形管,500×6,DB種,ﾊﾞｯｸﾎｳ(ｸﾚｰﾝ機能付),なし,,あり			時間的制約:なし 夜間制約作業時間:0.0	制約作業時間:0.0 冬期補正:なし	
	1)管区分 2)管径区分(mm×m)	短管・異形管 500×6		豪雪補正:なし 基本給時間:8.0	亜熱帯補正:なし 超勤時間:0.0	
	3)管種区分 4)機械区分	DB種 ﾊﾞｯｸﾎｳ(ｸﾚｰﾝ機能付)		深夜時間:0.0	週休:月単位	
	5)短管・異形管の単価(円/本) 6)単価０円区分(ﾀﾞｸﾀｲﾙ鋳鉄管)	252,000円 なし				
	8)長期割引単価区分（賃料機械）	あり				
P03813	ダクタイル鋳鉄異形管 フランジ長管 内面合成樹脂塗装	1.000	本	252,000	252,000	
Y00004	諸雑費 0.1%	0.001		252,000	252	
R01001	土木一般世話役	0.060	人	33,048	1,983	
R01002	特殊作業員	0.250	人	29,784	7,446	
R01003	普通作業員	0.300	人	21,216	6,365	
F08063	ﾊﾞｯｸﾎｳ[ｸﾛｰﾗ型・ｸﾚｰﾝ・～超低・排対型(～2014)] 標準ﾊﾞｹｯﾄ容量 山積0.8m3（平積0.6m3）吊能力2.9t	0.150	日	11,500	1,725	
P34029	軽油 ﾍﾟﾄﾛｰﾙ給油	6.200	L	184	1,141	
R01021	運転手（特殊）	0.130	人	30,396	3,951	
	合　　計				274,863	算出数量 1.000 本
	単　　価		本		274,863	
	＊＊＊　S単－ 150号　＊＊＊					
S07054	K形F付T字管 φ500×φ75 7.5K		本		1.000 本	歩A 当たり算出
	ﾀﾞｸﾀｲﾙ鋳鉄管機械布設(K形) 短管・異形管,500×6,DB種,ﾊﾞｯｸﾎｳ(ｸﾚｰﾝ機能付),なし,,あり			時間的制約:なし 夜間制約作業時間:0.0	制約作業時間:0.0 冬期補正:なし	
	1)管区分 2)管径区分(mm×m)	短管・異形管 500×6		豪雪補正:なし 基本給時間:8.0	亜熱帯補正:なし 超勤時間:0.0	
	3)管種区分 4)機械区分	DB種 ﾊﾞｯｸﾎｳ(ｸﾚｰﾝ機能付)		深夜時間:0.0	週休:月単位	
	5)短管・異形管の単価(円/本) 6)単価０円区分(ﾀﾞｸﾀｲﾙ鋳鉄管)	161,000円 なし				
	8)長期割引単価区分（賃料機械）	あり				
P03813	ダクタイル鋳鉄異形管 フランジ長管 内面合成樹脂塗装	1.000	本	161,000	161,000	
Y00004	諸雑費 0.1%	0.001		161,000	161	
R01001	土木一般世話役	0.060	人	33,048	1,983	
R01002	特殊作業員	0.250	人	29,784	7,446	
R01003	普通作業員	0.300	人	21,216	6,365	
F08063	ﾊﾞｯｸﾎｳ[ｸﾛｰﾗ型・ｸﾚｰﾝ・～超低・排対型(～2014)] 標準ﾊﾞｹｯﾄ容量 山積0.8m3（平積0.6m3）吊能力2.9t	0.150	日	11,500	1,725	
P34029	軽油 ﾍﾟﾄﾛｰﾙ給油	6.200	L	184	1,141	
R01021	運転手（特殊）	0.130	人	30,396	3,951	
	合　　計				183,772	算出数量 1.000 本
	単　　価		本		183,772	
	＊＊＊　S単－ 151号　＊＊＊					
S07054	K形二受けT字管 φ500×φ300 7.5K		本		1.000 本	歩A 当たり算出
	ﾀﾞｸﾀｲﾙ鋳鉄管機械布設(K形) 短管・異形管,500×6,DB種,ﾊﾞｯｸﾎｳ(ｸﾚｰﾝ機能付),なし,,あり			時間的制約:なし 夜間制約作業時間:0.0	制約作業時間:0.0 冬期補正:なし	
	1)管区分 2)管径区分(mm×m)	短管・異形管 500×6		豪雪補正:なし 基本給時間:8.0	亜熱帯補正:なし 超勤時間:0.0	
	3)管種区分 4)機械区分	DB種 ﾊﾞｯｸﾎｳ(ｸﾚｰﾝ機能付)		深夜時間:0.0	週休:月単位	

事業名	喜界島農業水利事業
工事名	湾頭原２号幹線水路他（城久工区）工事

工事別工事名:湾頭原２号幹線水路他（城久工区）工事

コード	名　称	数　量	単位	単　価	金　額	備　考
	5)短管･異形管の単価(円/本) 6)単価０円区分(ﾀﾞｸﾀｲﾙ鋳鉄管)	266,000円 なし				
	8)長期割引単価区分（賃料機械)	あり				
P03813	ダクタイル鋳鉄異形管 フランジ長管 内面合成樹脂塗装	1.000	本	266,000	266,000	
Y00004	諸雑費 0.1%	0.001		266,000	266	
R01001	土木一般世話役	0.060	人	33,048	1,983	
R01002	特殊作業員	0.250	人	29,784	7,446	
R01003	普通作業員	0.300	人	21,216	6,365	
F08063	ﾊﾞｯｸﾎｳ[ｸﾛｰﾗ型･ｸﾚｰﾝ･～超低･排対型(～2014)] 標準ﾊﾞｹｯﾄ容量 山積0.8m3（平積0.6m3）吊能力2.9t	0.150	日	11,500	1,725	
P34029	軽油 ﾊﾟﾄﾛｰﾙ給油	6.200	L	184	1,141	
R01021	運転手（特殊）	0.130	人	30,396	3,951	
	合　　計				288,877	算出数量 1.000 本
	単　　価		本		288,877	
	＊＊＊　Ｓ単－ 152号　＊＊＊					
S07054	K形受挿し片落管 φ500×φ400 7.5K		本		1.000 本	歩A 当たり算出
	ﾀﾞｸﾀｲﾙ鋳鉄管機械布設(K形) 短管・異形管,500×6,DB種,ﾊﾞｯｸﾎｳ(ｸﾚｰﾝ機能付),なし,,あり			時間的制約:なし 夜間制約作業時間:0.0	制約作業時間:0.0 冬期補正:なし	
	1)管区分 2)管径区分(mm×m)	短管・異形管 500×6		豪雪補正:なし 基本給時間:8.0	亜熱帯補正:なし 超勤時間:0.0	
	3)管種区分 4)機械区分	DB種 ﾊﾞｯｸﾎｳ(ｸﾚｰﾝ機能付)		深夜時間:0.0	週休:月単位	
	5)短管･異形管の単価(円/本) 6)単価０円区分(ﾀﾞｸﾀｲﾙ鋳鉄管)	142,000円 なし				
	8)長期割引単価区分（賃料機械)	あり				
P03813	ダクタイル鋳鉄異形管 フランジ長管 内面合成樹脂塗装	1.000	本	142,000	142,000	
Y00004	諸雑費 0.1%	0.001		142,000	142	
R01001	土木一般世話役	0.060	人	33,048	1,983	
R01002	特殊作業員	0.250	人	29,784	7,446	
R01003	普通作業員	0.300	人	21,216	6,365	
F08063	ﾊﾞｯｸﾎｳ[ｸﾛｰﾗ型･ｸﾚｰﾝ･～超低･排対型(～2014)] 標準ﾊﾞｹｯﾄ容量 山積0.8m3（平積0.6m3）吊能力2.9t	0.150	日	11,500	1,725	
P34029	軽油 ﾊﾟﾄﾛｰﾙ給油	6.200	L	184	1,141	
R01021	運転手（特殊）	0.130	人	30,396	3,951	
	合　　計				164,753	算出数量 1.000 本
	単　　価		本		164,753	
	＊＊＊　Ｓ単－ 153号　＊＊＊					
S07054	ﾀﾞｸﾀｲﾙ鋳鉄管機械布設(K形)		本		1.000 本	歩A 当たり算出
	ﾀﾞｸﾀｲﾙ鋳鉄管機械布設(K形) 直管,400×6,DB種,ﾊﾞｯｸﾎｳ(ｸﾚｰﾝ機能付),なし,なし,あり			時間的制約:なし 夜間制約作業時間:0.0	制約作業時間:0.0 冬期補正:なし	
	1)管区分 2)管径区分(mm×m)	直管 400×6		豪雪補正:なし 基本給時間:8.0	亜熱帯補正:なし 超勤時間:0.0	
	3)管種区分 4)機械区分	DB種 ﾊﾞｯｸﾎｳ(ｸﾚｰﾝ機能付)		深夜時間:0.0	週休:月単位	
	5)短管･異形管の単価(円/本) 6)単価０円区分(ﾀﾞｸﾀｲﾙ鋳鉄管)	0円 なし				
	7)単価０円区分(接合部品) 8)長期割引単価区分（賃料機械)	なし あり				
P03301	ダクタイル鋳鉄管　内面モルタルライニング K形　　5種･DB 径400　　長6.00m	1.000	本	143,000	143,000	
Y00004	諸雑費 0.1%	0.001		143,000	143	
P03520	ダクタイル鋳鉄管用接合部品 K形押輪ボルト・ゴム輪　径400	1.000	組	17,400	17,400	
R01001	土木一般世話役	0.050	人	33,048	1,652	
R01002	特殊作業員	0.210	人	29,784	6,255	

事業名	喜界島農業水利事業
工事名	湾頭原２号幹線水路他（城久工区）工事

工事別工事名:湾頭原２号幹線水路他（城久工区）工事

コード	名　称	数　量	単位	単　価	金　額	備　考
R01003	普通作業員	0.260	人	21,216	5,516	
F08063	ﾊﾞｯｸﾎｳ[ｸﾛｰﾗ型･ｸﾚｰﾝ･～超低･排対型(～2014)] 標準ﾊﾞｹｯﾄ容量 山積0.8m3（平積0.6m3）吊能力2.9t	0.130	日	11,500	1,495	
P34029	軽油 ﾊﾟﾄﾛｰﾙ給油	5.800	L	184	1,067	
R01021	運転手（特殊）	0.120	人	30,396	3,648	
	合　　計				180,176	算出数量 1.000 本
	単　　価		本		180,176	
	＊＊＊　Ｓ単－ 154号　＊＊＊					
S07054	ﾀﾞｸﾀｲﾙ鋳鉄管機械布設(K形)		本		1.000 本	歩A 当たり算出
	ﾀﾞｸﾀｲﾙ鋳鉄管機械布設(K形) 短管・異形管,400×6,DB種,ﾊﾞｯｸﾎｳ(ｸﾚｰﾝ機能付),あり,,あり			時間的制約:なし 夜間制約作業時間:0.0	制約作業時間:0.0 冬期補正:なし	
	1)管区分 2)管径区分(mm×m)	短管・異形管 400×6		豪雪補正:なし 基本給時間:8.0	亜熱帯補正:なし 超勤時間:0.0	
	3)管種区分 4)機械区分	DB種 ﾊﾞｯｸﾎｳ(ｸﾚｰﾝ機能付)		深夜時間:0.0	週休:月単位	
	5)短管･異形管の単価(円/本) 6)単価０円区分(ﾀﾞｸﾀｲﾙ鋳鉄管)	0円 あり				
	8)長期割引単価区分（賃料機械）	あり				
P03813	ダクタイル鋳鉄異形管 フランジ長管 内面合成樹脂塗装	1.000	本	0	0	
Y00004	諸雑費 0.1%	0.001		0	0	
R01001	土木一般世話役	0.050	人	33,048	1,652	
R01002	特殊作業員	0.210	人	29,784	6,255	
R01003	普通作業員	0.260	人	21,216	5,516	
F08063	ﾊﾞｯｸﾎｳ[ｸﾛｰﾗ型･ｸﾚｰﾝ･～超低･排対型(～2014)] 標準ﾊﾞｹｯﾄ容量 山積0.8m3（平積0.6m3）吊能力2.9t	0.130	日	11,500	1,495	
P34029	軽油 ﾊﾟﾄﾛｰﾙ給油	5.800	L	184	1,067	
R01021	運転手（特殊）	0.120	人	30,396	3,648	
	合　　計				19,633	算出数量 1.000 本
	単　　価		本		19,633	
	＊＊＊　Ｓ単－ 155号　＊＊＊					
S07054	K形片受曲管 φ400　5°5/8		本		1.000 本	歩A 当たり算出
	ﾀﾞｸﾀｲﾙ鋳鉄管機械布設(K形) 短管・異形管,400×6,DB種,ﾊﾞｯｸﾎｳ(ｸﾚｰﾝ機能付),なし,,あり			時間的制約:なし 夜間制約作業時間:0.0	制約作業時間:0.0 冬期補正:なし	
	1)管区分 2)管径区分(mm×m)	短管・異形管 400×6		豪雪補正:なし 基本給時間:8.0	亜熱帯補正:なし 超勤時間:0.0	
	3)管種区分 4)機械区分	DB種 ﾊﾞｯｸﾎｳ(ｸﾚｰﾝ機能付)		深夜時間:0.0	週休:月単位	
	5)短管･異形管の単価(円/本) 6)単価０円区分(ﾀﾞｸﾀｲﾙ鋳鉄管)	161,000円 なし				
	8)長期割引単価区分（賃料機械）	あり				
P03813	ダクタイル鋳鉄異形管 フランジ長管 内面合成樹脂塗装	1.000	本	161,000	161,000	
Y00004	諸雑費 0.1%	0.001		161,000	161	
R01001	土木一般世話役	0.050	人	33,048	1,652	
R01002	特殊作業員	0.210	人	29,784	6,255	
R01003	普通作業員	0.260	人	21,216	5,516	
F08063	ﾊﾞｯｸﾎｳ[ｸﾛｰﾗ型･ｸﾚｰﾝ･～超低･排対型(～2014)] 標準ﾊﾞｹｯﾄ容量 山積0.8m3（平積0.6m3）吊能力2.9t	0.130	日	11,500	1,495	
P34029	軽油 ﾊﾟﾄﾛｰﾙ給油	5.800	L	184	1,067	
R01021	運転手（特殊）	0.120	人	30,396	3,648	
	合　　計				180,794	算出数量 1.000 本
	単　　価		本		180,794	

事業名	喜界島農業水利事業
工事名	湾頭原２号幹線水路他（城久工区）工事

工事別工事名:湾頭原２号幹線水路他（城久工区）工事

コード	名　称	数　量	単位	単　価	金　額	備　考
	＊＊＊　S単－ 156号　＊＊＊					
S07054	K形二受けT字管 φ400×φ300 7.5K		本		1.000 本	歩A 当たり算出
	ﾀﾞｸﾀｲﾙ鋳鉄管機械布設(K形) 短管・異形管,400×6,DB種,ﾊﾞｯｸﾎｳ(ｸﾚｰﾝ機能付),なし,,あり			時間的制約:なし 夜間制約作業時間:0.0	制約作業時間:0.0 冬期補正:なし	
	1)管区分 2)管径区分(mm×m)	短管・異形管 400×6		豪雪補正:なし 基本給時間:8.0	亜熱帯補正:なし 超勤時間:0.0	
	3)管種区分 4)機械区分	DB種 ﾊﾞｯｸﾎｳ(ｸﾚｰﾝ機能付)		深夜時間:0.0	週休:月単位	
	5)短管・異形管の単価(円/本) 6)単価０円区分(ﾀﾞｸﾀｲﾙ鋳鉄管)	185,000円 なし				
	8)長期割引単価区分（賃料機械）	あり				
P03813	ダクタイル鋳鉄異形管 フランジ長管 内面合成樹脂塗装	1.000	本	185,000	185,000	
Y00004	諸雑費 0.1%	0.001		185,000	185	
R01001	土木一般世話役	0.050	人	33,048	1,652	
R01002	特殊作業員	0.210	人	29,784	6,255	
R01003	普通作業員	0.260	人	21,216	5,516	
F08063	ﾊﾞｯｸﾎｳ[ｸﾛｰﾗ型・ｸﾚｰﾝ・～超低・排対型(～2014)] 標準ﾊﾞｹｯﾄ容量 山積0.8m3（平積0.6m3）吊能力2.9t	0.130	日	11,500	1,495	
P34029	軽油 ﾊﾟﾄﾛｰﾙ給油	5.800	L	184	1,067	
R01021	運転手（特殊）	0.120	人	30,396	3,648	
	合　　計				204,818	算出数量 1.000 本
	単　　価		本		204,818	
	＊＊＊　S単－ 157号　＊＊＊					
S07054	K形排水T字管 φ400×φ200 7.5K		本		1.000 本	歩A 当たり算出
	ﾀﾞｸﾀｲﾙ鋳鉄管機械布設(K形) 短管・異形管,400×6,DB種,ﾊﾞｯｸﾎｳ(ｸﾚｰﾝ機能付),なし,,あり			時間的制約:なし 夜間制約作業時間:0.0	制約作業時間:0.0 冬期補正:なし	
	1)管区分 2)管径区分(mm×m)	短管・異形管 400×6		豪雪補正:なし 基本給時間:8.0	亜熱帯補正:なし 超勤時間:0.0	
	3)管種区分 4)機械区分	DB種 ﾊﾞｯｸﾎｳ(ｸﾚｰﾝ機能付)		深夜時間:0.0	週休:月単位	
	5)短管・異形管の単価(円/本) 6)単価０円区分(ﾀﾞｸﾀｲﾙ鋳鉄管)	144,000円 なし				
	8)長期割引単価区分（賃料機械）	あり				
P03813	ダクタイル鋳鉄異形管 フランジ長管 内面合成樹脂塗装	1.000	本	144,000	144,000	
Y00004	諸雑費 0.1%	0.001		144,000	144	
R01001	土木一般世話役	0.050	人	33,048	1,652	
R01002	特殊作業員	0.210	人	29,784	6,255	
R01003	普通作業員	0.260	人	21,216	5,516	
F08063	ﾊﾞｯｸﾎｳ[ｸﾛｰﾗ型・ｸﾚｰﾝ・～超低・排対型(～2014)] 標準ﾊﾞｹｯﾄ容量 山積0.8m3（平積0.6m3）吊能力2.9t	0.130	日	11,500	1,495	
P34029	軽油 ﾊﾟﾄﾛｰﾙ給油	5.800	L	184	1,067	
R01021	運転手（特殊）	0.120	人	30,396	3,648	
	合　　計				163,777	算出数量 1.000 本
	単　　価		本		163,777	
	＊＊＊　S単－ 158号　＊＊＊					
S07054	K形挿し受片落管　φ400×φ300 7.5K		本		1.000 本	歩A 当たり算出
	ﾀﾞｸﾀｲﾙ鋳鉄管機械布設(K形) 短管・異形管,400×6,DB種,ﾊﾞｯｸﾎｳ(ｸﾚｰﾝ機能付),なし,,あり			時間的制約:なし 夜間制約作業時間:0.0	制約作業時間:0.0 冬期補正:なし	
	1)管区分 2)管径区分(mm×m)	短管・異形管 400×6		豪雪補正:なし 基本給時間:8.0	亜熱帯補正:なし 超勤時間:0.0	
	3)管種区分 4)機械区分	DB種 ﾊﾞｯｸﾎｳ(ｸﾚｰﾝ機能付)		深夜時間:0.0	週休:月単位	
	5)短管・異形管の単価(円/本) 6)単価０円区分(ﾀﾞｸﾀｲﾙ鋳鉄管)	107,000円 なし				
	8)長期割引単価区分（賃料機械）	あり				

事業名	喜界島農業水利事業
工事名	湾頭原２号幹線水路他（城久工区）工事

工事別工事名:湾頭原２号幹線水路他（城久工区）工事

コード	名　称	数　量	単位	単　価	金　額	備　考
P03813	ダクタイル鋳鉄異形管 フランジ長管 内面合成樹脂塗装	1.000	本	107,000	107,000	
Y00004	諸雑費 0.1%	0.001		107,000	107	
R01001	土木一般世話役	0.050	人	33,048	1,652	
R01002	特殊作業員	0.210	人	29,784	6,255	
R01003	普通作業員	0.260	人	21,216	5,516	
F08063	ﾊﾞｯｸﾎｳ[ｸﾛｰﾗ型･ｸﾚｰﾝ･～超低･排対型(～2014)] 標準ﾊﾞｹｯﾄ容量 山積0.8m3（平積0.6m3）吊能力2.9t	0.130	日	11,500	1,495	
P34029	軽油 ﾊﾟﾄﾛｰﾙ給油	5.800	L	184	1,067	
R01021	運転手（特殊）	0.120	人	30,396	3,648	
	合　計				126,740	算出数量 1.000 本
	単　価		本		126,740	
	＊＊＊　Ｓ単－ 159号　＊＊＊					
S07054	ﾀﾞｸﾀｲﾙ鋳鉄管機械布設(K形)		本		1.000 本	歩A 当たり算出
	ﾀﾞｸﾀｲﾙ鋳鉄管機械布設(K形) 直管,300×6,DB種,ﾊﾞｯｸﾎｳ(ｸﾚｰﾝ機能付),なし,なし,あり			時間的制約:なし 夜間制約作業時間:0.0	制約作業時間:0.0 冬期補正:なし	
	1)管区分 2)管径区分(mm×m)	直管 300×6		豪雪補正:なし 基本給時間:8.0	亜熱帯補正:なし 超勤時間:0.0	
	3)管種区分 4)機械区分	DB種 ﾊﾞｯｸﾎｳ(ｸﾚｰﾝ機能付)		深夜時間:0.0	週休:月単位	
	5)短管･異形管の単価(円/本) 6)単価０円区分(ﾀﾞｸﾀｲﾙ鋳鉄管)	0円 なし				
	7)単価０円区分(接合部品) 8)長期割引単価区分（賃料機械）	なし あり				
P03299	ダクタイル鋳鉄管　内面モルタルライニング K形　　5種･DB 径300　　長6.00m	1.000	本	99,000	99,000	
Y00004	諸雑費 0.1%	0.001		99,000	99	
P03518	ダクタイル鋳鉄管用接合部品 K形押輪ボルト・ゴム輪　径300	1.000	組	11,400	11,400	
R01001	土木一般世話役	0.050	人	33,048	1,652	
R01002	特殊作業員	0.180	人	29,784	5,361	
R01003	普通作業員	0.230	人	21,216	4,880	
F08063	ﾊﾞｯｸﾎｳ[ｸﾛｰﾗ型･ｸﾚｰﾝ･～超低･排対型(～2014)] 標準ﾊﾞｹｯﾄ容量 山積0.8m3（平積0.6m3）吊能力2.9t	0.120	日	11,500	1,380	
P34029	軽油 ﾊﾟﾄﾛｰﾙ給油	5.300	L	184	975	
R01021	運転手（特殊）	0.110	人	30,396	3,344	
	合　計				128,091	算出数量 1.000 本
	単　価		本		128,091	
	＊＊＊　Ｓ単－ 160号　＊＊＊					
S07054	ﾀﾞｸﾀｲﾙ鋳鉄管機械布設(K形)		本		1.000 本	歩A 当たり算出
	ﾀﾞｸﾀｲﾙ鋳鉄管機械布設(K形) 短管・異形管,300×6,DB種,ﾊﾞｯｸﾎｳ(ｸﾚｰﾝ機能付),あり,,あり			時間的制約:なし 夜間制約作業時間:0.0	制約作業時間:0.0 冬期補正:なし	
	1)管区分 2)管径区分(mm×m)	短管・異形管 300×6		豪雪補正:なし 基本給時間:8.0	亜熱帯補正:なし 超勤時間:0.0	
	3)管種区分 4)機械区分	DB種 ﾊﾞｯｸﾎｳ(ｸﾚｰﾝ機能付)		深夜時間:0.0	週休:月単位	
	5)短管･異形管の単価(円/本) 6)単価０円区分(ﾀﾞｸﾀｲﾙ鋳鉄管)	0円 あり				
	8)長期割引単価区分（賃料機械）	あり				
P03813	ダクタイル鋳鉄異形管 フランジ長管 内面合成樹脂塗装	1.000	本	0	0	
Y00004	諸雑費 0.1%	0.001		0	0	
R01001	土木一般世話役	0.050	人	33,048	1,652	
R01002	特殊作業員	0.180	人	29,784	5,361	
R01003	普通作業員	0.230	人	21,216	4,880	
F08063	ﾊﾞｯｸﾎｳ[ｸﾛｰﾗ型･ｸﾚｰﾝ･～超低･排対型(～2014)] 標準ﾊﾞｹｯﾄ容量 山積0.8m3（平積0.6m3）吊能力2.9t	0.120	日	11,500	1,380	

事業名	喜界島農業水利事業
工事名	湾頭原２号幹線水路他（城久工区）工事

工事別工事名:湾頭原２号幹線水路他（城久工区）工事

コード	名　称	数　量	単位	単　価	金　額	備　考
P34029	軽油 ﾊﾟﾄﾛｰﾙ給油	5.300	L	184	975	
R01021	運転手（特殊）	0.110	人	30,396	3,344	
	合　計				17,592	算出数量 1.000 本
	単　価		本		17,592	
	＊＊＊　Ｓ単－ 161号　＊＊＊					
S07054	K形両受曲管 φ300×90 °		本		1.000 本	歩A 当たり算出
	ﾀﾞｸﾀｲﾙ鋳鉄管機械布設(K形) 短管・異形管,300×6,DB種,ﾊﾞｯｸﾎｳ(ｸﾚｰﾝ機能付),なし,,あり			時間的制約:なし 夜間制約作業時間:0.0	制約作業時間:0.0 冬期補正:なし	
	1)管区分 2)管径区分(mm×m)	短管・異形管 300×6		豪雪補正:なし 基本給時間:8.0	亜熱帯補正:なし 超勤時間:0.0	
	3)管種区分 4)機械区分	DB種 ﾊﾞｯｸﾎｳ(ｸﾚｰﾝ機能付)		深夜時間:0.0	週休:月単位	
	5)短管・異形管の単価(円/本) 6)単価０円区分(ﾀﾞｸﾀｲﾙ鋳鉄管)	139,000円 なし				
	8)長期割引単価区分（賃料機械）	あり				
P03813	ダクタイル鋳鉄異形管 フランジ長管 内面合成樹脂塗装	1.000	本	139,000	139,000	
Y00004	諸雑費 0.1%	0.001		139,000	139	
R01001	土木一般世話役	0.050	人	33,048	1,652	
R01002	特殊作業員	0.180	人	29,784	5,361	
R01003	普通作業員	0.230	人	21,216	4,880	
F08063	ﾊﾞｯｸﾎｳ[ｸﾛｰﾗ型・ｸﾚｰﾝ・～超低・排対型(～2014)] 標準ﾊﾞｹｯﾄ容量 山積0.8m3（平積0.6m3）吊能力2.9t	0.120	日	11,500	1,380	
P34029	軽油 ﾊﾟﾄﾛｰﾙ給油	5.300	L	184	975	
R01021	運転手（特殊）	0.110	人	30,396	3,344	
	合　計				156,731	算出数量 1.000 本
	単　価		本		156,731	
	＊＊＊　Ｓ単－ 162号　＊＊＊					
S07054	K形両受曲管 φ300×45 °		本		1.000 本	歩A 当たり算出
	ﾀﾞｸﾀｲﾙ鋳鉄管機械布設(K形) 短管・異形管,300×6,DB種,ﾊﾞｯｸﾎｳ(ｸﾚｰﾝ機能付),なし,,あり			時間的制約:なし 夜間制約作業時間:0.0	制約作業時間:0.0 冬期補正:なし	
	1)管区分 2)管径区分(mm×m)	短管・異形管 300×6		豪雪補正:なし 基本給時間:8.0	亜熱帯補正:なし 超勤時間:0.0	
	3)管種区分 4)機械区分	DB種 ﾊﾞｯｸﾎｳ(ｸﾚｰﾝ機能付)		深夜時間:0.0	週休:月単位	
	5)短管・異形管の単価(円/本) 6)単価０円区分(ﾀﾞｸﾀｲﾙ鋳鉄管)	110,000円 なし				
	8)長期割引単価区分（賃料機械）	あり				
P03813	ダクタイル鋳鉄異形管 フランジ長管 内面合成樹脂塗装	1.000	本	110,000	110,000	
Y00004	諸雑費 0.1%	0.001		110,000	110	
R01001	土木一般世話役	0.050	人	33,048	1,652	
R01002	特殊作業員	0.180	人	29,784	5,361	
R01003	普通作業員	0.230	人	21,216	4,880	
F08063	ﾊﾞｯｸﾎｳ[ｸﾛｰﾗ型・ｸﾚｰﾝ・～超低・排対型(～2014)] 標準ﾊﾞｹｯﾄ容量 山積0.8m3（平積0.6m3）吊能力2.9t	0.120	日	11,500	1,380	
P34029	軽油 ﾊﾟﾄﾛｰﾙ給油	5.300	L	184	975	
R01021	運転手（特殊）	0.110	人	30,396	3,344	
	合　計				127,702	算出数量 1.000 本
	単　価		本		127,702	
	＊＊＊　Ｓ単－ 163号　＊＊＊					
S07054	K形両受曲管 φ300　11 ° 1/4		本		1.000 本	歩A 当たり算出

事業名	喜界島農業水利事業
工事名	湾頭原２号幹線水路他（城久工区）工事

工事別工事名:湾頭原２号幹線水路他（城久工区）工事

コード	名　称	数　量	単位	単　価	金　額	備　考
	ﾀﾞｸﾀｲﾙ鋳鉄管機械布設(K形) 短管・異形管,300×6,DB種,ﾊﾞｯｸﾎｳ(ｸﾚｰﾝ機能付),なし,,あり			時間的制約:なし 夜間制約作業時間:0.0	制約作業時間:0.0 冬期補正:なし	
	1)管区分 2)管径区分(mm×m)	短管・異形管 300×6		豪雪補正:なし 基本給時間:8.0	亜熱帯補正:なし 超勤時間:0.0	
	3)管種区分 4)機械区分	DB種 ﾊﾞｯｸﾎｳ(ｸﾚｰﾝ機能付)		深夜時間:0.0	週休:月単位	
	5)短管・異形管の単価(円/本) 6)単価０円区分(ﾀﾞｸﾀｲﾙ鋳鉄管)	89,900円 なし				
	8)長期割引単価区分（賃料機械）	あり				
P03813	ダクタイル鋳鉄異形管 フランジ長管 内面合成樹脂塗装	1.000	本	89,900	89,900	
Y00004	諸雑費 0.1%	0.001		89,900	90	
R01001	土木一般世話役	0.050	人	33,048	1,652	
R01002	特殊作業員	0.180	人	29,784	5,361	
R01003	普通作業員	0.230	人	21,216	4,880	
F08063	ﾊﾞｯｸﾎｳ[ｸﾛｰﾗ型・ｸﾚｰﾝ・～超低・排対型(～2014)] 標準ﾊﾞｹｯﾄ容量 山積0.8m3（平積0.6m3）吊能力2.9t	0.120	日	11,500	1,380	
P34029	軽油 ﾍﾟﾄﾛｰﾙ給油	5.300	L	184	975	
R01021	運転手（特殊）	0.110	人	30,396	3,344	
	合　計				107,582	算出数量 1.000 本
	単　価		本		107,582	
	＊＊＊　S単－ 164号　＊＊＊					
S07054	K形片受曲管 22°1/2　φ300		本		1.000 本	歩A 当たり算出
	ﾀﾞｸﾀｲﾙ鋳鉄管機械布設(K形) 短管・異形管,300×6,DB種,ﾊﾞｯｸﾎｳ(ｸﾚｰﾝ機能付),なし,,あり			時間的制約:なし 夜間制約作業時間:0.0	制約作業時間:0.0 冬期補正:なし	
	1)管区分 2)管径区分(mm×m)	短管・異形管 300×6		豪雪補正:なし 基本給時間:8.0	亜熱帯補正:なし 超勤時間:0.0	
	3)管種区分 4)機械区分	DB種 ﾊﾞｯｸﾎｳ(ｸﾚｰﾝ機能付)		深夜時間:0.0	週休:月単位	
	5)短管・異形管の単価(円/本) 6)単価０円区分(ﾀﾞｸﾀｲﾙ鋳鉄管)	74,000円 なし				
	8)長期割引単価区分（賃料機械）	あり				
P03813	ダクタイル鋳鉄異形管 フランジ長管 内面合成樹脂塗装	1.000	本	74,000	74,000	
Y00004	諸雑費 0.1%	0.001		74,000	74	
R01001	土木一般世話役	0.050	人	33,048	1,652	
R01002	特殊作業員	0.180	人	29,784	5,361	
R01003	普通作業員	0.230	人	21,216	4,880	
F08063	ﾊﾞｯｸﾎｳ[ｸﾛｰﾗ型・ｸﾚｰﾝ・～超低・排対型(～2014)] 標準ﾊﾞｹｯﾄ容量 山積0.8m3（平積0.6m3）吊能力2.9t	0.120	日	11,500	1,380	
P34029	軽油 ﾍﾟﾄﾛｰﾙ給油	5.300	L	184	975	
R01021	運転手（特殊）	0.110	人	30,396	3,344	
	合　計				91,666	算出数量 1.000 本
	単　価		本		91,666	
	＊＊＊　S単－ 165号　＊＊＊					
S07054	K形片受曲管 11°1/4　φ300		本		1.000 本	歩A 当たり算出
	ﾀﾞｸﾀｲﾙ鋳鉄管機械布設(K形) 短管・異形管,300×6,DB種,ﾊﾞｯｸﾎｳ(ｸﾚｰﾝ機能付),なし,,あり			時間的制約:なし 夜間制約作業時間:0.0	制約作業時間:0.0 冬期補正:なし	
	1)管区分 2)管径区分(mm×m)	短管・異形管 300×6		豪雪補正:なし 基本給時間:8.0	亜熱帯補正:なし 超勤時間:0.0	
	3)管種区分 4)機械区分	DB種 ﾊﾞｯｸﾎｳ(ｸﾚｰﾝ機能付)		深夜時間:0.0	週休:月単位	
	5)短管・異形管の単価(円/本) 6)単価０円区分(ﾀﾞｸﾀｲﾙ鋳鉄管)	91,100円 なし				
	8)長期割引単価区分（賃料機械）	あり				
P03813	ダクタイル鋳鉄異形管 フランジ長管 内面合成樹脂塗装	1.000	本	91,100	91,100	
Y00004	諸雑費 0.1%	0.001		91,100	91	

事業名	喜界島農業水利事業
工事名	湾頭原２号幹線水路他（城久工区）工事

工事別工事名:湾頭原２号幹線水路他（城久工区）工事

コード	名　称	数　量	単位	単　価	金　額	備　考
R01001	土木一般世話役	0.050	人	33,048	1,652	
R01002	特殊作業員	0.180	人	29,784	5,361	
R01003	普通作業員	0.230	人	21,216	4,880	
F08063	ﾊﾞｯｸﾎｳ[ｸﾛｰﾗ型･ｸﾚｰﾝ･～超低･排対型(～2014)] 標準ﾊﾞｹｯﾄ容量 山積0.8m3（平積0.6m3）吊能力2.9t	0.120	日	11,500	1,380	
P34029	軽油 ﾊﾟﾄﾛｰﾙ給油	5.300	L	184	975	
R01021	運転手（特殊）	0.110	人	30,396	3,344	
	合　　計				108,783	算出数量 1.000 本
	単　　価		本		108,783	
	＊＊＊　Ｓ単－ 166号　＊＊＊					
S07054	K形F付T字管 φ300×φ75 7.5K		本		1.000 本	歩A 当たり算出
	ﾀﾞｸﾀｲﾙ鋳鉄管機械布設(K形) 短管・異形管,300×6,DB種,ﾊﾞｯｸﾎｳ(ｸﾚｰﾝ機能付),なし,,あり			時間的制約:なし 夜間制約作業時間:0.0	制約作業時間:0.0 冬期補正:なし	
	1)管区分 2)管径区分(mm×m)	短管・異形管 300×6		豪雪補正:なし 基本給時間:8.0	亜熱帯補正:なし 超勤時間:0.0	
	3)管種区分 4)機械区分	DB種 ﾊﾞｯｸﾎｳ(ｸﾚｰﾝ機能付)		深夜時間:0.0	週休:月単位	
	5)短管･異形管の単価(円/本) 6)単価０円区分(ﾀﾞｸﾀｲﾙ鋳鉄管)	79,400円 なし				
	8)長期割引単価区分（賃料機械）	あり				
P03813	ダクタイル鋳鉄異形管 フランジ長管 内面合成樹脂塗装	1.000	本	79,400	79,400	
Y00004	諸雑費 0.1%	0.001		79,400	79	
R01001	土木一般世話役	0.050	人	33,048	1,652	
R01002	特殊作業員	0.180	人	29,784	5,361	
R01003	普通作業員	0.230	人	21,216	4,880	
F08063	ﾊﾞｯｸﾎｳ[ｸﾛｰﾗ型･ｸﾚｰﾝ･～超低･排対型(～2014)] 標準ﾊﾞｹｯﾄ容量 山積0.8m3（平積0.6m3）吊能力2.9t	0.120	日	11,500	1,380	
P34029	軽油 ﾊﾟﾄﾛｰﾙ給油	5.300	L	184	975	
R01021	運転手（特殊）	0.110	人	30,396	3,344	
	合　　計				97,071	算出数量 1.000 本
	単　　価		本		97,071	
	＊＊＊　Ｓ単－ 167号　＊＊＊					
S07054	K形二受けT字管 φ300×φ200 7.5K		本		1.000 本	歩A 当たり算出
	ﾀﾞｸﾀｲﾙ鋳鉄管機械布設(K形) 短管・異形管,300×6,DB種,ﾊﾞｯｸﾎｳ(ｸﾚｰﾝ機能付),なし,,あり			時間的制約:なし 夜間制約作業時間:0.0	制約作業時間:0.0 冬期補正:なし	
	1)管区分 2)管径区分(mm×m)	短管・異形管 300×6		豪雪補正:なし 基本給時間:8.0	亜熱帯補正:なし 超勤時間:0.0	
	3)管種区分 4)機械区分	DB種 ﾊﾞｯｸﾎｳ(ｸﾚｰﾝ機能付)		深夜時間:0.0	週休:月単位	
	5)短管･異形管の単価(円/本) 6)単価０円区分(ﾀﾞｸﾀｲﾙ鋳鉄管)	109,000円 なし				
	8)長期割引単価区分（賃料機械）	あり				
P03813	ダクタイル鋳鉄異形管 フランジ長管 内面合成樹脂塗装	1.000	本	109,000	109,000	
Y00004	諸雑費 0.1%	0.001		109,000	109	
R01001	土木一般世話役	0.050	人	33,048	1,652	
R01002	特殊作業員	0.180	人	29,784	5,361	
R01003	普通作業員	0.230	人	21,216	4,880	
F08063	ﾊﾞｯｸﾎｳ[ｸﾛｰﾗ型･ｸﾚｰﾝ･～超低･排対型(～2014)] 標準ﾊﾞｹｯﾄ容量 山積0.8m3（平積0.6m3）吊能力2.9t	0.120	日	11,500	1,380	
P34029	軽油 ﾊﾟﾄﾛｰﾙ給油	5.300	L	184	975	
R01021	運転手（特殊）	0.110	人	30,396	3,344	
	合　　計				126,701	算出数量 1.000 本

事業名	喜界島農業水利事業
工事名	湾頭原２号幹線水路他（城久工区）工事

工事別工事名:湾頭原２号幹線水路他（城久工区）工事

コード	名　称	数　量	単位	単　価	金　額	備　考
	単　　価		本		126,701	
	＊＊＊　S単－ 168号　＊＊＊					
S07054	K形短管2号 φ300 7.5K		本		1.000 本	歩A 当たり算出
	ﾀﾞｸﾀｲﾙ鋳鉄管機械布設(K形) 短管・異形管,300×6,DB種,ﾊﾞｯｸﾎｳ(ｸﾚｰﾝ機能付),なし,,あり			時間的制約:なし 夜間制約作業時間:0.0	制約作業時間:0.0 冬期補正:なし	
	1)管区分 2)管径区分(mm×m)	短管・異形管 300×6		豪雪補正:なし 基本給時間:8.0	亜熱帯補正:なし 超勤時間:0.0	
	3)管種区分 4)機械区分	DB種 ﾊﾞｯｸﾎｳ(ｸﾚｰﾝ機能付)		深夜時間:0.0	週休:月単位	
	5)短管・異形管の単価(円/本) 6)単価０円区分(ﾀﾞｸﾀｲﾙ鋳鉄管)	62,800円 なし				
	8)長期割引単価区分（賃料機械）	あり				
P03813	ダクタイル鋳鉄異形管 フランジ長管 内面合成樹脂塗装	1.000	本	62,800	62,800	
Y00004	諸雑費 0.1%	0.001		62,800	63	
R01001	土木一般世話役	0.050	人	33,048	1,652	
R01002	特殊作業員	0.180	人	29,784	5,361	
R01003	普通作業員	0.230	人	21,216	4,880	
F08063	ﾊﾞｯｸﾎｳ[ｸﾛｰﾗ型・ｸﾚｰﾝ・～超低・排対型(～2014)] 標準ﾊﾞｹｯﾄ容量 山積0.8m3（平積0.6m3）吊能力2.9t	0.120	日	11,500	1,380	
P34029	軽油 ﾊﾟﾄﾛｰﾙ給油	5.300	L	184	975	
R01021	運転手（特殊）	0.110	人	30,396	3,344	
	合　　計				80,455	算出数量 1.000 本
	単　　価		本		80,455	
	＊＊＊　S単－ 169号　＊＊＊					
S07054	DCIP K形短管2号 φ150 7.5K		本		1.000 本	歩A 当たり算出
	ﾀﾞｸﾀｲﾙ鋳鉄管機械布設(K形) 短管・異形管,150×5,3種,ﾊﾞｯｸﾎｳ(ｸﾚｰﾝ機能付),なし,,あり			時間的制約:なし 夜間制約作業時間:0.0	制約作業時間:0.0 冬期補正:なし	
	1)管区分 2)管径区分(mm×m)	短管・異形管 150×5		豪雪補正:なし 基本給時間:8.0	亜熱帯補正:なし 超勤時間:0.0	
	3)管種区分 4)機械区分	3種 ﾊﾞｯｸﾎｳ(ｸﾚｰﾝ機能付)		深夜時間:0.0	週休:月単位	
	5)短管・異形管の単価(円/本) 6)単価０円区分(ﾀﾞｸﾀｲﾙ鋳鉄管)	22,800円 なし				
	8)長期割引単価区分（賃料機械）	あり				
P03813	ダクタイル鋳鉄異形管 フランジ長管 内面合成樹脂塗装	1.000	本	22,800	22,800	
Y00004	諸雑費 0.1%	0.001		22,800	23	
R01001	土木一般世話役	0.030	人	33,048	991	
R01002	特殊作業員	0.120	人	29,784	3,574	
R01003	普通作業員	0.160	人	21,216	3,395	
F08063	ﾊﾞｯｸﾎｳ[ｸﾛｰﾗ型・ｸﾚｰﾝ・～超低・排対型(～2014)] 標準ﾊﾞｹｯﾄ容量 山積0.8m3（平積0.6m3）吊能力2.9t	0.100	日	11,500	1,150	
P34029	軽油 ﾊﾟﾄﾛｰﾙ給油	4.300	L	184	791	
R01021	運転手（特殊）	0.090	人	30,396	2,736	
	合　　計				35,460	算出数量 1.000 本
	単　　価		本		35,460	
	＊＊＊　S単－ 170号　＊＊＊					
S07054	ﾀﾞｸﾀｲﾙ鋳鉄管機械布設(K形)		本		1.000 本	歩A 当たり算出
	ﾀﾞｸﾀｲﾙ鋳鉄管機械布設(K形) 短管・異形管,150×5,3種,ﾊﾞｯｸﾎｳ(ｸﾚｰﾝ機能付),あり,,あり			時間的制約:なし 夜間制約作業時間:0.0	制約作業時間:0.0 冬期補正:なし	
	1)管区分 2)管径区分(mm×m)	短管・異形管 150×5		豪雪補正:なし 基本給時間:8.0	亜熱帯補正:なし 超勤時間:0.0	
	3)管種区分 4)機械区分	3種 ﾊﾞｯｸﾎｳ(ｸﾚｰﾝ機能付)		深夜時間:0.0	週休:月単位	

事業名	喜界島農業水利事業
工事名	湾頭原２号幹線水路他（城久工区）工事

工事別工事名:湾頭原２号幹線水路他（城久工区）工事

コード	名　称	数　量	単位	単　価	金　額	備　考
	5)短管・異形管の単価(円/本) 6)単価０円区分(ﾀﾞｸﾀｲﾙ鋳鉄管)	0円 あり				
	8)長期割引単価区分（賃料機械）	あり				
P03813	ダクタイル鋳鉄異形管 フランジ長管 内面合成樹脂塗装	1.000	本	0	0	
Y00004	諸雑費 0.1%	0.001		0	0	
R01001	土木一般世話役	0.030	人	33,048	991	
R01002	特殊作業員	0.120	人	29,784	3,574	
R01003	普通作業員	0.160	人	21,216	3,395	
F08063	ﾊﾞｯｸﾎｳ[ｸﾛｰﾗ型・ｸﾚｰﾝ・～超低・排対型(～2014)] 標準ﾊﾞｹｯﾄ容量 山積0.8m3（平積0.6m3）吊能力2.9t	0.100	日	11,500	1,150	
P34029	軽油 ﾍﾟﾄﾛｰﾙ給油	4.300	L	184	791	
R01021	運転手（特殊）	0.090	人	30,396	2,736	
	合　計				12,637	算出数量 1.000 本
	単　価		本		12,637	
	＊＊＊　Ｓ単－ 171号　＊＊＊					
S07054	K形挿し受片落管 φ300×φ150 7.5K		本		1.000 本	歩A 当たり算出
	ﾀﾞｸﾀｲﾙ鋳鉄管機械布設(K形) 短管・異形管,300×6,DB種,ﾊﾞｯｸﾎｳ(ｸﾚｰﾝ機能付),なし,,あり			時間的制約:なし 夜間制約作業時間:0.0	制約作業時間:0.0 冬期補正:なし	
	1)管区分 2)管径区分(mm×m)	短管・異形管 300×6		豪雪補正:なし 基本給時間:8.0	亜熱帯補正:なし 超勤時間:0.0	
	3)管種区分 4)機械区分	DB種 ﾊﾞｯｸﾎｳ(ｸﾚｰﾝ機能付)		深夜時間:0.0	週休:月単位	
	5)短管・異形管の単価(円/本) 6)単価０円区分(ﾀﾞｸﾀｲﾙ鋳鉄管)	50,500円 なし				
	8)長期割引単価区分（賃料機械）	あり				
P03813	ダクタイル鋳鉄異形管 フランジ長管 内面合成樹脂塗装	1.000	本	50,500	50,500	
Y00004	諸雑費 0.1%	0.001		50,500	51	
R01001	土木一般世話役	0.050	人	33,048	1,652	
R01002	特殊作業員	0.180	人	29,784	5,361	
R01003	普通作業員	0.230	人	21,216	4,880	
F08063	ﾊﾞｯｸﾎｳ[ｸﾛｰﾗ型・ｸﾚｰﾝ・～超低・排対型(～2014)] 標準ﾊﾞｹｯﾄ容量 山積0.8m3（平積0.6m3）吊能力2.9t	0.120	日	11,500	1,380	
P34029	軽油 ﾍﾟﾄﾛｰﾙ給油	5.300	L	184	975	
R01021	運転手（特殊）	0.110	人	30,396	3,344	
	合　計				68,143	算出数量 1.000 本
	単　価		本		68,143	
	＊＊＊　Ｓ単－ 172号　＊＊＊					
S07054	K形挿し受片落管 φ300×φ200 7.5K		本		1.000 本	歩A 当たり算出
	ﾀﾞｸﾀｲﾙ鋳鉄管機械布設(K形) 短管・異形管,300×6,DB種,ﾊﾞｯｸﾎｳ(ｸﾚｰﾝ機能付),なし,,あり			時間的制約:なし 夜間制約作業時間:0.0	制約作業時間:0.0 冬期補正:なし	
	1)管区分 2)管径区分(mm×m)	短管・異形管 300×6		豪雪補正:なし 基本給時間:8.0	亜熱帯補正:なし 超勤時間:0.0	
	3)管種区分 4)機械区分	DB種 ﾊﾞｯｸﾎｳ(ｸﾚｰﾝ機能付)		深夜時間:0.0	週休:月単位	
	5)短管・異形管の単価(円/本) 6)単価０円区分(ﾀﾞｸﾀｲﾙ鋳鉄管)	56,900円 なし				
	8)長期割引単価区分（賃料機械）	あり				
P03813	ダクタイル鋳鉄異形管 フランジ長管 内面合成樹脂塗装	1.000	本	56,900	56,900	
Y00004	諸雑費 0.1%	0.001		56,900	57	
R01001	土木一般世話役	0.050	人	33,048	1,652	
R01002	特殊作業員	0.180	人	29,784	5,361	
R01003	普通作業員	0.230	人	21,216	4,880	

事業名	喜界島農業水利事業
工事名	湾頭原２号幹線水路他（城久工区）工事

工事別工事名:湾頭原２号幹線水路他（城久工区）工事

コード	名　称	数　量	単位	単　価	金　額	備　考
F08063	ﾊﾞｯｸﾎｳ[ｸﾛｰﾗ型･ｸﾚｰﾝ･～超低･排対型(～2014)] 標準ﾊﾞｹｯﾄ容量 山積0.8m3（平積0.6m3）吊能力2.9t	0.120	日	11,500	1,380	
P34029	軽油 ﾊﾟﾄﾛｰﾙ給油	5.300	L	184	975	
R01021	運転手（特殊）	0.110	人	30,396	3,344	
	合　　計				74,549	算出数量 1.000 本
	単　　価		本		74,549	
	＊＊＊　Ｓ単－ 173号　＊＊＊					
S07054	DCIP K形短管2号 φ150 7.5K		本		1.000 本	歩A 当たり算出
	ﾀﾞｸﾀｲﾙ鋳鉄管機械布設(K形) 短管・異形管,200×5,3種,ﾊﾞｯｸﾎｳ(ｸﾚｰﾝ機能付),なし,,あり			時間的制約:なし 夜間制約作業時間:0.0	制約作業時間:0.0 冬期補正:なし	
	1)管区分 2)管径区分(mm×m)	短管・異形管 200×5		豪雪補正:なし 基本給時間:8.0	亜熱帯補正:なし 超勤時間:0.0	
	3)管種区分 4)機械区分	3種 ﾊﾞｯｸﾎｳ(ｸﾚｰﾝ機能付)		深夜時間:0.0	週休:月単位	
	5)短管･異形管の単価(円/本) 6)単価０円区分(ﾀﾞｸﾀｲﾙ鋳鉄管)	35,000円 なし				
	8)長期割引単価区分（賃料機械）	あり				
P03813	ダクタイル鋳鉄異形管 フランジ長管 内面合成樹脂塗装	1.000	本	35,000	35,000	
Y00004	諸雑費 0.1%	0.001		35,000	35	
R01001	土木一般世話役	0.040	人	33,048	1,322	
R01002	特殊作業員	0.140	人	29,784	4,170	
R01003	普通作業員	0.190	人	21,216	4,031	
F08063	ﾊﾞｯｸﾎｳ[ｸﾛｰﾗ型･ｸﾚｰﾝ･～超低･排対型(～2014)] 標準ﾊﾞｹｯﾄ容量 山積0.8m3（平積0.6m3）吊能力2.9t	0.100	日	11,500	1,150	
P34029	軽油 ﾊﾟﾄﾛｰﾙ給油	4.300	L	184	791	
R01021	運転手（特殊）	0.090	人	30,396	2,736	
	合　　計				49,235	算出数量 1.000 本
	単　　価		本		49,235	
	＊＊＊　Ｓ単－ 174号　＊＊＊					
S07054	ﾀﾞｸﾀｲﾙ鋳鉄管機械布設(K形)		本		1.000 本	歩A 当たり算出
	ﾀﾞｸﾀｲﾙ鋳鉄管機械布設(K形) 短管・異形管,200×5,3種,ﾊﾞｯｸﾎｳ(ｸﾚｰﾝ機能付),あり,,あり			時間的制約:なし 夜間制約作業時間:0.0	制約作業時間:0.0 冬期補正:なし	
	1)管区分 2)管径区分(mm×m)	短管・異形管 200×5		豪雪補正:なし 基本給時間:8.0	亜熱帯補正:なし 超勤時間:0.0	
	3)管種区分 4)機械区分	3種 ﾊﾞｯｸﾎｳ(ｸﾚｰﾝ機能付)		深夜時間:0.0	週休:月単位	
	5)短管･異形管の単価(円/本) 6)単価０円区分(ﾀﾞｸﾀｲﾙ鋳鉄管)	0円 あり				
	8)長期割引単価区分（賃料機械）	あり				
P03813	ダクタイル鋳鉄異形管 フランジ長管 内面合成樹脂塗装	1.000	本	0	0	
Y00004	諸雑費 0.1%	0.001		0	0	
R01001	土木一般世話役	0.040	人	33,048	1,322	
R01002	特殊作業員	0.140	人	29,784	4,170	
R01003	普通作業員	0.190	人	21,216	4,031	
F08063	ﾊﾞｯｸﾎｳ[ｸﾛｰﾗ型･ｸﾚｰﾝ･～超低･排対型(～2014)] 標準ﾊﾞｹｯﾄ容量 山積0.8m3（平積0.6m3）吊能力2.9t	0.100	日	11,500	1,150	
P34029	軽油 ﾊﾟﾄﾛｰﾙ給油	4.300	L	184	791	
R01021	運転手（特殊）	0.090	人	30,396	2,736	
	合　　計				14,200	算出数量 1.000 本
	単　　価		本		14,200	
	＊＊＊　Ｓ単－ 175号　＊＊＊					

事業名	喜界島農業水利事業
工事名	湾頭原２号幹線水路他（城久工区）工事

工事別工事名:湾頭原２号幹線水路他（城久工区）工事

コード	名　称	数　量	単位	単　価	金　額	備　考
S07054	K形片受曲管 φ200 90° 7.5K		本		1.000 本	歩A 当たり算出
	ﾀﾞｸﾀｲﾙ鋳鉄管機械布設(K形) 短管・異形管,200×5,3種,ﾊﾞｯｸﾎｳ(ｸﾚｰﾝ機能付),なし,,あり			時間的制約:なし 夜間制約作業時間:0.0	制約作業時間:0.0 冬期補正:なし	
	1)管区分 2)管径区分(mm×m)	短管・異形管 200×5		豪雪補正:なし 基本給時間:8.0	亜熱帯補正:なし 超勤時間:0.0	
	3)管種区分 4)機械区分	3種 ﾊﾞｯｸﾎｳ(ｸﾚｰﾝ機能付)		深夜時間:0.0	週休:月単位	
	5)短管・異形管の単価(円/本) 6)単価０円区分(ﾀﾞｸﾀｲﾙ鋳鉄管)	45,200円 なし				
	8)長期割引単価区分（賃料機械）	あり				
P03813	ダクタイル鋳鉄異形管 フランジ長管 内面合成樹脂塗装	1.000	本	45,200	45,200	
Y00004	諸雑費 0.1%	0.001		45,200	45	
R01001	土木一般世話役	0.040	人	33,048	1,322	
R01002	特殊作業員	0.140	人	29,784	4,170	
R01003	普通作業員	0.190	人	21,216	4,031	
F08063	ﾊﾞｯｸﾎｳ[ｸﾛｰﾗ型・ｸﾚｰﾝ・～超低・排対型(～2014)] 標準ﾊﾞｹｯﾄ容量 山積0.8m3（平積0.6m3）吊能力2.9t	0.100	日	11,500	1,150	
P34029	軽油 ﾊﾟﾄﾛｰﾙ給油	4.300	L	184	791	
R01021	運転手（特殊）	0.090	人	30,396	2,736	
	合　計				59,445	算出数量 1.000 本
	単　価		本		59,445	
	＊＊＊　S単－ 176号　＊＊＊					
S07054	K形短管1号 φ200 7.5K		本		1.000 本	歩A 当たり算出
	ﾀﾞｸﾀｲﾙ鋳鉄管機械布設(K形) 短管・異形管,200×5,3種,ﾊﾞｯｸﾎｳ(ｸﾚｰﾝ機能付),なし,,あり			時間的制約:なし 夜間制約作業時間:0.0	制約作業時間:0.0 冬期補正:なし	
	1)管区分 2)管径区分(mm×m)	短管・異形管 200×5		豪雪補正:なし 基本給時間:8.0	亜熱帯補正:なし 超勤時間:0.0	
	3)管種区分 4)機械区分	3種 ﾊﾞｯｸﾎｳ(ｸﾚｰﾝ機能付)		深夜時間:0.0	週休:月単位	
	5)短管・異形管の単価(円/本) 6)単価０円区分(ﾀﾞｸﾀｲﾙ鋳鉄管)	20,900円 なし				
	8)長期割引単価区分（賃料機械）	あり				
P03813	ダクタイル鋳鉄異形管 フランジ長管 内面合成樹脂塗装	1.000	本	20,900	20,900	
Y00004	諸雑費 0.1%	0.001		20,900	21	
R01001	土木一般世話役	0.040	人	33,048	1,322	
R01002	特殊作業員	0.140	人	29,784	4,170	
R01003	普通作業員	0.190	人	21,216	4,031	
F08063	ﾊﾞｯｸﾎｳ[ｸﾛｰﾗ型・ｸﾚｰﾝ・～超低・排対型(～2014)] 標準ﾊﾞｹｯﾄ容量 山積0.8m3（平積0.6m3）吊能力2.9t	0.100	日	11,500	1,150	
P34029	軽油 ﾊﾟﾄﾛｰﾙ給油	4.300	L	184	791	
R01021	運転手（特殊）	0.090	人	30,396	2,736	
	合　計				35,121	算出数量 1.000 本
	単　価		本		35,121	
	＊＊＊　S単－ 177号　＊＊＊					
S07054	片フランジ短管 φ200 L=0.857m 7.5K		本		1.000 本	歩A 当たり算出
	ﾀﾞｸﾀｲﾙ鋳鉄管機械布設(K形) 短管・異形管,200×5,3種,ﾊﾞｯｸﾎｳ(ｸﾚｰﾝ機能付),なし,,あり			時間的制約:なし 夜間制約作業時間:0.0	制約作業時間:0.0 冬期補正:なし	
	1)管区分 2)管径区分(mm×m)	短管・異形管 200×5		豪雪補正:なし 基本給時間:8.0	亜熱帯補正:なし 超勤時間:0.0	
	3)管種区分 4)機械区分	3種 ﾊﾞｯｸﾎｳ(ｸﾚｰﾝ機能付)		深夜時間:0.0	週休:月単位	
	5)短管・異形管の単価(円/本) 6)単価０円区分(ﾀﾞｸﾀｲﾙ鋳鉄管)	52,300円 なし				
	8)長期割引単価区分（賃料機械）	あり				
P03813	ダクタイル鋳鉄異形管 フランジ長管 内面合成樹脂塗装	1.000	本	52,300	52,300	

事業名	喜界島農業水利事業
工事名	湾頭原２号幹線水路他（城久工区）工事

工事別工事名:湾頭原２号幹線水路他（城久工区）工事

コード	名　称	数　量	単位	単　価	金　額	備　考
Y00004	諸雑費 0.1%	0.001		52,300	52	
R01001	土木一般世話役	0.040	人	33,048	1,322	
R01002	特殊作業員	0.140	人	29,784	4,170	
R01003	普通作業員	0.190	人	21,216	4,031	
F08063	ﾊﾞｯｸﾎｳ[ｸﾛｰﾗ型･ｸﾚｰﾝ･～超低･排対型(～2014)] 標準ﾊﾞｹｯﾄ容量 山積0.8m3（平積0.6m3）吊能力2.9t	0.100	日	11,500	1,150	
P34029	軽油 ﾊﾟﾄﾛｰﾙ給油	4.300	L	184	791	
R01021	運転手（特殊）	0.090	人	30,396	2,736	
	合　計				66,552	算出数量 1.000 本
	単　価		本		66,552	
	＊＊＊　S単－ 178号　＊＊＊					
S07054	K形 パドル付片フランジ短管 φ200 L=0.951m 7.5K		本		1.000 本	歩A 当たり算出
	ﾀﾞｸﾀｲﾙ鋳鉄管機械布設(K形) 短管・異形管,200×5,3種,ﾊﾞｯｸﾎｳ(ｸﾚｰﾝ機能付),なし,,あり			時間的制約:なし 夜間制約作業時間:0.0	制約作業時間:0.0 冬期補正:なし	
	1)管区分 2)管径区分(mm×m)	短管・異形管 200×5		豪雪補正:なし 基本給時間:8.0	亜熱帯補正:なし 超勤時間:0.0	
	3)管種区分 4)機械区分	3種 ﾊﾞｯｸﾎｳ(ｸﾚｰﾝ機能付)		深夜時間:0.0	週休:月単位	
	5)短管･異形管の単価(円/本) 6)単価０円区分(ﾀﾞｸﾀｲﾙ鋳鉄管)	65,400円 なし				
	8)長期割引単価区分（賃料機械）	あり				
P03813	ダクタイル鋳鉄異形管 フランジ長管 内面合成樹脂塗装	1.000	本	65,400	65,400	
Y00004	諸雑費 0.1%	0.001		65,400	65	
R01001	土木一般世話役	0.040	人	33,048	1,322	
R01002	特殊作業員	0.140	人	29,784	4,170	
R01003	普通作業員	0.190	人	21,216	4,031	
F08063	ﾊﾞｯｸﾎｳ[ｸﾛｰﾗ型･ｸﾚｰﾝ･～超低･排対型(～2014)] 標準ﾊﾞｹｯﾄ容量 山積0.8m3（平積0.6m3）吊能力2.9t	0.100	日	11,500	1,150	
P34029	軽油 ﾊﾟﾄﾛｰﾙ給油	4.300	L	184	791	
R01021	運転手（特殊）	0.090	人	30,396	2,736	
	合　計				79,665	算出数量 1.000 本
	単　価		本		79,665	
	＊＊＊　S単－ 179号　＊＊＊					
S07054	K形　両フランジ短管 φ200 L=1.251m 7.5K		本		1.000 本	歩A 当たり算出
	ﾀﾞｸﾀｲﾙ鋳鉄管機械布設(K形) 短管・異形管,200×5,3種,ﾊﾞｯｸﾎｳ(ｸﾚｰﾝ機能付),なし,,あり			時間的制約:なし 夜間制約作業時間:0.0	制約作業時間:0.0 冬期補正:なし	
	1)管区分 2)管径区分(mm×m)	短管・異形管 200×5		豪雪補正:なし 基本給時間:8.0	亜熱帯補正:なし 超勤時間:0.0	
	3)管種区分 4)機械区分	3種 ﾊﾞｯｸﾎｳ(ｸﾚｰﾝ機能付)		深夜時間:0.0	週休:月単位	
	5)短管･異形管の単価(円/本) 6)単価０円区分(ﾀﾞｸﾀｲﾙ鋳鉄管)	80,800円 なし				
	8)長期割引単価区分（賃料機械）	あり				
P03813	ダクタイル鋳鉄異形管 フランジ長管 内面合成樹脂塗装	1.000	本	80,800	80,800	
Y00004	諸雑費 0.1%	0.001		80,800	81	
R01001	土木一般世話役	0.040	人	33,048	1,322	
R01002	特殊作業員	0.140	人	29,784	4,170	
R01003	普通作業員	0.190	人	21,216	4,031	
F08063	ﾊﾞｯｸﾎｳ[ｸﾛｰﾗ型･ｸﾚｰﾝ･～超低･排対型(～2014)] 標準ﾊﾞｹｯﾄ容量 山積0.8m3（平積0.6m3）吊能力2.9t	0.100	日	11,500	1,150	
P34029	軽油 ﾊﾟﾄﾛｰﾙ給油	4.300	L	184	791	
R01021	運転手（特殊）	0.090	人	30,396	2,736	

事業名	喜界島農業水利事業
工事名	湾頭原２号幹線水路他（城久工区）工事

工事別工事名:湾頭原２号幹線水路他（城久工区）工事

コード	名　称	数　量	単位	単　価	金　額	備　考
	合　　計				95,081	算出数量 1.000 本
	単　　価		本		95,081	
	＊＊＊　S単－ 180号　＊＊＊					
S07054	K形　両フランジ曲管 φ200 90°		本		1.000 本	歩A 当たり算出
	ﾀﾞｸﾀｲﾙ鋳鉄管機械布設(K形) 短管・異形管,200×5,3種,ﾊﾞｯｸﾎｳ(ｸﾚｰﾝ機能付),なし,,あり			時間的制約:なし 夜間制約作業時間:0.0	制約作業時間:0.0 冬期補正:なし	
	1)管区分 2)管径区分(mm×m)	短管・異形管 200×5		豪雪補正:なし 基本給時間:8.0	亜熱帯補正:なし 超勤時間:0.0	
	3)管種区分 4)機械区分	3種 ﾊﾞｯｸﾎｳ(ｸﾚｰﾝ機能付)		深夜時間:0.0	週休:月単位	
	5)短管・異形管の単価(円/本) 6)単価０円区分(ﾀﾞｸﾀｲﾙ鋳鉄管)	53,600円 なし				
	8)長期割引単価区分（賃料機械）	あり				
P03813	ダクタイル鋳鉄異形管 フランジ長管 内面合成樹脂塗装	1.000	本	53,600	53,600	
Y00004	諸雑費 0.1%	0.001		53,600	54	
R01001	土木一般世話役	0.040	人	33,048	1,322	
R01002	特殊作業員	0.140	人	29,784	4,170	
R01003	普通作業員	0.190	人	21,216	4,031	
F08063	ﾊﾞｯｸﾎｳ[ｸﾛｰﾗ型・ｸﾚｰﾝ・～超低・排対型(～2014)] 標準ﾊﾞｹｯﾄ容量 山積0.8m3（平積0.6m3）吊能力2.9t	0.100	日	11,500	1,150	
P34029	軽油 ﾊﾟﾄﾛｰﾙ給油	4.300	L	184	791	
R01021	運転手（特殊）	0.090	人	30,396	2,736	
	合　　計				67,854	算出数量 1.000 本
	単　　価		本		67,854	
	＊＊＊　S単－ 181号　＊＊＊					
S07056	ﾀﾞｸﾀｲﾙ鋳鉄管機械布設(ALW形)		本		1.000 本	歩A 当たり算出
	ﾀﾞｸﾀｲﾙ鋳鉄管機械布設(ALW形) 直管,500×6,AL2種,ﾊﾞｯｸﾎｳ(ｸﾚｰﾝ機能付),なし,あり			時間的制約:なし 夜間制約作業時間:0.0	制約作業時間:0.0 冬期補正:なし	
	1)管区分 2)管径区分(mm×m)	直管 500×6		豪雪補正:なし 基本給時間:8.0	亜熱帯補正:なし 超勤時間:0.0	
	3)管種区分 4)機械区分	AL2種 ﾊﾞｯｸﾎｳ(ｸﾚｰﾝ機能付)		深夜時間:0.0	週休:月単位	
	5)短管・異形管の単価(円/本) 6)単価０円区分(ﾀﾞｸﾀｲﾙ鋳鉄管)	0円 なし				
	7)長期割引単価区分(賃料機械)	あり				
P03418	ダクタイル鋳鉄管　内面シリカエポキシ樹脂塗装 ALW形 2種 径　500 長6.0m ｺﾞﾑ輪含む	1.000	本	128,000	128,000	
Y00004	諸雑費 0.1%	0.001		128,000	128	
R01001	土木一般世話役	0.040	人	33,048	1,322	
R01002	特殊作業員	0.160	人	29,784	4,765	
R01003	普通作業員	0.200	人	21,216	4,243	
F08063	ﾊﾞｯｸﾎｳ[ｸﾛｰﾗ型・ｸﾚｰﾝ・～超低・排対型(～2014)] 標準ﾊﾞｹｯﾄ容量 山積0.8m3（平積0.6m3）吊能力2.9t	0.120	日	11,500	1,380	
P34029	軽油 ﾊﾟﾄﾛｰﾙ給油	5.300	L	184	975	
R01021	運転手（特殊）	0.110	人	30,396	3,344	
	合　　計				144,157	算出数量 1.000 本
	単　　価		本		144,157	
	＊＊＊　S単－ 182号　＊＊＊					
S07056	ﾀﾞｸﾀｲﾙ鋳鉄管機械布設(ALW形)		本		1.000 本	歩A 当たり算出
	ﾀﾞｸﾀｲﾙ鋳鉄管機械布設(ALW形) 短管・異形管,500×6,AL2種,ﾊﾞｯｸﾎｳ(ｸﾚｰﾝ機能付),あり,あり			時間的制約:なし 夜間制約作業時間:0.0	制約作業時間:0.0 冬期補正:なし	
	1)管区分 2)管径区分(mm×m)	短管・異形管 500×6		豪雪補正:なし 基本給時間:8.0	亜熱帯補正:なし 超勤時間:0.0	

事業名	喜界島農業水利事業
工事名	湾頭原２号幹線水路他（城久工区）工事

工事別工事名:湾頭原２号幹線水路他（城久工区）工事

コード	名　称	数　量	単位	単　価	金　額	備　考
	3)管種区分 4)機械区分	AL2種 ﾊﾞｯｸﾎｳ(ｸﾚｰﾝ機能付)		深夜時間:0.0	週休:月単位	
	5)短管・異形管の単価(円/本) 6)単価０円区分(ﾀﾞｸﾀｲﾙ鋳鉄管)	0円 あり				
	7)長期割引単価区分(賃料機械)	あり				
P03813	ダクタイル鋳鉄異形管 フランジ長管 内面合成樹脂塗装	1.000	本	0	0	
Y00004	諸雑費 0.1%	0.001		0	0	
R01001	土木一般世話役	0.040	人	33,048	1,322	
R01002	特殊作業員	0.160	人	29,784	4,765	
R01003	普通作業員	0.200	人	21,216	4,243	
F08063	ﾊﾞｯｸﾎｳ[ｸﾛｰﾗ型・ｸﾚｰﾝ・～超低・排対型(～2014)] 標準ﾊﾞｹｯﾄ容量 山積0.8m3（平積0.6m3）吊能力2.9t	0.120	日	11,500	1,380	
P34029	軽油 ﾊﾟﾄﾛｰﾙ給油	5.300	L	184	975	
R01021	運転手（特殊）	0.110	人	30,396	3,344	
	合　計				16,029	算出数量 1.000 本
	単　価		本		16,029	
	＊＊＊　Ｓ単－ 183号　＊＊＊					
S07056	ﾀﾞｸﾀｲﾙ鋳鉄管機械布設(ALW形)		本		1.000 本	歩A 当たり算出
	ﾀﾞｸﾀｲﾙ鋳鉄管機械布設(ALW形) 直管,400×6,AL2種,ﾊﾞｯｸﾎｳ(ｸﾚｰﾝ機能付),なし,あり			時間的制約:なし 夜間制約作業時間:0.0	制約作業時間:0.0 冬期補正:なし	
	1)管区分 2)管径区分(mm×m)	直管 400×6		豪雪補正:なし 基本給時間:8.0	亜熱帯補正:なし 超勤時間:0.0	
	3)管種区分 4)機械区分	AL2種 ﾊﾞｯｸﾎｳ(ｸﾚｰﾝ機能付)		深夜時間:0.0	週休:月単位	
	5)短管・異形管の単価(円/本) 6)単価０円区分(ﾀﾞｸﾀｲﾙ鋳鉄管)	0円 なし				
	7)長期割引単価区分(賃料機械)	あり				
P03416	ダクタイル鋳鉄管　内面シリカエポキシ樹脂塗装 ALW形 2種 径　400 長6.0m ｺﾞﾑ輪含む	1.000	本	94,700	94,700	
Y00004	諸雑費 0.1%	0.001		94,700	95	
R01001	土木一般世話役	0.040	人	33,048	1,322	
R01002	特殊作業員	0.140	人	29,784	4,170	
R01003	普通作業員	0.180	人	21,216	3,819	
F08063	ﾊﾞｯｸﾎｳ[ｸﾛｰﾗ型・ｸﾚｰﾝ・～超低・排対型(～2014)] 標準ﾊﾞｹｯﾄ容量 山積0.8m3（平積0.6m3）吊能力2.9t	0.110	日	11,500	1,265	
P34029	軽油 ﾊﾟﾄﾛｰﾙ給油	4.800	L	184	883	
R01021	運転手（特殊）	0.100	人	30,396	3,040	
	合　計				109,294	算出数量 1.000 本
	単　価		本		109,294	
	＊＊＊　Ｓ単－ 184号　＊＊＊					
S07056	ﾀﾞｸﾀｲﾙ鋳鉄管機械布設(ALW形)		本		1.000 本	歩A 当たり算出
	ﾀﾞｸﾀｲﾙ鋳鉄管機械布設(ALW形) 短管・異形管,400×6,AL2種,ﾊﾞｯｸﾎｳ(ｸﾚｰﾝ機能付),あり,あり			時間的制約:なし 夜間制約作業時間:0.0	制約作業時間:0.0 冬期補正:なし	
	1)管区分 2)管径区分(mm×m)	短管・異形管 400×6		豪雪補正:なし 基本給時間:8.0	亜熱帯補正:なし 超勤時間:0.0	
	3)管種区分 4)機械区分	AL2種 ﾊﾞｯｸﾎｳ(ｸﾚｰﾝ機能付)		深夜時間:0.0	週休:月単位	
	5)短管・異形管の単価(円/本) 6)単価０円区分(ﾀﾞｸﾀｲﾙ鋳鉄管)	0円 あり				
	7)長期割引単価区分(賃料機械)	あり				
P03813	ダクタイル鋳鉄異形管 フランジ長管 内面合成樹脂塗装	1.000	本	0	0	
Y00004	諸雑費 0.1%	0.001		0	0	
R01001	土木一般世話役	0.040	人	33,048	1,322	
R01002	特殊作業員	0.140	人	29,784	4,170	

事業名	喜界島農業水利事業
工事名	湾頭原２号幹線水路他（城久工区）工事

工事別工事名:湾頭原２号幹線水路他（城久工区）工事

コード	名　称	数　量	単位	単　価	金　額	備　考
R01003	普通作業員	0.180	人	21,216	3,819	
F08063	ﾊﾞｯｸﾎｳ[ｸﾛｰﾗ型･ｸﾚｰﾝ･～超低･排対型(～2014)] 標準ﾊﾞｹｯﾄ容量 山積0.8m3（平積0.6m3）吊能力2.9t	0.110	日	11,500	1,265	
P34029	軽油 ﾊﾟﾄﾛｰﾙ給油	4.800	L	184	883	
R01021	運転手（特殊）	0.100	人	30,396	3,040	
	合　　計				14,499	算出数量 1.000 本
	単　　価		本		14,499	
	＊＊＊　Ｓ単－ 185号　＊＊＊					
S07056	ﾀﾞｸﾀｲﾙ鋳鉄管機械布設(ALW形)		本		1.000 本	歩A 当たり算出
	ﾀﾞｸﾀｲﾙ鋳鉄管機械布設(ALW形) 直管,300×6,AL2種,ﾊﾞｯｸﾎｳ(ｸﾚｰﾝ機能付),なし,あり			時間的制約:なし 夜間制約作業時間:0.0	制約作業時間:0.0 冬期補正:なし	
	1)管区分 2)管径区分(mm×m)	直管 300×6		豪雪補正:なし 基本給時間:8.0	亜熱帯補正:なし 超勤時間:0.0	
	3)管種区分 4)機械区分	AL2種 ﾊﾞｯｸﾎｳ(ｸﾚｰﾝ機能付)		深夜時間:0.0	週休:月単位	
	5)短管・異形管の単価(円/本) 6)単価０円区分(ﾀﾞｸﾀｲﾙ鋳鉄管)	0円 なし				
	7)長期割引単価区分(賃料機械)	あり				
P03414	ダクタイル鋳鉄管　内面シリカエポキシ樹脂塗装 ALW形 2種 径　300 長6.0m ｺﾞﾑ輪含む	1.000	本	63,800	63,800	
Y00004	諸雑費 0.1%	0.001		63,800	64	
R01001	土木一般世話役	0.040	人	33,048	1,322	
R01002	特殊作業員	0.130	人	29,784	3,872	
R01003	普通作業員	0.150	人	21,216	3,182	
F08063	ﾊﾞｯｸﾎｳ[ｸﾛｰﾗ型･ｸﾚｰﾝ･～超低･排対型(～2014)] 標準ﾊﾞｹｯﾄ容量 山積0.8m3（平積0.6m3）吊能力2.9t	0.100	日	11,500	1,150	
P34029	軽油 ﾊﾟﾄﾛｰﾙ給油	4.300	L	184	791	
R01021	運転手（特殊）	0.090	人	30,396	2,736	
	合　　計				76,917	算出数量 1.000 本
	単　　価		本		76,917	
	＊＊＊　Ｓ単－ 186号　＊＊＊					
S07056	ﾀﾞｸﾀｲﾙ鋳鉄管機械布設(ALW形)		本		1.000 本	歩A 当たり算出
	ﾀﾞｸﾀｲﾙ鋳鉄管機械布設(ALW形) 短管・異形管,300×6,AL2種,ﾊﾞｯｸﾎｳ(ｸﾚｰﾝ機能付),あり,あり			時間的制約:なし 夜間制約作業時間:0.0	制約作業時間:0.0 冬期補正:なし	
	1)管区分 2)管径区分(mm×m)	短管・異形管 300×6		豪雪補正:なし 基本給時間:8.0	亜熱帯補正:なし 超勤時間:0.0	
	3)管種区分 4)機械区分	AL2種 ﾊﾞｯｸﾎｳ(ｸﾚｰﾝ機能付)		深夜時間:0.0	週休:月単位	
	5)短管・異形管の単価(円/本) 6)単価０円区分(ﾀﾞｸﾀｲﾙ鋳鉄管)	0円 あり				
	7)長期割引単価区分(賃料機械)	あり				
P03813	ダクタイル鋳鉄異形管 フランジ長管 内面合成樹脂塗装	1.000	本	0	0	
Y00004	諸雑費 0.1%	0.001		0	0	
R01001	土木一般世話役	0.040	人	33,048	1,322	
R01002	特殊作業員	0.130	人	29,784	3,872	
R01003	普通作業員	0.150	人	21,216	3,182	
F08063	ﾊﾞｯｸﾎｳ[ｸﾛｰﾗ型･ｸﾚｰﾝ･～超低･排対型(～2014)] 標準ﾊﾞｹｯﾄ容量 山積0.8m3（平積0.6m3）吊能力2.9t	0.100	日	11,500	1,150	
P34029	軽油 ﾊﾟﾄﾛｰﾙ給油	4.300	L	184	791	
R01021	運転手（特殊）	0.090	人	30,396	2,736	
	合　　計				13,053	算出数量 1.000 本
	単　　価		本		13,053	

事業名	喜界島農業水利事業
工事名	湾頭原２号幹線水路他（城久工区）工事

工事別工事名:湾頭原２号幹線水路他（城久工区）工事

コード	名　称	数　量	単位	単　価	金　額	備　考
	＊＊＊　S単－ 187号　＊＊＊					
S07062	管切断(DCIP管)		箇所		1.000 箇所	歩A 当たり算出
	管切断(DCIP管) 500㎜			時間的制約:なし 夜間制約作業時間:0.0	制約作業時間:0.0 冬期補正:なし	
	1)管径区分(㎜)	500㎜		豪雪補正:なし 基本給時間:8.0	亜熱帯補正:なし 超勤時間:0.0	
				深夜時間:0.0	週休:月単位	
R01001	土木一般世話役	0.080	人	33,048	2,644	
R01002	特殊作業員	0.180	人	29,784	5,361	
R01003	普通作業員	0.230	人	21,216	4,880	
Y00004	諸雑費	0.100		12,885	1,289	
	合　計				14,174	算出数量 1.000 箇所
	単　価		箇所		14,174	
	＊＊＊　S単－ 188号　＊＊＊					
S07062	管切断(DCIP管)		箇所		1.000 箇所	歩A 当たり算出
	管切断(DCIP管) 400㎜			時間的制約:なし 夜間制約作業時間:0.0	制約作業時間:0.0 冬期補正:なし	
	1)管径区分(㎜)	400㎜		豪雪補正:なし 基本給時間:8.0	亜熱帯補正:なし 超勤時間:0.0	
				深夜時間:0.0	週休:月単位	
R01001	土木一般世話役	0.060	人	33,048	1,983	
R01002	特殊作業員	0.160	人	29,784	4,765	
R01003	普通作業員	0.210	人	21,216	4,455	
Y00004	諸雑費	0.100		11,203	1,120	
	合　計				12,323	算出数量 1.000 箇所
	単　価		箇所		12,323	
	＊＊＊　S単－ 189号　＊＊＊					
S07062	管切断(DCIP管)		箇所		1.000 箇所	歩A 当たり算出
	管切断(DCIP管) 300㎜			時間的制約:なし 夜間制約作業時間:0.0	制約作業時間:0.0 冬期補正:なし	
	1)管径区分(㎜)	300㎜		豪雪補正:なし 基本給時間:8.0	亜熱帯補正:なし 超勤時間:0.0	
				深夜時間:0.0	週休:月単位	
R01001	土木一般世話役	0.050	人	33,048	1,652	
R01002	特殊作業員	0.090	人	29,784	2,681	
R01003	普通作業員	0.090	人	21,216	1,909	
Y00004	諸雑費	0.180		6,242	1,124	
	合　計				7,366	算出数量 1.000 箇所
	単　価		箇所		7,366	
	＊＊＊　S単－ 190号　＊＊＊					
S07062	管切断(DCIP管)		箇所		1.000 箇所	歩A 当たり算出
	管切断(DCIP管) 150㎜			時間的制約:なし 夜間制約作業時間:0.0	制約作業時間:0.0 冬期補正:なし	
	1)管径区分(㎜)	150㎜		豪雪補正:なし 基本給時間:8.0	亜熱帯補正:なし 超勤時間:0.0	
				深夜時間:0.0	週休:月単位	
R01001	土木一般世話役	0.030	人	33,048	991	
R01002	特殊作業員	0.070	人	29,784	2,085	

事業名	喜界島農業水利事業
工事名	湾頭原２号幹線水路他（城久工区）工事

工事別工事名:湾頭原２号幹線水路他（城久工区）工事

コード	名　称	数　量	単位	単　価	金　額	備　考
R01003	普通作業員	0.070	人	21,216	1,485	
Y00004	諸雑費	0.210		4,561	958	
	合　計				5,519	算出数量 1.000 箇所
	単　価		箇所		5,519	
	＊＊＊　S単－ 191号　＊＊＊					
S07062	管切断(DCIP管)		箇所		1.000 箇所	歩A 当たり算出
	管切断(DCIP管) 200㎜			時間的制約:なし 夜間制約作業時間:0.0	制約作業時間:0.0 冬期補正:なし	
	1)管径区分(㎜)	200㎜		豪雪補正:なし 基本給時間:8.0	亜熱帯補正:なし 超勤時間:0.0	
				深夜時間:0.0	週休:月単位	
R01001	土木一般世話役	0.040	人	33,048	1,322	
R01002	特殊作業員	0.070	人	29,784	2,085	
R01003	普通作業員	0.080	人	21,216	1,697	
Y00004	諸雑費	0.190		5,104	970	
	合　計				6,074	算出数量 1.000 箇所
	単　価		箇所		6,074	
	＊＊＊　S単－ 192号　＊＊＊					
S07071	炭素鋼鋼管人力布設		m		10.000 m	歩A 当たり算出
	炭素鋼鋼管人力布設 白ネジ付 100A(4B)			時間的制約:なし 夜間制約作業時間:0.0	制約作業時間:0.0 冬期補正:なし	
	1)規格区分	白ネジ付 100A(4B)		豪雪補正:なし 基本給時間:8.0	亜熱帯補正:なし 超勤時間:0.0	
				深夜時間:0.0	週休:月単位	
P02065	配管用炭素鋼鋼管(白管) ネジ付き(ソケット付)100A 長4.0m	2.500	本	23,900	59,750	
R01002	特殊作業員	0.350	人	29,784	10,424	
R01003	普通作業員	0.390	人	21,216	8,274	
Y00004	雑品 3%	0.030		18,698	561	
	合　計				79,009	算出数量 10.000 m
	単　価		m		7,901	
	＊＊＊　S単－ 193号　＊＊＊					
S07072	鋼製異形管STW290,200-125A7.5K両ﾌﾗﾝｼﾞ片落管L=1.1m		本		1.000 日	歩A 当たり算出
	鋼管吊込据付(φ80～500) 6.0m管,125㎜,4.5㎜,たて込み簡易土留以外,あり			時間的制約:なし 夜間制約作業時間:0.0	制約作業時間:0.0 冬期補正:なし	
	1)鋼管の単価(円/本) 2)管長区分	114,000円 6.0m管		豪雪補正:なし 基本給時間:8.0	亜熱帯補正:なし 超勤時間:0.0	
	3)口径区分(㎜) 4)板厚区分(㎜)	125㎜ 4.5㎜		深夜時間:0.0	週休:月単位	
	5)施工区分 6)長期割引単価区分(賃料機械)	たて込み簡易土留以外 あり				
P02001	鋼管	11.200	本	114,000	1,276,800	
R01002	特殊作業員	1.000	人	29,784	29,784	
R01003	普通作業員	1.500	人	21,216	31,824	
F01021	ﾄﾗｯｸｸﾚｰﾝ[油圧伸縮ｼﾞﾌﾞ型] 吊上能力4.9t吊	1.000	日	30,400	30,400	
	合　計				1,368,808	算出数量 11.200 本
	単　価		本		122,215	
	＊＊＊　S単－ 194号　＊＊＊					

事業名	喜界島農業水利事業
工事名	湾頭原２号幹線水路他（城久工区）工事

工事別工事名:湾頭原２号幹線水路他（城久工区）工事

コード	名　称	数　量	単位	単　価	金　額	備　考
S07091	水道用ソフトシール仕切弁据付		基		1.000 基	歩A 当たり算出
	制水弁人力据付 樹脂製,150㎜			時間的制約:なし 夜間制約作業時間:0.0	制約作業時間:0.0 冬期補正:なし	
	1)制水弁の単価(円/基) 2)口径区分(㎜)	91,100円 150㎜		豪雪補正:なし 基本給時間:8.0	亜熱帯補正:なし 超勤時間:0.0	
	3)材質区分	樹脂製		深夜時間:0.0	週休:月単位	
P09202	仕切弁（樹脂製）	1.000	個	91,100	91,100	
R01001	土木一般世話役	0.040	人	33,048	1,322	
R01002	特殊作業員	0.170	人	29,784	5,063	
R01003	普通作業員	0.140	人	21,216	2,970	
	合　計				100,455	算出数量 1.000 基
	単　価		基		100,455	
	＊＊＊　Ｓ単－ 195号　＊＊＊					
S07091	水道用ソフトシール仕切弁 φ150 7.5K		基		1.000 基	歩A 当たり算出
	制水弁人力据付 樹脂製,150㎜			時間的制約:なし 夜間制約作業時間:0.0	制約作業時間:0.0 冬期補正:なし	
	1)制水弁の単価(円/基) 2)口径区分(㎜)	91,100円 150㎜		豪雪補正:なし 基本給時間:8.0	亜熱帯補正:なし 超勤時間:0.0	
	3)材質区分	樹脂製		深夜時間:0.0	週休:月単位	
P09202	仕切弁（樹脂製）	1.000	個	91,100	91,100	
R01001	土木一般世話役	0.040	人	33,048	1,322	
R01002	特殊作業員	0.170	人	29,784	5,063	
R01003	普通作業員	0.140	人	21,216	2,970	
	合　計				100,455	算出数量 1.000 基
	単　価		基		100,455	
	＊＊＊　Ｓ単－ 196号　＊＊＊					
S07091	水道用ソフトシール仕切弁 φ200 7.5K		基		1.000 基	歩A 当たり算出
	制水弁人力据付 樹脂製,200㎜			時間的制約:なし 夜間制約作業時間:0.0	制約作業時間:0.0 冬期補正:なし	
	1)制水弁の単価(円/基) 2)口径区分(㎜)	135,000円 200㎜		豪雪補正:なし 基本給時間:8.0	亜熱帯補正:なし 超勤時間:0.0	
	3)材質区分	樹脂製		深夜時間:0.0	週休:月単位	
P09202	仕切弁（樹脂製）	1.000	個	135,000	135,000	
R01001	土木一般世話役	0.050	人	33,048	1,652	
R01002	特殊作業員	0.230	人	29,784	6,850	
R01003	普通作業員	0.190	人	21,216	4,031	
	合　計				147,533	算出数量 1.000 基
	単　価		基		147,533	
	＊＊＊　Ｓ単－ 197号　＊＊＊					
S07091	水道用ソフトシール仕切弁据付φ200 7.5K		基		1.000 基	歩A 当たり算出
	制水弁人力据付 樹脂製,200㎜			時間的制約:なし 夜間制約作業時間:0.0	制約作業時間:0.0 冬期補正:なし	
	1)制水弁の単価(円/基) 2)口径区分(㎜)	135,000円 200㎜		豪雪補正:なし 基本給時間:8.0	亜熱帯補正:なし 超勤時間:0.0	
	3)材質区分	樹脂製		深夜時間:0.0	週休:月単位	
P09202	仕切弁（樹脂製）	1.000	個	135,000	135,000	
R01001	土木一般世話役	0.050	人	33,048	1,652	
R01002	特殊作業員	0.230	人	29,784	6,850	

事業名	喜界島農業水利事業
工事名	湾頭原２号幹線水路他（城久工区）工事

工事別工事名:湾頭原２号幹線水路他（城久工区）工事

コード	名　称	数　量	単位	単　価	金　額	備　考
R01003	普通作業員	0.190	人	21,216	4,031	
	合　計				147,533	算出数量 1.000 基
	単　価		基		147,533	
	＊＊＊　S単－ 198号　＊＊＊					
S07091	水道用ソフトシール仕切弁据付　φ75 7.5k		基		1.000 基	歩A 当たり算出
	制水弁人力据付 樹脂製,75㎜			時間的制約:なし 夜間制約作業時間:0.0	制約作業時間:0.0 冬期補正:なし	
	1)制水弁の単価(円/基) 2)口径区分(㎜)	82,700円 75㎜		豪雪補正:なし 基本給時間:8.0	亜熱帯補正:なし 超勤時間:0.0	
	3)材質区分	樹脂製		深夜時間:0.0	週休:月単位	
P09202	仕切弁（樹脂製）	1.000	個	82,700	82,700	
R01001	土木一般世話役	0.040	人	33,048	1,322	
R01002	特殊作業員	0.170	人	29,784	5,063	
R01003	普通作業員	0.140	人	21,216	2,970	
	合　計				92,055	算出数量 1.000 基
	単　価		基		92,055	
	＊＊＊　S単－ 199号　＊＊＊					
S07092	水道用ソフトシール仕切弁 φ300 7.5K		基		1.000 基	歩A 当たり算出
	制水弁機械据付 仕切弁(ﾌﾗﾝｼﾞ形）,鋳鉄製,300㎜,ﾊﾞｯｸﾎｳ(ｸﾚｰﾝ機能付),あり			時間的制約:なし 夜間制約作業時間:0.0	制約作業時間:0.0 冬期補正:なし	
	1)制水弁の単価(円/基) 2)形式(ﾌﾗﾝｼﾞ)区分	306,000円 仕切弁(ﾌﾗﾝｼﾞ形）		豪雪補正:なし 基本給時間:8.0	亜熱帯補正:なし 超勤時間:0.0	
	3)材質区分 4)口径区分(㎜)	鋳鉄製 300㎜		深夜時間:0.0	週休:月単位	
	5)機械区分 6)長期割引単価区分（賃料機械）	ﾊﾞｯｸﾎｳ(ｸﾚｰﾝ機能付) あり				
P09201	仕切弁（鋳鉄用）	1.000	個	306,000	306,000	
R01001	土木一般世話役	0.080	人	33,048	2,644	
R01002	特殊作業員	0.310	人	29,784	9,233	
R01003	普通作業員	0.380	人	21,216	8,062	
F08061	ﾊﾞｯｸﾎｳ[ｸﾛｰﾗ型･ｸﾚｰﾝ･～超低･排対型(～2011)] 標準ﾊﾞｹｯﾄ容量 山積0.45㎥（平積0.35㎥）吊能力2.9t	0.400	日	7,020	2,808	
P34029	軽油 ﾊﾟﾄﾛｰﾙ給油	13.000	L	184	2,392	
R01021	運転手（特殊）	0.250	人	30,396	7,599	
	合　計				338,738	算出数量 1.000 基
	単　価		基		338,738	
	＊＊＊　S単－ 200号　＊＊＊					
S07093	空気弁人力据付		基		1.000 基	歩A 当たり算出
	空気弁人力据付 75㎜,急排空気弁,あり			時間的制約:なし 夜間制約作業時間:0.0	制約作業時間:0.0 冬期補正:なし	
	1)口径区分(㎜) 2)種別区分	75㎜ 急排空気弁		豪雪補正:なし 基本給時間:8.0	亜熱帯補正:なし 超勤時間:0.0	
	3)単価0円区分(空気弁)	あり		深夜時間:0.0	週休:月単位	
P09310	水道用急速空気弁（FC製 合成樹脂塗装） 7.5K 径75 ﾎﾞｰﾙ式補修弁(径75×150㎜)含む	1.000	個	0	0	
R01001	土木一般世話役	0.190	人	33,048	6,279	
R01002	特殊作業員	0.280	人	29,784	8,340	
R01003	普通作業員	0.420	人	21,216	8,911	
	合　計				23,530	算出数量 1.000 基
	単　価		基		23,530	

事業名	喜界島農業水利事業
工事名	湾頭原２号幹線水路他（城久工区）工事

工事別工事名:湾頭原２号幹線水路他（城久工区）工事

コード	名　称	数　量	単位	単　価	金　額	備　考
	＊＊＊　S単－ 201号　＊＊＊					
S07093	空気弁人力据付		基		1.000 基	歩A 当たり算出
	空気弁人力据付 25mm,急排空気弁,あり			時間的制約:なし 夜間制約作業時間:0.0	制約作業時間:0.0 冬期補正:なし	
	1)口径区分(mm) 2)種別区分	25mm 急排空気弁		豪雪補正:なし 基本給時間:8.0	亜熱帯補正:なし 超勤時間:0.0	
	3)単価0円区分(空気弁)	あり		深夜時間:0.0	週休:月単位	
P09309	水道用急速空気弁 FC製 7.5K 径25 合成樹脂塗装	1.000	個	0	0	
R01001	土木一般世話役	0.110	人	33,048	3,635	
R01002	特殊作業員	0.180	人	29,784	5,361	
R01003	普通作業員	0.210	人	21,216	4,455	
	合　計				13,451	算出数量 1.000 基
	単　価		基		13,451	
	＊＊＊　S単－ 202号　＊＊＊					
S08031	コンクリート舗装工(人力)		㎡		100.000 ㎡	歩A 当たり算出
	コンクリート舗装工(人力) 圧縮強度18N/mm2粗骨材40mm(高炉B),10cm			時間的制約:なし 夜間制約作業時間:0.0	制約作業時間:0.0 冬期補正:なし	
	1)生コンクリート規格 2)舗設厚(cm)	圧縮強度18N/mm2粗骨材40mm(高炉B) 10cm		豪雪補正:なし 基本給時間:8.0	亜熱帯補正:なし 超勤時間:0.0	
				深夜時間:0.0	週休:月単位	
J02059	生コンクリート(高炉B) 18N/mm2　5cm　40mm　(W/C=65%以下)	10.600	m3	31,700	336,020	
R01001	土木一般世話役	0.500	人	33,048	16,524	
R01002	特殊作業員	1.100	人	29,784	32,762	
R01003	普通作業員	2.100	人	21,216	44,554	
Y00004	雑品 2%	0.020		93,840	1,877	
	合　計				431,737	算出数量 100.000 ㎡
	単　価		㎡		4,317	
	＊＊＊　S単－ 203号　＊＊＊					
S15003	耕地復旧(表土掘削・埋戻)		㎡		1.000 日	歩A 当たり算出
	耕地復旧(表土掘削・埋戻) 表土堀削,なし			時間的制約:なし 夜間制約作業時間:0.0	制約作業時間:0.0 冬期補正:なし	
	1)施工区分 2)長期割引単価区分（賃料機械）	表土堀削 なし		豪雪補正:なし 基本給時間:8.0	亜熱帯補正:なし 超勤時間:0.0	
				深夜時間:0.0	週休:月単位	
F08015	ﾊﾞｯｸﾎｳ[ｸﾛｰﾗ型・～超低・排対型(～2014)] 標準ﾊﾞｹｯﾄ容量 山積0.8m3（平積0.6m3）	1.390	日	16,500	22,935	
P34029	軽油 ﾊﾟﾄﾛｰﾙ給油	88.000	L	184	16,192	
R01021	運転手（特殊）	1.000	人	30,396	30,396	
	合　計				69,523	算出数量 887.000 ㎡
	単　価		㎡		78	
	＊＊＊　S単－ 204号　＊＊＊					
S15003	耕地復旧(表土掘削・埋戻)		㎡		1.000 日	歩A 当たり算出
	耕地復旧(表土掘削・埋戻) 表土埋戻,なし			時間的制約:なし 夜間制約作業時間:0.0	制約作業時間:0.0 冬期補正:なし	
	1)施工区分 2)長期割引単価区分（賃料機械）	表土埋戻 なし		豪雪補正:なし 基本給時間:8.0	亜熱帯補正:なし 超勤時間:0.0	
				深夜時間:0.0	週休:月単位	
F08015	ﾊﾞｯｸﾎｳ[ｸﾛｰﾗ型・～超低・排対型(～2014)] 標準ﾊﾞｹｯﾄ容量 山積0.8m3（平積0.6m3）	1.370	日	16,500	22,605	

事業名	喜界島農業水利事業
工事名	湾頭原２号幹線水路他（城久工区）工事

工事別工事名:湾頭原２号幹線水路他（城久工区）工事

コード	名　称	数　量	単位	単　価	金　額	備　考
P34029	軽油 ﾊﾟﾄﾛｰﾙ給油	78.000	L	184	14,352	
R01021	運転手（特殊）	1.000	人	30,396	30,396	
	合　　計				67,353	算出数量 842.000 ㎡
	単　　価		㎡		80	
	＊＊＊　Ｓ単－ 205号　＊＊＊					
S15004	耕地復旧(耕起)		㎡		100.000 ㎡	歩A 当たり算出
	耕地復旧(耕起) 無			時間的制約:なし 夜間制約作業時間:0.0	制約作業時間:0.0 冬期補正:なし	
	1)石礫、雑物除去	無		豪雪補正:なし 基本給時間:8.0	亜熱帯補正:なし 超勤時間:0.0	
				深夜時間:0.0	週休:月単位	
M35062	農用ﾄﾗｸﾀ[乗用･ﾎｲｰﾙ型] 四輪駆動 22kw級(30PS)	0.290	時間	2,330	676	
P34029	軽油 ﾊﾟﾄﾛｰﾙ給油	0.800	L	184	147	
R01022	運転手（一般）	0.060	人	27,846	1,671	
Y00004	諸雑費 14%	0.140		2,494	349	
	合　　計				2,843	算出数量 100.000 ㎡
	単　　価		㎡		28	
	＊＊＊　Ｓ単－ 206号　＊＊＊					
S16001	ﾄﾗｯｸ[普通型]		時間		1.000 各単位	歩A 当たり算出
	ﾄﾗｯｸ[普通型] 4.0～4.5t積,,運転１時間当たり算出			時間的制約:なし 夜間制約作業時間:0.0	制約作業時間:0.0 冬期補正:なし	
	1)機械ｺｰﾄﾞ≪単位が時間のみ≫ 2)機械ｺｰﾄﾞ（同上）	M03084 M03084		豪雪補正:なし 基本給時間:8.0	亜熱帯補正:なし 超勤時間:0.0	
	3)機械損料算出区分 4)運転１日当たり運転時間(T)	運転１時間当たり算出 5.9時間		深夜時間:0.0	週休:月単位	
	5)運転日に対する供用日の割合(YC) 6)単価計上区分	1.29 機械損料等＋燃料＋運転労務				
	7)岩石補正区分 8)燃料の計上方法	岩石補正なし 機械経費算定基準値による				
	9)燃料区分 10)燃料消費量(入力の場合)	軽油 0.0				
	11)消耗部品の計上の有無 13)消耗部品費の適用条件(2)	消耗部品を計上しない 消耗部品なし				
	14)名称(消耗部品) 15)規格(消耗部品)	－ －				
M03084	ﾄﾗｯｸ[普通型] 4.0～4.5t積	1.000	時間	1,560	1,560	
P34029	軽油 ﾊﾟﾄﾛｰﾙ給油	5.500	L	184	1,012	
R01022	運転手（一般）	0.170	人	27,846	4,734	
	合　　計				7,306	算出数量 1.000 各単位
	単　　価		各単位		7,306	
Y00001	単位					
	＊＊＊　Ｓ単－ 207号　＊＊＊					
S16001	ﾊﾞｯｸﾎｳ[ｸﾛｰﾗ型(超低騒音)･ｸﾚｰﾝ機能付き･排対(2014)]		日		1.000 各単位	歩A 当たり算出
	ﾊﾞｯｸﾎｳ[ｸﾛｰﾗ型(超低騒音)･ｸﾚｰﾝ機能付き･排対(2014)] ,標準ﾊﾞｹｯﾄ容量 山積0.5m3(平積0.4m3) 吊能力2.9t,運転１日当た			時間的制約:なし 夜間制約作業時間:0.0	制約作業時間:0.0 冬期補正:なし	
	り算出			豪雪補正:なし 基本給時間:8.0	亜熱帯補正:なし 超勤時間:0.0	
	1)機械ｺｰﾄﾞ≪単位が時間のみ≫ 2)機械ｺｰﾄﾞ（同上）	M02087 M02087		深夜時間:0.0	週休:月単位	
	3)機械損料算出区分 4)運転１日当たり運転時間(T)	運転１日当たり算出 5.8時間				
	5)運転日に対する供用日の割合(YC) 6)単価計上区分	1.50 機械損料等のみ				
	7)岩石補正区分 10)燃料消費量(入力の場合)	岩石補正なし 0.0				
	11)消耗部品の計上の有無 13)消耗部品費の適用条件(2)	消耗部品を計上しない 消耗部品なし				

事業名	喜界島農業水利事業
工事名	湾頭原２号幹線水路他（城久工区）工事

工事別工事名:湾頭原２号幹線水路他（城久工区）工事

コード	名　称	数　量	単位	単　価	金　額	備　考
	14)名称(消耗部品) 15)規格(消耗部品)	― ―				
M02087	ﾊﾞｯｸﾎｳ[ｸﾛｰﾗ型(超低騒音)･ｸﾚｰﾝ機能付き･排対(2014)] 標準ﾊﾞｹｯﾄ容量 山積0.5m3(平積0.4m3) 吊能力2.9t	1.000	日	27,500	27,500	
	合　計				27,500	算出数量 1.000 各単位
	単　価		各単位		27,500	
Y00001	単位					
	＊＊＊　Ｓ単－ 208号　＊＊＊					
S16003	ﾜｲﾔｰﾛｰﾌﾟ		供用日		1.000 供用日	歩A 当たり算出
	ﾜｲﾔｰﾛｰﾌﾟ φ12 100mあたり,交替制補正対象外			時間的制約:なし 夜間制約作業時間:0.0	制約作業時間:0.0 冬期補正:なし	
	1)機械ｺｰﾄﾞ≪単位が供用日のみ≫ 2)交替制作業補正区分	M26791 交替制補正対象外		豪雪補正:なし 基本給時間:8.0	亜熱帯補正:なし 超勤時間:0.0	
				深夜時間:0.0	週休:月単位	
M26791	ﾜｲﾔｰﾛｰﾌﾟ φ12 100mあたり	1.000	供用日	158	158	
	合　計				158	算出数量 1.000 供用日
	単　価		供用日		158	
	＊＊＊　Ｓ単－ 209号　＊＊＊					
S16003	ﾁｪｰﾝﾚﾊﾞｰﾎｲｽﾄ[ﾚﾊﾞｰﾌﾞﾛｯｸ]		供用日		1.000 供用日	歩A 当たり算出
	ﾁｪｰﾝﾚﾊﾞｰﾎｲｽﾄ[ﾚﾊﾞｰﾌﾞﾛｯｸ] 能力16kN(1.6t) 移動量1.5m,交替制補正対象外			時間的制約:なし 夜間制約作業時間:0.0	制約作業時間:0.0 冬期補正:なし	
	1)機械ｺｰﾄﾞ≪単位が供用日のみ≫ 2)交替制作業補正区分	M26501 交替制補正対象外		豪雪補正:なし 基本給時間:8.0	亜熱帯補正:なし 超勤時間:0.0	
				深夜時間:0.0	週休:月単位	
M26501	ﾁｪｰﾝﾚﾊﾞｰﾎｲｽﾄ[ﾚﾊﾞｰﾌﾞﾛｯｸ] 能力16kN(1.6t) 移動量1.5m	1.000	供用日	104	104	
	合　計				104	算出数量 1.000 供用日
	単　価		供用日		104	
	＊＊＊　Ｓ単－ 210号　＊＊＊					
S17002	[賃料(H形鋼･山留副部材)]		ton		1.000 ton	歩A 当たり算出
	[賃料(H形鋼･山留副部材)] H形鋼(杭使用),200型,無,1日,1回			時間的制約:なし 夜間制約作業時間:0.0	制約作業時間:0.0 冬期補正:なし	
	1)仮設材区分 2)規格区分	H形鋼(杭使用) 200型		豪雪補正:なし 基本給時間:8.0	亜熱帯補正:なし 超勤時間:0.0	
	3)補助工法 4)供用日数	無 1日		深夜時間:0.0	週休:月単位	
	5)使用回数	1回				
G02001	H形鋼（杭使用） ２００型　［賃料］	1.000	t 供用日	90	90	
G15021	H型鋼（杭使用） ２００型　［整備費］	1.000	ton	8,651	8,651	
	合　計				8,741	算出数量 1.000 ton
	単　価		ton		8,741	
	＊＊＊　Ｓ単－ 211号　＊＊＊					
S18031	足場工		掛㎡		100.000 掛㎡	歩A 当たり算出
	足場工 あり,手摺先行型枠組,なし			時間的制約:なし 夜間制約作業時間:0.0	制約作業時間:0.0 冬期補正:なし	
	1)足場区分 2)安全ネット区分	手摺先行型枠組 あり		豪雪補正:なし 基本給時間:8.0	亜熱帯補正:なし 超勤時間:0.0	
	3)長期割引単価区分(賃料機械)	なし		深夜時間:0.0	週休:月単位	
R01001	土木一般世話役	1.600	人	33,048	52,877	
R01012	とび工	8.500	人	28,458	241,893	
R01003	普通作業員	1.300	人	21,216	27,581	

事業名	喜界島農業水利事業
工事名	湾頭原２号幹線水路他（城久工区）工事

工事別工事名:湾頭原２号幹線水路他（城久工区）工事

コード	名　称	数　量	単位	単　価	金　額	備　考
F01086	ﾗﾌﾃﾚｰﾝｸﾚｰﾝ[油圧伸縮ｼﾞﾌﾞ型・～低騒･排対型(～2014)] 吊上能力25t吊	1.400	日	56,500	79,100	
Y00004	諸雑費	0.310		401,451	124,450	
	合　計				525,901	算出数量 100.000 掛㎡
	単　価		掛㎡		5,259	
	＊＊＊　Ｓ単－ 212号　＊＊＊					
S18032	支保工		空m3		100.000 空m3	歩A 当たり算出
	支保工 パイプサポート支保,40KN/㎡以下,			時間的制約:なし 夜間制約作業時間:0.0	制約作業時間:0.0 冬期補正:なし	
	1)施工区分 2)支保耐力KN/㎡	パイプサポート支保 40KN/㎡以下		豪雪補正:なし 基本給時間:8.0	亜熱帯補正:なし 超勤時間:0.0	
				深夜時間:0.0	週休:月単位	
R01001	土木一般世話役	2.600	人	33,048	85,925	
R01009	型わく工	4.700	人	30,600	143,820	
R01012	とび工	2.200	人	28,458	62,608	
R01003	普通作業員	5.100	人	21,216	108,202	
Y00004	諸雑費	0.150		400,555	60,083	
	合　計				460,638	算出数量 100.000 空m3
	単　価		空m3		4,606	
	＊＊＊　Ｓ単－ 213号　＊＊＊					
S18062	土工用ﾏｯﾄ(ｼｰﾄ類)敷設･撤去		㎡		100.000 ㎡	歩A 当たり算出
	土工用ﾏｯﾄ(ｼｰﾄ類)敷設･撤去 敷設			時間的制約:なし 夜間制約作業時間:0.0	制約作業時間:0.0 冬期補正:なし	
	1)施工区分 2)土木安定用材の1㎡当たり単価	敷設 260		豪雪補正:なし 基本給時間:8.0	亜熱帯補正:なし 超勤時間:0.0	
				深夜時間:0.0	週休:月単位	
P26102	土木安定用材（マット・シート類）	104.000	㎡	260	27,040	
R01003	普通作業員	0.160	人	21,216	3,395	
	合　計				30,435	算出数量 100.000 ㎡
	単　価		㎡		304	
	＊＊＊　Ｓ単－ 214号　＊＊＊					
S18062	土工用ﾏｯﾄ(ｼｰﾄ類)敷設･撤去		㎡		100.000 ㎡	歩A 当たり算出
	土工用ﾏｯﾄ(ｼｰﾄ類)敷設･撤去 撤去			時間的制約:なし 夜間制約作業時間:0.0	制約作業時間:0.0 冬期補正:なし	
	1)施工区分 2)土木安定用材の1㎡当たり単価	撤去 260		豪雪補正:なし 基本給時間:8.0	亜熱帯補正:なし 超勤時間:0.0	
				深夜時間:0.0	週休:月単位	
R01003	普通作業員	0.320	人	21,216	6,789	
	合　計				6,789	算出数量 100.000 ㎡
	単　価		㎡		68	
	＊＊＊　Ｓ単－ 215号　＊＊＊					
S19021	刈払工		ha		1.000 日	歩A 当たり算出
	刈払工 チェンソー,0～40			時間的制約:なし 夜間制約作業時間:0.0	制約作業時間:0.0 冬期補正:なし	
	1)機械区分 2)樹量区分(本･m/10a)	チェンソー 0～40		豪雪補正:なし 基本給時間:8.0	亜熱帯補正:なし 超勤時間:0.0	
				深夜時間:0.0	週休:月単位	
R01001	土木一般世話役	0.300	人	33,048	9,914	

事業名	喜界島農業水利事業
工事名	湾頭原２号幹線水路他（城久工区）工事

工事別工事名:湾頭原２号幹線水路他（城久工区）工事

コード	名　称	数　量	単位	単　価	金　額	備　考
R01002	特殊作業員	1.000	人	29,784	29,784	
Y00004	諸雑費	0.060		39,698	2,382	
	合　計				42,080	算出数量 0.068 ha
	単　価		ha		618,824	
	＊＊＊　S単－ 216号　＊＊＊					
SA0101	SP 掘削		m3		1.000 m3	歩A 当たり算出
	SP 掘削 軟岩,ｵｰﾌﾟﾝｶｯﾄ,-,有り,5,000m3未満,-,無し,無し			時間的制約:なし 夜間制約作業時間:0.0	制約作業時間:0.0 冬期補正:なし	
				豪雪補正:なし 基本給時間:8.0	亜熱帯補正:なし 超勤時間:0.0	
				深夜時間:0.0	週休:月単位	
	1)土質 2)施工方法	軟岩 ｵｰﾌﾟﾝｶｯﾄ				
	3)押土の有無 4)障害の有無	- 有り				
	5)施工数量 6)火薬使用	5,000m3未満 -				
	7)破砕片除去の有無 8)集積押土の有無	無し 無し				
	単　価		m3		3,060	
	＊＊＊　S単－ 217号　＊＊＊					
SA0101	SP 掘削		m3		1.000 m3	歩A 当たり算出
	SP 掘削 土砂,ｵｰﾌﾟﾝｶｯﾄ,無し,無し,5,000m3未満,-,-,-			時間的制約:なし 夜間制約作業時間:0.0	制約作業時間:0.0 冬期補正:なし	
				豪雪補正:なし 基本給時間:8.0	亜熱帯補正:なし 超勤時間:0.0	
				深夜時間:0.0	週休:月単位	
	1)土質 2)施工方法	土砂 ｵｰﾌﾟﾝｶｯﾄ				
	3)押土の有無 4)障害の有無	無し 無し				
	5)施工数量 6)火薬使用	5,000m3未満 -				
	7)破砕片除去の有無 8)集積押土の有無	- -				
	単　価		m3		359.6	
	＊＊＊　S単－ 218号　＊＊＊					
SA0102	SP 積込(ルーズ)		m3		1.000 m3	歩A 当たり算出
	SP 積込(ルーズ) 土砂,平均施工幅1m以上2m未満			時間的制約:なし 夜間制約作業時間:0.0	制約作業時間:0.0 冬期補正:なし	
				豪雪補正:なし 基本給時間:8.0	亜熱帯補正:なし 超勤時間:0.0	
				深夜時間:0.0	週休:月単位	
	1)土質 2)作業内容	土砂 平均施工幅1m以上2m未満				
	単　価		m3		325.2	
	＊＊＊　S単－ 219号　＊＊＊					
SA0102	SP 積込(ルーズ)		m3		1.000 m3	歩A 当たり算出
	SP 積込(ルーズ) 土砂,土量50,000m3未満			時間的制約:なし 夜間制約作業時間:0.0	制約作業時間:0.0 冬期補正:なし	
				豪雪補正:なし 基本給時間:8.0	亜熱帯補正:なし 超勤時間:0.0	
				深夜時間:0.0	週休:月単位	
	1)土質 2)作業内容	土砂 土量50,000m3未満				
	単　価		m3		260.9	

事業名	喜界島農業水利事業
工事名	湾頭原２号幹線水路他（城久工区）工事

工事別工事名:湾頭原２号幹線水路他（城久工区）工事

コード	名　称	数　量	単位	単　価	金　額	備　考
	＊＊＊　S単－ 220号　＊＊＊					
SA0102	路盤材積込		m3		1.000 m3	歩A 当たり算出
	SP 積込(ルーズ) 土砂,土量50,000m3未満			時間的制約:なし 夜間制約作業時間:0.0	制約作業時間:0.0 冬期補正:なし	
				豪雪補正:なし 基本給時間:8.0	亜熱帯補正:なし 超勤時間:0.0	
				深夜時間:0.0	週休:月単位	
	1)土質 2)作業内容	土砂 土量50,000m3未満				
	単　　価		m3		260.9	
	＊＊＊　S単－ 221号　＊＊＊					
SA0103	SP 床掘り		m3		1.000 m3	歩A 当たり算出
	SP 床掘り 土砂,平均施工幅1m以上2m未満,無し,無し,あり			時間的制約:なし 夜間制約作業時間:0.0	制約作業時間:0.0 冬期補正:なし	
				豪雪補正:なし 基本給時間:8.0	亜熱帯補正:なし 超勤時間:0.0	
				深夜時間:0.0	週休:月単位	
	1)土質 2)施工方法	土砂 平均施工幅1m以上2m未満				
	3)土留方式の種類 4)障害の有無	無し 無し				
	5)長期割引単価区分	あり				
	単　　価		m3		319.7	
	＊＊＊　S単－ 222号　＊＊＊					
SA0121	SP 土砂等運搬		m3		1.000 m3	歩A 当たり算出
	SP 土砂等運搬 標準,ﾊﾞｯｸﾎｳ山積0.45m3(平積0.35m3),土砂(岩塊･玉石混り土含む),			時間的制約:なし 夜間制約作業時間:0.0	制約作業時間:0.0 冬期補正:なし	
	無し,3.5km以下			豪雪補正:なし 基本給時間:8.0	亜熱帯補正:なし 超勤時間:0.0	
				深夜時間:0.0	週休:月単位	
	1)土砂等発生現場 2)積込機種･規格	標準 ﾊﾞｯｸﾎｳ山積0.45m3(平積0.35m3)				
	3)土質 4)DID区間の有無	土砂(岩塊･玉石混り土含む) 無し				
	5)運搬距離	3.5km以下				
	単　　価		m3		1,179	
	＊＊＊　S単－ 223号　＊＊＊					
SA0121	SP 土砂等運搬		m3		1.000 m3	歩A 当たり算出
	SP 土砂等運搬 標準,ﾊﾞｯｸﾎｳ山積0.45m3(平積0.35m3),土砂(岩塊･玉石混り土含む),			時間的制約:なし 夜間制約作業時間:0.0	制約作業時間:0.0 冬期補正:なし	
	無し,1.0km以下			豪雪補正:なし 基本給時間:8.0	亜熱帯補正:なし 超勤時間:0.0	
				深夜時間:0.0	週休:月単位	
	1)土砂等発生現場 2)積込機種･規格	標準 ﾊﾞｯｸﾎｳ山積0.45m3(平積0.35m3)				
	3)土質 4)DID区間の有無	土砂(岩塊･玉石混り土含む) 無し				
	5)運搬距離	1.0km以下				
	単　　価		m3		786	
	＊＊＊　S単－ 224号　＊＊＊					
SA0121	SP 土砂等運搬		m3		1.000 m3	歩A 当たり算出
	SP 土砂等運搬 標準,ﾊﾞｯｸﾎｳ山積0.8m3(平積0.6m3),土砂(岩塊･玉石混り土含む),無			時間的制約:なし 夜間制約作業時間:0.0	制約作業時間:0.0 冬期補正:なし	
	し,4.0km以下			豪雪補正:なし 基本給時間:8.0	亜熱帯補正:なし 超勤時間:0.0	
				深夜時間:0.0	週休:月単位	

事業名	喜界島農業水利事業
工事名	湾頭原２号幹線水路他（城久工区）工事

工事別工事名:湾頭原２号幹線水路他（城久工区）工事

コード	名　称	数　量	単位	単　価	金　額	備　考
	1)土砂等発生現場 2)積込機種・規格	標準 ﾊﾞｯｸﾎｳ山積0.8m3(平積0.6m3)				
	3)土質 4)DID区間の有無	土砂(岩塊・玉石混り土含む) 無し				
	5)運搬距離	4.0km以下				
	単　　価		m3		982.5	
	＊＊＊　Ｓ単－ 225号　＊＊＊					
SA0121	SP 土砂等運搬		m3		1.000 m3	歩A 当たり算出
	SP 土砂等運搬 標準,ﾊﾞｯｸﾎｳ山積0.8m3(平積0.6m3),土砂(岩塊・玉石混り土含む),無			時間的制約:なし 夜間制約作業時間:0.0	制約作業時間:0.0 冬期補正:なし	
	し,1.0km以下			豪雪補正:なし 基本給時間:8.0	亜熱帯補正:なし 超勤時間:0.0	
				深夜時間:0.0	週休:月単位	
	1)土砂等発生現場 2)積込機種・規格	標準 ﾊﾞｯｸﾎｳ山積0.8m3(平積0.6m3)				
	3)土質 4)DID区間の有無	土砂(岩塊・玉石混り土含む) 無し				
	5)運搬距離	1.0km以下				
	単　　価		m3		556.8	
	＊＊＊　Ｓ単－ 226号　＊＊＊					
SA0121	SP 土砂等運搬		m3		1.000 m3	歩A 当たり算出
	SP 土砂等運搬 標準,ﾊﾞｯｸﾎｳ山積0.45m3(平積0.35m3),土砂(岩塊・玉石混り土含む),			時間的制約:なし 夜間制約作業時間:0.0	制約作業時間:0.0 冬期補正:なし	
	無し,7.5km以下			豪雪補正:なし 基本給時間:8.0	亜熱帯補正:なし 超勤時間:0.0	
				深夜時間:0.0	週休:月単位	
	1)土砂等発生現場 2)積込機種・規格	標準 ﾊﾞｯｸﾎｳ山積0.45m3(平積0.35m3)				
	3)土質 4)DID区間の有無	土砂(岩塊・玉石混り土含む) 無し				
	5)運搬距離	7.5km以下				
	単　　価		m3		1,769	
	＊＊＊　Ｓ単－ 227号　＊＊＊					
SA0121	SP 土砂等運搬		m3		1.000 m3	歩A 当たり算出
	SP 土砂等運搬 標準,ﾊﾞｯｸﾎｳ山積0.45m3(平積0.35m3),軟岩,無し,7.5km以下			時間的制約:なし 夜間制約作業時間:0.0	制約作業時間:0.0 冬期補正:なし	
				豪雪補正:なし 基本給時間:8.0	亜熱帯補正:なし 超勤時間:0.0	
				深夜時間:0.0	週休:月単位	
	1)土砂等発生現場 2)積込機種・規格	標準 ﾊﾞｯｸﾎｳ山積0.45m3(平積0.35m3)				
	3)土質 4)DID区間の有無	軟岩 無し				
	5)運搬距離	7.5km以下				
	単　　価		m3		2,158	
	＊＊＊　Ｓ単－ 228号　＊＊＊					
SA0121	SP 土砂等運搬		m3		1.000 m3	歩A 当たり算出
	SP 土砂等運搬 標準,ﾊﾞｯｸﾎｳ山積0.45m3(平積0.35m3),軟岩,無し,3.5km以下			時間的制約:なし 夜間制約作業時間:0.0	制約作業時間:0.0 冬期補正:なし	
				豪雪補正:なし 基本給時間:8.0	亜熱帯補正:なし 超勤時間:0.0	
				深夜時間:0.0	週休:月単位	
	1)土砂等発生現場 2)積込機種・規格	標準 ﾊﾞｯｸﾎｳ山積0.45m3(平積0.35m3)				
	3)土質 4)DID区間の有無	軟岩 無し				
	5)運搬距離	3.5km以下				

事業名	喜界島農業水利事業
工事名	湾頭原２号幹線水路他（城久工区）工事

工事別工事名:湾頭原２号幹線水路他（城久工区）工事

コード	名　称	数　量	単位	単　価	金　額	備　考
	単　　価		m3		1,439	
	＊＊＊　S単－ 229号　＊＊＊					
SA0121	路盤流用材運搬		m3		1.000 m3	歩A 当たり算出
	SP 土砂等運搬 標準,ﾊﾞｯｸﾎｳ山積0.8m3(平積0.6m3),土砂(岩塊･玉石混り土含む),無			時間的制約:なし 夜間制約作業時間:0.0	制約作業時間:0.0 冬期補正:なし	
	し,4.0km以下			豪雪補正:なし 基本給時間:8.0	亜熱帯補正:なし 超勤時間:0.0	
				深夜時間:0.0	週休:月単位	
	1)土砂等発生現場 2)積込機種･規格	標準 ﾊﾞｯｸﾎｳ山積0.8m3(平積0.6m3)				
	3)土質 4)DID区間の有無	土砂(岩塊･玉石混り土含む) 無し				
	5)運搬距離	4.0km以下				
	単　　価		m3		982.5	
	＊＊＊　S単－ 230号　＊＊＊					
SA0121	路盤流用材運搬		m3		1.000 m3	歩A 当たり算出
	SP 土砂等運搬 標準,ﾊﾞｯｸﾎｳ山積0.8m3(平積0.6m3),土砂(岩塊･玉石混り土含む),無			時間的制約:なし 夜間制約作業時間:0.0	制約作業時間:0.0 冬期補正:なし	
	し,1.0km以下			豪雪補正:なし 基本給時間:8.0	亜熱帯補正:なし 超勤時間:0.0	
				深夜時間:0.0	週休:月単位	
	1)土砂等発生現場 2)積込機種･規格	標準 ﾊﾞｯｸﾎｳ山積0.8m3(平積0.6m3)				
	3)土質 4)DID区間の有無	土砂(岩塊･玉石混り土含む) 無し				
	5)運搬距離	1.0km以下				
	単　　価		m3		556.8	
	＊＊＊　S単－ 231号　＊＊＊					
SA0121	SP 土砂等運搬		m3		1.000 m3	歩A 当たり算出
	SP 土砂等運搬 標準,ﾊﾞｯｸﾎｳ山積0.45m3(平積0.35m3),土砂(岩塊･玉石混り土含む),			時間的制約:なし 夜間制約作業時間:0.0	制約作業時間:0.0 冬期補正:なし	
	無し,0.5km以下			豪雪補正:なし 基本給時間:8.0	亜熱帯補正:なし 超勤時間:0.0	
				深夜時間:0.0	週休:月単位	
	1)土砂等発生現場 2)積込機種･規格	標準 ﾊﾞｯｸﾎｳ山積0.45m3(平積0.35m3)				
	3)土質 4)DID区間の有無	土砂(岩塊･玉石混り土含む) 無し				
	5)運搬距離	0.5km以下				
	単　　価		m3		720.5	
	＊＊＊　S単－ 232号　＊＊＊					
SA0121	SP 土砂等運搬		m3		1.000 m3	歩A 当たり算出
	SP 土砂等運搬 標準,ﾊﾞｯｸﾎｳ山積0.8m3(平積0.6m3),土砂(岩塊･玉石混り土含む),無			時間的制約:なし 夜間制約作業時間:0.0	制約作業時間:0.0 冬期補正:なし	
	し,0.3km以下			豪雪補正:なし 基本給時間:8.0	亜熱帯補正:なし 超勤時間:0.0	
				深夜時間:0.0	週休:月単位	
	1)土砂等発生現場 2)積込機種･規格	標準 ﾊﾞｯｸﾎｳ山積0.8m3(平積0.6m3)				
	3)土質 4)DID区間の有無	土砂(岩塊･玉石混り土含む) 無し				
	5)運搬距離	0.3km以下				
	単　　価		m3		425.8	
	＊＊＊　S単－ 233号　＊＊＊					

事業名	喜界島農業水利事業
工事名	湾頭原２号幹線水路他（城久工区）工事

工事別工事名:湾頭原２号幹線水路他（城久工区）工事

コード	名　称	数　量	単位	単　価	金　額	備　考
SA0121	SP 土砂等運搬		m3		1.000 m3	歩A 当たり算出
	SP 土砂等運搬 標準,ﾊﾞｯｸﾎｳ山積0.8m3(平積0.6m3),土砂(岩塊･玉石混り土含む),無し,5.5km以下			時間的制約:なし 夜間制約作業時間:0.0 豪雪補正:なし 基本給時間:8.0 深夜時間:0.0	制約作業時間:0.0 冬期補正:なし 亜熱帯補正:なし 超勤時間:0.0 週休:月単位	
	1)土砂等発生現場 2)積込機種･規格	標準 ﾊﾞｯｸﾎｳ山積0.8m3(平積0.6m3)				
	3)土質 4)DID区間の有無	土砂(岩塊･玉石混り土含む) 無し				
	5)運搬距離	5.5km以下				
	単　価		m3		1,179	
	＊＊＊　S単－ 234号　＊＊＊					
SA0141	SP 路体（築堤）盛土・埋戻		m3		1.000 m3	歩A 当たり算出
	SP 路体（築堤）盛土・埋戻 4.0m以上,20,000m3未満,無し,なし			時間的制約:なし 夜間制約作業時間:0.0 豪雪補正:なし 基本給時間:8.0 深夜時間:0.0	制約作業時間:0.0 冬期補正:なし 亜熱帯補正:なし 超勤時間:0.0 週休:月単位	
	1)施工幅員 2)施工数量	4.0m以上 20,000m3未満				
	3)障害の有無 4)長期割引単価区分	無し なし				
	単　価		m3		283	
	＊＊＊　S単－ 235号　＊＊＊					
SA0141	SP 路体（築堤）盛土・埋戻		m3		1.000 m3	歩A 当たり算出
	SP 路体（築堤）盛土・埋戻 4.0m以上,20,000m3未満,無し,あり			時間的制約:なし 夜間制約作業時間:0.0 豪雪補正:なし 基本給時間:8.0 深夜時間:0.0	制約作業時間:0.0 冬期補正:なし 亜熱帯補正:なし 超勤時間:0.0 週休:月単位	
	1)施工幅員 2)施工数量	4.0m以上 20,000m3未満				
	3)障害の有無 4)長期割引単価区分	無し あり				
	単　価		m3		256.8	
	＊＊＊　S単－ 236号　＊＊＊					
SA0151	SP 基面整正		㎡		1.000 ㎡	歩A 当たり算出
	SP 基面整正 基面整正			時間的制約:なし 夜間制約作業時間:0.0 豪雪補正:なし 基本給時間:8.0 深夜時間:0.0	制約作業時間:0.0 冬期補正:なし 亜熱帯補正:なし 超勤時間:0.0 週休:月単位	
	1)整形区分	基面整正				
	単　価		㎡		424.4	
	＊＊＊　S単－ 237号　＊＊＊					
SA0152	SP 法面整形		㎡		1.000 ㎡	歩A 当たり算出
	SP 法面整形 盛土部,有り,無し,ﾚｷ質土､砂及び砂質土､粘性土,なし			時間的制約:なし 夜間制約作業時間:0.0 豪雪補正:なし 基本給時間:8.0 深夜時間:0.0	制約作業時間:0.0 冬期補正:なし 亜熱帯補正:なし 超勤時間:0.0 週休:月単位	
	1)整形箇所 2)法面締固めの有無	盛土部 有り				
	3)現場制約の有無 4)土質	無し ﾚｷ質土､砂及び砂質土､粘性土				
	5)長期割引単価区分	なし				

事業名	喜界島農業水利事業
工事名	湾頭原２号幹線水路他（城久工区）工事

工事別工事名:湾頭原２号幹線水路他（城久工区）工事

コード	名　称	数　量	単位	単　価	金　額	備　考
	単　　価		㎡		814.5	
	＊＊＊　S単－ 238号　＊＊＊					
SA0161	SP 整地		m3		1.000 m3	歩A 当たり算出
	SP 整地 残土受入れ地での処理,-,-,なし			時間的制約:なし 夜間制約作業時間:0.0	制約作業時間:0.0 冬期補正:なし	
				豪雪補正:なし 基本給時間:8.0	亜熱帯補正:なし 超勤時間:0.0	
				深夜時間:0.0	週休:月単位	
	1)作業区分 2)施工数量	残土受入れ地での処理 -				
	3)障害の有無 4)長期割引単価区分	- なし				
	単　　価		m3		166.2	
	＊＊＊　S単－ 239号　＊＊＊					
SA0221	SP 殻運搬		m3		1.000 m3	歩A 当たり算出
	SP 殻運搬 舗装版破砕,機械積込(舗装版厚15cm以下),無し,11.5km以下,			時間的制約:なし 夜間制約作業時間:0.0	制約作業時間:0.0 冬期補正:なし	
				豪雪補正:なし 基本給時間:8.0	亜熱帯補正:なし 超勤時間:0.0	
				深夜時間:0.0	週休:月単位	
	1)殻発生作業 2)積込工法区分	舗装版破砕 機械積込(舗装版厚15cm以下)				
	3)DID区間の有無 4)運搬距離	無し 11.5km以下				
	単　　価		m3		4,070	
	＊＊＊　S単－ 240号　＊＊＊					
SA0221	SP 殻運搬		m3		1.000 m3	歩A 当たり算出
	SP 殻運搬 ｺﾝｸﾘｰﾄ(鉄筋)構造物とりこわし,機械積込,無し,8.0km以下,			時間的制約:なし 夜間制約作業時間:0.0	制約作業時間:0.0 冬期補正:なし	
				豪雪補正:なし 基本給時間:8.0	亜熱帯補正:なし 超勤時間:0.0	
				深夜時間:0.0	週休:月単位	
	1)殻発生作業 2)積込工法区分	ｺﾝｸﾘｰﾄ(鉄筋)構造物とりこわし 機械積込				
	3)DID区間の有無 4)運搬距離	無し 8.0km以下				
	単　　価		m3		2,140	
	＊＊＊　S単－ 241号　＊＊＊					
SA0222	SP 舗装版破砕		㎡		1.000 ㎡	歩A 当たり算出
	SP 舗装版破砕 ｱｽﾌｧﾙﾄ舗装版,無し,不要,15cm以下,-,有り,あり			時間的制約:なし 夜間制約作業時間:0.0	制約作業時間:0.0 冬期補正:なし	
				豪雪補正:なし 基本給時間:8.0	亜熱帯補正:なし 超勤時間:0.0	
				深夜時間:0.0	週休:月単位	
	1)舗装版種別 2)障害等の有無	ｱｽﾌｧﾙﾄ舗装版 無し				
	3)騒音振動対策 4)舗装版厚	不要 15cm以下				
	5)Co+As(ｶﾊﾞｰ)舗装によるAs舗装 6)積込作業の有無	- 有り				
	7)長期割引単価区分	あり				
	単　　価		㎡		223.1	
	＊＊＊　S単－ 242号　＊＊＊					
SA0223	SP 舗装版切断		m		1.000 m	歩A 当たり算出
	SP 舗装版切断 ｱｽﾌｧﾙﾄ舗装版,15cm以下,-,-			時間的制約:なし 夜間制約作業時間:0.0	制約作業時間:0.0 冬期補正:なし	

事業名	喜界島農業水利事業
工事名	湾頭原２号幹線水路他（城久工区）工事

工事別工事名:湾頭原２号幹線水路他（城久工区）工事

コード	名　称	数　量	単位	単　価	金　額	備　考
				豪雪補正:なし 基本給時間:8.0	亜熱帯補正:なし 超勤時間:0.0	
				深夜時間:0.0	週休:月単位	
	1)舗装版種別 2)ｱｽﾌｧﾙﾄ舗装版厚	ｱｽﾌｧﾙﾄ舗装版 15cm以下				
	3)ｺﾝｸﾘｰﾄ舗装版厚 4)ｺﾝｸﾘｰﾄ+ｱｽﾌｧﾙﾄ(ｶﾊﾞｰ)舗装版	- -				
	単　　価		m		710.5	
	＊＊＊　Ｓ単－ 243号　＊＊＊					
SA0223	SP 舗装版切断		m		1.000 m	歩A 当たり算出
	SP 舗装版切断 ｺﾝｸﾘｰﾄ舗装版,-,15cm以下,-			時間的制約:なし 夜間制約作業時間:0.0	制約作業時間:0.0 冬期補正:なし	
				豪雪補正:なし 基本給時間:8.0	亜熱帯補正:なし 超勤時間:0.0	
				深夜時間:0.0	週休:月単位	
	1)舗装版種別 2)ｱｽﾌｧﾙﾄ舗装版厚	ｺﾝｸﾘｰﾄ舗装版 -				
	3)ｺﾝｸﾘｰﾄ舗装版厚 4)ｺﾝｸﾘｰﾄ+ｱｽﾌｧﾙﾄ(ｶﾊﾞｰ)舗装版	15cm以下 -				
	単　　価		m		1,282	
	＊＊＊　Ｓ単－ 244号　＊＊＊					
SA0301	SP 基礎砕石		㎥		1.000 ㎥	歩A 当たり算出
	SP 基礎砕石 7.5cmを超え12.5cm以下,計上する,なし,再生クラッシャラン RC-40			時間的制約:なし 夜間制約作業時間:0.0	制約作業時間:0.0 冬期補正:なし	
	40～0mm			豪雪補正:なし 基本給時間:8.0	亜熱帯補正:なし 超勤時間:0.0	
				深夜時間:0.0	週休:月単位	
	1)砕石の厚さ 2)砕石の計上	7.5cmを超え12.5cm以下 計上する				
	3)長期割引単価区分 4)規格区分	なし 再生クラッシャラン RC-40 40～0mm				
	単　　価		㎥		1,750	
	＊＊＊　Ｓ単－ 245号　＊＊＊					
SA0301	SP 基礎砕石		㎥		1.000 ㎥	歩A 当たり算出
	SP 基礎砕石 12.5cmを超え17.5cm以下,計上する,なし,再生クラッシャラン RC-4			時間的制約:なし 夜間制約作業時間:0.0	制約作業時間:0.0 冬期補正:なし	
	0 40～0mm			豪雪補正:なし 基本給時間:8.0	亜熱帯補正:なし 超勤時間:0.0	
				深夜時間:0.0	週休:月単位	
	1)砕石の厚さ 2)砕石の計上	12.5cmを超え17.5cm以下 計上する				
	3)長期割引単価区分 4)規格区分	なし 再生クラッシャラン RC-40 40～0mm				
	単　　価		㎥		2,050	
	＊＊＊　Ｓ単－ 246号　＊＊＊					
SA0311	SP コンクリート		m3		1.000 m3	歩A 当たり算出
	SP コンクリート 無筋・鉄筋構造物,ﾊﾞｯｸﾎｳ(ｸﾚｰﾝ機能付)打設,計上する,-,一般養生,-			時間的制約:なし 夜間制約作業時間:0.0	制約作業時間:0.0 冬期補正:なし	
	,-,-,あり,18-8-40(高炉B) W/C65%			豪雪補正:なし 基本給時間:8.0	亜熱帯補正:なし 超勤時間:0.0	
				深夜時間:0.0	週休:月単位	
	1)構造物種別 2)打設工法	無筋・鉄筋構造物 ﾊﾞｯｸﾎｳ(ｸﾚｰﾝ機能付)打設				
	3)ｺﾝｸﾘｰﾄの計上 4)設計日打設量	計上する -				
	5)養生工の種類 6)圧送管延長距離区分	一般養生 -				
	7)現場内小運搬の有無 8)打設高さ、水平打設距離	- -				
	9)長期割引単価区分 10)規格区分	あり 18-8-40(高炉B) W/C65%				

事業名	喜界島農業水利事業
工事名	湾頭原２号幹線水路他（城久工区）工事

工事別工事名:湾頭原２号幹線水路他（城久工区）工事

コード	名　称	数　量	単位	単　価	金　額	備　考
	単　　価		m3		49,090	
	＊＊＊　S単－ 247号　＊＊＊					
SA0311	SP コンクリート		m3		1.000 m3	歩A 当たり算出
	SP コンクリート 無筋･鉄筋構造物,人力打設,計上する,-,一般養生,-,無し,-,,18-8-			時間的制約:なし 夜間制約作業時間:0.0	制約作業時間:0.0 冬期補正:なし	
	40(高ﾌﾟB) W/C65%			豪雪補正:なし 基本給時間:8.0	亜熱帯補正:なし 超勤時間:0.0	
				深夜時間:0.0	週休:月単位	
	1)構造物種別 2)打設工法	無筋･鉄筋構造物 人力打設				
	3)ｺﾝｸﾘｰﾄの計上 4)設計日打設量	計上する -				
	5)養生工の種類 6)圧送管延長距離区分	一般養生 -				
	7)現場内小運搬の有無 8)打設高さ､水平打設距離	無し -				
	10)規格区分	18-8-40(高ﾌﾟB) W/C65%				
	単　　価		m3		42,390	
	＊＊＊　S単－ 248号　＊＊＊					
SA0311	均しコンクリート		m3		1.000 m3	歩A 当たり算出
	SP コンクリート 無筋･鉄筋構造物,人力打設,計上する,-,一般養生,-,無し,-,,18-8-			時間的制約:なし 夜間制約作業時間:0.0	制約作業時間:0.0 冬期補正:なし	
	25(20)(高ﾌﾟB) W/C65%			豪雪補正:なし 基本給時間:8.0	亜熱帯補正:なし 超勤時間:0.0	
				深夜時間:0.0	週休:月単位	
	1)構造物種別 2)打設工法	無筋･鉄筋構造物 人力打設				
	3)ｺﾝｸﾘｰﾄの計上 4)設計日打設量	計上する -				
	5)養生工の種類 6)圧送管延長距離区分	一般養生 -				
	7)現場内小運搬の有無 8)打設高さ､水平打設距離	無し -				
	10)規格区分	18-8-25(20)(高ﾌﾟB) W/C65%				
	単　　価		m3		42,390	
	＊＊＊　S単－ 249号　＊＊＊					
SA0311	SP コンクリート		m3		1.000 m3	歩A 当たり算出
	SP コンクリート 無筋･鉄筋構造物,人力打設,計上する,-,一般養生,-,無し,-,,18-8-			時間的制約:なし 夜間制約作業時間:0.0	制約作業時間:0.0 冬期補正:なし	
	25(20)(高ﾌﾟB) W/C65%			豪雪補正:なし 基本給時間:8.0	亜熱帯補正:なし 超勤時間:0.0	
				深夜時間:0.0	週休:月単位	
	1)構造物種別 2)打設工法	無筋･鉄筋構造物 人力打設				
	3)ｺﾝｸﾘｰﾄの計上 4)設計日打設量	計上する -				
	5)養生工の種類 6)圧送管延長距離区分	一般養生 -				
	7)現場内小運搬の有無 8)打設高さ､水平打設距離	無し -				
	10)規格区分	18-8-25(20)(高ﾌﾟB) W/C65%				
	単　　価		m3		42,390	
	＊＊＊　S単－ 250号　＊＊＊					
SA0311	SP コンクリート		m3		1.000 m3	歩A 当たり算出
	SP コンクリート 無筋･鉄筋構造物,ｺﾝｸﾘｰﾄﾎﾟﾝﾌﾟ車打設,計上する,10m3以上100m3未満			時間的制約:なし 夜間制約作業時間:0.0	制約作業時間:0.0 冬期補正:なし	
	,一般養生,延長無し,-,-,,21-12-25(20)(高ﾌﾟB) W/C60%			豪雪補正:なし 基本給時間:8.0	亜熱帯補正:なし 超勤時間:0.0	
				深夜時間:0.0	週休:月単位	

事業名	喜界島農業水利事業
工事名	湾頭原２号幹線水路他（城久工区）工事

工事別工事名:湾頭原２号幹線水路他（城久工区）工事

コード	名　称	数　量	単位	単　価	金　額	備　考
	1)構造物種別 2)打設工法	無筋・鉄筋構造物 ｺﾝｸﾘｰﾄﾎﾟﾝﾌﾟ車打設				
	3)ｺﾝｸﾘｰﾄの計上 4)設計日打設量	計上する 10m3以上100m3未満				
	5)養生工の種類 6)圧送管延長距離区分	一般養生 延長無し				
	7)現場内小運搬の有無 8)打設高さ、水平打設距離	- -				
	10)規格区分	21-12-25(20)(高炉B) W/C60%				
	単　　価		m3		40,200	
	＊＊＊　Ｓ単－ 251号　＊＊＊					
SA0311	SP コンクリート		m3		1.000 m3	歩A 当たり算出
	SP コンクリート 小型構造物,人力打設,計上する,-,一般養生,-,無し,-,,18-8-40(高			時間的制約:なし 夜間制約作業時間:0.0	制約作業時間:0.0 冬期補正:なし	
	炉B) W/C65%			豪雪補正:なし 基本給時間:8.0	亜熱帯補正:なし 超勤時間:0.0	
				深夜時間:0.0	週休:月単位	
	1)構造物種別 2)打設工法	小型構造物 人力打設				
	3)ｺﾝｸﾘｰﾄの計上 4)設計日打設量	計上する -				
	5)養生工の種類 6)圧送管延長距離区分	一般養生 -				
	7)現場内小運搬の有無 8)打設高さ、水平打設距離	無し -				
	10)規格区分	18-8-40(高炉B) W/C65%				
	単　　価		m3		47,820	
	＊＊＊　Ｓ単－ 252号　＊＊＊					
SA0312	SP 型枠		㎡		1.000 ㎡	歩A 当たり算出
	SP 型枠 一般型枠,鉄筋・無筋構造物			時間的制約:なし 夜間制約作業時間:0.0	制約作業時間:0.0 冬期補正:なし	
				豪雪補正:なし 基本給時間:8.0	亜熱帯補正:なし 超勤時間:0.0	
				深夜時間:0.0	週休:月単位	
	1)型枠の種類 2)構造物の種類	一般型枠 鉄筋・無筋構造物				
	単　　価		㎡		9,780	
	＊＊＊　Ｓ単－ 253号　＊＊＊					
SA0312	SP 型枠		㎡		1.000 ㎡	歩A 当たり算出
	SP 型枠 一般型枠,均しｺﾝｸﾘｰﾄ			時間的制約:なし 夜間制約作業時間:0.0	制約作業時間:0.0 冬期補正:なし	
				豪雪補正:なし 基本給時間:8.0	亜熱帯補正:なし 超勤時間:0.0	
				深夜時間:0.0	週休:月単位	
	1)型枠の種類 2)構造物の種類	一般型枠 均しｺﾝｸﾘｰﾄ				
	単　　価		㎡		5,003	
	＊＊＊　Ｓ単－ 254号　＊＊＊					
SA0551	SP コンクリート分水槽据付		基		1.000 基	歩A 当たり算出
	SP コンクリート分水槽据付 据付,80kgを超え200kg以下,有り,なし			時間的制約:なし 夜間制約作業時間:0.0	制約作業時間:0.0 冬期補正:なし	
				豪雪補正:なし 基本給時間:8.0	亜熱帯補正:なし 超勤時間:0.0	
				深夜時間:0.0	週休:月単位	
	1)作業区分 2)製品質量(kg/基)	据付 80kgを超え200kg以下				
	3)基礎砕石の有無 4)長期割引単価区分	有り なし				
	単　　価		基		4,931	

事業名	喜界島農業水利事業
工事名	湾頭原２号幹線水路他（城久工区）工事

工事別工事名:湾頭原２号幹線水路他（城久工区）工事

コード	名　称	数　量	単位	単　価	金　額	備　考
	＊＊＊　S単－ 255号　＊＊＊					
SA0831	SP 不陸整正		㎡		1.000 ㎡	歩A 当たり算出
	SP 不陸整正 無し,-,-,なし,			時間的制約:なし 夜間制約作業時間:0.0	制約作業時間:0.0 冬期補正:なし	
				豪雪補正:なし 基本給時間:8.0	亜熱帯補正:なし 超勤時間:0.0	
				深夜時間:0.0	週休:月単位	
	1)補足材料の有無 2)補足材料平均厚さ	無し -				
	3)補足材料 4)長期割引単価区分	- なし				
	単　　価		㎡		185	
	＊＊＊　S単－ 256号　＊＊＊					
SA0832	SP 下層路盤（車道・路肩部）		㎡		1.000 ㎡	歩A 当たり算出
	SP 下層路盤（車道・路肩部） 100㎜,1層施工,砕石,あり,再生ｸﾗｯｼｬﾗﾝ RC-40			時間的制約:なし 夜間制約作業時間:0.0	制約作業時間:0.0 冬期補正:なし	
				豪雪補正:なし 基本給時間:8.0	亜熱帯補正:なし 超勤時間:0.0	
				深夜時間:0.0	週休:月単位	
	1)全仕上り厚 2)施工区分	100㎜ 1層施工				
	3)材料 4)長期割引単価区分	砕石 あり				
	5)材料規格の選択	再生ｸﾗｯｼｬﾗﾝ RC-40				
J96001	再生クラッシャラン RC-40 40～0㎜ 流用材		m3			材変
	単　　価		㎡		340.9	
	＊＊＊　S単－ 257号　＊＊＊					
SA0832	SP 下層路盤（車道・路肩部）		㎡		1.000 ㎡	歩A 当たり算出
	SP 下層路盤（車道・路肩部） 150㎜,1層施工,砕石,あり,再生ｸﾗｯｼｬﾗﾝ RC-40			時間的制約:なし 夜間制約作業時間:0.0	制約作業時間:0.0 冬期補正:なし	
				豪雪補正:なし 基本給時間:8.0	亜熱帯補正:なし 超勤時間:0.0	
				深夜時間:0.0	週休:月単位	
	1)全仕上り厚 2)施工区分	150㎜ 1層施工				
	3)材料 4)長期割引単価区分	砕石 あり				
	5)材料規格の選択	再生ｸﾗｯｼｬﾗﾝ RC-40				
	単　　価		㎡		1,297	
	＊＊＊　S単－ 258号　＊＊＊					
SA0832	SP 下層路盤（車道・路肩部）		㎡		1.000 ㎡	歩A 当たり算出
	SP 下層路盤（車道・路肩部） 150㎜,1層施工,砕石,あり,再生ｸﾗｯｼｬﾗﾝ RC-40			時間的制約:なし 夜間制約作業時間:0.0	制約作業時間:0.0 冬期補正:なし	
				豪雪補正:なし 基本給時間:8.0	亜熱帯補正:なし 超勤時間:0.0	
				深夜時間:0.0	週休:月単位	
	1)全仕上り厚 2)施工区分	150㎜ 1層施工				
	3)材料 4)長期割引単価区分	砕石 あり				
	5)材料規格の選択	再生ｸﾗｯｼｬﾗﾝ RC-40				
J96001	再生クラッシャラン RC-40 40～0㎜ 流用材		m3			材変
	単　　価		㎡		340.9	
	＊＊＊　S単－ 259号　＊＊＊					

事業名	喜界島農業水利事業
工事名	湾頭原２号幹線水路他（城久工区）工事

工事別工事名:湾頭原２号幹線水路他（城久工区）工事

コード	名　称	数　量	単位	単　価	金　額	備　考
SA0834	SP 上層路盤（車道・路肩部）		㎡		1.000 ㎡	歩A 当たり算出
	SP 上層路盤（車道・路肩部） 路盤材,粒度調整砕石 M-30,-,-,,1層施工,あり,0mm,70mm			時間的制約:なし 夜間制約作業時間:0.0	制約作業時間:0.0 冬期補正:なし	
				豪雪補正:なし 基本給時間:8.0	亜熱帯補正:なし 超勤時間:0.0	
				深夜時間:0.0	週休:月単位	
	1)材料区分Ⅰ 2)平均幅員	路盤材 -				
	3)瀝青材の有無 4)路盤材の有無	なし あり				
	5)施工区分 6)瀝青材区分Ⅰ	1層施工 -				
	7)長期割引単価区分 8)瀝青材1層当り平均仕上り厚	あり 0mm				
	9)路盤材全仕上り厚 11)材料区分Ⅱ	70mm 粒度調整砕石 M-30				
	単　　価		㎡		1,083	
	＊＊＊　S単－ 260号　＊＊＊					
SA0843	SP 表層（車道・路肩部）		㎡		1.000 ㎡	歩A 当たり算出
	SP 表層（車道・路肩部） 3.0m超,30mm,ｱｽﾌｧﾙﾄ混合物Ⅰ（2.35t/m3）,ﾌﾟﾗｲﾑｺｰﾄ 各種,なし,密			時間的制約:なし 夜間制約作業時間:0.0	制約作業時間:0.0 冬期補正:なし	
	粒度ｱｽｺﾝ(13)			豪雪補正:なし 基本給時間:8.0	亜熱帯補正:なし 超勤時間:0.0	
				深夜時間:0.0	週休:月単位	
	1)平均幅員 2)1層当り平均仕上り厚	3.0m超 30mm				
	3)比重区分 4)瀝青材料種類	ｱｽﾌｧﾙﾄ混合物Ⅰ（2.35t/m3） ﾌﾟﾗｲﾑｺｰﾄ 各種				
	5)長期割引単価区分 6)材料区分	なし 密粒度ｱｽｺﾝ(13)				
	単　　価		㎡		2,561	

事業名	喜界島農業水利事業
工事名	湾頭原２号幹線水路他（城久工区）工事

工事別工事名:湾頭原２号幹線水路他（城久工区）工事

コード	名　称（規　格）	数　量	単位	単　価	金　額	備　考
F04103	タイヤローラ[～超低･排対型(2011･2014)] 質量13～14ｔ		日	5,100		
F04103	タイヤローラ[～超低･排対型(2011･2014)] 質量13～14ｔ		日	7,850		
J03116	粒度調整砕石 M－30　　30～0mm		m3	577,500		
J03201	山砂 クッション用(SP、SP-G、SGP)		m3	8,000		
J96001	再生クラッシャラン RC-40 40～0mm 流用材		m3	0		
P96001	建設廃材 アスファルト殻		m3	10,000		
P96002	建設廃材 廃プラスチック類		m3	50,000		
P96003	産業廃棄物運搬費 廃プラスチック類		m3	1,310		
P96004	産業廃棄物積込費 廃プラスチック類		m3	414		
P96005	急速空気弁 7.5K 樹脂製 補修弁付 φ75 フランジ形		基	132,000		
P96006	農業用空気弁 φ25 7.5K FCD製 合成樹脂製 フランジ形 コック付		基	64,800		
P96007	鉄筋ターミナル φ19 L=230mm 埋込みボルト３種含む		本	19,600		
P96008	平板載荷試験 50KN以下		箇所	186,000		
P96009	導通試験 報告書作成を含まない		箇所	66,200		
P96010	導通試験 報告書作成　４箇所分		式	60,000		
P96011	K形継輪 φ500		本	91,800		
P96012	K形継輪 φ400		本	67,800		
P96013	K形継輪 φ300		本	48,000		
P96015	廃棄物積込費 木くず		m3	391		
P96016	廃棄物運搬費 木くず		m3	1,128		
P96017	廃棄物処理費 木くず		m3	18,750		
P96018	用地境界杭 13cm×13cm×90cm コンクリート製		本	14,100		
P96019	ステンレス製プレート境界標 □40×t2mm　アンカー２本付		枚	1,170		
P96021	硬質ポリ塩化ビニル管用継手 RRベンド　φ150×22°1/2		個	14,900		
P96022	硬質ポリ塩化ビニル管用継手 RRベンド　φ100×45°		個	15,400		
P96023	硬質ポリ塩化ビニル管用継手 RRベンド　φ75×90°		個	10,100		
P96026	ＭＦジョイント 鋳鉄製φ200 7.5K フランジ 離脱防止機能付		個	46,600		
P96027	ＭＦジョイント 鋳鉄製φ75 7.5K フランジ 離脱防止機能付		個	14,300		
P96028	硬質ポリ塩化ビニル管用継手 MFジョイント φ150 7.5K フランジ		個	26,500		
P96029	ＭＦジョイント 鋳鉄製φ200 7.5K フランジ		個	35,000		
P96031	マンホール蓋 φ600 T-25用 受枠共		組	80,100		
P96032	調整モルタル 無収縮		m3	9,790		
P96033	組立３号マンホール調整リング φ600 H=50mm JSWAS A11 Ⅰ種		個	10,500		
P96038	組立マンホール 斜壁 φ600×φ900 H=600		個	75,800		
P96039	組立マンホール 底版 φ900 H=130		個	61,500		
P96040	組立２号マンホール φ600 H=１50mm JSWAS A11 Ⅰ種		個	19,200		
P96041	組立マンホール 斜壁 φ600×φ1200 H=600 足掛金物付		個	107,000		
P96043	組立マンホール 直壁 φ1200 H=1200 足掛金物付		個	154,000		
P96044	組立２号マンホール底版 φ1200 H=150mm JSWAS A11 Ⅰ種		個	88,800		
P96045	組立２号マンホール床版斜壁 φ1200 H=200mm JSWAS A11 Ⅰ種		個	107,000		
P96046	組立２号マンホール管取付 φ1200 H=900mm JSWAS A11 Ⅰ種		個	146,000		
P96047	配管用炭素鋼鋼管 SGP100A　90°エルボ		個	3,150		
P96048	配管用炭素鋼鋼管 SGP100A　180°エルボ		個	6,780		

事業名	喜界島農業水利事業
工事名	湾頭原２号幹線水路他（城久工区）工事

工事別工事名:湾頭原２号幹線水路他（城久工区）工事

コード	名　称（規　格）	数　量	単位	単　価	金　額	備　考
P96049	防虫目皿 100A用		個	14,400		
P96051	水道用円形鉄蓋 JWWA B132 円形鉄蓋1号 t-25用 φ250 簡易防水型		組	20,900		
P96052	水道用レジンコンクリート製ボックス JWWA K 148 円形１号　調整リング φ250　H=50mm		個	4,190		
P96053	水道用レジンコンクリート製ボックス JWWA K 148 円形１号　上部壁 φ250　H=150mm		個	8,100		
P96055	水道用レジンコンクリート製ボックス JWWA K 148 円形１号　中部壁 φ250　H=100mm		個	3,730		
P96056	水道用レジンコンクリート製ボックス JWWA K 148 円形１号　中部壁 φ250　H=200mm		個	5,770		
P96057	水道用レジンコンクリート製ボックス JWWA K 148 円形１号　中部壁 φ250　H=300mm		個	7,610		
P96058	水道用レジンコンクリート製ボックス JWWA K 148 円形１号　下部壁 φ250　H=300mm		個	8,950		
P96059	水道用レジンコンクリート製ボックス JWWA K 148 円形１号　底板 φ250　H=40mm		個	10,800		
P96060	水道用円形鉄蓋 JWWA B 132 円形鉄蓋3号 t-25用 φ500 簡易防水型		組	56,200		
P96061	水道用レジンコンクリート製ボックス JWWA K 148 円形３号　上部壁 φ500　H=200mm		個	23,300		
P96063	水道用レジンコンクリート製ボックス JWWA K 148 円形３号　底板 φ500　H=40mm		個	13,100		
P96064	弁操作用ロッド L=700mm　φ38　SUS304製		本	51,200		
P96065	弁操作用ロッド L=900mm　φ38　SUS304製		本	51,200		
P96066	弁操作用ロッド L=1500mm　φ38　SUS304製		本	76,800		
P96068	弁操作用ロッド L=2700mm　φ38　SUS304製		本	137,000		
P96069	弁操作用振れ止め金具 SUS304 φ250用		個	39,100		
P96070	水道用円形鉄蓋接合部品 鉄蓋接合部品　円形鉄蓋１号用（φ250）		組	802		
P96071	水道用円形鉄蓋接合部品 鉄蓋接合部品　円形鉄蓋３号用（φ500）		組	3,110		
P96072	Ｕ形用蓋 １種・450		枚	4,570		
P96073	鉄筋コンクリートＵ型側溝 300B L=2000		個	16,200		
P96074	鉄筋コンクリートＬ型側溝 250B　乗入れ用		個	5,650		
P96075	鉄筋コンクリート落ち蓋式Ｕ型側溝 横断用　３種　300B　T-25　L=1000		本	36,200		
P96076	グレーチング蓋 車道用300　T-25　L995×B400×t55		組	48,400		
P96077	集水桝 400×400		基	12,500		
P96078	ＦＲＰ製蓋 700×1850		基	617,000		
P96079	ＦＲＰ製蓋 600×600		基	526,000		
P96081	伸縮可とう管 φ200 ゴム製 偏心量100mm 低圧用（0.33MPa）		本	235,000		
P96082	伸縮可とう管 φ75 ゴム製 偏心量100mm 低圧用（0.33MPa）		本	107,000		
P96083	FRP製異形管 曲管　φ200　45°		本	42,000		
P96084	FRP製異形管 曲管　φ200　11°1/4		本	32,700		
P96085	FRP製異形管 曲管　φ200　11°1/4　離脱防止金具付		本	71,600		
P96086	FRP製異形管 フランジ付Ｔ字管　φ200×φ75		本	53,300		
P96087	FRP製異形管 フランジ付Ｔ字管　φ200×φ75　離脱防止金具付		本	91,300		
P96091	組立２号マンホール直壁 φ1200 H=900mm JSWAS A11 Ｉ種		個	136,000		
P96093	水道用レジンコンクリート製ボックス JWWA K 148 円形３号　下部壁 φ500　H=200mm		個	11,300		
P96094	農業用補修弁（レバー式） φ75 7.5k FCD製 合成樹脂製 浅埋設対応形		基	54,000		

事業名	喜界島農業水利事業
工事名	湾頭原２号幹線水路他（城久工区）工事

工事別工事名:湾頭原２号幹線水路他（城久工区）工事

コード	名　称（規　格）	数　量	単位	単　価	金　額	備　考
	＊＊＊　T単－ 1号　＊＊＊					
T00001	マンホール設置工		基		1.000 基	歩A 当たり算出
	組立マンホール（空気弁）					
S02115	普通作業員	0.379	人	21,216	8,041	S単　9号
S02115	土木一般世話役	0.252	人	33,048	8,328	S単　10号
S02115	運転手（特殊）	0.159	人	30,396	4,833	S単　11号
S02115	特殊作業員	0.029	人	29,784	864	S単　12号
S16001	ﾊﾞｯｸﾎｳ[ｸﾛｰﾗ型(超低騒音)･ｸﾚｰﾝ機能付き･排対(2014)] ,標準ﾊﾞｹｯﾄ容量 山積0.5m3(平積0.4m3) 吊能力2.9t,運転１日当たり算出	0.381	日	27,500	10,478	S単 207号
S02116	軽油 ﾊﾟﾄﾛｰﾙ給油,,	16.353	L	184	3,009	S単　48号
	合　計				35,553	算出数量 1.000 基
	単　価		基		35,553	
	＊＊＊　T単－ 2号　＊＊＊					
T00002	マンホール設置工		基		1.000 基	歩A 当たり算出
	組立マンホール（流量計室）					
S02115	普通作業員	0.899	人	21,216	19,073	S単　9号
S02115	土木一般世話役	0.379	人	33,048	12,525	S単　10号
S02115	運転手（特殊）	0.403	人	30,396	12,250	S単　11号
S02115	特殊作業員	0.079	人	29,784	2,353	S単　12号
S16001	ﾊﾞｯｸﾎｳ[ｸﾛｰﾗ型(超低騒音)･ｸﾚｰﾝ機能付き･排対(2014)] ,標準ﾊﾞｹｯﾄ容量 山積0.5m3(平積0.4m3) 吊能力2.9t,運転１日当たり算出	0.609	日	27,500	16,748	S単 207号
S02116	軽油 ﾊﾟﾄﾛｰﾙ給油,,	26.139	L	184	4,810	S単　48号
	合　計				67,759	算出数量 1.000 基
	単　価		基		67,759	
	＊＊＊　T単－ 3号　＊＊＊					
T00003	鉄筋コンクリートL型側溝設置		m		1.000 m	歩A 当たり算出
	250型					
S02115	普通作業員	0.090	人	21,216	1,909	S単　9号
S02115	土木一般世話役	0.029	人	33,048	958	S単　10号
S02115	運転手（特殊）	0.020	人	30,396	608	S単　11号
S02115	特殊作業員	0.009	人	29,784	268	S単　12号
S16001	ﾊﾞｯｸﾎｳ[ｸﾛｰﾗ型(超低騒音)･ｸﾚｰﾝ機能付き･排対(2014)] ,標準ﾊﾞｹｯﾄ容量 山積0.5m3(平積0.4m3) 吊能力2.9t,運転１日当たり算出	0.030	日	27,500	825	S単 207号
S02116	軽油 ﾊﾟﾄﾛｰﾙ給油,,	1.318	L	184	243	S単　48号
	合　計				4,811	算出数量 1.000 m
	単　価		m		4,811	

令和６年度喜界島農業水利事業
湾頭原（わんとうばる）２号幹線水路他（城久（ぐすく）工区）工事

特別仕様書

九州農政局　喜界島農業水利事業所

第１章　総則

令和６年度喜界島農業水利事業　湾頭原２号幹線水路他（城久工区）工事の施工に当たっては、農林水産省農村振興局制定「土木工事共通仕様書」（以下「共通仕様書」という。）及び九州農政局農村振興部制定「九州農政局土木工事共通事項書」（URL：https://www.maff.go.jp/kyusyu/seibibu//doboku/doboku.html）に基づいて実施する。

なお、共通仕様書に対する特記及び追加事項は、この特別仕様書によるものとする。

第２章　工事内容

１．目的

本工事は、国営喜界島土地改良事業計画に基づき、湾頭原２号幹線水路及び城久島中支線水路を建設するものである。

２．工事場所

鹿児島県大島郡喜界町大字城久地内

３．工事概要

本工事の概要は、次のとおりである。

【湾頭原２号幹線水路】

施工区間　№0-12.51～№18+25.41（ブレーキ＋6.38m）

内訳　管水路　Ｌ＝944.32m　SL＝946.04m

ダクタイル鋳鉄管　AL2 種　呼び径 500 ㎜　L＝689.47m

ダクタイル鋳鉄管　AL2 種　呼び径 400 ㎜　L＝45.52m

ダクタイル鋳鉄管　AL2 種　呼び径 300 ㎜　L＝209.33m

空気弁工　　３箇所

排泥工　　１箇所

制水弁工　　２箇所

流量計工　　２箇所

分水工　　３箇所

【城久島中支線水路】

施工区間　No.0-9.98～No.0+2.00

内訳　管水路　Ｌ＝11.98m　SL＝12.18m

硬質ポリ塩化ビニル管　VPφ200mm　L＝11.98m

空気弁工　　２箇所

排泥工　　１箇所

制水弁工　　１箇所

流量計工　　１箇所

減圧水槽　　１箇所

４．工事数量

別紙「工事数量表」のとおりである。

第３章　施工条件

１．工期

本工事は、受注者の円滑な工事施工体制を確保するため、事前に建設資材、建設労働者の確保などが図れる余裕期間と実工期を合わせた全体工期を設定した工事であり、発注者が示した工事完了期限までの間で、受注者は工事の始期（工事開始日）及び終期を任意に設定できる。

なお、受注者は、契約を締結するまでの間に、様式１により、工事の始期及び終期を通知しなければならない。

ただし、受注者は、発注者が本工事の積算上の工期としている212日間よりも短い期間を工期として設定しようとする場合には、落札決定後、速やかに様式１と併せて、休日を確保していることや適切な工程による工事であることを説明できる理由書及び工程表を提出しなければならない。

工事の始期までの余裕期間内は、主任技術者又は監理技術者を配置することを要しない。

また、現場に搬入しない資材等の手配等を行うことができるが、資材の搬入や仮設物の設置等、工事の着手を行ってはならない。

なお、余裕期間内に行う手配等は受注者の責により行うものとする。

全体工期：契約締結日から令和８年３月17日（工事完了期限日）まで

２．工事期間中の休業日

工事期間中の休業日としては、雨天・休日等 73 日を見込んでいる。

なお、休業日には、土曜日、日曜日、祝日及び年末年始休暇を含んでいる。

３．施工しない日

原則、土曜日、日曜日及び年末年始休暇（12月29日～１月３日）。ただし、週休２日の取得に要する費用の計上の試行工事のうち、週休２日の実施を取り組む工事については、提出する実施計画書によるものとする。なお、気象条件等により上記の工事を施工しない日においてやむを得ず施工が必要となった場合は、監督職員と協議するものとする。

４．施工しない時間帯

原則、平日の午後６時から午前８時まで。なお、冬期間の気象条件等により上記の工事を施工しない時間帯においてやむを得ず施工が必要となった場合は、監督職員と協議するものとする。

５．工事実績情報システム（コリンズ）への登録

技術者の従事期間は、契約（変更の場合は、変更契約）工期をもって登録することとし、余裕期間を含まないことに留意すること。

６．現場技術員

本工事は、共通仕様書第１編１－１－10 に規定している現場技術員を配置する。氏名等については、別に通知する。

第４章　現場条件

１．地質

本工事の施工場所の地質は、粘性土及び軟岩を想定している。

２．第三者に対する措置

（１）騒音、振動対策

騒音、振動等の対策については十分に配慮するとともに、地域住民及び営農者との協調を図り、工事の円滑な進捗に努めなければならない。なお、第三者との協議において対策を講じる必要がある場合には、本工事に騒音、振動調査等必要な調査を追加することがある。

（２）保安対策

本工事における交通誘導警備員は計上していないが、現地交通状況等により必要な場合は、監督職員と協議するものとする。

（３）現場内への立入制限等

安全のため第三者の現場内への立ち入りを制限するとともに、必要に応じ安全施設を設置するものとする。

（４）営農対策

本工事現場周辺の農地では耕作が行われているので、営農に支障がないように努めなければならない。

（５）交通対策

１）工事用車両は、工事区域内外の運行に際し制限速度等を遵守しなければならない。

２）工事用車両は、主要資材の搬入搬出及び建設発生土運搬時等において、車両からの流出、飛散を防止しなければならない。

３）工事用車両の運行に伴い、一般道路等が損傷し道路管理者から修復等を求められた場合には、その補修工事を指示することがある。

このため、頻繁に工事用車両の運行が予想される工事現場周辺の一般道路等は、事前にその路面状況等を記録しておかなければならない。なお、受注者の責で道路を損傷した場合は現況復旧を行うこと。ただし、善良な道路使用にも関わらず路面等の補修が必要となった場合は、監督職員と協議するものとする。

４）本工事の施工は、全面通行止めで行うものとする。

第５章　指定仮設

１．土取場

土取場は図面に示す箇所とし、その名称、搬入予定量は次のとおりである。

名称	地先名	搬入予定量	摘要
土取場	大島郡喜界町大字湾地内	50 ㎥	路盤砂

２．建設発生土受入地

（１）建設発生土受入地は図面に示す箇所とし、その名称、搬出予定量は次のとおりである。

名称	地先名	搬出予定量	摘要
建設発生土受入地①	大島郡喜界町大字西目地内	37 ㎥	土砂
建設発生土受入地①	大島郡喜界町大字西目地内	349 ㎥	岩盤
建設発生土受入地②	大島郡喜界町大字湾地内	49 ㎥	路盤砂

（２）建設発生土受入地への処分方法は、ダンプ放土とする。
なお、放土後は、ブルドーザ等による整地を行うものとする。

第６章　工事用地等

１．発注者が確保している用地

（１）発注者が確保している工事用地及び工事施工上必要な用地（以下「工事用地等」という。）は、図面に示すとおりである。

（２）埋戻土に流用する床掘土等の仮置きについては、仮置場②は土木シートを敷設した上に行うものとする。

２．工事用地等の使用及び返還

（１）発注者が確保している工事用地等については、工事施工に先立ち、関係地権者及び監督職員の立会の上、用地境界、使用条件等の確認を行わなければならない。

（２）工事用地の返還に当たっては、使用条件に基づき必要な措置を講じた後、監督職員及び関係地権者の立会のもとに確認を受けなければならない。

第７章　工事用電力

本工事に使用する電力設備は、受注者の責任において準備しなければならない。

第８章　工事用材料

１．規格及び品質

本工事で使用する主要材料の規格及び品質は次のとおりであり、監督職員が指示する材料については、試験成績書等を提出しなければならない。

（１）石材及び骨材

１）粒度調整砕石　　M-30　JIS A 5001

２）再生砕石　　RC-40

３）基礎砂　　日本統一土質分類による SP 相当以上

（２）コンクリート

コンクリートは、レディーミクストコンクリートとし、種類は次のとおりとする。

種類	呼び強度 (N/mm²)	スランプ (cm)	粗骨材の最大寸法 (mm)	水セメント比 W/C(%)	セメントの種類による記号	使用目的
無筋コンクリート	18	8	40	65 以下	BB	スラストブロック、間詰めコンクリート等
無筋コンクリート	18	8	25	65 以下	BB	均しコンクリート、張りコンクリート等
無筋コンクリート	18	5	40	65 以下	BB	コンクリート舗装
鉄筋コンクリート	21	12	25	60 以下	BB	減圧水槽

（３）鉄筋コンクリート用棒鋼

１）D13～D16　SD295　JIS G 3112

（４）配管材

１）ダクタイル鋳鉄管

①　直管　　JDPA G 1053　ALW 形　φ500、φ400、φ300、φ200、φ125、φ75

②　鋳鉄製異形管　JIS G 5527、JDPA G 1027、JDPA G 3004、JDPA G 3007

２）硬質ポリ塩化ビニル管（VP）JIS K 6741　φ200、φ150

３）硬質ポリ塩化ビニル管継手

①　RR ベンド（VP）　JWWA K 130　φ200×11°1/4、φ150×22°1/2

４）配管用炭素鋼鋼管　　JIS G 3452　SGP100A

５）伸縮可とう管　ゴム製　偏心量 100mm　低圧用（0.33Mpa）　φ200、φ80

６）水輸送用塗覆装鋼管　STW290　125A

７）ＦＲＰ製異形管　φ200、φ200（離脱防止金具付）　7.5K

（５）弁類

１）急速空気弁補修弁付（樹脂製）　JWWA B 137　φ75 mm 7.5K GF 型

２）農業用空気弁（樹脂製）　JWWA B 137　φ25 mm 7.5K GF 型

３）農業用補修弁（レバー式）　JWWA B 126　φ75 mm 7.5K

４）水道用ソフトシール仕切弁　JWWA B 138　φ300 mm 7.5K 鋳鉄製

φ200 mm、φ150 mm、7.5K 樹脂製

（６）コンクリート二次製品

１）コンクリート製組立マンホール（２号）

JSWAS A-11　調整リング、直壁、斜壁、管取付壁、底版

２）水道用レジンコンクリート製ボックス　JWWA K 148

①　円形１号（φ250）　調整リング、上部壁、中部壁、下部壁、底版

②　円形３号（φ500）　上部壁、下部壁、底版

３）鉄筋コンクリート側溝 U-300B
４）鉄筋コンクリート落蓋式側溝 U-300B
５）鉄筋コンクリートＬ型側溝 U-250B　乗入れ用
６）用地境界杭　農林水産省規格　13cm×13cm×90cm　コンクリート製
杭頭部中心に「＋」、側面に「農林水産省」の刻印

（７）鋼材
１）マンホール蓋　鋳鉄製マンホール蓋　φ600　T-25　受枠付
（「空気弁」及び「農」の文字を挿入する。）
２）マンホール蓋　JWWA B 132 水道用円形鉄蓋　φ500、φ250　T-25
（「仕切弁」、「流量計」及び「農」の文字を挿入する。）
３）マンホール用足掛金物　樹脂加工品　径 19mm　幅 300mm　長 250mm
４）弁操作用ロッド　SUS304　φ32　L=0.7m、L=0.9m、L=1.5m、L=2.7m
５）弁操作用振止め金具　SUS304　φ250 用
６）ネットフェンス 亜鉛メッキ A-Ⅲ型 H=1.5m B=2.0m
７）ネットフェンス扉 亜鉛メッキ ネット両開 H=1.5m B=2.0m
８）鉄筋用ターミナル　φ19　L=230mm　埋込みボルト（M8 SUS304）付

（８）アスファルト混合物
１）アスファルト合材　JIS K 2207　密粒度アスファルト混合物（13）
２）アスファルト乳剤　JIS K 2208　PK－３

（９）木材
受注者は、設計図書に木材の使用について指定されている場合にはこれに従うものとし、任意仮設等においても木材利用の促進に留意しなければならない。

(10) その他
埋設物表示テープ　幅 150 mm ダブル ポリエチレン製、白色（農業用水管用）
ポリエチレンスリーブ　JWWA K 158　呼び径 200mm、80mm
ＦＲＰ製蓋　600×600、700×1850
止水板　塩化ビニル樹脂製　CF-300
ステンレス製プレート境界標　□40×t2mm　アンカー２本付

２．見本又は資料提出
主要材料及び次に示す工事材料は、使用前に試験成績書、見本、カタログ等を監督職員に提出して承諾を得なければならない。
なお、これ以外の材料についても監督職員が提出を指示する場合がある。

材料名	提出物
石材及び骨材	試験成績書、粒度分布表
コンクリート二次製品	カタログ又は試験成績書等
アスファルト混合物	試験成績書、配合表
鋼材	カタログ又は試験成績書等
ダクタイル鋳鉄管	日本水道協会指定検査工場登録通知書、検査報告書又は受検

	証明書
弁類	試験成績書、カタログ
コンクリート	試験成績書、配合表
鉄筋コンクリート用棒鋼	カタログ又は試験成績書等
その他材料	カタログ又は試験成績書等

３．監督職員の検査又は試験

次に示す工事材料は、使用前に監督職員の検査又は試験を受けなければならない。

材料名	検査・試験項目	備考
配管材、弁類	寸法・外観	抽出検査
コンクリート二次製品	寸法・外観	抽出検査
鋼材	寸法・外観	抽出検査

第９章　施工

１．一般事項

（１）基準点等

本工事の基準点及び水準点は、図面に示すものを使用しなければならない。

基準点等は、施工中に損傷しないよう留意するとともに、移動の必要が生じた場合は監督職員に報告し指示を受けなければならない。

なお、基準点等の位置データは、測地成果 2011 に対応したものである。

（２）検測又は確認（施工段階確認）

１）本工事の施工段階確認は、下表に示すとおりである。ただし、確認時期については、受発注者の協議により変更する場合がある。

２）下表に示す以外の工種は、自主検査記録を確認する場合があるので、監督職員が求めた場合、これに応じなければならない。

工種	確認内容	確認時期	遠隔確認対象	備考
管水路基礎	幅、高さ	初期施工段階で１箇所	－	
管水路 （ダクタイル鋳鉄管）	基準高	初期施工段階で１箇所	－	
減圧水槽 コンクリート（底版）	幅、厚さ、 基準高	初期施工段階で１箇所	－	
減圧水槽 鉄筋組立	かぶり、 中心間隔	１スパン目鉄筋組立後以降、構造変更ごとに１箇所	－	

２．再生資源等の利用

（１）再生資材の利用

受注者は、次に示す再生資材を利用しなければならない。

なお、舗装材に使用する場合等には「舗装再生便覧」（(公社）日本道路協会発行）等を遵守すること。

資材名	規格	備考（使用箇所）
再生砕石	RC-40	管体基礎工、路盤工

（２）建設資材廃棄物等の現場内利用

本工事の施工に伴い発生する建設資材廃棄物等は、次のとおり本現場内で利用するものとする。

１）現場発生土は、埋戻し用土に利用する。

２）既設路盤材は、道路復旧における下層路盤材及び路床材に利用する。

３）その他の建設資材廃棄物等

受注者は、本工事の施工に伴い発生するその他の建設資材廃棄物も、その利用方法等について、監督職員と協議しなければならない。

なお、分別の徹底及び、適切な保管を行うものとする。

３．建設資材廃棄物等の搬出

本工事の施工に伴い発生する建設資材廃棄物等を本現場内で利用することが困難な場合は、次に示す処理施設へ搬出するものとするが、これにより難い場合は、監督職員と協議するものとする。

建設資材廃棄物	処理施設名	住所	受入時間	事業区分
アスファルト塊	（株）ミネックス	鹿児島県大島郡喜界町塩道 14-1	8:00～17:00	再資源化施設業者
コンクリート塊				
廃プラスチック類	（株）榮建設	鹿児島県大島郡喜界町大字佐手久字辰口 2060	8:30～16:30	再資源化施設業者

なお、舗装版切断作業は空冷式などの汚泥が発生しない工法による施工を想定しており、切削粉は、アスファルト塊として取り扱うものとする。また、排水が発生する工法を採用した場合の排水は汚泥として処理するものとし、監督職員と協議するものとする。

４．特定建設資材の分別解体等

本工事における特定建設資材の工程ごとの作業内容及び分別解体等の方法は、次のとおりである。

工程ごとの作業内容及	工程	作業内容	分別解体等の方法
	①仮設	仮設工事 ■有　　□無	□手作業 □手作業・機械作業の併用
	②土工	土工事 ■有　　□無	□手作業 □手作業・機械作業の併用
	③基礎	基礎工事 ■有　　□無	□手作業 □手作業・機械作業の併用

	④本体構造	本体構造の工事 ■有　　□無	□手作業 □手作業・機械作業の併用
	⑤本体付属品	本体付属品の工事 □有　　■無	□手作業 □手作業・機械作業の併用
	⑥その他 （アスファルト・コンクリート塊等）	その他の工事 ■有　　□無	□手作業 ■手作業・機械作業の併用

■が該当する部分である。

５．土工

（１）床掘

１）床掘土で埋戻土に流用するものは、図面に示す仮置場①②に仮置きするものとする。埋戻土に流用しないものは、全て建設発生土受入地①へ搬出しなければならない。

２）床掘に当たっては、法面の崩壊に十分に注意して施工しなければならない。

３）法面の崩壊により他の施設に重大な影響が発生、又はそのおそれが認められる場合は、速やかに監督職員と協議しなければならない。

４）既設路盤材は、埋戻し復旧における下層路盤材又は路床材に流用するものとし、図面に示す仮置場①②に仮置きするものとする。

（２）基礎地盤の確認

１）減圧水槽の基礎地盤（支持層）については、床付け完了後、地質状況について監督職員の確認を受けるものとする。

２）床付けの確認後、床付け面において平板載荷試験（JGS A 1521）を１箇所実施し、調査報告書を監督職員に提出するものとする。

３）地盤支持力は、49kN/㎡以上を確認するものとする。

（３）埋戻し（管体工）

１）埋戻土は、図面に示す仮置場の土砂（現場発生材）を流用する計画であるが、転圧試験及び土質試験を行い、埋戻土としての材料使用について監督職員の承諾を得なければならない。

２）管頂上 30 ㎝までの埋戻しは、一層の仕上がり厚さが 30 ㎝程度になるように管の左右均等にまき出し、管に損傷を与えないようコンパクタ・ランマ等の締固め機械により、最大乾燥密度の 90％以上となるよう締固めなければならない。

３）管頂上 60 ㎝までの埋戻しは、前項と同様のまき出しとし、管に損傷を与えないよう 1.1ton 以下の締固め機械により、最大乾燥密度の 90％以上となるよう締固めなければならない。

４）管頂上 60 ㎝以上の埋戻しは、前項と同様のまき出しとし、施工条件に合った締固め機械により、最大乾燥密度の 90％以上となるよう締固めなければならない。

（４）埋戻し・盛土（コンクリート構造物）

１）埋戻土・盛土は、図面に示す仮置場②に仮置きしている土砂（現場発生材）を流用する計画であるが、転圧試験及び土質試験を行い、埋戻土・盛土としての材料使用について監督職員の承諾を得なければならない。

２）コンクリート構造物外壁面より 50 ㎝までの埋戻し・盛土は、一層の仕上がり厚さが 30

cm程度になるよう均一にまき出し、コンクリート構造物に損傷を与えないようコンパクタ・ランマ等の締固め機械により、最大乾燥密度の85%以上となるよう締固めなければならない。

３）コンクリート構造物外壁面より 50cm 以上の範囲の埋戻し・盛土は、前項と同様のまき出しとし、施工条件に合った締固め機械により、最大乾燥密度の85%以上となるよう締固めなければならない。

６．管体基礎工

基床部及び管側部の締固めは、一層の仕上がり厚さが 30 cm程度となるようにまき出し、最大乾燥密度の85%以上となるよう締固めなければならない。

また、管側部の締固めはコンパクタ・ランマ等により行うこととするが、これらによる締固めが不可能な箇所は突き棒等により入念に施工しなければならない。

７．管体工

（１）ダクタイル鋳鉄管及びダクタイル鋳鉄異形管

１）塗覆装

ＡＬＷ形管の内外面は、ＪＤＰＡ　Ｇ　1053-2（ＡＬＷ形ダクタイル鋳鉄管）により、シリカエポキシ樹脂塗装（内面）、合成樹脂塗装（外面）をしなければならない。

Ｋ形管の内面は、ＪＩＳ　Ａ　5314（ダクタイル鋳鉄管モルタルライニング）によりモルタルライニングをしなければならない。

２）接合部品

ＡＬＷ形管の接合に用いる接合部品は、ＪＤＰＡ　Ｇ　1053-2（ＡＬＷ形ダクタイル鋳鉄管）の附属書Ａ（ＡＬＷ形ダクタイル鋳鉄管の接合部品）による。

Ｋ形管の接合に用いる接合部品は、JIS G 5527（ダクタイル鋳鉄異形管）の附属書（ダクタイル鋳鉄管用接合部品）による。

３）切管

切管の最小長さは、1.0m以上とする。

（２）埋設標示テープ

埋設管の位置を表示するため、図面に示すとおり管センター上60cm及び30cmの位置に埋設標示テープ（W=150mm ダブル 白色）を設置するものとする。

（３）弁類

空気弁・補修弁　呼び径75㎜、25㎜ 弁箱材質：樹脂製（PDCPD）、使用圧力7.5K、
内外面：エポキシ樹脂粉体塗装

制水弁・排泥弁　呼び径300㎜、弁箱材質：鋳鉄製（FCD）、使用圧力7.5K、
呼び径200㎜、150㎜ 、75㎜
弁箱材質：樹脂製（PDCPD）、使用圧力7.5K、
内外面：エポキシ樹脂粉体塗装

８．防食対策

（１）鉄筋コンクリート構造物に貫通して配管する箇所は、管と鉄筋が接触しないようにしなけ

ればならない。また、コンクリート打設前に監督職員による絶縁の確認を受けるものとする。

（２）管と鉄筋との電気的接触の有無を確認（導通試験）するため、図面に示すとおり鉄筋コンクリート構造物内の鉄筋に端子（鉄筋用ターミナル）を設置しておくものとする。

（３）管据え付けのために金属製の材料を用いる場合は、管と金属製の材料が直接触れないよう絶縁処理を施すこととし、コンクリート打設前に監督職員による絶縁の確認を受けるものとする。

（４）鉄筋コンクリート構造物中に配管している部分及び鉄筋コンクリート構造物から土中に配管しているダクタイル鋳鉄管には、図面に示すとおりポリエチレンスリーブによる被覆をしなければならない。

９．用地境界杭等設置

（１）用地境界杭等の設置に当たっては、図面に示す位置（座標）に設置するものとする。

（２）畑との境界にはコンクリート杭を、農道との境界にはステンレス製プレート境界標を設置するものとする。

（３）コンクリート杭の設置に当たっては、官有地から「農林水産省」の刻印が読み取れるように杭の向きを定め、杭の中心部を民有地と官有地の境界線上に一致させるとともに、杭頭部が地表から約 30cm 程度出るように設置するものとする。

10．道路復旧工

（１）復旧範囲及び復旧方法は図面のとおりであるが、最終的な復旧範囲は監督職員及び道路管理者と立会の上、決定するものとする。

（２）路盤工

１）下層路盤は、既設路盤材と再生砕石（RC-40）を施工条件に合った締固め機械により、最大乾燥密度の 93%以上となるよう締固めなければならない。

２）上層路盤は、粒度調整砕石（M-30）を施工条件に合った締固め機械により、最大乾燥密度の 93%以上となるよう締固めなければならない。

（３）アスファルト舗装工

１）マーシャル試験の試験方法は、舗装の構造に関する技術基準同解説によるものとする。

２）表層の施工に当たっては、プライムコート（アスファルト乳剤 PK-3）120 ㍑／100 ㎡以上を路盤面に均一に散布し、表層との密着を図らなければならない。

３）表層工は、施工条件に合った機械により、アスファルト混合物を敷均し、施工条件に合った機械で締固めなければならない。

11．仮置場造成・撤去工（仮置場②）

（１）仮置場②（畑地）の表土の剥ぎ取り厚さは 30 ㎝程度とし、表土の仮置きに当たっては、他の土砂が混入しないようにしなければならない。

なお、表土の剥ぎ取りに先立ち、関係地権者及び監督職員の立会の上、表土厚さの確認を行い、その結果を監督職員に提出しなければならない。

（２）表土剥ぎ取り後は、土木シートを敷設し心土面を保護するものとする。また、ダンプトラック等の車両の通行範囲については、路盤砂を敷設し車両運行の安全を確保しなければなら

ない。

（３）路盤砂は、土取場に仮置きしている路盤砂を流用する計画としている。また、使用後は、建設発生土受入地②に搬出するものとする。

12. 耕地復旧工（仮置場②）

（１）仮置場②の復旧に当たっては、表土に異物が混入しないよう、土木シートを丁寧に撤去するものとする。

（２）表土に異物等の混入がないか確認の上、表土の埋戻しを行い、トラクター等により入念に耕起を行わなければならない。

第 10 章　施工管理

１．主任技術者等の資格

主任技術者又は監理技術者の資格は、入札説明書による。

２．施工管理

（１）施工管理の追加項目

農林水産省農村振興局制定「土木工事施工管理基準」（以下「施工管理基準」という。）に定めのない追加項目とその管理基準等は、次によらなければならない。

１）埋戻

埋戻土における品質管理は、施工管理基準の「別表第３　品質管理、２　土質関係、道路工、（１）路体・路床盛土工、砂置換法による土の密度試験」の路床を準用するものとする。

２）通水試験

受注者は、将来発注者が行う通水試験に立会うものとする。なお、通水試験において受注者の責任に起因する異常が認められた場合は、受注者の責任において処理するものとする。

（２）施工管理基準からの除外項目

「別表第３　品質管理、２　土質関係、道路工」に示すプルフローリングは、適用除外とする。

３．工事写真における黒板情報の電子化について

黒板情報の電子化は、被写体画像の撮影と同時に工事写真における黒板の記載情報の電子的記入を行うことにより、現場撮影の省力化、写真整理の効率化を図るものである。

受注者は、工事契約後に監督職員の承諾を得た上で、黒板情報の電子化を行うことができる。

黒板情報の電子化を行う場合、受注者は、以下の（１）から（４）によりこれを実施するものとする。

（１）使用する機器・ソフトウェア

受注者は、黒板情報の電子化に必要な機器・ソフトウェア等（以下「機器等」という。）は、「施工管理基準　別表第２　撮影記録による出来形管理」に示す項目の電子的記入ができる

もので、かつ「電子政府における調達のために参照すべき暗号のリスト（CRYPTREC 暗号リスト）」（URL「https://www.cryptrec.go.jp/list.html」）に記載する基準を用いた信憑性確認機能（改ざん検知機能）を有するものを使用するものとする。

（２）機器等の導入

１）黒板情報の電子化に必要な機器等は、受注者が準備するものとする。

２）受注者は、黒板情報の電子化に必要な機器等を選定し、監督職員の承諾を得なければならない。

（３）黒板情報の電子的記入に関する取扱い

１）受注者は、（１）の機器等を用いて工事写真を撮影する場合は、被写体と黒板情報を電子画像として同時に記録してもよいこととする。

２）本工事の工事写真の取扱いは、「施工管理基準　別表第２　撮影記録による出来形管理」及び「電子化写真データの作成要領（案）」によるものとする。なお、上記１）に示す黒板情報の電子的記入については、「電子化写真データの作成要領（案）６　写真編集等」に示す「写真編集」には該当しないものとする。

３）黒板情報の電子化を適用する場合は、従来型の黒板を写し込んだ写真を撮影する必要はない。

（４）写真の納品

受注者は、（３）に示す黒板情報の電子化を行った写真を、工事完成時に発注者へ納品するものとする。

なお、受注者は納品時にURL（https://dcpadv.jcomsia.org/photofinder/pac_auth.php）のチェックシステム（信憑性チェックツール）又はチェックシステム（信憑性チェックツール）を搭載した写真管理ソフトウェアを用いて、黒板情報を電子化した写真の信憑性確認を行い、その結果を監督職員へ提出するものとする。

（５）費用

機器等の導入に要する費用は、従来型の黒板に代わるものであり、技術管理費の写真管理に要する費用に含まれる。

４．現場等における遠隔確認について

（１）本工事は、施工段階確認、材料検査、立会等による確認を受注者が動画撮影用カメラにより撮影した映像と音声を監督職員等に同時配信し、双方向通信により会話をしながら監督職員等がモニター上で工事現場等の確認（以下「遠隔確認」という）を行う工事である。

（２）遠隔確認の活用は、別添１の「工事現場等における遠隔確認に関する実施要領」によるものとする。

（３）農林水産省が推奨する Web 会議システムは、Microsoft　Teams である。

（４）通信環境が整わない現場や遠隔確認が非効率となる場合も想定されることから、受発注者の協議により遠隔確認の適用・不適用を決定するものとする。

第11章　情報化施工技術の活用について

１．適用

本工事は、「情報化施工技術の活用ガイドライン」（農林水産省農村振興局整備部設計課）に基づき、情報通信技術の活用により生産性及び施工品質の向上を図るため、受注者の発議により、土工に関する起工測量、設計図書の照査、施工、出来形管理、出来形管理等の施工管理及びデータ納品の全て又は一部において、情報化施工技術を活用する「情報化施工技術活用工事」（受注者希望型）である。

２．協議・報告

受注者は、情報化施工技術の活用を希望する場合は、契約後、施工計画書の提出（施工数量や現場条件の変更による、変更施工計画書の提出含む）までに発注者へ協議を行い、協議が整った場合、実施内容等について施工計画書に記載するものとする。

なお、情報化施工技術の活用を希望しない場合は、その旨監督職員に報告するものとする。

３．使用する機器・ソフトウェア

情報化施工技術を活用するに当たり使用する機器及びソフトウェアは、受注者が調達すること。また、施工に必要な施工データは、受注者が作成するものとする。使用する機器、ソフトウェア及びファイル形式については、事前に監督職員と協議するものとする。

４．貸与資料

基本設計データ及び３次元設計データの作成に必要な貸与資料は下表のとおりである。このほか、必要な資料がある場合は、監督職員へ報告し貸与を受けるものとする。

なお、貸与を受けた資料については、工事完成時までに監督職員へ返却しなければならない。

	貸与資料	備考
1	令和３年度喜界島農業水利事業 湾頭原２号幹線水路調査測量設計業務報告書	
2	令和４年度喜界島農業水利事業 城久島中支線水路他調査測量設計業務報告書	
3	図面のＣＡＤデータ	

５．確認及び検査

受注者は、監督職員が行う施工段階確認等や検査職員が行う完成検査等において、施工管理データが組み込まれた出来形管理用ＴＳ等光波方式等を準備しなければならない。

６．電子納品

受注者は、情報化施工技術に係る資料について、「情報化施工技術の活用ガイドライン」に基づき提出しなければならない。

７．情報化施工技術活用工事の費用

（１）情報化施工技術活用工事に要する費用については設計変更の対象とし、「情報化施工技術の活用ガイドライン」により計上することとする。

（２）受注者は、発注者から依頼する歩掛、経費等の見積書提出に協力しなければならない。

また、発注者の指示により歩掛調査等の調査を実施する場合には協力しなければならない。

第 12 章　天災その他不可抗力

天災その他の不可抗力による損害は、工事請負契約書第 30 条によるものとするが、受注者の善良な管理のもとにおいて、被害が生じた場合のみ、その損害額の負担については、発注者と受注者の協議によって定めるものとする。

第 13 章　条件変更の補足説明

本工事の施工に当たり、自然的又は人為的な施工条件が設計図書等と異なる場合、あるいは設計図書等に示されていない場合の施工条件の変更に該当する主な事項は、次のとおりである。

（１）地質

（２）転石、湧水等の出現

（３）地下埋設物（埋蔵文化財を含む。）の出現

（４）第三者との協議結果に伴って変更が生じた場合

（５）その他

第 14 章　その他

１．電子納品

工事完成図書を共通仕様書第１編１－１－39 に基づき作成し、次のものを提出しなければならない。

・工事完成図書の電子媒体（ＣＤ－Ｒ、ＤＶＤ－Ｒ又はＢＤ－Ｒ）正副２部

２．部分払について

本工事の部分払は、短い間隔で出来高に応じた部分払や設計変更協議を実施し、円滑かつ速やかな工事代金の流通を確保することによって、より双務性及び質の高い施工体制の確保を目指すため、別添２「出来高部分払方式実施要領」に基づき行うものとする。

３．週休２日による施工

（１）本工事は、月単位の週休２日に取り組むことを前提として、労務費、機械経費（賃料）、共通仮設費（率分）、現場管理費（率分）を補正した試行対象工事である。受注者は、契約後、週単位又は月単位の週休２日の取組について工事着手前に選択し、選択結果について発注者と協議した上、週休２日による施工を行わなければならない。

なお、受注者の責によらない現場条件・気象条件等により週休２日相当の確保が難しいことが

想定される場合には監督職員と協議するものとする。

（２）週単位の週休２日とは、対象期間のすべての週において、１週間に２日間以上の現場閉所を行ったと認められる状態をいう。なお、受注者自ら２日以上の現場閉所を行うことは可能とする。月単位の週休２ 日とは、対象期間において、すべての月で４週８休以上の現場閉所を行ったと認められる状態をいう。

なお、ここでいう対象期間、現場閉所等の具体的な内容は次のとおりである。

１）対象期間とは、工事着手日から工事完成日までの期間をいう。

なお、対象期間において、年末年始を挟む工事では年末年始休暇分として 12 月 29 日から１月３日までの６日間、８月を挟む工事では夏季休暇分として土日以外の３日間、工場製作のみを実施している期間、工事全体を一時中止している期間、余裕期間のほか、発注者があらかじめ対象外としている内容に該当する期間（受注者の責によらず現場作業を余儀なくされる期間など）は含まない。

２）現場閉所とは、現場事務所等での事務作業を含め、１日を通して現場作業が行われない状態をいう。ただし、現場安全点検や巡視作業等、現場管理上必要な作業を行うことは可とする。

３）降雨、降雪等による予定外の現場閉所日についても、現場閉所日数に含めるものとする。

（３）週休２日（４週８休以上）の実施の確認方法は、次によるものとする。

１）受注者は、契約後、週単位又は月単位の週休２日の取組について工事着手前に選択し、週休２日の実施計画書を作成し監督職員へ提出する。

２）受注者は、週休２日の実施状況を定期的に監督職員へ報告する。

なお、週休２日の実施状況の報告については、現場閉所実績が記載された日報、工程表や休日等の作業連絡記録、安全教育・訓練等の記録資料等により行うものとする。

３）監督職員は、上記受注者からの報告により週休２日の実施状況を確認するものとし、必要に応じて受注者からの聞き取り等を行う。

４）監督職員は、受注者から定期的な報告がない場合や、実施状況が確認できない場合などが　あれば、受注者から上記２）の記録資料等の提示を求め確認を行うものとする。

５）報告の時期は、受注者と監督職員が協議して定める。

（４）監督職員が週休２日の実施状況について、必要に応じて聞き取り等の確認を行う場合には、受注者は協力するものとする。

（５）発注者は、現場閉所を確認した場合は、現場閉所状況に応じた以下に示す補正係数により、労務費、共通仮設費（率分）、現場管理費（率分）を補正する。

１）補正係数

区分	週単位の週休２日 （現場閉所１週間に２日以上）	月単位の週休２日 （現場閉所率 28.5%(8 日/28 日)以上）
労務費	1.02	1.02
共通仮設費（率分）	1.05	1.04
現場管理費（率分）	1.06	1.05

２）補正方法

当初積算において月単位の週休２日の達成を前提とした補正係数を各経費に乗じている。

なお、発注者は、工事完成時に現場閉所の達成状況を確認後、達成状況に応じて、工事請負

契約書第 25 条の規定に基づき請負代金額のうち、それぞれの経費につき精算変更を行う。週単位の週休２日を達成した場合は、上記１）に示す週単位の補正係数による補正を行い増額変更し、月単位の週休２日を達成できない場合は、補正を行わずに減額変更する。

また、提出された工程表が週休２日の取得を前提としていないなど、明らかに受注者側に週休２日に取り組む姿勢が見られなかった場合については、契約違反として「地方農政局工事成績等評定実施要領（模範例）の制定について」（平成 15 年２月 19 日付け 14 地第 759 号大臣官房地方課長通知。以下「工事成績要領」という。）別紙８（事業（務）所長用）に示す「７．法令遵守等」において、点数 10 点を減ずるものとする。

（６）週休２日の確保に取り組む工事において、市場単価方式・土木工事標準単価による積算に当たっては、現場閉所状況に応じて、以下のとおり補正する。

名称	区分	補正係数	
		週単位	月単位
鉄筋工（太径鉄筋を含む）	－	1.02	1.02
構造物とりこわし工	機械	1.01	1.01
	人力	1.02	1.02
排水構造物工	－	1.02	1.02

４．令和６年９月 20 日からの大雨の被災地域における被災農林漁家の就労機会の確保について

（１）受注者は、工事の施工に当たっては、効率的な施工に配慮しつつ、被災地域における被災農林漁家の就労希望者を優先的に雇用するよう努めるものとする。なお、被災地域における被災農林漁家を雇用した場合は、月毎の被災農林漁家の雇用実績人数を提出すること。

（２）発注者は、被災農林漁家の雇用実績を確認した場合は、工事成績評定別紙７に示す「６．社会性等」に、次の評価項目を追加した上で最大7.5点を加点評価する。ただし、工事成績評定の合計は100点を超えないものとする。

［事業（務）所長］

【被災農林漁家の就労機会の確保】
□令和６年９月 20 日からの大雨の被災地域における被災農林漁家を雇用した。
□令和６年９月 20 日からの大雨の被災地域における被災農林漁家を複数名又は長期に渡って雇用した。
□令和６年９月 20 日からの大雨の被災地域における被災農林漁家を複数名、長期に渡って雇用した。

第 15 章　定めなき事項

この仕様書に定めない事項、又は本工事の施工に当たり疑義が生じた場合は、必要に応じて監督職員と協議するものとする。

工事現場等における遠隔確認に関する実施要領

１　総則

１－１　目　的

本実施要領は、国営土地改良事業等の工事現場等における監督職員等の施工段階確認、材料検査、立会等（以下「立会等」という。）について、受注者が動画撮影用カメラで撮影した映像と音声をWeb会議システムにより監督職員等に配信し、双方向通信により会話をしながら監督職員等がモニターで工事現場等の確認を行うもの（以下「遠隔確認」という。）であり、この情報通信技術を活用して、受発注者の業務効率化を図ることにより、働き方改革の促進と生産性向上を実現することを目的とするものである。

１－２　対象工事

原則、全ての工事を対象とする。

ただし、通信環境が整わない現場や工種によって不十分、非効率になることが明確な場合は、この限りではない。

１－３　適　用

本実施要領は、土木工事共通仕様書及び施設機械工事等共通仕様書で定義する立会等の遠隔確認に適用し、監督職員等が確認するのに十分な情報を得ることができる場合に通常の立会等に代えることができる。

なお、動画撮影用カメラの活用は、立会等だけではなく設計図書と施工現場条件の不一致の確認、工事事故時の早期報告及び受注者の創意工夫等の報告など受発注者双方が積極的にその機能を活用する行為を妨げるものではない。

２　機器構成と仕様

遠隔確認に使用する動画撮影用カメラは受注者が準備するものとし、Web会議システムは農林水産省が推奨するシステム（以下「推奨システム」という。）を使用する。なお、受注者は動画撮影用カメラに推奨システムをインストールし運用するものとする。

ただし、動画撮影用カメラを発注者側で準備している場合や推奨システムが現場確認に適さない場合は、受発注者間の協議により使用する機器を定めるものとする。

３　遠隔確認の実施

３－１　施工計画書の提出

遠隔確認の実施に当たっては、受注者は次の事項を施工計画書に記載して監督職員の確認を受けなければならない。

（１）適用種別

本実施要領を適用する立会等の項目を記載する。

（２）機器仕様

本実施要領に基づき使用する動画撮影用カメラの機器と仕様を記載する。

本実施要領を適用する立会等の実施時期・場所等を記載する。

（３）実施時期・場所等

本実施要領を適用する立会等の実施時期・場所等を記載する。

３－２　事前準備

受注者は遠隔確認に先立ち、監督職員に工種、確認内容、確認希望日時等を記入した立会願を提出しなければならない。

なお、立会等の時間は、発注者の勤務時間内とする。ただし、監督職員がやむを得ない理由があると認めた場合はこの限りではない。

３－３　遠隔確認の実施

（１）資機材の確認

受注者は、事前に監督職員等と使用する動画撮影用カメラ等の通信状況について確認を行わなければならない。

（２）確認箇所の把握

受注者は、監督職員等が遠隔確認箇所の位置を把握するために映像により確認箇所周辺の状況を伝えなければならない。

（３）確認の実施

受注者は、「工事名」、「工種」、「確認内容」、「設計値」、「測定値」などの必要な情報について適宜電子黒板等を用いて表示する。

なお、受注者は必要な情報を冒頭で読み上げ、監督職員等から実施項目の確認を得ること。確認終了時には、確認箇所の内容を読み上げ、監督職員等による結果の確認を得ること。

（４）結果の報告

受注者は、監督職員から遠隔確認による施工段階確認を受けた場合、施工段階確認簿をその都度作成して速やかに監督職員へ提出する。

４　遠隔確認の記録と保存

受注者は、遠隔確認の映像と音声を配信するのみであり、記録と保存を行う必要はない。

ただし、現場技術員が遠隔確認を行った結果は、使用するパソコンにて遠隔確認の映像（実施状況）を画面キャプチャ（パソコンの画面表示を静止画像として保存）等で記録し、情報共有システム（ＡＳＰ）等を活用して監督職員に提出する。

５　留意事項

遠隔確認の活用に際しては、以下に留意すること。

（１）受注者は、被撮影者である当該工事現場の作業員に対して撮影の目的や用途等を説明して承諾を得ること。

（２）長時間動画用撮影カメラで撮影する場合、作業員のプライバシーを侵害する音声情報が含まれる可能性があるため留意すること。

（３）受注者は、施工現場外が可能な限り映り込まないように留意すること。

（４）受注者は、原則映像を記録する必要はないが、公的でない建物の内部や人物が意図せず映り込んでしまった場合は、記録映像から人物等を特定できないように必要な措置を行うこと。

（５）動画撮影用カメラの使用は意識が対象物に集中し、足下への注意が薄れたり、カメラの保持・操作のために両手が塞がることにより、転倒等の事故につながる場合がある。そのため撮影しながら移動する場合は進行方向の段差・障害物の有無を確認するなど、安全

対策に留意すること。

（６）電波状況等により遠隔確認が中断された場合の対応について、事前に受発注者間で協議を行う。対応方法に関しては、確認箇所を画像・映像で記録したものをメール等の代替手段で共有し、監督職員等は机上確認することも可能とする。

（７）本実施要領によりがたい場合は適宜受発注者間で協議すること。

６　工事現場における掲示の記載

受注者は、下記の記載例を基に作成した掲示板を工事現場に設置して周辺住民の理解に努めなければならない。

記　載　例
当現場は、遠隔確認活用実施工事であり、動画撮影用カメラによる撮影を行っています。 問合せ先：〇〇工事責任者　現場代理人氏名、連絡先

７　フォローアップ調査

本実施要領に基づき実施した工事の受発注者を対象として、課題抽出やより効率的な取組を行うためのフォローアップ調査の依頼があった場合は対応することとする。

８　積算

（１）積算方法

遠隔確認に使用する機器等は原則リースとし、その費用は工事実施に必要な施工管理費用（技術管理費）として見積徴収して全て計上する。

計上に当たっては、現場管理費率や一般管理費率による計算の対象外とするため「一括計上価格」とする。

やむを得ず機器等の購入が必要な場合はその購入費に対して機器等の耐用年数に使用期間割合を乗じた金額を計上する。また、受注者が所有する機器等を使用する場合も同様とする。

なお、発注者が所有する機器等を使用する場合は受発注者間で費用を協議することとし、追加で必要となる費用を計上する。

（２）機器等の耐用年数

代表的な機器等の耐用年数については表－１のとおりであるが、これによりがたい場合は受発注者間で協議して決定する。

表－１　代表的な機器の耐用年数

機器等の名称	耐用年数
カメラ、ネットワークオペレーティングシステム、アプリケーションソフト	５年
ハブ、ルーター、リピーター、LAN ボード	10 年

※ 国税庁ホームページ公表資料から引用

別添２

出来高部分払方式実施要領

１　目的

部分払における出来高部分払方式（以下「本方式」という。）は、受発注者が相互にコスト意識を持ち、短い間隔で出来高に応じた部分払や設計変更協議を実施し、円滑かつ速やかな工事代金の流通を確保することによって、より双務性及び質の高い施工体制の確保を目指すものである。

２　対象工事

建設工事等契約事務取扱要領標準例（平成 12 年 11 月 15 日付け 12 経第 1772 号大臣官房経理課長通知）別表１（第３条関係）に規定する建設工事契約に係る業種別区分表１、13、14、17 及び 24 に属する工事のうち部局長が認めるもので工期が 180 日を超えるものに係るものとする。

３　設計・積算

設計及び積算は、従来どおり実施するものとする。

４　入札・契約

（１）公告等及び入札参加希望者への周知

各発注者は、次の内容を記載することにより入札参加希望者に周知するものとする。

①公告等への記載

以下に該当するものに、　　内の文を記載するものとする。

一般競争入札の場合　　：入札公告及び入札説明書

公募型指名競争入札の場合：掲示及び技術資料作成要領

工事希望型競争入札の場合：送付資料

（記載例）

（○）本工事において、中間前金払に代わり、既済部分払を選択した場合には、短い間隔で出来高に応じた部分払や設計変更協議を実施する「出来高部分払方式」を採用する。

②特記仕様書への記載

特記仕様書に、以下の　　内の文を記載するものとする。

（記載例）

第○条　部分払について

本工事の部分払は、短い間隔で出来高に応じた部分払や設計変更協議を実施し、円滑かつ速やかな工事代金の流通を確保することによって、より双務性及び質の高い施工体制の確保を目指すため、別添「出来高部分払方式実施要領」に基づき行うものとする。

（２）部分払の回数

１）本方式の実施に当たっては、受注者が工期の始期日以降出来高に応じて部分払の請求が可能なように、工事請負契約書第 38 条に必要事項を記入するものとする。なお、部分払請求については、部分払請求の上限回数内で受注者が工種や工区の区切りなどにも留意しながら請求することができ

るものである。

２）工事請負契約書第 38 条第１項の部分払請求の上限回数について

部分払請求の上限回数＝工期／90（端数は切捨てとする。）

３）国庫債務負担行為（以下「国債」という。）に係る契約の工事請負契約書第 42 条第３項の部分払請求の上限回数について

各会計年度の部分払請求の上限回数＝各会計年度の工期／90（端数は切捨てとする。）

ただし、初年度においては年度末の部分払を考慮して、上記式で算定した上限回数が４になる場合を除き、上限回数に１を加える。

５　前払金の扱い

工事請負契約書第 35 条に示されている前払金の支払いについては、以下によるものとする。

（１）前払金の範囲

受注者は、請負代金額の 10 分の４以内の前払金の支払いを請求することができるものとする。

※　国債に係る契約の場合の請負代金額と前払金の支払請求時期については、工事請負契約書第 41 条によるものとする。

（２）前払金の支払方法

本方式による場合は、以下の条項を用いるものとする。

工事請負契約書

（前金払）

第 35 条　受注者は、保証事業会社と、契約書記載の工事完成の時期を保証期限とする公共工事の前払金保証事業に関する法律第２条第５項に規定する保証契約（以下「保証契約」という。）を締結し、その保証証書を発注者に寄託して、請負代金額の 10 分の４以内の前払金の支払いを発注者に請求することができる。

２　発注者は、前項の規定による請求があったときは、請求を受けた日から 14 日以内に前払金を支払わなければならない。

３　前項の規定にかかわらず、第１項の規定により請求された前払金額が請負代金額の 10 分の２に相当する額を超えるときは、発注者は、当該請求を受けた日から 14 日以内に請負代金額の 10 分の２に相当する額の前払金を支払うものとする。

４　受注者は、前項の規定により前払金の支払いがされた場合において、第１項の規定により請求した前払金額から受領済みの前払金額を差し引いた額に相当する額の前払金の支払いを受けるための請求をしようとするときは、あらかじめ、工事の進捗額が請負代金額の 10 分の２以上であることについて、発注者又は発注者の指定する者の認定を受ける、若しくは工期が 121 日以上（ただし、工期 270 日以下の工事については、61 日以上）経過していなければならない。この場合において、発注者又は発注者の指定する者は、受注者の請求があったときは、直ちに認定を行い、当該認定の結果を受注者に通知しなければならない。ただし、工事着手時において、第 20 条による工事の中止がある場合には、中止期間は除いて経過日数を算定するものとする。

５　発注者は、前項の認定の結果を受注者に通知した以降、同項の規定による前払金の支払いを受けるための請求があったときは、請求を受けた日から 14 日以内に第１項の規定により請求を受けた前払金額から支払済みの前払金額を差し引いた額に相当する額の前払金を支

払わなければならない。

6　受注者は、請負代金額が著しく増額された場合においては、その増額後の請負代金の 10 分の４から受領済みの前払金額を差し引いた額に相当する額の範囲内で前払金の支払いを請求することができる。この場合においては、第２項から第５項までの規定を準用する。

7　受注者は、請負代金額が著しく減額された場合において、受領済みの前払金額が減額後の請負代金の 10 分の５を超えるときは、受注者は、請負代金額が減額された日から 30 日以内にその超過額を返還しなければならない。ただし、本項の期間内に第 38 条又は第 39 条の規定による支払いをしようとするときは、発注者は、その支払額の中からその超過額を控除することができる。

8　前項の期間内で前払金の超過額を返還する前にさらに請負代金額を増額した場合において、増額後の請負代金額が減額前の請負代金額以上であるときは、受注者は、その超過額を返還しないものとし、増額後の請負代金額が減額前の請負代金額未満の額であるときは、受注者は、受領済みの前払金の額からその増額後の請負代金額の 10 分の５の額を差し引いた額を返還しなければならない。

9　発注者は、受注者が第７項の期間内に超過額を返還しなかったときは、その未返還額につき、同項の期間を経過した日から返還をする日までの期間について、その日数に応じ、政府契約の支払遅延防止等に関する法律（昭和 24 年法律第 256 号。以下「支払遅延防止法」という。）第８条第１項の規定により決定された率を乗じて計算した額の遅延利息の支払いを請求することができる。

※　国債に係る契約の場合、第 41 条第１項文末に下記条文を追加する。

「また、第 35 条第４項の（　）内の「工期 270 日以下の工事」は「国債に係る契約の初年度と最終年度で当該年度の工期が 180 日以下の工事及び国債に係る契約の中間年度の工事」に読み替えるものとする。」

（保証契約の変更）

第 36 条　受注者は、前条第６項の規定により受領済みの前払金に追加してさらに前払金の支払いを請求する場合には、あらかじめ、保証契約を変更し、変更後の保証証書を発注者に寄託しなければならない。

2　受注者は、前項に定める場合のほか、請負代金額が減額された場合において、保証契約を変更したときは、変更後の保証証書を直ちに発注者に寄託しなければならない。

3　受注者は、前払金額の変更を伴わない工期の変更が行われた場合には、発注者に代わりその旨を保証事業会社に直ちに通知するものとする。

（３）その他

前払金の請求及び要件具備の認定様式は、別紙１～４を参考として実施するものとする。

6　部分払

（１）部分払の対象

部分払の対象は、工事請負契約書第 38 条第１項により行うものとする。

なお、新工種に係る部分及び変更減が予定されている部分については、変更契約により当該工種の追加・変更がされるまではその部分を部分払の対象とすることができない。この場合、部分払の

対象とする部分に限定して数量等を確認し契約変更を行うなど、手続きの簡素化を図るものとする。

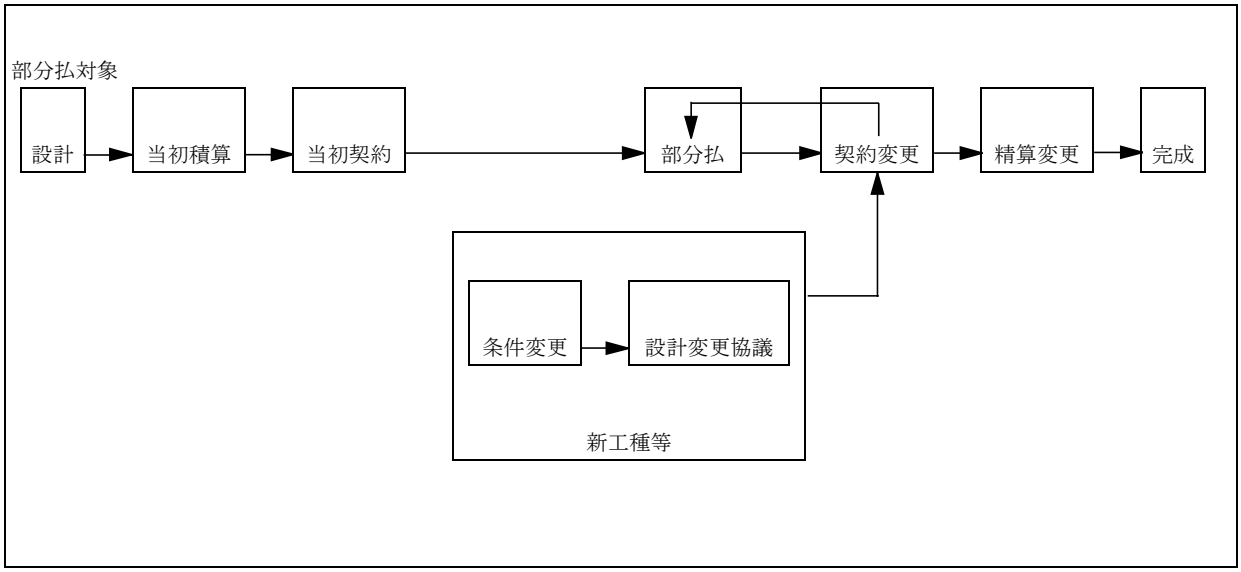

（２）工事出来高報告書等の作成（請負代金相当額の算出）

工事出来高報告書等の作成は、従来どおりの手続きにより実施するものとする。

（３）下請業者への支払いに対する指導

発注者は受注者に、一次下請業者に対する工事代金の支払いは、速やかに現金又は 90 日以内の手形で行うよう指導するものとする。

現場説明書等の指導事項への記載

現場説明書等の指導事項に、以下の内の文を記載するものとする。

（記載例）

（○）一次下請業者への支払いについて

一次下請業者に対する工事代金の支払いは、速やかに現金又は 90 日以内の手形で行うものとする。

7　設計変更協議及び契約変更

設計変更協議及び契約変更に係る手続き等は、従来どおりとするものとする。

8　監督

監督業務は、従来どおり実施するものとする。

9　検査

（１）検査職員

検査を行う職員（以下「検査職員」という。）の任命は従来どおりとする。ただし、同一工事における各検査（既済部分、完成、中間技術）（以下「各検査」という。）の検査職員の任命に当たっては、検査の重複を極力避けるため、できる限り同一の検査職員を任命するものとする。

（２）検査の実施

１）既済部分検査

既済部分検査前に実施された各検査で確認した内容については、検査対象としないものとする。

なお、検査の実施に当たっては、中間前金払及び既済部分払等の手続の簡素化・迅速化について

（平成 10 年 12 月 11 日付け 10 経第 1984 号大臣官房経理課長通知）等に基づき行われているところであるが、既済部分検査の迅速化・効率化の観点から、以下の事項について改めて徹底を図るものとする。

・　検査を実施する際には、工事請負契約書及び設計図書のいずれにも準備の必要の根拠を持たない必要以上の関連資料の準備を求めないものとする。
・　既済部分検査等を実施済みの工事目的物の部分については、工事の完成を確認するための検査を、当該既済部分検査後の変状を目視により確認することなどにより行うことができるものとする。
・　既済部分検査等に際しては、現場の清掃、片付け等の実施を受注者に求めないものとする。なお、これらの措置は、障害物の存在等により検査の実施に支障が生じる場合に、障害物の移動等を適宜求めることを妨げるものではないものとする。
・　既済部分検査等の対象資料として準備を求めるもののうち、別途定めるものについては、当該対象資料の準備が検査の実施日までに困難な場合等には、代替する方法をもって検査を行うことができるものとする。
・　既済部分検査等においては、検査当日中に写真による確認を行う必要のある場合を除き、完成写真部分の提出は後日とすることができることとする。この場合、完成写真に代わる完成状況の確認は、現場での目視等によって行うこととする。
・　既済部分検査等においては、工事写真についてネガ等原本の整備状況や提出対象とするもの以外の写真の整理状況を問わないものとする。
・　品質管理写真について、公的機関で実施された品質証明書を保管整備できる場合は、撮影を省略するものとする。
・　監督職員が臨場して段階確認した箇所は、出来形管理写真の撮影を省略するものとする。

２）完成検査

従来どおりの方法により実施するものとする。

３）中間技術検査

中間技術検査を実施する場合は、従来どおりの方法により実施するものとする。

なお、この技術検査の時期に合わせて既済部分検査を行うことにより効率化が図られる。

附則

本要領は、平成 21 年４月１日以降手続きを開始する契約から適用する。

本要領は、令和３年１月１日以降手続きを開始する契約から適用する。

別添－別紙１

令和　年　月　日

官署支出官等　殿

受注者
住　　所
商号又は名称
代表者氏名

前　払　金　請　求　書

￥

ただし、令和〇年度　〇〇〇〇〇工事

請負代金額　　￥

に対する前払金

上記のとおり請求します。

なお、受領の方法については、工事請負契約書第 35 条第３項及び第５項の規定に基づき受領いたします。

※　別紙２は２割を超える場合に本前払金請求書とともに提出すること。
　別紙３については、本工事の進捗額が請負代金額の 10 分の２以上であること、又は工期 121 日以上経過（ただし、単年度工事の工期が 270 日以下の場合、国債工事の初年度と最終年度で当該年度の工期が 180 日以下の場合及び国債工事の中間年度の場合については、工期が 61 日以上経過）していることについて、発注者又は発注者の指定する者の認定を受け、認定通知書を受理した後、直ちに発注者に提出すること。
※　前払金請求書（全体請求書 40%以内）は契約原本として保管。別紙２及び３は、支払に使用。
※　前払金保証書は１回作成する（２回作成する必要はない。）。

別添－別紙２（４割以内の前払金請求書とともに提出）

令和　年　月　日

官署支出官等　殿

受注者
住　　所
商号又は名称
代 表 者 氏 名

前　払　金　請　求　書　（Ⅰ）

￥　　（工事請負契約書第 35 条第３項の請求金額）

ただし、令和○年度　○○○○○工事

請負代金額　　￥

に対する前払金

指定振込銀行	預金種別	口座番号

ふりがな	
口　座 名　義	

別添－別紙３（出来高認定書受理後に提出）

令和　年　月　日

官署支出官等　殿

受注者
住　　所
商号又は名称
代 表 者 氏 名

前　払　金　請　求　書　（Ⅱ）

￥　　（工事請負契約書第 35 条第５項の請求金額）

ただし、令和○年度　○○○○○工事

１．請 負 代 金 額　　￥

２．前 払 金 請 求 額　　￥

３．受領済前払金額　　￥

４．未受領前払金額　　￥

指定振込銀行	預金種別	口座番号

ふりがな	
口　座 名　義	

別添－別紙４

令和　年　月　日

契約担当官等　殿

受注者
住　　所
商号又は名称
代表者氏名

出　来　高
工　事　期　間　認　定　請　求　書

１．工　事　名　　令和○年度　○○○○○工事

２．工事場所

３．請負代金額　　￥

４．工　　期　　令和　年　月　日から令和　年　月　日まで

上記の工事について、工事請負契約書第 35 条第４項の要件を具備しておりますので、認定されるよう請求します。

（注意）出来高認定資料（出来高報告書、履行報告書等）を添付すること（請負代金額の 10 分の２以上の場合）。

工事工程表を添付すること（工期 121 日以上経過（ただし、単年度工事の工期が 270 日以下の場合、国債工事の初年度と最終年度で当該年度の工期が 180 日以下の場合及び国債工事の中間年度の場合については、工期が 61 日以上経過）の場合）。

認　定　通　知　書

上記工事について認定したので通知する。

令和　年　月　日

受注者　　殿

（契約担当官等の官職氏名）

様式１

工期通知書

令和○○年○○月○○日

分任支出負担行為担当官
九州農政局喜界島農業水利事業所長
百濟　昌人　殿

住所
商号又は名称
氏名

次のとおり工期を定めたので通知します。

工　事　名	令和６年度喜界島農業水利事業 湾頭原２号幹線水路他（城久工区）工事
工 事 場 所	鹿児島県大島郡喜界町大字城久地内
契約予定年月日	令和　　年　　月　　日
工事の始期	令和　　年　　月　　日
工　　期	工　事　の　始　期　から （○○○日間） 令和　　年　　月　　日　まで

※契約の締結までに提出すること。

※契約書には本通知書により通知した工期（工事の始期及び終期）を記載する。

別紙

令和６年度

喜界島農業水利事業
湾頭原２号幹線水路他（城久工区）工事

工　事　数　量　表
【当初】

九州農政局
喜界島農業水利事業所

工　事　数　量　表

工種・種別・細別	規格	単位	数量	備　考
１．土工				
（1）作業土工				
床掘	路盤	式	1	
床掘	土砂	式	1	
床掘	軟岩	式	1	
積込	軟岩	m3	349	
流用土運搬	土砂　施工場所→仮置場 L=3.5km以下	m3	1,700	
流用土運搬	土砂　施工場所→仮置場 L=1.0km以下	m3	738	
埋戻流用土運搬	土砂　仮置場→施工場所 L=4.0km以下	m3	1,500	
埋戻流用土運搬	土砂　仮置場→施工場所 L=1.0km以下	m3	657	
埋戻流用土運搬	土砂　仮置場→施工場所 L=4.0km以下	m3	519	
埋戻		式	1	
（2）作業残土処理工	施工場所→建設発生土受入地①			
土砂等運搬	土砂 L=7.5km以下	m3	37	
整地		m3	37	
土砂等運搬	軟岩 L=7.5km以下	m3	71	
整地		m3	71	
土砂等運搬	軟岩 L=3.5km以下	m3	278	
整地		m3	278	
２．構造物撤去工				
（1）道路舗装取壊し工				
舗装版切断	アスファルト舗装版 t=4cm	m	845	
舗装版破砕	アスファルト舗装版 t=4cm	㎡	2,298	
殻運搬	アスファルト殻	m3	92	
殻処理（産業廃棄物処分費）	アスファルト殻	m3	92	

工　事　数　量　表

工種・種別・細別	規格	単位	数量	備　考
舗装版切断	コンクリート舗装版 t=10cm	m	8.2	
V型側溝撤去		m	3.500	
（2）構造物取壊し工				
構造物取壊し	鉄筋コンクリート構造物	m3	1.8	
殻運搬	鉄筋コンクリート殻	m3	1.8	
殻処理（産業廃棄物処分費）	鉄筋コンクリート殻	m3	1.8	
３．管体基礎工				
（1）砕石基礎工				
管体基礎工（基床部）	再生砕石　RC-40　B＜1.0m	m3	65	
管体基礎工（基床部）	再生砕石　RC-40　B≧1.0m	m3	184	
管体基礎工（管側部）	再生砕石 RC-40　締固め 幅45cm以上	m3	379	
管体基礎工（管側部）	再生砕石 RC-40　締固め 幅45cm未満	m3	67	
（2）砂基礎工				
管体基礎工（基床部）	砂基礎　SP相当	m3	1	
管体基礎工（管側部）	砂基礎　SP相当	m3	1	
（3）整形工				
基面整正	岩盤	㎡	320	
基面整正	土砂	㎡	680	
管水路基礎整形	岩盤	㎡	450	
人力荒仕上げ	土砂	㎡	3,530	
４．管体工				
（1）ダクタイル鋳鉄管布設工	φ500 AL2種			
ダクタイル鋳鉄管布設工	φ500 AL2種 ALW形 直管	m	402.0	
ダクタイル鋳鉄管布設工	φ500 DB種 K-ALW形 直管	m	12.0	
ダクタイル鋳鉄管布設工	φ500 AL2種 ALW-K形 直管	m	132.0	

工　事　数　量　表

工種・種別・細別	規格	単位	数量	備　考
ダクタイル鋳鉄管切管材料	φ500 AL2種 ALW形　直管	本	23	
ダクタイル鋳鉄管布設工	φ500 AL2種 ALW形 切管 L=125.4m	本	48	
ダクタイル鋳鉄管切管材料	φ500 DB種 K形　直管	本	1	
ダクタイル鋳鉄管布設工	φ500 DB種 K形 切管 L=4.72m	本	1	
ダクタイル鋳鉄管切断	φ500	箇所	45	
異形管	K形両受曲管 φ500　22° 1/2	本	9	
異形管	K形両受曲管 φ500　11° 1/4	本	8	
異形管	K形両受曲管 φ500　5° 5/8	本	5	
異形管	K形片受曲管 φ500　45°	本	2	
異形管	K形片受曲管 φ500　22° 1/2	本	1	
異形管	K形片受曲管 φ500　11° 1/4	本	1	
異形管	K形F付T字管 φ500×φ75 7.5K	本	1	
異形管	K形二受けT字管 φ500×φ300 7.5K	本	1	
異形管	K形受挿し片落管 φ500×φ400 7.5K	本	1	
K形継輪 φ500	材料費	本	3	
ダクタイル鋳鉄管用接合部品	φ500	組	60	
ダクタイル鋳鉄管用接合部品	φ300	組	1	
ダクタイル鋳鉄管用接合部品	φ75	組	1	
(2)ダクタイル鋳鉄管布設工	φ400 AL2種			
ダクタイル鋳鉄管布設工	φ400 AL2種 ALW形 直管	m	24.0	
ダクタイル鋳鉄管布設工	φ400 DB種 K-ALW形 直管	m	6.0	
ダクタイル鋳鉄管切管材料	φ400 AL2種 ALW形　直管	本	2	
ダクタイル鋳鉄管布設工	φ400 AL2種 ALW形 切管	本	4	
ダクタイル鋳鉄管切管材料	φ400 DB種 K形　直管	本	1	
ダクタイル鋳鉄管布設工	φ400 DB種 K形 切管	本	1	

工　事　数　量　表

工種・種別・細別	規格	単位	数量	備　考
ダクタイル鋳鉄管切断	φ400	箇所	5	
異形管	K形片受曲管　φ400　5°5/8	本	1	
異形管	K形二受けT字管　φ400×φ300 7.5K	本	1	
異形管	K形排水T字管　φ400×φ200 7.5K	本	1	
異形管	K形挿し受片落管　φ400×φ300 7.5K	本	1	
K形継輪　φ400	材料費	本	1	
ダクタイル鋳鉄管用接合部品	φ400	組	10	
ダクタイル鋳鉄管用接合部品	φ300	組	1	
ダクタイル鋳鉄管用接合部品	φ200	組	1	
(3)ダクタイル鋳鉄管布設工	φ300 AL2種			
ダクタイル鋳鉄管布設工	φ300 AL2種 ALW形 直管	m	150.0	
ダクタイル鋳鉄管布設工	φ300 DB種 K-ALW形 直管	m	18.0	
ダクタイル鋳鉄管切管材料	φ300 AL2種 ALW形　直管	本	2	
ダクタイル鋳鉄管布設工	φ300 AL2種 ALW形 切管	本	3	
ダクタイル鋳鉄管切管材料	φ300 DB種 K形　直管	本	5	
ダクタイル鋳鉄管布設工	φ300 DB種 K形 切管	本	6	
ダクタイル鋳鉄管切断	φ300	箇所	9	
異形管	K形両受曲管　φ300×90°	本	1	
異形管	K形両受曲管　φ300×45°	本	1	
異形管	K形両受曲管　φ300　11°1/4	本	3	
異形管	K形片受曲管　22°1/2　φ300	本	1	
異形管	K形片受曲管 11°1/4　φ300	本	2	
異形管	K形F付T字管　φ300×φ75 7.5K	本	2	
異形管	K形二受けT字管　φ300×φ200 7.5K	本	1	
異形管	K形短管2号　φ300 7.5K	本	4	

工　事　数　量　表

工種・種別・細別	規格	単位	数量	備　考
K形継輪　φ300	材料費	本	1	
ダクタイル鋳鉄管用接合部品	φ300	組	23	
ダクタイル鋳鉄管用接合部品	φ200	組	1	
ダクタイル鋳鉄管用接合部品	φ300　フランジ	組	4	
ダクタイル鋳鉄管用接合部品	φ75	組	2	
(4)管材小運搬				
管材小運搬	１工区	式	1	
管材小運搬	２工区	式	1	
(5)弁設置工	１号空気弁工			
１号空気弁工	φ75 7.5K	基	1	
１号空気弁配管	DCIP 両フランジ短管　φ75 7.5K	本	1	
(6)弁設置工	２号空気弁工			
２号空気弁工	φ25 7.5K	基	1	
２号空気弁配管	DCIP 両フランジ短管　φ75 7.5K	本	1	
(7)弁設置工	３号空気弁工			
３号空気弁工	φ25 7.5K	基	1	
３号空気弁配管	DCIP 両フランジ短管　φ75 7.5K	本	1	
(8)弁設置工	１号排泥弁工			
１号排泥弁工	φ150 7.5K	基	1	
１号排泥弁配管	DCIP K形短管2号　φ150 7.5K	本	1	
１号排泥弁配管	硬質ポリ塩化ビニル管 VP φ150 直管	m	8.3	
１号排泥弁配管	RRベンド　φ150×22°　1/2	個	1	
１号排泥弁配管	MFジョイント　φ150 7.5K フランジ	個	1	
(9)弁設置工	１号制水弁工			
１号制水弁工	水道用ソフトシール仕切弁　φ300 7.5K	基	1	

工　事　数　量　表

工種・種別・細別	規格	単位	数量	備　考
（１０）弁設置工	２号制水弁工			
２号制水弁工	水道用ソフトシール仕切弁 φ300 7.5K	基	1	
（１１）弁設置工	湾頭原支線分水工			
湾頭原支線分水工	水道用ソフトシール仕切弁 φ150 7.5K	基	1	
ダクタイル鋳鉄管切管材料	φ150 3種 K形　直管	本	1	
ダクタイル鋳鉄管切断	φ150　3種 K形	箇所	1	
ダクタイル鋳鉄管布設工	φ150 3種 K形 切管	本	1	
湾頭原支線分水工配管	K形挿し受片落管 φ300×φ150 7.5K	本	1	
湾頭原支線分水工配管	DCIP K形短管2号 φ150 7.5K	本	1	
湾頭原支線分水工配管	MFジョイント φ150 7.5K フランジ	個	1	
湾頭原支線分水工配管	硬質ポリ塩化ビニル管 VP φ150 直管	m	1.0	
（１２）弁設置工	城久支線水路分水工			
城久支線分水工	水道用ソフトシール仕切弁 φ200 7.5K	基	1	
城久支線水路分水工配管	K形挿し受片落管 φ300×φ200 7.5K	本	1	
城久支線水路分水工配管配管	DCIP K形短管2号 φ200 7.5K	本	1	
城久支線水路分水工配管	MFジョイント φ200 7.5K フランジ 離脱防止金具付	個	2	
城久支線水路分水工配管	MFジョイント φ200 7.5K フランジ	個	1	
城久支線水路分水工配管	硬質ポリ塩化ビニル管 VP φ200 直管	m	6.6	
５．空気弁室工				
（1）弁室工	１号空気弁室工			
１号空気弁室工	組立マンホール	式	1	
（2）弁室工	２号空気弁室工			
２号空気弁室工	レジンコンクリート製ボックス	式	1	
（3）弁室工	３号空気弁室工			
３号空気弁室工	レジンコンクリート製ボックス	式	1	

工　事　数　量　表

工種・種別・細別	規格	単位	数量	備　考
６．排泥弁室工				
（1）弁室工	１号排泥弁室工			
１号排泥弁室工	レジンコンクリート製ボックス	式	1	
７．制水弁室工				
（1）弁室工	１号制水弁室工			
１号制水弁室工	レジンコンクリート製ボックス	式	1	
（2）弁室工	２号制水弁室工			
２号制水弁室工	レジンコンクリート製ボックス	式	1	
８．分水工				
（1）弁室工	湾頭原支線水路分水工制水弁室工			
湾頭原支線水路分水工制水弁室工	レジンコンクリート製ボックス	式	1	
（2）弁室工	城久支線水路分水工制水弁室工			
城久支線水路分水工制水弁室工	レジンコンクリート製ボックス	式	1	
９．流量計室工				
（1）流量計室工	１号流量計室工			
１号流量計室工	組立マンホール	式	1	
（2）流量計室工	２号流量計室工			
２号流量計室工	組立マンホール	式	1	
１０．スラストブロック工				
（1）スラストブロック工				
コンクリート	18-8-40	m3	28	
型枠	無筋コンクリート	㎡	84	
１１．付帯工				
（1）埋設物表示テープ				
埋設物表示テープ		m	962	

工　事　数　量　表

工種・種別・細別	規格	単位	数量	備　考
（2）横断保護工				
コンクリート	18-8-40	m3	2.1	
型枠	無筋コンクリート	㎡	9.3	
路盤紙		㎡	11.0	
１２．復旧工				
（1）道路復旧工				
不陸整正		㎡	2,298	
下層路盤（車道部）	t=10cm 再生砕石 RC-40 流用材	㎡	1,814	
上層路盤（車道部）	t=7cm 粒度調整砕石 M-30	㎡	1,851	
路盤工	t=15cm 再生砕石 RC-40	㎡	5.4	
表層工	t=10cm コンクリート舗装	㎡	5.4	
路盤流用材運搬	路盤流用材　仮置場→施工場所（L=4.0km以下）	m3	195	
路盤流用材運搬	路盤流用材　仮置場→施工場所（L=1.0km以下）	m3	35	
（2）耕地復旧工	仮置場２			
表土掘削	表土厚30cm	㎡	790	
表土埋戻	表土厚30cm	㎡	790	
耕起		㎡	1,116	
（3）水路復旧工				
現場打側溝	300*300	m	5.7	
V型側溝		m	3.5	
鉄筋コンクリートＬ型側溝	250B　乗入れ用	m	5.7	
１３．城久島中支線水路	減圧水槽含む			
（1）作業土工				
床掘	土砂	式	1	
流用土運搬	土砂　施工場所→仮置場 L=0.5km以下	m3	81	

工　事　数　量　表

工種・種別・細別	規格	単位	数量	備　考
埋戻流用土運搬	土砂　仮置場→施工場所 L=0.5km以下	m3	81	
埋戻		式	1	
(2)管体基礎工				
管体基礎工（基床部）	砂基礎　SP相当	m3	2	
管体基礎工（管側部）	砂基礎　SP相当	m3	4	
(3)整形工				
基面整正	土砂	㎡	37	
人力荒仕上げ	土砂	㎡	104	
(4)管体工				
硬質ポリ塩化ビニル管布設	VPφ200	m	18.4	
鋼管吊込据付	鋼製異形管STW290,200-125A7.5K両ﾌﾗﾝｼﾞ片落管 L=1.1	本	1	
ダクタイル鋳鉄管切管材料	φ200 3種 K形　直管	本	1	
ダクタイル鋳鉄管布設工	φ200 3種 K形 切管	本	1	
ダクタイル鋳鉄管切断	φ200	箇所	1	
ダクタイル鋳鉄製異形管	K形片受曲管　φ200 90°	本	1	
ダクタイル鋳鉄製異形管	K形短管1号　φ200 7.5K	本	1	
ダクタイル鋳鉄製異形管	片フランジ短管　φ200 L=0.857m 7.5K	本	1	
ダクタイル鋳鉄製異形管	K形バドル付片フランジ短管　φ200 L=0.951m 7.5K	本	1	
ダクタイル鋳鉄製異形管	K形　両フランジ短管　φ200 L=1.251m 7.5K	本	1	
ダクタイル鋳鉄製異形管	K形　両フランジ曲管　φ200 90°	本	1	
ダクタイル鋳鉄製異形管	K形　両フランジ短管　φ75 L=0.853m 7.5K	本	1	
ダクタイル鋳鉄製異形管	K形　バドル付両フランジ短管　φ75 L=0.853m 7.5K	本	1	
ダクタイル鋳鉄製異形管	K形　両フランジ曲管　φ75 90°	本	2	
ダクタイル鋳鉄製異形管	K形　バドル付片フランジ短管　φ75 L=0.900m 7.5K	本	1	
ダクタイル鋳鉄製異形管	らっぱ口　φ75 7.5K	本	1	

工　事　数　量　表

工種・種別・細別	規格	単位	数量	備　考
ダクタイル鋳鉄管用接合部品	φ200	組	3	
伸縮可とう管	φ200	本	3	
伸縮可とう管	φ75	本	2	
FRP製異形管	曲管　φ200　45°	本	1	
FRP製異形管	曲管　φ200　11°1/4	本	1	
FRP製異形管	曲管　φ200　11°1/4 離脱防止金具付	本	1	
FRP製異形管	フランジ付Ｔ字管　φ200 ×φ75	本	1	
FRP製異形管	フランジ付Ｔ字管　φ200 ×φ75　離脱防止金具付	本	1	
硬質ポリ塩化ビニル管用継手	ＭＦジョイント　φ200 7.5K	個	1.000	
１号空気弁工	φ25　7.5K	基	2	
２号空気弁工	φ25　7.5K	基	1	
制水弁工	φ200　7.5K	基	1	
１号排泥弁工（余水吐管含む）	φ75 7.5K	基	1	
（５）空気弁室工				
１号空気弁室工	レジンコンクリート製 ボックス	式	1	
２号空気弁室工	レジンコンクリート製 ボックス	式	1	
（６）排泥弁室工				
１号排泥弁室工	レジンコンクリート製 ボックス	式	1	
（７）排泥桝工				
排泥桝工	組立マンホール	式	1	
（８）制水弁室工				
１号制水弁室工	レジンコンクリート製 ボックス	式	1	
（９）流量計室工				
流量計室工	組立マンホール	式	1	
（１０）付帯工				

工　事　数　量　表

工種・種別・細別	規格	単位	数量	備　考
埋設物表示テープ		m	44	
余水吐管	VPφ75	式	1	
排泥管	VPφ75	式	1	
排水管	VPφ100	式	1	
ＦＲＰ製蓋	700×1850	基	1	
ＦＲＰ製蓋	600×600	基	2	
用地境界杭等設置	用地境界杭	本	3	
用地境界杭等設置	プレート境界標	枚	8	
ポリエチレンスリーブ被覆	φ200用	m	0.65	
ポリエチレンスリーブ被覆	φ125用	m	0.35	
ポリエチレンスリーブ被覆	φ80用	m	0.96	
鉄筋ターミナル		本	4	
（１１）減圧水槽本体工				
基礎砕石	RC-40	㎡	14	
均しコンクリート	18-8-25	m3	0.7	
均し型枠	無筋コンクリート	式	1	
間詰めコンクリート	18-8-40	m3	1.1	
間詰め型枠	無筋コンクリート	式	1	
鉄筋コンクリート	21-12-25	m3	17	
型枠	鉄筋コンクリート	式	1	
鉄筋工	D13	ton	1.130	
鉄筋工	D16	ton	0.660	
鋼製足場		掛㎡	69	
支保工		空m3	20	
（１２）場内整備工				

工　事　数　量　表

工種・種別・細別	規格	単位	数量	備　考
盛土		m3	299	
法面整形工		㎡	295	
張りコンクリート	t=10cm	m3	30	
鉄筋コンクリートU型側溝	300B　L=2000	m	50.7	
鉄筋コンクリートL型側溝	250B　乗入れ用	m	16.0	
鉄筋コンクリート落ちふた式U型側溝	横断用　３種　300B　T-25　L=1000	m	5.5	
グレーチング蓋	車道用300　T-25　L995×B400×t55	枚	6.0	
硬質ポリ塩化ビニル管	VPφ100	m	1.2	
集水桝	400×400	箇所	5	
ネットフェンス工	本体	m	56.3	
ネットフェンス工	扉	組	1	
場内路盤工	RC-40　t=15cm　購入材	㎡	109	
場内路盤工	RC-40　t=15cm　流用材	㎡	115	
場内舗装工	密粒度アスコン　t=3cm	㎡	223	
１４．仮設工				
（1）仮置場造成・撤去工				
土木シート敷設		㎡	1,116	
土木シート撤去		㎡	1,116	
路盤砂運搬（流用）	土取場→仮置場② L=5.5km以下	m3	50	
工事用道路造成	路盤用砂 t=10cm	m3	50	
工事用道路撤去	路盤用砂 t=10cm	m3	50	
路盤砂運搬（搬出）	仮置場②→建設発生土受入地②　L=5.5km以下	m3	49	
整地	土砂	m3	49	
土木シート運搬費	廃プラスチック類 L=11.0km以下	m3	0.5	
土木シート処分費	廃プラスチック	m3	0.5	

工　事　数　量　表

工種・種別・細別	規格	単位	数量	備　考
（2）吊り防護工				
吊り防護工		式	1	
１５．その他				
（1）準備費				
伐開処理工				
伐開処理工	木くず			
刈払工	チェンソー	ha	0.02	
廃棄物積込費	木くず	m3	0.4	
廃棄物運搬費	木くず	m3	0.4	
廃棄物処理費	木くず	m3	0.4	
（2）技術管理費				
共通仮設（積上げ）				
平板載荷試験				
平板載荷試験		箇所	1	
導通試験				
導通試験	報告書作成を含まない	箇所	4	
導通試験	報告書作成　４箇所分	式	1	

令和６年度喜界島農業水利事業

湾頭原２号幹線水路他（城久工区）工事

【図面目録】

番号		図面の名称	枚数	備考
	1	位置図	1	
湾頭原２号幹線水路	2	平面縦断図	5	
	3	標準断面図	1	
	4	スラストブロック構造図	3	
	5	空気弁工構造図	2	
	6	制水弁工構造図	1	
	7	分水工構造図	3	
	8	流量計工構造図	2	
	9	排泥工構造図	1	
	10	撤去復旧図	2	
	11	横断暗渠防護工構造図	1	
城久島中支線水路	12	平面縦断図	1	
	13	標準断面図	1	
	14	空気弁工構造図	1	
	15	制水弁工構造図	1	
	16	流量計工構造図	1	
	17	排泥工構造図	1	
	18	減圧水槽構造図	2	
	19	減圧水槽配筋図	3	
	20	減圧水槽廻り配管図	2	
	21	減圧水槽付帯施設図	1	
	22	場内整備工計画図	3	
	23	鋼製異形管詳細図	1	
	24	用地境界杭等設置図	1	
	25	工事用地図	1	
合計			42	

位置図

S=1:10000

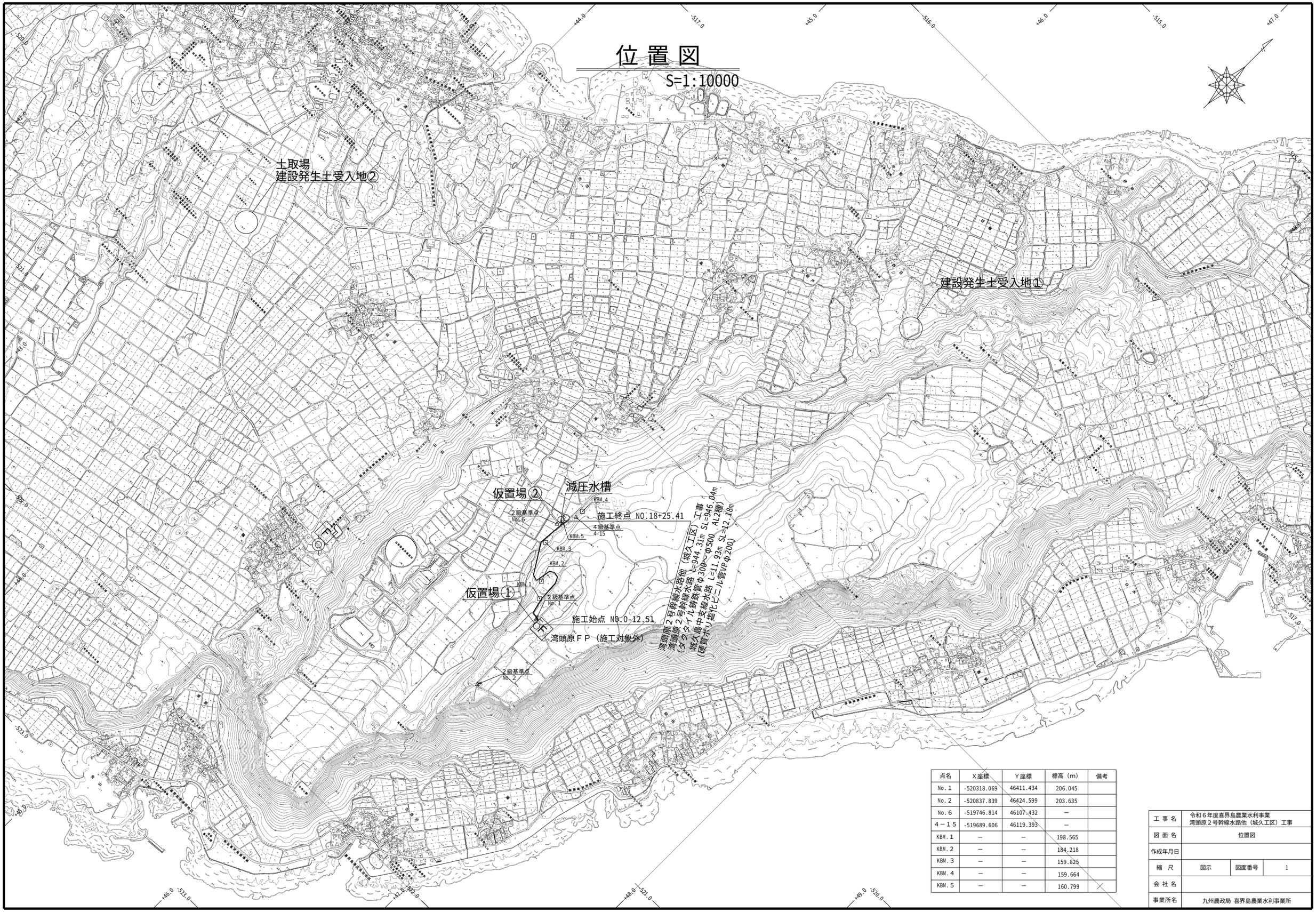

点名	X座標	Y座標	標高（m）	備考
No.1	-520318.069	46411.434	206.045	
No.2	-520837.839	46424.599	203.635	
No.6	-519746.814	46107.432	—	
4－15	-519689.606	46119.393	—	
KBM.1	—	—	198.565	
KBM.2	—	—	184.218	
KBM.3	—	—	159.825	
KBM.4	—	—	159.664	
KBM.5	—	—	160.799	

工事名	令和６年度喜界島農業水利事業 湾頭原２号幹線水路他（城久工区）工事		
図面名	位置図		
作成年月日			
縮尺	図示	図面番号	1
会社名			
事業所名	九州農政局 喜界島農業水利事業所		

平面縦断図（1/5）

湾頭原２号幹線水路 S=1:200

平 面 図

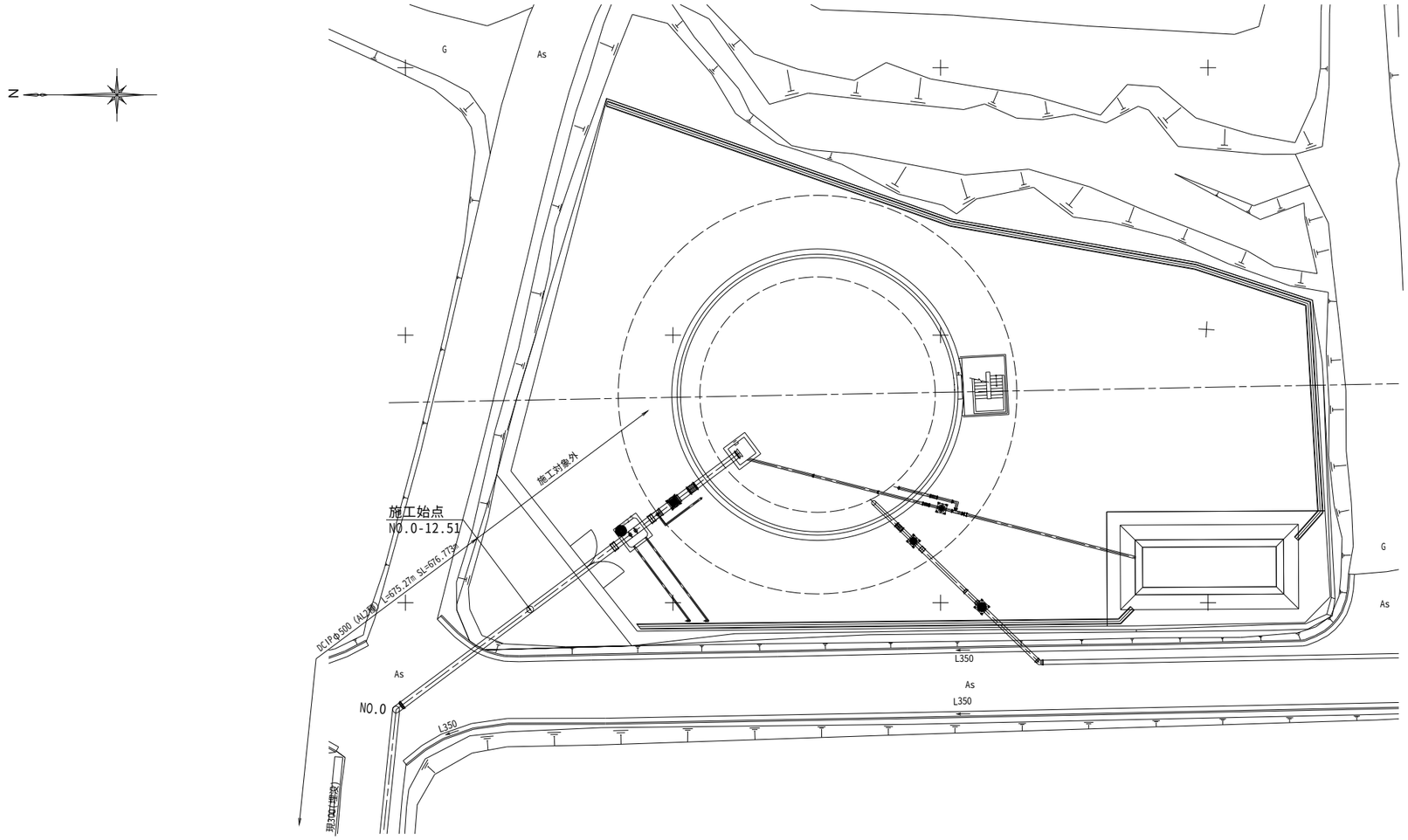

縦 断 図

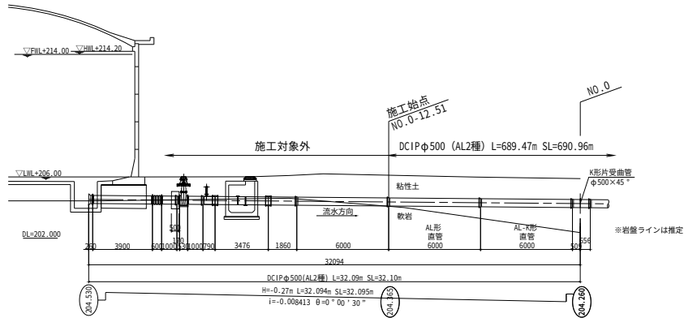

工 事 名	令和６年度喜界島農業水利事業 湾頭原２号幹線水路他（城久工区）工事		
図 面 名	平面図（1/5）		
作成年月日			
縮　　尺	図 示	図面番号	2 - 1 / 5
会 社 名			
事業所名	九州農政局　喜界島農業水利事業所		

X-520260　X-520280　X-520300　X-520320　X-520340　X-520360　X-520380

平面縦断図（2/5）

S=1:100[V]
S=1:500[H]

湾頭原２号幹線水路

平 面 図
S=1:500

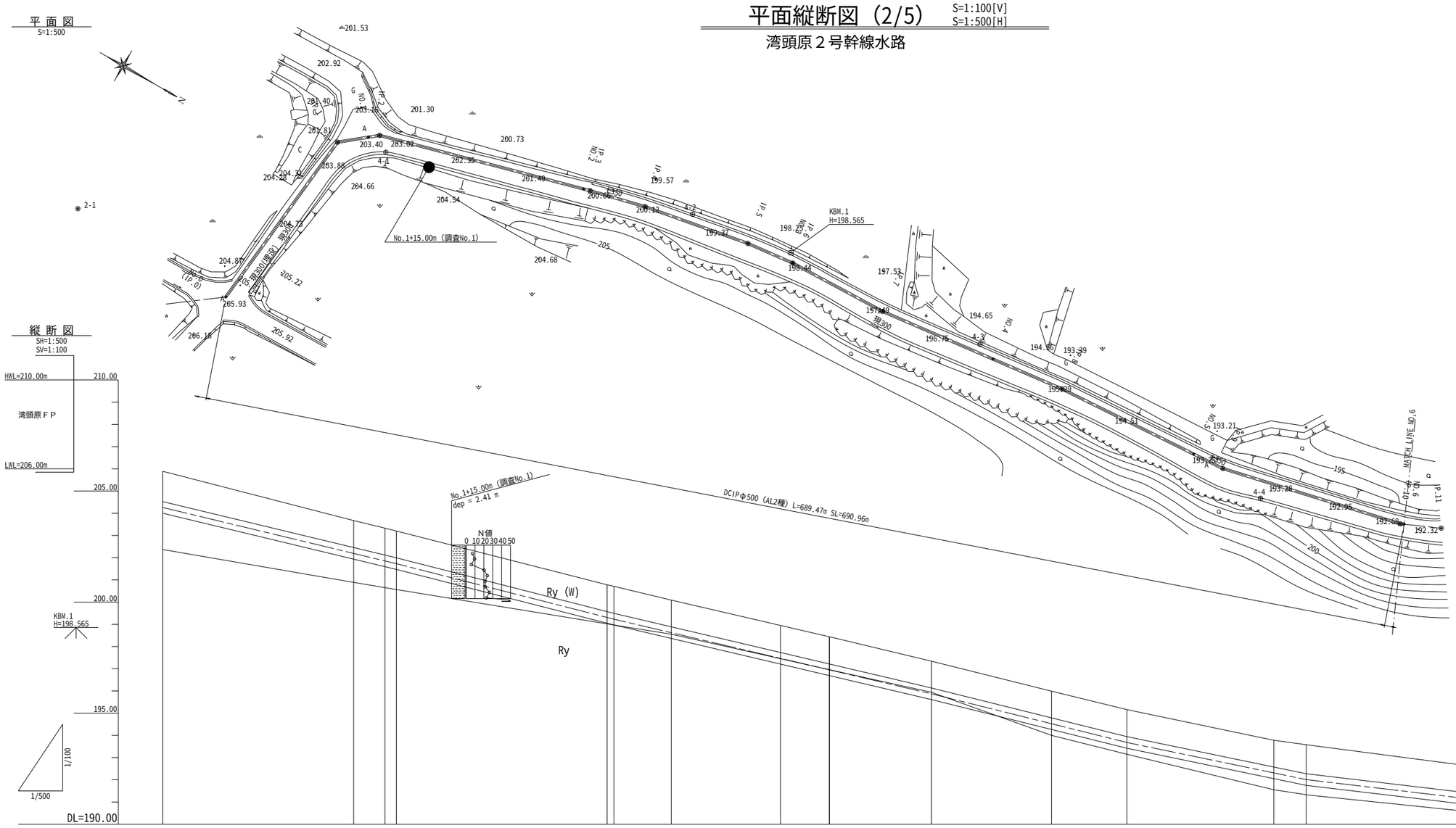

縦 断 図
SH=1:500
SV=1:100

主要点座標

測　点	X	Y
BP	-520279.304	46412.009
IP.1	-520274.947	46369.264
No.1	-520269.495	46364.820
IP.2	-520267.504	46363.197
No.2	-520221.748	46350.705
IP.3	-520220.267	46350.301
IP.4	-520207.727	46347.219
IP.5	-520183.580	46342.834
No.3	-520172.638	46341.619
IP.6	-520172.608	46341.616
IP.7	-520149.668	46340.914
No.4	-520122.828	46337.808
IP.8	-520105.989	46335.860
No.5	-520073.009	46333.737
IP.9	-520065.732	46333.268
IP.10	-520024.930	46324.101
No.6	-520024.117	46323.741

基準点座標

測　点	X	Y
2-1	-520318.069	46411.434
4-1	-520264.403	46365.797
4-2	-520197.628	46343.374
4-3	-520126.987	46336.360
4-4	-520055.009	46334.827
4-5	-520006.699	46313.926

勾　配	204.260	H=-2.53m L=52.569m SL=52.630m i=-0.048127 θ=2°45′19″	201.730	H=-2.50m L=48.966m SL=49.030m i=-0.051056 θ=2°55′22″	199.230	H=-3.36m L=71.446m SL=71.525m i=-0.047029 θ=2°41′33″	195.870	H=-2.19m L=43.971m SL=44.026m i=-0.049806 θ=2°51′05″	193.680	H=-1.67m L=40.340m SL=40.375m i=-0.041398 θ=2°22′14″	192.010	H=-0.99m L=41.819m SL=41.831m i=-0.023673 θ=1°21′22″	191.020										
管種管径	DCIPφ500（AL2種）L=689.47m SL=690.96m																						
管基礎種別	素掘施工(粘性土) L=101.5m				素掘施工(岩盤) L=98.5m				素掘施工(粘性土) L=100.0m														
土 被 り	1.21	1.21	1.21		1.21 1.22	1.20	1.22	1.23 1.23	1.21	1.20	1.22	1.20	1.31	1.21 1.21									
管中心高	204.260	202.192	201.854 201.730		199.308 199.230	198.623	197.469	196.951 196.949	195.870	194.524	193.680	192.312	192.010	191.020 191.971									
地 盤 高	205.89	203.67	203.33 203.20		200.78 200.71	200.09	198.95	198.44 198.44	197.34	195.99	195.16	193.78	193.58	192.49 192.44									
追加距離	0.000	42.967	50.000 52.569		100.000 101.535	114.448	138.990	150.000 150.030	172.981	200.000	216.952	250.000	257.292	299.111 300.000									
単 距 離	0.000	42.967	7.033 2.569		47.431 1.535	12.913	24.542	11.010 0.030	22.951	27.019	16.952	33.048	7.292	41.819 0.889									
測　点	NO.0 (IP.0)	IP.1	NO.1 IP.2		NO.2 IP.3	IP.4	IP.5	NO.3 IP.6	IP.7	NO.4	IP.8	NO.5	IP.9	IP.10 NO.6									
曲　線	L=42.97	L=9.60 IP.1 IA=45-00-00	IP.2 IA=23-54-37	L=48.97	IP.3 IA=1-27-52	L=12.91 IP.4 IA=3-30-44	L=24.54	L=11.04 IP.5 IA=3-57-43	IP.6 IA=4-34-47	L=22.95	IP.7 IA=4-50-56	L=43.97	IP.8 IA=2-55-05	L=40.34	IP.9 IA=8-58-47	L=41.82	IP.10 IA=11-15-00	L=9.29					

凡　例

Ry(W)：百之台層　石灰岩強風化(粘性土)

Ry：百之台層　石灰岩(軟岩)

———：地層境界線

工 事 名	令和６年度喜界島農業水利事業 湾頭原２号幹線水路他（城久工区）工事		
図 面 名	平面縦断図（2/5）		
作成年月日			
縮　尺	S=1:100[V] S=1:500[H]	図面番号	2 - 2 / 5
会 社 名			
事業所名	九州農政局　喜界島農業水利事業所		

平面縦断図（3/5）

S=1:100[V]
S=1:500[H]

湾頭原２号幹線水路

平面図
S=1:500

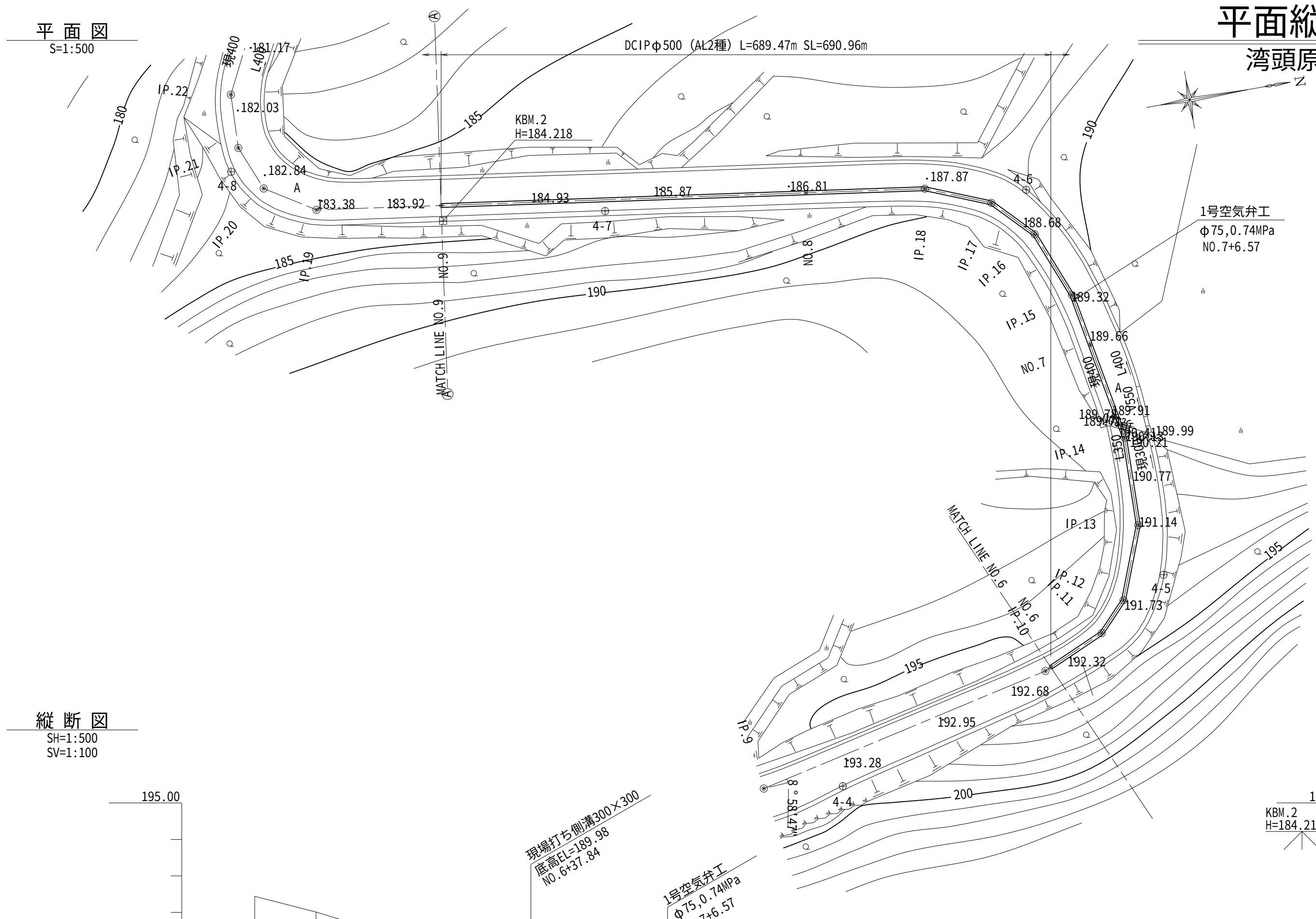

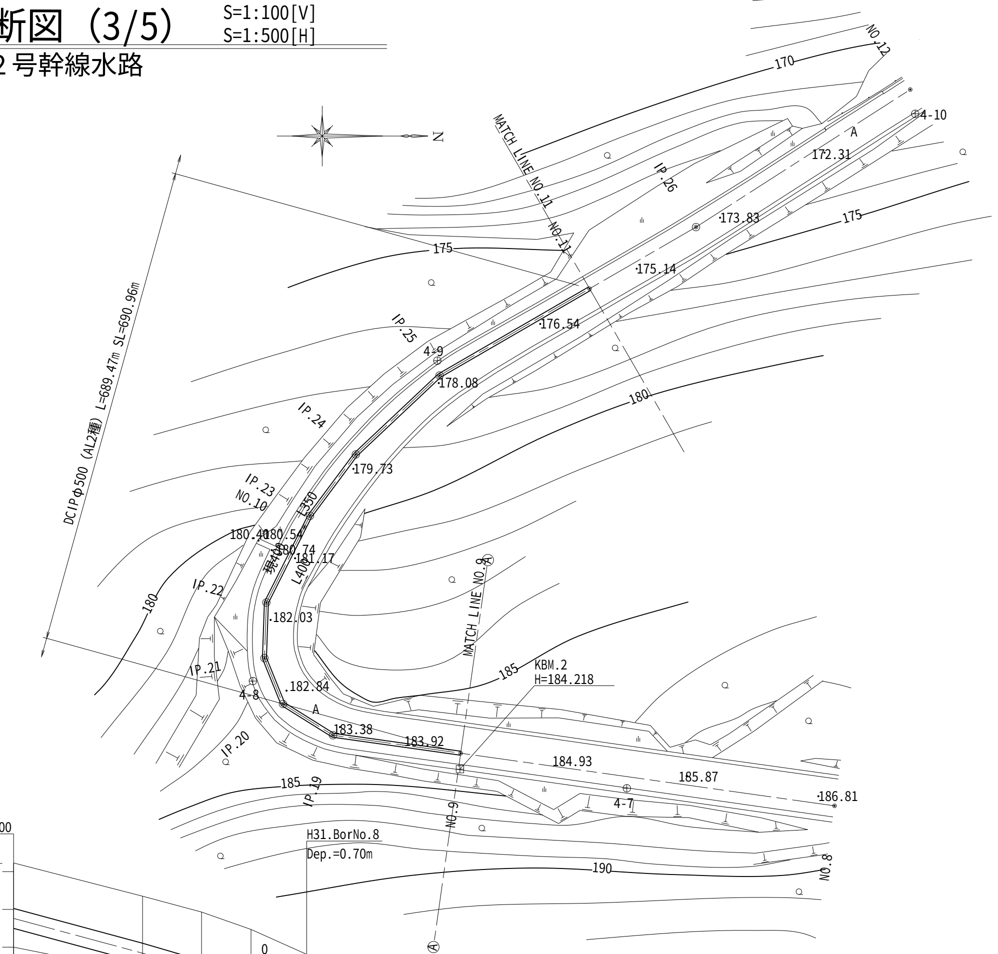

主要点座標

測　点	X	Y
No.6	-520024.117	46323.741
IP.11	-520016.437	46320.335
IP.12	-520012.708	46316.417
IP.13	-520008.931	46306.622
IP.14	-520008.700	46294.492
No.7	-520011.115	46281.149
IP.15	-520012.407	46274.014
IP.16	-520015.992	46264.917
IP.17	-520021.084	46259.646
IP.18	-520029.729	46256.151
No.8	-520045.887	46253.878
No.9	-520095.399	46246.912
IP.19	-520112.313	46244.532
IP.20	-520118.937	46240.392
IP.21	-520121.390	46234.320
IP.22	-520121.132	46226.950
No.10	-520116.104	46216.960
IP.23	-520115.358	46215.478
IP.24	-520109.292	46207.344
IP.25	-520098.201	46196.897
No.11	-520078.331	46185.398

基準点座標

測　点	X	Y
4-4	-520055.009	46334.827
4-5	-520006.699	46313.926
4-6	-520016.075	46258.704
4-7	-520073.397	46251.554
4-8	-520122.924	46237.356
4-9	-520098.494	46194.933
4-10	-520035.206	46162.236

縦断図
SH=1:500
SV=1:100

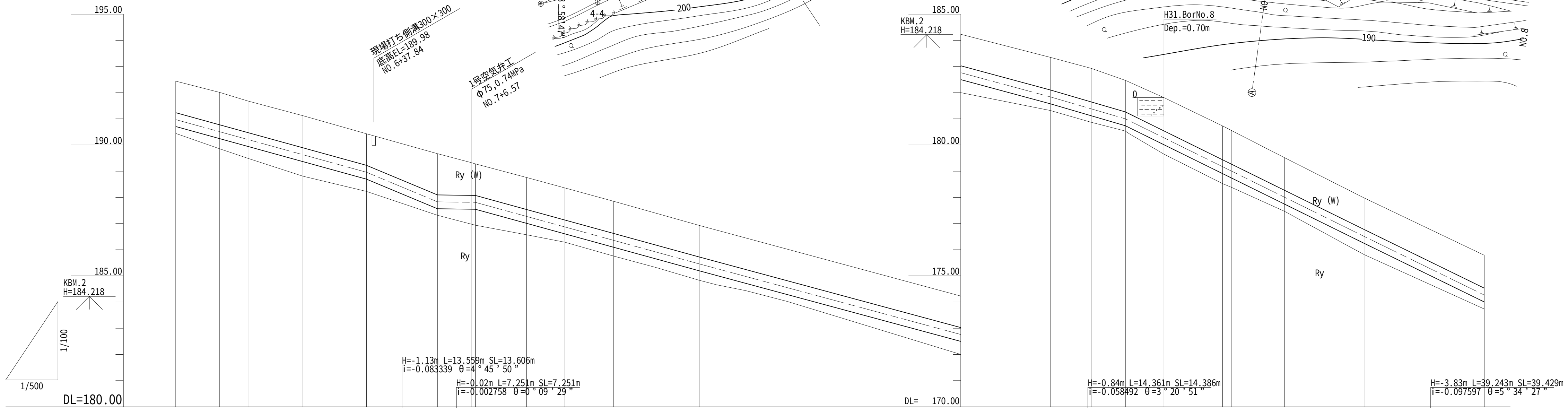

勾配: H=-2.06m L=37.330m SL=37.387m i=-0.055183 θ=3°09'31" ／ 188.960 ／ 187.830 ／ 187.810 ／ H=-2.35m L=42.749m SL=42.814m i=-0.054972 θ=3°08'47" ／ 185.460 ／ H=-3.62m L=67.080m SL=67.178m i=-0.053965 θ=3°05'20" ／ 181.840 ／ 181.000 ／ H=-4.49m L=45.601m SL=45.822m i=-0.098463 θ=5°37'24" ／ 176.510

管種管径: DCIPφ500（AL2種）L=689.47m SL=690.96m

管基礎種別: 素掘施工(粘性土) L=250.0m

測点	土被り	管中心高	地盤高	追加距離	単距離
NO.6	1.21	190.971	192.44	300.000	0.889
IP.11	1.24	190.507	192.01	308.401	8.401
IP.12	1.21	190.209	191.68	313.810	5.409
IP.13	1.23	189.630	191.12	324.308	10.498
IP.14	1.21	188.960	190.43	336.441	12.133
NO.7	1.58	187.830	189.67	350.000	13.559
+6.05	1.24	187.812	189.32	356.571	6.571
IP.15	1.21	187.810	189.28	357.251	0.680
IP.16	1.22	187.272	188.76	367.029	9.778
IP.17	1.23	186.870	188.36	374.358	7.329
IP.18	1.23	186.357	187.85	383.683	9.325
NO.8	1.21	185.460	186.93	400.000	16.317
NO.9	1.20	182.762	184.23	450.000	50.000
IP.19	1.25	181.840	183.35	467.080	17.080
IP.20	1.28	181.383	182.93	474.892	7.812
IP.21	1.21	181.000	182.47	481.441	6.549
IP.22	1.27	180.274	181.81	488.816	7.375
NO.10	1.29	179.173	180.73	500.000	11.184
IP.23	1.29	179.009	180.56	501.659	1.659
IP.24	1.25	178.010	179.52	511.806	10.147
IP.25	1.21	176.510	177.98	527.042	15.236
NO.11	1.26	174.269	175.79	550.000	22.958

曲線:
IP.11 IA=22-30-00 L=9.29 ／ IP.12 IA=22-30-00 L=5.41 ／ IP.13 IA=20-00-00 L=10.50 ／ IP.14 IA=11-20-46 L=12.13 ／ L=20.81 ／ IP.15 IA=11-15-00 L=9.78 ／ IP.16 IA=22-30-00 L=7.33 ／ IP.17 IA=23-58-56 L=9.33 ／ IP.18 IA=14-00-00 ／ L=83.40 ／ IP.19 IA=23-59-29 L=7.81 ／ IP.20 IA=36-00-06 L=6.55 ／ IP.21 IA=24-00-25 L=7.37 ／ IP.22 IA=24-42-20 L=12.84 ／ IP.23 IA=10-00-00 L=10.15 ／ IP.24 IA=10-00-00 L=15.24 ／ IP.25 IA=13-13-37 L=39.24

凡　例

- Ry(W)：百之台層　石灰岩強風化(粘性土)
- Ry：百之台層　石灰岩(軟岩)
- ───：地層境界線

工 事 名	令和６年度喜界島農業水利事業 湾頭原２号幹線水路他（城久工区）工事
図 面 名	平面縦断図（3/5）
作成年月日	
縮　尺	S=1:100[V] S=1:500[H]　図面番号　2 - 3 / 5
会 社 名	
事業所名	九州農政局　喜界島農業水利事業所

平面縦断図（4/5）

S=1:100[V]
S=1:500[H]

湾頭原２号幹線水路

平 面 図
S=1:500

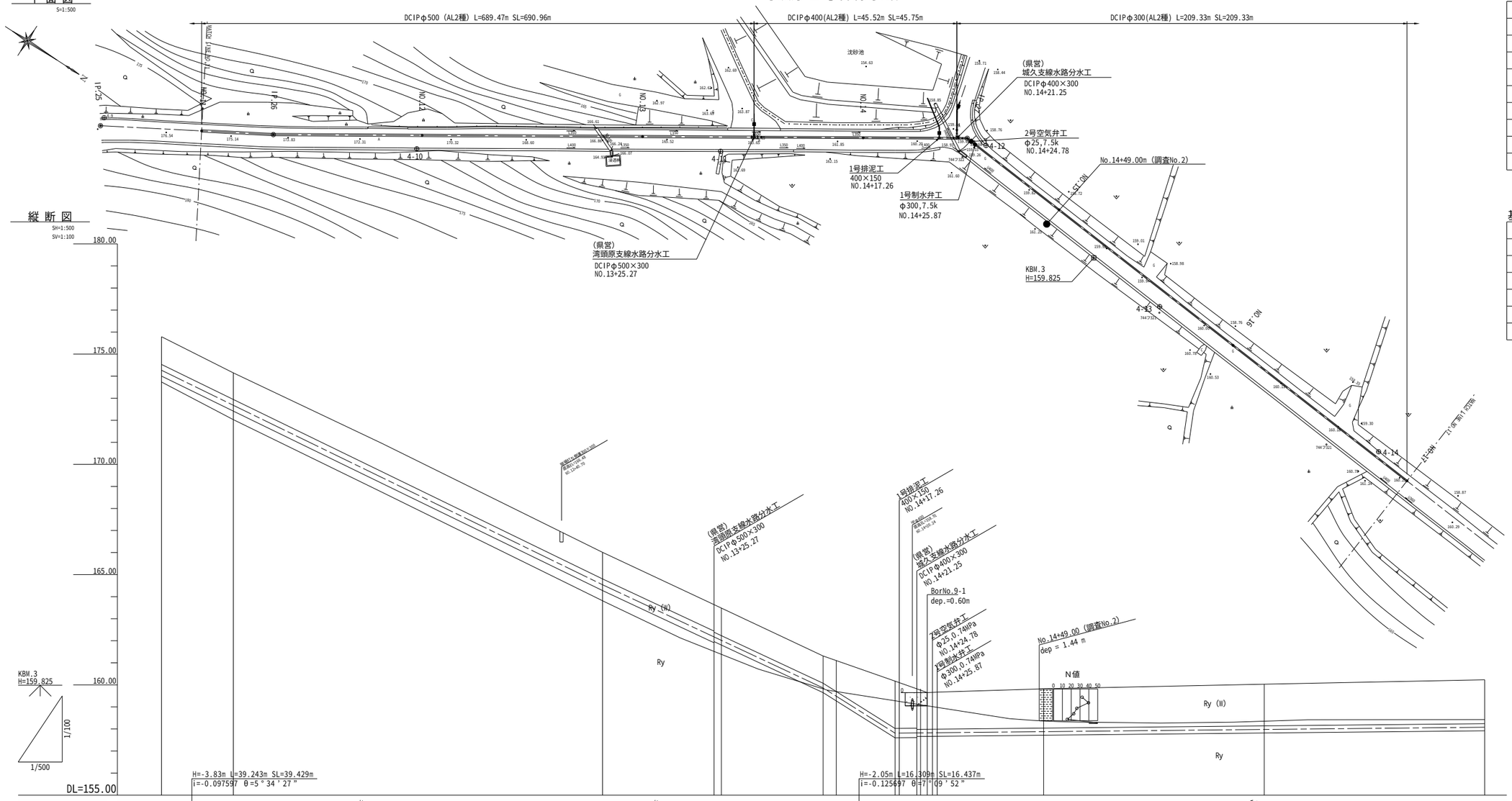

縦 断 図
SH=1:500
SV=1:100

勾 配	172.680	164.540	159.860	157.810

管種管径	DCIPφ500（AL2種）L=689.47m SL=690.96m	DCIPφ400(AL2種) L=45.52m SL=45.75m	DCIPφ300(AL2種) L=209.33m SL=209.33m
管基礎種別	素掘施工(粘性土) L=126.9m	素掘施工(粘性土) L=26.1m	素掘施工(岩盤) L=147.0m

土 被 り	管中心高	地 盤 高	追加距離	単 距 離	測 点
1.26	174.269	175.79	550.000	22.958	NO.11
1.21	172.680	174.15	566.285	16.285	IP.26
1.28	169.402	170.95	600.000	33.715	NO.12
1.21	164.540	166.01	650.000	50.000	NO.13
1.20	162.175	163.64	675.266	25.266	+25.27
1.20			676.936	1.670	+26.94
1.24	159.860	161.31	700.000	24.734	NO.14
2.15	157.810	161.17	702.990	2.990	+2.99
2.08	157.812	161.31	716.309	16.309	+16.31
			717.000	0.951	+17.26
1.79	157.820	159.81	721.248	3.988	+21.25
1.66	157.825	159.65	722.460	1.212	+22.46
1.61	157.827	159.66	723.642	1.182	+23.64
1.88	157.829	159.67	723.812	1.080	+23.81
1.78	157.878	159.82	750.000	24.128	NO.15
1.89	157.978	160.03	800.000	50.000	NO.16
1.99	158.078	160.23	850.000	50.000	NO.17

曲 線：IP.26 L=39.24 IA=2-38-06／L=157.32／IP.27 IA=37-37-15／L=162.493

主要点座標

測 点	X	Y
No.11	-520078.331	46185.398
IP.26	-520064.236	46177.241
No.12	-520035.862	46159.030
No.13	-519993.783	46132.023
No.14	-519951.705	46105.015
IP.27	-519931.843	46092.267
No.15	-519905.541	46094.535
No.16	-519855.726	46098.829
No.17	-519805.911	46103.124

基準点座標

測 点	X	Y
4-9	-520098.494	46194.933
4-10	-520035.206	46162.236
4-11	-519977.124	46125.199
4-12	-519927.379	46091.309
4-13	-519874.449	46100.522
4-14	-519814.902	46101.086

凡 例

Ry(W)：百之台層　石灰岩強風化(粘性土)

Ry：百之台層　石灰岩(軟岩)

———：地層境界線

工 事 名	令和６年度喜界島農業水利事業 湾頭原２号幹線水路他（城久工区）工事		
図 面 名	平面縦断図（4/5）		
作成年月日			
縮 尺	S=1:100[V] S=1:500[H]	図面番号	2 - 4 / 5
会 社 名			
事業所名	九州農政局　喜界島農業水利事業所		

平面縦断図（5/5）

S=1: 100[V]
S=1: 500[H]

湾頭原２号幹線水路

平 面 図
S=1:500

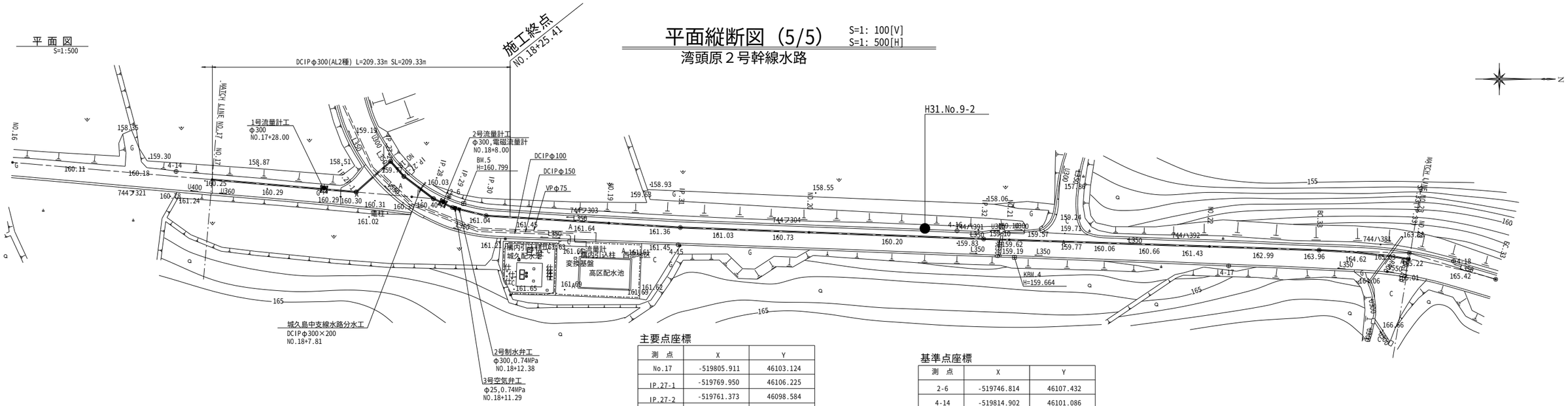

主要点座標

測 点	X	Y
No.17	-519805.911	46103.124
IP.27-1	-519769.950	46106.225
IP.27-2	-519761.373	46098.584
No.18	-519759.764	46100.390
IP.27-3	-519758.036	46102.331
No.18+7.81	-519753.876	46105.471
IP.28	-519750.678	46107.886
IP.29	-519745.950	46110.083
IP.30	-519737.530	46112.132
No.19	-519706.903	46113.994
IP.31	-519689.069	46115.078
No.20	-519656.959	46116.291
IP.32	-519613.372	46117.938
No.21	-519606.993	46118.151
No.22	-519557.021	46119.817
BC.33	-519529.672	46120.728
SP.33	-519507.399	46122.929
No.23	-519507.163	46122.968

基準点座標

測 点	X	Y	
2-6	-519746.814	46107.432	
4-14	-519814.902	46101.086	
4-15	-519689.606	46119.393	
4-16	-519620.025	46115.892	
4-17	-519552.237	46124.655	
4-18	-519496.111	46123.451	
NO.6	-519746.814	46107.432	既設2級
H28.T-42	-519774.761	46068.309	既設4級
H28.T-43	-519757.773	46110.732	既設4級
H28.T-44	-519688.604	46113.741	既設4級

縦 断 図
SH=1:500
SV=1:100

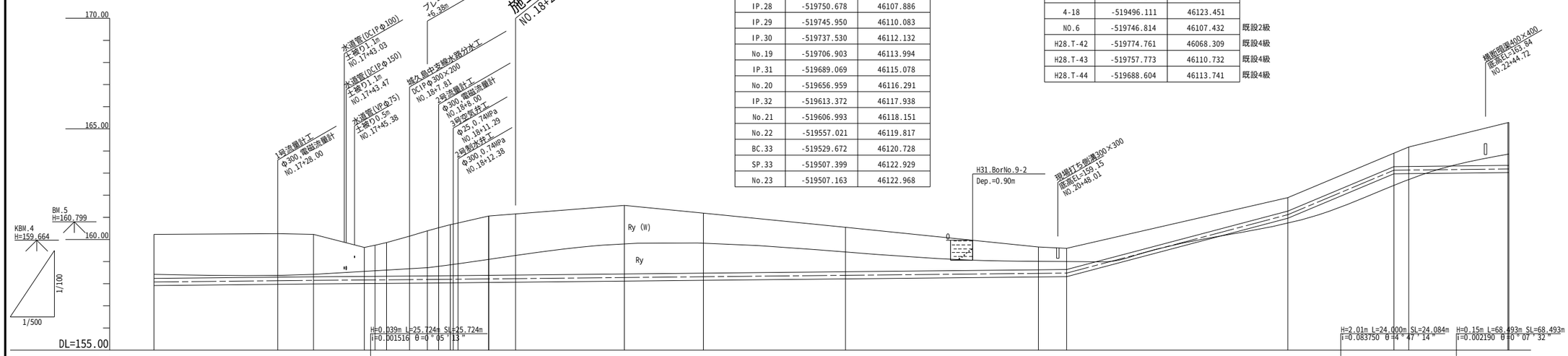

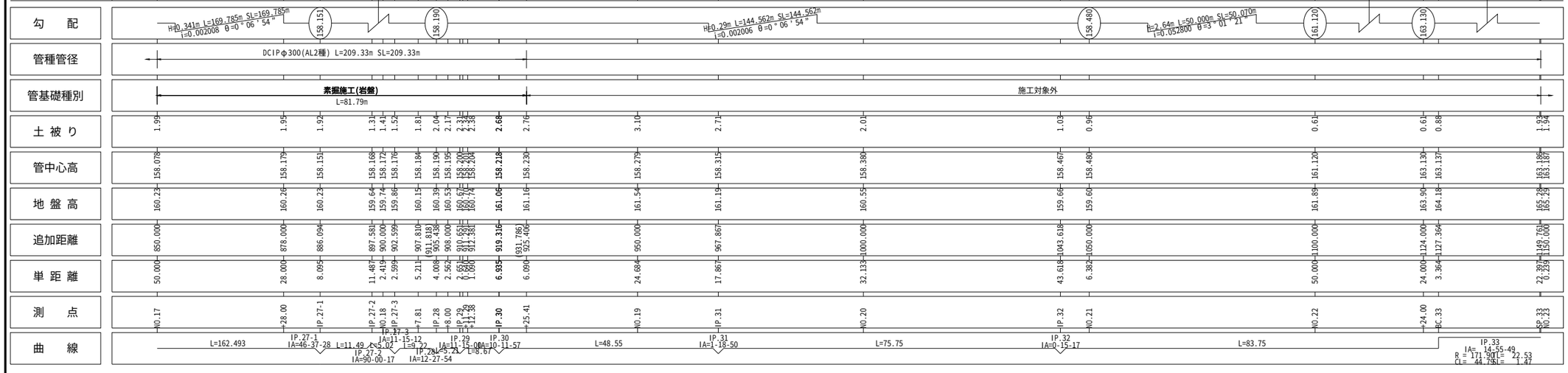

凡 例

Ry(W) ：百之台層　石灰岩強風化(粘性土)

Ry ：百之台層　石灰岩(軟岩)

―――― ：地層境界線

工事名	令和６年度喜界島農業水利事業 湾頭原２号幹線水路他（城久工区）工事		
図面名	平面縦断図（5/5）		
作成年月日			
縮 尺	S=1:100[V] S=1:500[H]	図面番号	2 - 5 / 5
会社名			
事業所名	九州農政局　喜界島農業水利事業所		

標準断面図

湾頭原2号幹線水路　　S=1:20

素掘施工(岩盤)

DCIPφ500

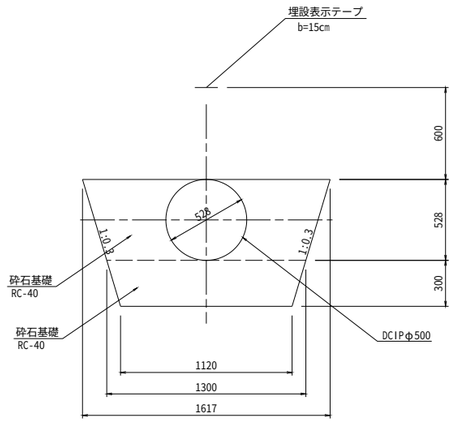

素掘施工(粘性土)

DCIPφ500

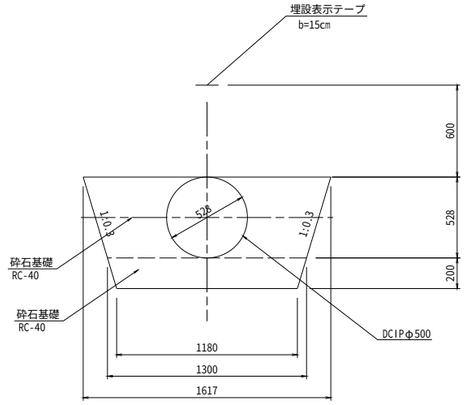

素掘施工(岩盤)

DCIPφ400

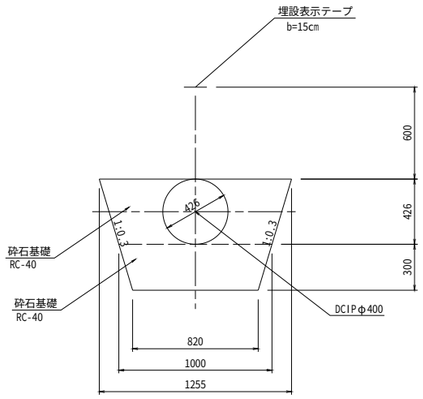

素掘施工(粘性土)

DCIPφ400

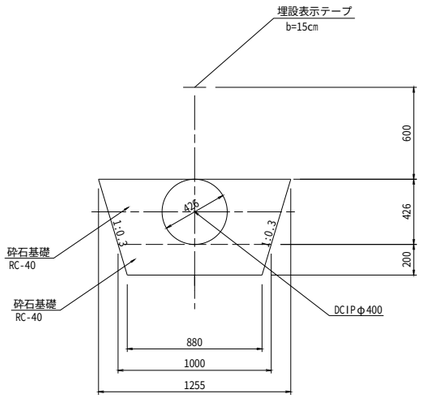

素掘施工(岩盤)

DCIPφ300

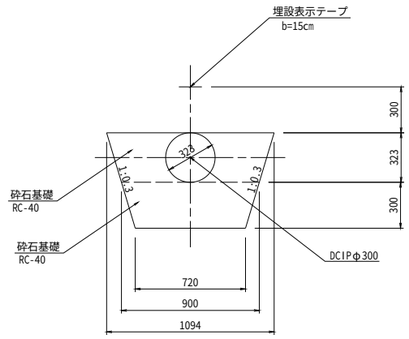

工 事 名	令和６年度喜界島農業水利事業 湾頭原２号幹線水路他（城久工区）工事		
図 面 名	標準断面図		
作成年月日			
縮　尺	S=1:20	図面番号	3
会 社 名			
事業所名	九州農政局 喜界島農業水利事業所		

スラストブロック構造図(1/3)

湾頭原2号幹線水路　　S=1:20

水平・鉛直スラストブロック

平　面　図

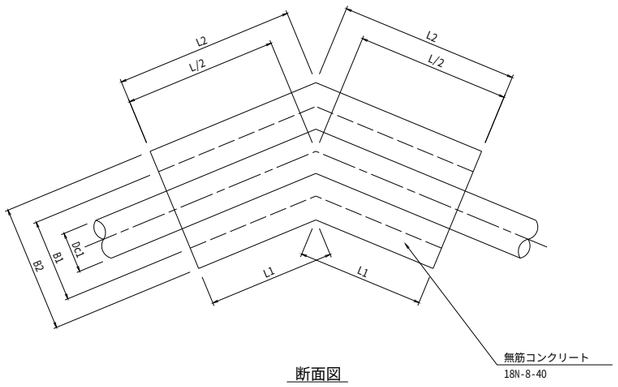

断面図

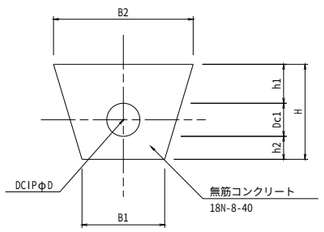

測点	口径 (mm)	水平偏角θh (°)	鉛直偏角θv (°)	使用曲管 (°)	管外径Dc (m)	勾配	B1 (m)	B2 (m)	h1 (m)	h2 (m)	H (m)	L (m)	L/2 (m)	L1 (m)	L2 (m)
IP.1	500	45.000	-	45 °	0.528	1:0.3	1.120	1.798	0.302	0.300	1.130	0.680	0.340	0.000	0.712
IP.2	500	23.910	0.168	22 1/2 °	0.528	1:0.3	1.120	1.798	0.302	0.300	1.130	0.500	0.250	0.121	0.379
IP.4	500	5.625	-	5 5/8 °	0.528	1:0.3	1.120	1.798	0.302	0.300	1.130	0.500	0.250	0.221	0.279
IP.5	500	5.625	-	5 5/8 °	0.528	1:0.3	1.120	1.798	0.302	0.300	1.130	0.500	0.250	0.221	0.279
IP.6	500	5.625	-	5 5/8 °	0.528	1:0.3	1.120	1.798	0.302	0.300	1.130	0.500	0.250	0.222	0.278
IP.9	500	11.250	1.015	11 1/4 °	0.528	1:0.3	1.120	1.798	0.302	0.200	1.030	0.500	0.250	0.195	0.305
IP.10	500	11.250	1.803	11 1/4 °	0.528	1:0.3	1.120	1.798	0.302	0.200	1.030	0.500	0.250	0.195	0.305
IP.11	500	22.500	-	22 1/2 °	0.528	1:0.3	1.120	1.798	0.302	0.200	1.030	0.500	0.250	0.139	0.361
IP.12	500	22.500	-	22 1/2 °	0.528	1:0.3	1.120	1.798	0.302	0.200	1.030	0.500	0.250	0.139	0.361
IP.13	500	22.500	-	22 1/2 °	0.528	1:0.3	1.120	1.798	0.302	0.200	1.030	0.500	0.250	0.139	0.361
IP.14	500	11.346	1.605	11 1/4 °	0.528	1:0.3	1.120	1.798	0.302	0.200	1.030	0.500	0.250	0.194	0.306
IP.15	500	11.250	2.988	11 1/4 °	0.528	1:0.3	1.120	1.798	0.302	0.200	1.030	0.500	0.250	0.195	0.305
IP.16	500	22.500	-	22 1/2 °	0.528	1:0.3	1.120	1.798	0.302	0.200	1.030	0.500	0.250	0.139	0.361
IP.17	500	23.982	-	22 1/2 °	0.528	1:0.3	1.120	1.798	0.302	0.200	1.030	0.500	0.250	0.131	0.369
IP.18	500	14.000	-	11 1/4 °	0.528	1:0.3	1.120	1.798	0.302	0.200	1.030	0.500	0.250	0.181	0.319
IP.19	500	23.991	0.259	22 1/2 °	0.528	1:0.3	1.120	1.798	0.302	0.200	1.030	0.500	0.250	0.131	0.369
IP.20	500	22.500	-	22.5	0.528	1:0.3	1.120	1.798	0.302	0.200	1.030	0.500	0.250	0.139	0.361
IP.21	500	24.007	2.275	22 1/2 °	0.528	1:0.3	1.120	1.798	0.302	0.200	1.030	0.500	0.250	0.131	0.369
IP.22	500	24.706	-	22 1/2 °	0.528	1:0.3	1.120	1.798	0.302	0.300	1.030	0.500	0.250	0.127	0.373
IP.23	500	11.250	-	11 1/4 °	0.528	1:0.3	1.120	1.798	0.302	0.300	1.030	0.500	0.250	0.195	0.305
IP.24	500	11.250	-	11 1/4 °	0.528	1:0.3	1.120	1.798	0.302	0.300	1.030	0.500	0.250	0.195	0.305
IP.25	500	13.227	0.049	11 1/4 °	0.528	1:0.3	1.030	1.798	0.302	0.300	1.030	0.500	0.250	0.185	0.315
IP.27	300	22.500	-	22 1/2 °	0.323	1:0.3	0.720	1.278	0.307	0.300	0.930	0.500	0.250	0.178	0.322
IP.28	300	22.500	-	22 1/2 °	0.323	1:0.3	0.720	1.278	0.307	0.300	0.930	0.500	0.250	0.178	0.322
IP.29	300	11.250	-	11 1/4 °	0.323	1:0.3	0.720	1.278	0.307	0.300	0.930	0.500	0.250	0.215	0.285
IP.30	300	11.250	-	11 1/4 °	0.323	1:0.3	0.720	1.278	0.307	0.300	0.930	0.500	0.250	0.215	0.285

工 事 名	令和６年度喜界島農業水利事業 湾頭原２号幹線水路他（城久工区）工事		
図 面 名	スラストブロック構造図（1/3）		
作成年月日			
縮　　尺	S=1:20	図面番号	4 - 1 / 3
会 社 名			
事業所名	九州農政局　喜界島農業水利事業所		

スラストブロック構造図(2/3)

湾頭原2号幹線水路　S=1:20

分岐+片落スラスト

(県営)湾頭原支線水路分水工

平　面　図

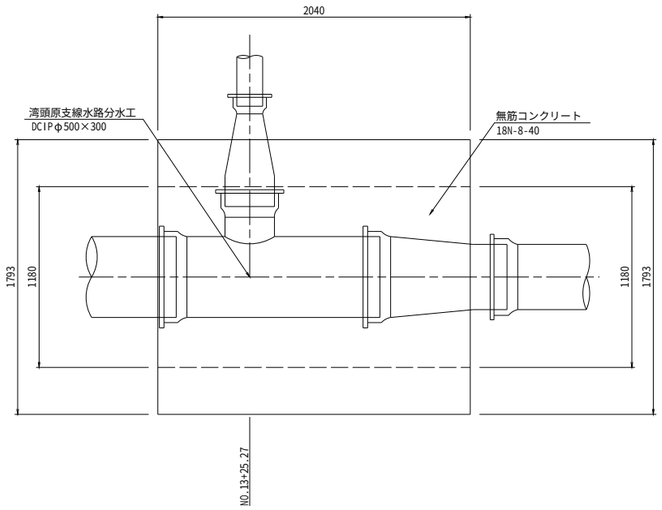

断　面　図

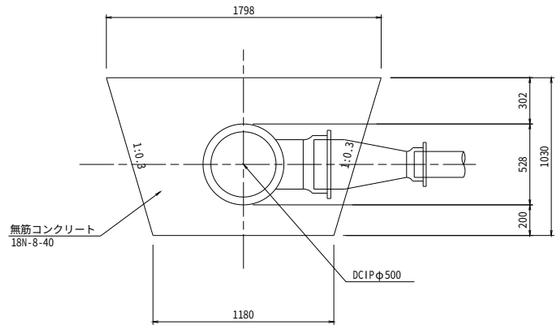

弁スラスト

1号制水弁工

平　面　図

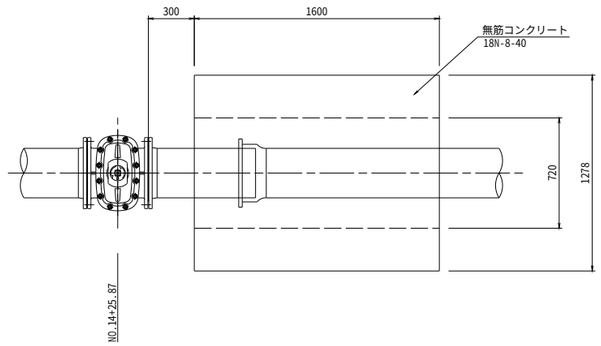

断　面　図

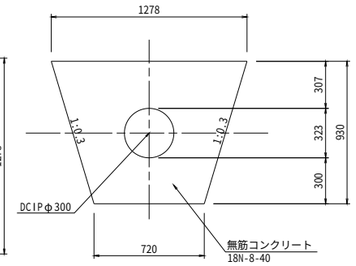

分岐+片落スラスト

(県営) 城久支線水路分水工

平　面　図

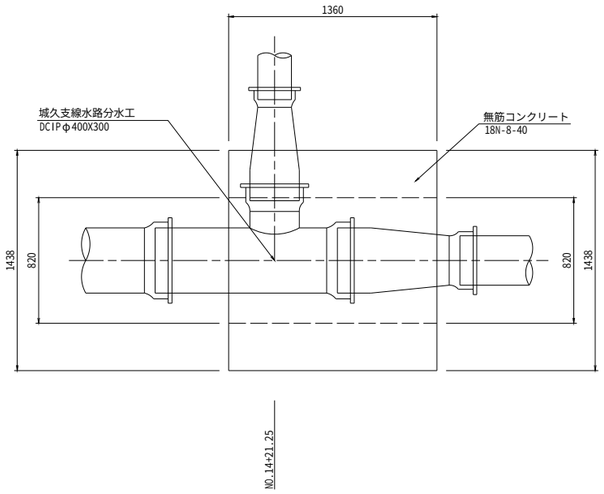

断　面　図

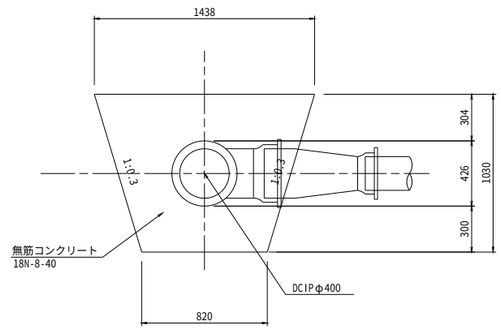

弁スラスト

2号制水弁工

平　面　図

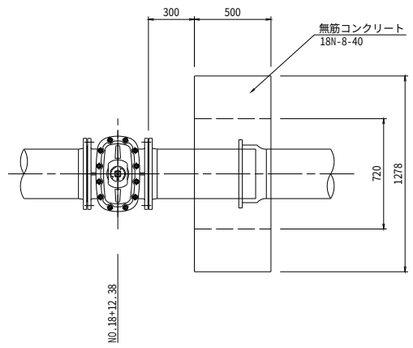

断　面　図

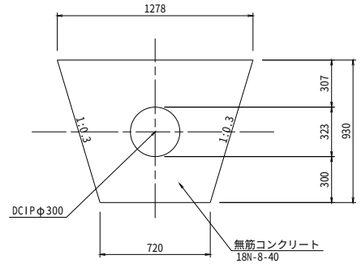

工 事 名	令和６年度喜界島農業水利事業 湾頭原２号幹線水路他（城久工区）工事		
図 面 名	スラストブロック構造図(2/3)		
作成年月日			
縮　　尺	S=1:20	図面番号	4 - 2 / 3
会 社 名			
事業所名	九州農政局　喜界島農業水利事業所		

スラストブロック構造図(3/3)

湾頭原2号幹線水路（城久島中支線水路分岐部）S=1:20

水平・鉛直スラストブロック

(湾頭原2号幹線水路)

平　面　図

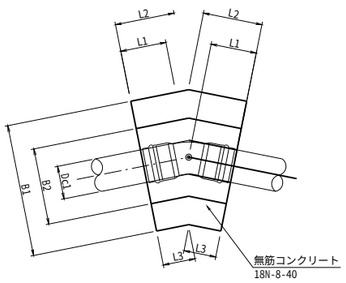

断　面　図

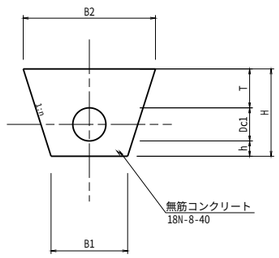

分岐管スラストブロック

(城久島中支線水路分水工)

平　面　図

S=1:20

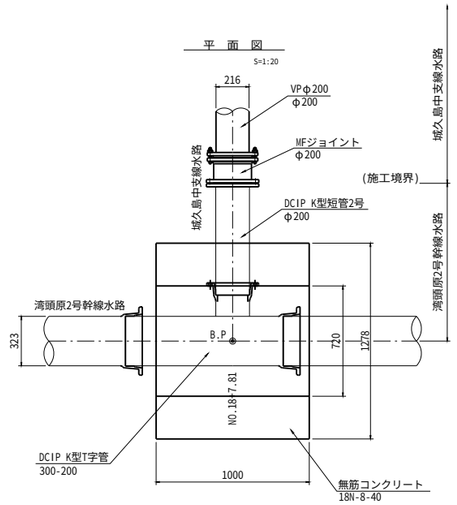

断　面　図

S=1:20

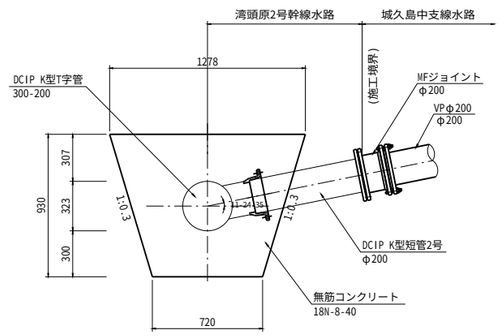

スラストブロック寸法表(湾頭原2号幹線水路)

測点	管種	呼び径	管外径Dc	水平偏角	鉛直偏角	使用曲管		B1	B2	L1	L2	L3	H	h	T	側面勾配	備考
		(mm)	(mm)	°-'-"	°-'-"	種別	径ー偏角	(mm)	(mm)	(mm)	(mm)	(mm)	(mm)	(mm)	(mm)	1:n	
IP.27-1	DCIP	300	323	46-37-28	0-01-44	K型曲管	φ300-45°	720	1278	500	775	225	930	300	307	1:0.30	湾頭原2号幹線
IP.27-2	DCIP	300	323	90-00-17	0-00-00	K型曲管	φ300-90°	720	1278	1050	1699	411	930	300	307	1:0.30	湾頭原2号幹線
IP.27-3	DCIP	300	323	11-15-12	0-00-00	K型曲管	φ300-11°1/4	720	1278	250	313	187	930	300	307	1:0.30	湾頭原2号幹線

工事名	令和６年度喜界島農業水利事業 湾頭原２号幹線水路他（城久工区）工事		
図面名	スラストブロック構造図(3/3)		
作成年月日			
縮　尺	図示	図面番号	4 - 3 / 3
会社名			
事業所名	九州農政局　喜界島農業水利事業所		

空気弁工構造図（1/2）

湾頭原2号幹線水路

1号空気弁工

NO.7+6.57

位 置 図

S=1:100

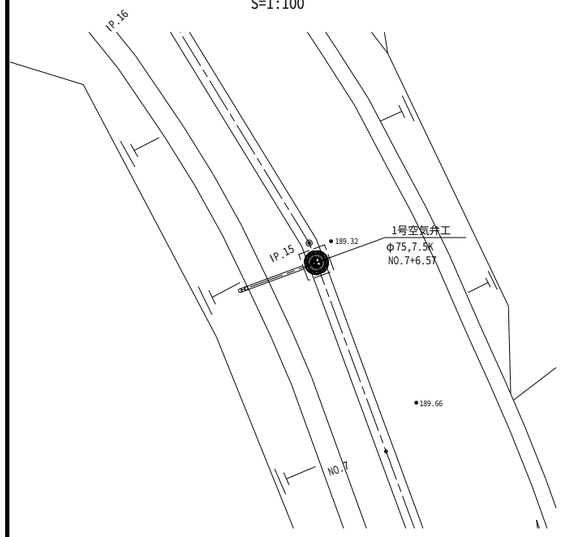

平面図

S=1:20

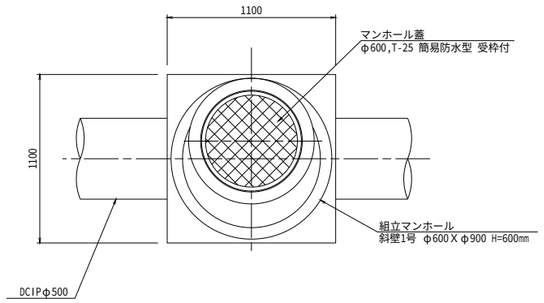

横断図

S=1:20

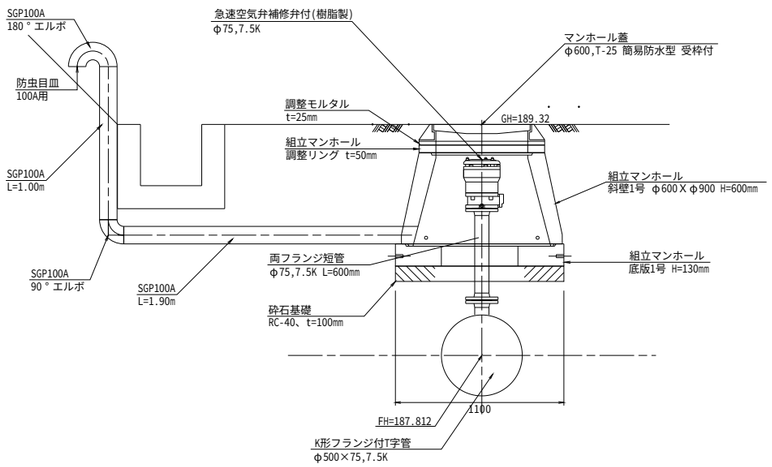

縦断図

S=1:20

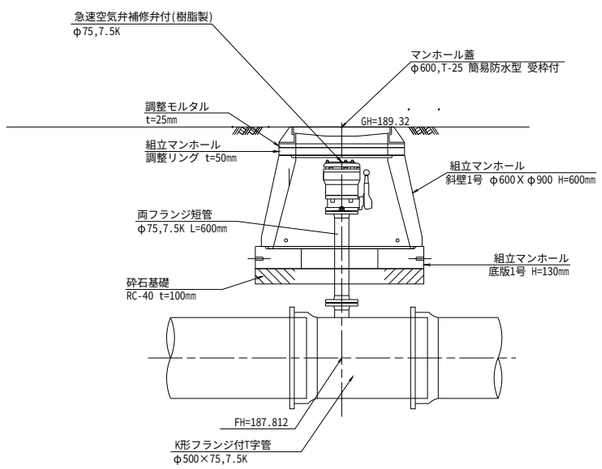

2号空気弁工

NO.14+24.78

位 置 図

S=1:100

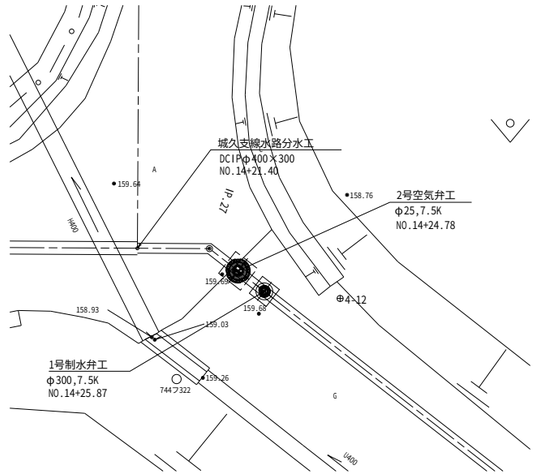

平面図

S=1:20

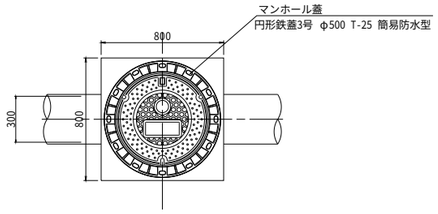

横断図

S=1:20

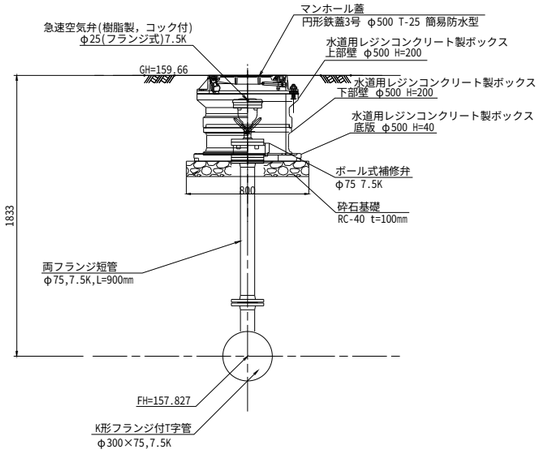

縦断図

S=1:20

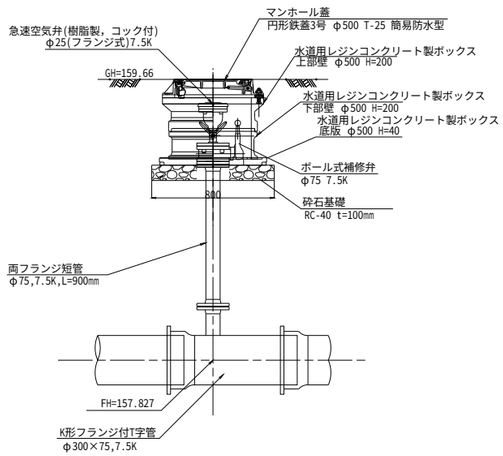

工 事 名	令和６年度喜界島農業水利事業 湾頭原２号幹線水路他（城久工区）工事		
図 面 名	空気弁工構造図(1/2)		
作成年月日			
縮　　尺	図 示	図面番号	5 - 1 / 2
会 社 名			
事業所名	九州農政局　喜界島農業水利事業所		

空気弁工構造図（2/2）

湾頭原2号幹線水路

3号空気弁工

NO.18+11.64

位 置 図

S=1:100

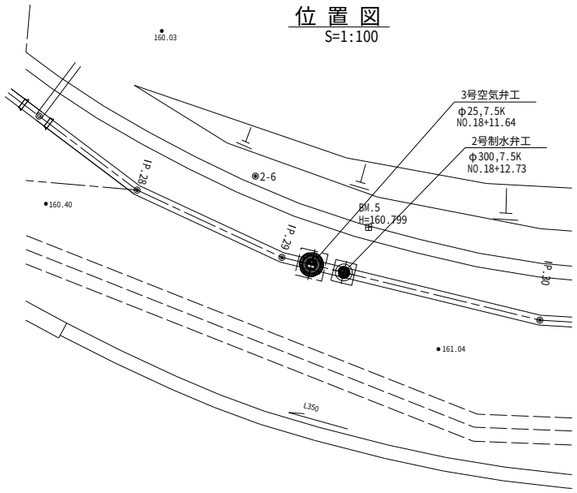

平面図

S=1:20

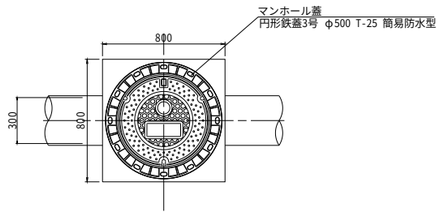

横断図

S=1:20

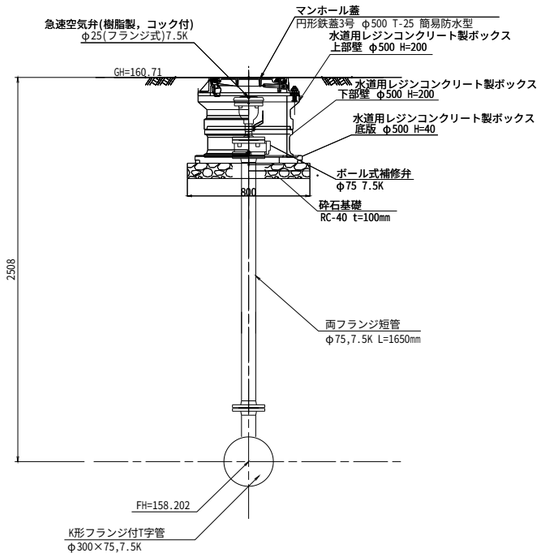

縦断図

S=1:20

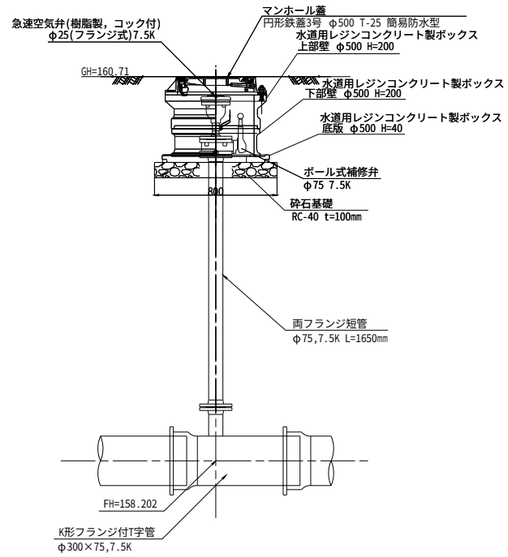

工 事 名	令和６年度喜界島農業水利事業 湾頭原２号幹線水路他（城久工区）工事		
図 面 名	空気弁工構造図(2/2)		
作成年月日			
縮　　尺	図 示	図面番号	5 - 2 / 2
会 社 名			
事業所名	九州農政局　喜界島農業水利事業所		

制水弁工構造図

湾頭原2号幹線水路

1号制水弁工

NO.14+25.87

位置図

S=1:100

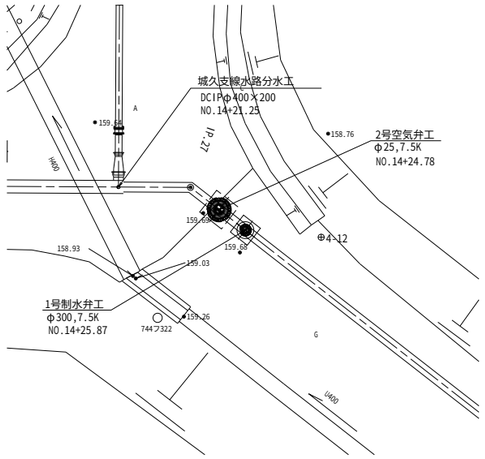

平面図

S=1:20

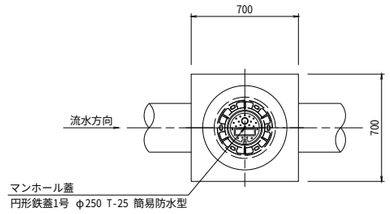

断面図

S=1:20

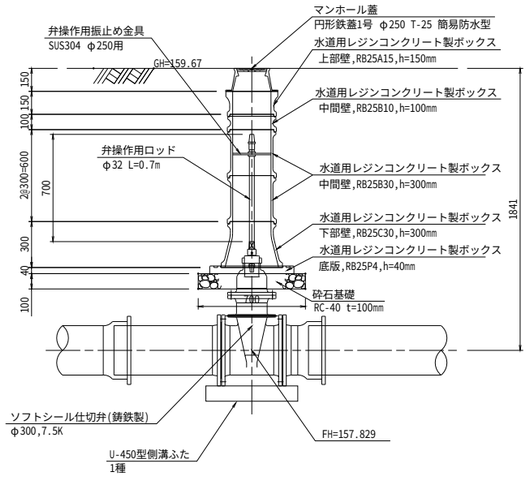

2号制水弁工

NO.18+12.73

位置図

S=1:100

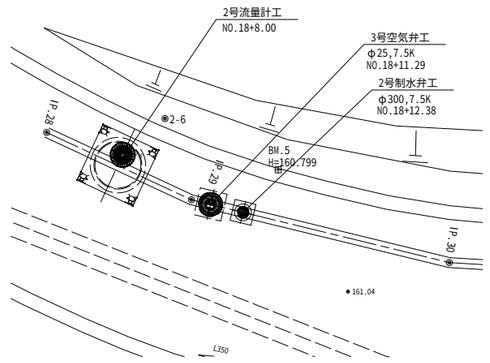

平面図

S=1:20

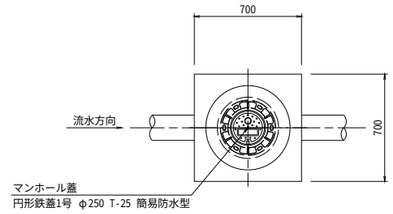

断面図

S=1:20

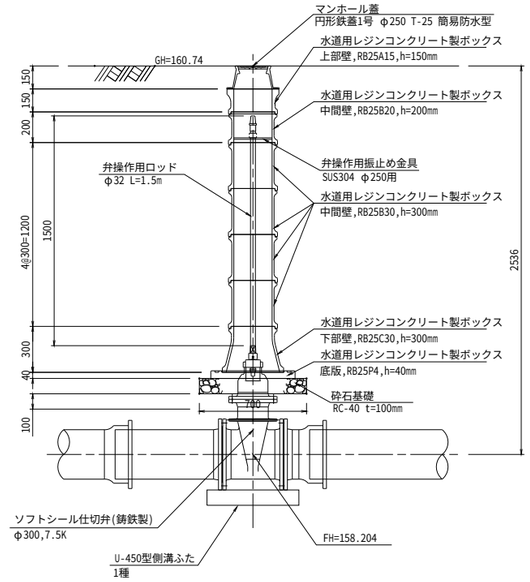

工事名	令和６年度喜界島農業水利事業 湾頭原２号幹線水路他（城久工区）工事		
図面名	制水弁工構造図		
作成年月日			
縮尺	図示	図面番号	6
会社名			
事業所名	九州農政局　喜界島農業水利事業所		

分水工構造図（1/3）

(県営)湾頭原支線水路分水工

位 置 図

S=1:100

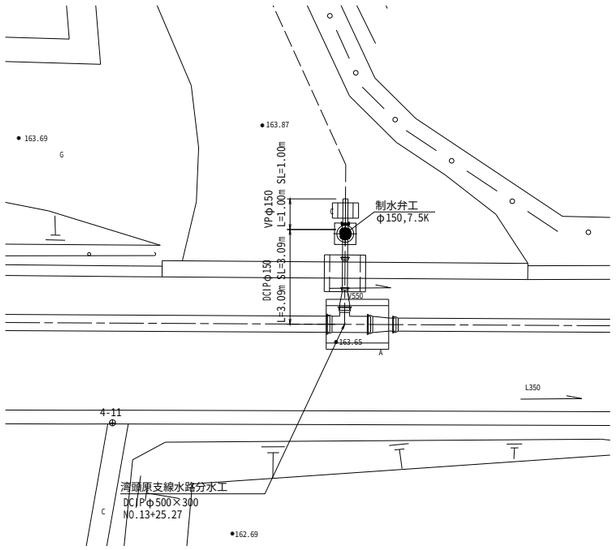

制水弁工構造図

S=1:20

平 面 図

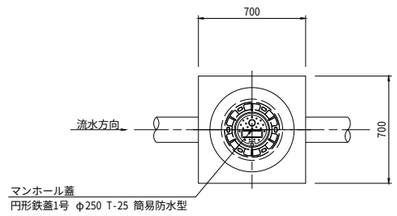

断 面 図

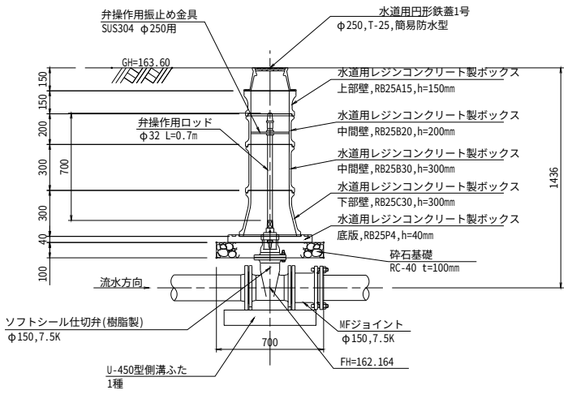

縦 断 図

S=1:50

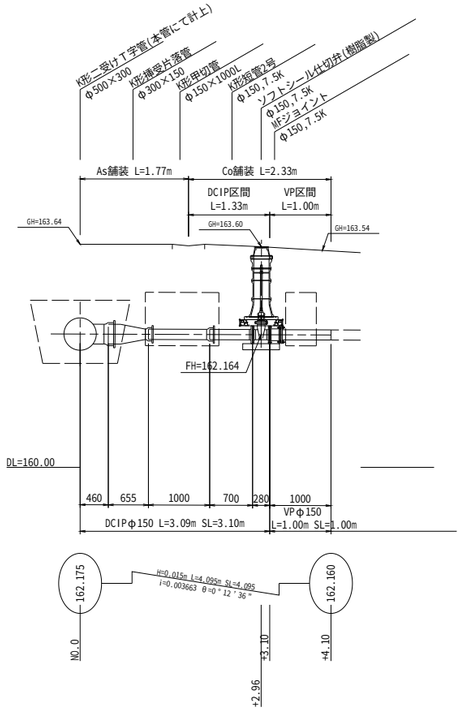

スラストブロック工構造図

S=1:20

平 面 図

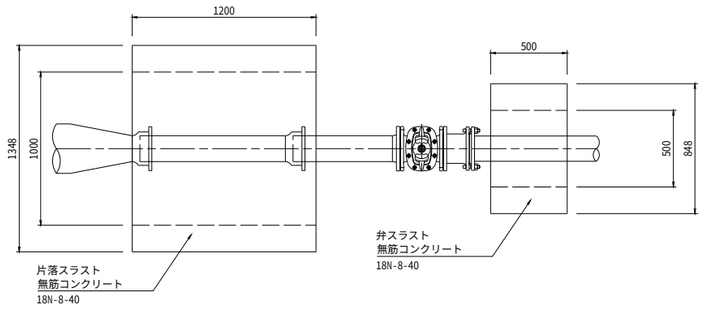

断 面 図

片落スラスト

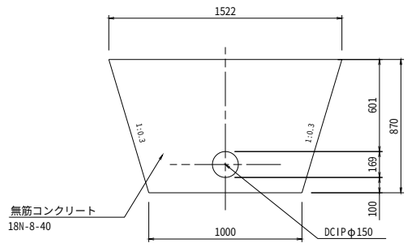

断 面 図

弁スラスト

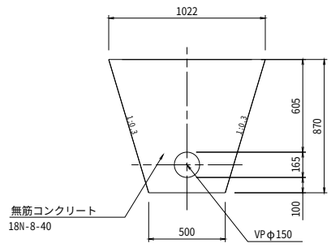

管埋設標準断面図

S=1:20

DCIPφ150

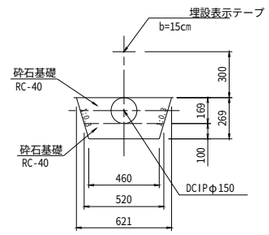

VPφ150

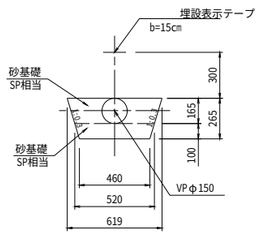

工 事 名	令和６年度喜界島農業水利事業 湾頭原２号幹線水路他（城久工区）工事		
図 面 名	分水工構造図（1/3）		
作成年月日			
縮　尺	図　示	図面番号	7 - 1 / 3
会 社 名			
事業所名	九州農政局　喜界島農業水利事業所		

分水工構造図（2/3）

(県営)城久支線水路分水工

位 置 図
S=1:100

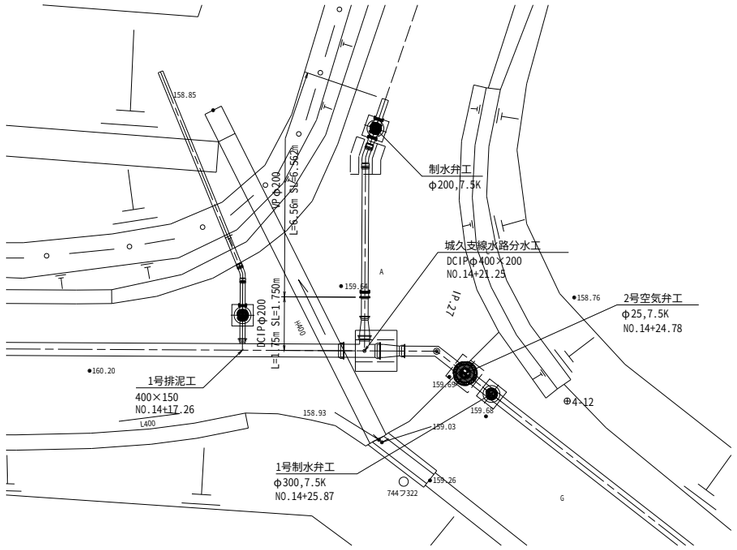

縦 断 図 S=1:50

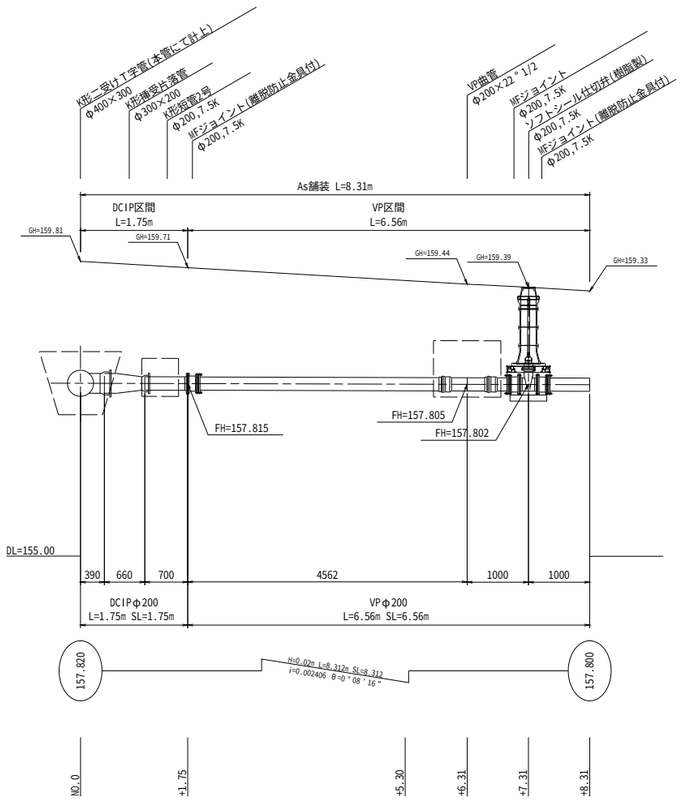

制水弁工構造図
S=1:20

平 面 図

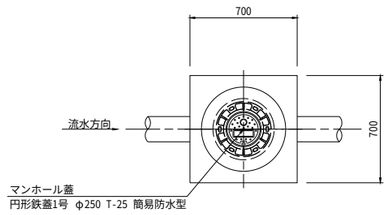

断 面 図

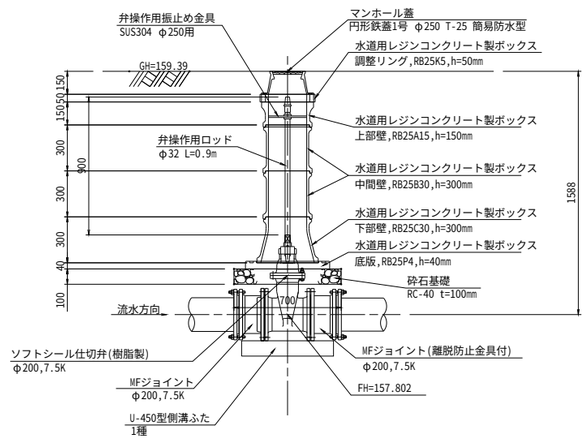

スラストブロック工構造図
S=1:20

平 面 図
片落スラスト

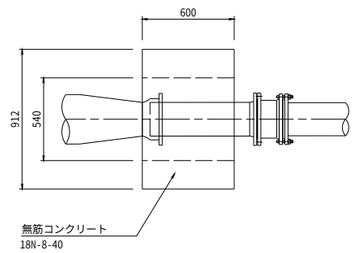

平 面 図
弁スラスト

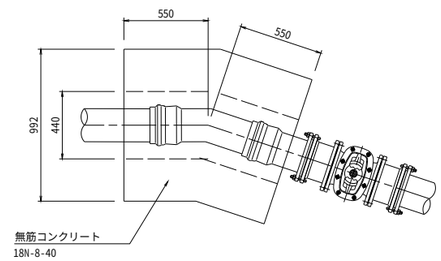

断 面 図
片落スラスト

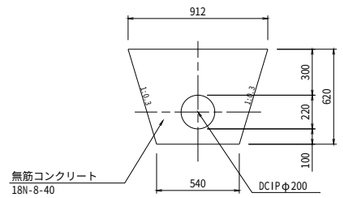

断 面 図
弁スラスト

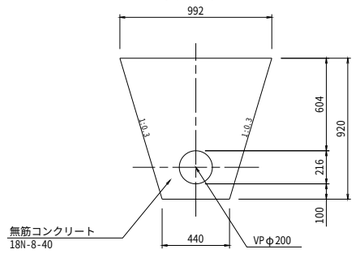

管埋設標準断面図
S=1:20

DCIPφ200

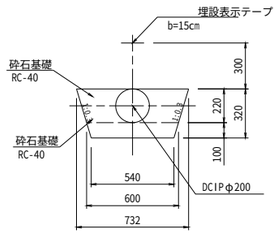

VPφ200

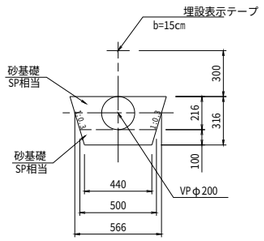

工 事 名	令和６年度喜界島農業水利事業 湾頭原２号幹線水路他（城久工区）工事		
図 面 名	分水工構造図（2/3）		
作成年月日			
縮 尺	図 示	図面番号	7 - 2 / 3
会 社 名			
事業所名	九州農政局 喜界島農業水利事業所		

分水工構造図（3/3）

湾頭原2号幹線水路（城久島中支線水路分岐部）

位 置 図

S=1:100

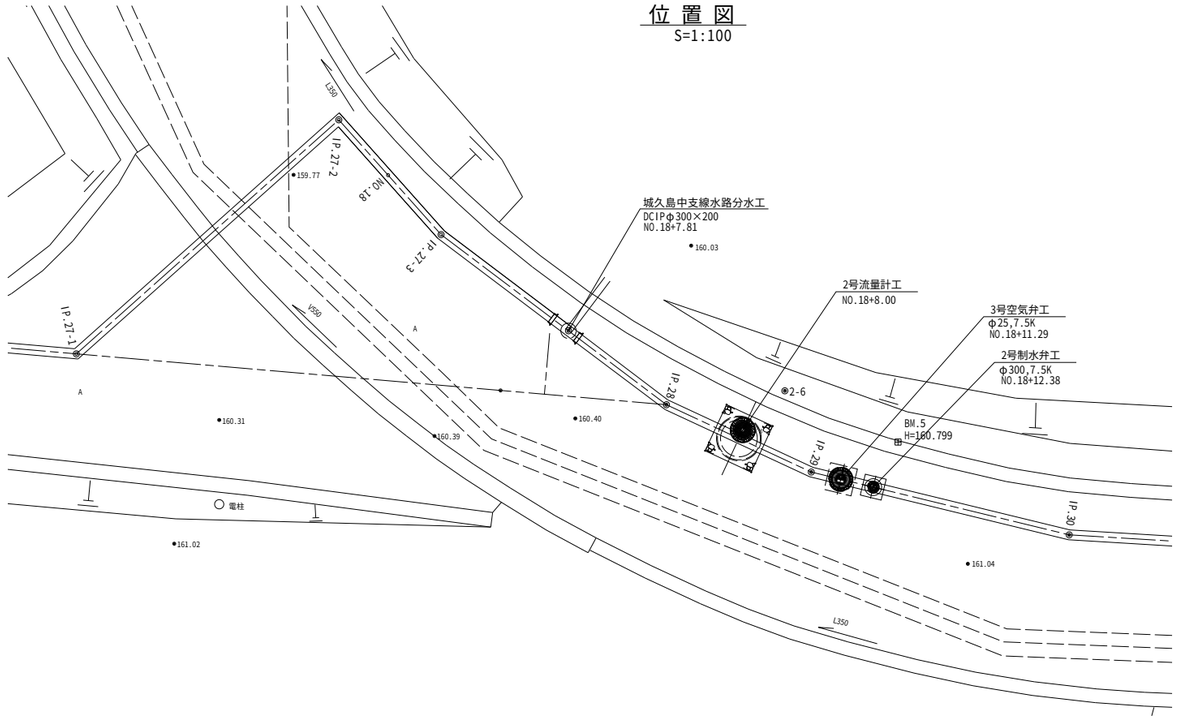

平 面 図

S=1:20

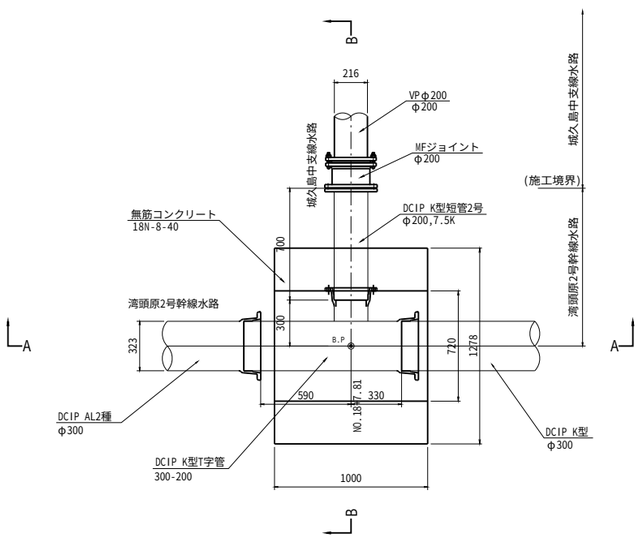

A―A 断 面 図

S=1:20

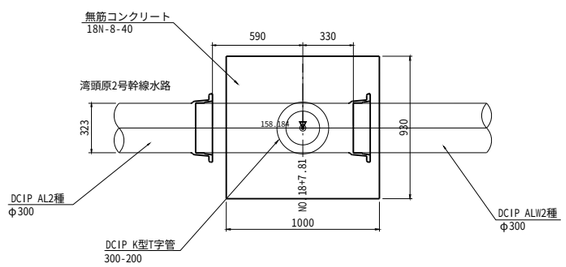

B―B 断 面 図

S=1:20

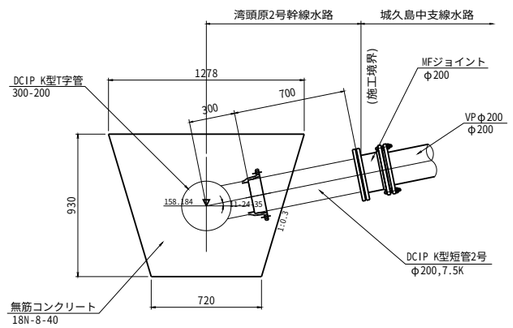

工 事 名	令和６年度喜界島農業水利事業 湾頭原２号幹線水路他（城久工区）工事		
図 面 名	分水工構造図（3/3）		
作成年月日			
縮 尺	図 示	図面番号	7 - 3 / 3
会 社 名			
事業所名	九州農政局　喜界島農業水利事業所		

流量計工構造図（1/2）

湾頭原2号幹線水路（1号流量計工）

位 置 図

S=1:100

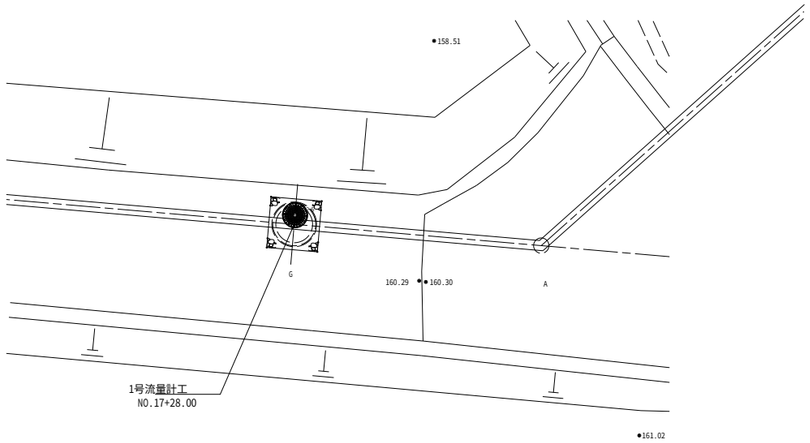

縦 断 面 図

S=1:20

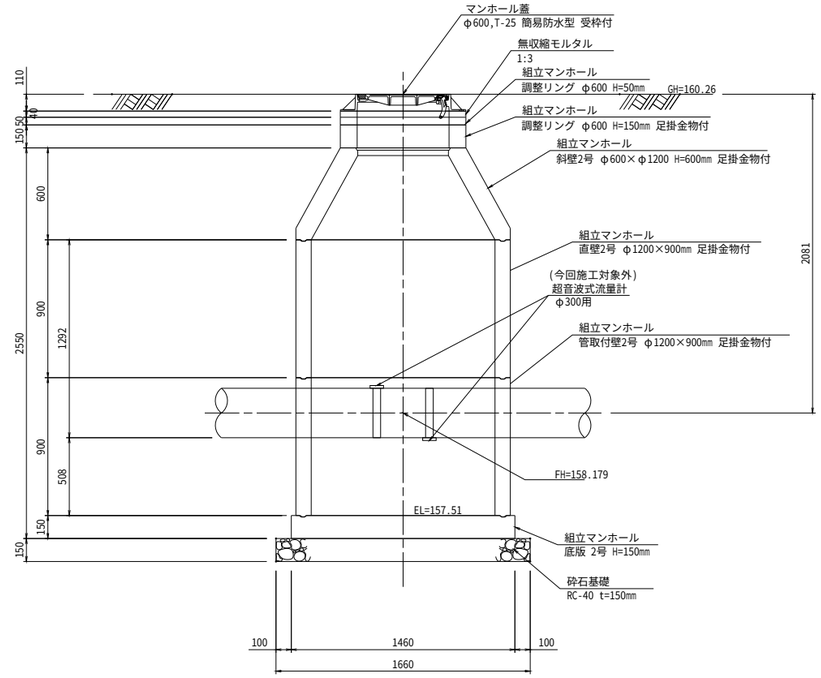

平 面 図

S=1:20

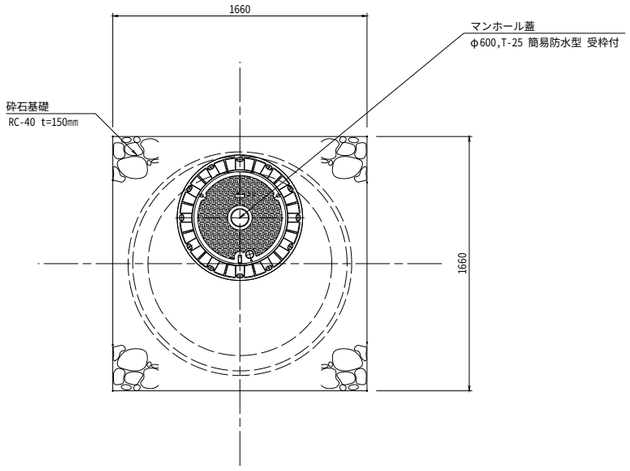

横 断 面 図

S=1:20

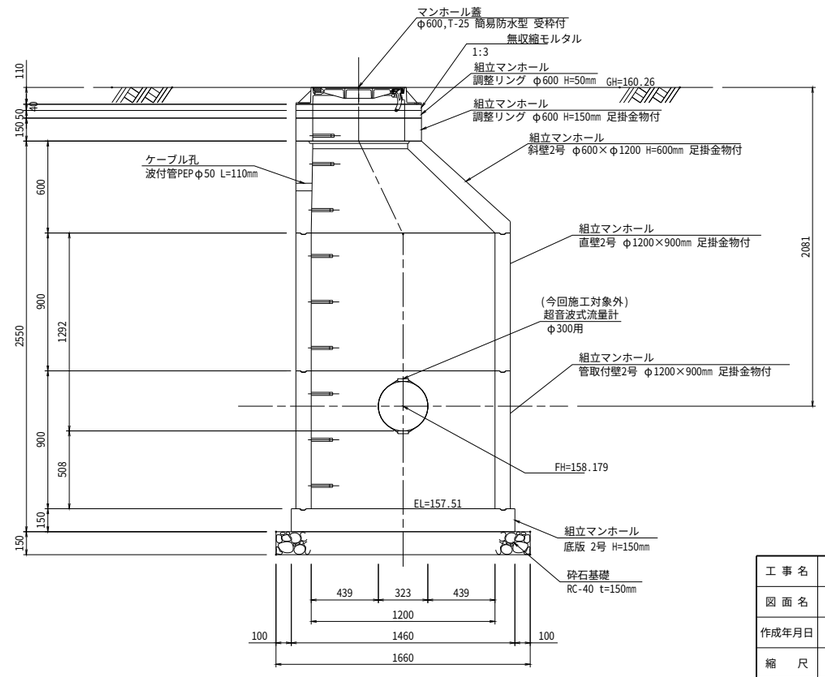

工 事 名	令和６年度喜界島農業水利事業 湾頭原２号幹線水路他（城久工区）工事		
図 面 名	流量計工構造図(1/2)		
作成年月日			
縮　　尺	図　示	図面番号	8 - 1 / 2
会 社 名			
事業所名	九州農政局　喜界島農業水利事業所		

流量計工構造図（2/2）

湾頭原2号幹線水路（2号流量計工）

位置図

S=1:100

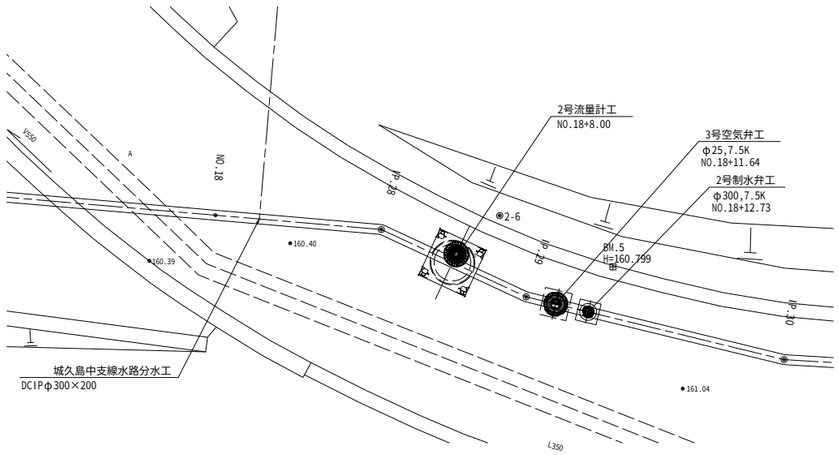

縦断面図

S=1:20

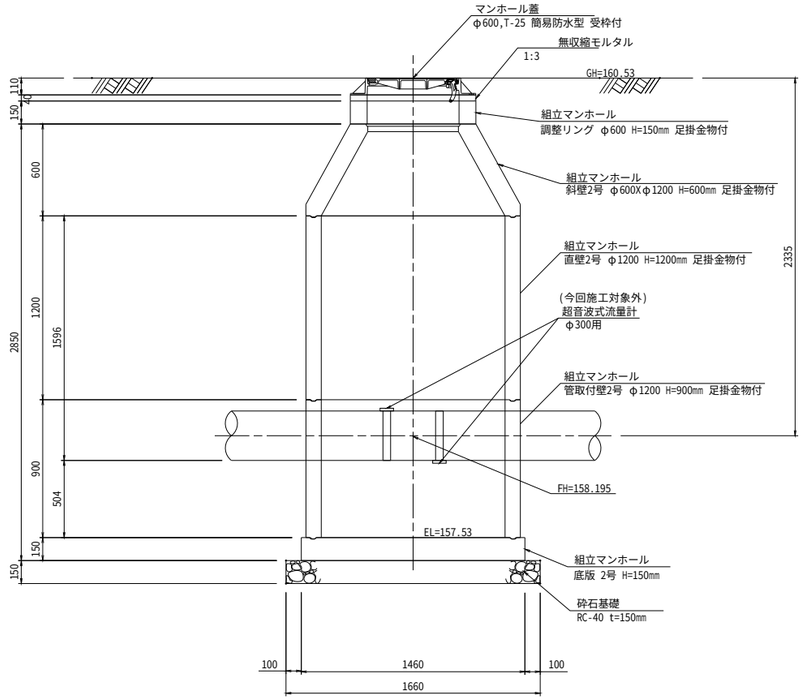

平面図

S=1:20

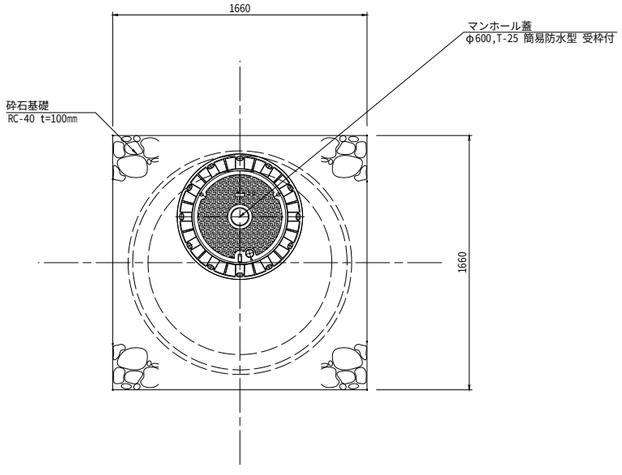

横断面図

S=1:20

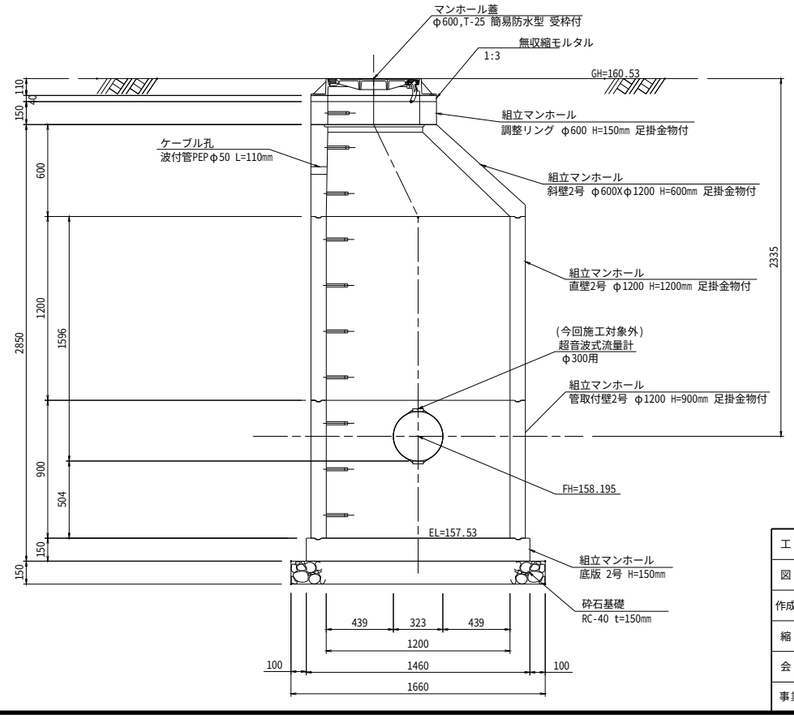

工事名	令和６年度喜界島農業水利事業 湾頭原２号幹線水路他（城久工区）工事		
図面名	流量計工構造図(2/2)		
作成年月日			
縮尺	図示	図面番号	8 - 2 / 2
会社名			
事業所名	九州農政局　喜界島農業水利事業所		

排泥工構造図

湾頭原2号幹線水路（1号排泥工）

位 置 図

S=1:100

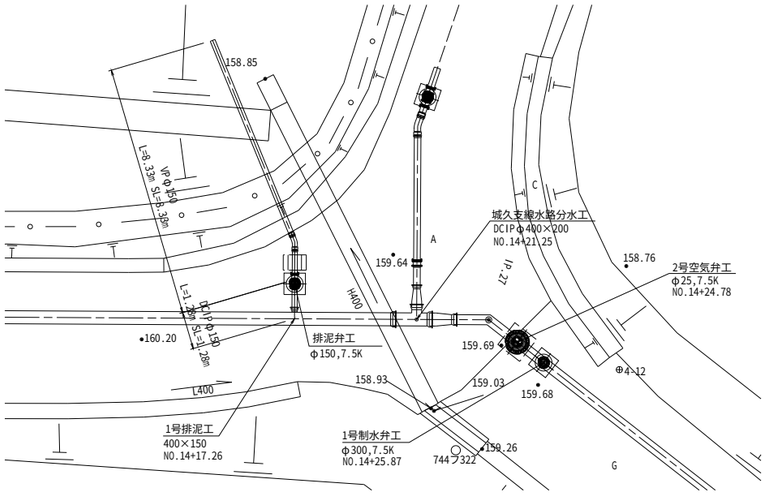

縦 断 図

S=1:50

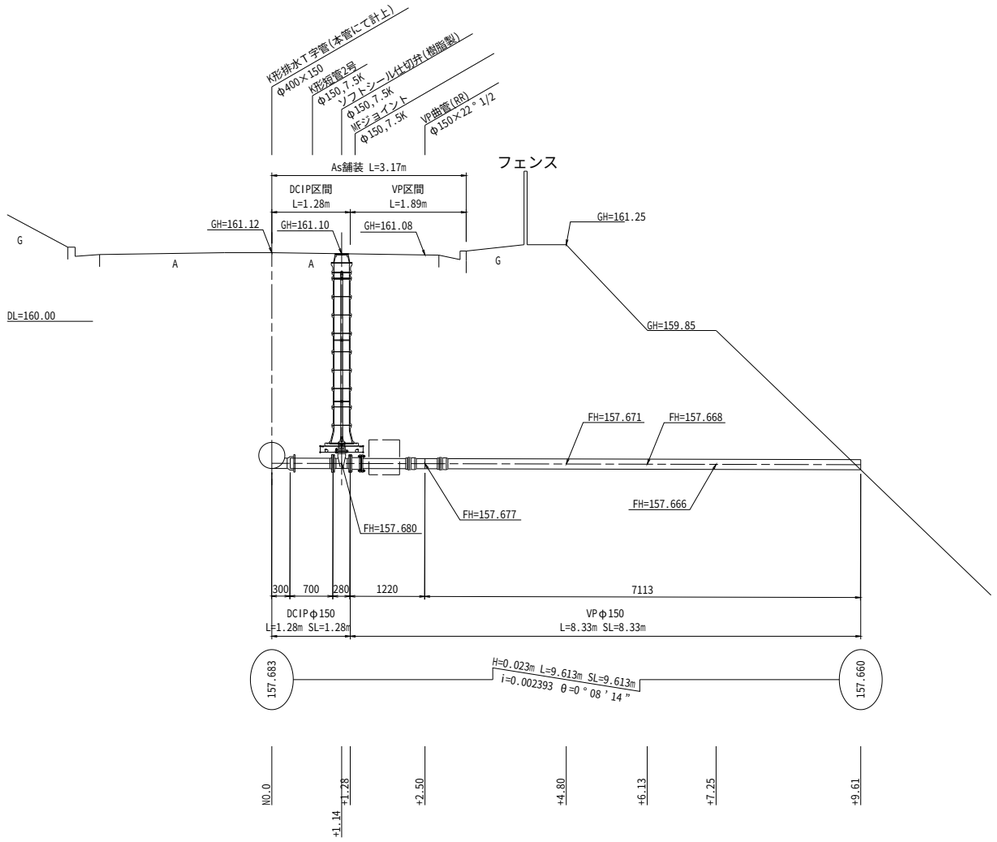

排泥工構造図

S=1:20

平 面 図

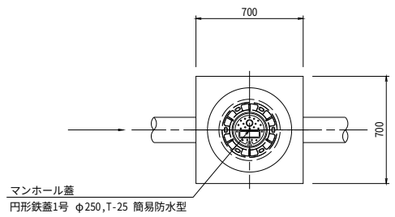

断 面 図

S=1:20

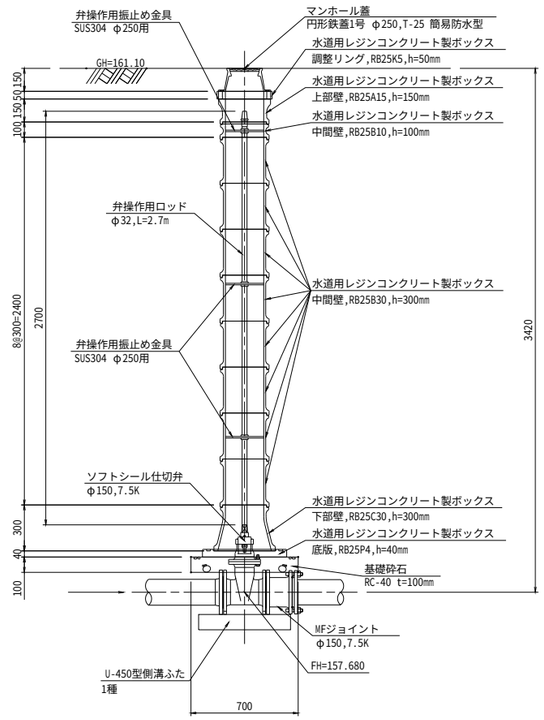

スラストブロック工構造図

S=1:20

平 面 図

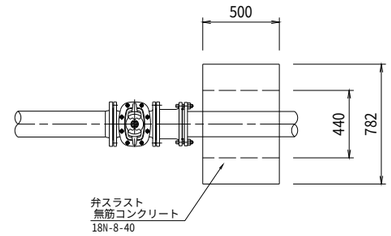

断 面 図

S=1:20

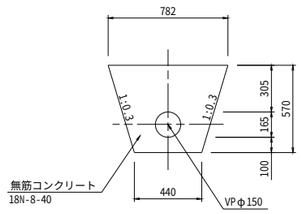

管埋設標準断面図

S=1:20

DCIPφ150

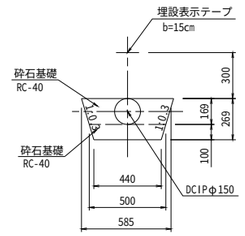

VPφ150

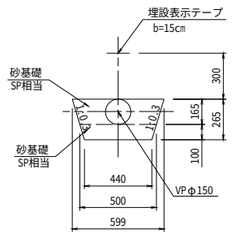

工 事 名	令和６年度喜界島農業水利事業 湾頭原２号幹線水路他（城久工区）工事		
図 面 名	排泥工構造図		
作成年月日			
縮　尺	図 示	図面番号	9
会 社 名			
事業所名	九州農政局　喜界島農業水利事業所		

撤去復旧図（1/2）

S=1:500

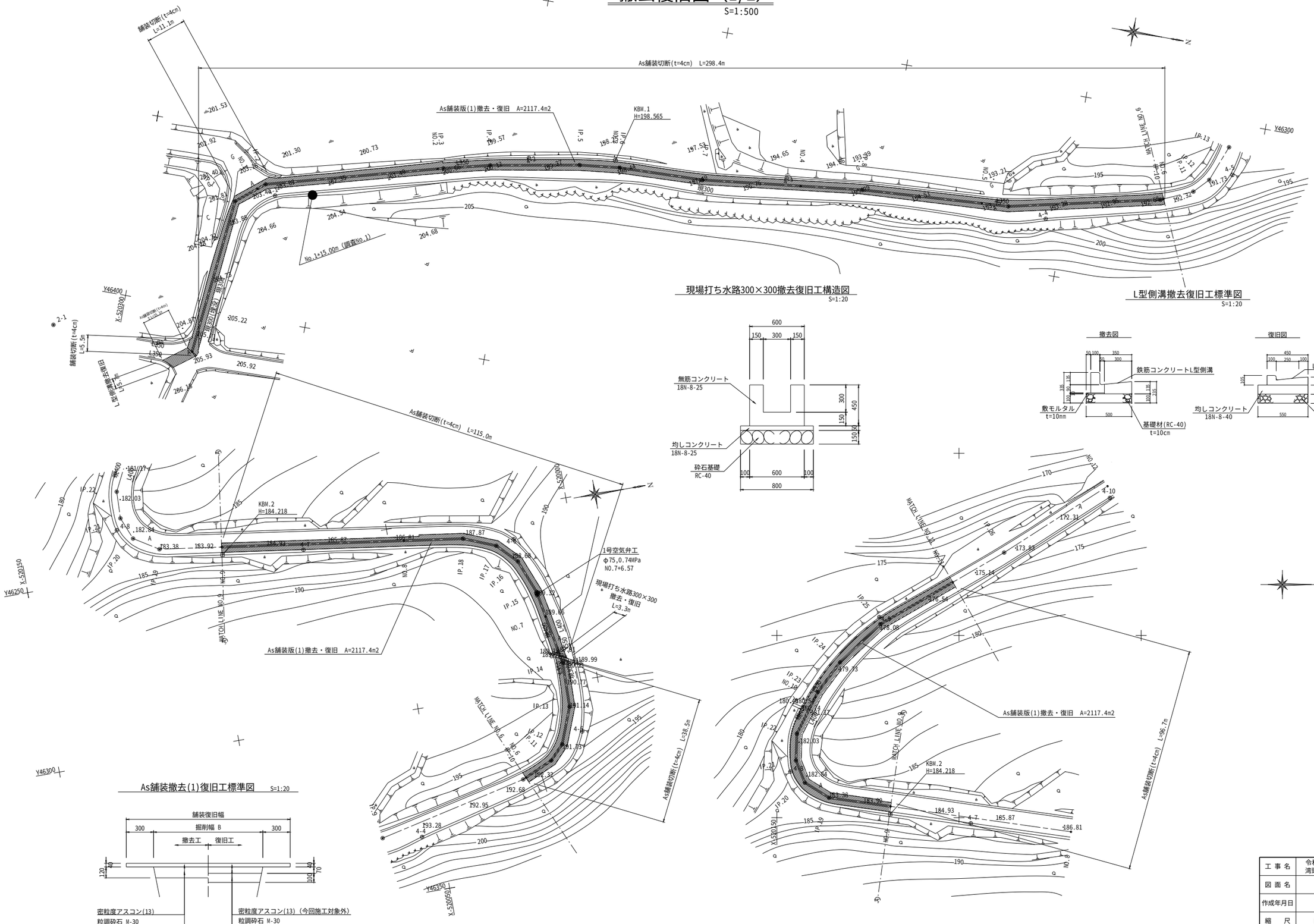

現場打ち水路300×300撤去復旧工構造図

S=1:20

L型側溝撤去復旧工標準図

S=1:20

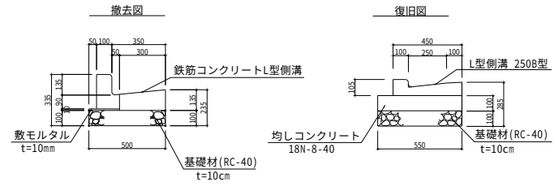

As舗装撤去(1)復旧工標準図

S=1:20

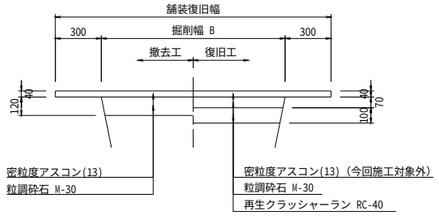

工事名	令和６年度喜界島農業水利事業 湾頭原２号幹線水路他（城久工区）工事		
図面名	撤去復旧図（1/2）		
作成年月日			
縮尺	図示	図面番号	10 - 1 / 2
会社名			
事業所名	九州農政局　喜界島農業水利事業所		

撤去復旧図（2/2）

S=1:500

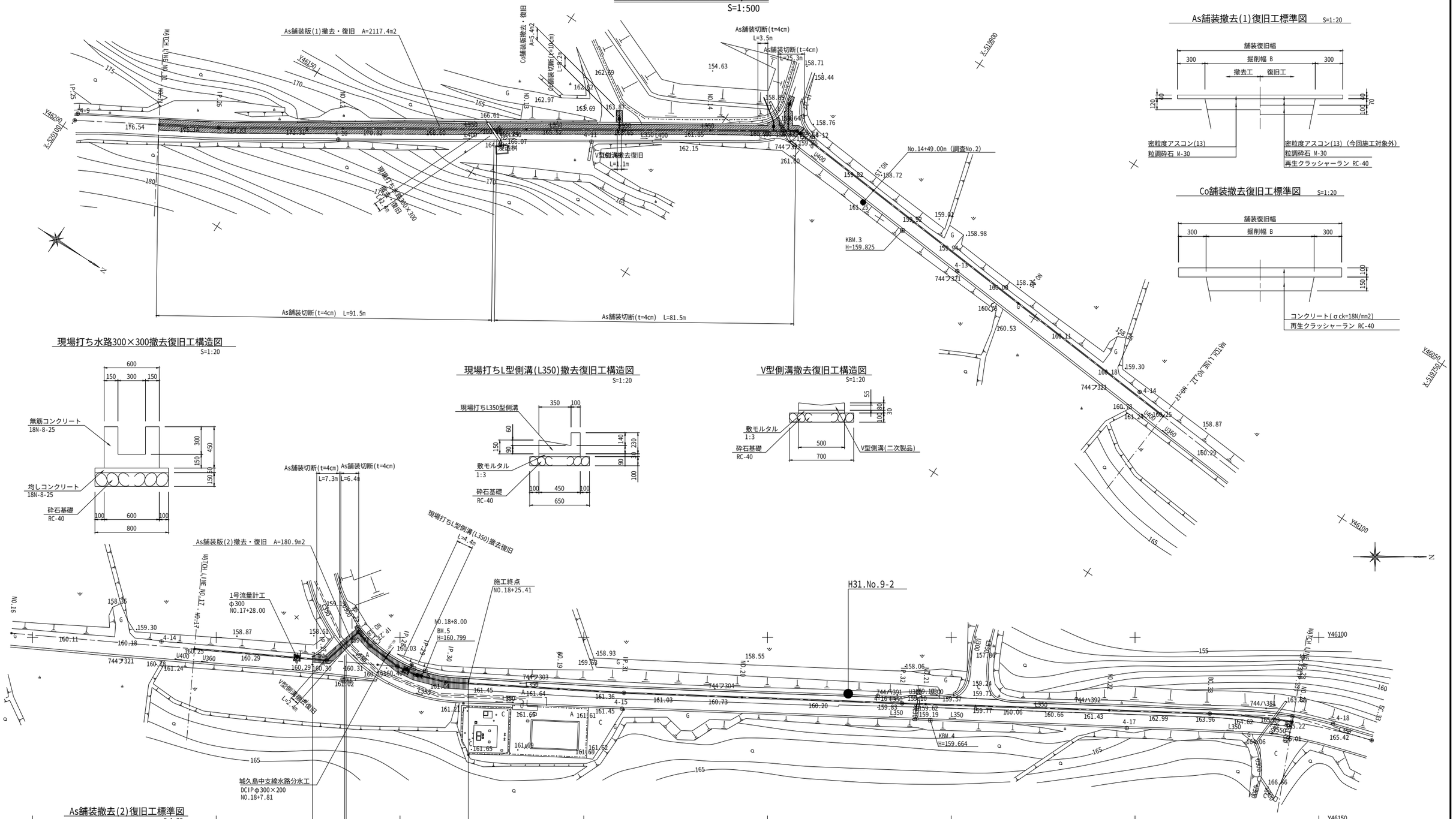

As舗装撤去(1)復旧工標準図

S=1:20

Co舗装撤去復旧工標準図

S=1:20

現場打ち水路300×300撤去復旧工構造図

S=1:20

現場打ちL型側溝(L350)撤去復旧工構造図

S=1:20

V型側溝撤去復旧工構造図

S=1:20

As舗装撤去(2)復旧工標準図

S=1:20

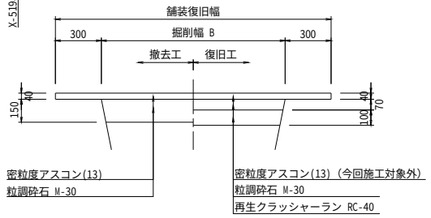

工事名	令和６年度喜界島農業水利事業 湾頭原２号幹線水路他（城久工区）工事		
図面名	撤去復旧図（2/2）		
作成年月日			
縮尺	図示	図面番号	10 - 2 / 2
会社名			
事業所名	九州農政局　喜界島農業水利事業所		

横断暗渠保護工構造図

S=1:20

縦 断 面 図

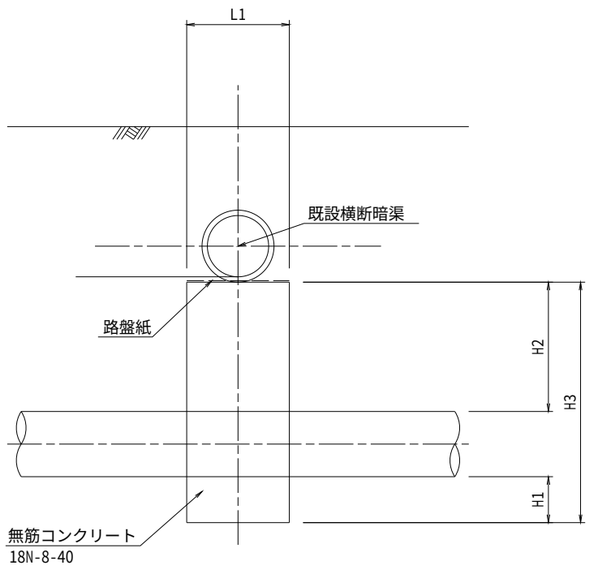

断 面 図

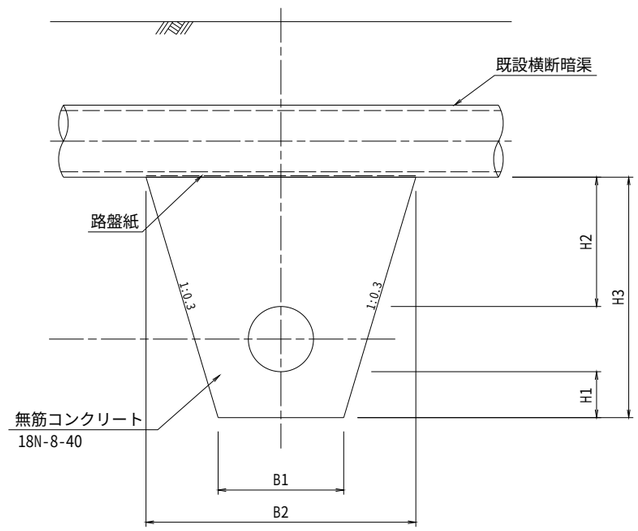

巻立コンクリート寸法表

	測 点	横断暗渠	コンクリート材料	巻立コンクリート寸法(mm)						備考
				H1	H2	H3	B1	B2	L1	
横断暗渠保護(1)	NO.14+22.74	HPφ400	18N-8-40	300	844	1,570	820	1,762	670	路盤紙有
横断暗渠保護(2)	IP.27-1+6.94	DCIP100	18N-8-40	300	186	809	720	1,205	314	路盤紙有
横断暗渠保護(3)	IP.27-1+7.38	DCIP150	18N-8-40	300	155	778	720	1,187	365	路盤紙有
横断暗渠保護(4)	IP.27-1+9.28	VPφ75	18N-8-40	300	717	1,340	720	1,524	289	路盤紙有

工 事 名	令和６年度喜界島農業水利事業 湾頭原２号幹線水路他（城久工区）工事		
図 面 名	横断暗渠保護工構造図		
作成年月日			
縮 尺	S=1:20	図面番号	11
会 社 名			
事業所名	九州農政局　喜界島農業水利事業所		