標準断面図(1/10)

標準区画

S=1:600

平 面 図

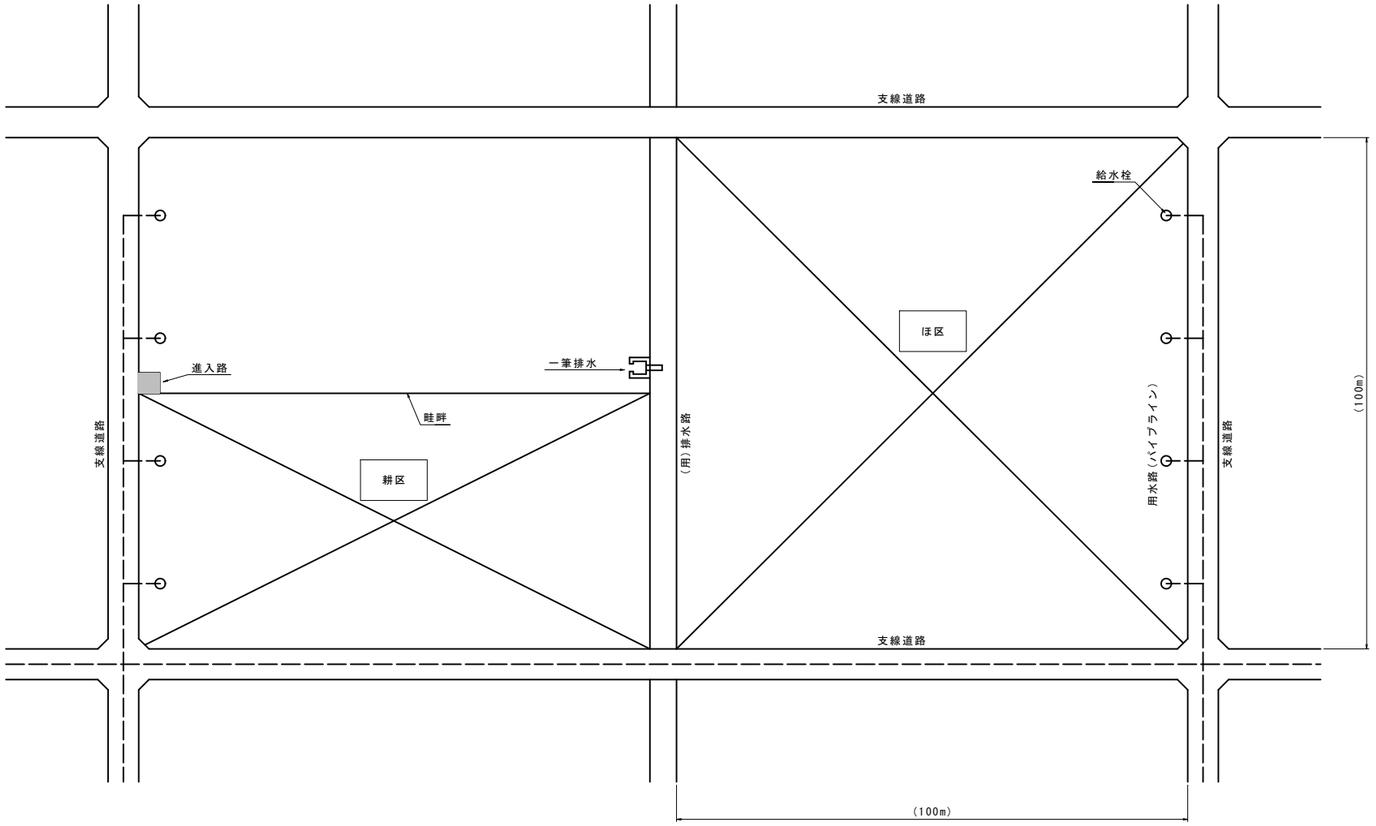

断 面 図

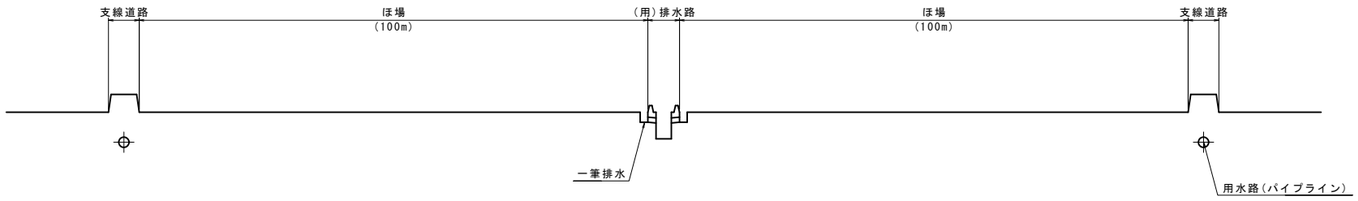

注1) 進入路は「1箇所/耕区」に設置する。
注2) 給水栓は「1箇所/30a」の割合で設置する。
注3) 一筆排水は「1箇所/30a」割合で設置する。
注4) 進入路-給水栓-一筆排水工の詳細位置は、地権者へ聞き取りの上決定する。

工事名	令和6年度　宇城農地整備事業 亀松工区区画整理 (その2) 工事		
図面名	標準断面図(1/10)		
作成年月日			
縮　尺	S=1:600	図面番号	9 - 1 / 10
会社名			
事業所名	九州農政局宇城農地整備事業所		

標準断面図(2/10)

道　路
S=1:50

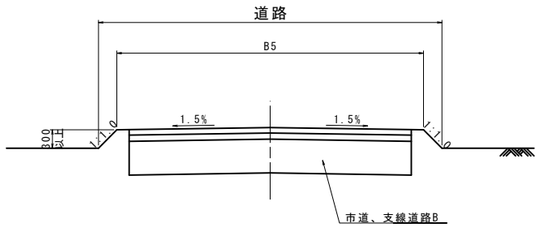

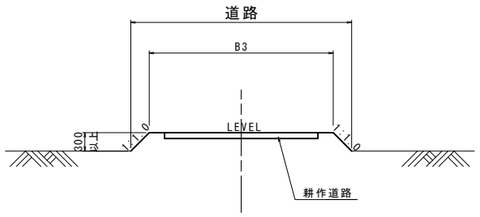

道路+水路(田面排水+暗渠排水+貯留)
S=1:50

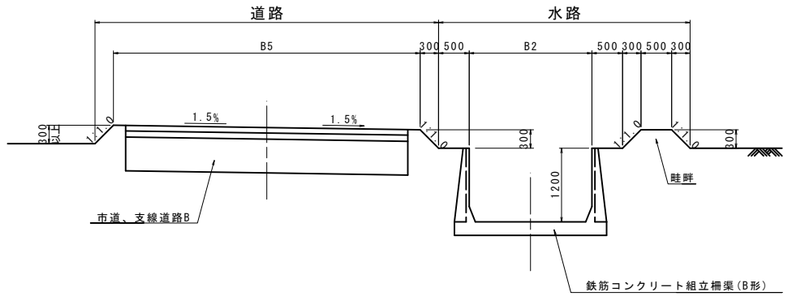

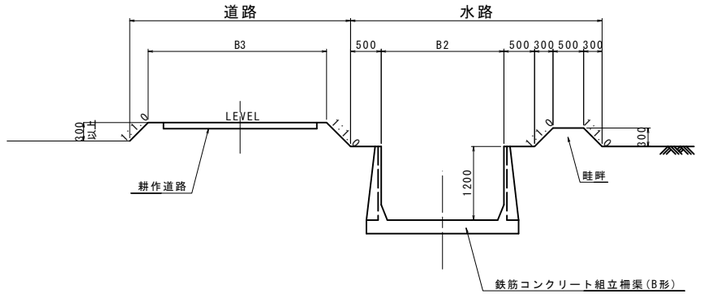

水　路
S=1:50

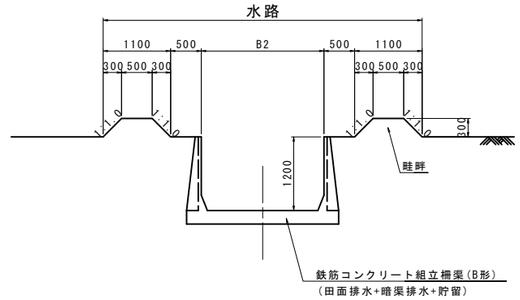

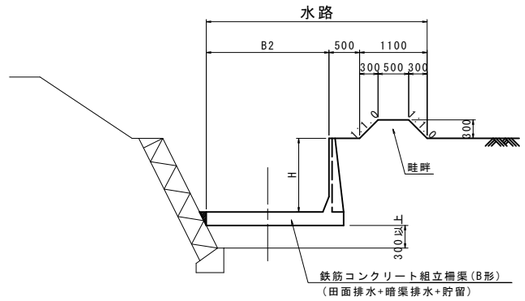

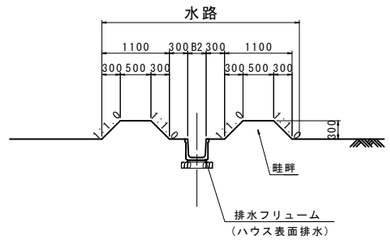

道路+水路(ハウス表面排水)
S=1:50

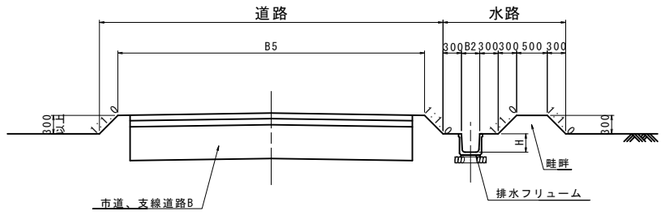

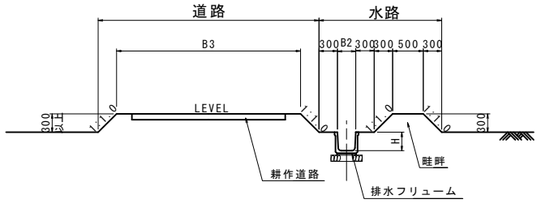

法　面　工
S=1:50

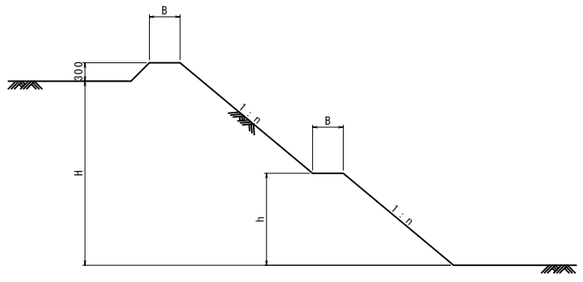

法面工　寸法表

H	n	小段(m)		備　考
		B	h	
1.5m以下	1.0	−	−	
1.51～2.50m	1.2	−	−	
2.51～3.50m	1.5	0.5	H/2	

注) 整地、用水路、道路、盛土に適用する。
　　切土区間の場合、土質によって変更する。

※上記寸法を標準とし、これにより難い場合は発注者と協議するものとする。

畦　畔
S=1:20

300型
耕区境界

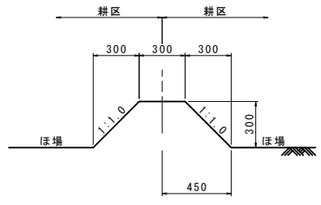

500型
水路と区画境界

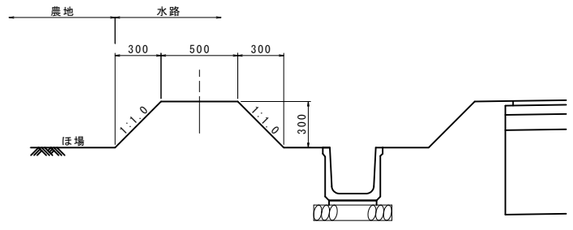

工事名	令和6年度　宇城農地整備事業 亀松工区区画整理（その2）工事		
図面名	標準断面図(2/10)		
作成年月日			
縮　尺	図　示	図面番号	9 − 2 / 10
会社名			
事業所名	九州農政局宇城農地整備事業所		

標準断面図（3/10）

支線道路B(市道)
S=1:50

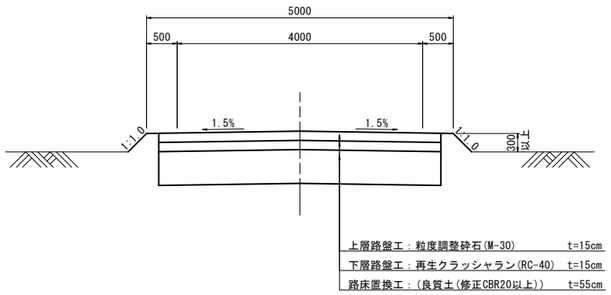

支線道路B(里道)
S=1:50

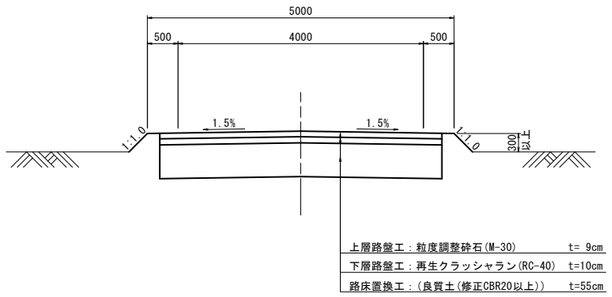

耕作道路
S=1:50

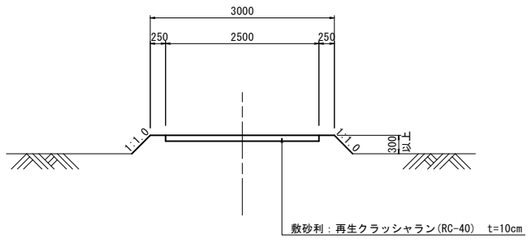

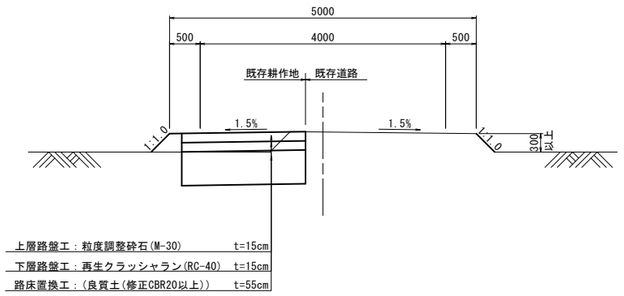

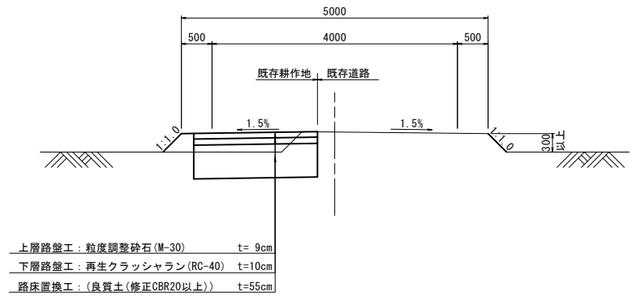

路肩詳細図
S=1:20

支線道路B(市道)

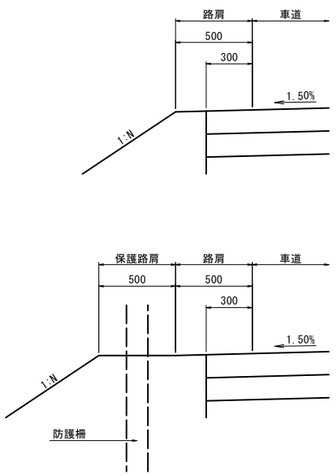

支線道路B(里道)

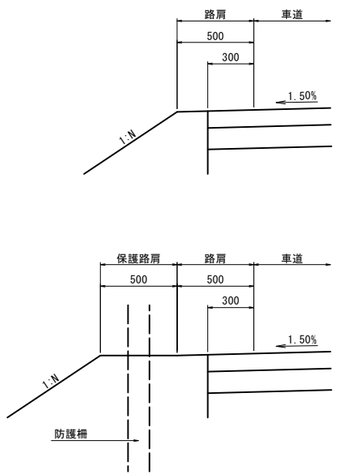

隅角部標準図
S=1:50

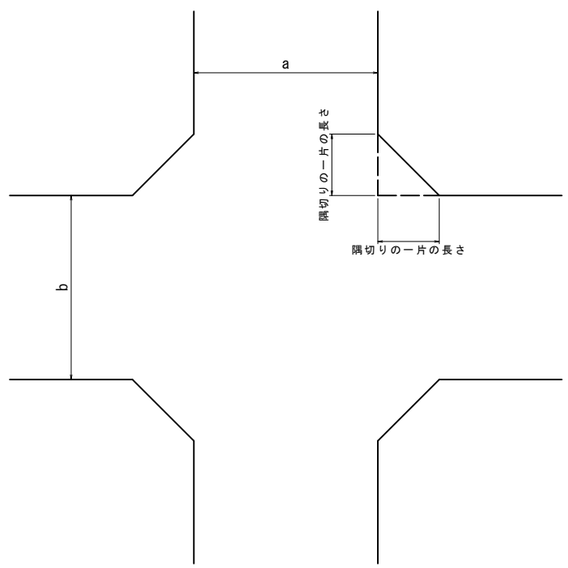

隅切りの一辺の長さ(m)

道路区分	道路種類	幅員		道路区分	道路種類	幅員		一辺隅切り
支線道路B	(市道舗装)	4.0m	*	支線道路B	(市道舗装)	4.0m	=	2.12m
				支線道路B	(市道舗装)	4.0m	=	1.0m
				支線道路B	(農道-里道)	4.0m	=	1.0m
				支線道路B	(改良区道路)	4.0m	=	1.0m
				耕作道路	(市道砂利)	3.0m	=	1.5m
				耕作道路	(改良区道路)	3.0m	=	1.5m
支線道路B	(農道-里道)	4.0m	*	支線道路B	(農道-里道)	4.0m	=	1.0m
				支線道路B	(改良区道路)	4.0m	=	1.0m
				耕作道路	(市道砂利)	3.0m	=	1.5m
				耕作道路	(改良区道路)	3.0m	=	1.5m
支線道路B	(改良区道路)	4.0m	*	耕作道路	(市道砂利)	3.0m	=	1.5m
				耕作道路	(改良区道路)	3.0m	=	1.5m
耕作道路	(市道砂利)	3.0m	*	耕作道路	(市道砂利)	3.0m	=	2.0m
				耕作道路	(改良区道路)	3.0m	=	2.0m
耕作道路	(改良区道路)	3.0m	*	耕作道路	(改良区道路)	3.0m	=	2.0m

※地区外用地や構造物等により隅切りを確保できない箇所については、個別に協議し決定する。

工事名	令和6年度　宇城農地整備事業 亀松工区区画整理（その2）工事		
図面名	標準断面図(3/10)		
作成年月日			
縮　尺	図　示	図面番号	9 - 3 / 10
会社名			
事業所名	九州農政局宇城農地整備事業所		

標準断面図(4/10)

鉄筋コンクリート組立柵渠(B形)

S=1:30

平面図

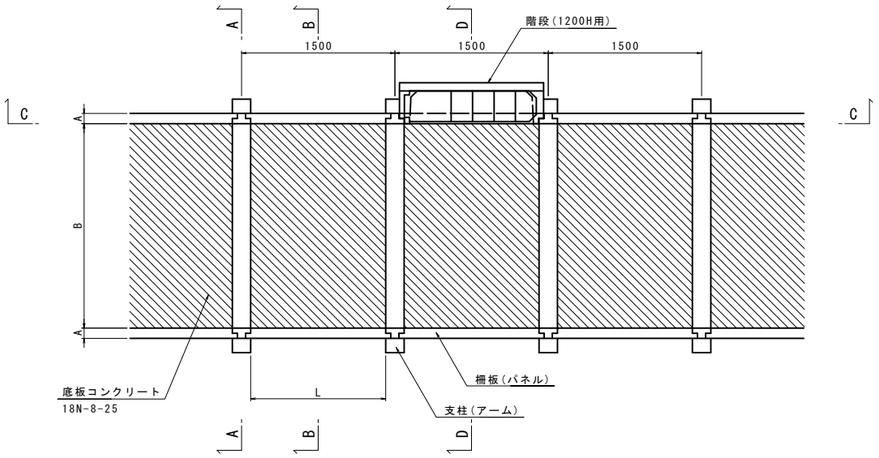

C-C断面

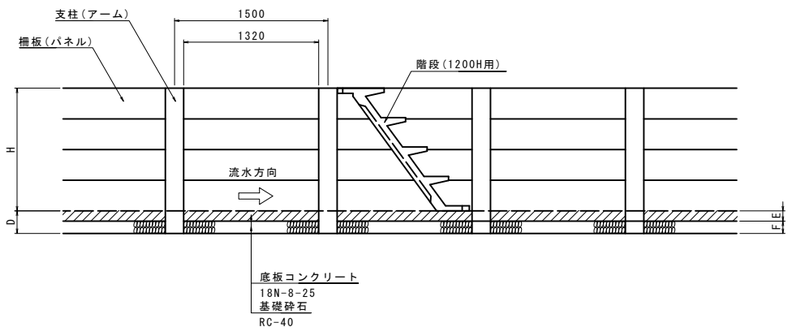

A-A断面

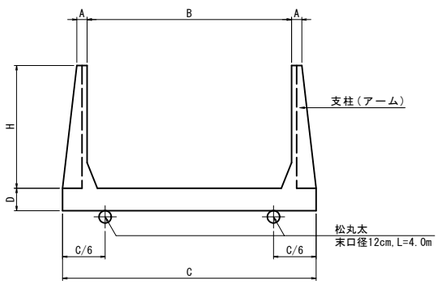

B-B断面

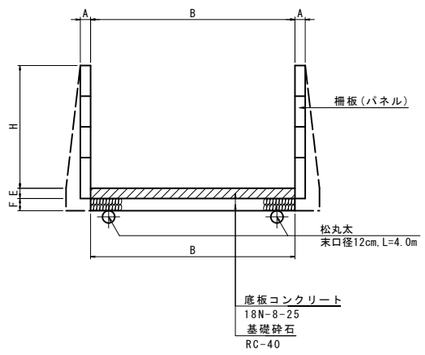

D-D断面

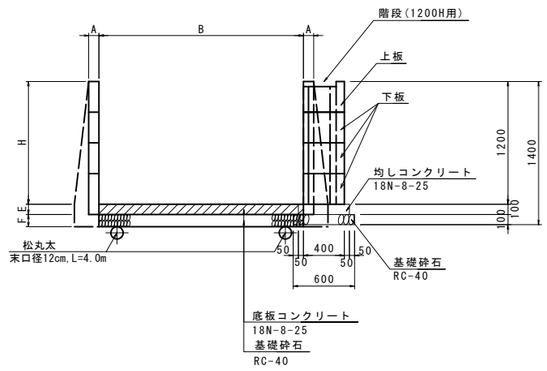

鉄筋コンクリート組立柵渠(B形)　寸法表

呼び名	寸　法(mm)								1組当たり数量				
										柵板(両側)			
	A	B	C	D	E	F	H	L	支柱	300切欠	400切欠	300	200
2000*1200H	100	2000	2480	220	100	120	1200	1320	1個	−	2枚	6枚	−
5000*1200H	100	5000	5480	220	100	120	1200	1320	1個	−	2枚	6枚	−

鉄筋コンクリート組立柵渠階段(B形)　寸法表

呼び名	寸　法(mm)								1組当たり数量							
										柵板(両側)				階段			
	A	B	C	D	E	F	H	L	支柱	300切欠	400切欠	300	200	1200H用	1500H用	階段下板	階段上板
2000*1200H	100	2000	2480	220	100	120	1200	1320	1個	−	1枚	3枚	−	1枚	−	3枚	1枚
5000*1200H	100	5000	5480	220	100	120	1200	1320	1個	−	1枚	3枚	−	1枚	−	3枚	1枚

階段(1200H用)詳細図

S=1:30

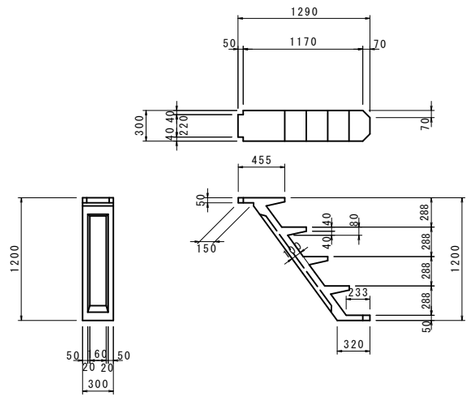

階段下板詳細図

S=1:30

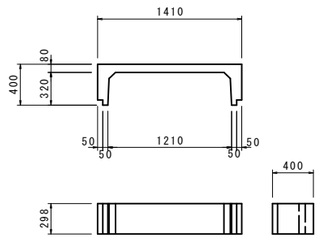

階段上板詳細図

S=1:30

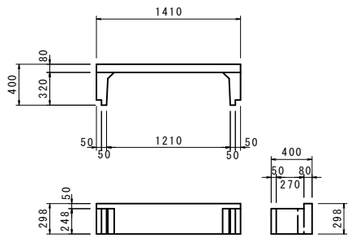

胴木継手詳細図

S=1:10

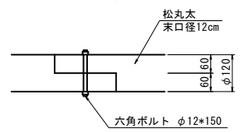

工事名	令和6年度　宇城農地整備事業 亀松工区区画整理（その2）工事		
図面名	標準断面図(4/10)		
作成年月日			
縮　尺	S=1:30	図面番号	9 − 4 / 10
会社名			
事業所名	九州農政局宇城農地整備事業所		

標準断面図(5/10)

進入路工

S=1:50

進入路1号

ほ場部

支線道路B

平　面　図

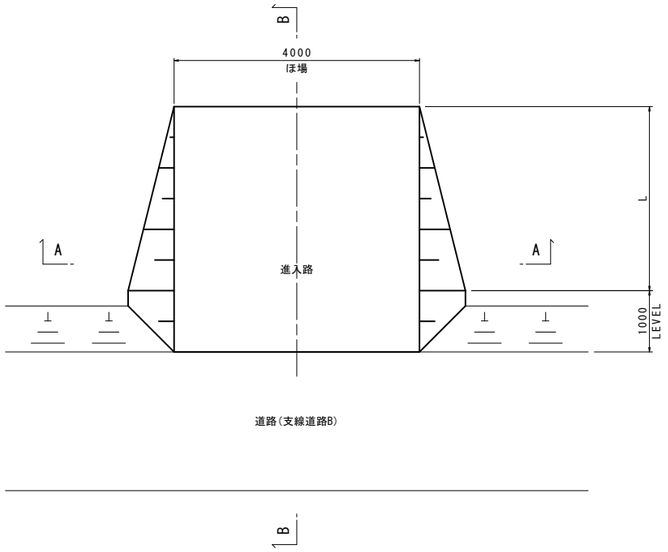

A-A断面図

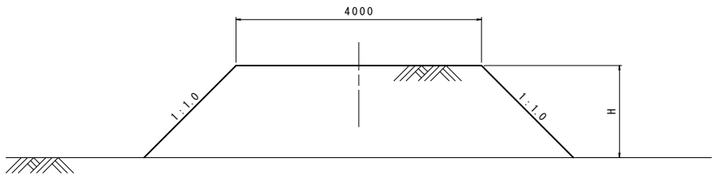

B-B断面図

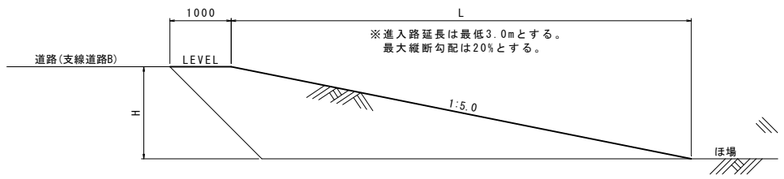

工事名	令和6年度　宇城農地整備事業 亀松工区区画整理（その2）工事		
図面名	標準断面図(5/10)		
作成年月日			
縮　尺	S=1:50	図面番号	9 - 5 / 10
会社名			
事業所名	九州農政局宇城農地整備事業所		

標準断面図(6/10)

一筆排水工
S=1:30

平面図

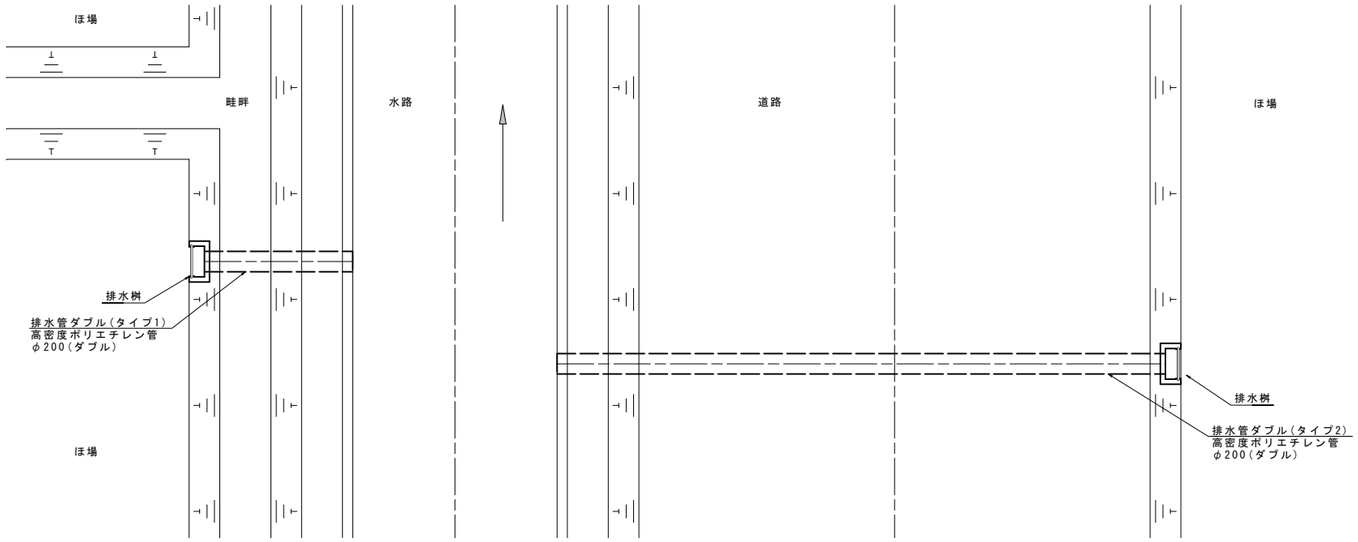

断面図

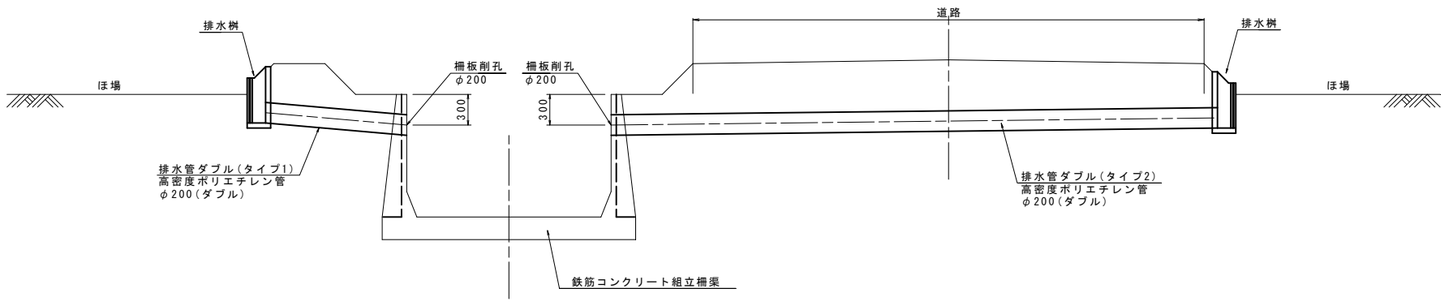

排水桝(参考図)
S=1:10

平面図

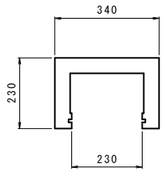

正面図

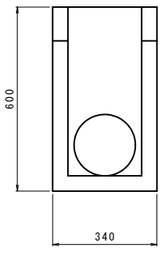

側面図

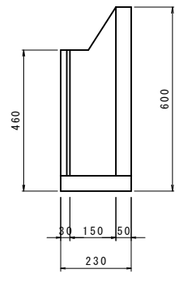

ボックスカルバート
S=1:30

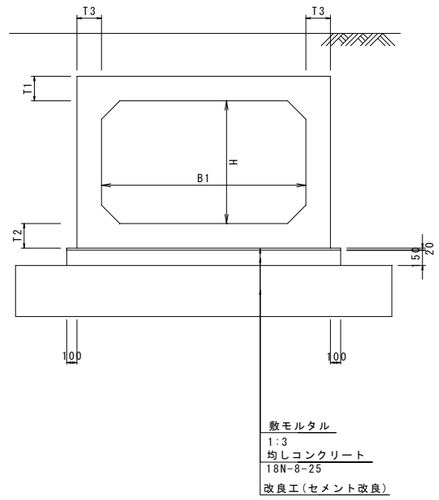

ボックスカルバート　寸法表

呼び名	寸　法(mm)					備　考
	B1	H	t1	t2	t3	
2000*1200H	2000	1200	180	180	160	
2300*1200H	2300	1200	200	200	180	

地覆(里道)

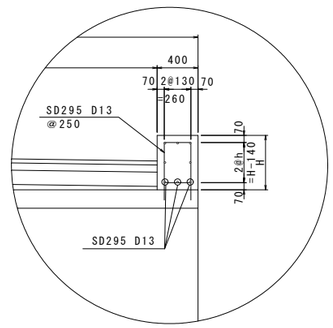

地覆詳細図
S=1:30

地覆(市道)

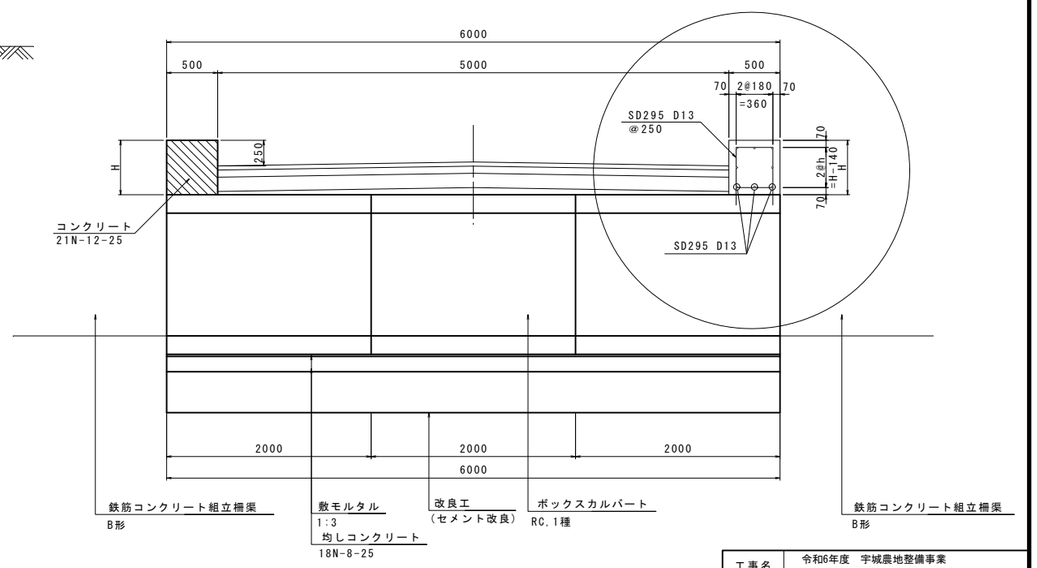

工事名	令和6年度　宇城農地整備事業 亀松工区区画整理(その2)工事		
図面名	標準断面図(6/10)		
作成年月日			
縮　尺	図　示	図面番号	9 - 6 / 10
会社名			
事業所名	九州農政局宇城農地整備事業所		

標準断面図（7/10）

（送配水管路埋設図）　S=1：15

支線道路B(里道)埋設

（アスファルト舗装）

φ75
（硬質塩化ビニール管VU）

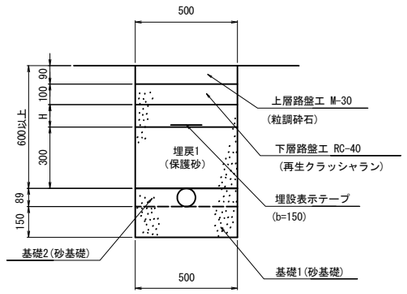

φ100
（硬質塩化ビニール管VU）

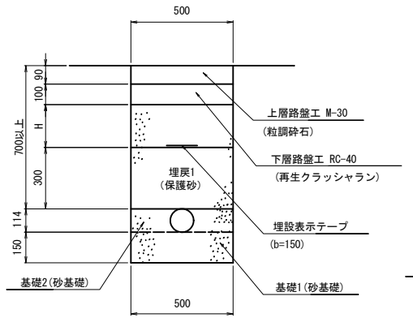

φ125
（硬質塩化ビニール管VU）

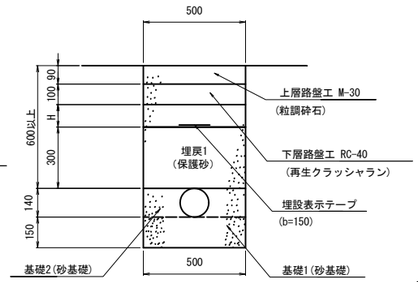

φ150
（硬質塩化ビニール管VU）

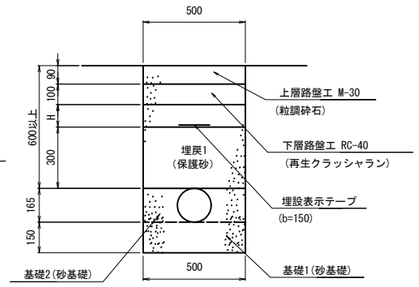

工 事 名	令和5年度　宇城農地整備事業 亀松工区区画整理（その2）工事		
図 面 名	標準断面図（7/10） （送配水管路埋設図）		
作成年月日			
縮　尺	S=1:15	図面番号	9 － 7 / 10
会 社 名			
事業所名	九州農政局宇城農地整備事業所		

標準断面図(8/10)

S=1:10

（制水弁・排泥工・空気弁標準図）

制水弁標準図

φ75～150　土被りH=600mm

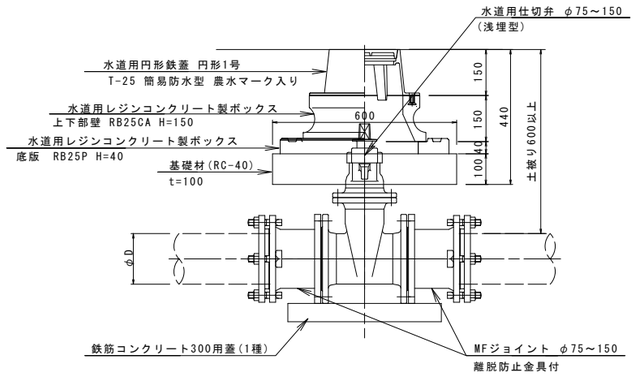

亀尾13号用水路 制水弁

名　称	規　格	単位	数量
水道用仕切弁(浅埋型)	φ125	基	1
水道用円形鉄蓋	円形1号　T-25　簡易防水型	枚	1
水道用レジンコンクリート製ボックス	上下部壁　RB25CA　H=150	個	1
水道用レジンコンクリート製ボックス	底版　RB25P　H=40	個	1
MFジョイント	φ125　離脱防止金具付	個	2
鉄筋コンクリート蓋	300用　1種	枚	1
基礎材	RC-40	m2	0.36

排泥工標準図

（本管口径）（排泥口径）

φ75*φ75　土被りH=600mm

水道用仕切弁(タイプB)

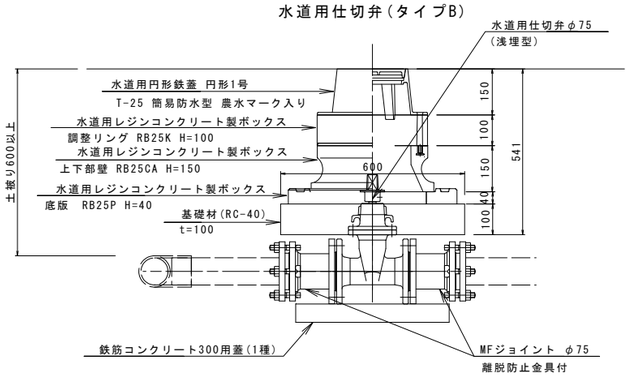

亀尾13号用水路 排泥工

名　称	規　格	単位	数量
水道用仕切弁(浅埋型)	φ75	基	1
水道用円形鉄蓋	円形1号　T-25　簡易防水型	枚	1
水道用レジンコンクリート製ボックス	調整リング　RB25K　H=100	個	1
水道用レジンコンクリート製ボックス	上下部壁　RB25CA　H=150	個	1
水道用レジンコンクリート製ボックス	底版　RB25P　H=40	個	1
MFジョイント	φ75　離脱防止金具付	個	2
鉄筋コンクリート蓋	300用　1種	枚	1
基礎材	RC-40	m2	0.36

空気弁標準図

水路横断部

φ150～φ250

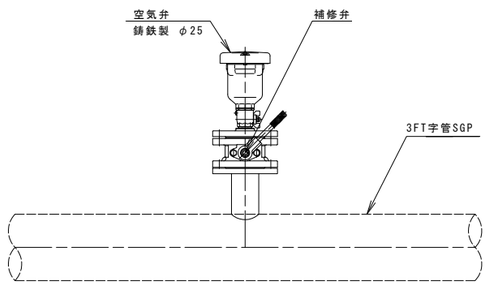

※水路横断工詳細図にて計上

工事名	令和6年度　宇城農地整備事業 亀松工区区画整理（その2）工事		
図面名	標準断面図(8/10) （制水弁・排泥工・空気弁標準図）		
作成年月日			
縮　尺	S=1:10	図面番号	9 - 8 / 10
会社名			
事業所名	九州農政局宇城農地整備事業所		

標準断面図(9/10)

(排泥工標準図)

平面図

S=1:20

タイプ2

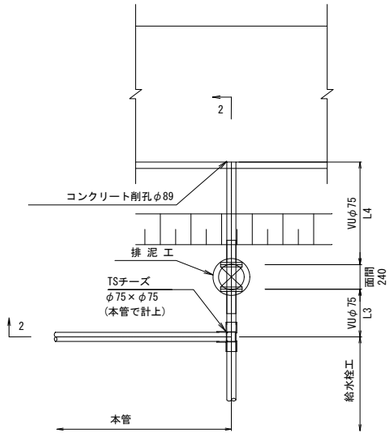

断面図

S=1:20

2-2断面

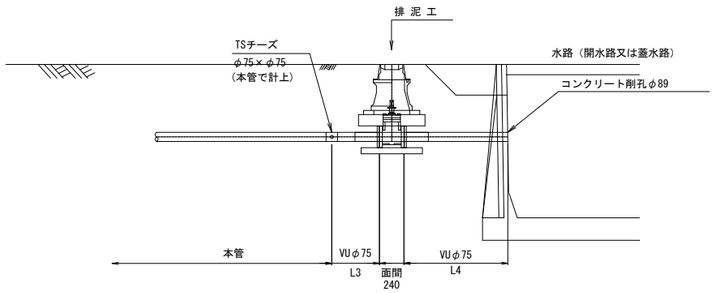

材 料 表

路線名	φD	排泥弁タイプ	排水先水路	数 量				備 考
				L3	L4	VUφ75合計	コンクリート削孔	
亀尾13号用水路 排泥工	φ75	タイプ2	亀尾16号用排水路	1.5m	2.0m	3.5m	φ89, 1本	

工 事 名	令和5年度 宇城農地整備事業 亀松工区区画整理（その2）工事		
図 面 名	標準断面図(9/10) (排泥工標準図)		
作成年月日			
縮 尺	S=1:20	図面番号	9 - 9/10
会 社 名			
事業所名	九州農政局宇城農地整備事業所		

標準断面図（10/10）

S=1：7

（給水栓工標準図）

農水管用-<ノンダストアングル　バルブ型　>(回転可)

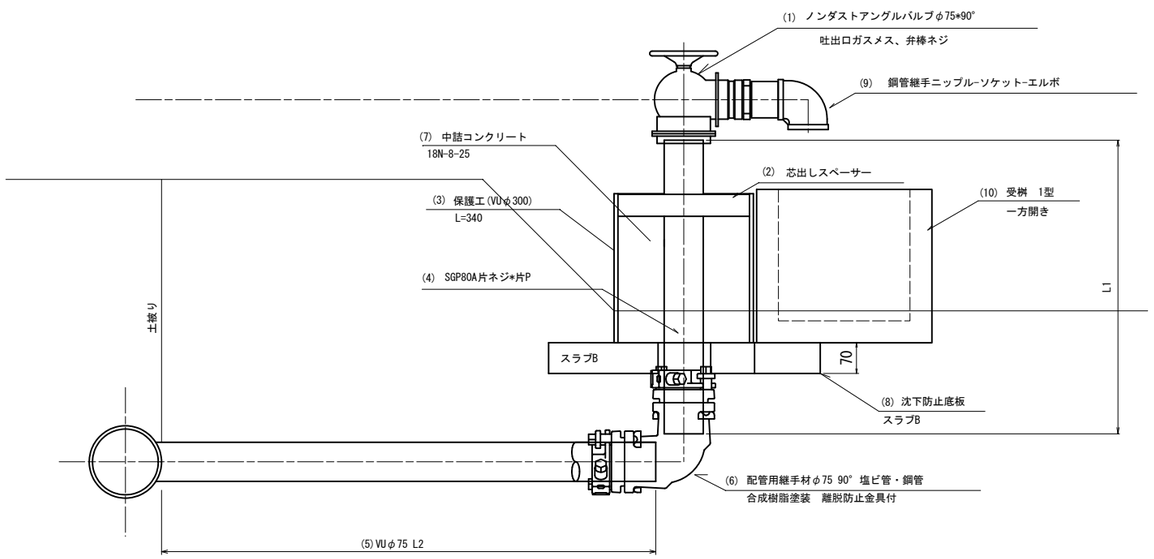

1箇所当たり

番号	品名	規格	数量
(1)	ノンダストアングルバルブφ75×90°	吐出口ガスメス、弁棒ネジ	1 個
(2)	芯出しスペーサー	Φ300用*Φ90*50L*5t	1 個
(3)	保護工(VUφ300)	VUパイプΦ300 L=340	0.34 m
(4)	SGP	80A片ネジ*片P	L1 m
(5)	塩ビ管(VU管)	φ75	L2 m
(6)	配管用継手材	φ75*90° 塩ビ管・鋼管 離脱防止金具付 合成樹脂塗装	1 個
(7)	中詰コンクリート	18N-8-25	0.02 m3
(8)	沈下防止底板	スラブB	1 個
(9)	鋼管継手	ニップル-ソケット-エルボ	1 個
(10)	受 桝	1型 一方開き	1 個

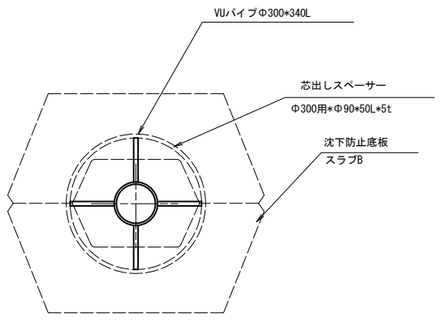

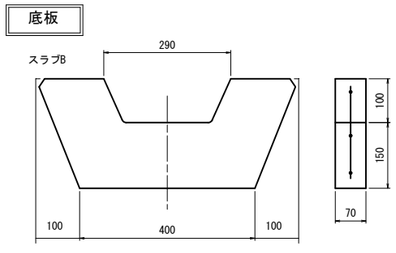

工 事 名	令和6年度 宇城農地整備事業 亀松工区区画整理（その2）工事		
図 面 名	標準断面図（10/10） (給水栓工標準図)		
作成年月日			
縮 尺	S=1:7	図面番号	9 - 10 / 10
会 社 名			
事業所名	九州農政局宇城農地整備事業所		

横断暗渠工計画図

9号横断暗渠工

平　面　図
S=1:200

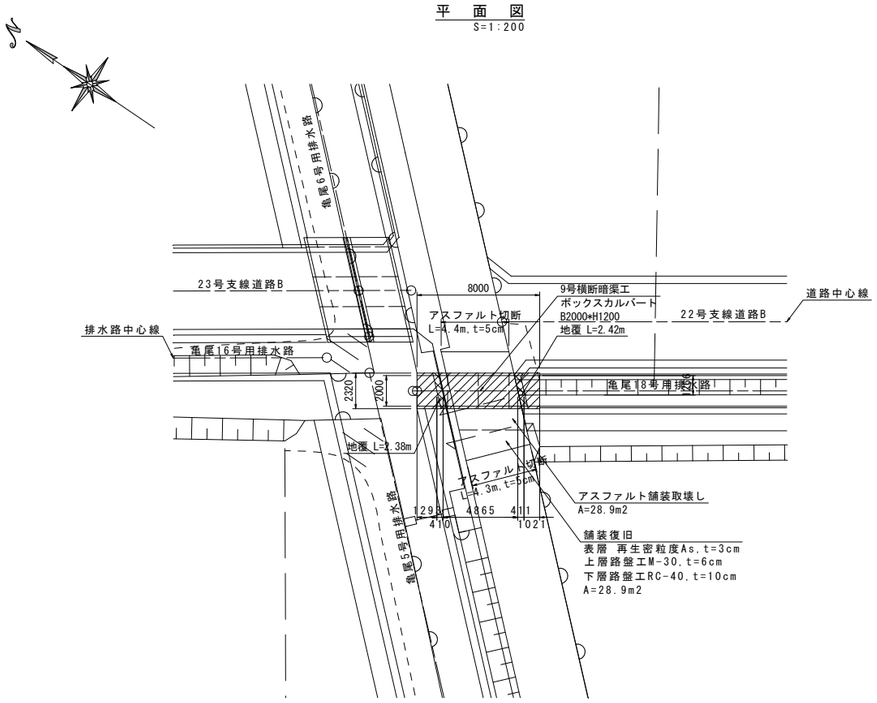

側　面　図
S=1:50

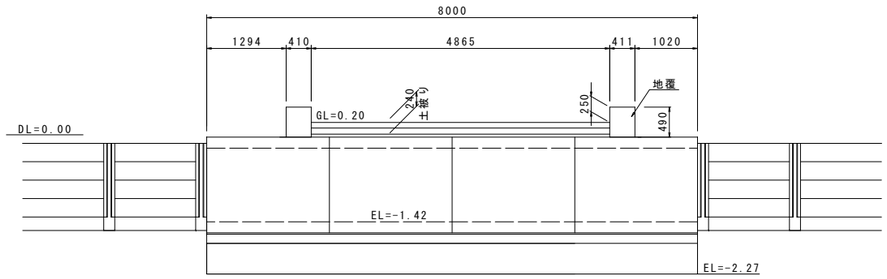

暗　渠　断　面　図
S=1:50

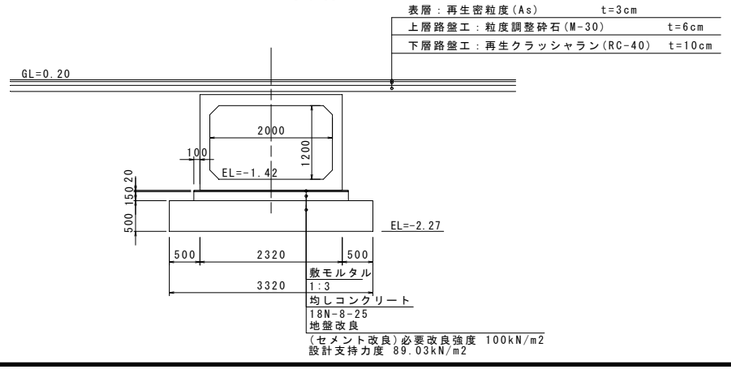

10号横断暗渠工

平　面　図
S=1:200

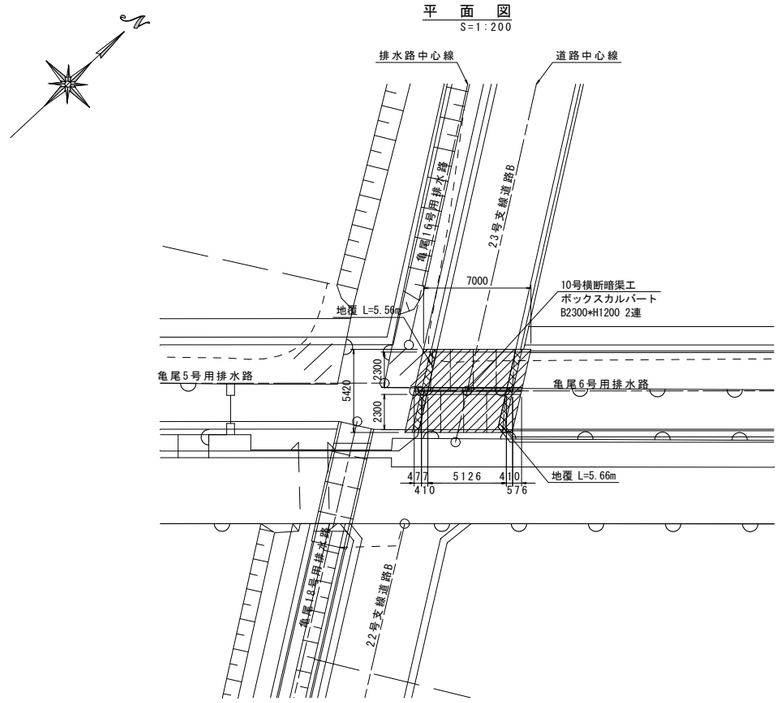

側　面　図
S=1:50

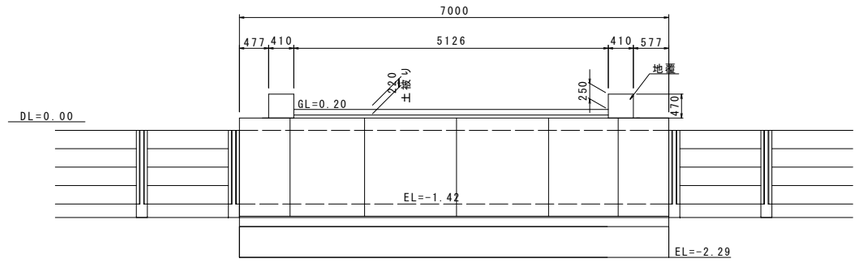

暗　渠　断　面　図
S=1:50

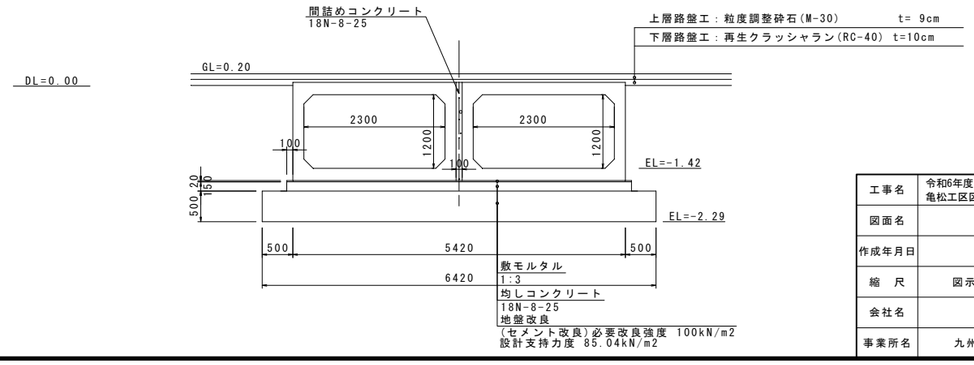

工事名	令和6年度　宇城農地整備事業 亀松工区区画整理（その2）工事		
図面名	横断暗渠工計画図		
作成年月日			
縮　尺	図示	図面番号	10
会社名			
事業所名	九州農政局宇城農地整備事業所		

合流工構造図

亀尾7号合流工

平　面　図
S=1:200

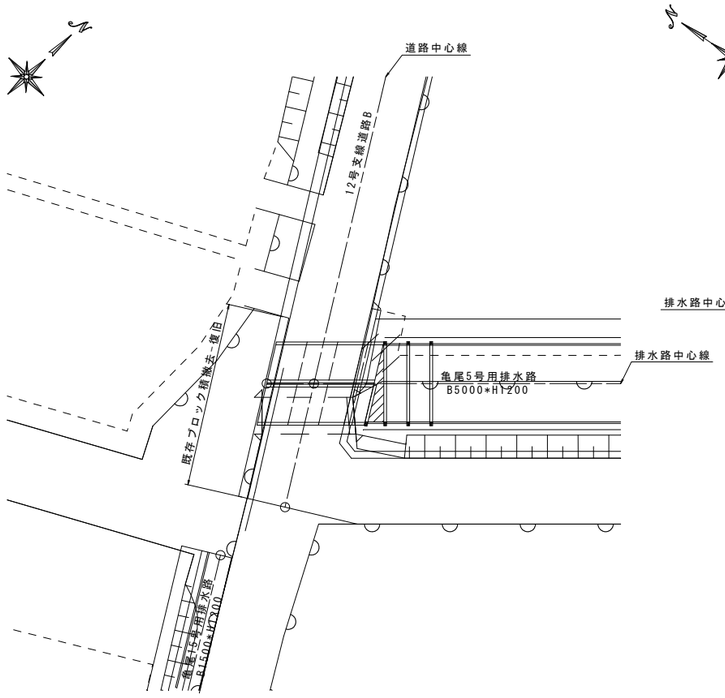

亀尾8号合流工

平　面　図
S=1:200

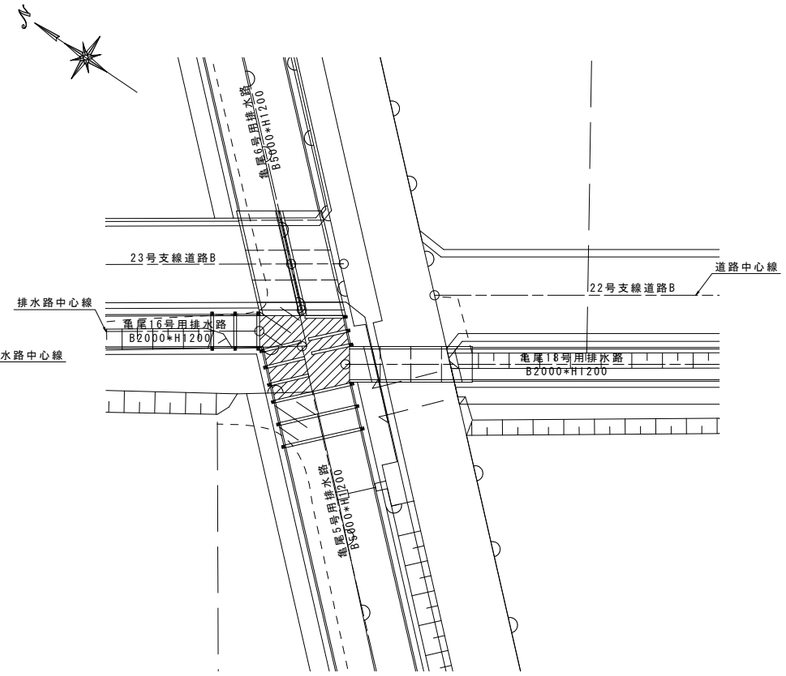

L型柵工枠

呼び名	寸　法(mm)						
	A	B	C	D	E	F	H
2500*1200H	100	2500	2740	220	100	120	1200

標準断面図
S=1:30

L型柵工枠部

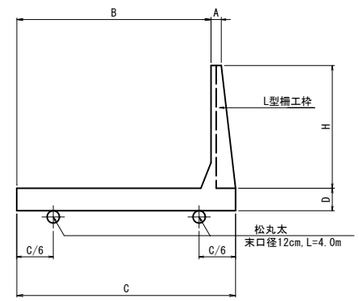

拡　大　図
S=1:100

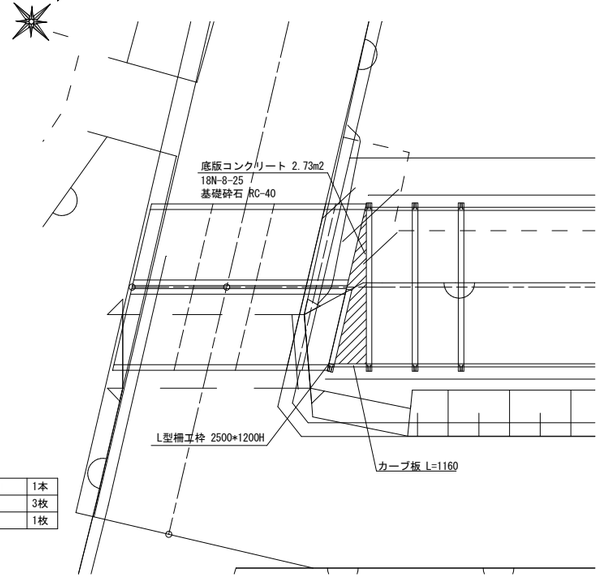

L型柵工枠	2500*1200H	1本
カーブ板　上	298*1160	3枚
カーブ板　下	398*1160	1枚

拡　大　図
S=1:100

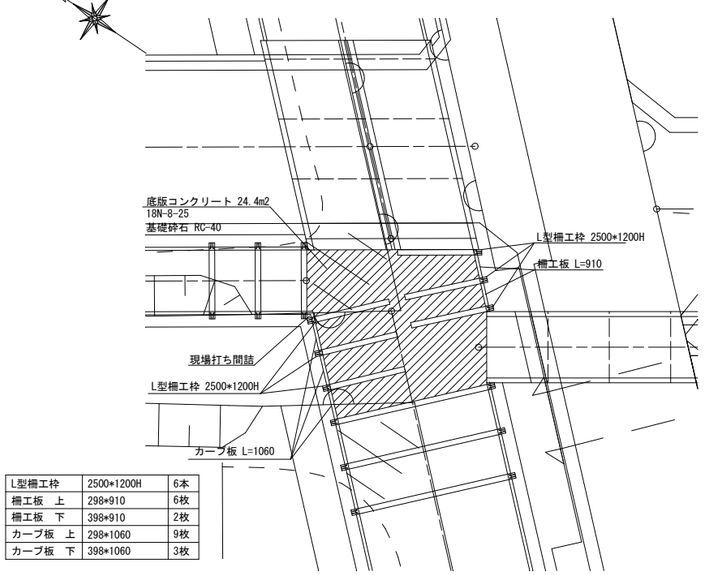

L型柵工枠	2500*1200H	6本
柵工板　上	298*910	6枚
柵工板　下	398*910	2枚
カーブ板　上	298*1060	9枚
カーブ板　下	398*1060	3枚

柵工板-カーブ板部

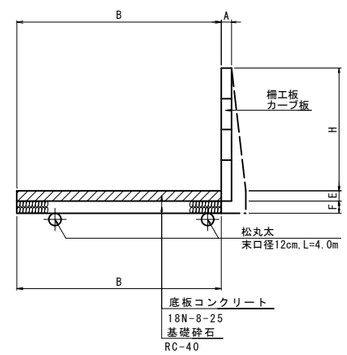

工事名	令和6年度　宇城農地整備事業 亀松工区区画整理（その2）工事		
図面名	合流工構造図		
作成年月日			
縮　尺	図　示	図面番号	11
会社名			
事業所名	九州農政局宇城農地整備事業所		

指定仮設図

（現況水路取付工）

9号横断暗渠工

平　面　図
S=1:200

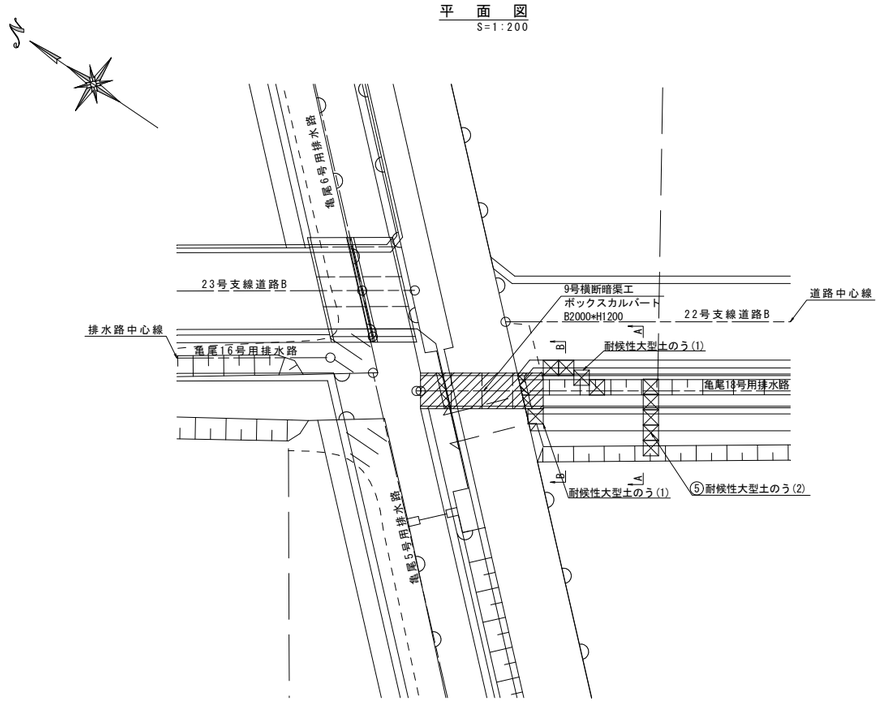

A-A断面図
S=1:50

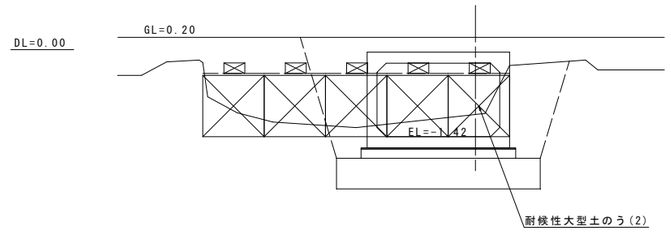

B-B断面図
S=1:50

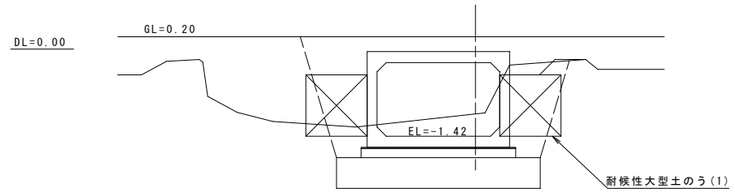

側　面　図
S=1:50

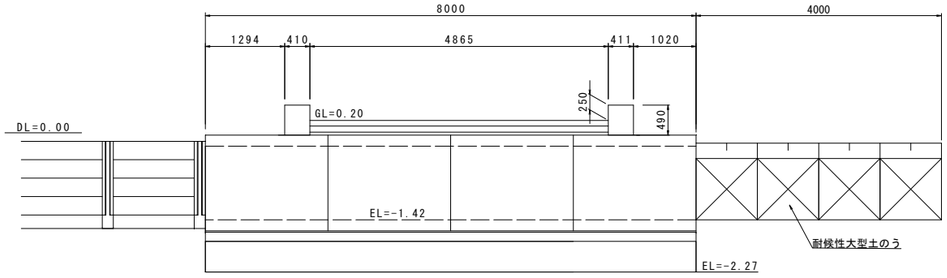

暗　渠　断　面　図
S=1:50

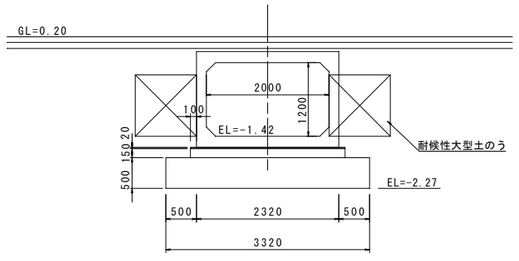

土のう締切標準図
S=1:50

耐候性大型土のう(1)

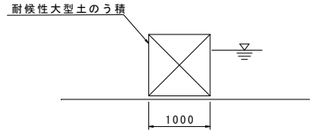

耐候性大型土のう(2)

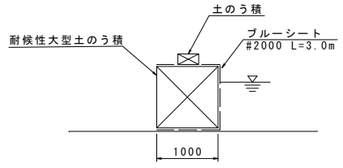

工事名	令和6年度　宇城農地整備事業 亀松工区区画整理（その2）工事		
図面名	指定仮設図 （現況水路取付工）		
作成年月日			
縮　尺	図示	図面番号	12
会社名			
事業所名	九州農政局宇城農地整備事業所		

令和６年度　宇城農地整備事業
亀松工区区画整理（その２）工事

縮小図面
（参考図面）

九州農政局　宇城農地整備事業所

令和６年度　宇城農地整備事業
亀松工区区画整理（その２）工事

図　面　目　録

図面番号	名　　称	枚数	備　　考
参1	用　排　水　路　縦　断　図	2	
参2	用　排　水　路　横　断　図	2	
参3	道　路　縦　断　図	1	
参4	道　路　横　断　図	2	
参5	送配水管路工平面縦断図	1	
参6	送　配　水　管　路　管　割　図	2	
参7	ボックスカルバート割付図	2	
参8	仮　設　計　画　図	2	
計		14	

用排水路縦断図（1/2）

【用排水路】
（亀尾5号～亀尾6号）

V=1: 100
H=1:1000

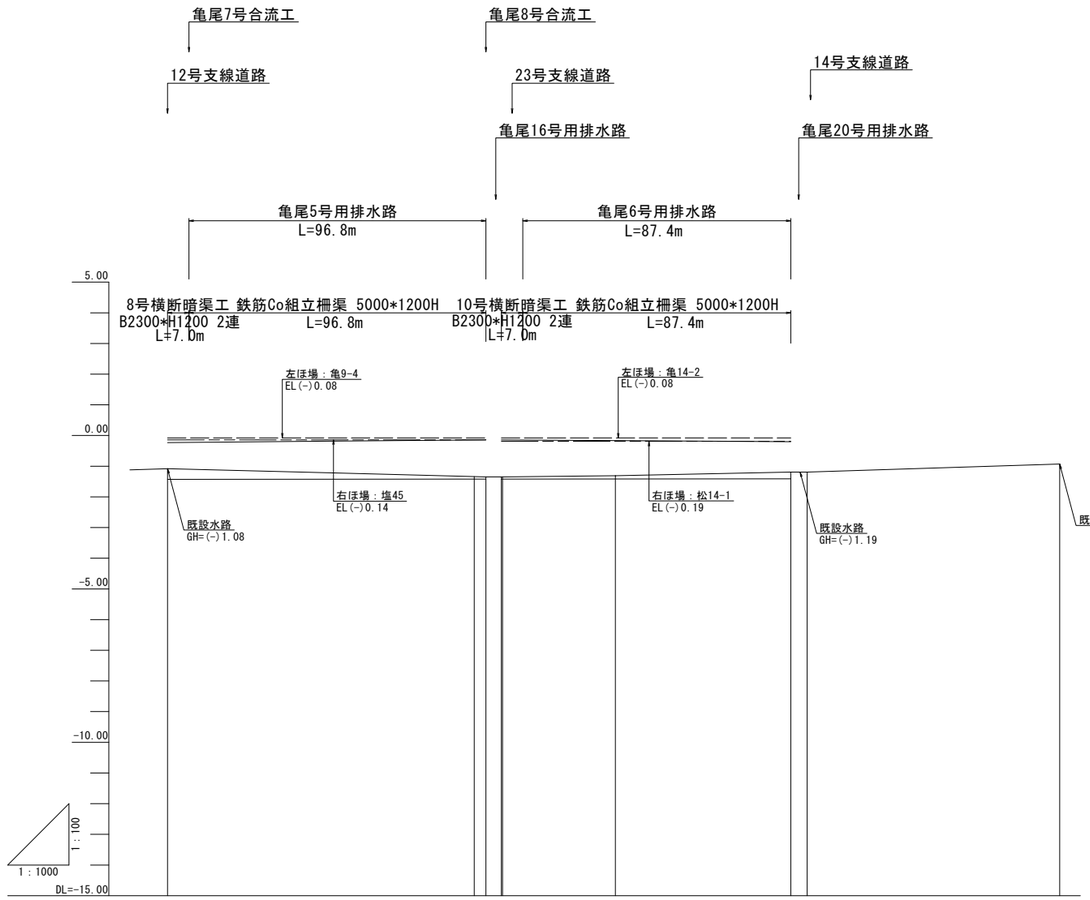

勾　配	-1.43	i=1/1153 H=0.09m L=103.8m	-1.42 -1.42	i=1/9440 H=0.01m L=94.4m	-1.41
計画高	-1.43		-1.42 -1.42 -1.42	-1.42	-1.41
地盤高	-1.08		-1.34 -1.35 -1.35 -1.35	-1.31	-1.19
追加距離	0.0		100.0 103.8 -0.4 0.0	36.8	94.0
単距離	0.0		100.0 3.8 -0.4 0.0	36.8	57.2
測　点	BP(5号)		NO.1 EP(5号) -0.4 BP(6号)	+36.8	EP(6号)

【位置図】

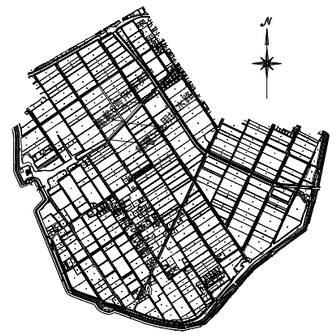

標準断面図
S=1:100

亀尾5号用排水路

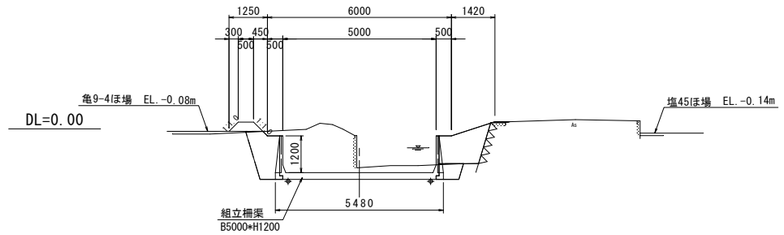

亀尾6号用排水路

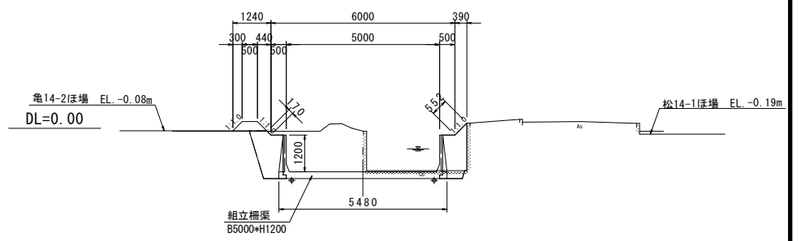

＜凡　例＞

——— ほ場標高（左側）
——— ほ場標高（右側）

※起点（南側）→終点（北側）

工事名	令和6年度　宇城農地整備事業 亀松工区区画整理（その2）工事		
図面名	用排水路縦断図（1/2） （亀尾5号～亀尾6号用排水路）		
作成年月日			
縮　尺	図　示	図面番号	参1- 1 / 2
会社名			
事業所名	九州農政局宇城農地整備事業所		

用排水路縦断図（2/2）

【用排水路】
（亀尾16号）

V=1: 100
H=1:1000

【位置図】

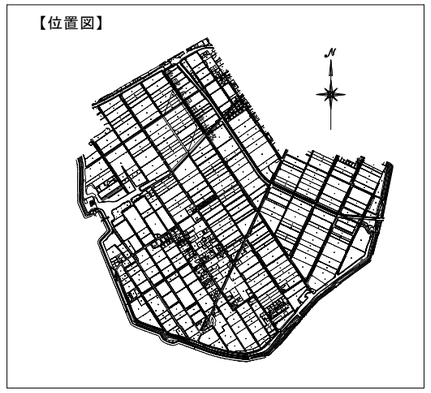

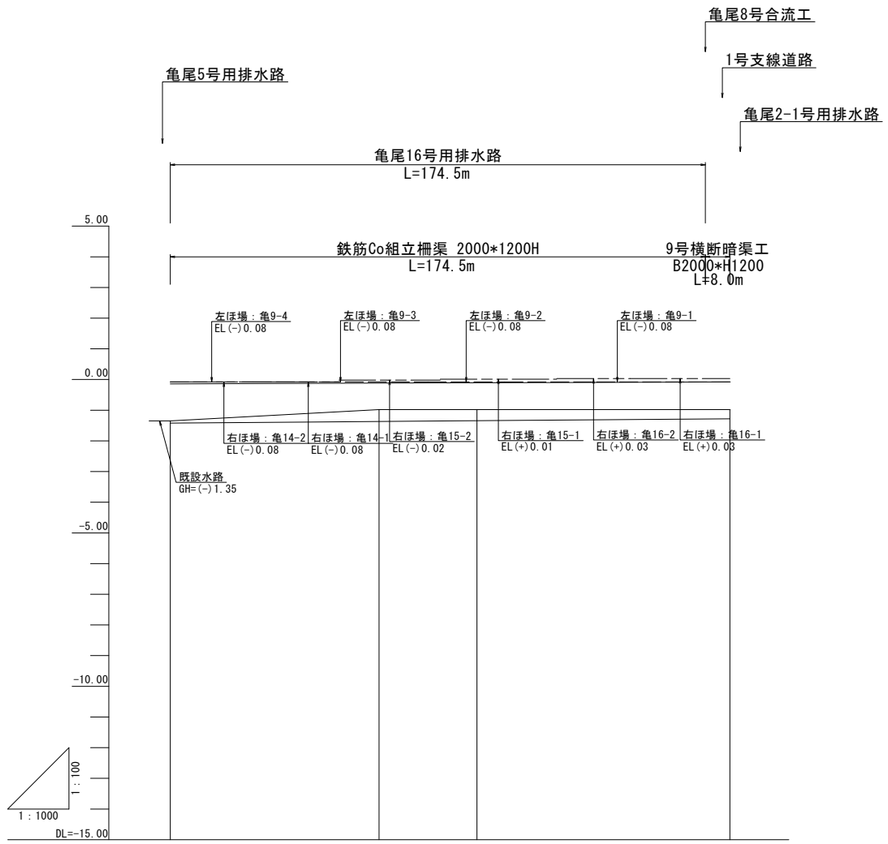

勾　配	-1.42	i=1/1304 H=0.14m L=182.5m		-1.28
計画高	-1.42	-1.37	-1.34	-1.28
地盤高	-1.35	-0.98	-0.98	-0.98
追加距離	0.0	68.1	100.0	182.5
単距離	0.0	68.1	31.9	82.5
測　点	BP(16号)	+68.1	NO.1	EP(16号)

標準断面図

S=1:100

亀尾16号用排水路

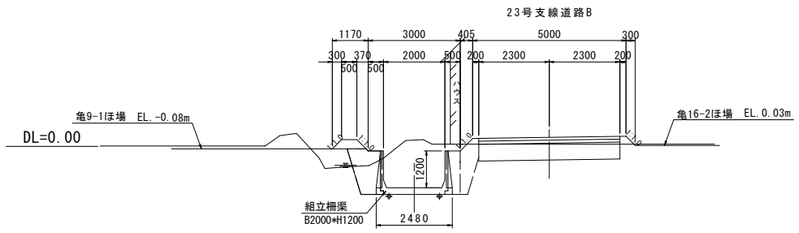

＜凡　例＞

——— ほ場標高（左側）
——— ほ場標高（右側）

※起点（南側）→終点（北側）

工事名	令和6年度　宇城農地整備事業 亀松工区区画整理（その2）工事		
図面名	用排水路縦断図（2/2） （亀尾16号用排水路）		
作成年月日			
縮　尺	図　示	図面番号	参1- 2 / 2
会社名			
事業所名	九州農政局宇城農地整備事業所		

用排水路横断図(1/2)

S=1:100

亀尾5号用排水路
L=96.8m

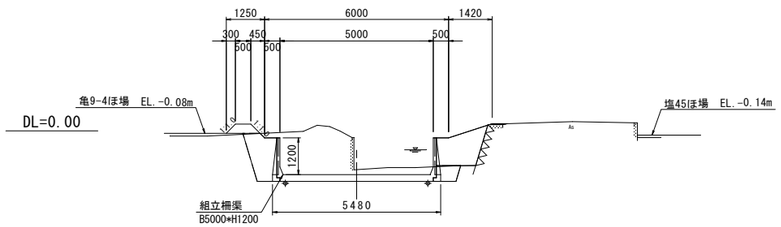

亀尾6号用排水路
L=87.4m

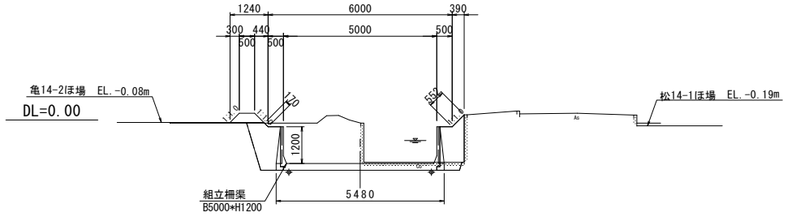

亀尾16号用排水路
L=174.5m

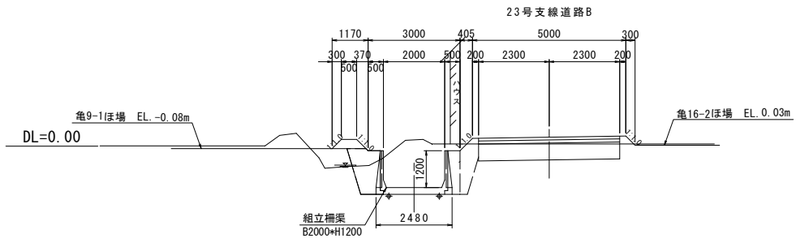

工事名	令和6年度　宇城農地整備事業 亀松工区区画整理（その2）工事		
図面名	用排水路横断図(1/2)		
作成年月日			
縮　尺	S=1:100	図面番号	参2- 1 / 2
会社名			
事業所名	九州農政局宇城農地整備事業所		

用排水路横断図(2/2)

S=1:100

（土工図）

亀尾5号用排水路
L=96.8m

排水路工		
工　種	単位	数量
掘削（床掘）	m2	7.08
盛土（埋戻） B<1.0m	m2	1.66
盛土（埋戻） 1.0m≦B<2.5m	m2	1.57
盛土（埋戻） 2.5m≦B<4.0m	m2	-
切土面仕上	m	-
盛土面仕上	m	1.71
基面整正	m	5.48
水平面仕上	m	-

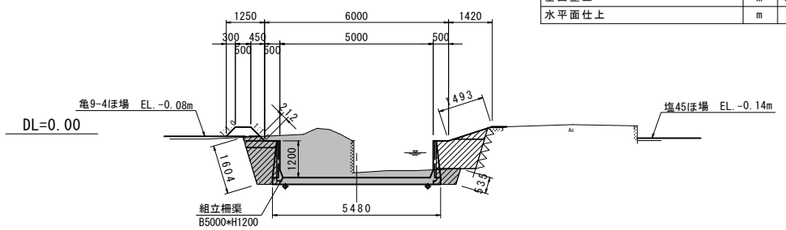

亀尾6号用排水路
L=87.4m

排水路工		
工　種	単位	数量
掘削（床掘）	m2	6.56
盛土（埋戻） B<1.0m	m2	2.26
盛土（埋戻） 1.0m≦B<2.5m	m2	0.23
盛土（埋戻） 2.5m≦B<4.0m	m2	-
切土面仕上	m	-
盛土面仕上	m	0.72
基面整正	m	5.48
水平面仕上	m	-

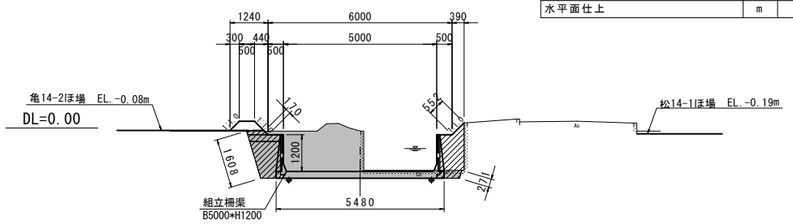

亀尾16号用排水路
L=174.5m

排水路工		
工　種	単位	数量
掘削（床掘）	m2	5.73
盛土（埋戻） B<1.0m	m2	1.62
盛土（埋戻） 1.0m≦B<2.5m	m2	0.23
盛土（埋戻） 2.5m≦B<4.0m	m2	-
切土面仕上	m	-
盛土面仕上	m	0.10
基面整正	m	2.48
水平面仕上	m	-

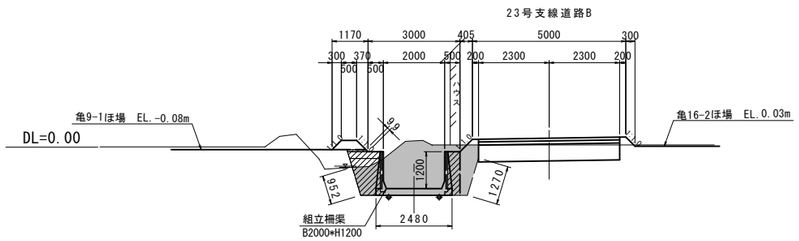

工事名	令和6年度　宇城農地整備事業 亀松工区区画整理（その2）工事		
図面名	用排水路横断図（2/2） （土工図）		
作成年月日			
縮　尺	S=1:100	図面番号	参2- 2 / 2
会社名			
事業所名	九州農政局宇城農地整備事業所		

道路縦断図

【支線道路B】
(23号)

V=1: 100
H=1:1000

【位置図】

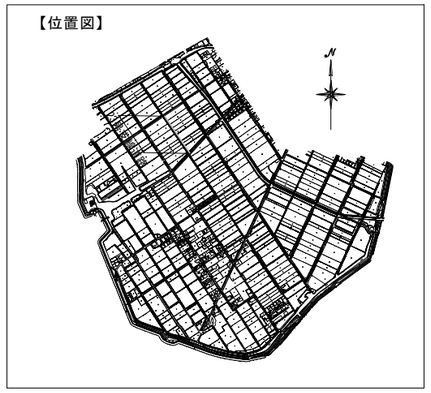

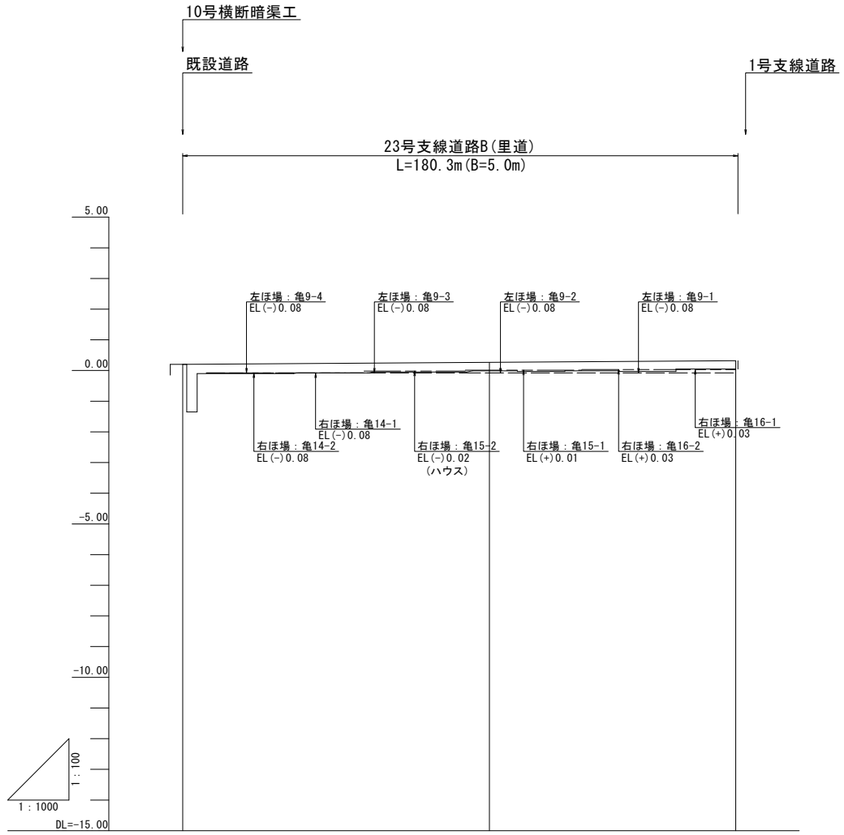

勾　配	0.20	i=0.07% H=0.12m L=180.3m	0.32
計画高	0.20	0.27	0.32
地盤高	0.20	-0.01	0.32
追加距離	0.0	100.0	180.3
単距離	0.0	100.0	80.3
測　点	BP(23号)	NO.1	EP(23号)

標準断面図

S=1:100

23号支線道路B
(里道)

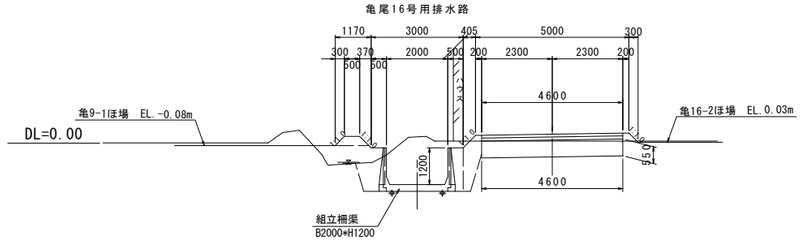

<凡　例>

——— ほ場標高(左側)
——— ほ場標高(右側)

※起点（南側）→終点（北側）

工事名	令和6年度　宇城農地整備事業 亀松工区区画整理（その2）工事		
図面名	道路縦断図 （23号支線道路B）		
作成年月日			
縮　尺	図　示	図面番号	参3
会社名			
事業所名	九州農政局宇城農地整備事業所		

道路横断図(1/2)

S=1:100

＜支線道路B＞

23号支線道路B
(里道)
L=180.3m

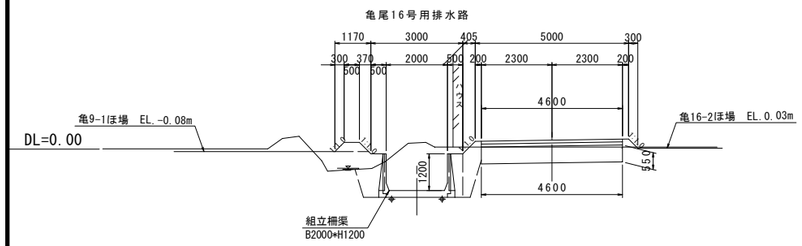

工事名	令和6年度　宇城農地整備事業 亀松工区区画整理（その2）工事		
図面名	道路横断図(1/2)		
作成年月日			
縮　尺	S=1:100	図面番号	参4- 1 / 2
会社名			
事業所名	九州農政局宇城農地整備事業所		

道路横断図(2/2)

S=1:100

（土工図）

＜支線道路B＞

道路工	23号支線道路B		
工　種		単位	数量
盛土（路肩）	B<1.0m	m2	0.12
盛土（路床）	B<1.0m	m2	0.56
盛土（路床）	1.0m≦B＜2.5m	m2	-
盛土（路体）	B<1.0m	m2	0.21
盛土（路体）	1.0m≦B＜2.5m	m2	-
掘　削		m2	2.38
路床置換工	B<1.0m	m2	-
路床置換工	1.0m≦B＜2.5m	m2	-
路床置換工	2.5m≦B＜4.0m	m2	-
路床置換工	B≧4.0m	m2	2.53
切土面仕上		m	0.06
盛土面仕上		m	0.94
水平面仕上		m	-

23号支線道路B
（里道）
L=180.3m

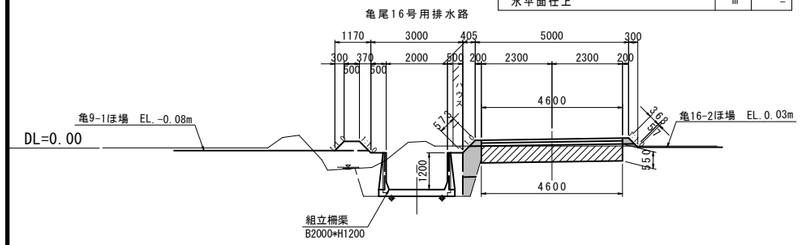

工事名	令和6年度　宇城農地整備事業 亀松工区区画整理（その2）工事		
図面名	道路横断図(2/2) （土工図）		
作成年月日			
縮　尺	S=1:100	図面番号	参4- 2 / 2
会社名			
事業所名	九州農政局宇城農地整備事業所		

送配水管路工平面縦断図

（亀尾13号用水路）

平 面 図

S=1:1000

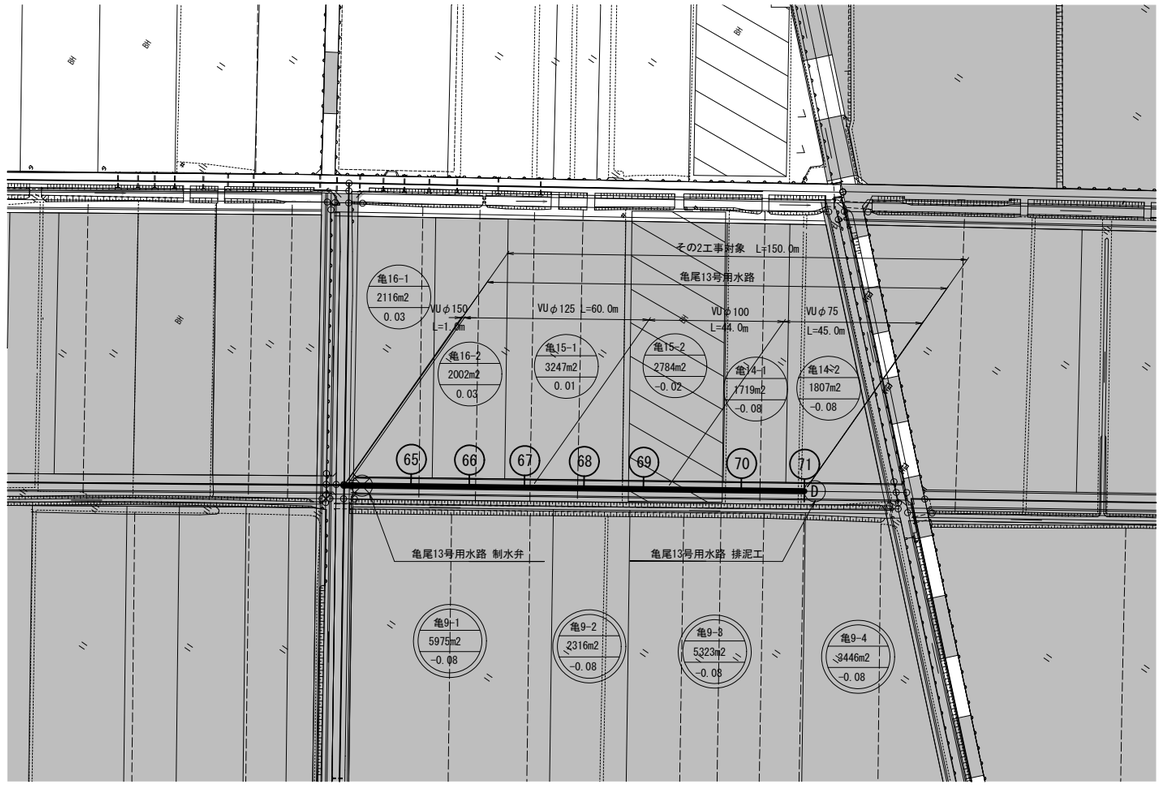

凡 例

	計画ほ場
	支線道路8道路(改修、新設 5m)
	既設道路(現況利用)
	計画排水路(改修、新設)
	ビニールハウス
Ⓟ	揚水機場
	耕区境界畦畔
ほ場番号 / ほ場面積(m2) / 計画ほ場高(m)	簡易整備（表土扱い無）
ほ場番号 / ほ場面積(m2) / 計画ほ場高(m)	基盤整備（表土扱い有）
	管中心線
⓪	給水栓-給水栓番号
Ⓜ	制水弁
Ⓐ	空気弁
Ⓓ	排泥工

縦断図凡例

	管中心線
	管頂及び管底線
	道路高
	ほ場標高(左側)
	ほ場標高(右側)

注）硬質塩ビ管は原則TS継手とするが50mに1箇所RR継手を使用すること。

位置図

S=1:5000

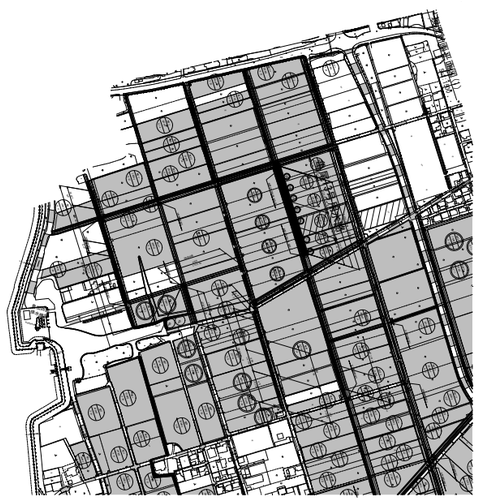

縦 断 図

SH=1:1000
SV=1:100

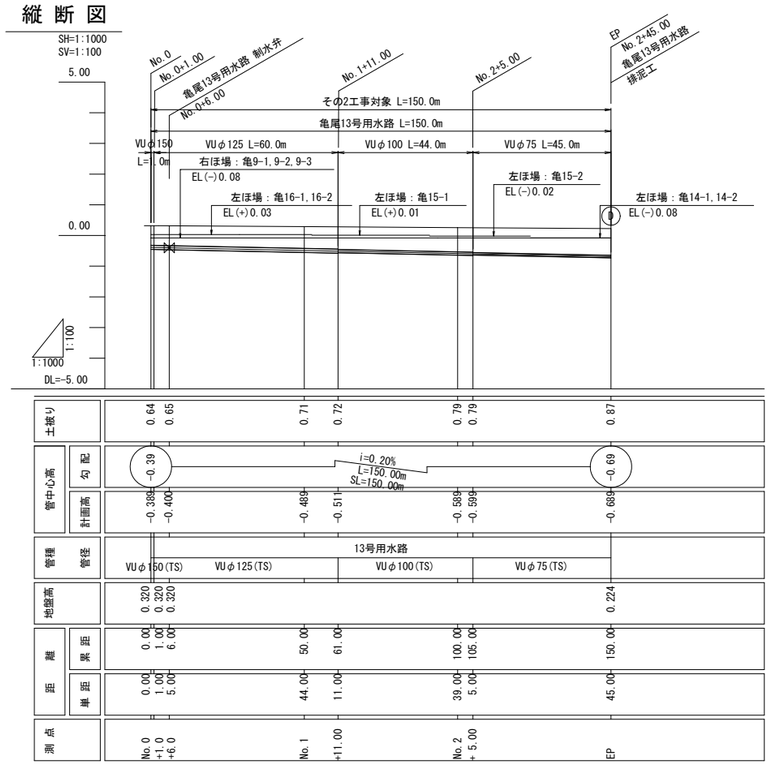

工事名	令和6年度　宇城農地整備事業 亀松工区区画整理（その2）工事		
図面名	送配水管路工平面縦断図 （亀尾13号用水路）		
作成年月日			
縮尺	図示	図面番号	参5
会社名			
事業所名	九州農政局宇城農地整備事業所		

送配水管路管割図（1/2）

(亀尾13号用水路(1/2))

数量表(その2工事)

凡例	名　　称	個数
	TS異径チーズ	
	φ125×φ75	3
	φ100×φ75	2
	TSチーズ(Ｔ字管)	
	φ75	2
	制水弁(仕切弁)	
	φ125	1
	TS 異径ソケット	
	φ150×φ125	1
	φ125×φ100	1
	φ100×φ75	1

凡例	名　　称	延長
	RR直管	
	φ125×1	5.0m
	φ100×1	5.0m
	φ75×1	5.0m
	硬質塩化ビニル管(TS)	
	φ150	1.0m
	φ125	55.0m
	φ100	39.0m
	φ75	40.0m

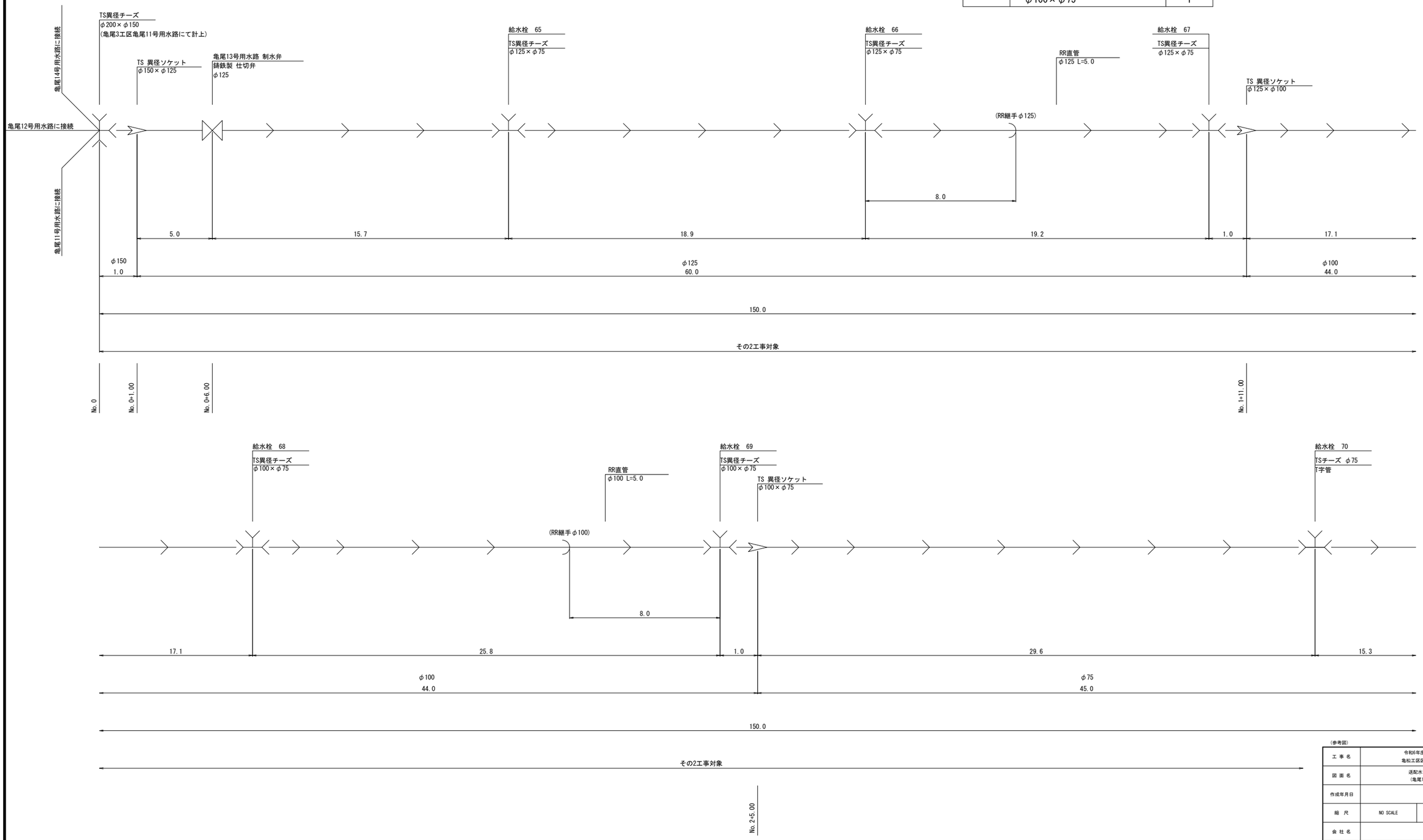

(参考図)

工 事 名	令和6年度　宇城農地整備事業 亀松工区区画整理（その2）工事		
図 面 名	送配水管路管割図（1/2） (亀尾13号用水路(1/2))		
作成年月日			
縮　尺	NO SCALE	図面番号	参6 - 1 / 2
会 社 名			
事業所名	九州農政局宇城農地整備事業所		

送配水管路管割図 (2/2)

(亀尾13号用水路(2/2))

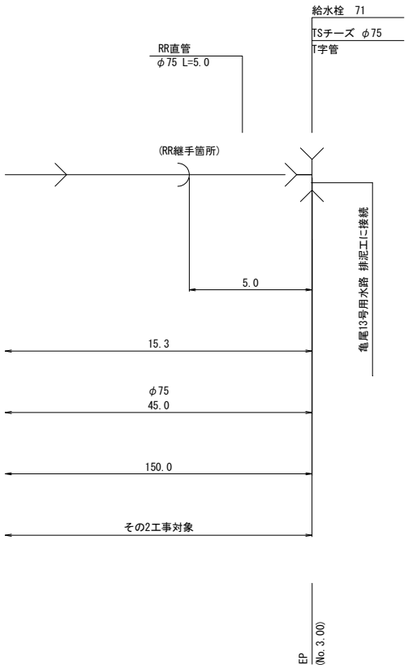

(参考図)

工 事 名	令和6年度 宇城農地整備事業 亀松工区区画整理（その2）工事		
図 面 名	送配水管路管割図 (2/2) (亀尾13号用水路(2/2))		
作成年月日			
縮 尺	NO SCALE	図面番号	参6 - 2 / 2
会 社 名			
事業所名	九州農政局宇城農地整備事業所		

ボックスカルバート 割付図(1/2)

(9号横断暗渠工)

平 面 図
S=1:50

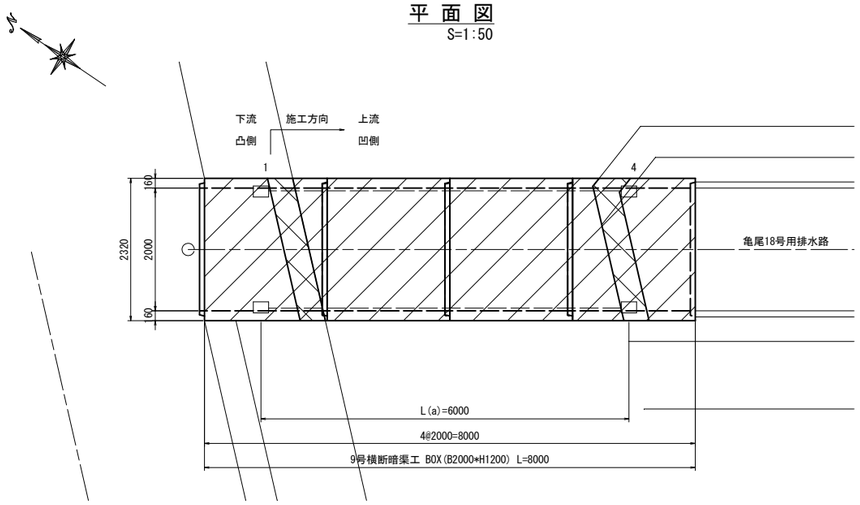

断 面 図
S=1:30

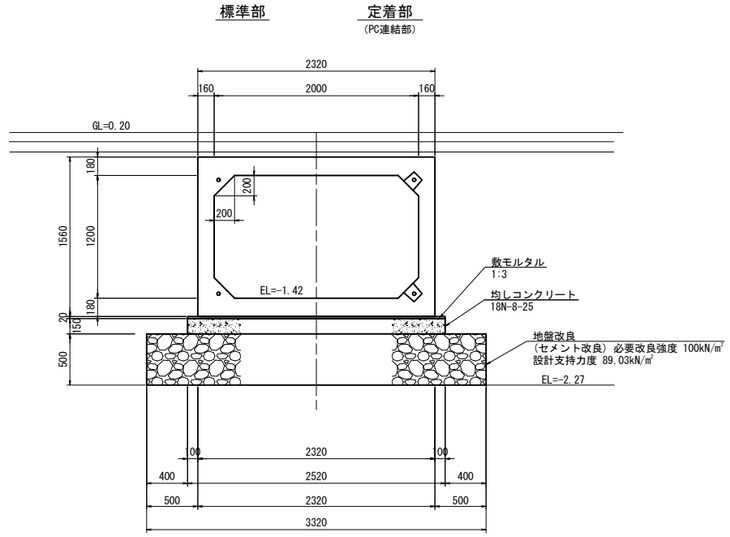

土 工 図
S=1:30

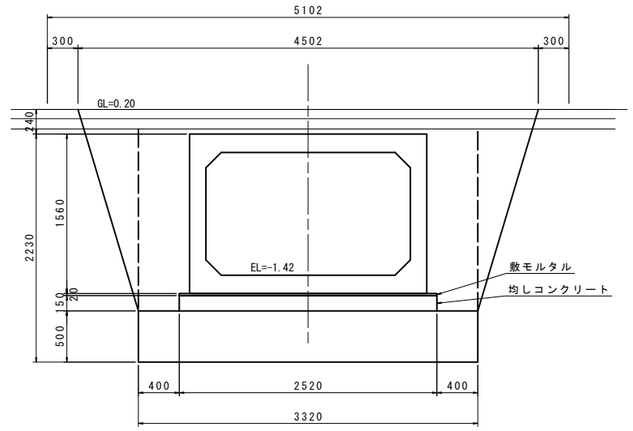

工種	数量	単位
床掘	4.09	m2
構造物周辺	1.86	m2
埋戻し (B<1.0)	0.95	m2
荒仕上	4.11	m

側 面 図
S=1:50

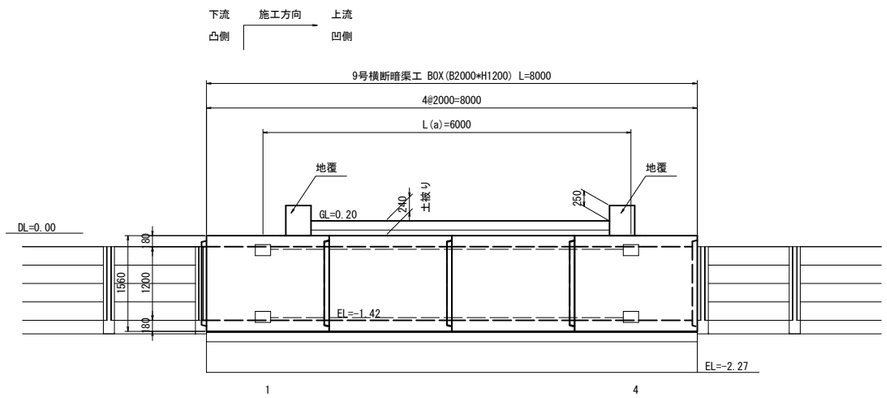

数量表

9号横断暗渠工

規格	製品長 (mm)			製品番号	個数	参考質量 (kg/本)	摘要
	短辺長	中央長	長辺長				
2000*1200	-	2000	-	2,3	2	6500	標準
	-	2000	-	1,4	2	6500	標準、定着
合計					4		

※凸部込みで　延長L=8.08m

PC縦連結材料表

9号横断暗渠工

名称	規格	単位	数 量
PC鋼より線 (余長含む)	1S15.2 SWPR7BL　L(a)=7.480m*4*1 L=スパン長-125+箱抜芯より製品端までの距離+余長	m	29.92
アンカープレート	90*90*19	枚	8
グリップ	1S15.2用	組	8
モルタル(箱抜き)	無収縮	m^3	0.032

PC縦連結詳細図
S=1:10

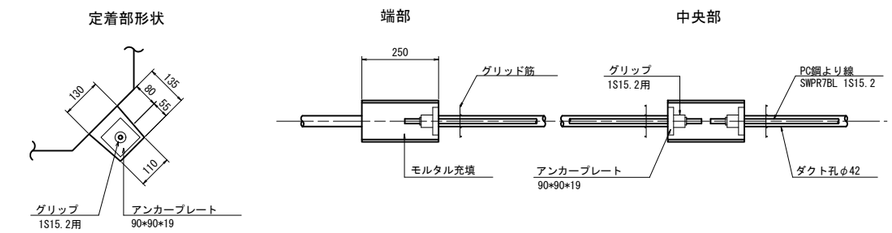

工事名	令和6年度 宇城農地整備事業 亀松工区区画整理 (その2) 工事		
図面名	ボックスカルバート 割付図(1/2) (9号横断暗渠工)		
作成年月日			
縮 尺	図 示	図面番号	参7- 1 / 2
会社名			
事業所名	九州農政局宇城農地整備事業所		

ボックスカルバート 割付図(2/2)

(10号横断暗渠工)

平 面 図
S=1:50

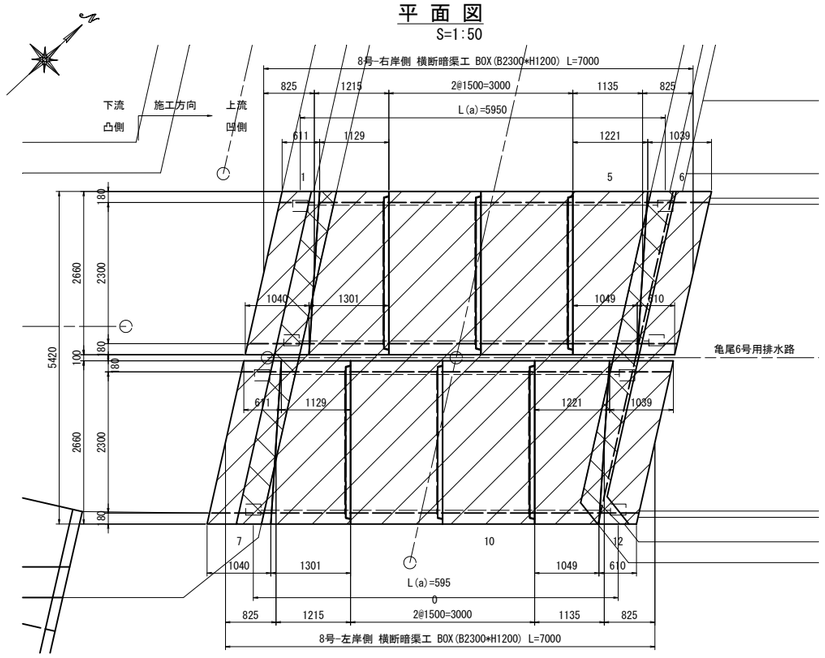

側 面 図
S=1:50
(左右岸側)

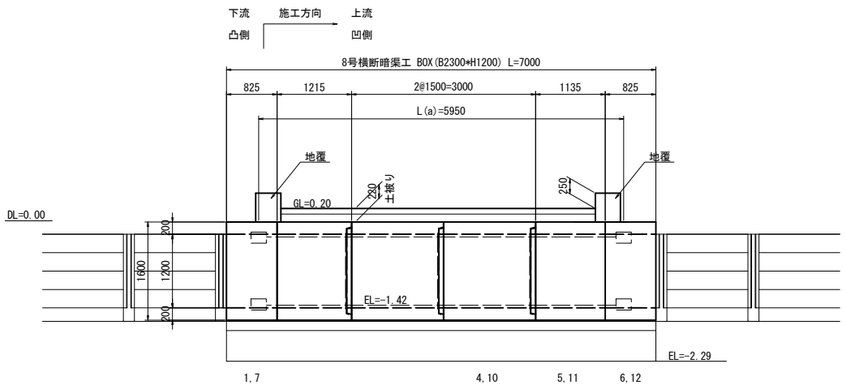

PC縦連結詳細図
S=1:10

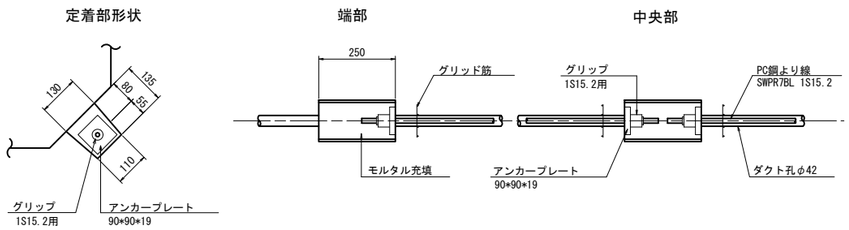

断 面 図
S=1:30

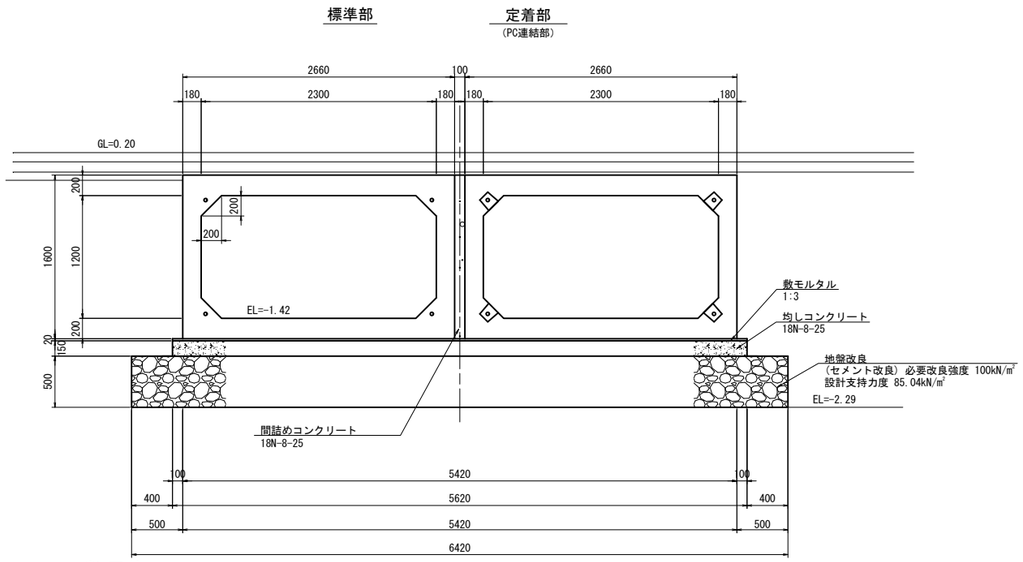

数量表

10号横断暗渠工

規格	製品長 (mm) 短辺長	中央長	長辺長	製品番号	個数	参考質量 (kg/本)	摘要
2300*1200	-	1500	-	3,4,9,10	4	5910	標準
	611	825	1040	1,7	2	3250	斜切(凸凹側カット)、定着
	1049	1135	1221	2,8	2	4470	斜切(凸側カット)
	1129	1215	1301	5,11	2	4790	斜切(凹側カット)
	610	825	1039	6,12	2	3250	斜切(凸凹側カット)、定着
合計					12		

PC縦連結材料表

10号横断暗渠工

名称	規格	単位	数 量 右岸側	左岸側	合計
PC鋼より線 (余長含む)	1S15.2 SWPR7BL L(a)=7.180m*4*2 L=スパン長-125+箱抜芯より製品端までの距離+余長	m	28.72	28.72	57.44
アンカープレート	90*90*19	枚	8	8	16
グリップ	1S15.2用	組	8	8	16
モルタル(箱抜き)	無収縮	m^3	0.032	0.032	0.064

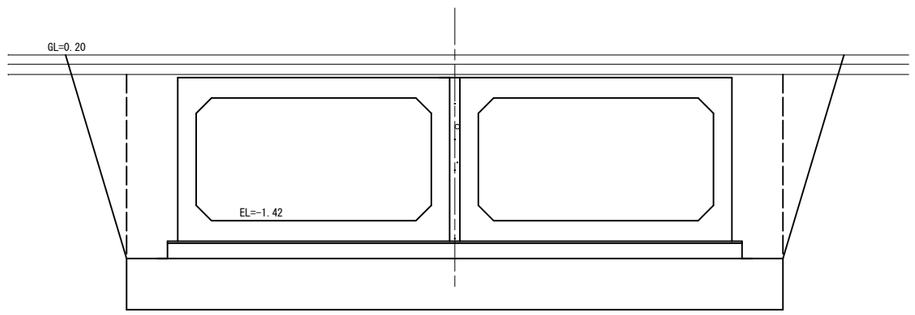

工種	数量	単位
床掘	5.29	m2
構造物周辺	1.93	m2
埋戻し (B<1.0)	0.97	m2
荒仕上	4.15	m

工事名	令和6年度 宇城農地整備事業 亀松工区区画整理 (その2) 工事		
図面名	ボックスカルバート 割付図(2/2) (10号横断暗渠工)		
作成年月日			
縮 尺	図 示	図面番号	参7- 2 / 2
会社名			
事業所名	九州農政局宇城農地整備事業所		

仮設計画図(1/2)

S=1:1500

(仮設計画平面図)

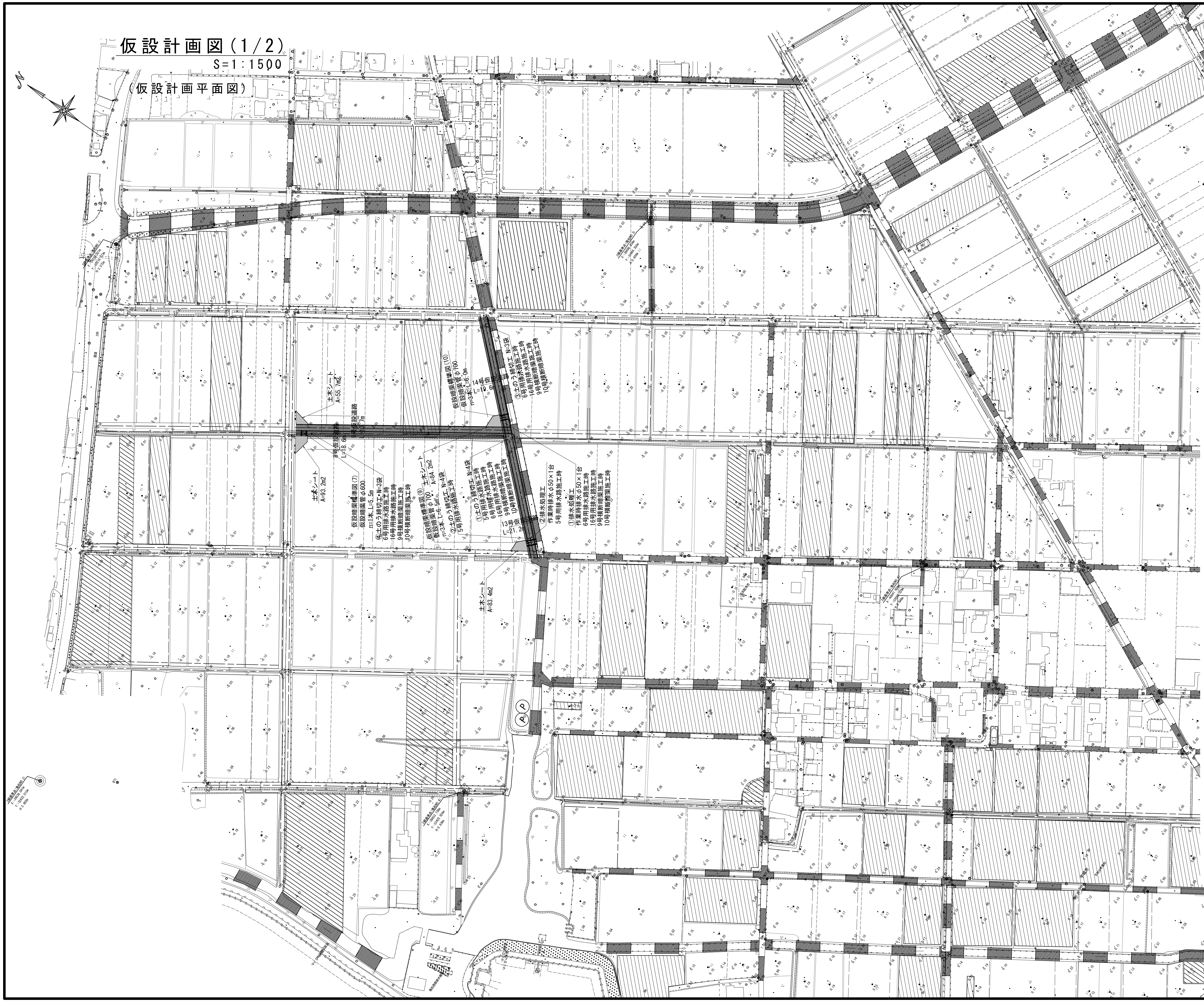

仮設道路標準断面図

S=1:100

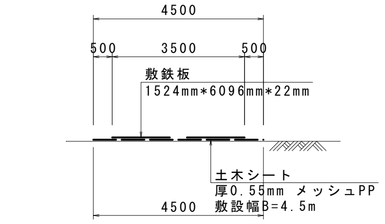

仮設道路盛土

S=1:50

横断図

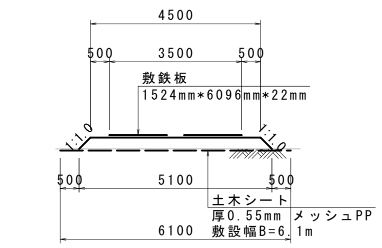

縦断図

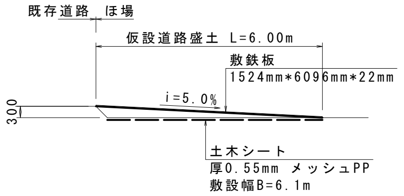

土のう締切標準図

S=1:50

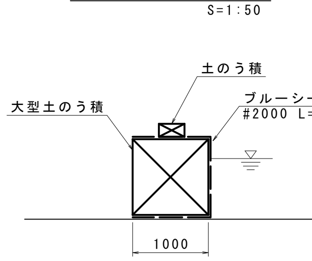

工事名	令和6年度　宇城農地整備事業 亀松工区区画整理（その2）工事		
図面名	仮設計画図(1/2) (仮設計画平面図)		
作成年月日			
縮　尺	図　示	図面番号	参8- 1 / 2
会社名			
事業所名	九州農政局宇城農地整備事業所		

仮設計画図（2/2）

S=1:50

（仮設暗渠標準図）

仮設暗渠標準図（7）

横断図

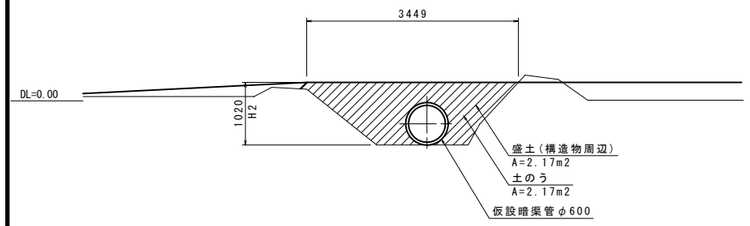

縦断図

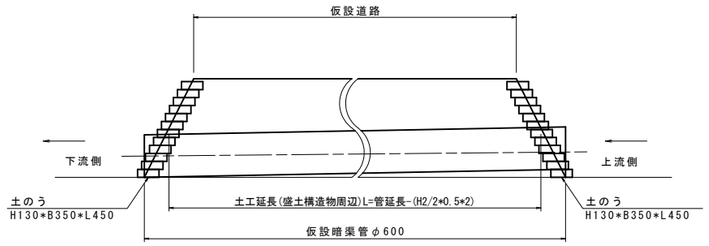

仮設暗渠標準図（10）

横断図

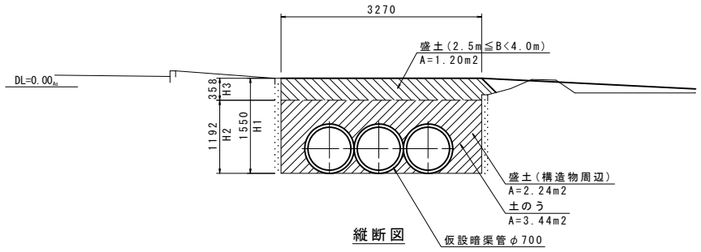

縦断図

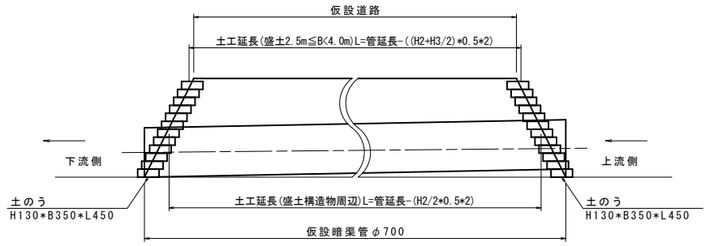

仮設暗渠標準図（9）

横断図

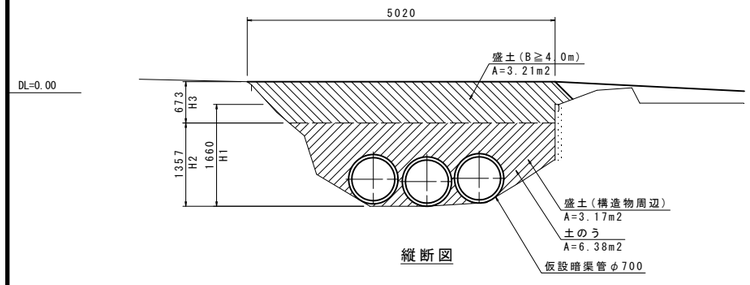

縦断図

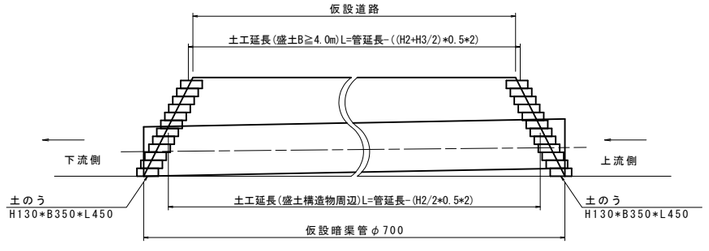

工事名	令和6年度　宇城農地整備事業 亀松工区区画整理（その2）工事		
図面名	仮設計画図（2/2） （仮設暗渠標準図）		
作成年月日			
縮　尺	S=1:50	図面番号	参8- 2 / 2
会社名			
事業所名	九州農政局宇城農地整備事業所		