誰もが住んでみたい村に
農業農村整備

令和７年度

駅館川農地整備事業
中山１工区水路付帯工事

積　　算　　書

（当初）

九州農政局
駅館川農地整備事業所

事業名	駅館川農地整備事業
工事名	中山１工区水路付帯工事

項　目　名	内　　容
局名	九州農政局
事業（務）所名	駅館川農地整備事業所
事業名	駅館川農地整備事業
工事名	中山１工区水路付帯工事
施工場所	大分県宇佐市安心院町中山地内
工事番号	8-408-0106
工事区分	単年度
積算区分	当初積算
地域区分	大分
地区区分	宇佐
工期	７ヶ月
積算体系年月	令和８年６月
単価期適用年月	令和８年６月－Ａ
歩掛期適用年番号	令和８年９９号－Ａ
電力会社名	九州電力

事業名	駅館川農地整備事業
工事名	中山１工区水路付帯工事

番号	項　目　名	規　　格	数　量	単位	金　額	備　考
	請負工事費				93,247,000	
	・工事価格				84,770,000	
	・消費税相当額（１０％）				8,477,000	
	工事内容					
1	管水路工	（配水路・支線水路含む）	1,109.800	m		
2	畑面工		0.440	ha		
3	道路工		2,123.200	m		
4	配水路工		415.700	m		
5	附帯工		1.000	式		

事業名	駅館川農地整備事業
工事名	中山１工区水路付帯工事

項　目　名	内　　容
工事名	
工事区分	単年度
積算区分	当初積算
積算体系区分	一般土木工事
工種区分	管水路工事
工種体系区分	農用地造成工事
契約保証費	計上する
施工地域区分	中山間地域
電力区分	低圧・業者持・１年未満
冬期補正	なし
冬期補正（現場管理費）	0.00%
豪雪補正	なし
亜熱帯補正	なし
週休２日補正	補正なし
熱中症対策補正（現場管理費）	0.00%
現場環境改善費の計上	する
3次元出来形管理補正(現場管理費)	補正なし
3次元出来形管理補正(共通仮設費)	補正なし

事業名	駅館川農地整備事業
工事名	中山１工区水路付帯工事

項　目　名	数　量	単位	金　額	備　考
工事価格			84,770,000	
・工事原価			71,154,000	
純工事費			52,484,000	
・・直接工事費			45,132,000	
・・・直接工事費（仮設工を除く）	1.000	式	44,695,000	
・・・直接工事費（仮設工）	1.000	式	437,000	
・・間接工事費			26,022,000	
・・・共通仮設費			7,352,000	
・・・・事業損失防止施設費	1.000	式	0	
・・・・運搬費～営繕費等				
64,373,000×((8.420*1.200)*1.000*1.000*1.000)			6,502,000	
・・・・運搬費	1.000	式	0	
・・・・準備費	1.000	式	0	
・・・・安全費	1.000	式	0	
・・・・役務費	1.000	式	0	
・・・・技術管理費	1.000	式	404,000	
・・・・営繕費等	1.000	式	0	
・・・・現場環境改善費			446,000	
・・・・・現場環境改善費（率計上）				
63,792,000×(0.700)			446,000	
・・・・・現場環境改善費（積上）	1.000	式	0	
・・・現場管理費			18,670,000	
・・・・現場管理費（率計上）				
71,725,000×((23.660*1.100)*1.000*1.000*1.000+0.000+0.000-0.000)			18,670,000	
・・・・現場管理費（積上）	1.000	式	0	
・・・・現場管理費（一般管理費率対象外）	1.000	式	0	
・・・工期延長等に伴う現場維持等の費用	1.000	式	0	
・・官貸額（直工）	1.000	式	0	
・・官貸額（事業損失防止）	1.000	式	0	
・・官貸額（直工・事業損失防止除く）	1.000	式	0	
・一般管理費等				
71,154,000×(19.110*1.000＋0.04)			13,625,000	
・一括計上価格	1.000	式	0	
支給品費			19,241,000	
支給品費（直工・事業損失防止）			19,241,000	
支給品費（直工）			19,241,000	
処分費等（直接工事費の内数）			581,000	
処分費(準備費の内数)			0	
処分費(事業損失防止施設費内数)			0	
処分費等(率対象外)			0	

事業名	駅館川農地整備事業
工事名	中山１工区水路付帯工事

項　目　名	数　量	単位	金　額	備　考
共通仮設費算定控除額			0	
有価物処分費			0	
法定福利費概算額(工事価格の内数)				
84,770,000×3.710			3,145,000	

事業名	駅館川農地整備事業
工事名	中山１工区水路付帯工事

工　種　名　称	数　量	単位	金　額	備　考
直接工事費（仮設工を除く）内訳			44,695,000	
直接工事費（仮設工を除く）	1.000	式	44,695,000	
・構造物撤去工	1.000	式	4,052,000	
・・構造物取壊工	1.000	式	4,052,000	
・畑面工	1.000	式	2,437,000	
・・畑面工	1.000	式	2,133,000	
・・暗渠排水工	1.000	式	173,000	
・・畑面工試験土工	1.000	式	131,000	
・道路工	1.000	式	8,580,000	
・・道路土工	1.000	式	1,291,000	
・・支線道路舗装工（市道）	1.000	式	2,434,000	
・・支線道路(A)舗装工	1.000	式	487,000	
・・支線道路(B)舗装工	1.000	式	1,635,000	
・・耕作道路舗装工	1.000	式	2,501,000	
・・進入路工	1.000	式	232,000	
・排水路工	1.000	式	11,211,000	
・・土砂運搬	1.000	式	197,000	
・・排水路工	1.000	式	11,014,000	
・管水路工	1.000	式	18,415,000	
・・作業土工	1.000	式	4,720,000	
・・管体基礎工 砂基礎	1.000	式	1,374,000	
・・管体工	1.000	式	8,268,000	
・・制水弁工	1.000	式	1,693,000	
・・空気弁工	1.000	式	838,000	
・・排泥工	1.000	式	1,248,000	
・・附帯工	1.000	式	231,000	
・・路盤復旧工	1.000	式	43,000	

事業名	駅館川農地整備事業
工事名	中山１工区水路付帯工事

工　種　名　称	数　量	単位	金　額	備　考
直接工事費（仮設工）内訳			437,000	
直接工事費（仮設工）	1.000	式	437,000	
・仮設工	1.000	式	437,000	
・・敷鉄板設置工	1.000	式	437,000	

事業名	駅館川農地整備事業
工事名	中山１工区水路付帯工事

工　種　名　称	数　量	単位	金　額	備　考
技術管理費内訳			404,000	
技術管理費	1.000	式	404,000	
・共通仮設(積上げ)	1.000	式	404,000	
・・技術管理費	1.000	式	404,000	

事業名	駅館川農地整備事業
工事名	中山１工区水路付帯工事

名　称（規　格）	数　量	単位	単　価	金　額	備　考
直接工事費（仮設工を除く）				44,695,000	
・構造物撤去工	1.000	式		4,052,000	
・・構造物取壊工	1.000	式		4,052,000	
000001 舗装版破砕 アスファルト舗装　t=４㎝	3,289	㎡	236	776,204	歩A・単A B単　1号
000002 殻運搬・処理 アスファルト殻	132	m3	10,708	1,413,456	歩A・単A B単　2号
000003 舗装版破砕 コンクリート舗装　t=10㎝	1,144	㎡	236	269,984	歩A・単A B単　3号
000004 殻運搬・処理 コンクリート殻	114	m3	10,708	1,220,712	歩A・単A B単　4号
000005 コンクリート構造物取壊し 鉄筋構造物	19	m3	19,380	368,220	歩A・単A B単　5号
000006 殻運搬・処理 鉄筋コンクリート殻	0.4	m3	9,529	3,812	歩A・単A B単　6号
合　計				4,052,388	
・畑面工	1.000	式		2,437,000	
・・畑面工	1.000	式		2,133,000	
000007 土壌改良材散布 バーク堆肥(単位体積重量:0.35t/m3)	0.44	ha	2,182,974	960,509	歩A・単A B単　7号
000008 混層耕・土壌改良資材混合 土砂 H=50㎝	0.44	ha	835,000	367,400	歩A・単A B単　8号
000009 畑面整地 粘性土、２回掛け	0.44	ha	267,159	117,550	歩A・単A B単　9号
000010 耕起 H=25㎝	0.44	ha	106,633	46,919	歩A・単A B単　10号
000011 石礫除去（耕起後） 0～4m3/10a	0.44	ha	519,060	228,386	歩A・単A B単　11号
000012 雑物除去(耕起後)	0.44	ha	149,437	65,752	歩A・単A B単　12号
000013 砕土	0.44	ha	109,238	48,065	歩A・単A B単　13号
000014 石礫除去 0～4m3/10a	0.44	ha	528,200	232,408	歩A・単A B単　14号
000015 雑物除去(砕土後)	0.44	ha	149,437	65,752	歩A・単A B単　15号
合　計				2,132,741	
・・暗渠排水工	1.000	式		173,000	
000016 給水渠【支給材料】 高密度ﾎﾟﾘｴﾁﾚﾝ有孔管　φ50㎜	68.0	m	2,204	149,872	歩A・単A B単　16号
000017 通気管	5	箇所	4,587	22,935	歩A・単A B単　17号
合　計				172,807	
・・畑面工試験土工	1.000	式		131,000	
000018 配合量試験 粗孔隙率測定を含む	2	箇所	45,817	91,634	歩A・単A B単　18号
000019 粗孔隙率測定 畑面工完了後	1	箇所	39,552	39,552	歩A・単A B単　19号
合　計				131,186	
・道路工	1.000	式		8,580,000	
・・道路土工	1.000	式		1,291,000	
000020 掘削（舗装部）	1,320	m3	961	1,268,520	歩A・単A B単　20号
BA0106 路体（築堤）盛土・埋戻	23	m3	979	22,517	歩A・単A B単　21号
合　計				1,291,037	
・・支線道路舗装工（市道）	1.000	式		2,434,000	
000022 下層路盤 RC-40 t=15㎝	2,678	㎡	909	2,434,302	歩A・単A B単　22号
合　計				2,434,302	

事業名	駅館川農地整備事業
工事名	中山１工区水路付帯工事

名　称（規　格）	数　量	単位	単　価	金　額	備　考
・・支線道路(A)舗装工	1.000	式		487,000	
000023 下層路盤 RC-40 t=15cm	536	㎡	909	487,224	歩A・単A B単　23号
合　計				487,224	
・・支線道路(B)舗装工	1.000	式		1,635,000	
000024 下層路盤 RC-40 t=15cm	1,430	㎡	909	1,299,870	歩A・単A B単　24号
BA0803 下層路盤（車道・路肩部） RC-40 t=15cm	369	㎡	909	335,421	歩A・単A B単　25号
合　計				1,635,291	
・・耕作道路舗装工	1.000	式		2,501,000	
BA0803 下層路盤（車道・路肩部）	85	㎡	909	77,265	歩A・単A B単　26号
000027 下層路盤 RC-40 t=15cm	698	㎡	909	634,482	歩A・単A B単　27号
000028 下層路盤（下層路盤あり） RC-40 t=10cm	2,482	㎡	721	1,789,522	歩A・単A B単　28号
合　計				2,501,269	
・・進入路工	1.000	式		232,000	
BA0101 掘削	142	m3	388	55,096	歩A・単A B単　29号
BA0106 路体（築堤）盛土・埋戻	170	m3	281	47,770	歩A・単A B単　30号
BA0109 法面整形 切土	51	㎡	967	49,317	歩A・単A B単　31号
BA0109 法面整形 盛土	100	㎡	795	79,500	歩A・単A B単　32号
合　計				231,683	
・排水路工	1.000	式		11,211,000	
・・土砂運搬	1.000	式		197,000	
BA0105 土砂等運搬	243	m3	810	196,830	歩A・単A B単　33号
合　計				196,830	
・・排水路工	1.000	式		11,014,000	
000034 排水路（道路部） BF-300【支給材料②】	1.3	m	6,141	7,983	歩A・単A B単　34号
000035 排水路（畑地部） BF-300【支給材料②】	40.0	m	7,223	288,920	歩A・単A B単　35号
000036 排水路（畑地部） BF-400【支給材料①】	14.2	m	8,622	122,432	歩A・単A B単　36号
000037 排水路(道路部) BF-450【支給材料①】	14.6	m	7,814	114,084	歩A・単A B単　37号
000038 排水路(畑地部) BF-500【支給材料②】	12.8	m	7,525	96,320	歩A・単A B単　38号
000039 排水路(畑地部) BF-600【支給材料①】	38.0	m	8,125	308,750	歩A・単A B単　39号
000040 排水路(畑地部) BF-600【支給材料②】	5.8	m	8,125	47,125	歩A・単A B単　40号
000041 排水路 OTU-300A Ⅱ型【支給材料①】	62.8	m	5,986	375,921	歩A・単A B単　41号
000042 排水路 OTU-400A Ⅱ型【支給材料①】	38.1	m	6,394	243,611	歩A・単A B単　42号
000043 排水路 OTU-600A Ⅱ型【支給材料①】	19.4	m	7,297	141,562	歩A・単A B単　43号
000044 排水路（縦断用） OTU-300、コンクリート蓋【支給材料②】	33	枚	927	30,591	歩A・単A B単　44号
000045 排水路(横断用) OTU-300G Ⅲ型【支給材料①】	32.0	m	10,966	350,912	歩A・単A B単　45号
000046 排水路(横断用) OTU-400G Ⅲ型【支給材料①】	26.9	m	11,886	319,733	歩A・単A B単　46号
000047 排水路（横断用） OTU-500G Ⅲ型 グレーチング蓋付【支給材料②】	15.9	m	12,639	200,960	歩A・単A B単　47号

事業名	駅館川農地整備事業
工事名	中山１工区水路付帯工事

名　称（規　格）	数　量	単位	単　価	金　額	備　考
000048 排水路（横断用） OTU-600G Ⅲ型 グレーチング蓋付【支給材料②】	5.0	m	13,379	66,895	歩A・単A B単　48号
000049 横断暗渠 350型【支給材料②】	4.9	m	11,548	56,585	歩A・単A B単　49号
000050 横断暗渠 400型【支給材料②】	10.8	m	11,834	127,807	歩A・単A B単　50号
000051 横断暗渠 450型【支給材料②】	10.4	m	12,453	129,511	歩A・単A B単　51号
000052 横断暗渠 600型【支給材料②】	6.0	m	13,587	81,522	歩A・単A B単　52号
000053 横断暗渠 600型	12.0	m	56,637	679,644	歩A・単A B単　53号
000054 横断暗渠 重圧管φ700【支給材料②】	13.2	m	21,319	281,411	歩A・単A B単　54号
000055 横断暗渠 重圧管φ800【支給材料②】	8.0	m	22,741	181,928	歩A・単A B単　55号
000056 横断暗渠 重圧管φ800	0.7	m	70,591	49,414	歩A・単A B単　56号
000057 横断暗渠 ﾎﾞｯｸｽｶﾙﾊﾞｰﾄ800×800【支給材料②】	8.0	m	54,704	437,632	歩A・単A B単　57号
000058 自由勾配側溝 B=300×H=400（横断用）【支給材料②】	3.6	m	18,991	68,368	歩A・単A B単　58号
000059 自由勾配側溝 B=400×H=600（横断用）【支給材料②】	5.8	m	18,325	106,285	歩A・単A B単　59号
000060 排水フリューム CU型 800×800（Ⅲ型）【支給材料②】	3.1	m	19,195	59,505	歩A・単A B単　60号
000061 急流工 BF-300【支給材料②】	2.4	m	10,544	25,306	歩A・単A B単　61号
000062 集水桝 道路部 600型 t-25 【支給材料①】	1	箇所	22,112	22,112	歩A・単A B単　62号
000063 集水桝 道路部 600型 T-25 【支給材料②】	1	箇所	22,112	22,112	歩A・単A B単　63号
000064 集水桝 道路部 700型 T-25	1	箇所	187,895	187,895	歩A・単A B単　64号
000065 集水桝 道路部 800型 T-14	1	箇所	194,517	194,517	歩A・単A B単　65号
000066 集水桝 道路部 800型 T-25 【支給材料①】	3	箇所	26,517	79,551	歩A・単A B単　66号
000067 集水桝 道路部 800型 T-25 【支給材料②】	2	箇所	26,517	53,034	歩A・単A B単　67号
000068 集水桝 畑地部 800型 【支給材料①】	1	箇所	29,104	29,104	歩A・単A B単　68号
000069 集水桝 道路部 900型 T-25 【支給材料①】	1	箇所	29,104	29,104	歩A・単A B単　69号
000070 集水桝 畑地部 900型 【支給材料①】	1	箇所	29,104	29,104	歩A・単A B単　70号
000071 集水桝 道路部 1000型 T-25 【支給材料①】	2	箇所	31,841	63,682	歩A・単A B単　71号
000072 集水桝 畑地部 1000型 T-25	1	箇所	204,841	204,841	歩A・単A B単　72号
000073 集水桝 道路部 1200型（現場打）	1	箇所	332,522	332,522	歩A・単A B単　73号
000074 集水桝蓋（道路部） 1200用 T-25	1	組	345,667	345,667	歩A・単A B単　74号
000075 集水桝 畑地部 1200型（現場打）	1	箇所	316,317	316,317	歩A・単A B単　75号
000076 集水桝 道路部 1400型（現場打）	2	箇所	275,726	551,452	歩A・単A B単　76号
000077 集水桝蓋(道路部) 1400用　T-25	2	組	445,827	891,654	歩A・単A B単　77号
000078 集水桝 畑地部 1400型（現場打）	1	箇所	405,691	405,691	歩A・単A B単　78号
000079 集水桝 畑地部 1600型（現場打）	1	箇所	610,012	610,012	歩A・単A B単　79号
000080 集水桝蓋(畑地部) 1600用　T-14	1	組	475,957	475,957	歩A・単A B単　80号
000081 集水桝 道路部 1600型（現場打）	1	箇所	626,488	626,488	歩A・単A B単　81号
000082 集水桝蓋(道路部) 1600用　T-25	1	組	542,527	542,527	歩A・単A B単　82号
合　　計				11,014,060	
・管水路工	1.000	式		18,415,000	
・・作業土工	1.000	式		4,720,000	
000083 床堀 路盤	24	m3	2,210	53,040	歩A・単A B単　83号
000084 床堀 粘性土	621	m3	2,210	1,372,410	歩A・単A B単　84号
000085 埋戻 管頂30cm	203	m3	3,309	671,727	歩A・単A B単　85号
000086 埋戻 区分２　流用土　管頂30cm～60cm	302	m3	3,309	999,318	歩A・単A B単　86号

事業名	駅館川農地整備事業
工事名	中山１工区水路付帯工事

名　称（規　格）	数　量	単位	単　価	金　額	備　考
000087 土砂運搬 現地～仮置場	621	m3	1,259	781,839	歩A・単A B単　87号
000088 土砂運搬 仮置場～現地	561	m3	1,501	842,061	歩A・単A B単　88号
合　　計				4,720,395	
・・管体基礎工 砂基礎	1.000	式		1,374,000	
000089 砂基礎 管側部　SG材相当	67	m3	10,082	675,494	歩A・単A B単　89号
000090 砂基礎 基床部　SG材相当	63	m3	11,083	698,229	歩A・単A B単　90号
合　　計				1,373,723	
・・管体工	1.000	式		8,268,000	
000091 硬質ポリ塩化ビニル管 VH（RR）φ150	349.4	m	7,722	2,698,067	歩A・単A B単　91号
000092 硬質ポリ塩化ビニル管 VH（RR）φ100	363.2	m	4,339	1,575,925	歩A・単A B単　92号
000093 硬質ポリ塩化ビニル管 VH（RR）φ100【支給材料②】	5.0	m	832	4,160	歩A・単A B単　93号
000094 硬質ポリ塩化ビニル管 VH（RR）φ75	159.2	m	3,066	488,107	歩A・単A B単　94号
000095 硬質ポリ塩化ビニル管 VH（RR）φ75【支給材料②】	5.0	m	832	4,160	歩A・単A B単　95号
000096 硬質ポリ塩化ビニル管 VH（RR）φ50	29.4	m	1,930	56,742	歩A・単A B単　96号
000097 硬質ポリ塩化ビニル管 VH（RR）φ50【支給材料②】	105.0	m	836	87,780	歩A・単A B単　97号
000098 硬質ポリ塩化ビニル管 VP（RR）φ75	7.1	m	2,553	18,126	歩A・単A B単　98号
000099 硬質ポリ塩化ビニル管 VP（RR）φ75【支給材料②】	40.0	m	937	37,480	歩A・単A B単　99号
000100 硬質ポリ塩化ビニル管 VP（RR）φ50	21.5	m	2,553	54,890	歩A・単A B単 100号
000101 硬質ポリ塩化ビニル管 VP（RR）φ50【支給材料②】	25.0	m	937	23,425	歩A・単A B単 101号
000102 硬質ポリ塩化ビニル管 VP（RR）φ75（撤去・布設）	6.0	m	1,823	10,938	歩A・単A B単 102号
000103 硬質ポリ塩化ビニル管異形管 メカ形曲管φ150×22°1/2 VH管対応 離脱防止機能付	2	個	40,000	80,000	歩A・単A B単 103号
000104 硬質ポリ塩化ビニル管異形管 メカ形曲管φ150×11°1/4 VH管対応 離脱防止機能付	6	個	36,300	217,800	歩A・単A B単 104号
000105 硬質ポリ塩化ビニル管異形管 メカ形曲管φ150×5°5/8 VH管対応 離脱防止機能付	3	個	38,200	114,600	歩A・単A B単 105号
000106 硬質ポリ塩化ビニル管異形管 メカ形曲管φ100×22°1/2 VH管対応 離脱防止機能付	1	個	24,600	24,600	歩A・単A B単 106号
000107 硬質ポリ塩化ビニル管異形管 メカ形曲管φ100×11°1/4 VH管対応 離脱防止機能付	1	個	23,100	23,100	歩A・単A B単 107号
000108 硬質ポリ塩化ビニル管異形管 メカ形曲管φ100×5°5/8 VH管対応 離脱防止機能付	2	個	24,500	49,000	歩A・単A B単 108号
000109 硬質ポリ塩化ビニル管異形管 メカ形曲管φ75×45°VH管対応 離脱防止機能付	1	個	16,500	16,500	歩A・単A B単 109号
000110 硬質ポリ塩化ビニル管異形管【支給材料②】 メカ形曲管φ75×22°1/2 VH管対応 離脱防止機能付	1	個	0	0	歩A・単A B単 110号
000111 硬質ポリ塩化ビニル管異形管 メカ形曲管φ75×11°1/4 VH管対応 離脱防止機能付	1	個	15,100	15,100	歩A・単A B単 111号
000112 硬質ポリ塩化ビニル管異形管【支給材料②】 メカ形曲管φ75×5°5/8 VH管対応 離脱防止機能付	1	個	0	0	歩A・単A B単 112号
000113 硬質ポリ塩化ビニル管異形管【支給材料②】 メカ形曲管φ50×90°VH管対応 離脱防止機能付	3	個	0	0	歩A・単A B単 113号
000114 硬質ポリ塩化ビニル管異形管【支給材料②】 メカ形曲管φ50×22°1/2 VH管対応 離脱防止機能付	1	個	0	0	歩A・単A B単 114号
000115 硬質ポリ塩化ビニル管異形管 メカ形曲管φ50×11°1/4 VH管対応 離脱防止機能付	1	個	12,100	12,100	歩A・単A B単 115号
000116 硬質ポリ塩化ビニル管異形管【支給材料②】 メカ形曲管φ50×11°1/4 VH管対応 離脱防止機能付	1	個	0	0	歩A・単A B単 116号
000117 硬質ポリ塩化ビニル管異形管 メカ形T字管φ150×φ100 離脱防止機能付	2	個	83,690	167,380	歩A・単A B単 117号
000118 硬質ポリ塩化ビニル管異形管 メカ形T字管φ150×φ75 離脱防止機能付	1	個	73,190	73,190	歩A・単A B単 118号
000119 硬質ポリ塩化ビニル管異形管 メカ形T字管φ150×φ50 離脱防止機能付	6	個	71,250	427,500	歩A・単A B単 119号
000120 硬質ポリ塩化ビニル管異形管 メカ形T字管φ100×φ100 離脱防止機能付	1	個	65,730	65,730	歩A・単A B単 120号
000121 硬質ポリ塩化ビニル管異形管【支給材料②】 メカ形T字管φ100×φ100 離脱防止機能付	1	個	0	0	歩A・単A B単 121号
000122 硬質ポリ塩化ビニル管異形管 メカ形T字管φ100×φ75 離脱防止機能付	3	個	54,890	164,670	歩A・単A B単 122号
000123 硬質ポリ塩化ビニル管異形管 メカ形T字管φ100×φ50 離脱防止機能付	5	個	50,650	253,250	歩A・単A B単 123号

事業名	駅館川農地整備事業
工事名	中山１工区水路付帯工事

名　称（規　格）	数　量	単位	単　価	金　額	備　考
000124 硬質ポリ塩化ビニル管異形管【支給材料②】 メカ形T字管φ75×φ75 離脱防止機能付	1	個	0	0	歩A・単A B単 124号
000125 硬質ポリ塩化ビニル管異形管 メカ形T字管φ75×φ50 離脱防止機能付	5	個	39,600	198,000	歩A・単A B単 125号
000126 硬質ポリ塩化ビニル管異形管 メカ形T字管φ50×φ50 離脱防止機能付	1	個	33,850	33,850	歩A・単A B単 126号
000127 硬質ポリ塩化ビニル管異形管【支給材料②】 メカ形T字管φ50×φ50 離脱防止機能付	2	個	0	0	歩A・単A B単 127号
000128 硬質ポリ塩化ビニル管異形管 メカ形片落管φ150×φ100 離脱防止機能付	1	個	52,600	52,600	歩A・単A B単 128号
000129 硬質ポリ塩化ビニル管異形管 メカ形片落管φ100×φ75 離脱防止機能付	1	個	33,320	33,320	歩A・単A B単 129号
000130 硬質ポリ塩化ビニル管異形管【支給材料②】 メカ形片落管φ100×φ75 離脱防止機能付	1	個	0	0	歩A・単A B単 130号
000131 硬質ポリ塩化ビニル管異形管 メカ形片落管φ75×φ50 離脱防止機能付	2	個	25,850	51,700	歩A・単A B単 131号
000132 硬質ポリ塩化ビニル管異形管【支給材料②】 メカ形片落管φ75×φ50 離脱防止機能付	1	個	0	0	歩A・単A B単 132号
000133 硬質ポリ塩化ビニル管異形管 メカ形泥吐T字管φ150×φ75 離脱防止機能付	1	個	88,270	88,270	歩A・単A B単 133号
000134 硬質ポリ塩化ビニル管異形管 ﾒｶ形ﾌﾗﾝｼﾞ付T字管φ150×φ75 離脱防止機能付	2	個	79,770	159,540	歩A・単A B単 134号
000135 硬質ポリ塩化ビニル管異形管 ﾒｶ形ﾌﾗﾝｼﾞ付T字管φ100×φ75 離脱防止機能付	1	個	53,650	53,650	歩A・単A B単 135号
000136 硬質ポリ塩化ビニル管異形管 11°1/4ベンド φ75 VH-RR継手 片受	1	個	3,680	3,680	歩A・単A B単 136号
000137 硬質ポリ塩化ビニル管異形管 5°5/8ベンド φ150 VH-RR継手 片受	6	個	14,500	87,000	歩A・単A B単 137号
000138 硬質ポリ塩化ビニル管異形管 5°5/8ベンド φ100 VH-RR継手 片受	3	個	6,210	18,630	歩A・単A B単 138号
000139 硬質ポリ塩化ビニル管異形管 5°5/8ベンド φ50 VH-RR継手 片受	1	個	3,470	3,470	歩A・単A B単 139号
000140 硬質ポリ塩化ビニル管異形管 ソケット φ150 VH-RR継手 両受	3	個	10,400	31,200	歩A・単A B単 140号
000141 硬質ポリ塩化ビニル管異形管 ソケット φ100 VH-RR継手 両受	5	個	4,190	20,950	歩A・単A B単 141号
000142 硬質ポリ塩化ビニル管異形管 ソケット φ75 VH-RR継手 両受	2	個	3,030	6,060	歩A・単A B単 142号
000143 硬質ポリ塩化ビニル管異形管 ソケット φ50 VH-RR継手 両受	1	個	1,730	1,730	歩A・単A B単 143号
000144 離脱防止金具 VH Φ150	7	個	12,000	84,000	歩A・単A B単 144号
000145 離脱防止金具 VH Φ100	2	個	7,440	14,880	歩A・単A B単 145号
000146 離脱防止金具 VH Φ75	2	個	6,510	13,020	歩A・単A B単 146号
000147 離脱防止金具 VH Φ75【支給材料②】	1	個	0	0	歩A・単A B単 147号
000148 離脱防止金具 VH Φ50【支給材料②】	2	個	0	0	歩A・単A B単 148号
000149 硬質ポリ塩化ビニル管異形管 メカ形曲管φ75×11°1/4 VP管対応 離脱防止機能付	1	個	15,100	15,100	歩A・単A B単 149号
000150 硬質ポリ塩化ビニル管異形管 メカ形曲管φ75×5°5/8 VP管対応 離脱防止機能付	1	個	16,800	16,800	歩A・単A B単 150号
000151 硬質ポリ塩化ビニル管異形管 メカ形T字管φ75×φ50 離脱防止機能付	1	個	39,600	39,600	歩A・単A B単 151号
000152 硬質ポリ塩化ビニル管異形管 メカ形T字管φ50×φ50 離脱防止機能付	1	個	33,850	33,850	歩A・単A B単 152号
000153 硬質ポリ塩化ビニル管異形管 メカ形片落管φ75×φ50 離脱防止機能付	1	個	25,850	25,850	歩A・単A B単 153号
000154 硬質ポリ塩化ビニル管異形管 メカ形ﾄﾞﾚｯｻｰｼﾞｮｲﾝﾄ φ75 離脱防止機能付	6	個	20,870	125,220	歩A・単A B単 154号
000155 硬質ポリ塩化ビニル管異形管 MFｼﾞｮｲﾝﾄ φ150 離脱防止機能付	2	個	27,600	55,200	歩A・単A B単 155号
000156 硬質ポリ塩化ビニル管異形管 MFｼﾞｮｲﾝﾄ φ100 離脱防止機能付	8	個	18,800	150,400	歩A・単A B単 156号
000157 硬質ポリ塩化ビニル管異形管 MFｼﾞｮｲﾝﾄ φ75 離脱防止機能付	6	個	14,300	85,800	歩A・単A B単 157号
000158 硬質ポリ塩化ビニル管異形管 MFｼﾞｮｲﾝﾄ φ75 離脱防止機能付【支給材料②】	2	個	0	0	歩A・単A B単 158号
合　計				8,267,690	
・・制水弁工	1.000	式		1,693,000	
000159 制水弁設置 φ150mm 0.75Mpa	1	基	119,535	119,535	歩A・単A B単 159号
000160 制水弁設置 φ100mm 0.75Mpa	4	基	70,515	282,060	歩A・単A B単 160号
000161 制水弁設置 φ75mm 0.75Mpa	3	基	58,895	176,685	歩A・単A B単 161号
000162 制水弁設置 φ75mm 0.75Mpa【支給材料②】	1	基	18,895	18,895	歩A・単A B単 162号
000163 仕切弁保護工（道路下） 弁室規格H=0.84m	1	箇所	121,268	121,268	歩A・単A B単 163号

事業名	駅館川農地整備事業
工事名	中山１工区水路付帯工事

名　称（規　格）	数　量	単位	単　価	金　額	備　考
000164 仕切弁保護工（道路下） 弁室規格H=0.94m	2	箇所	123,898	247,796	歩A・単A B単 164号
000165 仕切弁保護工（道路下） 弁室規格H=0.99m【支給材料②】	1	箇所	48,798	48,798	歩A・単A B単 165号
000166 仕切弁保護工（道路下） 弁室規格H=1.04m	2	箇所	129,508	259,016	歩A・単A B単 166号
000167 仕切弁保護工（道路下） 弁室規格H=1.19m	2	箇所	138,858	277,716	歩A・単A B単 167号
000168 仕切弁保護工（道路下） 弁室規格H=1.29m	1	箇所	141,488	141,488	歩A・単A B単 168号
合　計				1,693,257	
・・空気弁工	1.000	式		838,000	
000169 空気弁設置 φ25　0.74Mpa　補修弁φ75×100	3	基	152,545	457,635	歩A・単A B単 169号
000170 空気弁保護工 H=0.60m	3	箇所	126,878	380,634	歩A・単A B単 170号
合　計				838,269	
・・排泥工	1.000	式		1,248,000	
000171 硬質ポリ塩化ビニル管 VH（RR）φ75	24.6	m	3,066	75,424	歩A・単A B単 171号
000172 硬質ポリ塩化ビニル管 VH（RR）φ50	4.7	m	1,930	9,071	歩A・単A B単 172号
000173 硬質ポリ塩化ビニル管 VP（RR）φ50	5.2	m	2,553	13,276	歩A・単A B単 173号
000174 炭素鋼鋼管人力布設 SGP 50A	15.9	m	1,359	21,608	歩A・単A B単 174号
000175 硬質ポリ塩化ビニル管異形管 メカ形曲管φ75×45°VH管対応 離脱防止機能付	1	個	16,500	16,500	歩A・単A B単 175号
000176 硬質ポリ塩化ビニル管異形管 メカ形曲管φ50×90°VH管対応 離脱防止機能付	1	個	14,400	14,400	歩A・単A B単 176号
000177 ﾒｶ型ﾄﾞﾚｯｻｰｼﾞｮｲﾝﾄ（異種管継手） SGP50A-VHφ50	6	個	16,630	99,780	歩A・単A B単 177号
000178 制水弁設置 φ75mm 0.75Mpa	3	基	58,895	176,685	歩A・単A B単 178号
000179 制水弁設置 φ50mm 0.75Mpa	4	基	46,049	184,196	歩A・単A B単 179号
000180 仕切弁保護工（道路下） 弁室規格H=0.49m	1	箇所	66,698	66,698	歩A・単A B単 180号
000181 仕切弁保護工（道路下） 弁室規格H=0.54m【支給材料②】	1	箇所	9,198	9,198	歩A・単A B単 181号
000182 仕切弁保護工（道路下） 弁室規格H=0.69m	1	箇所	118,888	118,888	歩A・単A B単 182号
000183 仕切弁保護工（道路下） 弁室規格H=0.89m	2	箇所	127,558	255,116	歩A・単A B単 183号
000184 仕切弁保護工（道路下） 弁室規格H=0.99m【支給材料②】	1	箇所	48,798	48,798	歩A・単A B単 184号
000185 仕切弁保護工（道路下） 弁室規格H=1.19m【支給材料②】	1	箇所	138,858	138,858	歩A・単A B単 185号
合　計				1,248,496	
・・附帯工	1.000	式		231,000	
000186 埋設表示テープ 幅150mm　ダブル	1,229.8	m	188	231,202	歩A・単A B単 186号
000187 埋設表示テープ 幅150mm　ダブル【支給材料②】	100.0	m	0	0	歩A・単A B単 187号
合　計				231,202	
・・路盤復旧工	1.000	式		43,000	
000188 路盤工復旧 流用材 t=15cm	33.2	㎡	345	11,454	歩A・単A B単 188号
000189 下層路盤工復旧 流用材 t=14cm	35.8	㎡	871	31,182	歩A・単A B単 189号
合　計				42,636	

事業名	駅館川農地整備事業
工事名	中山１工区水路付帯工事

名　称（規　格）	数　量	単位	単　価	金　額	備　考
直接工事費（仮設工）				437,000	
・仮設工	1.000	式		437,000	
・・敷鉄板設置工	1.000	式		437,000	
000190 敷鉄板工（賃料）	180	㎡	2,425	436,500	歩A・単A B単 190号
合　計				436,500	

事業名	駅館川農地整備事業
工事名	中山１工区水路付帯工事

名　称（規　格）	数　量	単位	単　価	金　額	備　考
技術管理費				404,000	
・共通仮設(積上げ)	1.000	式		404,000	
・・技術管理費	1.000	式		404,000	
000191 現場透水試験（配合量試験時） 長谷川式(盛土・切土部@3配合)	2	箇所	93,000	186,000	歩A・単A B単 191号
000192 粗孔隙率測定（現場密度試験）配合量試験時 混層耕完了後（盛土・切土部@3配合）	2	箇所	80,010	160,020	歩A・単A B単 192号
000193 現場透水試験（畑面工完了後） 長谷川式	1	箇所	31,000	31,000	歩A・単A B単 193号
000194 粗孔隙率測定（現場密度試験）畑面工完了後 混層耕完了後（盛土・切土部）	1	箇所	26,670	26,670	歩A・単A B単 194号
合　計				403,690	

事業名	駅館川農地整備事業
工事名	中山１工区水路付帯工事

名　称（規　格）	数　量	単位	単　価	金　額	備　考
支給品費				19,241,000	
直接工事費（仮設工を除く）					
・畑面工					
・・暗渠排水工					
P96704　暗渠排水管(有孔管)【支給材料②】 波状管　呼び径50mm　高密度ﾎﾟﾘｴﾁﾚﾝ管(ｼﾝｸﾞﾙ構造)	68.000	m	420	28,560	単A S単　17号
P96704　暗渠排水管(有孔管)【支給材料②】 波状管　呼び径50mm　高密度ﾎﾟﾘｴﾁﾚﾝ管(ｼﾝｸﾞﾙ構造)	15.500	m	420	6,510	単A S単　17号
・排水路工					
・・排水路工					
P96529　ﾍﾞﾝﾁﾌﾘｭｰﾑ【支給材料②】 300 L=2000	0.650	本	13,400	8,710	単A S単　22号
P96529　ﾍﾞﾝﾁﾌﾘｭｰﾑ【支給材料②】 300 L=2000	20.000	本	13,400	268,000	単A S単　22号
P96503　ベンチフリューム【支給材料①】 BF-400 L=1.0m	14.200	本	8,400	119,280	単A S単　23号
P96504　ベンチフリューム【支給材料①】 BF-450 L=1.0m	14.600	本	10,800	157,680	単A S単　24号
P96533　ﾍﾞﾝﾁﾌﾘｭｰﾑ【支給材料②】 500 L=1000	12.800	本	15,800	202,240	単A S単　25号
P96505　ベンチフリューム【支給材料①】 BF-600 L=1.0m	38.000	本	17,100	649,800	単A S単　26号
P96534　ﾍﾞﾝﾁﾌﾘｭｰﾑ【支給材料②】 600 L=1000	5.800	本	21,700	125,860	単A S単　27号
P96506　OTU側溝(T-25対応)【支給材料①】 Ⅱ型(車道用)300A L=2.0m	31.400	本	20,600	646,840	単A S単　28号
P96508　OTU側溝(T-25対応)【支給材料①】 Ⅱ型(車道用)400A L=2.0m	19.050	本	26,900	512,445	単A S単　29号
P96509　OTU側溝(T-25対応)【支給材料①】 Ⅱ型(車道用)600A L=2.0m	9.700	本	49,800	483,060	単A S単　30号
P96538　OTU側溝蓋【支給材料②】 Ⅱ型 300用 L=0.5m T-25対応	33.000	枚	4,030	132,990	単A S単　31号
P96510　OTU側溝(T-25対応)【支給材料①】 Ⅲ型(車道用)300G L=1.0m	32.000	本	63,200	2,022,400	単A S単　32号
P96511　OTU側溝(T-25対応)【支給材料①】 Ⅲ型(車道用)400G L=1.0m	26.900	本	77,900	2,095,510	単A S単　33号
P96542　横断側溝(Gr)【支給材料②】 Ⅲ型 500G　L=1,000mm	15.900	本	185,000	2,941,500	単A S単　34号
P96543　横断側溝(Gr)【支給材料②】 Ⅲ型 600G　L=1,000mm	5.000	本	224,500	1,122,500	単A S単　35号
P96547　横断暗渠【支給材料②】 350型 L=2.0m	2.450	本	41,000	100,450	単A S単　36号
P96548　横断暗渠【支給材料②】 400型 L=2.0m	5.400	本	49,400	266,760	単A S単　37号
P96549　横断暗渠【支給材料②】 450型 L=2.0m	5.200	本	58,700	305,240	単A S単　38号
P96550　横断暗渠【支給材料②】 600型 L=2.0m	3.000	本	105,000	315,000	単A S単　39号
P96551　横断暗渠【支給材料②】 重圧管φ700　L=2.0m	6.600	本	123,200	813,120	単A S単　41号
P96552　横断暗渠【支給材料②】 重圧管φ800　L=2.0m	4.000	本	136,700	546,800	単A S単　42号
P96553　ﾎﾞｯｸｽｶﾙﾊﾞｰﾄ【支給材料②】 800×800　L=2.0m	4.000	本	170,000	680,000	単A S単　44号
P96554　PCより線【支給材料②】 φ12.7 1m×4箇所	8.000	m	2,500	20,000	単A S単　45号
P96555　定着金具【支給材料②】 ｸﾞﾘｯﾌﾟ･ｱﾝｶｰﾌﾟﾚｰﾄ	1.600	組	3,050	4,880	単A S単　46号
P96556　自由勾配側溝【支給材料②】 300×400 L=2.0m	3.600	本	119,700	430,920	単A S単　47号
P96564　自由勾配側溝【支給材料②】 400×600 L=2.0 横断用	2.900	本	136,700	396,430	単A S単　48号
P96565　排水フリューム【支給材料②】 CUⅢ型 T-25 800×H800,L=2000mm	1.550	本	98,100	152,055	単A S単　49号
P96529　ﾍﾞﾝﾁﾌﾘｭｰﾑ【支給材料②】 300 L=2000	1.200	本	13,400	16,080	単A S単　22号
P96524　集水桝(グレーチング蓋付)【支給材料①】 600×600 T-25 t-150 並目 B固定	1.000	個	123,100	123,100	単A S単　50号
P96544　集水桝(グレーチング蓋付)【支給材料②】 600×600 T-25 t-150 並目 B固定	1.000	個	130,800	130,800	単A S単　51号
P96525　集水桝(グレーチング蓋付)【支給材料①】 800×800 T-25 t-150 並目 B固定	3.000	個	231,000	693,000	単A S単　54号
P96545　集水桝(グレーチング蓋付)【支給材料②】 800×800 T-25 t-150 並目 B固定	2.000	個	223,500	447,000	単A S単　55号
P96522　集水桝【支給材料①】 800mm×800mm×800mm T-25	1.000	個	65,000	65,000	単A S単　56号

事業名	駅館川農地整備事業
工事名	中山１工区水路付帯工事

名　称（規　格）	数　量	単位	単　価	金　額	備　考
P96526　集水桝(グレーチング蓋付)【支給材料①】 900×900 T-25 t-150 並目 B固定	1.000	個	267,000	267,000	単A S単　57号
P96523　集水桝【支給材料①】 900mm×900mm×900mm T-25	1.000	個	79,500	79,500	単A S単　58号
P96527　集水桝(グレーチング蓋付)【支給材料①】 1000×1000 T-25 t-150 並目 B固定	2.000	個	463,600	927,200	単A S単　59号
・管水路工					
・・管体工					
P96605　農業用水用硬質ﾎﾟﾘ塩化ﾋﾞﾆﾙ管【支給材料②】 VH RR片受直管　径100　長5.0m	0.975	本	17,100	16,673	単A S単　67号
P96604　農業用水用硬質ﾎﾟﾘ塩化ﾋﾞﾆﾙ管【支給材料②】 VH RR片受直管　径 75　長5.0m	0.975	本	10,700	10,433	単A S単　68号
P96602　農業用水用硬質ﾎﾟﾘ塩化ﾋﾞﾆﾙ管【支給材料②】 VH RR片受直管　径 50　長5.0m	20.475	本	5,500	112,613	単A S単　69号
P96603　水道用ｺﾞﾑ輪形硬質ﾎﾟﾘ塩化ﾋﾞﾆﾙ管【支給材料②】 VP RR片受直管 径75　長5.0m	7.800	本	8,750	68,250	単A S単　71号
P96601　水道用ｺﾞﾑ輪形硬質ﾎﾟﾘ塩化ﾋﾞﾆﾙ管【支給材料②】 VP RR片受直管 径50　長5.0m	4.875	本	4,430	21,596	単A S単　72号
P96614　硬質ﾎﾟﾘ塩化ﾋﾞﾆﾙ管用継手材【支給材料②】 メカ形曲管φ75×22°1/2 離脱防止機能付	1.000	個	14,300	14,300	単A S単　80号
P96615　硬質ﾎﾟﾘ塩化ﾋﾞﾆﾙ管用継手材【支給材料②】 メカ形曲管φ75×5°5/8 離脱防止機能付	1.000	個	15,200	15,200	単A S単　82号
P96606　硬質ﾎﾟﾘ塩化ﾋﾞﾆﾙ管用継手材【支給材料②】 メカ形曲管φ50×90°VH管対応　離脱防止機能付	3.000	個	13,100	39,300	単A S単　83号
P96607　硬質ﾎﾟﾘ塩化ﾋﾞﾆﾙ管用継手材【支給材料②】 メカ形曲管φ50×22°1/2 VH管対応 離脱防止機能付	1.000	個	11,100	11,100	単A S単　84号
P96608　硬質ﾎﾟﾘ塩化ﾋﾞﾆﾙ管用継手材【支給材料②】 メカ形曲管φ50×11°1/4 VH管対応 離脱防止機能付	1.000	個	11,000	11,000	単A S単　86号
P96610　硬質ﾎﾟﾘ塩化ﾋﾞﾆﾙ管用継手材【支給材料②】 メカ形T管φ100×φ100 VH管対応 離脱防止機能付	1.000	個	65,730	65,730	単A S単　91号
P96617　硬質ﾎﾟﾘ塩化ﾋﾞﾆﾙ管用継手材【支給材料②】 メカ形T管φ75×φ75 離脱防止機能付	1.000	個	41,580	41,580	単A S単　94号
P96611　硬質ﾎﾟﾘ塩化ﾋﾞﾆﾙ管用継手材【支給材料②】 メカ形T管φ50×φ50 VH管対応 離脱防止機能付	2.000	個	39,600	79,200	単A S単　97号
P96613　硬質ﾎﾟﾘ塩化ﾋﾞﾆﾙ管用継手材【支給材料②】 メカ形片落管φ100×φ75 VH管対応 離脱防止機能付	1.000	個	54,890	54,890	単A S単 100号
P96618　硬質ﾎﾟﾘ塩化ﾋﾞﾆﾙ管用継手材【支給材料②】 メカ形片落管φ75×φ50 離脱防止機能付	1.000	個	28,710	28,710	単A S単 102号
P96619　硬質ﾎﾟﾘ塩化ﾋﾞﾆﾙ管用継手材【支給材料②】 離脱防止付金具 φ75	1.000	個	6,510	6,510	単A S単 117号
P96620　硬質ﾎﾟﾘ塩化ﾋﾞﾆﾙ管用継手材【支給材料②】 離脱防止付金具 φ50	2.000	個	5,840	11,680	単A S単 118号
P96626　MFジョイント【支給材料②】 FCD製φ75　0.74Mpa　離脱防止付	2.000	個	13,000	26,000	単A S単 124号
・・制水弁工					
P09202　仕切弁（樹脂製）	1.000	個	85,500	85,500	単A S単 189号
P96628　鉄蓋　H=150【支給材料②】 円形　T-25用　φ250	1.000	個	19,700	19,700	単A S単 137号
P96634　水道用ﾚｼﾞﾝｺﾝｸﾘｰﾄ製ﾎﾞｯｸｽ【支給材料②】 JWWA K 148 円形用１号 調整ﾘﾝｸﾞ RB25(K) H=50	1.000	個	5,440	5,440	単A S単 138号
P96635　水道用ﾚｼﾞﾝｺﾝｸﾘｰﾄ製ﾎﾞｯｸｽ【支給材料②】 JWWA K 148 円形用１号 上部壁 RB25(A) H=150	1.000	個	10,500	10,500	単A S単 139号
P96631　水道用ﾚｼﾞﾝｺﾝｸﾘｰﾄ製ﾎﾞｯｸｽ【支給材料②】 JWWA K 148 円形用１号 中部壁 RB25(B) H=300	1.000	個	9,860	9,860	単A S単 140号
P96632　水道用ﾚｼﾞﾝｺﾝｸﾘｰﾄ製ﾎﾞｯｸｽ【支給材料②】 JWWA K 148 円形用１号 下部壁 RB25(C) H=300	1.000	個	11,600	11,600	単A S単 141号
P96630　水道用ﾚｼﾞﾝｺﾝｸﾘｰﾄ製ﾎﾞｯｸｽ【支給材料②】 JWWA K 148 底版 H=40	1.000	個	14,000	14,000	単A S単 142号
・・排泥工					
P96628　鉄蓋　H=150【支給材料②】 円形　T-25用　φ250	1.000	個	19,700	19,700	単A S単 137号
P96634　水道用ﾚｼﾞﾝｺﾝｸﾘｰﾄ製ﾎﾞｯｸｽ【支給材料②】 JWWA K 148 円形用１号 調整ﾘﾝｸﾞ RB25(K) H=50	1.000	個	5,440	5,440	単A S単 138号
P96633　水道用ﾚｼﾞﾝｺﾝｸﾘｰﾄ製ﾎﾞｯｸｽ【支給材料②】 JWWA K 148 円形用１号 上下部壁 RB25(CA) H=300	1.000	個	16,700	16,700	単A S単 157号
P96630　水道用ﾚｼﾞﾝｺﾝｸﾘｰﾄ製ﾎﾞｯｸｽ【支給材料②】 JWWA K 148 底版 H=40	1.000	個	14,000	14,000	単A S単 142号
P96628　鉄蓋　H=150【支給材料②】 円形　T-25用　φ250	1.000	個	19,700	19,700	単A S単 137号
P96634　水道用ﾚｼﾞﾝｺﾝｸﾘｰﾄ製ﾎﾞｯｸｽ【支給材料②】 JWWA K 148 円形用１号 調整ﾘﾝｸﾞ RB25(K) H=50	1.000	個	5,440	5,440	単A S単 138号
P96635　水道用ﾚｼﾞﾝｺﾝｸﾘｰﾄ製ﾎﾞｯｸｽ【支給材料②】 JWWA K 148 円形用１号 上部壁 RB25(A) H=150	1.000	個	10,500	10,500	単A S単 139号
P96631　水道用ﾚｼﾞﾝｺﾝｸﾘｰﾄ製ﾎﾞｯｸｽ【支給材料②】 JWWA K 148 円形用１号 中部壁 RB25(B) H=300	1.000	個	9,860	9,860	単A S単 140号

事業名	駅館川農地整備事業
工事名	中山１工区水路付帯工事

名　称（規　格）	数　量	単位	単　価	金　額	備　考
P96632　水道用ﾚｼﾞﾝｺﾝｸﾘｰﾄ製ﾎﾞｯｸｽ【支給材料②】 JWWA K 148 円形用１号 下部壁 RB25(C) H=300	1.000	個	11,600	11,600	単Ａ Ｓ単 141号
P96630　水道用ﾚｼﾞﾝｺﾝｸﾘｰﾄ製ﾎﾞｯｸｽ【支給材料②】 JWWA K 148 底版 H=40	1.000	個	14,000	14,000	単Ａ Ｓ単 142号
・・附帯工					
P96623　埋設物標示テープ【支給材料②】 幅150mm 50m 2倍ﾎﾟﾘｴﾁﾚﾝｸﾛｽ	2.000	巻	9,400	18,800	単Ａ Ｓ単 159号
合　　計				19,241,325	

事業名	駅館川農地整備事業
工事名	中山１工区水路付帯工事

コード	名　称（規　格）	数　量	単位	単　価	金　額	備　考
000001	＊＊＊　B単－ 1号　＊＊＊ 舗装版破砕					
	アスファルト舗装　t=４㎝		㎡	236		歩A・単A
000002	＊＊＊　B単－ 2号　＊＊＊ 殻運搬・処理					
	アスファルト殻		m3	10,708		歩A・単A
000003	＊＊＊　B単－ 3号　＊＊＊ 舗装版破砕					
	コンクリート舗装　t=10㎝		㎡	236		歩A・単A
000004	＊＊＊　B単－ 4号　＊＊＊ 殻運搬・処理					
	コンクリート殻		m3	10,708		歩A・単A
000005	＊＊＊　B単－ 5号　＊＊＊ コンクリート構造物取壊し					
	鉄筋構造物		m3	19,380		歩A・単A
000006	＊＊＊　B単－ 6号　＊＊＊ 殻運搬・処理					
	鉄筋コンクリート殻		m3	9,529		歩A・単A
000007	＊＊＊　B単－ 7号　＊＊＊ 土壌改良材散布					
	バーク堆肥(単位体積重量:0.35t/m3)		ha	2,182,974		歩A・単A
000008	＊＊＊　B単－ 8号　＊＊＊ 混層耕・土壌改良資材混合					
	土砂 H=50㎝		ha	835,000		歩A・単A
000009	＊＊＊　B単－ 9号　＊＊＊ 畑面整地					
	粘性土、２回掛け		ha	267,159		歩A・単A
000010	＊＊＊　B単－ 10号　＊＊＊ 耕起					
	H=25㎝		ha	106,633		歩A・単A
000011	＊＊＊　B単－ 11号　＊＊＊ 石礫除去（耕起後）					
	0～4m3/10a		ha	519,060		歩A・単A
000012	＊＊＊　B単－ 12号　＊＊＊ 雑物除去(耕起後)					
			ha	149,437		歩A・単A
000013	＊＊＊　B単－ 13号　＊＊＊ 砕土					
			ha	109,238		歩A・単A
000014	＊＊＊　B単－ 14号　＊＊＊ 石礫除去					
	0～4m3/10a		ha	528,200		歩A・単A
000015	＊＊＊　B単－ 15号　＊＊＊ 雑物除去(砕土後)					
			ha	149,437		歩A・単A
000016	＊＊＊　B単－ 16号　＊＊＊ 給水渠【支給材料】					
	高密度ﾎﾟﾘｴﾁﾚﾝ有孔管　φ50㎜		m	2,204		歩A・単A
000017	＊＊＊　B単－ 17号　＊＊＊ 通気管					
			箇所	4,587		歩A・単A
000018	＊＊＊　B単－ 18号　＊＊＊ 配合量試験					
	粗孔隙率測定を含む		箇所	45,817		歩A・単A
000019	＊＊＊　B単－ 19号　＊＊＊ 粗孔隙率測定					
	畑面工完了後		箇所	39,552		歩A・単A
000020	＊＊＊　B単－ 20号　＊＊＊ 掘削（舗装部）					
			m3	961		歩A・単A
BA0106	＊＊＊　B単－ 21号　＊＊＊ 路体（築堤）盛土・埋戻					
			m3	979		歩A・単A
000022	＊＊＊　B単－ 22号　＊＊＊ 下層路盤					

事業名	駅館川農地整備事業
工事名	中山１工区水路付帯工事

コード	名　称（規　格）	数　量	単位	単　価	金　額	備　考
	RC-40 t=15cm		㎡	909		歩A・単A
000023	＊＊＊　B単－ 23号　＊＊＊ 下層路盤					
	RC-40 t=15cm		㎡	909		歩A・単A
000024	＊＊＊　B単－ 24号　＊＊＊ 下層路盤					
	RC-40 t=15cm		㎡	909		歩A・単A
BA0803	＊＊＊　B単－ 25号　＊＊＊ 下層路盤（車道・路肩部）					
	RC-40 t=15cm		㎡	909		歩A・単A
BA0803	＊＊＊　B単－ 26号　＊＊＊ 下層路盤（車道・路肩部）					
			㎡	909		歩A・単A
000027	＊＊＊　B単－ 27号　＊＊＊ 下層路盤					
	RC-40 t=15cm		㎡	909		歩A・単A
000028	＊＊＊　B単－ 28号　＊＊＊ 下層路盤（下層路盤あり）					
	RC-40 t=10cm		㎡	721		歩A・単A
BA0101	＊＊＊　B単－ 29号　＊＊＊ 掘削					
			m3	388		歩A・単A
BA0106	＊＊＊　B単－ 30号　＊＊＊ 路体（築堤）盛土・埋戻					
			m3	281		歩A・単A
BA0109	＊＊＊　B単－ 31号　＊＊＊ 法面整形					
	切土		㎡	967		歩A・単A
BA0109	＊＊＊　B単－ 32号　＊＊＊ 法面整形					
	盛土		㎡	795		歩A・単A
BA0105	＊＊＊　B単－ 33号　＊＊＊ 土砂等運搬					
			m3	810		歩A・単A
000034	＊＊＊　B単－ 34号　＊＊＊ 排水路（道路部）					
	BF-300【支給材料②】		m	6,141		歩A・単A
000035	＊＊＊　B単－ 35号　＊＊＊ 排水路（畑地部）					
	BF-300【支給材料②】		m	7,223		歩A・単A
000036	＊＊＊　B単－ 36号　＊＊＊ 排水路（畑地部）					
	BF-400【支給材料①】		m	8,622		歩A・単A
000037	＊＊＊　B単－ 37号　＊＊＊ 排水路(道路部)					
	BF-450【支給材料①】		m	7,814		歩A・単A
000038	＊＊＊　B単－ 38号　＊＊＊ 排水路(畑地部)					
	BF-500【支給材料②】		m	7,525		歩A・単A
000039	＊＊＊　B単－ 39号　＊＊＊ 排水路(畑地部)					
	BF-600【支給材料①】		m	8,125		歩A・単A
000040	＊＊＊　B単－ 40号　＊＊＊ 排水路(畑地部)					
	BF-600【支給材料②】		m	8,125		歩A・単A
000041	＊＊＊　B単－ 41号　＊＊＊ 排水路					
	OTU-300A Ⅱ型【支給材料①】		m	5,986		歩A・単A
000042	＊＊＊　B単－ 42号　＊＊＊ 排水路					
	OTU-400A Ⅱ型【支給材料①】		m	6,394		歩A・単A
000043	＊＊＊　B単－ 43号　＊＊＊ 排水路					
	OTU-600A Ⅱ型【支給材料①】		m	7,297		歩A・単A

事業名	駅館川農地整備事業
工事名	中山１工区水路付帯工事

コード	名　称（規　格）	数　量	単位	単　価	金　額	備　考
000044	＊＊＊　B単－ 44号　＊＊＊ 排水路（縦断用）					
	OTU-300、コンクリート蓋【支給材料②】		枚	927		歩A・単A
000045	＊＊＊　B単－ 45号　＊＊＊ 排水路(横断用)					
	OTU-300G Ⅲ型【支給材料①】		m	10,966		歩A・単A
000046	＊＊＊　B単－ 46号　＊＊＊ 排水路(横断用)					
	OTU-400G Ⅲ型【支給材料①】		m	11,886		歩A・単A
000047	＊＊＊　B単－ 47号　＊＊＊ 排水路（横断用）					
	OTU-500G Ⅲ型 グレーチング蓋付【支給材料②】		m	12,639		歩A・単A
000048	＊＊＊　B単－ 48号　＊＊＊ 排水路（横断用）					
	OTU-600G Ⅲ型 グレーチング蓋付【支給材料②】		m	13,379		歩A・単A
000049	＊＊＊　B単－ 49号　＊＊＊ 横断暗渠					
	350型【支給材料②】		m	11,548		歩A・単A
000050	＊＊＊　B単－ 50号　＊＊＊ 横断暗渠					
	400型【支給材料②】		m	11,834		歩A・単A
000051	＊＊＊　B単－ 51号　＊＊＊ 横断暗渠					
	450型【支給材料②】		m	12,453		歩A・単A
000052	＊＊＊　B単－ 52号　＊＊＊ 横断暗渠					
	600型【支給材料②】		m	13,587		歩A・単A
000053	＊＊＊　B単－ 53号　＊＊＊ 横断暗渠					
	600型		m	56,637		歩A・単A
000054	＊＊＊　B単－ 54号　＊＊＊ 横断暗渠					
	重圧管φ700【支給材料②】		m	21,319		歩A・単A
000055	＊＊＊　B単－ 55号　＊＊＊ 横断暗渠					
	重圧管φ800【支給材料②】		m	22,741		歩A・単A
000056	＊＊＊　B単－ 56号　＊＊＊ 横断暗渠					
	重圧管φ800		m	70,591		歩A・単A
000057	＊＊＊　B単－ 57号　＊＊＊ 横断暗渠					
	ﾎﾞｯｸｽｶﾙﾊﾞｰﾄ800×800【支給材料②】		m	54,704		歩A・単A
000058	＊＊＊　B単－ 58号　＊＊＊ 自由勾配側溝					
	B=300×H=400（横断用）【支給材料②】		m	18,991		歩A・単A
000059	＊＊＊　B単－ 59号　＊＊＊ 自由勾配側溝					
	B=400×H=600（横断用）【支給材料②】		m	18,325		歩A・単A
000060	＊＊＊　B単－ 60号　＊＊＊ 排水フリューム					
	CU型 800×800（Ⅲ型）【支給材料②】		m	19,195		歩A・単A
000061	＊＊＊　B単－ 61号　＊＊＊ 急流工					
	BF-300【支給材料②】		m	10,544		歩A・単A
000062	＊＊＊　B単－ 62号　＊＊＊ 集水桝					
	道路部 600型 t-25 【支給材料①】		箇所	22,112		歩A・単A
000063	＊＊＊　B単－ 63号　＊＊＊ 集水桝					
	道路部 600型 T-25 【支給材料②】		箇所	22,112		歩A・単A
000064	＊＊＊　B単－ 64号　＊＊＊ 集水桝					
	道路部 700型 T-25		箇所	187,895		歩A・単A
000065	＊＊＊　B単－ 65号　＊＊＊ 集水桝					

事業名	駅館川農地整備事業
工事名	中山１工区水路付帯工事

コード	名　称（規　格）	数　量	単位	単　価	金　額	備　考
	道路部 800型 T-14		箇所	194,517		歩A・単A
000066	＊＊＊　B単－ 66号　＊＊＊ 集水桝					
	道路部 800型 T-25 【支給材料①】		箇所	26,517		歩A・単A
000067	＊＊＊　B単－ 67号　＊＊＊ 集水桝					
	道路部 800型 T-25 【支給材料②】		箇所	26,517		歩A・単A
000068	＊＊＊　B単－ 68号　＊＊＊ 集水桝					
	畑地部 800型 【支給材料①】		箇所	29,104		歩A・単A
000069	＊＊＊　B単－ 69号　＊＊＊ 集水桝					
	道路部 900型 T-25 【支給材料①】		箇所	29,104		歩A・単A
000070	＊＊＊　B単－ 70号　＊＊＊ 集水桝					
	畑地部 900型 【支給材料①】		箇所	29,104		歩A・単A
000071	＊＊＊　B単－ 71号　＊＊＊ 集水桝					
	道路部 1000型 T-25 【支給材料①】		箇所	31,841		歩A・単A
000072	＊＊＊　B単－ 72号　＊＊＊ 集水桝					
	畑地部 1000型 T-25		箇所	204,841		歩A・単A
000073	＊＊＊　B単－ 73号　＊＊＊ 集水桝					
	道路部 1200型（現場打）		箇所	332,522		歩A・単A
000074	＊＊＊　B単－ 74号　＊＊＊ 集水桝蓋（道路部）					
	1200用 T-25		組	345,667		歩A・単A
000075	＊＊＊　B単－ 75号　＊＊＊ 集水桝					
	畑地部 1200型（現場打）		箇所	316,317		歩A・単A
000076	＊＊＊　B単－ 76号　＊＊＊ 集水桝					
	道路部 1400型（現場打）		箇所	275,726		歩A・単A
000077	＊＊＊　B単－ 77号　＊＊＊ 集水桝蓋(道路部)					
	1400用　T-25		組	445,827		歩A・単A
000078	＊＊＊　B単－ 78号　＊＊＊ 集水桝					
	畑地部 1400型（現場打）		箇所	405,691		歩A・単A
000079	＊＊＊　B単－ 79号　＊＊＊ 集水桝					
	畑地部 1600型（現場打）		箇所	610,012		歩A・単A
000080	＊＊＊　B単－ 80号　＊＊＊ 集水桝蓋(畑地部)					
	1600用　T-14		組	475,957		歩A・単A
000081	＊＊＊　B単－ 81号　＊＊＊ 集水桝					
	道路部 1600型（現場打）		箇所	626,488		歩A・単A
000082	＊＊＊　B単－ 82号　＊＊＊ 集水桝蓋(道路部)					
	1600用　T-25		組	542,527		歩A・単A
000083	＊＊＊　B単－ 83号　＊＊＊ 床堀					
	路盤		m3	2,210		歩A・単A
000084	＊＊＊　B単－ 84号　＊＊＊ 床堀					
	粘性土		m3	2,210		歩A・単A
000085	＊＊＊　B単－ 85号　＊＊＊ 埋戻					
	管頂30cm		m3	3,309		歩A・単A
000086	＊＊＊　B単－ 86号　＊＊＊ 埋戻					
	区分２　流用土　管頂30cm～60cm		m3	3,309		歩A・単A

事業名	駅館川農地整備事業
工事名	中山１工区水路付帯工事

コード	名　称（規　格）	数　量	単位	単　価	金　額	備　考
	＊＊＊　B単－ 87号　＊＊＊					
000087	土砂運搬					
	現地～仮置場		m3	1,259		歩A・単A
	＊＊＊　B単－ 88号　＊＊＊					
000088	土砂運搬					
	仮置場～現地		m3	1,501		歩A・単A
	＊＊＊　B単－ 89号　＊＊＊					
000089	砂基礎					
	管側部　SG材相当		m3	10,082		歩A・単A
	＊＊＊　B単－ 90号　＊＊＊					
000090	砂基礎					
	基床部　SG材相当		m3	11,083		歩A・単A
	＊＊＊　B単－ 91号　＊＊＊					
000091	硬質ポリ塩化ビニル管					
	VH（RR）φ150		m	7,722		歩A・単A
	＊＊＊　B単－ 92号　＊＊＊					
000092	硬質ポリ塩化ビニル管					
	VH（RR）φ100		m	4,339		歩A・単A
	＊＊＊　B単－ 93号　＊＊＊					
000093	硬質ポリ塩化ビニル管					
	VH（RR）φ100【支給材料②】		m	832		歩A・単A
	＊＊＊　B単－ 94号　＊＊＊					
000094	硬質ポリ塩化ビニル管					
	VH（RR）φ75		m	3,066		歩A・単A
	＊＊＊　B単－ 95号　＊＊＊					
000095	硬質ポリ塩化ビニル管					
	VH（RR）φ75【支給材料②】		m	832		歩A・単A
	＊＊＊　B単－ 96号　＊＊＊					
000096	硬質ポリ塩化ビニル管					
	VH（RR）φ50		m	1,930		歩A・単A
	＊＊＊　B単－ 97号　＊＊＊					
000097	硬質ポリ塩化ビニル管					
	VH（RR）φ50【支給材料②】		m	836		歩A・単A
	＊＊＊　B単－ 98号　＊＊＊					
000098	硬質ポリ塩化ビニル管					
	VP（RR）φ75		m	2,553		歩A・単A
	＊＊＊　B単－ 99号　＊＊＊					
000099	硬質ポリ塩化ビニル管					
	VP（RR）φ75【支給材料②】		m	937		歩A・単A
	＊＊＊　B単－ 100号　＊＊＊					
000100	硬質ポリ塩化ビニル管					
	VP（RR）φ50		m	2,553		歩A・単A
	＊＊＊　B単－ 101号　＊＊＊					
000101	硬質ポリ塩化ビニル管					
	VP（RR）φ50【支給材料②】		m	937		歩A・単A
	＊＊＊　B単－ 102号　＊＊＊					
000102	硬質ポリ塩化ビニル管					
	VP（RR）φ75（撤去・布設）		m	1,823		歩A・単A
	＊＊＊　B単－ 103号　＊＊＊					
000103	硬質ポリ塩化ビニル管異形管					
	メカ形曲管φ150×22°1/2 VH管対応 離脱防止機能付		個	40,000		歩A・単A
	＊＊＊　B単－ 104号　＊＊＊					
000104	硬質ポリ塩化ビニル管異形管					
	メカ形曲管φ150×11°1/4 VH管対応 離脱防止機能付		個	36,300		歩A・単A
	＊＊＊　B単－ 105号　＊＊＊					
000105	硬質ポリ塩化ビニル管異形管					
	メカ形曲管φ150×5°5/8 VH管対応 離脱防止機能付		個	38,200		歩A・単A
	＊＊＊　B単－ 106号　＊＊＊					
000106	硬質ポリ塩化ビニル管異形管					
	メカ形曲管φ100×22°1/2 VH管対応 離脱防止機能付		個	24,600		歩A・単A
	＊＊＊　B単－ 107号　＊＊＊					
000107	硬質ポリ塩化ビニル管異形管					
	メカ形曲管φ100×11°1/4 VH管対応 離脱防止機能付		個	23,100		歩A・単A
	＊＊＊　B単－ 108号　＊＊＊					
000108	硬質ポリ塩化ビニル管異形管					

事業名	駅館川農地整備事業
工事名	中山１工区水路付帯工事

コード	名　称（規　格）	数　量	単位	単　価	金　額	備　考
	メカ形曲管φ100×5°5/8 VH管対応 離脱防止機能付		個	24,500		歩A・単A
000109	＊＊＊　B単－ 109号　＊＊＊ 硬質ポリ塩化ビニル管異形管					
	メカ形曲管φ75×45°VH管対応 離脱防止機能付		個	16,500		歩A・単A
000110	＊＊＊　B単－ 110号　＊＊＊ 硬質ポリ塩化ビニル管異形管【支給材料②】					
	メカ形曲管φ75×22°1/2 VH管対応 離脱防止機能付		個	0		歩A・単A
000111	＊＊＊　B単－ 111号　＊＊＊ 硬質ポリ塩化ビニル管異形管					
	メカ形曲管φ75×11°1/4 VH管対応 離脱防止機能付		個	15,100		歩A・単A
000112	＊＊＊　B単－ 112号　＊＊＊ 硬質ポリ塩化ビニル管異形管【支給材料②】					
	メカ形曲管φ75×5°5/8 VH管対応 離脱防止機能付		個	0		歩A・単A
000113	＊＊＊　B単－ 113号　＊＊＊ 硬質ポリ塩化ビニル管異形管【支給材料②】					
	メカ形曲管φ50×90°VH管対応 離脱防止機能付		個	0		歩A・単A
000114	＊＊＊　B単－ 114号　＊＊＊ 硬質ポリ塩化ビニル管異形管【支給材料②】					
	メカ形曲管φ50×22°1/2 VH管対応 離脱防止機能付		個	0		歩A・単A
000115	＊＊＊　B単－ 115号　＊＊＊ 硬質ポリ塩化ビニル管異形管					
	メカ形曲管φ50×11°1/4 VH管対応 離脱防止機能付		個	12,100		歩A・単A
000116	＊＊＊　B単－ 116号　＊＊＊ 硬質ポリ塩化ビニル管異形管【支給材料②】					
	メカ形曲管φ50×11°1/4 VH管対応 離脱防止機能付		個	0		歩A・単A
000117	＊＊＊　B単－ 117号　＊＊＊ 硬質ポリ塩化ビニル管異形管					
	メカ形T字管φ150×φ100 離脱防止機能付		個	83,690		歩A・単A
000118	＊＊＊　B単－ 118号　＊＊＊ 硬質ポリ塩化ビニル管異形管					
	メカ形T字管φ150×φ75 離脱防止機能付		個	73,190		歩A・単A
000119	＊＊＊　B単－ 119号　＊＊＊ 硬質ポリ塩化ビニル管異形管					
	メカ形T字管φ150×φ50 離脱防止機能付		個	71,250		歩A・単A
000120	＊＊＊　B単－ 120号　＊＊＊ 硬質ポリ塩化ビニル管異形管					
	メカ形T字管φ100×φ100 離脱防止機能付		個	65,730		歩A・単A
000121	＊＊＊　B単－ 121号　＊＊＊ 硬質ポリ塩化ビニル管異形管【支給材料②】					
	メカ形T字管φ100×φ100 離脱防止機能付		個	0		歩A・単A
000122	＊＊＊　B単－ 122号　＊＊＊ 硬質ポリ塩化ビニル管異形管					
	メカ形T字管φ100×φ75 離脱防止機能付		個	54,890		歩A・単A
000123	＊＊＊　B単－ 123号　＊＊＊ 硬質ポリ塩化ビニル管異形管					
	メカ形T字管φ100×φ50 離脱防止機能付		個	50,650		歩A・単A
000124	＊＊＊　B単－ 124号　＊＊＊ 硬質ポリ塩化ビニル管異形管【支給材料②】					
	メカ形T字管φ75×φ75 離脱防止機能付		個	0		歩A・単A
000125	＊＊＊　B単－ 125号　＊＊＊ 硬質ポリ塩化ビニル管異形管					
	メカ形T字管φ75×φ50 離脱防止機能付		個	39,600		歩A・単A
000126	＊＊＊　B単－ 126号　＊＊＊ 硬質ポリ塩化ビニル管異形管					
	メカ形T字管φ50×φ50 離脱防止機能付		個	33,850		歩A・単A
000127	＊＊＊　B単－ 127号　＊＊＊ 硬質ポリ塩化ビニル管異形管【支給材料②】					
	メカ形T字管φ50×φ50 離脱防止機能付		個	0		歩A・単A
000128	＊＊＊　B単－ 128号　＊＊＊ 硬質ポリ塩化ビニル管異形管					
	メカ形片落管φ150×φ100 離脱防止機能付		個	52,600		歩A・単A
000129	＊＊＊　B単－ 129号　＊＊＊ 硬質ポリ塩化ビニル管異形管					
	メカ形片落管φ100×φ75 離脱防止機能付		個	33,320		歩A・単A

事業名	駅館川農地整備事業
工事名	中山１工区水路付帯工事

コード	名　称（規　格）	数　量	単位	単　価	金　額	備　考
000130	＊＊＊　B単－ 130号　＊＊＊ 硬質ポリ塩化ビニル管異形管【支給材料②】					
	メカ形片落管φ100×φ75 離脱防止機能付		個	0		歩A・単A
000131	＊＊＊　B単－ 131号　＊＊＊ 硬質ポリ塩化ビニル管異形管					
	メカ形片落管φ75×φ50 離脱防止機能付		個	25,850		歩A・単A
000132	＊＊＊　B単－ 132号　＊＊＊ 硬質ポリ塩化ビニル管異形管【支給材料②】					
	メカ形片落管φ75×φ50 離脱防止機能付		個	0		歩A・単A
000133	＊＊＊　B単－ 133号　＊＊＊ 硬質ポリ塩化ビニル管異形管					
	メカ形泥吐T字管φ150×φ75 離脱防止機能付		個	88,270		歩A・単A
000134	＊＊＊　B単－ 134号　＊＊＊ 硬質ポリ塩化ビニル管異形管					
	ﾒｶ形ﾌﾗﾝｼﾞ付T字管φ150×φ75 離脱防止機能付		個	79,770		歩A・単A
000135	＊＊＊　B単－ 135号　＊＊＊ 硬質ポリ塩化ビニル管異形管					
	ﾒｶ形ﾌﾗﾝｼﾞ付T字管φ100×φ75 離脱防止機能付		個	53,650		歩A・単A
000136	＊＊＊　B単－ 136号　＊＊＊ 硬質ポリ塩化ビニル管異形管					
	11°1/4ベンド φ75 VH-RR継手 片受		個	3,680		歩A・単A
000137	＊＊＊　B単－ 137号　＊＊＊ 硬質ポリ塩化ビニル管異形管					
	5°5/8ベンド φ150 VH-RR継手 片受		個	14,500		歩A・単A
000138	＊＊＊　B単－ 138号　＊＊＊ 硬質ポリ塩化ビニル管異形管					
	5°5/8ベンド φ100 VH-RR継手 片受		個	6,210		歩A・単A
000139	＊＊＊　B単－ 139号　＊＊＊ 硬質ポリ塩化ビニル管異形管					
	5°5/8ベンド φ50 VH-RR継手 片受		個	3,470		歩A・単A
000140	＊＊＊　B単－ 140号　＊＊＊ 硬質ポリ塩化ビニル管異形管					
	ソケット φ150 VH-RR継手 両受		個	10,400		歩A・単A
000141	＊＊＊　B単－ 141号　＊＊＊ 硬質ポリ塩化ビニル管異形管					
	ソケット φ100 VH-RR継手 両受		個	4,190		歩A・単A
000142	＊＊＊　B単－ 142号　＊＊＊ 硬質ポリ塩化ビニル管異形管					
	ソケット φ75 VH-RR継手 両受		個	3,030		歩A・単A
000143	＊＊＊　B単－ 143号　＊＊＊ 硬質ポリ塩化ビニル管異形管					
	ソケット φ50 VH-RR継手 両受		個	1,730		歩A・単A
000144	＊＊＊　B単－ 144号　＊＊＊ 離脱防止金具					
	VH Φ150		個	12,000		歩A・単A
000145	＊＊＊　B単－ 145号　＊＊＊ 離脱防止金具					
	VH Φ100		個	7,440		歩A・単A
000146	＊＊＊　B単－ 146号　＊＊＊ 離脱防止金具					
	VH Φ75		個	6,510		歩A・単A
000147	＊＊＊　B単－ 147号　＊＊＊ 離脱防止金具					
	VH Φ75【支給材料②】		個	0		歩A・単A
000148	＊＊＊　B単－ 148号　＊＊＊ 離脱防止金具					
	VH Φ50【支給材料②】		個	0		歩A・単A
000149	＊＊＊　B単－ 149号　＊＊＊ 硬質ポリ塩化ビニル管異形管					
	メカ形曲管φ75×11°1/4 VP管対応 離脱防止機能付		個	15,100		歩A・単A
000150	＊＊＊　B単－ 150号　＊＊＊ 硬質ポリ塩化ビニル管異形管					
	メカ形曲管φ75×5°5/8 VP管対応 離脱防止機能付		個	16,800		歩A・単A
000151	＊＊＊　B単－ 151号　＊＊＊ 硬質ポリ塩化ビニル管異形管					

事業名	駅館川農地整備事業
工事名	中山１工区水路付帯工事

コード	名　称（規　格）	数　量	単位	単　価	金　額	備　考
	メカ形T字管φ75×φ50 離脱防止機能付		個	39,600		歩A・単A
000152	＊＊＊　B単－ 152号　＊＊＊ 硬質ポリ塩化ビニル管異形管					
	メカ形T字管φ50×φ50 離脱防止機能付		個	33,850		歩A・単A
000153	＊＊＊　B単－ 153号　＊＊＊ 硬質ポリ塩化ビニル管異形管					
	メカ形片落管φ75×φ50 離脱防止機能付		個	25,850		歩A・単A
000154	＊＊＊　B単－ 154号　＊＊＊ 硬質ポリ塩化ビニル管異形管					
	メカ形ﾄﾞﾚｯｻｰｼﾞｮｲﾝﾄ φ75 離脱防止機能付		個	20,870		歩A・単A
000155	＊＊＊　B単－ 155号　＊＊＊ 硬質ポリ塩化ビニル管異形管					
	MFｼﾞｮｲﾝﾄ φ150 離脱防止機能付		個	27,600		歩A・単A
000156	＊＊＊　B単－ 156号　＊＊＊ 硬質ポリ塩化ビニル管異形管					
	MFｼﾞｮｲﾝﾄ φ100 離脱防止機能付		個	18,800		歩A・単A
000157	＊＊＊　B単－ 157号　＊＊＊ 硬質ポリ塩化ビニル管異形管					
	MFｼﾞｮｲﾝﾄ φ75 離脱防止機能付		個	14,300		歩A・単A
000158	＊＊＊　B単－ 158号　＊＊＊ 硬質ポリ塩化ビニル管異形管					
	MFｼﾞｮｲﾝﾄ φ75 離脱防止機能付【支給材料②】		個	0		歩A・単A
000159	＊＊＊　B単－ 159号　＊＊＊ 制水弁設置					
	φ150mm 0.75Mpa		基	119,535		歩A・単A
000160	＊＊＊　B単－ 160号　＊＊＊ 制水弁設置					
	φ100mm 0.75Mpa		基	70,515		歩A・単A
000161	＊＊＊　B単－ 161号　＊＊＊ 制水弁設置					
	φ75mm 0.75Mpa		基	58,895		歩A・単A
000162	＊＊＊　B単－ 162号　＊＊＊ 制水弁設置					
	φ75mm 0.75Mpa【支給材料②】		基	18,895		歩A・単A
000163	＊＊＊　B単－ 163号　＊＊＊ 仕切弁保護工（道路下）					
	弁室規格H=0.84m		箇所	121,268		歩A・単A
000164	＊＊＊　B単－ 164号　＊＊＊ 仕切弁保護工（道路下）					
	弁室規格H=0.94m		箇所	123,898		歩A・単A
000165	＊＊＊　B単－ 165号　＊＊＊ 仕切弁保護工（道路下）					
	弁室規格H=0.99m【支給材料②】		箇所	48,798		歩A・単A
000166	＊＊＊　B単－ 166号　＊＊＊ 仕切弁保護工（道路下）					
	弁室規格H=1.04m		箇所	129,508		歩A・単A
000167	＊＊＊　B単－ 167号　＊＊＊ 仕切弁保護工（道路下）					
	弁室規格H=1.19m		箇所	138,858		歩A・単A
000168	＊＊＊　B単－ 168号　＊＊＊ 仕切弁保護工（道路下）					
	弁室規格H=1.29m		箇所	141,488		歩A・単A
000169	＊＊＊　B単－ 169号　＊＊＊ 空気弁設置					
	φ25　0.74Mpa　補修弁φ75×100		基	152,545		歩A・単A
000170	＊＊＊　B単－ 170号　＊＊＊ 空気弁保護工					
	H=0.60m		箇所	126,878		歩A・単A
000171	＊＊＊　B単－ 171号　＊＊＊ 硬質ポリ塩化ビニル管					
	VH（RR）φ75		m	3,066		歩A・単A
000172	＊＊＊　B単－ 172号　＊＊＊ 硬質ポリ塩化ビニル管					
	VH（RR）φ50		m	1,930		歩A・単A

事業名	駅館川農地整備事業
工事名	中山１工区水路付帯工事

コード	名　称（規　格）	数　量	単位	単　価	金　額	備　考
000173	＊＊＊　B単－ 173号　＊＊＊ 硬質ポリ塩化ビニル管					
	VP（RR）φ50		m	2,553		歩A・単A
000174	＊＊＊　B単－ 174号　＊＊＊ 炭素鋼鋼管人力布設					
	SGP 50A		m	1,359		歩A・単A
000175	＊＊＊　B単－ 175号　＊＊＊ 硬質ポリ塩化ビニル管異形管					
	メカ形曲管φ75×45°VH管対応 離脱防止機能付		個	16,500		歩A・単A
000176	＊＊＊　B単－ 176号　＊＊＊ 硬質ポリ塩化ビニル管異形管					
	メカ形曲管φ50×90°VH管対応 離脱防止機能付		個	14,400		歩A・単A
000177	＊＊＊　B単－ 177号　＊＊＊ ﾒｶ型ﾄﾞﾚｯｻｰｼﾞｮｲﾝﾄ（異種管継手）					
	SGP50A-VHφ50		個	16,630		歩A・単A
000178	＊＊＊　B単－ 178号　＊＊＊ 制水弁設置					
	φ75㎜ 0.75Mpa		基	58,895		歩A・単A
000179	＊＊＊　B単－ 179号　＊＊＊ 制水弁設置					
	φ50㎜ 0.75Mpa		基	46,049		歩A・単A
000180	＊＊＊　B単－ 180号　＊＊＊ 仕切弁保護工（道路下）					
	弁室規格H=0.49m		箇所	66,698		歩A・単A
000181	＊＊＊　B単－ 181号　＊＊＊ 仕切弁保護工（道路下）					
	弁室規格H=0.54m【支給材料②】		箇所	9,198		歩A・単A
000182	＊＊＊　B単－ 182号　＊＊＊ 仕切弁保護工（道路下）					
	弁室規格H=0.69m		箇所	118,888		歩A・単A
000183	＊＊＊　B単－ 183号　＊＊＊ 仕切弁保護工（道路下）					
	弁室規格H=0.89m		箇所	127,558		歩A・単A
000184	＊＊＊　B単－ 184号　＊＊＊ 仕切弁保護工（道路下）					
	弁室規格H=0.99m【支給材料②】		箇所	48,798		歩A・単A
000185	＊＊＊　B単－ 185号　＊＊＊ 仕切弁保護工（道路下）					
	弁室規格H=1.19m【支給材料②】		箇所	138,858		歩A・単A
000186	＊＊＊　B単－ 186号　＊＊＊ 埋設表示テープ					
	幅150㎜　ダブル		m	188		歩A・単A
000187	＊＊＊　B単－ 187号　＊＊＊ 埋設表示テープ					
	幅150㎜　ダブル【支給材料②】		m	0		歩A・単A
000188	＊＊＊　B単－ 188号　＊＊＊ 路盤工復旧					
	流用材 t=15cm		㎡	345		歩A・単A
000189	＊＊＊　B単－ 189号　＊＊＊ 下層路盤工復旧					
	流用材 t=14cm		㎡	871		歩A・単A
000190	＊＊＊　B単－ 190号　＊＊＊ 敷鉄板工（賃料）					
			㎡	2,425		歩A・単A
000191	＊＊＊　B単－ 191号　＊＊＊ 現場透水試験（配合量試験時）					
	長谷川式(盛土・切土部@3配合)		箇所	93,000		歩A・単A
000192	＊＊＊　B単－ 192号　＊＊＊ 粗孔隙率測定（現場密度試験）配合量試験時					
	混層耕完了後（盛土・切土部@3配合）		箇所	80,010		歩A・単A
000193	＊＊＊　B単－ 193号　＊＊＊ 現場透水試験（畑面工完了後）					
	長谷川式		箇所	31,000		歩A・単A
000194	＊＊＊　B単－ 194号　＊＊＊ 粗孔隙率測定（現場密度試験）畑面工完了後					

事業名	駅館川農地整備事業
工事名	中山１工区水路付帯工事

コード	名　称（規　格）	数　量	単位	単　価	金　額	備　考
	混層耕完了後（盛土・切土部）		箇所	26,670		歩A・単A

事業名	駅館川農地整備事業
工事名	中山１工区水路付帯工事

コード	名　称（規　格）	数　量	単位	単　価	金　額	備　考
	＊＊＊　B単－ 1号　＊＊＊					
000001	舗装版破砕 アスファルト舗装　t=４cm		㎡		1.000 ㎡	歩A 当たり算出
SA0222	SP 舗装版破砕 ｱｽﾌｧﾙﾄ舗装版,無し,不要,15cm以下,-,有り,なし	1.000	㎡	236.4	236	S単 224号
	合　計				236	
	単　価				236	
	＊＊＊　B単－ 2号　＊＊＊					
000002	殻運搬・処理 アスファルト殻		m3		1.000 m3	歩A 当たり算出
SA0221	SP 殻運搬 舗装版破砕,機械積込(舗装版厚15cm以下),無し,60.0km以下,	1.000	m3	8,358	8,358	S単 222号
S02123	建設廃材 アスファル廃材	1.000	m3	2,350	2,350	S単 163号
	合　計				10,708	
	単　価				10,708	
	＊＊＊　B単－ 3号　＊＊＊					
000003	舗装版破砕 コンクリート舗装　t=10cm		㎡		1.000 ㎡	歩A 当たり算出
SA0222	SP 舗装版破砕 ｺﾝｸﾘｰﾄ舗装版,無し,不要,15cm以下,-,有り,なし	1.000	㎡	236.4	236	S単 225号
	合　計				236	
	単　価				236	
	＊＊＊　B単－ 4号　＊＊＊					
000004	殻運搬・処理 コンクリート殻		m3		1.000 m3	歩A 当たり算出
SA0221	SP 殻運搬 舗装版破砕,機械積込(舗装版厚15cm以下),無し,60.0km以下,	1.000	m3	8,358	8,358	S単 222号
S02123	建設廃材 無筋コンクリート廃材	1.000	m3	2,350	2,350	S単 164号
	合　計				10,708	
	単　価				10,708	
	＊＊＊　B単－ 5号　＊＊＊					
000005	コンクリート構造物取壊し 鉄筋構造物		m3		1.000 m3	歩A 当たり算出
S02721	【構造物取壊し】 有筋,なし,機械,昼間施工,する	1.000	m3	19,380	19,380	S単 166号
	合　計				19,380	
	単　価				19,380	
	＊＊＊　B単－ 6号　＊＊＊					
000006	殻運搬・処理 鉄筋コンクリート殻		m3		1.000 m3	歩A 当たり算出
SA0221	SP 殻運搬 ｺﾝｸﾘｰﾄ(鉄筋)構造物とりこわし,機械積込,無し,18.5km以下,	1.000	m3	3,529	3,529	S単 223号
S02123	建設廃材 鉄筋コンクリート廃材	1.000	m3	6,000	6,000	S単 165号
	合　計				9,529	
	単　価				9,529	
	＊＊＊　B単－ 7号　＊＊＊					
000007	土壌改良材散布 バーク堆肥(単位体積重量:0.35t/m3)		ha		1.000 ha	歩A 当たり算出
S11011	有機質資材機械散布 88,57m,77m	1.000	ha	2,182,974	2,182,974	S単 196号
	合　計				2,182,974	

事業名	駅館川農地整備事業
工事名	中山１工区水路付帯工事

コード	名　称（規　格）	数　量	単位	単　価	金　額	備　考
	単　　価				2,182,974	
	＊＊＊　B単－ 8号　＊＊＊					
000008	混層耕・土壌改良資材混合 土砂 H=50cm		ha		1.000 ha	歩A 当たり算出
T00001	深層耕・土壌改良資材混合 H=50cm	5,000.000	m3	167	835,000	T単　1号
	合　　計				835,000	
	単　　価				835,000	
	＊＊＊　B単－ 9号　＊＊＊					
000009	畑面整地 粘性土、２回掛け		ha		1.000 ha	歩A 当たり算出
S11005	畑面整地工(ブルドーザ) 4400㎡,粘性土,改良山成畑,普通,通称21ｔ級,2回,耕起後の整地,7.5	1.000	ha	267,159	267,159	S単 195号
	合　　計				267,159	
	単　　価				267,159	
	＊＊＊　B単－ 10号　＊＊＊					
000010	耕起 H=25cm		ha		1.000 ha	歩A 当たり算出
T00002	耕起 ﾛｰﾀ刈直装式	1.000	ha	106,633	106,633	T単　2号
	合　　計				106,633	
	単　　価				106,633	
	＊＊＊　B単－ 11号　＊＊＊					
000011	石礫除去（耕起後） 0～4m3/10a		ha		1.000 ha	歩A 当たり算出
S11015	人力石礫除去工 0～4m3/10a,あり	1.000	ha	519,060	519,060	S単 199号
	合　　計				519,060	
	単　　価				519,060	
	＊＊＊　B単－ 12号　＊＊＊					
000012	雑物除去(耕起後)		ha		1.000 ha	歩A 当たり算出
S11014	雑物除去工(農用地造成工用) 改良山成畑	1.000	ha	149,437	149,437	S単 198号
	合　　計				149,437	
	単　　価				149,437	
	＊＊＊　B単－ 13号　＊＊＊					
000013	砕土		ha		1.000 ha	歩A 当たり算出
S11013	耕起砕土(直装式ロータリ) 砕土作業B,普通,57m,78m,2回掛,乾燥,粘性土,0～4°未満	1.000	ha	109,238	109,238	S単 197号
	合　　計				109,238	
	単　　価				109,238	
	＊＊＊　B単－ 14号　＊＊＊					
000014	石礫除去 0～4m3/10a		ha		1.000 ha	歩A 当たり算出
S11015	人力石礫除去工 0～4m3/10a,なし	1.000	ha	528,200	528,200	S単 200号
	合　　計				528,200	
	単　　価				528,200	

事業名	駅館川農地整備事業
工事名	中山１工区水路付帯工事

コード	名　称（規　格）	数　量	単位	単　価	金　額	備　考
	＊＊＊　B単－ 15号　＊＊＊					
000015	雑物除去(砕土後)		ha		1.000 ha	歩A 当たり算出
S11014	雑物除去工(農用地造成工用) 改良山成畑	1.000	ha	149,437	149,437	S単 198号
	合　計				149,437	
	単　価				149,437	
	＊＊＊　B単－ 16号　＊＊＊					
000016	給水渠【支給材料】 高密度ﾎﾟﾘｴﾁﾚﾝ有孔管 φ50mm		m		10.000 m	歩A 当たり算出
S10018	暗渠排水工（小運搬(暗渠排水管)） 機械,暗渠排水管（ﾛｰﾙ管）,不整地運搬車ｸﾛｰﾗ型 油圧ﾀﾞﾝﾌﾟ2-3t,50m以下,	10.000	m	24	240	S単 192号
S10032	暗渠排水工(バックホウ掘削) 0.7＜h≦1.0m,暗渠排水管（ﾛｰﾙ管）,φ50～75mm	10.000	m	1,076	10,760	S単 194号
S02116	暗渠排水管(有孔管)【支給材料②】 波状管　呼び径50mm　高密度ﾎﾟﾘｴﾁﾚﾝ管(ｼﾝｸﾞﾙ構造),,	10.000	m	0	0	S単　17号
SA0102	SP 積込(ルーズ) 土砂,小規模(標準)	1.200	m3	1,173	1,408	S単 206号
S02116	単粒度砕石 ,5号　　20～13mm,	1.200	m3	4,900	5,880	S単　18号
S10020	暗渠排水工（小運搬(被覆材)） 砕石,不整地運搬車ｸﾛｰﾗ型 油圧ﾀﾞﾝﾌﾟ2-3t,50m以下,	1.200	m3	1,168	1,402	S単 193号
SA0102	SP 積込(ルーズ) 土砂,小規模(標準)	2.000	m3	1,173	2,346	S単 206号
	合　計				22,036	
	単　価				2,204	
	＊＊＊　B単－ 17号　＊＊＊					
000017	通気管		箇所		1.000 箇所	歩A 当たり算出
S10032	暗渠排水工(バックホウ掘削) 0.7＜h≦1.0m,暗渠排水管（ﾛｰﾙ管）,φ50～75mm	2.000	m	1,076	2,152	S単 194号
S02116	暗渠排水管(有孔管)【支給材料②】 波状管　呼び径50mm　高密度ﾎﾟﾘｴﾁﾚﾝ管(ｼﾝｸﾞﾙ構造),,	3.100	m	0	0	S単　17号
S07021	硬質ﾎﾟﾘ塩化ﾋﾞﾆﾙ管人力布設 VP,100mm,直管(両差し口),4.0m管,0箇所	0.600	m	2,291	1,375	S単 180号
S02116	水道用硬質ポリ塩化ビニル管継手（TS継手） キャップ　　A形　径100,,	1.000	個	1,060	1,060	S単　19号
	合　計				4,587	
	単　価				4,587	
	＊＊＊　B単－ 18号　＊＊＊					
000018	配合量試験 粗孔隙率測定を含む		箇所		1.000 箇所	歩A 当たり算出
T00003	混層工	1.000	箇所	5,442	5,442	T単　3号
T00004	配合量試験土工 粗孔隙率測定作業も含む	1.000	箇所	40,375	40,375	T単　4号
	合　計				45,817	
	単　価				45,817	
	＊＊＊　B単－ 19号　＊＊＊					
000019	粗孔隙率測定 畑面工完了後		箇所		1.000 箇所	歩A 当たり算出
T00005	粗孔隙率測定土工 畑面完了後	1.000	箇所	39,552	39,552	T単　5号
	合　計				39,552	
	単　価				39,552	
	＊＊＊　B単－ 20号　＊＊＊					
000020	掘削（舗装部）		m3		1.000 m3	歩A 当たり算出

事業名	駅館川農地整備事業
工事名	中山１工区水路付帯工事

コード	名　称（規　格）	数　量	単位	単　価	金　額	備　考
SA0101	SP 掘削 土砂,ｵｰﾌﾟﾝｶｯﾄ,無し,無し,5,000m3未満,-,-,-,-	1.000	m3	387.9	388	S単 205号
SA0121	SP 土砂等運搬 標準,ﾊﾞｯｸﾎｳ　ﾊﾞｹｯﾄ容量0.8m3,土砂(岩塊･玉石混り土含む),無し,1.0km以下	1.000	m3	573.4	573	S単 212号
	合　計				961	
	単　価				961	
	＊＊＊　B単－ 21号　＊＊＊					
BA0106	路体（築堤）盛土・埋戻		m3		1.000 m3	歩A 当たり算出
SA0141	SP 路体（築堤）盛土・埋戻 2.5m以上4.0m未満,-,-,なし	1.000	m3	978.8	979	S単 215号
	合　計				979	
	単　価				979	
	＊＊＊　B単－ 22号　＊＊＊					
000022	下層路盤 RC-40 t=15cm		㎡		1.000 ㎡	歩A 当たり算出
SA0832	SP 下層路盤（車道・路肩部） 150mm,1層施工,砕石,なし,再生ｸﾗｯｼｬﾗﾝ RC-40	1.000	㎡	909	909	S単 242号
	合　計				909	
	単　価				909	
	＊＊＊　B単－ 23号　＊＊＊					
000023	下層路盤 RC-40 t=15cm		㎡		1.000 ㎡	歩A 当たり算出
SA0832	SP 下層路盤（車道・路肩部） 150mm,1層施工,砕石,なし,再生ｸﾗｯｼｬﾗﾝ RC-40	1.000	㎡	909	909	S単 242号
	合　計				909	
	単　価				909	
	＊＊＊　B単－ 24号　＊＊＊					
000024	下層路盤 RC-40 t=15cm		㎡		1.000 ㎡	歩A 当たり算出
SA0832	SP 下層路盤（車道・路肩部） 150mm,1層施工,砕石,なし,再生ｸﾗｯｼｬﾗﾝ RC-40	1.000	㎡	909	909	S単 242号
	合　計				909	
	単　価				909	
	＊＊＊　B単－ 25号　＊＊＊					
BA0803	下層路盤（車道・路肩部） RC-40 t=15cm		㎡		1.000 ㎡	歩A 当たり算出
SA0832	SP 下層路盤（車道・路肩部） 150mm,1層施工,砕石,なし,再生ｸﾗｯｼｬﾗﾝ RC-40	1.000	㎡	909	909	S単 242号
	合　計				909	
	単　価				909	
	＊＊＊　B単－ 26号　＊＊＊					
BA0803	下層路盤（車道・路肩部）		㎡		1.000 ㎡	歩A 当たり算出
SA0832	SP 下層路盤（車道・路肩部） 150mm,1層施工,砕石,なし,再生ｸﾗｯｼｬﾗﾝ RC-40	1.000	㎡	909	909	S単 242号
	合　計				909	
	単　価				909	
	＊＊＊　B単－ 27号　＊＊＊					
000027	下層路盤 RC-40 t=15cm		㎡		1.000 ㎡	歩A 当たり算出

事業名	駅館川農地整備事業
工事名	中山１工区水路付帯工事

コード	名　称（規　格）	数　量	単位	単　価	金　額	備　考
SA0832	SP 下層路盤（車道・路肩部） 150mm,1層施工,砕石,なし,再生ｸﾗｯｼｬﾗﾝ RC-40	1.000	㎡	909	909	S単 242号
	合　計				909	
	単　価				909	
	＊＊＊　B単－ 28号　＊＊＊					
000028	下層路盤（下層路盤あり） RC-40 t=10cm		㎡		1.000 ㎡	歩A 当たり算出
SA0832	SP 下層路盤（車道・路肩部） 100mm,1層施工,砕石,なし,再生ｸﾗｯｼｬﾗﾝ RC-40	1.000	㎡	720.9	721	S単 243号
	合　計				721	
	単　価				721	
	＊＊＊　B単－ 29号　＊＊＊					
BA0101	掘削		m3		1.000 m3	歩A 当たり算出
SA0101	SP 掘削 土砂,ｵｰﾌﾟﾝｶｯﾄ,無し,無し,5,000m3未満,-,-,-,-	1.000	m3	387.9	388	S単 205号
	合　計				388	
	単　価				388	
	＊＊＊　B単－ 30号　＊＊＊					
BA0106	路体（築堤）盛土・埋戻		m3		1.000 m3	歩A 当たり算出
SA0141	SP 路体（築堤）盛土・埋戻 4.0m以上,20,000m3未満,無し,なし	1.000	m3	280.5	281	S単 216号
	合　計				281	
	単　価				281	
	＊＊＊　B単－ 31号　＊＊＊					
BA0109	法面整形 切土		㎡		1.000 ㎡	歩A 当たり算出
SA0152	SP 法面整形 切土部,-,無し,ﾚｷ質土､砂及び砂質土､粘性土,なし	1.000	㎡	966.5	967	S単 218号
	合　計				967	
	単　価				967	
	＊＊＊　B単－ 32号　＊＊＊					
BA0109	法面整形 盛土		㎡		1.000 ㎡	歩A 当たり算出
SA0152	SP 法面整形 盛土部,有り,無し,ﾚｷ質土､砂及び砂質土､粘性土,なし	1.000	㎡	795.4	795	S単 219号
	合　計				795	
	単　価				795	
	＊＊＊　B単－ 33号　＊＊＊					
BA0105	土砂等運搬		m3		1.000 m3	歩A 当たり算出
SA0121	SP 土砂等運搬 標準,ﾊﾞｯｸﾎｳ　ﾊﾞｹｯﾄ容量0.45m3,土砂(岩塊･玉石混り土含む),無し,1.0km以下	1.000	m3	809.5	810	S単 213号
	合　計				810	
	単　価				810	
	＊＊＊　B単－ 34号　＊＊＊					
000034	排水路（道路部） BF-300【支給材料②】		m		10.000 m	歩A 当たり算出
SA0103	SP 床掘り 土砂,上記以外(小規模),-,-,	4.000	m3	2,210	8,840	S単 210号

事業名	駅館川農地整備事業
工事名	中山１工区水路付帯工事

コード	名　称（規　格）	数　量	単位	単　価	金　額	備　考
SA0102	SP 積込(ルーズ) 土砂,小規模(標準)	2.400	m3	1,173	2,815	S単 206号
S01041	人力土工(盛土・埋戻) 粘性土・礫質土,埋戻,まき出し,人力タコ	2.200	m3	3,276	7,207	S単　1号
S05801	【排水構造物工】 U型側溝,昼間施工,L=2000,1000kg/個以下,なし,-,-,基礎砕石の施工有り,再利	10.000	m	4,078	40,780	S単 170号
	用撤去を行なわない					
S02116	再生クラッシャラン ,RC-40 40～0mm,	0.600	m3	2,950	1,770	S単　21号
S02116	ﾍﾞﾝﾁﾌﾘｭｰﾑ【支給材料②】 300 L=2000,,	5.000	本	0	0	S単　22号
	合　　計				61,412	
	単　　価				6,141	
	＊＊＊　B単－ 35号　＊＊＊					
000035	排水路（畑地部） BF-300【支給材料②】		m		10.000 m	歩A 当たり算出
SA0103	SP 床掘り 土砂,上記以外(小規模),-,-,	6.400	m3	2,210	14,144	S単 210号
SA0102	SP 積込(ルーズ) 土砂,小規模(標準)	2.400	m3	1,173	2,815	S単 206号
SA0152	SP 法面整形 切土部,-,無し,ﾚｷ質土､砂及び砂質土､粘性土,なし	5.700	㎡	966.5	5,509	S単 218号
S01041	人力土工(盛土・埋戻) 粘性土・礫質土,埋戻,まき出し,人力タコ	2.200	m3	3,276	7,207	S単　1号
S05801	【排水構造物工】 U型側溝,昼間施工,L=2000,1000kg/個以下,なし,-,-,基礎砕石の施工有り,再利	10.000	m	4,078	40,780	S単 170号
	用撤去を行なわない					
S02116	再生クラッシャラン ,RC-40 40～0mm,	0.600	m3	2,950	1,770	S単　21号
S02116	ﾍﾞﾝﾁﾌﾘｭｰﾑ【支給材料②】 300 L=2000,,	5.000	本	0	0	S単　22号
	合　　計				72,225	
	単　　価				7,223	
	＊＊＊　B単－ 36号　＊＊＊					
000036	排水路（畑地部） BF-400【支給材料①】		m		10.000 m	歩A 当たり算出
SA0103	SP 床掘り 土砂,上記以外(小規模),-,-,	8.200	m3	2,210	18,122	S単 210号
SA0102	SP 積込(ルーズ) 土砂,小規模(標準)	3.100	m3	1,173	3,636	S単 206号
S01041	人力土工(盛土・埋戻) 粘性土・礫質土,埋戻,まき出し,人力タコ	2.800	m3	3,276	9,173	S単　1号
SA0152	SP 法面整形 切土部,-,無し,ﾚｷ質土､砂及び砂質土､粘性土,なし	5.700	㎡	966.5	5,509	S単 218号
S05801	【排水構造物工】 U型側溝,昼間施工,L=2000,1000kg/個以下,なし,-,-,基礎砕石の施工有り,再利	10.000	m	4,771	47,710	S単 171号
	用撤去を行なわない					
S02116	再生クラッシャラン ,RC-40 40～0mm,	0.700	m3	2,950	2,065	S単　21号
S02116	ベンチフリューム【支給材料①】 BF-400 L=1.0m,,	10.000	本	0	0	S単　23号
	合　　計				86,215	
	単　　価				8,622	
	＊＊＊　B単－ 37号　＊＊＊					
000037	排水路(道路部) BF-450【支給材料①】		m		10.000 m	歩A 当たり算出
SA0103	SP 床掘り 土砂,上記以外(小規模),-,-,	6.300	m3	2,210	13,923	S単 210号
SA0102	SP 積込(ルーズ) 土砂,小規模(標準)	3.400	m3	1,173	3,988	S単 206号
S01041	人力土工(盛土・埋戻) 粘性土・礫質土,埋戻,まき出し,人力タコ	3.100	m3	3,276	10,156	S単　1号
S05801	【排水構造物工】 U型側溝,昼間施工,L=2000,1000kg/個以下,なし,-,-,基礎砕石の施工有り,再利	10.000	m	4,771	47,710	S単 171号
	用撤去を行なわない					
S02116	再生クラッシャラン ,RC-40 40～0mm,	0.800	m3	2,950	2,360	S単　21号

事業名	駅館川農地整備事業
工事名	中山１工区水路付帯工事

コード	名　称（規　格）	数　量	単位	単　価	金　額	備　考
S02116	ベンチフリューム【支給材料①】 BF-450 L=1.0m,,	10.000	本	0	0	S単　24号
	合　　計				78,137	
	単　　価				7,814	
	＊＊＊　B単－ 38号　＊＊＊					
000038	排水路(畑地部) BF-500【支給材料②】		m		10.000 m	歩A 当たり算出
SA0103	SP 床掘り 土砂,平均施工幅1m以上2m未満,無し,無し,なし	9.100	m3	343.4	3,125	S単 209号
SA0102	SP 積込(ルーズ) 土砂,小規模(標準)	3.400	m3	1,173	3,988	S単 206号
S01041	人力土工(盛土・埋戻) 粘性土・礫質土,埋戻,まき出し,人力タコ	3.100	m3	3,276	10,156	S単　1号
SA0151	SP 基面整正 基面整正	6.500	m²	420	2,730	S単 217号
SA0152	SP 法面整形 切土部,-,無し,ﾚｷ質土､砂及び砂質土､粘性土,あり	5.700	m²	909.6	5,185	S単 220号
S05801	【排水構造物工】 U型側溝,昼間施工,L=2000,1000kg/個以下,なし,-,-,基礎砕石の施工有り,再利	10.000	m	4,771	47,710	S単 171号
	用撤去を行なわない					
S02116	再生クラッシャラン ,RC-40 40～0mm,	0.800	m3	2,950	2,360	S単　21号
S02116	ﾍﾞﾝﾁﾌﾘｭｰﾑ【支給材料②】 500 L=1000,,	10.000	本	0	0	S単　25号
	合　　計				75,254	
	単　　価				7,525	
	＊＊＊　B単－ 39号　＊＊＊					
000039	排水路(畑地部) BF-600【支給材料①】		m		10.000 m	歩A 当たり算出
SA0103	SP 床掘り 土砂,平均施工幅1m以上2m未満,無し,無し,なし	12.300	m3	343.4	4,224	S単 209号
SA0102	SP 積込(ルーズ) 土砂,小規模(標準)	4.300	m3	1,173	5,044	S単 206号
S01041	人力土工(盛土・埋戻) 粘性土・礫質土,埋戻,まき出し,人力タコ	3.900	m3	3,276	12,776	S単　1号
SA0151	SP 基面整正 基面整正	8.000	m²	420	3,360	S単 217号
SA0152	SP 法面整形 切土部,-,無し,ﾚｷ質土､砂及び砂質土､粘性土,あり	5.700	m²	909.6	5,185	S単 220号
S05801	【排水構造物工】 U型側溝,昼間施工,L=2000,1000kg/個以下,なし,-,-,基礎砕石の施工有り,再利	10.000	m	4,771	47,710	S単 171号
	用撤去を行なわない					
S02116	再生クラッシャラン ,RC-40 40～0mm,	1.000	m3	2,950	2,950	S単　21号
S02116	ベンチフリューム【支給材料①】 BF-600 L=1.0m,,	10.000	本	0	0	S単　26号
	合　　計				81,249	
	単　　価				8,125	
	＊＊＊　B単－ 40号　＊＊＊					
000040	排水路(畑地部) BF-600【支給材料②】		m		10.000 m	歩A 当たり算出
SA0103	SP 床掘り 土砂,平均施工幅1m以上2m未満,無し,無し,なし	12.300	m3	343.4	4,224	S単 209号
SA0102	SP 積込(ルーズ) 土砂,小規模(標準)	4.300	m3	1,173	5,044	S単 206号
S01041	人力土工(盛土・埋戻) 粘性土・礫質土,埋戻,まき出し,人力タコ	3.900	m3	3,276	12,776	S単　1号
SA0151	SP 基面整正 基面整正	8.000	m²	420	3,360	S単 217号
SA0152	SP 法面整形 切土部,-,無し,ﾚｷ質土､砂及び砂質土､粘性土,あり	5.700	m²	909.6	5,185	S単 220号
S05801	【排水構造物工】 U型側溝,昼間施工,L=2000,1000kg/個以下,なし,-,-,基礎砕石の施工有り,再利	10.000	m	4,771	47,710	S単 171号
	用撤去を行なわない					
S02116	再生クラッシャラン ,RC-40 40～0mm,	1.000	m3	2,950	2,950	S単　21号
S02116	ﾍﾞﾝﾁﾌﾘｭｰﾑ【支給材料②】 600 L=1000,,	10.000	本	0	0	S単　27号

事業名	駅館川農地整備事業
工事名	中山１工区水路付帯工事

コード	名　称（規　格）	数　量	単位	単　価	金　額	備　考
	合　　計				81,249	
	単　　価				8,125	
	＊＊＊　B単－ 41号　＊＊＊					
000041	排水路 OTU-300A Ⅱ型【支給材料①】		m		10.000 m	歩A 当たり算出
SA0103	SP 床掘り 土砂,平均施工幅1m以上2m未満,無し,無し,なし	5.400	m3	343.4	1,854	S単 209号
SA0102	SP 積込(ルーズ) 土砂,小規模(標準)	3.100	m3	1,173	3,636	S単 206号
S01041	人力土工(盛土・埋戻) 粘性土・礫質土,埋戻,まき出し,人力タコ	2.800	m3	3,276	9,173	S単　1号
SA0151	SP 基面整正 基面整正	5.600	m²	420	2,352	S単 217号
S02116	再生クラッシャラン ,RC-40 40～0mm,	0.700	m3	2,950	2,065	S単　21号
S05801	【排水構造物工】 U型側溝,昼間施工,L=2000,1000kg/個以下,なし,-,-,基礎砕石の施工有り,再利	10.000	m	4,078	40,780	S単 170号
	用撤去を行なわない					
S02116	OTU側溝(T-25対応)【支給材料①】 Ⅱ型(車道用)300A L=2.0m,,	5.000	本	0	0	S単　28号
	合　　計				59,860	
	単　　価				5,986	
	＊＊＊　B単－ 42号　＊＊＊					
000042	排水路 OTU-400A Ⅱ型【支給材料①】		m		10.000 m	歩A 当たり算出
SA0103	SP 床掘り 土砂,平均施工幅1m以上2m未満,無し,無し,なし	7.200	m3	343.4	2,472	S単 209号
SA0102	SP 積込(ルーズ) 土砂,小規模(標準)	3.800	m3	1,173	4,457	S単 206号
S01041	人力土工(盛土・埋戻) 粘性土・礫質土,埋戻,まき出し,人力タコ	3.400	m3	3,276	11,138	S単　1号
SA0151	SP 基面整正 基面整正	6.500	m²	420	2,730	S単 217号
S02116	再生クラッシャラン ,RC-40 40～0mm,	0.800	m3	2,950	2,360	S単　21号
S05801	【排水構造物工】 U型側溝,昼間施工,L=2000,1000kg/個以下,なし,-,-,基礎砕石の施工有り,再利	10.000	m	4,078	40,780	S単 170号
	用撤去を行なわない					
S02116	OTU側溝(T-25対応)【支給材料①】 Ⅱ型(車道用)400A L=2.0m,,	5.000	本	0	0	S単　29号
	合　　計				63,937	
	単　　価				6,394	
	＊＊＊　B単－ 43号　＊＊＊					
000043	排水路 OTU-600A Ⅱ型【支給材料①】		m		10.000 m	歩A 当たり算出
SA0103	SP 床掘り 土砂,平均施工幅1m以上2m未満,無し,無し,なし	11.900	m3	343.4	4,086	S単 209号
SA0102	SP 積込(ルーズ) 土砂,小規模(標準)	5.200	m3	1,173	6,100	S単 206号
S01041	人力土工(盛土・埋戻) 粘性土・礫質土,埋戻,まき出し,人力タコ	4.700	m3	3,276	15,397	S単　1号
SA0151	SP 基面整正 基面整正	8.700	m²	420	3,654	S単 217号
S02116	再生クラッシャラン ,RC-40 40～0mm,	1.000	m3	2,950	2,950	S単　21号
S05801	【排水構造物工】 U型側溝,昼間施工,L=2000,1000kg/個以下,なし,-,-,基礎砕石の施工有り,再利	10.000	m	4,078	40,780	S単 170号
	用撤去を行なわない					
S02116	OTU側溝(T-25対応)【支給材料①】 Ⅱ型(車道用)600A L=2.0m,,	5.000	本	0	0	S単　30号
	合　　計				72,967	
	単　　価				7,297	
	＊＊＊　B単－ 44号　＊＊＊					

事業名	駅館川農地整備事業
工事名	中山１工区水路付帯工事

コード	名　称（規　格）	数　量	単位	単　価	金　額	備　考
000044	排水路（縦断用） OTU-300、コンクリート蓋【支給材料②】		枚		1.000 枚	歩A 当たり算出
S05801	【排水構造物工】 蓋版,昼間施工,ｺﾝｸﾘｰﾄ･鋼製,40kgを超え170kg/枚以下,なし,-,,-,再利用撤去	1.000	枚	927	927	S単 172号
	を行なわない					
S02116	OTU側溝蓋【支給材料②】 Ⅱ型 300用 L=0.5m T-25対応,,	1.000	枚	0	0	S単　31号
	合　　計				927	
	単　　価				927	
	＊＊＊　B単－ 45号　＊＊＊					
000045	排水路(横断用) OTU-300G Ⅲ型【支給材料①】		m		10.000 m	歩A 当たり算出
SA0103	SP 床掘り 土砂,平均施工幅1m以上2m未満,無し,無し,なし	6.600	m3	343.4	2,266	S単 209号
SA0102	SP 積込(ルーズ) 土砂,小規模(標準)	3.600	m3	1,173	4,223	S単 206号
S01041	人力土工(盛土・埋戻) 粘性土・礫質土,埋戻,まき出し,人力タコ	3.200	m3	3,276	10,483	S単　1号
SA0151	SP 基面整正 基面整正	6.000	㎡	420	2,520	S単 217号
S02116	再生クラッシャラン ,RC-40 40～0mm,	0.700	m3	2,950	2,065	S単　21号
SA0311	基礎コンクリート[SPコンクリート] 小型構造物,人力打設,計上する,-,一般養生,-,無し,-,,18-8-25(20)(高炉B) W	0.600	m3	38,380	23,028	S単 228号
	/C65%					
SA0312	SP 型枠 一般型枠,小型構造物	2.100	㎡	8,267	17,361	S単 237号
S05801	【排水構造物工】 U型側溝,昼間施工,L=2000,1000kg/個以下,なし,-,-,基礎砕石の施工有り,再利	10.000	m	4,771	47,710	S単 171号
	用撤去を行なわない					
S02116	OTU側溝(T-25対応)【支給材料①】 Ⅲ型(車道用)300G L=1.0m,,	10.000	本	0	0	S単　32号
	合　　計				109,656	
	単　　価				10,966	
	＊＊＊　B単－ 46号　＊＊＊					
000046	排水路(横断用) OTU-400G Ⅲ型【支給材料①】		m		10.000 m	歩A 当たり算出
SA0103	SP 床掘り 土砂,平均施工幅1m以上2m未満,無し,無し,なし	8.800	m3	343.4	3,022	S単 209号
SA0102	SP 積込(ルーズ) 土砂,小規模(標準)	4.400	m3	1,173	5,161	S単 206号
S01041	人力土工(盛土・埋戻) 粘性土・礫質土,埋戻,まき出し,人力タコ	4.000	m3	3,276	13,104	S単　1号
SA0151	SP 基面整正 基面整正	7.100	㎡	420	2,982	S単 217号
S02116	再生クラッシャラン ,RC-40 40～0mm,	0.900	m3	2,950	2,655	S単　21号
SA0311	基礎コンクリート[SPコンクリート] 小型構造物,人力打設,計上する,-,一般養生,-,無し,-,,18-8-25(20)(高炉B) W	0.700	m3	38,380	26,866	S単 228号
	/C65%					
SA0312	SP 型枠 一般型枠,小型構造物	2.100	㎡	8,267	17,361	S単 237号
S05801	【排水構造物工】 U型側溝,昼間施工,L=2000,1000kg/個以下,なし,-,-,基礎砕石の施工有り,再利	10.000	m	4,771	47,710	S単 171号
	用撤去を行なわない					
S02116	OTU側溝(T-25対応)【支給材料①】 Ⅲ型(車道用)400G L=1.0m,,	10.000	本	0	0	S単　33号
	合　　計				118,861	
	単　　価				11,886	
	＊＊＊　B単－ 47号　＊＊＊					
000047	排水路（横断用） OTU-500G Ⅲ型 グレーチング蓋付【支給材料②】		m		10.000 m	歩A 当たり算出
SA0103	SP 床掘り 土砂,平均施工幅1m以上2m未満,無し,無し,なし	10.200	m3	343.4	3,503	S単 209号
SA0102	SP 積込(ルーズ) 土砂,小規模(標準)	5.100	m3	1,173	5,982	S単 206号

事業名	駅館川農地整備事業
工事名	中山１工区水路付帯工事

コード	名　称（規　格）	数　量	単位	単　価	金　額	備　考
S01041	人力土工(盛土・埋戻) 粘性土・礫質土,埋戻,まき出し,人力タコ	4.600	m3	3,276	15,070	S単　1号
SA0151	SP 基面整正 基面整正	8.100	㎡	420	3,402	S単 217号
S02116	再生クラッシャラン ,RC-40 40～0mm,	0.900	m3	2,950	2,655	S単　21号
SA0311	基礎コンクリート[SPコンクリート] 小型構造物,人力打設,計上する,-,一般養生,-,無し,-,,18-8-25(20)(高炉B) W	0.800	m3	38,380	30,704	S単 228号
	/C65%					
SA0312	SP 型枠 一般型枠,小型構造物	2.100	㎡	8,267	17,361	S単 237号
S05801	【排水構造物工】 U型側溝,昼間施工,L=2000,1000kg/個以下,なし,-,-,基礎砕石の施工有り,再利	10.000	m	4,771	47,710	S単 171号
	用撤去を行なわない					
S02116	横断側溝(Gr)【支給材料②】 Ⅲ型 500G　L=1,000mm,,	10.000	本	0	0	S単　34号
	合　　計				126,387	
	単　　価				12,639	
	＊＊＊　B単－ 48号　＊＊＊					
000048	排水路（横断用） OTU-600G Ⅲ型 グレーチング蓋付【支給材料②】		m		10.000 m	歩A 当たり算出
SA0103	SP 床掘り 土砂,平均施工幅1m以上2m未満,無し,無し,なし	12.600	m3	343.4	4,327	S単 209号
SA0102	SP 積込(ルーズ) 土砂,小規模(標準)	5.600	m3	1,173	6,569	S単 206号
S01041	人力土工(盛土・埋戻) 粘性土・礫質土,埋戻,まき出し,人力タコ	5.000	m3	3,276	16,380	S単　1号
SA0151	SP 基面整正 基面整正	8.700	㎡	420	3,654	S単 217号
S02116	再生クラッシャラン ,RC-40 40～0mm,	1.100	m3	2,950	3,245	S単　21号
SA0311	基礎コンクリート[SPコンクリート] 小型構造物,人力打設,計上する,-,一般養生,-,無し,-,,18-8-25(20)(高炉B) W	0.900	m3	38,380	34,542	S単 228号
	/C65%					
SA0312	SP 型枠 一般型枠,小型構造物	2.100	㎡	8,267	17,361	S単 237号
S05801	【排水構造物工】 U型側溝,昼間施工,L=2000,1000kg/個以下,なし,-,-,基礎砕石の施工有り,再利	10.000	m	4,771	47,710	S単 171号
	用撤去を行なわない					
S02116	横断側溝(Gr)【支給材料②】 Ⅲ型 600G　L=1,000mm,,	10.000	本	0	0	S単　35号
	合　　計				133,788	
	単　　価				13,379	
	＊＊＊　B単－ 49号　＊＊＊					
000049	横断暗渠 350型【支給材料②】		m		10.000 m	歩A 当たり算出
SA0103	SP 床掘り 土砂,平均施工幅1m以上2m未満,無し,無し,なし	8.100	m3	343.4	2,782	S単 209号
SA0102	SP 積込(ルーズ) 土砂,小規模(標準)	5.100	m3	1,173	5,982	S単 206号
S01041	人力土工(盛土・埋戻) 粘性土・礫質土,埋戻,まき出し,人力タコ	4.600	m3	3,276	15,070	S単　1号
SA0151	SP 基面整正 基面整正	5.500	㎡	420	2,310	S単 217号
S02116	再生クラッシャラン ,RC-40 40～0mm,	0.700	m3	2,950	2,065	S単　21号
SA0311	基礎コンクリート[SPコンクリート] 小型構造物,人力打設,計上する,-,一般養生,-,無し,-,,18-8-25(20)(高炉B) W	0.600	m3	38,380	23,028	S単 228号
	/C65%					
SA0312	SP 型枠 一般型枠,小型構造物	2.000	㎡	8,267	16,534	S単 237号
S05801	【排水構造物工】 U型側溝,昼間施工,L=2000,1000kg/個以下,なし,-,-,基礎砕石の施工有り,再利	10.000	m	4,771	47,710	S単 171号
	用撤去を行なわない					
S02116	横断暗渠【支給材料②】 350型 L=2.0m,,	5.000	本	0	0	S単　36号
	合　　計				115,481	
	単　　価				11,548	

事業名	駅館川農地整備事業
工事名	中山１工区水路付帯工事

コード	名　称（規　格）	数　量	単位	単　価	金　額	備　考
	＊＊＊　B単－ 50号　＊＊＊					
000050	横断暗渠 400型【支給材料②】		m		10.000 m	歩A 当たり算出
SA0103	SP 床掘り 土砂,平均施工幅1m以上2m未満,無し,無し,なし	9.100	m3	343.4	3,125	S単 209号
SA0102	SP 積込(ルーズ) 土砂,小規模(標準)	5.600	m3	1,173	6,569	S単 206号
S01041	人力土工(盛土・埋戻) 粘性土・礫質土,埋戻,まき出し,人力タコ	5.000	m3	3,276	16,380	S単　1号
SA0151	SP 基面整正 基面整正	5.000	m²	420	2,100	S単 217号
S02116	再生クラッシャラン ,RC-40 40～0mm,	0.700	m3	2,950	2,065	S単　21号
SA0311	基礎コンクリート[SPコンクリート] 小型構造物,人力打設,計上する,-,一般養生,-,無し,-,,18-8-25(20)(高炉B) W	0.600	m3	38,380	23,028	S単 228号
	/C65%					
SA0312	SP 型枠 一般型枠,小型構造物	2.100	m²	8,267	17,361	S単 237号
S05801	【排水構造物工】 U型側溝,昼間施工,L=2000,1000kg/個以下,なし,-,-,基礎砕石の施工有り,再利	10.000	m	4,771	47,710	S単 171号
	用撤去を行なわない					
S02116	横断暗渠【支給材料②】 400型 L=2.0m,,	5.000	本	0	0	S単　37号
	合　　計				118,338	
	単　　価				11,834	
	＊＊＊　B単－ 51号　＊＊＊					
000051	横断暗渠 450型【支給材料②】		m		10.000 m	歩A 当たり算出
SA0103	SP 床掘り 土砂,平均施工幅1m以上2m未満,無し,無し,なし	10.300	m3	343.4	3,537	S単 209号
SA0102	SP 積込(ルーズ) 土砂,小規模(標準)	5.600	m3	1,173	6,569	S単 206号
S01041	人力土工(盛土・埋戻) 粘性土・礫質土,埋戻,まき出し,人力タコ	5.400	m3	3,276	17,690	S単　1号
SA0151	SP 基面整正 基面整正	6.500	m²	420	2,730	S単 217号
S02116	再生クラッシャラン ,RC-40 40～0mm,	0.700	m3	2,950	2,065	S単　21号
SA0311	基礎コンクリート[SPコンクリート] 小型構造物,人力打設,計上する,-,一般養生,-,無し,-,,18-8-25(20)(高炉B) W	0.700	m3	38,380	26,866	S単 228号
	/C65%					
SA0312	SP 型枠 一般型枠,小型構造物	2.100	m²	8,267	17,361	S単 237号
S05801	【排水構造物工】 U型側溝,昼間施工,L=2000,1000kg/個以下,なし,-,-,基礎砕石の施工有り,再利	10.000	m	4,771	47,710	S単 171号
	用撤去を行なわない					
S02116	横断暗渠【支給材料②】 450型 L=2.0m,,	5.000	本	0	0	S単　38号
	合　　計				124,528	
	単　　価				12,453	
	＊＊＊　B単－ 52号　＊＊＊					
000052	横断暗渠 600型【支給材料②】		m		10.000 m	歩A 当たり算出
SA0103	SP 床掘り 土砂,平均施工幅1m以上2m未満,無し,無し,なし	14.200	m3	343.4	4,876	S単 209号
SA0102	SP 積込(ルーズ) 土砂,小規模(標準)	7.200	m3	1,173	8,446	S単 206号
S01041	人力土工(盛土・埋戻) 粘性土・礫質土,埋戻,まき出し,人力タコ	6.500	m3	3,276	21,294	S単　1号
SA0151	SP 基面整正 基面整正	8.000	m²	420	3,360	S単 217号
S02116	再生クラッシャラン ,RC-40 40～0mm,	1.000	m3	2,950	2,950	S単　21号
SA0311	基礎コンクリート[SPコンクリート] 小型構造物,人力打設,計上する,-,一般養生,-,無し,-,,18-8-25(20)(高炉B) W	0.800	m3	38,380	30,704	S単 228号
	/C65%					
SA0312	SP 型枠 一般型枠,小型構造物	2.000	m²	8,267	16,534	S単 237号

事業名	駅館川農地整備事業
工事名	中山１工区水路付帯工事

コード	名　称（規　格）	数　量	単位	単　価	金　額	備　考
S05801	【排水構造物工】 U型側溝,昼間施工,L=2000,1000kg/個以下,なし,-,-,基礎砕石の施工有り,再利	10.000	m	4,771	47,710	S単 171号
	用撤去を行なわない					
S02116	横断暗渠【支給材料②】 600型 L=2.0m,,	5.000	本	0	0	S単　39号
	合　　計				135,874	
	単　　価				13,587	
	＊＊＊　B単－ 53号　＊＊＊					
000053	横断暗渠 600型		m		10.000 m	歩A 当たり算出
SA0103	SP 床掘り 土砂,平均施工幅1m以上2m未満,無し,無し,なし	14.200	m3	343.4	4,876	S単 209号
SA0102	SP 積込(ルーズ) 土砂,小規模(標準)	7.200	m3	1,173	8,446	S単 206号
S01041	人力土工(盛土・埋戻) 粘性土・礫質土,埋戻,まき出し,人力タコ	6.500	m3	3,276	21,294	S単　1号
SA0151	SP 基面整正 基面整正	8.000	m²	420	3,360	S単 217号
S02116	再生クラッシャラン ,RC-40 40～0mm,	1.000	m3	2,950	2,950	S単　21号
SA0311	基礎コンクリート[SPコンクリート] 小型構造物,人力打設,計上する,-,一般養生,-,無し,-,,18-8-25(20)(高炉B) W	0.800	m3	38,380	30,704	S単 228号
	/C65%					
SA0312	SP 型枠 一般型枠,小型構造物	2.000	m²	8,267	16,534	S単 237号
S05801	【排水構造物工】 U型側溝,昼間施工,L=2000,1000kg/個以下,なし,-,-,基礎砕石の施工有り,再利	10.000	m	4,771	47,710	S単 171号
	用撤去を行なわない					
S02116	横断暗渠 600　L=2,000mm　T-25,,	5.000	本	86,100	430,500	S単　40号
	合　　計				566,374	
	単　　価				56,637	
	＊＊＊　B単－ 54号　＊＊＊					
000054	横断暗渠 重圧管φ700【支給材料②】		m		10.000 m	歩A 当たり算出
SA0103	SP 床掘り 土砂,平均施工幅1m以上2m未満,無し,無し,なし	23.400	m3	343.4	8,036	S単 209号
SA0102	SP 積込(ルーズ) 土砂,小規模(標準)	15.700	m3	1,173	18,416	S単 206号
S01041	人力土工(盛土・埋戻) 粘性土・礫質土,埋戻,まき出し,振動ｺﾝﾊﾟｸﾀ(Ⅱ)	9.400	m3	2,769	26,029	S単　2号
S01041	人力土工(盛土・埋戻) 粘性土・礫質土,埋戻,まき出し,締固めを計上しない	4.800	m3	1,785	8,568	S単　3号
S01082	締固工(振動ﾛｰﾗ締固め2.5m未満) 埋戻,0.8～1.1ton,なし	4.800	m3	629	3,019	S単　7号
SA0151	SP 基面整正 基面整正	7.900	m²	420	3,318	S単 217号
S02116	再生クラッシャラン ,RC-40 40～0mm,	7.900	m3	2,950	23,305	S単　21号
SA0311	基礎コンクリート[SPコンクリート] 小型構造物,人力打設,計上する,-,一般養生,-,無し,-,,18-8-25(20)(高炉B) W	0.800	m3	38,380	30,704	S単 228号
	/C65%					
SA0312	SP 型枠 一般型枠,小型構造物	2.100	m²	8,267	17,361	S単 237号
S05801	【排水構造物工】 U型側溝,昼間施工,L=2000,1000kgを超え2000kg/個以下,なし,-,-,基礎砕石の	10.000	m	7,443	74,430	S単 173号
	施工有り,再利用撤去を行なわない					
S02116	横断暗渠【支給材料②】 重圧管φ700　L=2.0m,,	5.000	本	0	0	S単　41号
	合　　計				213,186	
	単　　価				21,319	
	＊＊＊　B単－ 55号　＊＊＊					
000055	横断暗渠 重圧管φ800【支給材料②】		m		10.000 m	歩A 当たり算出
SA0103	SP 床掘り 土砂,平均施工幅1m以上2m未満,無し,無し,なし	26.600	m3	343.4	9,134	S単 209号

事業名	駅館川農地整備事業
工事名	中山１工区水路付帯工事

コード	名　称（規　格）	数　量	単位	単　価	金　額	備　考
SA0102	SP 積込(ルーズ) 土砂,小規模(標準)	17.600	m3	1,173	20,645	S単 206号
S01041	人力土工(盛土・埋戻) 粘性土・礫質土,埋戻,まき出し,振動ｺﾝﾊﾟｸﾀ(Ⅱ)	10.800	m3	2,769	29,905	S単　2号
S01041	人力土工(盛土・埋戻) 粘性土・礫質土,埋戻,まき出し,締固めを計上しない	5.000	m3	1,785	8,925	S単　3号
S01082	締固工(振動ﾛｰﾗ締固め2.5m未満) 埋戻,0.8～1.1ton,なし	5.000	m3	629	3,145	S単　7号
SA0151	SP 基面整正 基面整正	8.700	m²	420	3,654	S単 217号
S02116	再生クラッシャラン ,RC-40 40～0mm,	8.700	m3	2,950	25,665	S単　21号
SA0311	基礎コンクリート[SPコンクリート] 小型構造物,人力打設,計上する,-,一般養生,-,無し,-,,18-8-25(20)(高炉B) W	0.900	m3	38,380	34,542	S単 228号
	/C65%					
SA0312	SP 型枠 一般型枠,小型構造物	2.100	m²	8,267	17,361	S単 237号
S05801	【排水構造物工】 U型側溝,昼間施工,L=2000,1000kgを超え2000kg/個以下,なし,-,-,基礎砕石の	10.000	m	7,443	74,430	S単 173号
	施工有り,再利用撤去を行なわない					
S02116	横断暗渠【支給材料②】 重圧管φ800　L=2.0m,,	5.000	本	0	0	S単　42号
	合　　計				227,406	
	単　　価				22,741	
	＊＊＊　B単－ 56号　＊＊＊					
000056	横断暗渠 重圧管φ800		m		10.000 m	歩A 当たり算出
SA0103	SP 床掘り 土砂,平均施工幅1m以上2m未満,無し,無し,なし	26.600	m3	343.4	9,134	S単 209号
SA0102	SP 積込(ルーズ) 土砂,小規模(標準)	17.600	m3	1,173	20,645	S単 206号
S01041	人力土工(盛土・埋戻) 粘性土・礫質土,埋戻,まき出し,振動ｺﾝﾊﾟｸﾀ(Ⅱ)	10.800	m3	2,769	29,905	S単　2号
S01041	人力土工(盛土・埋戻) 粘性土・礫質土,埋戻,まき出し,締固めを計上しない	5.000	m3	1,785	8,925	S単　3号
S01082	締固工(振動ﾛｰﾗ締固め2.5m未満) 埋戻,0.8～1.1ton,なし	5.000	m3	629	3,145	S単　7号
SA0151	SP 基面整正 基面整正	8.700	m²	420	3,654	S単 217号
S02116	再生クラッシャラン ,RC-40 40～0mm,	8.700	m3	2,950	25,665	S単　21号
SA0311	基礎コンクリート[SPコンクリート] 小型構造物,人力打設,計上する,-,一般養生,-,無し,-,,18-8-25(20)(高炉B) W	0.900	m3	38,380	34,542	S単 228号
	/C65%					
SA0312	SP 型枠 一般型枠,小型構造物	2.100	m²	8,267	17,361	S単 237号
S05801	【排水構造物工】 U型側溝,昼間施工,L=2000,1000kgを超え2000kg/個以下,なし,-,-,基礎砕石の	10.000	m	7,443	74,430	S単 173号
	施工有り,再利用撤去を行なわない					
S02116	横断暗渠 重圧管φ800 L=2.0m,,	5.000	個	95,700	478,500	S単　43号
	合　　計				705,906	
	単　　価				70,591	
	＊＊＊　B単－ 57号　＊＊＊					
000057	横断暗渠 ﾎﾞｯｸｽｶﾙﾊﾞｰﾄ800×800【支給材料②】		m		10.000 m	歩A 当たり算出
SA0103	SP 床掘り 土砂,平均施工幅1m以上2m未満,無し,無し,なし	55.000	m3	343.4	18,887	S単 209号
SA0102	SP 積込(ルーズ) 土砂,小規模(標準)	45.000	m3	1,173	52,785	S単 206号
S01041	人力土工(盛土・埋戻) 粘性土・礫質土,埋戻,まき出し,人力タコ	22.000	m3	3,276	72,072	S単　1号
S01041	人力土工(盛土・埋戻) 粘性土・礫質土,埋戻,まき出し,締固めを計上しない	19.000	m3	1,785	33,915	S単　3号
S01082	締固工(振動ﾛｰﾗ締固め2.5m未満) 埋戻,0.8～1.1ton,なし	19.000	m3	629	11,951	S単　7号
SA0151	SP 基面整正 基面整正	12.600	m²	420	5,292	S単 217号
S02116	再生クラッシャラン ,RC-40 40～0mm,	12.600	m3	2,950	37,170	S単　21号
SA0311	基礎コンクリート[SPコンクリート] 小型構造物,人力打設,計上する,-,一般養生,-,無し,-,,18-8-25(20)(高炉B) W	1.300	m3	38,380	49,894	S単 228号

事業名	駅館川農地整備事業
工事名	中山１工区水路付帯工事

コード	名　称（規　格）	数　量	単位	単　価	金　額	備　考
	/C65%					
SA0312	SP 型枠 一般型枠,小型構造物	5.500	㎡	8,267	45,469	S単 237号
SA0521	SP ボックスカルバート機械据付 据付,2.0m/個,0＜B≦1.25　0＜H≦1.25,基礎砕石＋均しｺﾝｸﾘｰﾄ,有り,なし	10.000	m	21,960	219,600	S単 240号
S02116	ﾎﾞｯｸｽｶﾙﾊﾞｰﾄ【支給材料②】 800×800　L=2.0m,,	5.000	本	0	0	S単　44号
S02116	PCより線【支給材料②】 φ12.7 1m×4箇所,,	10.000	m	0	0	S単　45号
S02116	定着金具【支給材料②】 ｸﾞﾘｯﾌﾟ･ｱﾝｶｰﾌﾟﾚｰﾄ,,	2.000	組	0	0	S単　46号
	合　　計				547,035	
	単　　価				54,704	
	＊＊＊　B単－ 58号　＊＊＊					
000058	自由勾配側溝 B=300×H=400（横断用）【支給材料②】		m		3.600 m	歩A 当たり算出
S05801	【排水構造物工】 自由勾配側溝,昼間施工,L=2000,1000kg/個以下,なし,,,基礎砕石の施工有り,-	3.600	m	6,206	22,342	S単 174号
S02116	自由勾配側溝【支給材料②】 300×400 L=2.0m,,	3.600	本	0	0	S単　47号
SA0103	SP 床掘り 土砂,上記以外(小規模),-,-,	3.600	m3	2,210	7,956	S単 210号
SA0102	SP 積込(ルーズ) 土砂,小規模(標準)	2.000	m3	1,173	2,346	S単 206号
S01041	人力土工(盛土・埋戻) 粘性土・礫質土,埋戻,まき出し,タンパ(Ⅱ)	1.800	m3	3,405	6,129	S単　4号
S02116	再生クラッシャラン ,RC-40 40～0mm,	2.200	m3	2,950	6,490	S単　21号
SA0311	基礎コンクリート[SPコンクリート] 小型構造物,人力打設,計上する,-,一般養生,-,無し,-,,18-8-25(20)(高炉B) W	0.200	m3	38,380	7,676	S単 228号
	/C65%					
SA0312	SP 型枠 一般型枠,小型構造物	0.600	㎡	8,267	4,960	S単 237号
SA0311	基礎コンクリート[SPコンクリート] 小型構造物,人力打設,計上する,-,一般養生,-,無し,-,,18-8-25(20)(高炉B) W	0.100	m3	38,380	3,838	S単 228号
	/C65%					
S03030	鉄筋工（加工・組立） 加工・組立,一般構造物,D13,SD295,なし	0.019	ton	348,933	6,630	S単 167号
	合　　計				68,367	
	単　　価				18,991	
	＊＊＊　B単－ 59号　＊＊＊					
000059	自由勾配側溝 B=400×H=600（横断用）【支給材料②】		m		5.810 m	歩A 当たり算出
S05801	【排水構造物工】 自由勾配側溝,昼間施工,L=2000,1000kg/個以下,なし,,,基礎砕石の施工有り,-	5.810	m	6,206	36,057	S単 174号
S02116	自由勾配側溝【支給材料②】 400×600 L=2.0 横断用,,	2.905	本	0	0	S単　48号
SA0103	SP 床掘り 土砂,平均施工幅1m以上2m未満,無し,無し,なし	7.000	m3	343.4	2,404	S単 209号
SA0102	SP 積込(ルーズ) 土砂,小規模(標準)	3.700	m3	1,173	4,340	S単 206号
S01041	人力土工(盛土・埋戻) 粘性土・礫質土,埋戻,まき出し,タンパ(Ⅱ)	3.400	m3	3,405	11,577	S単　4号
SA0151	SP 基面整正 基面整正	4.100	㎡	420	1,722	S単 217号
S02116	再生クラッシャラン ,RC-40 40～0mm,	4.100	m3	2,950	12,095	S単　21号
SA0311	基礎コンクリート[SPコンクリート] 小型構造物,人力打設,計上する,-,一般養生,-,無し,-,,18-8-25(20)(高炉B) W	0.200	m3	38,380	7,676	S単 228号
	/C65%					
SA0312	SP 型枠 一般型枠,小型構造物	1.000	㎡	8,267	8,267	S単 237号
SA0311	基礎コンクリート[SPコンクリート] 小型構造物,人力打設,計上する,-,一般養生,-,無し,-,,18-8-25(20)(高炉B) W	0.300	m3	38,380	11,514	S単 228号
	/C65%					
S03030	鉄筋工（加工・組立） 加工・組立,一般構造物,D13,SD295,なし	0.031	ton	348,933	10,817	S単 167号
	合　　計				106,469	
	単　　価				18,325	

事業名	駅館川農地整備事業
工事名	中山１工区水路付帯工事

コード	名　称（規　格）	数　量	単位	単　価	金　額	備　考
	＊＊＊　B単－ 60号　＊＊＊					
000060	排水フリューム CU型 800×800（Ⅲ型）【支給材料②】		m		10.000 m	歩A 当たり算出
SA0103	SP 床掘り 土砂,標準,無し,無し,なし	32.900	m3	306.7	10,090	S単 211号
SA0102	SP 積込(ルーズ) 土砂,土量50,000m3未満	32.200	m3	253.4	8,159	S単 208号
S01082	締固工(振動ﾛｰﾗ締固め2.5m未満) 路床,0.8～1.1ton,なし	20.900	m3	732	15,299	S単　8号
SA0151	SP 基面整正 基面整正	9.960	㎡	420	4,183	S単 217号
SA0311	SP コンクリート 小型構造物,ﾊﾞｯｸﾎｳ(ｸﾚｰﾝ機能付)打設,計上する,-,一般養生,-,-,-,なし,24-8-	0.500	m3	42,140	21,070	S単 229号
	25(20)(高炉B) W/C60%					
SA0312	SP 型枠 一般型枠,小型構造物	1.000	㎡	8,267	8,267	S単 237号
S05801	【排水構造物工】 U型側溝,昼間施工,L=2000,1000kgを超え2000kg/個以下,なし,-,-,基礎砕石の	10.000	m	6,362	63,620	S単 175号
	施工有り,再利用撤去を行なわない					
S02116	排水フリューム【支給材料②】 CUⅢ型 T-25 800×H800,L=2000mm,,	5.000	本	0	0	S単　49号
S02116	再生クラッシャラン ,RC-40 40～0mm,	10.000	m3	2,950	29,500	S単　21号
SA0311	SP コンクリート 無筋・鉄筋構造物,ﾊﾞｯｸﾎｳ(ｸﾚｰﾝ機能付)打設,計上する,-,一般養生,-,-,-,なし,	0.700	m3	39,840	27,888	S単 230号
	18-8-40(高炉B) W/C65%					
S03030	鉄筋工（加工・組立） 加工・組立,一般構造物,D10,SD295,なし	0.011	ton	352,023	3,872	S単 168号
	合　　計				191,948	
	単　　価				19,195	
	＊＊＊　B単－ 61号　＊＊＊					
000061	急流工 BF-300【支給材料②】		m		10.000 m	歩A 当たり算出
SA0103	SP 床掘り 土砂,上記以外(小規模),-,-,	4.600	m3	2,210	10,166	S単 210号
SA0102	SP 積込(ルーズ) 土砂,小規模(標準)	1.600	m3	1,173	1,877	S単 206号
S01041	人力土工(盛土・埋戻) 粘性土・礫質土,埋戻,まき出し,人力タコ	1.400	m3	3,276	4,586	S単　1号
S05801	【排水構造物工】 U型側溝,昼間施工,L=2000,1000kg/個以下,なし,-,-,基礎砕石の施工無し,再利	10.000	m	3,547	35,470	S単 176号
	用撤去を行なわない					
SA0311	SP コンクリート 無筋・鉄筋構造物,人力打設,計上する,-,一般養生,-,無し,-,,24-8-25(20)(高	1.000	m3	34,150	34,150	S単 231号
	炉B) W/C60%					
SA0312	SP 型枠 一般型枠,鉄筋・無筋構造物	2.100	㎡	9,136	19,186	S単 238号
S02116	ﾍﾞﾝﾁﾌﾘｭｰﾑ【支給材料②】 300 L=2000,,	5.000	本	0	0	S単　22号
	合　　計				105,435	
	単　　価				10,544	
	＊＊＊　B単－ 62号　＊＊＊					
000062	集水桝 道路部 600型 t-25 【支給材料①】		箇所		1.000 箇所	歩A 当たり算出
SA0103	SP 床掘り 土砂,平均施工幅1m以上2m未満,無し,無し,なし	1.900	m3	343.4	652	S単 209号
SA0102	SP 積込(ルーズ) 土砂,小規模(標準)	1.300	m3	1,173	1,525	S単 206号
S01041	人力土工(盛土・埋戻) 粘性土・礫質土,埋戻,まき出し,人力タコ	1.200	m3	3,276	3,931	S単　1号
SA0151	SP 基面整正 基面整正	1.200	㎡	420	504	S単 217号
S02116	再生クラッシャラン ,RC-40 40～0mm,	1.200	m3	2,950	3,540	S単　21号
SA0551	SP コンクリート分水槽据付 据付,800kgを超え1200kg以下,有り,なし	1.000	基	11,960	11,960	S単 241号
S02116	集水桝(グレーチング蓋付)【支給材料①】 600×600 T-25 t-150 並目 B固定,,	1.000	個	0	0	S単　50号

事業名	駅館川農地整備事業
工事名	中山１工区水路付帯工事

コード	名　称（規　格）	数　量	単位	単　価	金　額	備　考
	合　　計				22,112	
	単　　価				22,112	
	＊＊＊　B単－ 63号　＊＊＊					
000063	集水桝 道路部 600型 T-25 【支給材料②】		箇所		1.000 箇所	歩A 当たり算出
SA0103	SP 床掘り 土砂,平均施工幅1m以上2m未満,無し,無し,なし	1.900	m3	343.4	652	S単 209号
SA0102	SP 積込(ルーズ) 土砂,小規模(標準)	1.300	m3	1,173	1,525	S単 206号
S01041	人力土工(盛土・埋戻) 粘性土・礫質土,埋戻,まき出し,人力タコ	1.200	m3	3,276	3,931	S単　1号
SA0151	SP 基面整正 基面整正	1.200	㎡	420	504	S単 217号
S02116	再生クラッシャラン ,RC-40 40～0mm,	1.200	m3	2,950	3,540	S単　21号
SA0551	SP コンクリート分水槽据付 据付,800kgを超え1200kg以下,有り,なし	1.000	基	11,960	11,960	S単 241号
S02116	集水桝(グレーチング蓋付)【支給材料②】 600×600 T-25 t-150 並目 B固定,,	1.000	個	0	0	S単　51号
	合　　計				22,112	
	単　　価				22,112	
	＊＊＊　B単－ 64号　＊＊＊					
000064	集水桝 道路部 700型 T-25		箇所		1.000 箇所	歩A 当たり算出
SA0103	SP 床掘り 土砂,平均施工幅1m以上2m未満,無し,無し,なし	2.400	m3	343.4	824	S単 209号
SA0102	SP 積込(ルーズ) 土砂,小規模(標準)	1.600	m3	1,173	1,877	S単 206号
S01041	人力土工(盛土・埋戻) 粘性土・礫質土,埋戻,まき出し,人力タコ	1.400	m3	3,276	4,586	S単　1号
SA0151	SP 基面整正 基面整正	1.400	㎡	420	588	S単 217号
S02116	再生クラッシャラン ,RC-40 40～0mm,	1.400	m3	2,950	4,130	S単　21号
SA0551	SP コンクリート分水槽据付 据付,800kgを超え1200kg以下,有り,なし	1.000	基	11,960	11,960	S単 241号
S02116	集水桝 700mm×700mm×700mm T-25 グレーチング(T-25)付,,	1.000	個	163,930	163,930	S単　52号
	合　　計				187,895	
	単　　価				187,895	
	＊＊＊　B単－ 65号　＊＊＊					
000065	集水桝 道路部 800型 T-14		箇所		1.000 箇所	歩A 当たり算出
SA0103	SP 床掘り 土砂,平均施工幅1m以上2m未満,無し,無し,なし	3.000	m3	343.4	1,030	S単 209号
SA0102	SP 積込(ルーズ) 土砂,小規模(標準)	1.900	m3	1,173	2,229	S単 206号
S01041	人力土工(盛土・埋戻) 粘性土・礫質土,埋戻,まき出し,人力タコ	1.700	m3	3,276	5,569	S単　1号
SA0151	SP 基面整正 基面整正	1.700	㎡	420	714	S単 217号
S02116	再生クラッシャラン ,RC-40 40～0mm,	1.700	m3	2,950	5,015	S単　21号
SA0551	SP コンクリート分水槽据付 据付,800kgを超え1200kg以下,有り,なし	1.000	基	11,960	11,960	S単 241号
S02116	集水桝 800mm×800mm×800mm T-25 グレーチング(T-14)付,,	1.000	個	168,000	168,000	S単　53号
	合　　計				194,517	
	単　　価				194,517	
	＊＊＊　B単－ 66号　＊＊＊					
000066	集水桝 道路部 800型 T-25 【支給材料①】		箇所		1.000 箇所	歩A 当たり算出
SA0103	SP 床掘り 土砂,平均施工幅1m以上2m未満,無し,無し,なし	3.000	m3	343.4	1,030	S単 209号
SA0102	SP 積込(ルーズ) 土砂,小規模(標準)	1.900	m3	1,173	2,229	S単 206号

事業名	駅館川農地整備事業
工事名	中山１工区水路付帯工事

コード	名　称（規　格）	数　量	単位	単　価	金　額	備　考
S01041	人力土工(盛土・埋戻) 粘性土・礫質土,埋戻,まき出し,人力タコ	1.700	m3	3,276	5,569	S単　1号
SA0151	SP 基面整正 基面整正	1.700	㎡	420	714	S単 217号
S02116	再生クラッシャラン ,RC-40 40～0mm,	1.700	m3	2,950	5,015	S単　21号
SA0551	SP コンクリート分水槽据付 据付,800kgを超え1200kg以下,有り,なし	1.000	基	11,960	11,960	S単 241号
S02116	集水桝(グレーチング蓋付)【支給材料①】 800×800 T-25 t-150 並目 B固定,,	1.000	個	0	0	S単　54号
	合　　計				26,517	
	単　　価				26,517	
	＊＊＊　B単－ 67号　＊＊＊					
000067	集水桝 道路部 800型 T-25 【支給材料②】		箇所		1.000 箇所	歩A 当たり算出
SA0103	SP 床掘り 土砂,平均施工幅1m以上2m未満,無し,無し,なし	3.000	m3	343.4	1,030	S単 209号
SA0102	SP 積込(ルーズ) 土砂,小規模(標準)	1.900	m3	1,173	2,229	S単 206号
S01041	人力土工(盛土・埋戻) 粘性土・礫質土,埋戻,まき出し,人力タコ	1.700	m3	3,276	5,569	S単　1号
SA0151	SP 基面整正 基面整正	1.700	㎡	420	714	S単 217号
S02116	再生クラッシャラン ,RC-40 40～0mm,	1.700	m3	2,950	5,015	S単　21号
SA0551	SP コンクリート分水槽据付 据付,800kgを超え1200kg以下,有り,なし	1.000	基	11,960	11,960	S単 241号
S02116	集水桝(グレーチング蓋付) 【支給材料②】 800×800 T-25 t-150 並目 B固定,,	1.000	個	0	0	S単　55号
	合　　計				26,517	
	単　　価				26,517	
	＊＊＊　B単－ 68号　＊＊＊					
000068	集水桝 畑地部 800型 【支給材料①】		箇所		1.000 箇所	歩A 当たり算出
SA0103	SP 床掘り 土砂,平均施工幅1m以上2m未満,無し,無し,なし	3.700	m3	343.4	1,271	S単 209号
SA0102	SP 積込(ルーズ) 土砂,小規模(標準)	2.200	m3	1,173	2,581	S単 206号
S01041	人力土工(盛土・埋戻) 粘性土・礫質土,埋戻,まき出し,人力タコ	2.000	m3	3,276	6,552	S単　1号
SA0151	SP 基面整正 基面整正	2.000	㎡	420	840	S単 217号
S02116	再生クラッシャラン ,RC-40 40～0mm,	2.000	m3	2,950	5,900	S単　21号
SA0551	SP コンクリート分水槽据付 据付,800kgを超え1200kg以下,有り,なし	1.000	基	11,960	11,960	S単 241号
S02116	集水桝【支給材料①】 800mm×800mm×800mm T-25,,	1.000	個	0	0	S単　56号
	合　　計				29,104	
	単　　価				29,104	
	＊＊＊　B単－ 69号　＊＊＊					
000069	集水桝 道路部 900型 T-25 【支給材料①】		箇所		1.000 箇所	歩A 当たり算出
SA0103	SP 床掘り 土砂,平均施工幅1m以上2m未満,無し,無し,なし	3.700	m3	343.4	1,271	S単 209号
SA0102	SP 積込(ルーズ) 土砂,小規模(標準)	2.200	m3	1,173	2,581	S単 206号
S01041	人力土工(盛土・埋戻) 粘性土・礫質土,埋戻,まき出し,人力タコ	2.000	m3	3,276	6,552	S単　1号
SA0151	SP 基面整正 基面整正	2.000	㎡	420	840	S単 217号
S02116	再生クラッシャラン ,RC-40 40～0mm,	2.000	m3	2,950	5,900	S単　21号
SA0551	SP コンクリート分水槽据付 据付,800kgを超え1200kg以下,有り,なし	1.000	基	11,960	11,960	S単 241号
S02116	集水桝(グレーチング蓋付)【支給材料①】 900×900 T-25 t-150 並目 B固定,,	1.000	個	0	0	S単　57号
	合　　計				29,104	
	単　　価				29,104	

事業名	駅館川農地整備事業
工事名	中山１工区水路付帯工事

コード	名　称（規　格）	数　量	単位	単　価	金　額	備　考
	＊＊＊　B単－ 70号　＊＊＊					
000070	集水桝 畑地部 900型 【支給材料①】		箇所		1.000 箇所	歩A 当たり算出
SA0103	SP 床掘り 土砂,平均施工幅1m以上2m未満,無し,無し,なし	3.700	m3	343.4	1,271	S単 209号
SA0102	SP 積込(ルーズ) 土砂,小規模(標準)	2.200	m3	1,173	2,581	S単 206号
S01041	人力土工(盛土・埋戻) 粘性土・礫質土,埋戻,まき出し,人力タコ	2.000	m3	3,276	6,552	S単　1号
SA0151	SP 基面整正 基面整正	2.000	㎡	420	840	S単 217号
S02116	再生クラッシャラン ,RC-40 40～0mm,	2.000	m3	2,950	5,900	S単　21号
SA0551	SP コンクリート分水槽据付 据付,800kgを超え1200kg以下,有り,なし	1.000	基	11,960	11,960	S単 241号
S02116	集水桝【支給材料①】 900mm×900mm×900mm T-25,,	1.000	個	0	0	S単　58号
	合　計				29,104	
	単　価				29,104	
	＊＊＊　B単－ 71号　＊＊＊					
000071	集水桝 道路部 1000型 T-25 【支給材料①】		箇所		1.000 箇所	歩A 当たり算出
SA0103	SP 床掘り 土砂,平均施工幅1m以上2m未満,無し,無し,なし	4.500	m3	343.4	1,545	S単 209号
SA0102	SP 積込(ルーズ) 土砂,小規模(標準)	2.600	m3	1,173	3,050	S単 206号
S01041	人力土工(盛土・埋戻) 粘性土・礫質土,埋戻,まき出し,人力タコ	2.300	m3	3,276	7,535	S単　1号
SA0151	SP 基面整正 基面整正	2.300	㎡	420	966	S単 217号
S02116	再生クラッシャラン ,RC-40 40～0mm,	2.300	m3	2,950	6,785	S単　21号
SA0551	SP コンクリート分水槽据付 据付,800kgを超え1200kg以下,有り,なし	1.000	基	11,960	11,960	S単 241号
S02116	集水桝(グレーチング蓋付)【支給材料①】 1000×1000 T-25 t-150 並目 B固定,,	1.000	個	0	0	S単　59号
	合　計				31,841	
	単　価				31,841	
	＊＊＊　B単－ 72号　＊＊＊					
000072	集水桝 畑地部 1000型 T-25		箇所		1.000 箇所	歩A 当たり算出
SA0103	SP 床掘り 土砂,平均施工幅1m以上2m未満,無し,無し,なし	4.500	m3	343.4	1,545	S単 209号
SA0102	SP 積込(ルーズ) 土砂,小規模(標準)	2.600	m3	1,173	3,050	S単 206号
S01041	人力土工(盛土・埋戻) 粘性土・礫質土,埋戻,まき出し,人力タコ	2.300	m3	3,276	7,535	S単　1号
SA0151	SP 基面整正 基面整正	2.300	㎡	420	966	S単 217号
S02116	再生クラッシャラン ,RC-40 40～0mm,	2.300	m3	2,950	6,785	S単　21号
SA0551	SP コンクリート分水槽据付 据付,800kgを超え1200kg以下,有り,なし	1.000	基	11,960	11,960	S単 241号
S02116	集水桝 1000mm×1000mm×1000mm　T-25,,	1.000	個	173,000	173,000	S単　60号
	合　計				204,841	
	単　価				204,841	
	＊＊＊　B単－ 73号　＊＊＊					
000073	集水桝 道路部 1200型（現場打）		箇所		1.000 箇所	歩A 当たり算出
SA0103	SP 床掘り 土砂,標準,無し,無し,なし	20.300	m3	306.7	6,226	S単 211号
SA0102	SP 積込(ルーズ) 土砂,小規模(標準)	17.600	m3	1,173	20,645	S単 206号
S01041	人力土工(盛土・埋戻) 粘性土・礫質土,埋戻,まき出し,振動ｺﾝﾊﾟｸﾀ(Ｉ)	15.900	m3	2,364	37,588	S単　5号
SA0151	SP 基面整正 基面整正	3.200	㎡	420	1,344	S単 217号

事業名	駅館川農地整備事業
工事名	中山１工区水路付帯工事

コード	名　称（規　格）	数　量	単位	単　価	金　額	備　考
SA0301	SP 基礎砕石 7.5cmを超え12.5cm以下,計上する,あり,再生クラッシャラン RC-40 40～0mm	3.200	㎡	1,417	4,534	S単 226号
SA0311	SP コンクリート 無筋・鉄筋構造物,ﾊﾞｯｸﾎｳ(ｸﾚｰﾝ機能付)打設,計上する,-,一般養生,-,-,-,あり,	0.300	m3	40,520	12,156	S単 232号
	24-8-25(20)(高炉B) W/C60%					
SA0312	SP 型枠 一般型枠,均しｺﾝｸﾘｰﾄ	0.700	㎡	4,615	3,231	S単 239号
SA0311	躯体コンクリート[SPコンクリート] 無筋・鉄筋構造物,ﾊﾞｯｸﾎｳ(ｸﾚｰﾝ機能付)打設,計上する,-,一般養生,-,-,-,あり,	1.800	m3	39,770	71,586	S単 233号
	21-8-25(20)(高炉B) W/C60%					
SA0312	SP 型枠 一般型枠,鉄筋・無筋構造物	14.600	㎡	9,136	133,386	S単 238号
S03030	鉄筋工（加工・組立） 加工・組立,一般構造物,D10,SD295,なし	0.087	ton	352,023	30,626	S単 168号
S02116	マンホール用足掛け金物 RC30L-250　現場打用　φ19,,	4.000	個	2,800	11,200	S単　61号
	合　　計				332,522	
	単　　価				332,522	
	＊＊＊　B単－ 74号　＊＊＊					
000074	集水桝蓋（道路部） 1200用 T-25		組		1.000 組	歩A 当たり算出
S05801	【排水構造物工】 蓋版,昼間施工,ｺﾝｸﾘｰﾄ・鋼製,40kgを超え170kg/枚以下,なし,-,,-,再利用撤去	1.000	枚	927	927	S単 172号
	を行なわない					
S02116	鋼製グレーチング（集水桝用） 1200型（道路部）　T-25,,	1.000	組	344,740	344,740	S単　62号
	合　　計				345,667	
	単　　価				345,667	
	＊＊＊　B単－ 75号　＊＊＊					
000075	集水桝 畑地部 1200型（現場打）		箇所		1.000 箇所	歩A 当たり算出
SA0103	SP 床掘り 土砂,標準,無し,無し,なし	19.500	m3	306.7	5,981	S単 211号
SA0102	SP 積込(ルーズ) 土砂,小規模(標準)	21.700	m3	1,173	25,454	S単 206号
S01041	人力土工(盛土・埋戻) 粘性土・礫質土,埋戻,まき出し,振動ｺﾝﾊﾟｸﾀ(Ⅰ)	15.300	m3	2,364	36,169	S単　5号
SA0151	SP 基面整正 基面整正	3.200	㎡	420	1,344	S単 217号
SA0301	SP 基礎砕石 7.5cmを超え12.5cm以下,計上する,あり,再生クラッシャラン RC-40 40～0mm	3.200	㎡	1,417	4,534	S単 226号
SA0311	SP コンクリート 無筋・鉄筋構造物,ﾊﾞｯｸﾎｳ(ｸﾚｰﾝ機能付)打設,計上する,-,一般養生,-,-,-,あり,	0.300	m3	40,520	12,156	S単 232号
	24-8-25(20)(高炉B) W/C60%					
SA0312	SP 型枠 一般型枠,均しｺﾝｸﾘｰﾄ	0.700	㎡	4,615	3,231	S単 239号
SA0311	躯体コンクリート[SPコンクリート] 無筋・鉄筋構造物,ﾊﾞｯｸﾎｳ(ｸﾚｰﾝ機能付)打設,計上する,-,一般養生,-,-,-,あり,	1.700	m3	39,770	67,609	S単 233号
	21-8-25(20)(高炉B) W/C60%					
SA0312	SP 型枠 一般型枠,鉄筋・無筋構造物	12.800	㎡	9,136	116,941	S単 238号
S03030	鉄筋工（加工・組立） 加工・組立,一般構造物,D10,SD295,なし	0.098	ton	352,023	34,498	S単 168号
S02116	マンホール用足掛け金物 RC30L-250　現場打用　φ19,,	3.000	個	2,800	8,400	S単　61号
	合　　計				316,317	
	単　　価				316,317	
	＊＊＊　B単－ 76号　＊＊＊					
000076	集水桝 道路部 1400型（現場打）		箇所		1.000 箇所	歩A 当たり算出
SA0103	SP 床掘り 土砂,標準,無し,無し,なし	10.900	m3	306.7	3,343	S単 211号
SA0102	SP 積込(ルーズ) 土砂,小規模(標準)	7.200	m3	1,173	8,446	S単 206号
S01041	人力土工(盛土・埋戻) 粘性土・礫質土,埋戻,まき出し,振動ｺﾝﾊﾟｸﾀ(Ⅰ)	6.500	m3	2,364	15,366	S単　5号

事業名	駅館川農地整備事業
工事名	中山１工区水路付帯工事

コード	名　称（規　格）	数　量	単位	単　価	金　額	備　考
SA0301	SP 基礎砕石 7.5cmを超え12.5cm以下,計上する,なし,再生クラッシャラン RC-40 40～0mm	3.600	㎡	1,462	5,263	S単 227号
SA0311	SP コンクリート 無筋・鉄筋構造物,ﾊﾞｯｸﾎｳ(ｸﾚｰﾝ機能付)打設,計上する,-,一般養生,-,-,-,なし,	0.200	m3	41,340	8,268	S単 234号
	24-8-25(20)(高炉B) W/C60%					
SA0312	SP 型枠 一般型枠,均しｺﾝｸﾘｰﾄ	0.400	㎡	4,615	1,846	S単 239号
SA0311	躯体コンクリート[SPコンクリート] 無筋・鉄筋構造物,ﾊﾞｯｸﾎｳ(ｸﾚｰﾝ機能付)打設,計上する,-,一般養生,-,-,-,あり,	1.500	m3	39,770	59,655	S単 233号
	21-8-25(20)(高炉B) W/C60%					
SA0312	SP 型枠 一般型枠,鉄筋・無筋構造物	14.600	㎡	9,136	133,386	S単 238号
S03030	鉄筋工（加工・組立） 加工・組立,一般構造物,D13,SD295,なし	0.091	ton	348,933	31,753	S単 167号
S02116	マンホール用足掛け金物 RC30L-250　現場打用　φ19,,	3.000	個	2,800	8,400	S単　61号
	合　　計				275,726	
	単　　価				275,726	
	＊＊＊　B単－ 77号　＊＊＊					
000077	集水桝蓋(道路部) 1400用　T-25		組		1.000 組	歩A 当たり算出
S05801	【排水構造物工】 蓋版,昼間施工,ｺﾝｸﾘｰﾄ・鋼製,40kgを超え170kg/枚以下,なし,-,,-,再利用撤去	1.000	枚	927	927	S単 172号
	を行なわない					
S02116	鋼製グレーチング（集水桝用） 1400型（道路部）　T-25,,	1.000	組	444,900	444,900	S単　63号
	合　　計				445,827	
	単　　価				445,827	
	＊＊＊　B単－ 78号　＊＊＊					
000078	集水桝 畑地部 1400型（現場打）		箇所		1.000 箇所	歩A 当たり算出
SA0103	SP 床掘り 土砂,標準,無し,無し,なし	10.900	m3	306.7	3,343	S単 211号
SA0102	SP 積込(ルーズ) 土砂,小規模(標準)	7.200	m3	1,173	8,446	S単 206号
S01041	人力土工(盛土・埋戻) 粘性土・礫質土,埋戻,まき出し,振動ｺﾝﾊﾟｸﾀ(Ⅰ)	6.500	m3	2,364	15,366	S単　5号
SA0151	SP 基面整正 基面整正	3.600	㎡	420	1,512	S単 217号
SA0301	SP 基礎砕石 7.5cmを超え12.5cm以下,計上する,なし,再生クラッシャラン RC-40 40～0mm	3.600	㎡	1,462	5,263	S単 227号
SA0311	SP コンクリート 無筋・鉄筋構造物,ﾊﾞｯｸﾎｳ(ｸﾚｰﾝ機能付)打設,計上する,-,一般養生,-,-,-,なし,	0.200	m3	41,340	8,268	S単 234号
	24-8-25(20)(高炉B) W/C60%					
SA0312	SP 型枠 一般型枠,均しｺﾝｸﾘｰﾄ	0.400	㎡	4,615	1,846	S単 239号
SA0311	躯体コンクリート[SPコンクリート] 無筋・鉄筋構造物,ﾊﾞｯｸﾎｳ(ｸﾚｰﾝ機能付)打設,計上する,-,一般養生,-,-,-,なし,	1.500	m3	40,590	60,885	S単 235号
	21-8-25(20)(高炉B) W/C60%					
SA0312	SP 型枠 一般型枠,鉄筋・無筋構造物	14.800	㎡	9,136	135,213	S単 238号
S03030	鉄筋工（加工・組立） 加工・組立,一般構造物,D13,SD295,なし	0.095	ton	348,933	33,149	S単 167号
S02116	集水桝縞鋼板蓋 1,500型 t=4.5mm □1,740 溶融亜鉛メッキ仕上げ,,	1.000	組	124,000	124,000	S単　64号
S02116	マンホール用足掛け金物 RC30L-250　現場打用　φ19,,	3.000	個	2,800	8,400	S単　61号
	合　　計				405,691	
	単　　価				405,691	
	＊＊＊　B単－ 79号　＊＊＊					
000079	集水桝 畑地部 1600型（現場打）		箇所		1.000 箇所	歩A 当たり算出
SA0103	SP 床掘り 土砂,標準,無し,無し,なし	52.000	m3	306.7	15,948	S単 211号
SA0102	SP 積込(ルーズ) 土砂,小規模(標準)	43.800	m3	1,173	51,377	S単 206号

事業名	駅館川農地整備事業
工事名	中山１工区水路付帯工事

コード	名　称（規　格）	数　量	単位	単　価	金　額	備　考
S01041	人力土工(盛土・埋戻) 粘性土・礫質土,埋戻,まき出し,振動ｺﾝﾊﾟｸﾀ(Ⅰ)	43.800	m3	2,364	103,543	S単　5号
SA0301	SP 基礎砕石 7.5cmを超え12.5cm以下,計上する,なし,再生クラッシャラン RC-40 40～0mm	4.800	㎡	1,462	7,018	S単 227号
SA0311	SP コンクリート 無筋・鉄筋構造物,ﾊﾞｯｸﾎｳ(ｸﾚｰﾝ機能付)打設,計上する,-,一般養生,-,-,-,なし,	0.500	m3	40,590	20,295	S単 236号
	21-8-25(20)(高炉B) W/C60%					
SA0312	SP 型枠 一般型枠,均しｺﾝｸﾘｰﾄ	0.900	㎡	4,615	4,154	S単 239号
SA0311	躯体コンクリート[SPコンクリート] 無筋・鉄筋構造物,ﾊﾞｯｸﾎｳ(ｸﾚｰﾝ機能付)打設,計上する,-,一般養生,-,-,-,なし,	2.900	m3	40,590	117,711	S単 235号
	21-8-25(20)(高炉B) W/C60%					
SA0312	SP 型枠 一般型枠,鉄筋・無筋構造物	23.200	㎡	9,136	211,955	S単 238号
S03030	鉄筋工（加工・組立） 加工・組立,一般構造物,D13,SD295,なし	0.030	ton	348,933	10,468	S単 167号
S03030	鉄筋工（加工・組立） 加工・組立,一般構造物,D16,SD295,なし	0.180	ton	297,459	53,543	S単 169号
S02116	マンホール用足掛け金物 RC30L-250　現場打用　φ19,,	5.000	個	2,800	14,000	S単　61号
	合　　計				610,012	
	単　　価				610,012	
	＊＊＊　B単－ 80号　＊＊＊					
000080	集水桝蓋(畑地部) 1600用　T-14		組		1.000 組	歩A 当たり算出
S05801	【排水構造物工】 蓋版,昼間施工,ｺﾝｸﾘｰﾄ・鋼製,40kgを超え170kg/枚以下,なし,-,,-,再利用撤去	1.000	枚	927	927	S単 172号
	を行なわない					
S02116	鋼製グレーチング（集水桝用） 1600型（畑地部）　T-14,,	1.000	組	475,030	475,030	S単　65号
	合　　計				475,957	
	単　　価				475,957	
	＊＊＊　B単－ 81号　＊＊＊					
000081	集水桝 道路部 1600型（現場打）		箇所		1.000 箇所	歩A 当たり算出
SA0103	SP 床掘り 土砂,標準,無し,無し,なし	54.500	m3	306.7	16,715	S単 211号
SA0102	SP 積込(ルーズ) 土砂,小規模(標準)	46.100	m3	1,173	54,075	S単 206号
S01041	人力土工(盛土・埋戻) 粘性土・礫質土,埋戻,まき出し,振動ｺﾝﾊﾟｸﾀ(Ⅰ)	46.100	m3	2,364	108,980	S単　5号
SA0301	SP 基礎砕石 7.5cmを超え12.5cm以下,計上する,なし,再生クラッシャラン RC-40 40～0mm	4.800	㎡	1,462	7,018	S単 227号
SA0311	SP コンクリート 無筋・鉄筋構造物,ﾊﾞｯｸﾎｳ(ｸﾚｰﾝ機能付)打設,計上する,-,一般養生,-,-,-,なし,	0.500	m3	41,340	20,670	S単 234号
	24-8-25(20)(高炉B) W/C60%					
SA0312	SP 型枠 一般型枠,均しｺﾝｸﾘｰﾄ	0.900	㎡	4,615	4,154	S単 239号
SA0311	躯体コンクリート[SPコンクリート] 無筋・鉄筋構造物,ﾊﾞｯｸﾎｳ(ｸﾚｰﾝ機能付)打設,計上する,-,一般養生,-,-,-,なし,	3.000	m3	40,590	121,770	S単 235号
	21-8-25(20)(高炉B) W/C60%					
SA0312	SP 型枠 一般型枠,鉄筋・無筋構造物	23.600	㎡	9,136	215,610	S単 238号
S03030	鉄筋工（加工・組立） 加工・組立,一般構造物,D13,SD295,なし	0.020	ton	348,933	6,979	S単 167号
S03030	鉄筋工（加工・組立） 加工・組立,一般構造物,D16,SD295,なし	0.190	ton	297,459	56,517	S単 169号
S02116	マンホール用足掛け金物 RC30L-250　現場打用　φ19,,	5.000	個	2,800	14,000	S単　61号
	合　　計				626,488	
	単　　価				626,488	
	＊＊＊　B単－ 82号　＊＊＊					
000082	集水桝蓋(道路部) 1600用　T-25		組		1.000 組	歩A 当たり算出
S05801	【排水構造物工】 蓋版,昼間施工,ｺﾝｸﾘｰﾄ・鋼製,40kgを超え170kg/枚以下,なし,-,,-,再利用撤去	1.000	枚	927	927	S単 172号

事業名	駅館川農地整備事業
工事名	中山１工区水路付帯工事

コード	名　称（規　格）	数　量	単位	単　価	金　額	備　考
	を行なわない					
S02116	鋼製グレーチング（集水桝用） 1600型（道路部）　T-25,,	1.000	組	541,600	541,600	S単　66号
	合　　計				542,527	
	単　　価				542,527	
	＊＊＊　B単－ 83号　＊＊＊					
000083	床堀 路盤		m3		1.000 m3	歩A 当たり算出
SA0103	SP 床掘り 土砂,上記以外(小規模),-,-,	1.000	m3	2,210	2,210	S単 210号
	合　　計				2,210	
	単　　価				2,210	
	＊＊＊　B単－ 84号　＊＊＊					
000084	床堀 粘性土		m3		1.000 m3	歩A 当たり算出
SA0103	SP 床掘り 土砂,上記以外(小規模),-,-,	1.000	m3	2,210	2,210	S単 210号
	合　　計				2,210	
	単　　価				2,210	
	＊＊＊　B単－ 85号　＊＊＊					
000085	埋戻 管頂30cm		m3		1.000 m3	歩A 当たり算出
SA0102	SP 積込(ルーズ) 土砂,小規模(標準)	1.110	m3	1,173	1,302	S単 206号
S01041	人力土工(盛土・埋戻) 砂・砂質土,埋戻,まき出し,振動ｺﾝﾊﾟｸﾀ(Ⅰ)	1.000	m3	2,007	2,007	S単　6号
	合　　計				3,309	
	単　　価				3,309	
	＊＊＊　B単－ 86号　＊＊＊					
000086	埋戻 区分２　流用土　管頂30cm～60cm		m3		1.000 m3	歩A 当たり算出
SA0102	SP 積込(ルーズ) 土砂,小規模(標準)	1.110	m3	1,173	1,302	S単 206号
S01041	人力土工(盛土・埋戻) 砂・砂質土,埋戻,まき出し,振動ｺﾝﾊﾟｸﾀ(Ⅰ)	1.000	m3	2,007	2,007	S単　6号
	合　　計				3,309	
	単　　価				3,309	
	＊＊＊　B単－ 87号　＊＊＊					
000087	土砂運搬 現地～仮置場		m3		1.000 m3	歩A 当たり算出
SA0121	SP 土砂等運搬 小規模,ﾊﾞｯｸﾎｳ　ﾊﾞｹｯﾄ容量0.28m3,土砂(岩塊･玉石混り土含む),無し,1.0km以下	1.000	m3	1,099	1,099	S単 214号
SA0161	SP 整地 敷均し(ﾙｰｽﾞ),10,000m3未満,無し,なし	1.000	m3	159.8	160	S単 221号
	合　　計				1,259	
	単　　価				1,259	
	＊＊＊　B単－ 88号　＊＊＊					
000088	土砂運搬 仮置場～現地		m3		1.000 m3	歩A 当たり算出
SA0102	SP 積込(ルーズ) 土砂,土量50,000m3未満	1.110	m3	253.4	281	S単 208号
SA0121	SP 土砂等運搬 小規模,ﾊﾞｯｸﾎｳ　ﾊﾞｹｯﾄ容量0.28m3,土砂(岩塊･玉石混り土含む),無し,1.0km以	1.110	m3	1,099	1,220	S単 214号

事業名	駅館川農地整備事業
工事名	中山１工区水路付帯工事

コード	名　称（規　格）	数　量	単位	単　価	金　額	備　考
	下					
	合　　計				1,501	
	単　　価				1,501	
	＊＊＊　B単－ 89号　＊＊＊					
000089	砂基礎 管側部　SG材相当		m3		1.000 m3	歩A 当たり算出
S07001	パイプライン基礎 砂・砂質土,その他購入土,ﾊﾞｹｯﾄ容量0.28m3,振動ｺﾝﾊﾟｸﾀ,区分Ⅰ,なし,なし	1.000	m3	10,082	10,082	S単 178号
	合　　計				10,082	
	単　　価				10,082	
	＊＊＊　B単－ 90号　＊＊＊					
000090	砂基礎 基床部　SG材相当		m3		1.000 m3	歩A 当たり算出
S07001	パイプライン基礎 砂・砂質土,その他購入土,ﾊﾞｹｯﾄ容量0.28m3,ﾀﾝﾊﾟ,区分Ⅰ,なし,なし	1.000	m3	11,083	11,083	S単 179号
	合　　計				11,083	
	単　　価				11,083	
	＊＊＊　B単－ 91号　＊＊＊					
000091	硬質ポリ塩化ビニル管 VH（RR）φ150		m		1.000 m	歩A 当たり算出
S07021	硬質ﾎﾟﾘ塩化ﾋﾞﾆﾙ管人力布設 VH,150mm,RR管,5.0m管,0箇所	1.000	m	7,722	7,722	S単 181号
	合　　計				7,722	
	単　　価				7,722	
	＊＊＊　B単－ 92号　＊＊＊					
000092	硬質ポリ塩化ビニル管 VH（RR）φ100		m		1.000 m	歩A 当たり算出
S07021	硬質ﾎﾟﾘ塩化ﾋﾞﾆﾙ管人力布設 VH,100mm,RR管,5.0m管,0箇所	1.000	m	4,339	4,339	S単 182号
	合　　計				4,339	
	単　　価				4,339	
	＊＊＊　B単－ 93号　＊＊＊					
000093	硬質ポリ塩化ビニル管 VH（RR）φ100【支給材料②】		m		1.000 m	歩A 当たり算出
T00012	硬質塩化ﾋﾞﾆﾙ管人力布設時【支給材料②】 VH,100mm,RR管,5.0m管,0箇所	1.000	m	832	832	T単　10号
	合　　計				832	
	単　　価				832	
	＊＊＊　B単－ 94号　＊＊＊					
000094	硬質ポリ塩化ビニル管 VH（RR）φ75		m		1.000 m	歩A 当たり算出
S07021	硬質ﾎﾟﾘ塩化ﾋﾞﾆﾙ管人力布設 VH,75mm,RR管,5.0m管,0箇所	1.000	m	3,066	3,066	S単 183号
	合　　計				3,066	
	単　　価				3,066	
	＊＊＊　B単－ 95号　＊＊＊					
000095	硬質ポリ塩化ビニル管 VH（RR）φ75【支給材料②】		m		1.000 m	歩A 当たり算出
T00013	硬質塩化ﾋﾞﾆﾙ管人力布設時【支給材料②】 VH,75mm,RR管,5.0m管,0箇所	1.000	m	832	832	T単　11号

事業名	駅館川農地整備事業
工事名	中山１工区水路付帯工事

コード	名　称（規　格）	数　量	単位	単　価	金　額	備　考
	合　　計				832	
	単　　価				832	
	＊＊＊　B単－ 96号　＊＊＊					
000096	硬質ポリ塩化ビニル管 VH（RR）φ50		m		1.000 m	歩A 当たり算出
S07021	硬質ﾎﾟﾘ塩化ﾋﾞﾆﾙ管人力布設 VH,50mm,RR管,5.0m管,0箇所	1.000	m	1,930	1,930	S単 184号
	合　　計				1,930	
	単　　価				1,930	
	＊＊＊　B単－ 97号　＊＊＊					
000097	硬質ポリ塩化ビニル管 VH（RR）φ50【支給材料②】		m		1.000 m	歩A 当たり算出
T00014	硬質塩化ﾋﾞﾆﾙ管人力布設時【支給材料②】 VH,50mm,RR管,5.0m管,0箇所	1.000	m	836	836	T単　12号
	合　　計				836	
	単　　価				836	
	＊＊＊　B単－ 98号　＊＊＊					
000098	硬質ポリ塩化ビニル管 VP（RR）φ75		m		1.000 m	歩A 当たり算出
T00006	硬質ﾎﾟﾘ塩化ﾋﾞﾆﾙ管人力布設 VP,75mm,RR管,5.0m管,0箇所	1.000	m	2,553	2,553	T単　6号
	合　　計				2,553	
	単　　価				2,553	
	＊＊＊　B単－ 99号　＊＊＊					
000099	硬質ポリ塩化ビニル管 VP（RR）φ75【支給材料②】		m		1.000 m	歩A 当たり算出
T00015	硬質ﾎﾟﾘ塩化ﾋﾞﾆﾙ管人力布設【支給材料②】 VP,75mm,RR管,5.0m管,0箇所	1.000	m	937	937	T単　13号
	合　　計				937	
	単　　価				937	
	＊＊＊　B単－ 100号　＊＊＊					
000100	硬質ポリ塩化ビニル管 VP（RR）φ50		m		1.000 m	歩A 当たり算出
T00006	硬質ﾎﾟﾘ塩化ﾋﾞﾆﾙ管人力布設 VP,75mm,RR管,5.0m管,0箇所	1.000	m	2,553	2,553	T単　6号
	合　　計				2,553	
	単　　価				2,553	
	＊＊＊　B単－ 101号　＊＊＊					
000101	硬質ポリ塩化ビニル管 VP（RR）φ50【支給材料②】		m		1.000 m	歩A 当たり算出
T00016	硬質ﾎﾟﾘ塩化ﾋﾞﾆﾙ管人力布設【支給材料②】 VP,50mm,RR管,5.0m管,0箇所	1.000	m	937	937	T単　14号
	合　　計				937	
	単　　価				937	
	＊＊＊　B単－ 102号　＊＊＊					
000102	硬質ポリ塩化ビニル管 VP（RR）φ75（撤去・布設）		m		1.000 m	歩A 当たり算出
T00009	塩化ﾋﾞﾆﾙ管切断	2.000	口	250	500	T単　7号
T00010	硬質塩化ﾋﾞﾆﾙ管吊上げ積込み	1.000	m	386	386	T単　8号

事業名	駅館川農地整備事業
工事名	中山１工区水路付帯工事

コード	名　称（規　格）	数　量	単位	単　価	金　額	備　考
T00011	硬質ﾎﾟﾘ塩化ﾋﾞﾆﾙ管人力布設 VP,75mm,RR管（既設流用）	1.000	m	937	937	T単　9号
	合　計				1,823	
	単　価				1,823	
	＊＊＊　B単－ 103号　＊＊＊					
000103	硬質ポリ塩化ビニル管異形管 メカ形曲管φ150×22°1/2 VH管対応 離脱防止機能付		個		1.000 個	歩A 当たり算出
S02116	硬質ポリ塩化ビニル管用継手材 メカ型 22°1/2曲管 φ150 離脱防止付,,	1.000	個	40,000	40,000	S単　73号
	合　計				40,000	
	単　価				40,000	
	＊＊＊　B単－ 104号　＊＊＊					
000104	硬質ポリ塩化ビニル管異形管 メカ形曲管φ150×11°1/4 VH管対応 離脱防止機能付		個		1.000 個	歩A 当たり算出
S02116	硬質ポリ塩化ビニル管用継手材 メカ型 11°1/4曲管 φ150 離脱防止付,,	1.000	個	36,300	36,300	S単　74号
	合　計				36,300	
	単　価				36,300	
	＊＊＊　B単－ 105号　＊＊＊					
000105	硬質ポリ塩化ビニル管異形管 メカ形曲管φ150×5°5/8 VH管対応 離脱防止機能付		個		1.000 個	歩A 当たり算出
S02116	硬質ポリ塩化ビニル管用継手材 メカ型 5°5/8曲管 φ150 離脱防止付,,	1.000	個	38,200	38,200	S単　75号
	合　計				38,200	
	単　価				38,200	
	＊＊＊　B単－ 106号　＊＊＊					
000106	硬質ポリ塩化ビニル管異形管 メカ形曲管φ100×22°1/2 VH管対応 離脱防止機能付		個		1.000 個	歩A 当たり算出
S02116	硬質ポリ塩化ビニル管用継手材 メカ型 22°1/2曲管 φ100 離脱防止付,,	1.000	個	24,600	24,600	S単　76号
	合　計				24,600	
	単　価				24,600	
	＊＊＊　B単－ 107号　＊＊＊					
000107	硬質ポリ塩化ビニル管異形管 メカ形曲管φ100×11°1/4 VH管対応 離脱防止機能付		個		1.000 個	歩A 当たり算出
S02116	硬質ポリ塩化ビニル管用継手材 メカ型 11°1/4曲管 φ100 離脱防止付,,	1.000	個	23,100	23,100	S単　77号
	合　計				23,100	
	単　価				23,100	
	＊＊＊　B単－ 108号　＊＊＊					
000108	硬質ポリ塩化ビニル管異形管 メカ形曲管φ100×5°5/8 VH管対応 離脱防止機能付		個		1.000 個	歩A 当たり算出
S02116	硬質ポリ塩化ビニル管用継手材 メカ型 5°5/8曲管 φ100 離脱防止付,,	1.000	個	24,500	24,500	S単　78号
	合　計				24,500	
	単　価				24,500	
	＊＊＊　B単－ 109号　＊＊＊					
000109	硬質ポリ塩化ビニル管異形管 メカ形曲管φ75×45°VH管対応 離脱防止機能付		個		1.000 個	歩A 当たり算出
S02116	硬質ポリ塩化ビニル管用継手材 メカ型 45°曲管 φ75 離脱防止付,,	1.000	個	16,500	16,500	S単　79号

事業名	駅館川農地整備事業
工事名	中山１工区水路付帯工事

コード	名　称（規　格）	数　量	単位	単　価	金　額	備　考
	合　　計				16,500	
	単　　価				16,500	
	＊＊＊　B単－ 110号　＊＊＊					
000110	硬質ポリ塩化ビニル管異形管【支給材料②】 メカ形曲管φ75×22°1/2 VH管対応 離脱防止機能付		個		1.000 個	歩A 当たり算出
S02116	硬質ﾎﾟﾘ塩化ﾋﾞﾆﾙ管用継手材【支給材料②】 メカ形曲管φ75×22°1/2 離脱防止機能付,,	1.000	個	0	0	S単　80号
	合　　計				0	
	単　　価				0	
	＊＊＊　B単－ 111号　＊＊＊					
000111	硬質ポリ塩化ビニル管異形管 メカ形曲管φ75×11°1/4 VH管対応 離脱防止機能付		個		1.000 個	歩A 当たり算出
S02116	硬質ポリ塩化ビニル管用継手材 メカ型 11°1/4曲管 φ75 離脱防止付,,	1.000	個	15,100	15,100	S単　81号
	合　　計				15,100	
	単　　価				15,100	
	＊＊＊　B単－ 112号　＊＊＊					
000112	硬質ポリ塩化ビニル管異形管【支給材料②】 メカ形曲管φ75×5°5/8 VH管対応 離脱防止機能付		個		1.000 個	歩A 当たり算出
S02116	硬質ﾎﾟﾘ塩化ﾋﾞﾆﾙ管用継手材【支給材料②】 メカ形曲管φ75×5°5/8 離脱防止機能付,,	1.000	個	0	0	S単　82号
	合　　計				0	
	単　　価				0	
	＊＊＊　B単－ 113号　＊＊＊					
000113	硬質ポリ塩化ビニル管異形管【支給材料②】 メカ形曲管φ50×90°VH管対応 離脱防止機能付		個		1.000 個	歩A 当たり算出
S02116	硬質ﾎﾟﾘ塩化ﾋﾞﾆﾙ管用継手材【支給材料②】 メカ形曲管φ50×90°VH管対応　離脱防止機能付,,	1.000	個	0	0	S単　83号
	合　　計				0	
	単　　価				0	
	＊＊＊　B単－ 114号　＊＊＊					
000114	硬質ポリ塩化ビニル管異形管【支給材料②】 メカ形曲管φ50×22°1/2 VH管対応 離脱防止機能付		個		1.000 個	歩A 当たり算出
S02116	硬質ﾎﾟﾘ塩化ﾋﾞﾆﾙ管用継手材【支給材料②】 メカ形曲管φ50×22°1/2 VH管対応 離脱防止機能付,,	1.000	個	0	0	S単　84号
	合　　計				0	
	単　　価				0	
	＊＊＊　B単－ 115号　＊＊＊					
000115	硬質ポリ塩化ビニル管異形管 メカ形曲管φ50×11°1/4 VH管対応 離脱防止機能付		個		1.000 個	歩A 当たり算出
S02116	硬質ポリ塩化ビニル管用継手材 メカ型 11°1/4曲管 φ50 離脱防止付,,	1.000	個	12,100	12,100	S単　85号
	合　　計				12,100	
	単　　価				12,100	
	＊＊＊　B単－ 116号　＊＊＊					
000116	硬質ポリ塩化ビニル管異形管【支給材料②】 メカ形曲管φ50×11°1/4 VH管対応 離脱防止機能付		個		1.000 個	歩A 当たり算出
S02116	硬質ﾎﾟﾘ塩化ﾋﾞﾆﾙ管用継手材【支給材料②】 メカ形曲管φ50×11°1/4 VH管対応 離脱防止機能付,,	1.000	個	0	0	S単　86号
	合　　計				0	

事業名	駅館川農地整備事業
工事名	中山１工区水路付帯工事

コード	名　称（規　格）	数　量	単位	単　価	金　額	備　考
	単　　価				0	
	＊＊＊　B単－ 117号　＊＊＊					
000117	硬質ポリ塩化ビニル管異形管 メカ形T字管φ150×φ100 離脱防止機能付		個		1.000 個	歩A 当たり算出
S02116	硬質ポリ塩化ビニル管用継手材 メカ形T字管φ150×φ100 離脱防止機能付,,	1.000	個	83,690	83,690	S単　87号
	合　　計				83,690	
	単　　価				83,690	
	＊＊＊　B単－ 118号　＊＊＊					
000118	硬質ポリ塩化ビニル管異形管 メカ形T字管φ150×φ75 離脱防止機能付		個		1.000 個	歩A 当たり算出
S02116	硬質ポリ塩化ビニル管用継手材 メカ形T字管φ150×φ75 離脱防止機能付,,	1.000	個	73,190	73,190	S単　88号
	合　　計				73,190	
	単　　価				73,190	
	＊＊＊　B単－ 119号　＊＊＊					
000119	硬質ポリ塩化ビニル管異形管 メカ形T字管φ150×φ50 離脱防止機能付		個		1.000 個	歩A 当たり算出
S02116	硬質ポリ塩化ビニル管用継手材 メカ形T字管φ150×φ50 離脱防止機能付,,	1.000	個	71,250	71,250	S単　89号
	合　　計				71,250	
	単　　価				71,250	
	＊＊＊　B単－ 120号　＊＊＊					
000120	硬質ポリ塩化ビニル管異形管 メカ形T字管φ100×φ100 離脱防止機能付		個		1.000 個	歩A 当たり算出
S02116	硬質ポリ塩化ビニル管用継手材 メカ形T字管φ100×φ100 離脱防止機能付,,	1.000	個	65,730	65,730	S単　90号
	合　　計				65,730	
	単　　価				65,730	
	＊＊＊　B単－ 121号　＊＊＊					
000121	硬質ポリ塩化ビニル管異形管【支給材料②】 メカ形T字管φ100×φ100 離脱防止機能付		個		1.000 個	歩A 当たり算出
S02116	硬質ﾎﾟﾘ塩化ﾋﾞﾆﾙ管用継手材【支給材料②】 メカ形T管φ100×φ100 VH管対応 離脱防止機能付,,	1.000	個	0	0	S単　91号
	合　　計				0	
	単　　価				0	
	＊＊＊　B単－ 122号　＊＊＊					
000122	硬質ポリ塩化ビニル管異形管 メカ形T字管φ100×φ75 離脱防止機能付		個		1.000 個	歩A 当たり算出
S02116	硬質ポリ塩化ビニル管用継手材 メカ形T字管φ100×φ75 離脱防止機能付,,	1.000	個	54,890	54,890	S単　92号
	合　　計				54,890	
	単　　価				54,890	
	＊＊＊　B単－ 123号　＊＊＊					
000123	硬質ポリ塩化ビニル管異形管 メカ形T字管φ100×φ50 離脱防止機能付		個		1.000 個	歩A 当たり算出
S02116	硬質ポリ塩化ビニル管用継手材 メカ形T字管φ100×φ50 離脱防止機能付,,	1.000	個	50,650	50,650	S単　93号
	合　　計				50,650	
	単　　価				50,650	

事業名	駅館川農地整備事業
工事名	中山１工区水路付帯工事

コード	名　称（規　格）	数　量	単位	単　価	金　額	備　考
	＊＊＊　B単－ 124号　＊＊＊					
000124	硬質ポリ塩化ビニル管異形管【支給材料②】 メカ形T字管φ75×φ75 離脱防止機能付		個		1.000 個	歩A 当たり算出
S02116	硬質ﾎﾟﾘ塩化ﾋﾞﾆﾙ管用継手材【支給材料②】 メカ形T管φ75×φ75 離脱防止機能付,,	1.000	個	0	0	S単　94号
	合　　計				0	
	単　　価				0	
	＊＊＊　B単－ 125号　＊＊＊					
000125	硬質ポリ塩化ビニル管異形管 メカ形T字管φ75×φ50 離脱防止機能付		個		1.000 個	歩A 当たり算出
S02116	硬質ポリ塩化ビニル管用継手材 メカ形T字管φ75×φ50 離脱防止機能付,,	1.000	個	39,600	39,600	S単　95号
	合　　計				39,600	
	単　　価				39,600	
	＊＊＊　B単－ 126号　＊＊＊					
000126	硬質ポリ塩化ビニル管異形管 メカ形T字管φ50×φ50 離脱防止機能付		個		1.000 個	歩A 当たり算出
S02116	硬質ポリ塩化ビニル管用継手材 メカ形T字管φ50×φ50 離脱防止機能付,,	1.000	個	33,850	33,850	S単　96号
	合　　計				33,850	
	単　　価				33,850	
	＊＊＊　B単－ 127号　＊＊＊					
000127	硬質ポリ塩化ビニル管異形管【支給材料②】 メカ形T字管φ50×φ50 離脱防止機能付		個		1.000 個	歩A 当たり算出
S02116	硬質ﾎﾟﾘ塩化ﾋﾞﾆﾙ管用継手材【支給材料②】 メカ形T管φ50×φ50 VH管対応 離脱防止機能付,,	1.000	個	0	0	S単　97号
	合　　計				0	
	単　　価				0	
	＊＊＊　B単－ 128号　＊＊＊					
000128	硬質ポリ塩化ビニル管異形管 メカ形片落管φ150×φ100 離脱防止機能付		個		1.000 個	歩A 当たり算出
S02116	硬質ポリ塩化ビニル管用継手材 メカ形片落管φ150×φ100 離脱防止機能付,,	1.000	個	52,600	52,600	S単　98号
	合　　計				52,600	
	単　　価				52,600	
	＊＊＊　B単－ 129号　＊＊＊					
000129	硬質ポリ塩化ビニル管異形管 メカ形片落管φ100×φ75 離脱防止機能付		個		1.000 個	歩A 当たり算出
S02116	硬質ポリ塩化ビニル管用継手材 メカ形片落管φ100×φ75 離脱防止機能付,,	1.000	個	33,320	33,320	S単　99号
	合　　計				33,320	
	単　　価				33,320	
	＊＊＊　B単－ 130号　＊＊＊					
000130	硬質ポリ塩化ビニル管異形管【支給材料②】 メカ形片落管φ100×φ75 離脱防止機能付		個		1.000 個	歩A 当たり算出
S02116	硬質ﾎﾟﾘ塩化ﾋﾞﾆﾙ管用継手材【支給材料②】 メカ形片落管φ100×φ75 VH管対応 離脱防止機能付,,	1.000	個	0	0	S単 100号
	合　　計				0	
	単　　価				0	

事業名	駅館川農地整備事業
工事名	中山１工区水路付帯工事

コード	名　称（規　格）	数　量	単位	単　価	金　額	備　考
	＊＊＊　B単－ 131号　＊＊＊					
000131	硬質ポリ塩化ビニル管異形管 メカ形片落管φ75×φ50 離脱防止機能付		個		1.000 個	歩A 当たり算出
S02116	硬質ポリ塩化ビニル管用継手材 メカ形片落管φ75×φ50 離脱防止機能付,,	1.000	個	25,850	25,850	S単 101号
	合　計				25,850	
	単　価				25,850	
	＊＊＊　B単－ 132号　＊＊＊					
000132	硬質ポリ塩化ビニル管異形管【支給材料②】 メカ形片落管φ75×φ50 離脱防止機能付		個		1.000 個	歩A 当たり算出
S02116	硬質ﾎﾟﾘ塩化ﾋﾞﾆﾙ管用継手材【支給材料②】 メカ形片落管φ75×φ50 離脱防止機能付,,	1.000	個	0	0	S単 102号
	合　計				0	
	単　価				0	
	＊＊＊　B単－ 133号　＊＊＊					
000133	硬質ポリ塩化ビニル管異形管 メカ形泥吐T字管φ150×φ75 離脱防止機能付		個		1.000 個	歩A 当たり算出
S02116	硬質ポリ塩化ビニル管用継手材 メカ泥吐T字管φ150×φ75 離脱防止機能付,,	1.000	個	88,270	88,270	S単 103号
	合　計				88,270	
	単　価				88,270	
	＊＊＊　B単－ 134号　＊＊＊					
000134	硬質ポリ塩化ビニル管異形管 ﾒｶ形ﾌﾗﾝｼﾞ付T字管φ150×φ75 離脱防止機能付		個		1.000 個	歩A 当たり算出
S02116	硬質ポリ塩化ビニル管用継手材 ﾒｶ型ﾌﾗﾝｼﾞ付T字管φ150×φ75 離脱防止機能付,,	1.000	個	79,770	79,770	S単 104号
	合　計				79,770	
	単　価				79,770	
	＊＊＊　B単－ 135号　＊＊＊					
000135	硬質ポリ塩化ビニル管異形管 ﾒｶ形ﾌﾗﾝｼﾞ付T字管φ100×φ75 離脱防止機能付		個		1.000 個	歩A 当たり算出
S02116	硬質ポリ塩化ビニル管用継手材 ﾒｶ型ﾌﾗﾝｼﾞ付T字管φ100×φ75 離脱防止機能付,,	1.000	個	53,650	53,650	S単 105号
	合　計				53,650	
	単　価				53,650	
	＊＊＊　B単－ 136号　＊＊＊					
000136	硬質ポリ塩化ビニル管異形管 11°1/4ベンド φ75 VH-RR継手 片受		個		1.000 個	歩A 当たり算出
S02116	硬質ポリ塩化ビニル管用継手材 VH 11°1/4曲管 φ75(RR),,	1.000	個	3,680	3,680	S単 106号
	合　計				3,680	
	単　価				3,680	
	＊＊＊　B単－ 137号　＊＊＊					
000137	硬質ポリ塩化ビニル管異形管 5°5/8ベンド φ150 VH-RR継手 片受		個		1.000 個	歩A 当たり算出
S02116	硬質ポリ塩化ビニル管用継手材 VH 5°5/8曲管 φ150(RR),,	1.000	個	14,500	14,500	S単 107号
	合　計				14,500	
	単　価				14,500	
	＊＊＊　B単－ 138号　＊＊＊					

事業名	駅館川農地整備事業
工事名	中山１工区水路付帯工事

コード	名　称（規　格）	数　量	単位	単　価	金　額	備　考
000138	硬質ポリ塩化ビニル管異形管 5°5/8ベンド φ100 VH-RR継手 片受		個		1.000 個	歩A 当たり算出
S02116	硬質ポリ塩化ビニル管用継手材 VH 5°5/8曲管 φ100(RR),,	1.000	個	6,210	6,210	S単 108号
	合　計				6,210	
	単　価				6,210	
	＊＊＊　B単－ 139号　＊＊＊					
000139	硬質ポリ塩化ビニル管異形管 5°5/8ベンド φ50 VH-RR継手 片受		個		1.000 個	歩A 当たり算出
S02116	硬質ポリ塩化ビニル管用継手材 VH 5°5/8曲管 φ75(RR),,	1.000	個	3,470	3,470	S単 109号
	合　計				3,470	
	単　価				3,470	
	＊＊＊　B単－ 140号　＊＊＊					
000140	硬質ポリ塩化ビニル管異形管 ソケット φ150 VH-RR継手 両受		個		1.000 個	歩A 当たり算出
S02116	硬質ポリ塩化ビニル管用継手材 VH φ150 ソケット(RR),,	1.000	個	10,400	10,400	S単 110号
	合　計				10,400	
	単　価				10,400	
	＊＊＊　B単－ 141号　＊＊＊					
000141	硬質ポリ塩化ビニル管異形管 ソケット φ100 VH-RR継手 両受		個		1.000 個	歩A 当たり算出
S02116	硬質ポリ塩化ビニル管用継手材 VH φ100 ソケット(RR),,	1.000	個	4,190	4,190	S単 111号
	合　計				4,190	
	単　価				4,190	
	＊＊＊　B単－ 142号　＊＊＊					
000142	硬質ポリ塩化ビニル管異形管 ソケット φ75 VH-RR継手 両受		個		1.000 個	歩A 当たり算出
S02116	硬質ポリ塩化ビニル管用継手材 VH φ75 ソケット(RR),,	1.000	個	3,030	3,030	S単 112号
	合　計				3,030	
	単　価				3,030	
	＊＊＊　B単－ 143号　＊＊＊					
000143	硬質ポリ塩化ビニル管異形管 ソケット φ50 VH-RR継手 両受		個		1.000 個	歩A 当たり算出
S02116	硬質ポリ塩化ビニル管用継手材 VH φ50 ソケット(RR),,	1.000	個	1,730	1,730	S単 113号
	合　計				1,730	
	単　価				1,730	
	＊＊＊　B単－ 144号　＊＊＊					
000144	離脱防止金具 VH Φ150		個		1.000 個	歩A 当たり算出
S02116	硬質ポリ塩化ビニル管用継手材 離脱防止金具 φ150,,	1.000	個	12,000	12,000	S単 114号
	合　計				12,000	
	単　価				12,000	
	＊＊＊　B単－ 145号　＊＊＊					
000145	離脱防止金具 VH Φ100		個		1.000 個	歩A 当たり算出

事業名	駅館川農地整備事業
工事名	中山１工区水路付帯工事

コード	名　称（規　格）	数　量	単位	単　価	金　額	備　考
S02116	硬質ポリ塩化ビニル管用継手材 離脱防止金具 φ100,,	1.000	個	7,440	7,440	S単 115号
	合　計				7,440	
	単　価				7,440	
	＊＊＊　B単－ 146号　＊＊＊					
000146	離脱防止金具 VH Φ75		個		1.000 個	歩A 当たり算出
S02116	硬質ポリ塩化ビニル管用継手材 離脱防止金具 φ75,,	1.000	個	6,510	6,510	S単 116号
	合　計				6,510	
	単　価				6,510	
	＊＊＊　B単－ 147号　＊＊＊					
000147	離脱防止金具 VH Φ75【支給材料②】		個		1.000 個	歩A 当たり算出
S02116	硬質ﾎﾟﾘ塩化ﾋﾞﾆﾙ管用継手材【支給材料②】 離脱防止付金具 φ75,,	1.000	個	0	0	S単 117号
	合　計				0	
	単　価				0	
	＊＊＊　B単－ 148号　＊＊＊					
000148	離脱防止金具 VH Φ50【支給材料②】		個		1.000 個	歩A 当たり算出
S02116	硬質ﾎﾟﾘ塩化ﾋﾞﾆﾙ管用継手材【支給材料②】 離脱防止付金具 φ50,,	1.000	個	0	0	S単 118号
	合　計				0	
	単　価				0	
	＊＊＊　B単－ 149号　＊＊＊					
000149	硬質ポリ塩化ビニル管異形管 メカ形曲管φ75×11°1/4 VP管対応 離脱防止機能付		個		1.000 個	歩A 当たり算出
S02116	硬質ポリ塩化ビニル管用継手材 メカ型 11°1/4曲管 φ75 離脱防止付,,	1.000	個	15,100	15,100	S単　81号
	合　計				15,100	
	単　価				15,100	
	＊＊＊　B単－ 150号　＊＊＊					
000150	硬質ポリ塩化ビニル管異形管 メカ形曲管φ75×5°5/8 VP管対応 離脱防止機能付		個		1.000 個	歩A 当たり算出
S02116	硬質ポリ塩化ビニル管用継手材 メカ型 5°5/8曲管 φ75 離脱防止付,,	1.000	個	16,800	16,800	S単 119号
	合　計				16,800	
	単　価				16,800	
	＊＊＊　B単－ 151号　＊＊＊					
000151	硬質ポリ塩化ビニル管異形管 メカ形T字管φ75×φ50 離脱防止機能付		個		1.000 個	歩A 当たり算出
S02116	硬質ポリ塩化ビニル管用継手材 メカ形T字管φ75×φ50 離脱防止機能付,,	1.000	個	39,600	39,600	S単　95号
	合　計				39,600	
	単　価				39,600	
	＊＊＊　B単－ 152号　＊＊＊					
000152	硬質ポリ塩化ビニル管異形管 メカ形T字管φ50×φ50 離脱防止機能付		個		1.000 個	歩A 当たり算出
S02116	硬質ポリ塩化ビニル管用継手材 メカ形T字管φ50×φ50 離脱防止機能付,,	1.000	個	33,850	33,850	S単　96号

事業名	駅館川農地整備事業
工事名	中山１工区水路付帯工事

コード	名　称（規　格）	数　量	単位	単　価	金　額	備　考
	合　　計				33,850	
	単　　価				33,850	
	＊＊＊　B単－ 153号　＊＊＊					
000153	硬質ポリ塩化ビニル管異形管 メカ形片落管φ75×φ50 離脱防止機能付		個		1.000 個	歩A 当たり算出
S02116	硬質ポリ塩化ビニル管用継手材 メカ形片落管φ75×φ50 離脱防止機能付,,	1.000	個	25,850	25,850	S単 101号
	合　　計				25,850	
	単　　価				25,850	
	＊＊＊　B単－ 154号　＊＊＊					
000154	硬質ポリ塩化ビニル管異形管 メカ形ﾄﾞﾚｯｻｰｼﾞｮｲﾝﾄ φ75 離脱防止機能付		個		1.000 個	歩A 当たり算出
S02116	硬質ポリ塩化ビニル管用継手材 ﾒｶ型ﾄﾞﾚｯｻｰｼﾞｮｲﾝﾄ φ75 離脱防止機能付,,	1.000	個	20,870	20,870	S単 120号
	合　　計				20,870	
	単　　価				20,870	
	＊＊＊　B単－ 155号　＊＊＊					
000155	硬質ポリ塩化ビニル管異形管 MFｼﾞｮｲﾝﾄ φ150 離脱防止機能付		個		1.000 個	歩A 当たり算出
S02116	MFジョイント FCD製　φ150　0.74Mpa　離脱防止金具付,,	1.000	個	27,600	27,600	S単 121号
	合　　計				27,600	
	単　　価				27,600	
	＊＊＊　B単－ 156号　＊＊＊					
000156	硬質ポリ塩化ビニル管異形管 MFｼﾞｮｲﾝﾄ φ100 離脱防止機能付		個		1.000 個	歩A 当たり算出
S02116	MFジョイント FCD製　φ100　0.74Mpa　離脱防止金具付,,	1.000	個	18,800	18,800	S単 122号
	合　　計				18,800	
	単　　価				18,800	
	＊＊＊　B単－ 157号　＊＊＊					
000157	硬質ポリ塩化ビニル管異形管 MFｼﾞｮｲﾝﾄ φ75 離脱防止機能付		個		1.000 個	歩A 当たり算出
S02116	MFジョイント FCD製　φ75　0.74Mpa　離脱防止金具付,,	1.000	個	14,300	14,300	S単 123号
	合　　計				14,300	
	単　　価				14,300	
	＊＊＊　B単－ 158号　＊＊＊					
000158	硬質ポリ塩化ビニル管異形管 MFｼﾞｮｲﾝﾄ φ75 離脱防止機能付【支給材料②】		個		1.000 個	歩A 当たり算出
S02116	MFジョイント【支給材料②】 FCD製φ75　0.74Mpa　離脱防止付,,	1.000	個	0	0	S単 124号
	合　　計				0	
	単　　価				0	
	＊＊＊　B単－ 159号　＊＊＊					
000159	制水弁設置 φ150mm 0.75Mpa		基		1.000 基	歩A 当たり算出
S07091	制水弁人力据付 樹脂製,150mm	1.000	基	98,735	98,735	S単 186号
S02116	フランジ接合部分品 ボルト・ナット・パッキン　φ150　1.00Mpa（RF）,,	2.000	組	10,400	20,800	S単 125号

事業名	駅館川農地整備事業
工事名	中山１工区水路付帯工事

コード	名　称（規　格）	数　量	単位	単　価	金　額	備　考
	合　　計				119,535	
	単　　価				119,535	
	＊＊＊　B単－ 160号　＊＊＊					
000160	制水弁設置 φ100mm 0.75Mpa		基		1.000 基	歩A 当たり算出
S07091	制水弁人力据付 樹脂製,100mm	1.000	基	60,335	60,335	S単 187号
S02116	フランジ接合部分品 ボルト・ナット・パッキン　φ100　1.00Mpa（RF）,,	2.000	組	5,090	10,180	S単 126号
	合　　計				70,515	
	単　　価				70,515	
	＊＊＊　B単－ 161号　＊＊＊					
000161	制水弁設置 φ75mm 0.75Mpa		基		1.000 基	歩A 当たり算出
S07091	制水弁人力据付 樹脂製,75mm	1.000	基	48,735	48,735	S単 188号
S02116	フランジ接合部分品 ボルト・ナット・パッキン　φ75　1.00Mpa（RF）,,	2.000	組	5,080	10,160	S単 127号
	合　　計				58,895	
	単　　価				58,895	
	＊＊＊　B単－ 162号　＊＊＊					
000162	制水弁設置 φ75mm 0.75Mpa【支給材料②】		基		1.000 基	歩A 当たり算出
S07091	制水弁人力据付 樹脂製,75mm	1.000	基	8,735	8,735	S単 189号
S02116	フランジ接合部分品 ボルト・ナット・パッキン　φ75　1.00Mpa（RF）,,	2.000	組	5,080	10,160	S単 127号
	合　　計				18,895	
	単　　価				18,895	
	＊＊＊　B単－ 163号　＊＊＊					
000163	仕切弁保護工（道路下） 弁室規格H=0.84m		箇所		1.000 箇所	歩A 当たり算出
T00017	制水弁保護工 H=0.84m	1.000	箇所	121,268	121,268	T単　15号
	合　　計				121,268	
	単　　価				121,268	
	＊＊＊　B単－ 164号　＊＊＊					
000164	仕切弁保護工（道路下） 弁室規格H=0.94m		箇所		1.000 箇所	歩A 当たり算出
T00018	制水弁保護工 H=0.94m	1.000	箇所	123,898	123,898	T単　16号
	合　　計				123,898	
	単　　価				123,898	
	＊＊＊　B単－ 165号　＊＊＊					
000165	仕切弁保護工（道路下） 弁室規格H=0.99m【支給材料②】		箇所		1.000 箇所	歩A 当たり算出
T00029	制水弁保護工【支給材料②】 H=0.99m	1.000	箇所	48,798	48,798	T単　24号
	合　　計				48,798	
	単　　価				48,798	
	＊＊＊　B単－ 166号　＊＊＊					

事業名	駅館川農地整備事業
工事名	中山１工区水路付帯工事

コード	名　称（規　格）	数　量	単位	単　価	金　額	備　考
000166	仕切弁保護工（道路下） 弁室規格H=1.04m		箇所		1.000 箇所	歩A 当たり算出
T00020	制水弁保護工 H=1.04m	1.000	箇所	129,508	129,508	T単　17号
	合　計				129,508	
	単　価				129,508	
	＊＊＊　B単－ 167号　＊＊＊					
000167	仕切弁保護工（道路下） 弁室規格H=1.19m		箇所		1.000 箇所	歩A 当たり算出
T00021	制水弁保護工 H=1.19m	1.000	箇所	138,858	138,858	T単　18号
	合　計				138,858	
	単　価				138,858	
	＊＊＊　B単－ 168号　＊＊＊					
000168	仕切弁保護工（道路下） 弁室規格H=1.29m		箇所		1.000 箇所	歩A 当たり算出
T00022	制水弁保護工 H=1.29m	1.000	箇所	141,488	141,488	T単　19号
	合　計				141,488	
	単　価				141,488	
	＊＊＊　B単－ 169号　＊＊＊					
000169	空気弁設置 φ25　0.74Mpa　補修弁φ75×100		基		1.000 基	歩A 当たり算出
S07093	空気弁人力据付 25mm,急排空気弁,なし	1.000	基	12,785	12,785	S単 191号
S02116	浅埋設水道用急速空気弁 φ25 0.74Mpa フランジ一体型　コック無し,,	1.000	基	53,300	53,300	S単 145号
S02116	ボール式補修弁（レバー式） 呼び径75×100mm 7.5K FCD製 内外面粉体塗装,,	1.000	基	56,800	56,800	S単 146号
S02116	両ﾌﾗﾝｼﾞ短管 DCIP φ75 0.75MPa L=0.30m,,	1.000	本	14,420	14,420	S単 147号
S02116	フランジ接合部分品 ボルト・ナット・パッキン　φ75　1.00Mpa（RF）,,	3.000	組	5,080	15,240	S単 127号
	合　計				152,545	
	単　価				152,545	
	＊＊＊　B単－ 170号　＊＊＊					
000170	空気弁保護工 H=0.60m		箇所		1.000 箇所	歩A 当たり算出
T00023	空気弁保護工 H=0.50m	1.000	箇所	126,878	126,878	T単　20号
	合　計				126,878	
	単　価				126,878	
	＊＊＊　B単－ 171号　＊＊＊					
000171	硬質ポリ塩化ビニル管 VH（RR）φ75		m		1.000 m	歩A 当たり算出
S07021	硬質ﾎﾟﾘ塩化ﾋﾞﾆﾙ管人力布設 VH,75mm,RR管,5.0m管,0箇所	1.000	m	3,066	3,066	S単 183号
	合　計				3,066	
	単　価				3,066	
	＊＊＊　B単－ 172号　＊＊＊					
000172	硬質ポリ塩化ビニル管 VH（RR）φ50		m		1.000 m	歩A 当たり算出
S07021	硬質ﾎﾟﾘ塩化ﾋﾞﾆﾙ管人力布設 VH,50mm,RR管,5.0m管,0箇所	1.000	m	1,930	1,930	S単 184号
	合　計				1,930	

事業名	駅館川農地整備事業
工事名	中山１工区水路付帯工事

コード	名　称（規　格）	数　量	単位	単　価	金　額	備　考
	単　　価				1,930	
	＊＊＊　B単－ 173号　＊＊＊					
000173	硬質ポリ塩化ビニル管 VP（RR）φ50		m		1.000 m	歩A 当たり算出
T00006	硬質ﾎﾟﾘ塩化ﾋﾞﾆﾙ管人力布設 VP,75mm,RR管,5.0m管,0箇所	1.000	m	2,553	2,553	T単　6号
	合　　計				2,553	
	単　　価				2,553	
	＊＊＊　B単－ 174号　＊＊＊					
000174	炭素鋼鋼管人力布設 SGP 50A		m		1.000 m	歩A 当たり算出
S07071	炭素鋼鋼管人力布設 白ネジ付 50A(2B)	1.000	m	1,359	1,359	S単 185号
	合　　計				1,359	
	単　　価				1,359	
	＊＊＊　B単－ 175号　＊＊＊					
000175	硬質ポリ塩化ビニル管異形管 メカ形曲管φ75×45°VH管対応 離脱防止機能付		個		1.000 個	歩A 当たり算出
S02116	硬質ポリ塩化ビニル管用継手材 メカ型 45°曲管 φ75 離脱防止付,,	1.000	個	16,500	16,500	S単　79号
	合　　計				16,500	
	単　　価				16,500	
	＊＊＊　B単－ 176号　＊＊＊					
000176	硬質ポリ塩化ビニル管異形管 メカ形曲管φ50×90°VH管対応 離脱防止機能付		個		1.000 個	歩A 当たり算出
S02116	硬質ポリ塩化ビニル管用継手材 メカ型 90°曲管 φ50 離脱防止付,,	1.000	個	14,400	14,400	S単 153号
	合　　計				14,400	
	単　　価				14,400	
	＊＊＊　B単－ 177号　＊＊＊					
000177	ﾒｶ型ﾄﾞﾚｯｻｰｼﾞｮｲﾝﾄ（異種管継手） SGP50A-VHφ50		個		1.000 個	歩A 当たり算出
S02116	ﾒｶ形ﾄﾞﾚｯｻｰｼﾞｮｲﾝﾄ（異種管継手） SGP50A-VHφ50,,	1.000	個	16,630	16,630	S単 154号
	合　　計				16,630	
	単　　価				16,630	
	＊＊＊　B単－ 178号　＊＊＊					
000178	制水弁設置 φ75mm 0.75Mpa		基		1.000 基	歩A 当たり算出
S07091	制水弁人力据付 樹脂製,75mm	1.000	基	48,735	48,735	S単 188号
S02116	フランジ接合部分品 ボルト・ナット・パッキン　φ75　1.00Mpa（RF）,,	2.000	組	5,080	10,160	S単 127号
	合　　計				58,895	
	単　　価				58,895	
	＊＊＊　B単－ 179号　＊＊＊					
000179	制水弁設置 φ50mm 0.75Mpa		基		1.000 基	歩A 当たり算出
S07091	制水弁人力据付 樹脂製,50mm	1.000	基	40,089	40,089	S単 190号
S02116	フランジ接合部分品 ボルト・ナット・パッキン　φ50　0.74Mpa（RF）,,	2.000	組	2,980	5,960	S単 155号

事業名	駅館川農地整備事業
工事名	中山１工区水路付帯工事

コード	名　称（規　格）	数　量	単位	単　価	金　額	備　考
	合　　計				46,049	
	単　　価				46,049	
	＊＊＊　B単－ 180号　＊＊＊					
000180	仕切弁保護工（道路下） 弁室規格H=0.49m		箇所		1.000 箇所	歩A 当たり算出
T00024	制水弁保護工 H=0.49m	1.000	箇所	66,698	66,698	T単　21号
	合　　計				66,698	
	単　　価				66,698	
	＊＊＊　B単－ 181号　＊＊＊					
000181	仕切弁保護工（道路下） 弁室規格H=0.54m【支給材料②】		箇所		1.000 箇所	歩A 当たり算出
T00030	制水弁保護工【支給材料②】 H=0.54m	1.000	箇所	9,198	9,198	T単　25号
	合　　計				9,198	
	単　　価				9,198	
	＊＊＊　B単－ 182号　＊＊＊					
000182	仕切弁保護工（道路下） 弁室規格H=0.69m		箇所		1.000 箇所	歩A 当たり算出
T00026	制水弁保護工 H=0.69m	1.000	箇所	118,888	118,888	T単　22号
	合　　計				118,888	
	単　　価				118,888	
	＊＊＊　B単－ 183号　＊＊＊					
000183	仕切弁保護工（道路下） 弁室規格H=0.89m		箇所		1.000 箇所	歩A 当たり算出
T00027	制水弁保護工 H=0.89m	1.000	箇所	127,558	127,558	T単　23号
	合　　計				127,558	
	単　　価				127,558	
	＊＊＊　B単－ 184号　＊＊＊					
000184	仕切弁保護工（道路下） 弁室規格H=0.99m【支給材料②】		箇所		1.000 箇所	歩A 当たり算出
T00029	制水弁保護工【支給材料②】 H=0.99m	1.000	箇所	48,798	48,798	T単　24号
	合　　計				48,798	
	単　　価				48,798	
	＊＊＊　B単－ 185号　＊＊＊					
000185	仕切弁保護工（道路下） 弁室規格H=1.19m【支給材料②】		箇所		1.000 箇所	歩A 当たり算出
T00021	制水弁保護工 H=1.19m	1.000	箇所	138,858	138,858	T単　18号
	合　　計				138,858	
	単　　価				138,858	
	＊＊＊　B単－ 186号　＊＊＊					
000186	埋設表示テープ 幅150mm　ダブル		m		50.000 m	歩A 当たり算出
S02116	埋設物標示テープ 幅150mm 50m 2倍ﾎﾟﾘｴﾁﾚﾝｸﾛｽ,,	1.000	巻	9,400	9,400	S単 158号
	合　　計				9,400	

事業名	駅館川農地整備事業
工事名	中山１工区水路付帯工事

コード	名　称（規　格）	数　量	単位	単　価	金　額	備　考
	単　　価				188	
	＊＊＊　B単－ 187号　＊＊＊					
000187	埋設表示テープ 幅150㎜　ダブル【支給材料②】		m		50.000 m	歩A 当たり算出
S02116	埋設物標示テープ【支給材料②】 幅150㎜ 50m 2倍ﾎﾟﾘｴﾁﾚﾝｸﾛｽ,,	1.000	巻	0	0	S単 159号
	合　　計				0	
	単　　価				0	
	＊＊＊　B単－ 188号　＊＊＊					
000188	路盤工復旧 流用材 t=15cm		㎡		1.000 ㎡	歩A 当たり算出
SA0832	SP 下層路盤（車道・路肩部） 150㎜,1層施工,砕石,なし,再生ｸﾗｯｼｬﾗﾝ RC-40	1.000	㎡	344.9	345	S単 244号
	合　　計				345	
	単　　価				345	
	＊＊＊　B単－ 189号　＊＊＊					
000189	下層路盤工復旧 流用材 t=14cm		㎡		1.000 ㎡	歩A 当たり算出
SA0832	SP 下層路盤（車道・路肩部） 140㎜,1層施工,砕石,なし,再生ｸﾗｯｼｬﾗﾝ RC-40	1.000	㎡	871.4	871	S単 245号
	合　　計				871	
	単　　価				871	
	＊＊＊　B単－ 190号　＊＊＊					
000190	敷鉄板工（賃料）		㎡		180.000 ㎡	歩A 当たり算出
S02114	敷鉄板 22*1524*3048［賃料］	45,180.000	㎡供用日	9	406,620	S単　9号
S02114	敷鉄板 22*1524*3048　［整備費］	180.000	㎡	166	29,880	S単　10号
	合　　計				436,500	
	単　　価				2,425	
	＊＊＊　B単－ 191号　＊＊＊					
000191	現場透水試験（配合量試験時） 長谷川式(盛土・切土部@3配合)		箇所		1.000 箇所	歩A 当たり算出
S02116	長谷川式簡易現場透水試験費 削孔含む,,	3.000	回	31,000	93,000	S単 160号
	合　　計				93,000	
	単　　価				93,000	
	＊＊＊　B単－ 192号　＊＊＊					
000192	粗孔隙率測定（現場密度試験）配合量試験時 混層耕完了後（盛土・切土部@3配合）		箇所		1.000 箇所	歩A 当たり算出
S02116	現場密度試験 砂置換法,,	3.000	箇所	20,100	60,300	S単 161号
S02116	室内土質試験　土粒子の密度試験 JIS A 1202 ３個／試料,,	3.000	試料	6,570	19,710	S単 162号
	合　　計				80,010	
	単　　価				80,010	
	＊＊＊　B単－ 193号　＊＊＊					
000193	現場透水試験（畑面工完了後） 長谷川式		箇所		1.000 箇所	歩A 当たり算出
S02116	長谷川式簡易現場透水試験費 削孔含む,,	1.000	回	31,000	31,000	S単 160号

事業名	駅館川農地整備事業
工事名	中山１工区水路付帯工事

コード	名　称（規　格）	数　量	単位	単　価	金　額	備　考
	合　　計				31,000	
	単　　価				31,000	
	＊＊＊　B単－ 194号　＊＊＊					
000194	粗孔隙率測定（現場密度試験）畑面工完了後 混層耕完了後（盛土・切土部）		箇所		1.000 箇所	歩A 当たり算出
S02116	現場密度試験 砂置換法,,	1.000	箇所	20,100	20,100	S単 161号
S02116	室内土質試験　土粒子の密度試験 JIS A 1202 3個／試料,,	1.000	試料	6,570	6,570	S単 162号
	合　　計				26,670	
	単　　価				26,670	

事業名	駅館川農地整備事業
工事名	中山１工区水路付帯工事

コード	名　称（規　格）	数　量	単位	単　価	金　額	備　考
	＊＊＊　Ｓ単－ 1号　＊＊＊					
S01041	人力土工(盛土・埋戻)					
	人力土工(盛土・埋戻)					
	粘性土・礫質土,埋戻,まき出し,人力タコ		m3	3,276		歩A・単A
	＊＊＊　Ｓ単－ 2号　＊＊＊					
S01041	人力土工(盛土・埋戻)					
	人力土工(盛土・埋戻)					
	粘性土・礫質土,埋戻,まき出し,振動ｺﾝﾊﾟｸﾀ(Ⅱ)		m3	2,769		歩A・単A
	＊＊＊　Ｓ単－ 3号　＊＊＊					
S01041	人力土工(盛土・埋戻)					
	人力土工(盛土・埋戻)					
	粘性土・礫質土,埋戻,まき出し,締固めを計上しない		m3	1,785		歩A・単A
	＊＊＊　Ｓ単－ 4号　＊＊＊					
S01041	人力土工(盛土・埋戻)					
	人力土工(盛土・埋戻)					
	粘性土・礫質土,埋戻,まき出し,タンパ(Ⅱ)		m3	3,405		歩A・単A
	＊＊＊　Ｓ単－ 5号　＊＊＊					
S01041	人力土工(盛土・埋戻)					
	人力土工(盛土・埋戻)					
	粘性土・礫質土,埋戻,まき出し,振動ｺﾝﾊﾟｸﾀ(Ⅰ)		m3	2,364		歩A・単A
	＊＊＊　Ｓ単－ 6号　＊＊＊					
S01041	人力土工(盛土・埋戻)					
	人力土工(盛土・埋戻)					
	砂・砂質土,埋戻,まき出し,振動ｺﾝﾊﾟｸﾀ(Ⅰ)		m3	2,007		歩A・単A
	＊＊＊　Ｓ単－ 7号　＊＊＊					
S01082	締固工(振動ﾛｰﾗ締固め2.5m未満)					
	締固工(振動ﾛｰﾗ締固め2.5m未満)					
	埋戻,0.8～1.1ton,なし		m3	629		歩A・単A
	＊＊＊　Ｓ単－ 8号　＊＊＊					
S01082	締固工(振動ﾛｰﾗ締固め2.5m未満)					
	締固工(振動ﾛｰﾗ締固め2.5m未満)					
	路床,0.8～1.1ton,なし		m3	732		歩A・単A
	＊＊＊　Ｓ単－ 9号　＊＊＊					
S02114	敷鉄板					
	敷鉄板					
	22*1524*3048［賃料］		m²供用日	9		歩A・単A
	＊＊＊　Ｓ単－ 10号　＊＊＊					
S02114	敷鉄板					
	敷鉄板					
	22*1524*3048　［整備費］		m²	166		歩A・単A
	＊＊＊　Ｓ単－ 11号　＊＊＊					
S02115	運転手（一般）					
	運転手（一般）					
			人	27,100		歩A・単A
	＊＊＊　Ｓ単－ 12号　＊＊＊					
S02115	土木一般世話役					
	土木一般世話役					
			人	33,100		歩A・単A
	＊＊＊　Ｓ単－ 13号　＊＊＊					
S02115	特殊作業員					
	特殊作業員					
			人	26,300		歩A・単A
	＊＊＊　Ｓ単－ 14号　＊＊＊					
S02115	普通作業員					
	普通作業員					
			人	21,000		歩A・単A
	＊＊＊　Ｓ単－ 15号　＊＊＊					
S02115	配管工					
	配管工					
			人	26,600		歩A・単A
	＊＊＊　Ｓ単－ 16号　＊＊＊					
S02116	軽油					
	軽油					
	ﾊﾟﾄﾛｰﾙ給油,,		L	157		歩A・単A
	＊＊＊　Ｓ単－ 17号　＊＊＊					
S02116	暗渠排水管(有孔管)【支給材料②】					
	暗渠排水管(有孔管)【支給材料②】					
	波状管　呼び径50mm　高密度ﾎﾟﾘｴﾁﾚﾝ管(ｼﾝｸﾞﾙ構造),,		m	0		歩A・単A
	＊＊＊　Ｓ単－ 18号　＊＊＊					
S02116	単粒度砕石					
	単粒度砕石					
	,5号　　20～13mm,		m3	4,900		歩A・単A
	＊＊＊　Ｓ単－ 19号　＊＊＊					
S02116	水道用硬質ポリ塩化ビニル管継手（TS継手）					
	水道用硬質ポリ塩化ビニル管継手（TS継手）					
	キャップ　　A形　径100,,		個	1,060		歩A・単A
	＊＊＊　Ｓ単－ 20号　＊＊＊					
S02116	バーク堆肥					
	バーク堆肥					
	樹皮のみ　フレコン　ph7.0以下,,		m3	7,400		歩A・単A
	＊＊＊　Ｓ単－ 21号　＊＊＊					
S02116	再生クラッシャラン					
	再生クラッシャラン					
	,RC-40 40～0mm,		m3	2,950		歩A・単A
	＊＊＊　Ｓ単－ 22号　＊＊＊					
S02116	ﾍﾞﾝﾁﾌﾘｭｰﾑ【支給材料②】					

事業名	駅館川農地整備事業
工事名	中山１工区水路付帯工事

コード	名　称（規　格）	数　量	単位	単　価	金　額	備　考
	ﾍﾞﾝﾁﾌﾘｭｰﾑ【支給材料②】 300 L=2000,,		本	0		歩A・単A
	＊＊＊　Ｓ単－ 23号　＊＊＊					
S02116	ベンチフリューム【支給材料①】					
	ベンチフリューム【支給材料①】 BF-400 L=1.0m,,		本	0		歩A・単A
	＊＊＊　Ｓ単－ 24号　＊＊＊					
S02116	ベンチフリューム【支給材料①】					
	ベンチフリューム【支給材料①】 BF-450 L=1.0m,,		本	0		歩A・単A
	＊＊＊　Ｓ単－ 25号　＊＊＊					
S02116	ﾍﾞﾝﾁﾌﾘｭｰﾑ【支給材料②】					
	ﾍﾞﾝﾁﾌﾘｭｰﾑ【支給材料②】 500 L=1000,,		本	0		歩A・単A
	＊＊＊　Ｓ単－ 26号　＊＊＊					
S02116	ベンチフリューム【支給材料①】					
	ベンチフリューム【支給材料①】 BF-600 L=1.0m,,		本	0		歩A・単A
	＊＊＊　Ｓ単－ 27号　＊＊＊					
S02116	ﾍﾞﾝﾁﾌﾘｭｰﾑ【支給材料②】					
	ﾍﾞﾝﾁﾌﾘｭｰﾑ【支給材料②】 600 L=1000,,		本	0		歩A・単A
	＊＊＊　Ｓ単－ 28号　＊＊＊					
S02116	OTU側溝(T-25対応)【支給材料①】					
	OTU側溝(T-25対応)【支給材料①】 Ⅱ型(車道用)300A L=2.0m,,		本	0		歩A・単A
	＊＊＊　Ｓ単－ 29号　＊＊＊					
S02116	OTU側溝(T-25対応)【支給材料①】					
	OTU側溝(T-25対応)【支給材料①】 Ⅱ型(車道用)400A L=2.0m,,		本	0		歩A・単A
	＊＊＊　Ｓ単－ 30号　＊＊＊					
S02116	OTU側溝(T-25対応)【支給材料①】					
	OTU側溝(T-25対応)【支給材料①】 Ⅱ型(車道用)600A L=2.0m,,		本	0		歩A・単A
	＊＊＊　Ｓ単－ 31号　＊＊＊					
S02116	OTU側溝蓋【支給材料②】					
	OTU側溝蓋【支給材料②】 Ⅱ型 300用 L=0.5m T-25対応,,		枚	0		歩A・単A
	＊＊＊　Ｓ単－ 32号　＊＊＊					
S02116	OTU側溝(T-25対応)【支給材料①】					
	OTU側溝(T-25対応)【支給材料①】 Ⅲ型(車道用)300G L=1.0m,,		本	0		歩A・単A
	＊＊＊　Ｓ単－ 33号　＊＊＊					
S02116	OTU側溝(T-25対応)【支給材料①】					
	OTU側溝(T-25対応)【支給材料①】 Ⅲ型(車道用)400G L=1.0m,,		本	0		歩A・単A
	＊＊＊　Ｓ単－ 34号　＊＊＊					
S02116	横断側溝(Gr)【支給材料②】					
	横断側溝(Gr)【支給材料②】 Ⅲ型 500G　L=1,000mm,,		本	0		歩A・単A
	＊＊＊　Ｓ単－ 35号　＊＊＊					
S02116	横断側溝(Gr)【支給材料②】					
	横断側溝(Gr)【支給材料②】 Ⅲ型 600G　L=1,000mm,,		本	0		歩A・単A
	＊＊＊　Ｓ単－ 36号　＊＊＊					
S02116	横断暗渠【支給材料②】					
	横断暗渠【支給材料②】 350型 L=2.0m,,		本	0		歩A・単A
	＊＊＊　Ｓ単－ 37号　＊＊＊					
S02116	横断暗渠【支給材料②】					
	横断暗渠【支給材料②】 400型 L=2.0m,,		本	0		歩A・単A
	＊＊＊　Ｓ単－ 38号　＊＊＊					
S02116	横断暗渠【支給材料②】					
	横断暗渠【支給材料②】 450型 L=2.0m,,		本	0		歩A・単A
	＊＊＊　Ｓ単－ 39号　＊＊＊					
S02116	横断暗渠【支給材料②】					
	横断暗渠【支給材料②】 600型 L=2.0m,,		本	0		歩A・単A
	＊＊＊　Ｓ単－ 40号　＊＊＊					
S02116	横断暗渠					
	横断暗渠 600　L=2,000mm　T-25,,		本	86,100		歩A・単A
	＊＊＊　Ｓ単－ 41号　＊＊＊					
S02116	横断暗渠【支給材料②】					
	横断暗渠【支給材料②】 重圧管φ700　L=2.0m,,		本	0		歩A・単A
	＊＊＊　Ｓ単－ 42号　＊＊＊					
S02116	横断暗渠【支給材料②】					
	横断暗渠【支給材料②】 重圧管φ800　L=2.0m,,		本	0		歩A・単A
	＊＊＊　Ｓ単－ 43号　＊＊＊					
S02116	横断暗渠					
	横断暗渠 重圧管φ800 L=2.0m,,		個	95,700		歩A・単A

事業名	駅館川農地整備事業
工事名	中山１工区水路付帯工事

コード	名　称（規　格）	数　量	単位	単　価	金　額	備　考
	＊＊＊　S単－ 44号　＊＊＊					
S02116	ﾎﾞｯｸｽｶﾙﾊﾞｰﾄ【支給材料②】					
	ﾎﾞｯｸｽｶﾙﾊﾞｰﾄ【支給材料②】					
	800×800　L=2.0m,,		本	0		歩A・単A
	＊＊＊　S単－ 45号　＊＊＊					
S02116	PCより線【支給材料②】					
	PCより線【支給材料②】					
	φ12.7 1m×4箇所,,		m	0		歩A・単A
	＊＊＊　S単－ 46号　＊＊＊					
S02116	定着金具【支給材料②】					
	定着金具【支給材料②】					
	ｸﾞﾘｯﾌﾟ･ｱﾝｶｰﾌﾟﾚｰﾄ,,		組	0		歩A・単A
	＊＊＊　S単－ 47号　＊＊＊					
S02116	自由勾配側溝【支給材料②】					
	自由勾配側溝【支給材料②】					
	300×400 L=2.0m,,		本	0		歩A・単A
	＊＊＊　S単－ 48号　＊＊＊					
S02116	自由勾配側溝【支給材料②】					
	自由勾配側溝【支給材料②】					
	400×600 L=2.0 横断用,,		本	0		歩A・単A
	＊＊＊　S単－ 49号　＊＊＊					
S02116	排水フリューム【支給材料②】					
	排水フリューム【支給材料②】					
	CUⅢ型 T-25 800×H800,L=2000mm,,		本	0		歩A・単A
	＊＊＊　S単－ 50号　＊＊＊					
S02116	集水桝(グレーチング蓋付)【支給材料①】					
	集水桝(グレーチング蓋付)【支給材料①】					
	600×600 T-25 t-150 並目 B固定,,		個	0		歩A・単A
	＊＊＊　S単－ 51号　＊＊＊					
S02116	集水桝(グレーチング蓋付)【支給材料②】					
	集水桝(グレーチング蓋付)【支給材料②】					
	600×600 T-25 t-150 並目 B固定,,		個	0		歩A・単A
	＊＊＊　S単－ 52号　＊＊＊					
S02116	集水桝					
	集水桝					
	700mm×700mm×700mm T-25 グレーチング(T-25)付,,		個	163,930		歩A・単A
	＊＊＊　S単－ 53号　＊＊＊					
S02116	集水桝					
	集水桝					
	800mm×800mm×800mm T-25 グレーチング(T-14)付,,		個	168,000		歩A・単A
	＊＊＊　S単－ 54号　＊＊＊					
S02116	集水桝(グレーチング蓋付)【支給材料①】					
	集水桝(グレーチング蓋付)【支給材料①】					
	800×800 T-25 t-150 並目 B固定,,		個	0		歩A・単A
	＊＊＊　S単－ 55号　＊＊＊					
S02116	集水桝(グレーチング蓋付)　【支給材料②】					
	集水桝(グレーチング蓋付)　【支給材料②】					
	800×800 T-25 t-150 並目 B固定,,		個	0		歩A・単A
	＊＊＊　S単－ 56号　＊＊＊					
S02116	集水桝【支給材料①】					
	集水桝【支給材料①】					
	800mm×800mm×800mm T-25,,		個	0		歩A・単A
	＊＊＊　S単－ 57号　＊＊＊					
S02116	集水桝(グレーチング蓋付)【支給材料①】					
	集水桝(グレーチング蓋付)【支給材料①】					
	900×900 T-25 t-150 並目 B固定,,		個	0		歩A・単A
	＊＊＊　S単－ 58号　＊＊＊					
S02116	集水桝【支給材料①】					
	集水桝【支給材料①】					
	900mm×900mm×900mm T-25,,		個	0		歩A・単A
	＊＊＊　S単－ 59号　＊＊＊					
S02116	集水桝(グレーチング蓋付)【支給材料①】					
	集水桝(グレーチング蓋付)【支給材料①】					
	1000×1000 T-25 t-150 並目 B固定,,		個	0		歩A・単A
	＊＊＊　S単－ 60号　＊＊＊					
S02116	集水桝					
	集水桝					
	1000mm×1000mm×1000mm　T-25,,		個	173,000		歩A・単A
	＊＊＊　S単－ 61号　＊＊＊					
S02116	マンホール用足掛け金物					
	マンホール用足掛け金物					
	RC30L-250　現場打用　φ19,,		個	2,800		歩A・単A
	＊＊＊　S単－ 62号　＊＊＊					
S02116	鋼製グレーチング（集水桝用）					
	鋼製グレーチング（集水桝用）					
	1200型（道路部）　T-25,,		組	344,740		歩A・単A
	＊＊＊　S単－ 63号　＊＊＊					
S02116	鋼製グレーチング（集水桝用）					
	鋼製グレーチング（集水桝用）					
	1400型（道路部）　T-25,,		組	444,900		歩A・単A
	＊＊＊　S単－ 64号　＊＊＊					
S02116	集水桝縞鋼板蓋					
	集水桝縞鋼板蓋					
	1,500型 t=4.5mm □1,740 溶融亜鉛メッキ仕上げ,,		組	124,000		歩A・単A
	＊＊＊　S単－ 65号　＊＊＊					
S02116	鋼製グレーチング（集水桝用）					

事業名	駅館川農地整備事業
工事名	中山１工区水路付帯工事

コード	名　称（規　格）	数　量	単位	単　価	金　額	備　考
	鋼製グレーチング（集水桝用） 1600型（畑地部）　T-14,,		組	475,030		歩A・単A
S02116	＊＊＊　S単－ 66号　＊＊＊ 鋼製グレーチング（集水桝用）					
	鋼製グレーチング（集水桝用） 1600型（道路部）　T-25,,		組	541,600		歩A・単A
S02116	＊＊＊　S単－ 67号　＊＊＊ 農業用水用硬質ﾎﾟﾘ塩化ﾋﾞﾆﾙ管【支給材料②】					
	農業用水用硬質ﾎﾟﾘ塩化ﾋﾞﾆﾙ管【支給材料②】 VH RR片受直管　径100　長5.0m,,		本	0		歩A・単A
S02116	＊＊＊　S単－ 68号　＊＊＊ 農業用水用硬質ﾎﾟﾘ塩化ﾋﾞﾆﾙ管【支給材料②】					
	農業用水用硬質ﾎﾟﾘ塩化ﾋﾞﾆﾙ管【支給材料②】 VH RR片受直管　径 75　長5.0m,,		本	0		歩A・単A
S02116	＊＊＊　S単－ 69号　＊＊＊ 農業用水用硬質ﾎﾟﾘ塩化ﾋﾞﾆﾙ管【支給材料②】					
	農業用水用硬質ﾎﾟﾘ塩化ﾋﾞﾆﾙ管【支給材料②】 VH RR片受直管　径 50　長5.0m,,		本	0		歩A・単A
S02116	＊＊＊　S単－ 70号　＊＊＊ 水道用ゴム輪形硬質ポリ塩化ビニル管					
	水道用ゴム輪形硬質ポリ塩化ビニル管 RR片受直管 径75　長5.0m,,		本	8,120		歩A・単A
S02116	＊＊＊　S単－ 71号　＊＊＊ 水道用ｺﾞﾑ輪形硬質ﾎﾟﾘ塩化ﾋﾞﾆﾙ管【支給材料②】					
	水道用ｺﾞﾑ輪形硬質ﾎﾟﾘ塩化ﾋﾞﾆﾙ管【支給材料②】 VP RR片受直管 径75　長5.0m,,		本	0		歩A・単A
S02116	＊＊＊　S単－ 72号　＊＊＊ 水道用ｺﾞﾑ輪形硬質ﾎﾟﾘ塩化ﾋﾞﾆﾙ管【支給材料②】					
	水道用ｺﾞﾑ輪形硬質ﾎﾟﾘ塩化ﾋﾞﾆﾙ管【支給材料②】 VP RR片受直管 径50　長5.0m,,		本	0		歩A・単A
S02116	＊＊＊　S単－ 73号　＊＊＊ 硬質ポリ塩化ビニル管用継手材					
	硬質ポリ塩化ビニル管用継手材 メカ型 22°1/2曲管 φ150 離脱防止付,,		個	40,000		歩A・単A
S02116	＊＊＊　S単－ 74号　＊＊＊ 硬質ポリ塩化ビニル管用継手材					
	硬質ポリ塩化ビニル管用継手材 メカ型 11°1/4曲管 φ150 離脱防止付,,		個	36,300		歩A・単A
S02116	＊＊＊　S単－ 75号　＊＊＊ 硬質ポリ塩化ビニル管用継手材					
	硬質ポリ塩化ビニル管用継手材 メカ型 5°5/8曲管 φ150 離脱防止付,,		個	38,200		歩A・単A
S02116	＊＊＊　S単－ 76号　＊＊＊ 硬質ポリ塩化ビニル管用継手材					
	硬質ポリ塩化ビニル管用継手材 メカ型 22°1/2曲管 φ100 離脱防止付,,		個	24,600		歩A・単A
S02116	＊＊＊　S単－ 77号　＊＊＊ 硬質ポリ塩化ビニル管用継手材					
	硬質ポリ塩化ビニル管用継手材 メカ型 11°1/4曲管 φ100 離脱防止付,,		個	23,100		歩A・単A
S02116	＊＊＊　S単－ 78号　＊＊＊ 硬質ポリ塩化ビニル管用継手材					
	硬質ポリ塩化ビニル管用継手材 メカ型 5°5/8曲管 φ100 離脱防止付,,		個	24,500		歩A・単A
S02116	＊＊＊　S単－ 79号　＊＊＊ 硬質ポリ塩化ビニル管用継手材					
	硬質ポリ塩化ビニル管用継手材 メカ型 45°曲管 φ75 離脱防止付,,		個	16,500		歩A・単A
S02116	＊＊＊　S単－ 80号　＊＊＊ 硬質ﾎﾟﾘ塩化ﾋﾞﾆﾙ管用継手材【支給材料②】					
	硬質ﾎﾟﾘ塩化ﾋﾞﾆﾙ管用継手材【支給材料②】 メカ形曲管φ75×22°1/2 離脱防止機能付,,		個	0		歩A・単A
S02116	＊＊＊　S単－ 81号　＊＊＊ 硬質ポリ塩化ビニル管用継手材					
	硬質ポリ塩化ビニル管用継手材 メカ型 11°1/4曲管 φ75 離脱防止付,,		個	15,100		歩A・単A
S02116	＊＊＊　S単－ 82号　＊＊＊ 硬質ﾎﾟﾘ塩化ﾋﾞﾆﾙ管用継手材【支給材料②】					
	硬質ﾎﾟﾘ塩化ﾋﾞﾆﾙ管用継手材【支給材料②】 メカ形曲管φ75×5°5/8 離脱防止機能付,,		個	0		歩A・単A
S02116	＊＊＊　S単－ 83号　＊＊＊ 硬質ﾎﾟﾘ塩化ﾋﾞﾆﾙ管用継手材【支給材料②】					
	硬質ﾎﾟﾘ塩化ﾋﾞﾆﾙ管用継手材【支給材料②】 メカ形曲管φ50×90°VH管対応　離脱防止機能付,,		個	0		歩A・単A
S02116	＊＊＊　S単－ 84号　＊＊＊ 硬質ﾎﾟﾘ塩化ﾋﾞﾆﾙ管用継手材【支給材料②】					
	硬質ﾎﾟﾘ塩化ﾋﾞﾆﾙ管用継手材【支給材料②】 メカ形曲管φ50×22°1/2 VH管対応 離脱防止機能付,,		個	0		歩A・単A
S02116	＊＊＊　S単－ 85号　＊＊＊ 硬質ポリ塩化ビニル管用継手材					
	硬質ポリ塩化ビニル管用継手材 メカ型 11°1/4曲管 φ50 離脱防止付,,		個	12,100		歩A・単A
S02116	＊＊＊　S単－ 86号　＊＊＊ 硬質ﾎﾟﾘ塩化ﾋﾞﾆﾙ管用継手材【支給材料②】					
	硬質ﾎﾟﾘ塩化ﾋﾞﾆﾙ管用継手材【支給材料②】 メカ形曲管φ50×11°1/4 VH管対応 離脱防止機能付,,		個	0		歩A・単A

事業名	駅館川農地整備事業
工事名	中山１工区水路付帯工事

コード	名　称（規　格）	数　量	単位	単　価	金　額	備　考
	＊＊＊　Ｓ単－ 87号　＊＊＊					
S02116	硬質ポリ塩化ビニル管用継手材					
	硬質ポリ塩化ビニル管用継手材					
	メカ形Ｔ字管φ150×φ100 離脱防止機能付,,		個	83,690		歩Ａ・単Ａ
	＊＊＊　Ｓ単－ 88号　＊＊＊					
S02116	硬質ポリ塩化ビニル管用継手材					
	硬質ポリ塩化ビニル管用継手材					
	メカ形Ｔ字管φ150×φ75 離脱防止機能付,,		個	73,190		歩Ａ・単Ａ
	＊＊＊　Ｓ単－ 89号　＊＊＊					
S02116	硬質ポリ塩化ビニル管用継手材					
	硬質ポリ塩化ビニル管用継手材					
	メカ形Ｔ字管φ150×φ50 離脱防止機能付,,		個	71,250		歩Ａ・単Ａ
	＊＊＊　Ｓ単－ 90号　＊＊＊					
S02116	硬質ポリ塩化ビニル管用継手材					
	硬質ポリ塩化ビニル管用継手材					
	メカ形Ｔ字管φ100×φ100 離脱防止機能付,,		個	65,730		歩Ａ・単Ａ
	＊＊＊　Ｓ単－ 91号　＊＊＊					
S02116	硬質ﾎﾟﾘ塩化ﾋﾞﾆﾙ管用継手材【支給材料②】					
	硬質ﾎﾟﾘ塩化ﾋﾞﾆﾙ管用継手材【支給材料②】					
	メカ形T管φ100×φ100 VH管対応 離脱防止機能付,,		個	0		歩Ａ・単Ａ
	＊＊＊　Ｓ単－ 92号　＊＊＊					
S02116	硬質ポリ塩化ビニル管用継手材					
	硬質ポリ塩化ビニル管用継手材					
	メカ形Ｔ字管φ100×φ75 離脱防止機能付,,		個	54,890		歩Ａ・単Ａ
	＊＊＊　Ｓ単－ 93号　＊＊＊					
S02116	硬質ポリ塩化ビニル管用継手材					
	硬質ポリ塩化ビニル管用継手材					
	メカ形Ｔ字管φ100×φ50 離脱防止機能付,,		個	50,650		歩Ａ・単Ａ
	＊＊＊　Ｓ単－ 94号　＊＊＊					
S02116	硬質ﾎﾟﾘ塩化ﾋﾞﾆﾙ管用継手材【支給材料②】					
	硬質ﾎﾟﾘ塩化ﾋﾞﾆﾙ管用継手材【支給材料②】					
	メカ形T管φ75×φ75 離脱防止機能付,,		個	0		歩Ａ・単Ａ
	＊＊＊　Ｓ単－ 95号　＊＊＊					
S02116	硬質ポリ塩化ビニル管用継手材					
	硬質ポリ塩化ビニル管用継手材					
	メカ形Ｔ字管φ75×φ50 離脱防止機能付,,		個	39,600		歩Ａ・単Ａ
	＊＊＊　Ｓ単－ 96号　＊＊＊					
S02116	硬質ポリ塩化ビニル管用継手材					
	硬質ポリ塩化ビニル管用継手材					
	メカ形Ｔ字管φ50×φ50 離脱防止機能付,,		個	33,850		歩Ａ・単Ａ
	＊＊＊　Ｓ単－ 97号　＊＊＊					
S02116	硬質ﾎﾟﾘ塩化ﾋﾞﾆﾙ管用継手材【支給材料②】					
	硬質ﾎﾟﾘ塩化ﾋﾞﾆﾙ管用継手材【支給材料②】					
	メカ形T管φ50×φ50 VH管対応 離脱防止機能付,,		個	0		歩Ａ・単Ａ
	＊＊＊　Ｓ単－ 98号　＊＊＊					
S02116	硬質ポリ塩化ビニル管用継手材					
	硬質ポリ塩化ビニル管用継手材					
	メカ形片落管φ150×φ100 離脱防止機能付,,		個	52,600		歩Ａ・単Ａ
	＊＊＊　Ｓ単－ 99号　＊＊＊					
S02116	硬質ポリ塩化ビニル管用継手材					
	硬質ポリ塩化ビニル管用継手材					
	メカ形片落管φ100×φ75 離脱防止機能付,,		個	33,320		歩Ａ・単Ａ
	＊＊＊　Ｓ単－ 100号　＊＊＊					
S02116	硬質ﾎﾟﾘ塩化ﾋﾞﾆﾙ管用継手材【支給材料②】					
	硬質ﾎﾟﾘ塩化ﾋﾞﾆﾙ管用継手材【支給材料②】					
	メカ形片落管φ100×φ75 VH管対応 離脱防止機能付,,		個	0		歩Ａ・単Ａ
	＊＊＊　Ｓ単－ 101号　＊＊＊					
S02116	硬質ポリ塩化ビニル管用継手材					
	硬質ポリ塩化ビニル管用継手材					
	メカ形片落管φ75×φ50 離脱防止機能付,,		個	25,850		歩Ａ・単Ａ
	＊＊＊　Ｓ単－ 102号　＊＊＊					
S02116	硬質ﾎﾟﾘ塩化ﾋﾞﾆﾙ管用継手材【支給材料②】					
	硬質ﾎﾟﾘ塩化ﾋﾞﾆﾙ管用継手材【支給材料②】					
	メカ形片落管φ75×φ50 離脱防止機能付,,		個	0		歩Ａ・単Ａ
	＊＊＊　Ｓ単－ 103号　＊＊＊					
S02116	硬質ポリ塩化ビニル管用継手材					
	硬質ポリ塩化ビニル管用継手材					
	メカ泥吐T字管φ150×φ75 離脱防止機能付,,		個	88,270		歩Ａ・単Ａ
	＊＊＊　Ｓ単－ 104号　＊＊＊					
S02116	硬質ポリ塩化ビニル管用継手材					
	硬質ポリ塩化ビニル管用継手材					
	ﾒｶ型ﾌﾗﾝｼﾞ付T字管φ150×φ75 離脱防止機能付,,		個	79,770		歩Ａ・単Ａ
	＊＊＊　Ｓ単－ 105号　＊＊＊					
S02116	硬質ポリ塩化ビニル管用継手材					
	硬質ポリ塩化ビニル管用継手材					
	ﾒｶ型ﾌﾗﾝｼﾞ付T字管φ100×φ75 離脱防止機能付,,		個	53,650		歩Ａ・単Ａ
	＊＊＊　Ｓ単－ 106号　＊＊＊					
S02116	硬質ポリ塩化ビニル管用継手材					
	硬質ポリ塩化ビニル管用継手材					
	VH 11°1/4曲管 φ75(RR),,		個	3,680		歩Ａ・単Ａ
	＊＊＊　Ｓ単－ 107号　＊＊＊					
S02116	硬質ポリ塩化ビニル管用継手材					
	硬質ポリ塩化ビニル管用継手材					
	VH 5°5/8曲管 φ150(RR),,		個	14,500		歩Ａ・単Ａ
	＊＊＊　Ｓ単－ 108号　＊＊＊					
S02116	硬質ポリ塩化ビニル管用継手材					

事業名	駅館川農地整備事業
工事名	中山１工区水路付帯工事

コード	名　称（規　格）	数　量	単位	単　価	金　額	備　考
	硬質ポリ塩化ビニル管用継手材 VH 5°5/8曲管 φ100(RR),,		個	6,210		歩A・単A
S02116	＊＊＊　S単－ 109号　＊＊＊ 硬質ポリ塩化ビニル管用継手材					
	硬質ポリ塩化ビニル管用継手材 VH 5°5/8曲管 φ75(RR),,		個	3,470		歩A・単A
S02116	＊＊＊　S単－ 110号　＊＊＊ 硬質ポリ塩化ビニル管用継手材					
	硬質ポリ塩化ビニル管用継手材 VH φ150 ソケット(RR),,		個	10,400		歩A・単A
S02116	＊＊＊　S単－ 111号　＊＊＊ 硬質ポリ塩化ビニル管用継手材					
	硬質ポリ塩化ビニル管用継手材 VH φ100 ソケット(RR),,		個	4,190		歩A・単A
S02116	＊＊＊　S単－ 112号　＊＊＊ 硬質ポリ塩化ビニル管用継手材					
	硬質ポリ塩化ビニル管用継手材 VH φ75 ソケット(RR),,		個	3,030		歩A・単A
S02116	＊＊＊　S単－ 113号　＊＊＊ 硬質ポリ塩化ビニル管用継手材					
	硬質ポリ塩化ビニル管用継手材 VH φ50 ソケット(RR),,		個	1,730		歩A・単A
S02116	＊＊＊　S単－ 114号　＊＊＊ 硬質ポリ塩化ビニル管用継手材					
	硬質ポリ塩化ビニル管用継手材 離脱防止金具 φ150,,		個	12,000		歩A・単A
S02116	＊＊＊　S単－ 115号　＊＊＊ 硬質ポリ塩化ビニル管用継手材					
	硬質ポリ塩化ビニル管用継手材 離脱防止金具 φ100,,		個	7,440		歩A・単A
S02116	＊＊＊　S単－ 116号　＊＊＊ 硬質ポリ塩化ビニル管用継手材					
	硬質ポリ塩化ビニル管用継手材 離脱防止金具 φ75,,		個	6,510		歩A・単A
S02116	＊＊＊　S単－ 117号　＊＊＊ 硬質ﾎﾟﾘ塩化ﾋﾞﾆﾙ管用継手材【支給材料②】					
	硬質ﾎﾟﾘ塩化ﾋﾞﾆﾙ管用継手材【支給材料②】 離脱防止付金具 φ75,,		個	0		歩A・単A
S02116	＊＊＊　S単－ 118号　＊＊＊ 硬質ﾎﾟﾘ塩化ﾋﾞﾆﾙ管用継手材【支給材料②】					
	硬質ﾎﾟﾘ塩化ﾋﾞﾆﾙ管用継手材【支給材料②】 離脱防止付金具 φ50,,		個	0		歩A・単A
S02116	＊＊＊　S単－ 119号　＊＊＊ 硬質ポリ塩化ビニル管用継手材					
	硬質ポリ塩化ビニル管用継手材 メカ型 5°5/8曲管 φ75 離脱防止付,,		個	16,800		歩A・単A
S02116	＊＊＊　S単－ 120号　＊＊＊ 硬質ポリ塩化ビニル管用継手材					
	硬質ポリ塩化ビニル管用継手材 ﾒｶ型ﾄﾞﾚｯｻｰｼﾞｮｲﾝﾄ φ75 離脱防止機能付,,		個	20,870		歩A・単A
S02116	＊＊＊　S単－ 121号　＊＊＊ MFジョイント					
	MFジョイント FCD製　φ150　0.74Mpa　離脱防止金具付,,		個	27,600		歩A・単A
S02116	＊＊＊　S単－ 122号　＊＊＊ MFジョイント					
	MFジョイント FCD製　φ100　0.74Mpa　離脱防止金具付,,		個	18,800		歩A・単A
S02116	＊＊＊　S単－ 123号　＊＊＊ MFジョイント					
	MFジョイント FCD製　φ75　0.74Mpa　離脱防止金具付,,		個	14,300		歩A・単A
S02116	＊＊＊　S単－ 124号　＊＊＊ MFジョイント【支給材料②】					
	MFジョイント【支給材料②】 FCD製φ75　0.74Mpa　離脱防止付,,		個	0		歩A・単A
S02116	＊＊＊　S単－ 125号　＊＊＊ フランジ接合部分品					
	フランジ接合部分品 ボルト・ナット・パッキン　φ150　1.00Mpa（RF）,,		組	10,400		歩A・単A
S02116	＊＊＊　S単－ 126号　＊＊＊ フランジ接合部分品					
	フランジ接合部分品 ボルト・ナット・パッキン　φ100　1.00Mpa（RF）,,		組	5,090		歩A・単A
S02116	＊＊＊　S単－ 127号　＊＊＊ フランジ接合部分品					
	フランジ接合部分品 ボルト・ナット・パッキン　φ75　1.00Mpa（RF）,,		組	5,080		歩A・単A
S02116	＊＊＊　S単－ 128号　＊＊＊ ベンチフリューム蓋					
	ベンチフリューム蓋 ２種　300　L=500mm,,		枚	4,840		歩A・単A
S02116	＊＊＊　S単－ 129号　＊＊＊ 水道用円形鉄蓋					
	水道用円形鉄蓋 JWWA B 132 円形鉄蓋1号φ250 簡易防水型農水マーク,,		組	22,200		歩A・単A

事業名	駅館川農地整備事業
工事名	中山１工区水路付帯工事

コード	名　称（規　格）	数　量	単位	単　価	金　額	備　考
	＊＊＊　Ｓ単－ 130号　＊＊＊					
S02116	水道用円形鉄蓋接合部品					
	水道用円形鉄蓋接合部品 円形1号　ボルト・ナット,,		組	1,280		歩A・単A
	＊＊＊　Ｓ単－ 131号　＊＊＊					
S02116	水道用レジンコンクリート製ボックス					
	水道用レジンコンクリート製ボックス JWWA K 148 円形用1号 上部壁 RB25(A) H=150mm,,		個	12,100		歩A・単A
	＊＊＊　Ｓ単－ 132号　＊＊＊					
S02116	水道用レジンコンクリート製ボックス					
	水道用レジンコンクリート製ボックス JWWA K 148 円形用1号 中部壁 RB25(B) H=200mm,,		個	8,670		歩A・単A
	＊＊＊　Ｓ単－ 133号　＊＊＊					
S02116	水道用レジンコンクリート製ボックス					
	水道用レジンコンクリート製ボックス JWWA K 148 円形用1号 下部壁 RB25(C) H=300mm,,		個	13,400		歩A・単A
	＊＊＊　Ｓ単－ 134号　＊＊＊					
S02116	水道用レジンコンクリート製ボックス					
	水道用レジンコンクリート製ボックス JWWA K 148 円形用1号 底板 RB25(P) H=40mm,,		個	16,100		歩A・単A
	＊＊＊　Ｓ単－ 135号　＊＊＊					
S02116	仕切弁用開栓継足棒					
	仕切弁用開栓継足棒 L=200～1,000mm　φ32　SUS304製,,		本	39,600		歩A・単A
	＊＊＊　Ｓ単－ 136号　＊＊＊					
S02116	水道用レジンコンクリート製ボックス					
	水道用レジンコンクリート製ボックス JWWA K 148 円形用1号 中部壁 RB25(B) H=300mm,,		個	11,300		歩A・単A
	＊＊＊　Ｓ単－ 137号　＊＊＊					
S02116	鉄蓋　H=150【支給材料②】					
	鉄蓋　H=150【支給材料②】 円形　T-25用　φ250,,		個	0		歩A・単A
	＊＊＊　Ｓ単－ 138号　＊＊＊					
S02116	水道用ﾚｼﾞﾝｺﾝｸﾘｰﾄ製ﾎﾞｯｸｽ【支給材料②】					
	水道用ﾚｼﾞﾝｺﾝｸﾘｰﾄ製ﾎﾞｯｸｽ【支給材料②】 JWWA K 148 円形用１号 調整ﾘﾝｸﾞ RB25(K) H=50,,		個	0		歩A・単A
	＊＊＊　Ｓ単－ 139号　＊＊＊					
S02116	水道用ﾚｼﾞﾝｺﾝｸﾘｰﾄ製ﾎﾞｯｸｽ【支給材料②】					
	水道用ﾚｼﾞﾝｺﾝｸﾘｰﾄ製ﾎﾞｯｸｽ【支給材料②】 JWWA K 148 円形用１号 上部壁 RB25(A) H=150,,		個	0		歩A・単A
	＊＊＊　Ｓ単－ 140号　＊＊＊					
S02116	水道用ﾚｼﾞﾝｺﾝｸﾘｰﾄ製ﾎﾞｯｸｽ【支給材料②】					
	水道用ﾚｼﾞﾝｺﾝｸﾘｰﾄ製ﾎﾞｯｸｽ【支給材料②】 JWWA K 148 円形用１号 中部壁 RB25(B) H=300,,		個	0		歩A・単A
	＊＊＊　Ｓ単－ 141号　＊＊＊					
S02116	水道用ﾚｼﾞﾝｺﾝｸﾘｰﾄ製ﾎﾞｯｸｽ【支給材料②】					
	水道用ﾚｼﾞﾝｺﾝｸﾘｰﾄ製ﾎﾞｯｸｽ【支給材料②】 JWWA K 148 円形用１号 下部壁 RB25(C) H=300,,		個	0		歩A・単A
	＊＊＊　Ｓ単－ 142号　＊＊＊					
S02116	水道用ﾚｼﾞﾝｺﾝｸﾘｰﾄ製ﾎﾞｯｸｽ【支給材料②】					
	水道用ﾚｼﾞﾝｺﾝｸﾘｰﾄ製ﾎﾞｯｸｽ【支給材料②】 JWWA K 148 底版 H=40,,		個	0		歩A・単A
	＊＊＊　Ｓ単－ 143号　＊＊＊					
S02116	水道用レジンコンクリート製ボックス					
	水道用レジンコンクリート製ボックス JWWA K 148 円形用1号 中部壁 RB25(B) H=100mm,,		個	5,610		歩A・単A
	＊＊＊　Ｓ単－ 144号　＊＊＊					
S02116	水道用レジンコンクリート製ボックス					
	水道用レジンコンクリート製ボックス JWWA K 148 円形用1号 調整リング RB25(K) H=50mm,,		個	6,290		歩A・単A
	＊＊＊　Ｓ単－ 145号　＊＊＊					
S02116	浅埋設水道用急速空気弁					
	浅埋設水道用急速空気弁 φ25 0.74Mpa フランジ一体型　コック無し,,		基	53,300		歩A・単A
	＊＊＊　Ｓ単－ 146号　＊＊＊					
S02116	ボール式補修弁（レバー式）					
	ボール式補修弁（レバー式） 呼び径75×100mm 7.5K FCD製 内外面粉体塗装,,		基	56,800		歩A・単A
	＊＊＊　Ｓ単－ 147号　＊＊＊					
S02116	両ﾌﾗﾝｼﾞ短管					
	両ﾌﾗﾝｼﾞ短管 DCIP φ75 0.75MPa L=0.30m,,		本	14,420		歩A・単A
	＊＊＊　Ｓ単－ 148号　＊＊＊					
S02116	水道用角形鉄蓋					
	水道用角形鉄蓋 T-25用 450×350 H=150 簡易防水型 農水ﾏｰｸ入,,		組	85,300		歩A・単A
	＊＊＊　Ｓ単－ 149号　＊＊＊					
S02116	水道用角形鉄蓋接合部品					
	水道用角形鉄蓋接合部品 角形鉄蓋 T-25用 ﾎﾞﾙﾄ･ﾅｯﾄ,,		組	3,500		歩A・単A
	＊＊＊　Ｓ単－ 150号　＊＊＊					
S02116	水道用ﾚｼﾞﾝｺﾝｸﾘｰﾄ製ﾎﾞｯｸｽ　角型用上部壁					
	水道用ﾚｼﾞﾝｺﾝｸﾘｰﾄ製ﾎﾞｯｸｽ　角型用上部壁 φ500　H=150mm,,		個	8,000		歩A・単A
	＊＊＊　Ｓ単－ 151号　＊＊＊					
S02116	水道用ﾚｼﾞﾝｺﾝｸﾘｰﾄ製ﾎﾞｯｸｽ　角型用下部壁					

事業名	駅館川農地整備事業
工事名	中山１工区水路付帯工事

コード	名　称（規　格）	数　量	単位	単　価	金　額	備　考
	水道用ﾚｼﾞﾝｺﾝｸﾘｰﾄ製ﾎﾞｯｸｽ　角型用下部壁 φ500　H=200mm,,		個	9,700		歩A・単A
S02116	＊＊＊　S単－ 152号　＊＊＊ 水道用ﾚｼﾞﾝｺﾝｸﾘｰﾄ製ﾎﾞｯｸｽ　角型用底版					
	水道用ﾚｼﾞﾝｺﾝｸﾘｰﾄ製ﾎﾞｯｸｽ　角型用底版 φ500　H=75mm,,		個	11,200		歩A・単A
S02116	＊＊＊　S単－ 153号　＊＊＊ 硬質ポリ塩化ビニル管用継手材					
	硬質ポリ塩化ビニル管用継手材 メカ型 90°曲管 φ50 離脱防止付,,		個	14,400		歩A・単A
S02116	＊＊＊　S単－ 154号　＊＊＊ ﾒｶ形ﾄﾞﾚｯｻｰｼﾞｮｲﾝﾄ（異種管継手）					
	ﾒｶ形ﾄﾞﾚｯｻｰｼﾞｮｲﾝﾄ（異種管継手） SGP50A-VHφ50,,		個	16,630		歩A・単A
S02116	＊＊＊　S単－ 155号　＊＊＊ フランジ接合部分品					
	フランジ接合部分品 ボルト・ナット・パッキン　φ50　0.74Mpa（RF）,,		組	2,980		歩A・単A
S02116	＊＊＊　S単－ 156号　＊＊＊ 水道用レジンコンクリート製ボックス					
	水道用レジンコンクリート製ボックス JWWA K 148 円形用1号 上下部壁 RB25(CA) H=300mm,,		個	19,200		歩A・単A
S02116	＊＊＊　S単－ 157号　＊＊＊ 水道用ﾚｼﾞﾝｺﾝｸﾘｰﾄ製ﾎﾞｯｸｽ【支給材料②】					
	水道用ﾚｼﾞﾝｺﾝｸﾘｰﾄ製ﾎﾞｯｸｽ【支給材料②】 JWWA K 148 円形用１号 上下部壁 RB25(CA) H=300,,		個	0		歩A・単A
S02116	＊＊＊　S単－ 158号　＊＊＊ 埋設物標示テープ					
	埋設物標示テープ 幅150mm 50m 2倍ﾎﾟﾘｴﾁﾚﾝｸﾛｽ,,		巻	9,400		歩A・単A
S02116	＊＊＊　S単－ 159号　＊＊＊ 埋設物標示テープ【支給材料②】					
	埋設物標示テープ【支給材料②】 幅150mm 50m 2倍ﾎﾟﾘｴﾁﾚﾝｸﾛｽ,,		巻	0		歩A・単A
S02116	＊＊＊　S単－ 160号　＊＊＊ 長谷川式簡易現場透水試験費					
	長谷川式簡易現場透水試験費 削孔含む,,		回	31,000		歩A・単A
S02116	＊＊＊　S単－ 161号　＊＊＊ 現場密度試験					
	現場密度試験 砂置換法,,		箇所	20,100		歩A・単A
S02116	＊＊＊　S単－ 162号　＊＊＊ 室内土質試験　土粒子の密度試験					
	室内土質試験　土粒子の密度試験 JIS A 1202 ３個／試料,,		試料	6,570		歩A・単A
S02123	＊＊＊　S単－ 163号　＊＊＊ 建設廃材					
	建設廃材 アスファル廃材		m3	2,350		歩A・単A
S02123	＊＊＊　S単－ 164号　＊＊＊ 建設廃材					
	建設廃材 無筋コンクリート廃材		m3	2,350		歩A・単A
S02123	＊＊＊　S単－ 165号　＊＊＊ 建設廃材					
	建設廃材 鉄筋コンクリート廃材		m3	6,000		歩A・単A
S02721	＊＊＊　S単－ 166号　＊＊＊ 【構造物取壊し】					
	【構造物取壊し】 有筋,なし,機械,昼間施工,する		m3	19,380		歩A・単A
S03030	＊＊＊　S単－ 167号　＊＊＊ 鉄筋工（加工・組立）					
	鉄筋工（加工・組立） 加工・組立,一般構造物,D13,SD295,なし		ton	348,933		歩A・単A
S03030	＊＊＊　S単－ 168号　＊＊＊ 鉄筋工（加工・組立）					
	鉄筋工（加工・組立） 加工・組立,一般構造物,D10,SD295,なし		ton	352,023		歩A・単A
S03030	＊＊＊　S単－ 169号　＊＊＊ 鉄筋工（加工・組立）					
	鉄筋工（加工・組立） 加工・組立,一般構造物,D16,SD295,なし		ton	297,459		歩A・単A
S05801	＊＊＊　S単－ 170号　＊＊＊ 【排水構造物工】					
	【排水構造物工】 U型側溝,昼間施工,L=2000,1000kg/個以下,なし,-,-,基礎砕石の施工有り,再利		m	4,078		歩A・単A
	用撤去を行なわない					
S05801	＊＊＊　S単－ 171号　＊＊＊ 【排水構造物工】					
	【排水構造物工】 U型側溝,昼間施工,L=2000,1000kg/個以下,なし,-,-,基礎砕石の施工有り,再利		m	4,771		歩A・単A
	用撤去を行なわない					

事業名	駅館川農地整備事業
工事名	中山１工区水路付帯工事

コード	名　称（規　格）	数　量	単位	単　価	金　額	備　考
S05801	＊＊＊　Ｓ単－ 172号　＊＊＊ 【排水構造物工】					
	【排水構造物工】 蓋版,昼間施工,ｺﾝｸﾘｰﾄ･鋼製,40kgを超え170kg/枚以下,なし,-,,-,再利用撤去		枚	927		歩A・単A
	を行なわない					
S05801	＊＊＊　Ｓ単－ 173号　＊＊＊ 【排水構造物工】					
	【排水構造物工】 U型側溝,昼間施工,L=2000,1000kgを超え2000kg/個以下,なし,-,-,基礎砕石の		m	7,443		歩A・単A
	施工有り,再利用撤去を行なわない					
S05801	＊＊＊　Ｓ単－ 174号　＊＊＊ 【排水構造物工】					
	【排水構造物工】 自由勾配側溝,昼間施工,L=2000,1000kg/個以下,なし,,,基礎砕石の施工有り,-		m	6,206		歩A・単A
S05801	＊＊＊　Ｓ単－ 175号　＊＊＊ 【排水構造物工】					
	【排水構造物工】 U型側溝,昼間施工,L=2000,1000kgを超え2000kg/個以下,なし,-,-,基礎砕石の		m	6,362		歩A・単A
	施工有り,再利用撤去を行なわない					
S05801	＊＊＊　Ｓ単－ 176号　＊＊＊ 【排水構造物工】					
	【排水構造物工】 U型側溝,昼間施工,L=2000,1000kg/個以下,なし,-,-,基礎砕石の施工無し,再利		m	3,547		歩A・単A
	用撤去を行なわない					
S05801	＊＊＊　Ｓ単－ 177号　＊＊＊ 【排水構造物工】					
	【排水構造物工】 蓋版,昼間施工,ｺﾝｸﾘｰﾄ･鋼製,40kg/枚以下,なし,-,,-,再利用撤去を行なわない		枚	364		歩A・単A
S07001	＊＊＊　Ｓ単－ 178号　＊＊＊ パイプライン基礎					
	パイプライン基礎 砂・砂質土,その他購入土,ﾊﾞｹｯﾄ容量0.28m3,振動ｺﾝﾊﾟｸﾀ,区分Ｉ,なし,なし		m3	10,082		歩A・単A
S07001	＊＊＊　Ｓ単－ 179号　＊＊＊ パイプライン基礎					
	パイプライン基礎 砂・砂質土,その他購入土,ﾊﾞｹｯﾄ容量0.28m3,ﾀﾝﾊﾟ,区分Ｉ,なし,なし		m3	11,083		歩A・単A
S07021	＊＊＊　Ｓ単－ 180号　＊＊＊ 硬質ﾎﾟﾘ塩化ﾋﾞﾆﾙ管人力布設					
	硬質ﾎﾟﾘ塩化ﾋﾞﾆﾙ管人力布設 VP,100mm,直管(両差し口),4.0m管,0箇所		m	2,291		歩A・単A
S07021	＊＊＊　Ｓ単－ 181号　＊＊＊ 硬質ﾎﾟﾘ塩化ﾋﾞﾆﾙ管人力布設					
	硬質ﾎﾟﾘ塩化ﾋﾞﾆﾙ管人力布設 VH,150mm,RR管,5.0m管,0箇所		m	7,722		歩A・単A
S07021	＊＊＊　Ｓ単－ 182号　＊＊＊ 硬質ﾎﾟﾘ塩化ﾋﾞﾆﾙ管人力布設					
	硬質ﾎﾟﾘ塩化ﾋﾞﾆﾙ管人力布設 VH,100mm,RR管,5.0m管,0箇所		m	4,339		歩A・単A
S07021	＊＊＊　Ｓ単－ 183号　＊＊＊ 硬質ﾎﾟﾘ塩化ﾋﾞﾆﾙ管人力布設					
	硬質ﾎﾟﾘ塩化ﾋﾞﾆﾙ管人力布設 VH,75mm,RR管,5.0m管,0箇所		m	3,066		歩A・単A
S07021	＊＊＊　Ｓ単－ 184号　＊＊＊ 硬質ﾎﾟﾘ塩化ﾋﾞﾆﾙ管人力布設					
	硬質ﾎﾟﾘ塩化ﾋﾞﾆﾙ管人力布設 VH,50mm,RR管,5.0m管,0箇所		m	1,930		歩A・単A
S07071	＊＊＊　Ｓ単－ 185号　＊＊＊ 炭素鋼鋼管人力布設					
	炭素鋼鋼管人力布設 白ネジ付 50A(2B)		m	1,359		歩A・単A
S07091	＊＊＊　Ｓ単－ 186号　＊＊＊ 制水弁人力据付					
	制水弁人力据付 樹脂製,150mm		基	98,735		歩A・単A
S07091	＊＊＊　Ｓ単－ 187号　＊＊＊ 制水弁人力据付					
	制水弁人力据付 樹脂製,100mm		基	60,335		歩A・単A
S07091	＊＊＊　Ｓ単－ 188号　＊＊＊ 制水弁人力据付					
	制水弁人力据付 樹脂製,75mm		基	48,735		歩A・単A
S07091	＊＊＊　Ｓ単－ 189号　＊＊＊ 制水弁人力据付					
	制水弁人力据付 樹脂製,75mm		基	8,735		歩A・単A
S07091	＊＊＊　Ｓ単－ 190号　＊＊＊ 制水弁人力据付					
	制水弁人力据付 樹脂製,50mm		基	40,089		歩A・単A
S07093	＊＊＊　Ｓ単－ 191号　＊＊＊ 空気弁人力据付					

事業名	駅館川農地整備事業
工事名	中山１工区水路付帯工事

コード	名 称（規 格）	数 量	単位	単 価	金 額	備 考
	空気弁人力据付 25㎜,急排空気弁,なし		基	12,785		歩A・単A
	＊＊＊ S単－ 192号 ＊＊＊					
S10018	暗渠排水工（小運搬(暗渠排水管））					
	暗渠排水工（小運搬(暗渠排水管）） 機械,暗渠排水管（ﾛｰﾙ管）,不整地運搬車ｸﾛｰﾗ型 油圧ﾀﾞﾝﾌﾟ2-3t,50m以下,		m	24		歩A・単A
	＊＊＊ S単－ 193号 ＊＊＊					
S10020	暗渠排水工（小運搬(被覆材)）					
	暗渠排水工（小運搬(被覆材)） 砕石,不整地運搬車ｸﾛｰﾗ型 油圧ﾀﾞﾝﾌﾟ2-3t,50m以下,		m3	1,168		歩A・単A
	＊＊＊ S単－ 194号 ＊＊＊					
S10032	暗渠排水工(バックホウ掘削)					
	暗渠排水工(バックホウ掘削) 0.7＜h≦1.0m,暗渠排水管（ﾛｰﾙ管）,φ50～75㎜		m	1,076		歩A・単A
	＊＊＊ S単－ 195号 ＊＊＊					
S11005	畑面整地工(ブルドーザ)					
	畑面整地工(ブルドーザ) 4400㎡,粘性土,改良山成畑,普通,通称21ｔ級,2回,耕起後の整地,7.5		ha	267,159		歩A・単A
	＊＊＊ S単－ 196号 ＊＊＊					
S11011	有機質資材機械散布					
	有機質資材機械散布 88,57m,77m		ha	2,182,974		歩A・単A
	＊＊＊ S単－ 197号 ＊＊＊					
S11013	耕起砕土(直装式ロータリ)					
	耕起砕土(直装式ロータリ) 砕土作業B,普通,57m,78m,2回掛,乾燥,粘性土,0～4° 未満		ha	109,238		歩A・単A
	＊＊＊ S単－ 198号 ＊＊＊					
S11014	雑物除去工(農用地造成工用)					
	雑物除去工(農用地造成工用) 改良山成畑		ha	149,437		歩A・単A
	＊＊＊ S単－ 199号 ＊＊＊					
S11015	人力石礫除去工					
	人力石礫除去工 0～4m3/10a,あり		ha	519,060		歩A・単A
	＊＊＊ S単－ 200号 ＊＊＊					
S11015	人力石礫除去工					
	人力石礫除去工 0～4m3/10a,なし		ha	528,200		歩A・単A
	＊＊＊ S単－ 201号 ＊＊＊					
S16001	ﾊﾞｯｸﾎｳ[ｸﾛｰﾗ型(超低騒音型)・排対型(3次)]					
	ﾊﾞｯｸﾎｳ[ｸﾛｰﾗ型(超低騒音型)・排対型(3次)] ,ﾊﾞｹｯﾄ容量0.8m3,運転１日当たり算出,機械損料等＋燃料＋運転労務,軽油		日	77,515		歩A・単A
	＊＊＊ S単－ 202号 ＊＊＊					
S16001	農用ﾄﾗｸﾀ[乗用・ﾎｲｰﾙ型・～排対2次]					
	農用ﾄﾗｸﾀ[乗用・ﾎｲｰﾙ型・～排対2次] 四輪駆動 52～59kw級(70～80PS),,運転１時間当たり算出,機械損料等のみ,		時間	5,850		歩A・単A
	＊＊＊ S単－ 203号 ＊＊＊					
S16001	散水車[ﾄﾗｯｸ架装型]					
	散水車[ﾄﾗｯｸ架装型] ,ﾀﾝｸ容量1800L,運転１日当たり算出,機械損料等＋燃料＋運転労務,軽油		日	39,141		歩A・単A
	＊＊＊ S単－ 204号 ＊＊＊					
S16002	ﾛｰﾀﾘﾃｨﾗｰ[直装式]					
	ﾛｰﾀﾘﾃｨﾗｰ[直装式] 作業幅1.9～2.0m級,,運転１時間当たり算出,機械損料のみ,,交替制補正対象外		時間	573		歩A・単A
	＊＊＊ S単－ 205号 ＊＊＊					
SA0101	SP 掘削					
	SP 掘削 土砂,ｵｰﾌﾟﾝｶｯﾄ,無し,無し,5,000m3未満,-,-,-,-		m3	387.9		歩A・単A
	＊＊＊ S単－ 206号 ＊＊＊					
SA0102	SP 積込(ルーズ)					
	SP 積込(ルーズ) 土砂,小規模(標準)		m3	1,173		歩A・単A
	＊＊＊ S単－ 207号 ＊＊＊					
SA0102	SP 積込(ルーズ)					
	SP 積込(ルーズ) 土砂,平均施工幅1m以上2m未満		m3	342.2		歩A・単A
	＊＊＊ S単－ 208号 ＊＊＊					
SA0102	SP 積込(ルーズ)					
	SP 積込(ルーズ) 土砂,土量50,000m3未満		m3	253.4		歩A・単A
	＊＊＊ S単－ 209号 ＊＊＊					
SA0103	SP 床掘り					
	SP 床掘り 土砂,平均施工幅1m以上2m未満,無し,無し,なし		m3	343.4		歩A・単A
	＊＊＊ S単－ 210号 ＊＊＊					
SA0103	SP 床掘り					
	SP 床掘り 土砂,上記以外(小規模),-,-,		m3	2,210		歩A・単A
	＊＊＊ S単－ 211号 ＊＊＊					
SA0103	SP 床掘り					
	SP 床掘り 土砂,標準,無し,無し,なし		m3	306.7		歩A・単A
	＊＊＊ S単－ 212号 ＊＊＊					
SA0121	SP 土砂等運搬					
	SP 土砂等運搬 標準,ﾊﾞｯｸﾎｳ ﾊﾞｹｯﾄ容量0.8m3,土砂(岩塊・玉石混り土含む),無し,1.0km以下		m3	573.4		歩A・単A

事業名	駅館川農地整備事業
工事名	中山１工区水路付帯工事

コード	名 称（規 格）	数 量	単位	単 価	金 額	備 考
	＊＊＊ Ｓ単－ 213号 ＊＊＊					
SA0121	SP 土砂等運搬					
	SP 土砂等運搬 標準,ﾊﾞｯｸﾎｳ ﾊﾞｹｯﾄ容量0.45m3,土砂(岩塊･玉石混り土含む),無し,1.0km以下		m3	809.5		歩A・単A
	＊＊＊ Ｓ単－ 214号 ＊＊＊					
SA0121	SP 土砂等運搬					
	SP 土砂等運搬 小規模,ﾊﾞｯｸﾎｳ ﾊﾞｹｯﾄ容量0.28m3,土砂(岩塊･玉石混り土含む),無し,1.0km以下		m3	1,099		歩A・単A
	＊＊＊ Ｓ単－ 215号 ＊＊＊					
SA0141	SP 路体（築堤）盛土・埋戻					
	SP 路体（築堤）盛土・埋戻 2.5m以上4.0m未満,-,-,なし		m3	978.8		歩A・単A
	＊＊＊ Ｓ単－ 216号 ＊＊＊					
SA0141	SP 路体（築堤）盛土・埋戻					
	SP 路体（築堤）盛土・埋戻 4.0m以上,20,000m3未満,無し,なし		m3	280.5		歩A・単A
	＊＊＊ Ｓ単－ 217号 ＊＊＊					
SA0151	SP 基面整正					
	SP 基面整正 基面整正		m²	420		歩A・単A
	＊＊＊ Ｓ単－ 218号 ＊＊＊					
SA0152	SP 法面整形					
	SP 法面整形 切土部,-,無し,ﾚｷ質土､砂及び砂質土､粘性土,なし		m²	966.5		歩A・単A
	＊＊＊ Ｓ単－ 219号 ＊＊＊					
SA0152	SP 法面整形					
	SP 法面整形 盛土部,有り,無し,ﾚｷ質土､砂及び砂質土､粘性土,なし		m²	795.4		歩A・単A
	＊＊＊ Ｓ単－ 220号 ＊＊＊					
SA0152	SP 法面整形					
	SP 法面整形 切土部,-,無し,ﾚｷ質土､砂及び砂質土､粘性土,あり		m²	909.6		歩A・単A
	＊＊＊ Ｓ単－ 221号 ＊＊＊					
SA0161	SP 整地					
	SP 整地 敷均し(ﾙｰｽﾞ),10,000m3未満,無し,なし		m3	159.8		歩A・単A
	＊＊＊ Ｓ単－ 222号 ＊＊＊					
SA0221	SP 殻運搬					
	SP 殻運搬 舗装版破砕,機械積込(舗装版厚15cm以下),無し,60.0km以下,		m3	8,358		歩A・単A
	＊＊＊ Ｓ単－ 223号 ＊＊＊					
SA0221	SP 殻運搬					
	SP 殻運搬 ｺﾝｸﾘｰﾄ(鉄筋)構造物とりこわし,機械積込,無し,18.5km以下,		m3	3,529		歩A・単A
	＊＊＊ Ｓ単－ 224号 ＊＊＊					
SA0222	SP 舗装版破砕					
	SP 舗装版破砕 ｱｽﾌｧﾙﾄ舗装版,無し,不要,15cm以下,-,有り,なし		m²	236.4		歩A・単A
	＊＊＊ Ｓ単－ 225号 ＊＊＊					
SA0222	SP 舗装版破砕					
	SP 舗装版破砕 ｺﾝｸﾘｰﾄ舗装版,無し,不要,15cm以下,-,有り,なし		m²	236.4		歩A・単A
	＊＊＊ Ｓ単－ 226号 ＊＊＊					
SA0301	SP 基礎砕石					
	SP 基礎砕石 7.5cmを超え12.5cm以下,計上する,あり,再生クラッシャラン RC-40 40～0mm		m²	1,417		歩A・単A
	＊＊＊ Ｓ単－ 227号 ＊＊＊					
SA0301	SP 基礎砕石					
	SP 基礎砕石 7.5cmを超え12.5cm以下,計上する,なし,再生クラッシャラン RC-40 40～0mm		m²	1,462		歩A・単A
	＊＊＊ Ｓ単－ 228号 ＊＊＊					
SA0311	基礎コンクリート[SPコンクリート]					
	SP コンクリート 小型構造物,人力打設,計上する,-,一般養生,-,無し,-,,18-8-25(20)(高炉B) W/C65%		m3	38,380		歩A・単A
	＊＊＊ Ｓ単－ 229号 ＊＊＊					
SA0311	SP コンクリート					
	SP コンクリート 小型構造物,ﾊﾞｯｸﾎｳ(ｸﾚｰﾝ機能付)打設,計上する,-,一般養生,-,-,-,なし,24-8-25(20)(高炉B) W/C60%		m3	42,140		歩A・単A
	＊＊＊ Ｓ単－ 230号 ＊＊＊					
SA0311	SP コンクリート					
	SP コンクリート 無筋･鉄筋構造物,ﾊﾞｯｸﾎｳ(ｸﾚｰﾝ機能付)打設,計上する,-,一般養生,-,-,-,なし,18-8-40(高炉B) W/C65%		m3	39,840		歩A・単A
	＊＊＊ Ｓ単－ 231号 ＊＊＊					
SA0311	SP コンクリート					
	SP コンクリート 無筋･鉄筋構造物,人力打設,計上する,-,一般養生,-,無し,-,,24-8-25(20)(高炉B) W/C60%		m3	34,150		歩A・単A

事業名	駅館川農地整備事業
工事名	中山１工区水路付帯工事

コード	名 称（規 格）	数 量	単位	単 価	金 額	備 考
	＊＊＊ Ｓ単－ 232号 ＊＊＊					
SA0311	SP コンクリート					
	SP コンクリート 無筋･鉄筋構造物,ﾊﾞｯｸﾎｳ(ｸﾚｰﾝ機能付)打設,計上する,-,一般養生,-,-,-,あり,		m3	40,520		歩A・単A
	24-8-25(20)(高炉ｾﾒﾝﾄB) W/C60%					
	＊＊＊ Ｓ単－ 233号 ＊＊＊					
SA0311	躯体コンクリート[SPコンクリート]					
	SP コンクリート 無筋･鉄筋構造物,ﾊﾞｯｸﾎｳ(ｸﾚｰﾝ機能付)打設,計上する,-,一般養生,-,-,-,あり,		m3	39,770		歩A・単A
	21-8-25(20)(高炉ｾﾒﾝﾄB) W/C60%					
	＊＊＊ Ｓ単－ 234号 ＊＊＊					
SA0311	SP コンクリート					
	SP コンクリート 無筋･鉄筋構造物,ﾊﾞｯｸﾎｳ(ｸﾚｰﾝ機能付)打設,計上する,-,一般養生,-,-,-,なし,		m3	41,340		歩A・単A
	24-8-25(20)(高炉ｾﾒﾝﾄB) W/C60%					
	＊＊＊ Ｓ単－ 235号 ＊＊＊					
SA0311	躯体コンクリート[SPコンクリート]					
	SP コンクリート 無筋･鉄筋構造物,ﾊﾞｯｸﾎｳ(ｸﾚｰﾝ機能付)打設,計上する,-,一般養生,-,-,-,なし,		m3	40,590		歩A・単A
	21-8-25(20)(高炉ｾﾒﾝﾄB) W/C60%					
	＊＊＊ Ｓ単－ 236号 ＊＊＊					
SA0311	SP コンクリート					
	SP コンクリート 無筋･鉄筋構造物,ﾊﾞｯｸﾎｳ(ｸﾚｰﾝ機能付)打設,計上する,-,一般養生,-,-,-,なし,		m3	40,590		歩A・単A
	21-8-25(20)(高炉ｾﾒﾝﾄB) W/C60%					
	＊＊＊ Ｓ単－ 237号 ＊＊＊					
SA0312	SP 型枠					
	SP 型枠 一般型枠,小型構造物		㎡	8,267		歩A・単A
	＊＊＊ Ｓ単－ 238号 ＊＊＊					
SA0312	SP 型枠					
	SP 型枠 一般型枠,鉄筋･無筋構造物		㎡	9,136		歩A・単A
	＊＊＊ Ｓ単－ 239号 ＊＊＊					
SA0312	SP 型枠					
	SP 型枠 一般型枠,均しｺﾝｸﾘｰﾄ		㎡	4,615		歩A・単A
	＊＊＊ Ｓ単－ 240号 ＊＊＊					
SA0521	SP ボックスカルバート機械据付					
	SP ボックスカルバート機械据付 据付,2.0m/個,0＜B≦1.25 0＜H≦1.25,基礎砕石＋均しｺﾝｸﾘｰﾄ,有り,なし		m	21,960		歩A・単A
	＊＊＊ Ｓ単－ 241号 ＊＊＊					
SA0551	SP コンクリート分水槽据付					
	SP コンクリート分水槽据付 据付,800kgを超え1200kg以下,有り,なし		基	11,960		歩A・単A
	＊＊＊ Ｓ単－ 242号 ＊＊＊					
SA0832	SP 下層路盤（車道・路肩部）					
	SP 下層路盤（車道・路肩部） 150mm,1層施工,砕石,なし,再生ｸﾗｯｼｬﾗﾝ RC-40		㎡	909		歩A・単A
	＊＊＊ Ｓ単－ 243号 ＊＊＊					
SA0832	SP 下層路盤（車道・路肩部）					
	SP 下層路盤（車道・路肩部） 100mm,1層施工,砕石,なし,再生ｸﾗｯｼｬﾗﾝ RC-40		㎡	720.9		歩A・単A
	＊＊＊ Ｓ単－ 244号 ＊＊＊					
SA0832	SP 下層路盤（車道・路肩部）					
	SP 下層路盤（車道・路肩部） 150mm,1層施工,砕石,なし,再生ｸﾗｯｼｬﾗﾝ RC-40		㎡	344.9		歩A・単A
	＊＊＊ Ｓ単－ 245号 ＊＊＊					
SA0832	SP 下層路盤（車道・路肩部）					
	SP 下層路盤（車道・路肩部） 140mm,1層施工,砕石,なし,再生ｸﾗｯｼｬﾗﾝ RC-40		㎡	871.4		歩A・単A
	＊＊＊ Ｔ単－ 1号 ＊＊＊					
T00001	深層耕・土壌改良資材混合					
	H=50cm		m3	167		歩A・単A
	＊＊＊ Ｔ単－ 2号 ＊＊＊					
T00002	耕起					
	ﾛｰﾀﾘ直装式		ha	106,633		歩A・単A
	＊＊＊ Ｔ単－ 3号 ＊＊＊					
T00003	混層工					
			箇所	5,442		歩A・単A
	＊＊＊ Ｔ単－ 4号 ＊＊＊					
T00004	配合量試験土工					
	粗孔隙率測定作業も含む		箇所	40,375		歩A・単A
	＊＊＊ Ｔ単－ 5号 ＊＊＊					
T00005	粗孔隙率測定土工					

事業名	駅館川農地整備事業
工事名	中山１工区水路付帯工事

コード	名 称（規 格）	数 量	単位	単 価	金 額	備 考
	畑面完了後		箇所	39,552		歩A・単A
T00006	＊＊＊ T単－ 6号 ＊＊＊ 硬質ﾎﾟﾘ塩化ﾋﾞﾆﾙ管人力布設					
	VP,75mm,RR管,5.0m管,0箇所		m	2,553		歩A・単A
T00009	＊＊＊ T単－ 7号 ＊＊＊ 塩化ﾋﾞﾆﾙ管切断					
			口	250		歩A・単A
T00010	＊＊＊ T単－ 8号 ＊＊＊ 硬質塩化ﾋﾞﾆﾙ管吊上げ積込み					
			m	386		歩A・単A
T00011	＊＊＊ T単－ 9号 ＊＊＊ 硬質ﾎﾟﾘ塩化ﾋﾞﾆﾙ管人力布設					
	VP,75mm,RR管（既設流用）		m	937		歩A・単A
T00012	＊＊＊ T単－ 10号 ＊＊＊ 硬質塩化ﾋﾞﾆﾙ管人力布設時【支給材料②】					
	VH,100mm,RR管,5.0m管,0箇所		m	832		歩A・単A
T00013	＊＊＊ T単－ 11号 ＊＊＊ 硬質塩化ﾋﾞﾆﾙ管人力布設時【支給材料②】					
	VH,75mm,RR管,5.0m管,0箇所		m	832		歩A・単A
T00014	＊＊＊ T単－ 12号 ＊＊＊ 硬質塩化ﾋﾞﾆﾙ管人力布設時【支給材料②】					
	VH,50mm,RR管,5.0m管,0箇所		m	836		歩A・単A
T00015	＊＊＊ T単－ 13号 ＊＊＊ 硬質ﾎﾟﾘ塩化ﾋﾞﾆﾙ管人力布設【支給材料②】					
	VP,75mm,RR管,5.0m管,0箇所		m	937		歩A・単A
T00016	＊＊＊ T単－ 14号 ＊＊＊ 硬質ﾎﾟﾘ塩化ﾋﾞﾆﾙ管人力布設【支給材料②】					
	VP,50mm,RR管,5.0m管,0箇所		m	937		歩A・単A
T00017	＊＊＊ T単－ 15号 ＊＊＊ 制水弁保護工					
	H=0.84m		箇所	121,268		歩A・単A
T00018	＊＊＊ T単－ 16号 ＊＊＊ 制水弁保護工					
	H=0.94m		箇所	123,898		歩A・単A
T00020	＊＊＊ T単－ 17号 ＊＊＊ 制水弁保護工					
	H=1.04m		箇所	129,508		歩A・単A
T00021	＊＊＊ T単－ 18号 ＊＊＊ 制水弁保護工					
	H=1.19m		箇所	138,858		歩A・単A
T00022	＊＊＊ T単－ 19号 ＊＊＊ 制水弁保護工					
	H=1.29m		箇所	141,488		歩A・単A
T00023	＊＊＊ T単－ 20号 ＊＊＊ 空気弁保護工					
	H=0.50m		箇所	126,878		歩A・単A
T00024	＊＊＊ T単－ 21号 ＊＊＊ 制水弁保護工					
	H=0.49m		箇所	66,698		歩A・単A
T00026	＊＊＊ T単－ 22号 ＊＊＊ 制水弁保護工					
	H=0.69m		箇所	118,888		歩A・単A
T00027	＊＊＊ T単－ 23号 ＊＊＊ 制水弁保護工					
	H=0.89m		箇所	127,558		歩A・単A
T00029	＊＊＊ T単－ 24号 ＊＊＊ 制水弁保護工【支給材料②】					
	H=0.99m		箇所	48,798		歩A・単A
T00030	＊＊＊ T単－ 25号 ＊＊＊ 制水弁保護工【支給材料②】					
	H=0.54m		箇所	9,198		歩A・単A
C00001	＊＊＊ C単－ 1号 ＊＊＊ 深層耕・土壌改良資材混合					

事業名	駅館川農地整備事業
工事名	中山１工区水路付帯工事

コード	名 称（規 格）	数 量	単位	単 価	金 額	備 考
	H=50cm		m3	167		歩A・単A

事業名	駅館川農地整備事業
工事名	中山１工区水路付帯工事

コード	名　称	数　量	単位	単　価	金　額	備　考
	＊＊＊　S単－ 1号　＊＊＊					
S01041	人力土工(盛土・埋戻)		m3		10.000 m3	歩A 当たり算出
	人力土工(盛土・埋戻) 粘性土・礫質土,埋戻,まき出し,人力タコ			時間的制約:なし 夜間制約作業時間:0.0	制約作業時間:0.0 冬期補正:なし	
	1)土質区分 2)作業区分	粘性土・礫質土 埋戻		豪雪補正:なし 基本給時間:8.0	亜熱帯補正:なし 超勤時間:0.0	
	3)施工区分 4)締固め区分	まき出し 人力タコ		深夜時間:0.0	週休:補正なし	
R01003	普通作業員	1.560	人	21,000	32,760	
	合　計				32,760	算出数量 10.000 m3
	単　価		m3		3,276	
	＊＊＊　S単－ 2号　＊＊＊					
S01041	人力土工(盛土・埋戻)		m3		10.000 m3	歩A 当たり算出
	人力土工(盛土・埋戻) 粘性土・礫質土,埋戻,まき出し,振動ｺﾝﾊﾟｸﾀ(Ⅱ)			時間的制約:なし 夜間制約作業時間:0.0	制約作業時間:0.0 冬期補正:なし	
	1)土質区分 2)作業区分	粘性土・礫質土 埋戻		豪雪補正:なし 基本給時間:8.0	亜熱帯補正:なし 超勤時間:0.0	
	3)施工区分 4)締固め区分	まき出し 振動ｺﾝﾊﾟｸﾀ(Ⅱ)		深夜時間:0.0	週休:補正なし	
R01002	特殊作業員	0.340	人	26,300	8,942	
R01003	普通作業員	0.850	人	21,000	17,850	
Y00004	諸雑費 10%	0.100		8,942	894	
	合　計				27,686	算出数量 10.000 m3
	単　価		m3		2,769	
	＊＊＊　S単－ 3号　＊＊＊					
S01041	人力土工(盛土・埋戻)		m3		10.000 m3	歩A 当たり算出
	人力土工(盛土・埋戻) 粘性土・礫質土,埋戻,まき出し,締固めを計上しない			時間的制約:なし 夜間制約作業時間:0.0	制約作業時間:0.0 冬期補正:なし	
	1)土質区分 2)作業区分	粘性土・礫質土 埋戻		豪雪補正:なし 基本給時間:8.0	亜熱帯補正:なし 超勤時間:0.0	
	3)施工区分 4)締固め区分	まき出し 締固めを計上しない		深夜時間:0.0	週休:補正なし	
R01003	普通作業員	0.850	人	21,000	17,850	
	合　計				17,850	算出数量 10.000 m3
	単　価		m3		1,785	
	＊＊＊　S単－ 4号　＊＊＊					
S01041	人力土工(盛土・埋戻)		m3		10.000 m3	歩A 当たり算出
	人力土工(盛土・埋戻) 粘性土・礫質土,埋戻,まき出し,タンパ(Ⅱ)			時間的制約:なし 夜間制約作業時間:0.0	制約作業時間:0.0 冬期補正:なし	
	1)土質区分 2)作業区分	粘性土・礫質土 埋戻		豪雪補正:なし 基本給時間:8.0	亜熱帯補正:なし 超勤時間:0.0	
	3)施工区分 4)締固め区分	まき出し タンパ(Ⅱ)		深夜時間:0.0	週休:補正なし	
R01002	特殊作業員	0.560	人	26,300	14,728	
R01003	普通作業員	0.850	人	21,000	17,850	
Y00004	諸雑費 10%	0.100		14,728	1,473	
	合　計				34,051	算出数量 10.000 m3
	単　価		m3		3,405	
	＊＊＊　S単－ 5号　＊＊＊					
S01041	人力土工(盛土・埋戻)		m3		10.000 m3	歩A 当たり算出
	人力土工(盛土・埋戻) 粘性土・礫質土,埋戻,まき出し,振動ｺﾝﾊﾟｸﾀ(Ⅰ)			時間的制約:なし 夜間制約作業時間:0.0	制約作業時間:0.0 冬期補正:なし	

事業名	駅館川農地整備事業
工事名	中山１工区水路付帯工事

コード	名　称	数　量	単位	単　価	金　額	備　考
	1)土質区分 2)作業区分	粘性土・礫質土 埋戻		豪雪補正:なし 基本給時間:8.0	亜熱帯補正:なし 超勤時間:0.0	
	3)施工区分 4)締固め区分	まき出し 振動ｺﾝﾊﾟｸﾀ(Ⅰ)		深夜時間:0.0	週休:補正なし	
R01002	特殊作業員	0.200	人	26,300	5,260	
R01003	普通作業員	0.850	人	21,000	17,850	
Y00004	諸雑費 10%	0.100		5,260	526	
	合　計				23,636	算出数量 10.000 m3
	単　価		m3		2,364	
	＊＊＊　Ｓ単－ 6号　＊＊＊					
S01041	人力土工(盛土・埋戻)		m3		10.000 m3	歩A 当たり算出
	人力土工(盛土・埋戻) 砂・砂質土,埋戻,まき出し,振動ｺﾝﾊﾟｸﾀ(Ⅰ)			時間的制約:なし 夜間制約作業時間:0.0	制約作業時間:0.0 冬期補正:なし	
	1)土質区分 2)作業区分	砂・砂質土 埋戻		豪雪補正:なし 基本給時間:8.0	亜熱帯補正:なし 超勤時間:0.0	
	3)施工区分 4)締固め区分	まき出し 振動ｺﾝﾊﾟｸﾀ(Ⅰ)		深夜時間:0.0	週休:補正なし	
R01002	特殊作業員	0.200	人	26,300	5,260	
R01003	普通作業員	0.680	人	21,000	14,280	
Y00004	諸雑費 10%	0.100		5,260	526	
	合　計				20,066	算出数量 10.000 m3
	単　価		m3		2,007	
	＊＊＊　Ｓ単－ 7号　＊＊＊					
S01082	締固工(振動ﾛｰﾗ締固め2.5m未満)		m3		1.000 日	歩A 当たり算出
	締固工(振動ﾛｰﾗ締固め2.5m未満) 埋戻,0.8～1.1ton,なし			時間的制約:なし 夜間制約作業時間:0.0	制約作業時間:0.0 冬期補正:なし	
	1)工種区分 2)規格区分(ton)	埋戻 0.8～1.1ton		豪雪補正:なし 基本給時間:8.0	亜熱帯補正:なし 超勤時間:0.0	
	3)長期割引単価区分	なし		深夜時間:0.0	週休:補正なし	
F04081	振動ﾛｰﾗ[ﾊﾝﾄﾞｶﾞｲﾄﾞ式] 運転質量0.8～1.1ｔ	1.440	日	2,970	4,277	
P34029	軽油 ﾊﾟﾄﾛｰﾙ給油	5.700	L	157	895	
R01002	特殊作業員	1.000	人	26,300	26,300	
	合　計				31,472	算出数量 50.000 m3
	単　価		m3		629	
	＊＊＊　Ｓ単－ 8号　＊＊＊					
S01082	締固工(振動ﾛｰﾗ締固め2.5m未満)		m3		1.000 日	歩A 当たり算出
	締固工(振動ﾛｰﾗ締固め2.5m未満) 路床,0.8～1.1ton,なし			時間的制約:なし 夜間制約作業時間:0.0	制約作業時間:0.0 冬期補正:なし	
	1)工種区分 2)規格区分(ton)	路床 0.8～1.1ton		豪雪補正:なし 基本給時間:8.0	亜熱帯補正:なし 超勤時間:0.0	
	3)長期割引単価区分	なし		深夜時間:0.0	週休:補正なし	
F04081	振動ﾛｰﾗ[ﾊﾝﾄﾞｶﾞｲﾄﾞ式] 運転質量0.8～1.1ｔ	1.440	日	2,970	4,277	
P34029	軽油 ﾊﾟﾄﾛｰﾙ給油	5.700	L	157	895	
R01002	特殊作業員	1.000	人	26,300	26,300	
	合　計				31,472	算出数量 43.000 m3
	単　価		m3		732	
	＊＊＊　Ｓ単－ 9号　＊＊＊					
S02114	敷鉄板		m²供用日		1.000 各単位	歩A 当たり算出

事業名	駅館川農地整備事業
工事名	中山１工区水路付帯工事

コード	名　称	数　量	単位	単　価	金　額	備　考
	敷鉄板 22*1524*3048［賃料］			時間的制約:なし 夜間制約作業時間:0.0	制約作業時間:0.0 冬期補正:なし	
	1)仮設賃料コード 2)仮設材規格	G96001 22*1524*3048［賃料］		豪雪補正:なし 基本給時間:8.0	亜熱帯補正:なし 超勤時間:0.0	
	3)単価の入力	9円		深夜時間:0.0	週休:補正なし	
G96001	敷鉄板 22*1524*3048［賃料］	1.000	㎡供用日	9	9	
	合　計				9	算出数量 1.000 各単位
	単　価				9	
	＊＊＊　S単－ 10号　＊＊＊					
S02114	敷鉄板		㎡		1.000 各単位	歩A 当たり算出
	敷鉄板 22*1524*3048　［整備費］			時間的制約:なし 夜間制約作業時間:0.0	制約作業時間:0.0 冬期補正:なし	
	1)仮設賃料コード 2)仮設材規格	G96002 22*1524*3048　［整備費］		豪雪補正:なし 基本給時間:8.0	亜熱帯補正:なし 超勤時間:0.0	
	3)単価の入力	166円		深夜時間:0.0	週休:補正なし	
G96002	敷鉄板 22*1524*3048　［整備費］	1.000	㎡	166	166	
	合　計				166	算出数量 1.000 各単位
	単　価				166	
	＊＊＊　S単－ 11号　＊＊＊					
S02115	運転手（一般）		人		1.000 人	歩A 当たり算出
	運転手（一般）			時間的制約:なし 夜間制約作業時間:0.0	制約作業時間:0.0 冬期補正:なし	
	1)労務ｺｰﾄﾞ 2)労務単価算定区分	R01022 基(B)		豪雪補正:なし 基本給時間:8.0	亜熱帯補正:なし 超勤時間:0.0	
				深夜時間:0.0	週休:補正なし	
R01022	運転手（一般）	1.000	人	27,100	27,100	
	合　計				27,100	算出数量 1.000 人
	単　価				27,100	
	＊＊＊　S単－ 12号　＊＊＊					
S02115	土木一般世話役		人		1.000 人	歩A 当たり算出
	土木一般世話役			時間的制約:なし 夜間制約作業時間:0.0	制約作業時間:0.0 冬期補正:なし	
	1)労務ｺｰﾄﾞ 2)労務単価算定区分	R01001 基(B)		豪雪補正:なし 基本給時間:8.0	亜熱帯補正:なし 超勤時間:0.0	
				深夜時間:0.0	週休:補正なし	
R01001	土木一般世話役	1.000	人	33,100	33,100	
	合　計				33,100	算出数量 1.000 人
	単　価				33,100	
	＊＊＊　S単－ 13号　＊＊＊					
S02115	特殊作業員		人		1.000 人	歩A 当たり算出
	特殊作業員			時間的制約:なし 夜間制約作業時間:0.0	制約作業時間:0.0 冬期補正:なし	
	1)労務ｺｰﾄﾞ 2)労務単価算定区分	R01002 基(B)		豪雪補正:なし 基本給時間:8.0	亜熱帯補正:なし 超勤時間:0.0	
				深夜時間:0.0	週休:補正なし	
R01002	特殊作業員	1.000	人	26,300	26,300	
	合　計				26,300	算出数量 1.000 人
	単　価				26,300	

事業名	駅館川農地整備事業
工事名	中山１工区水路付帯工事

コード	名　称	数　量	単位	単　価	金　額	備　考
	＊＊＊　S単－ 14号　＊＊＊					
S02115	普通作業員		人		1.000 人	歩A 当たり算出
	普通作業員			時間的制約:なし 夜間制約作業時間:0.0	制約作業時間:0.0 冬期補正:なし	
	1)労務ｺｰﾄﾞ 2)労務単価算定区分	R01003 基(B)		豪雪補正:なし 基本給時間:8.0	亜熱帯補正:なし 超勤時間:0.0	
				深夜時間:0.0	週休:補正なし	
R01003	普通作業員	1.000	人	21,000	21,000	
	合　計				21,000	算出数量 1.000 人
	単　価				21,000	
	＊＊＊　S単－ 15号　＊＊＊					
S02115	配管工		人		1.000 人	歩A 当たり算出
	配管工			時間的制約:なし 夜間制約作業時間:0.0	制約作業時間:0.0 冬期補正:なし	
	1)労務ｺｰﾄﾞ 2)労務単価算定区分	R02006 基(B)		豪雪補正:なし 基本給時間:8.0	亜熱帯補正:なし 超勤時間:0.0	
				深夜時間:0.0	週休:補正なし	
R02006	配管工	1.000	人	26,600	26,600	
	合　計				26,600	算出数量 1.000 人
	単　価				26,600	
	＊＊＊　S単－ 16号　＊＊＊					
S02116	軽油		L		1.000 各単位	歩A 当たり算出
	軽油 ﾊﾟﾄﾛｰﾙ給油,,			時間的制約:なし 夜間制約作業時間:0.0	制約作業時間:0.0 冬期補正:なし	
	1)資材区分 2)地域資材単価コード（P）	地域資材（Pコード） P34029		豪雪補正:なし 基本給時間:8.0	亜熱帯補正:なし 超勤時間:0.0	
	3)地区資材単価コード（J） 4)施設機械資材単価コード（K）			深夜時間:0.0	週休:補正なし	
P34029	軽油 ﾊﾟﾄﾛｰﾙ給油	1.000	L	157	157	
	合　計				157	算出数量 1.000 各単位
	単　価				157	
	＊＊＊　S単－ 17号　＊＊＊					
S02116	暗渠排水管(有孔管)【支給材料②】		m		1.000 各単位	歩A 当たり算出
	暗渠排水管(有孔管)【支給材料②】 波状管　呼び径50㎜　高密度ﾎﾟﾘｴﾁﾚﾝ管(ｼﾝｸﾞﾙ構造),,			時間的制約:なし 夜間制約作業時間:0.0	制約作業時間:0.0 冬期補正:なし	
	1)資材区分 2)地域資材単価コード（P）	地域資材（Pコード） P96704		豪雪補正:なし 基本給時間:8.0	亜熱帯補正:なし 超勤時間:0.0	
	3)地区資材単価コード（J） 4)施設機械資材単価コード（K）			深夜時間:0.0	週休:補正なし	
P96704 支給品	暗渠排水管(有孔管)【支給材料②】 波状管　呼び径50㎜　高密度ﾎﾟﾘｴﾁﾚﾝ管(ｼﾝｸﾞﾙ構造)	1.000	m	420	420	
	合　計				0	算出数量 1.000 各単位
	単　価				0	
	＊＊＊　S単－ 18号　＊＊＊					
S02116	単粒度砕石		m3		1.000 各単位	歩A 当たり算出
	単粒度砕石 ,5号　　20～13㎜,			時間的制約:なし 夜間制約作業時間:0.0	制約作業時間:0.0 冬期補正:なし	
	1)資材区分 2)地域資材単価コード（P）	地区資材（Jコード）		豪雪補正:なし 基本給時間:8.0	亜熱帯補正:なし 超勤時間:0.0	
	3)地区資材単価コード（J） 4)施設機械資材単価コード（K）	J03103		深夜時間:0.0	週休:補正なし	
J03103	単粒度砕石 5号　　20～13㎜	1.000	m3	4,900	4,900	
	合　計				4,900	算出数量 1.000 各単位

事業名	駅館川農地整備事業
工事名	中山１工区水路付帯工事

コード	名　称	数　量	単位	単　価	金　額	備　考
	単　　価				4,900	
	＊＊＊　S単－ 19号　＊＊＊					
S02116	水道用硬質ポリ塩化ビニル管継手（TS継手）		個		1.000 各単位	歩A 当たり算出
	水道用硬質ポリ塩化ビニル管継手（TS継手） キャップ　　A形　径100,,			時間的制約:なし 夜間制約作業時間:0.0	制約作業時間:0.0 冬期補正:なし	
	1)資材区分 2)地域資材単価コード（P）	地域資材（Pコード） P05251		豪雪補正:なし 基本給時間:8.0	亜熱帯補正:なし 超勤時間:0.0	
	3)地区資材単価コード（J） 4)施設機械資材単価コード（K）			深夜時間:0.0	週休:補正なし	
P05251	水道用硬質ポリ塩化ビニル管継手（TS継手） キャップ　　A形　径100	1.000	個	1,060	1,060	
	合　　計				1,060	算出数量 1.000 各単位
	単　　価				1,060	
	＊＊＊　S単－ 20号　＊＊＊					
S02116	バーク堆肥		m3		1.000 各単位	歩A 当たり算出
	バーク堆肥 樹皮のみ　フレコン　ph7.0以下,,			時間的制約:なし 夜間制約作業時間:0.0	制約作業時間:0.0 冬期補正:なし	
	1)資材区分 2)地域資材単価コード（P）	地域資材（Pコード） P96238		豪雪補正:なし 基本給時間:8.0	亜熱帯補正:なし 超勤時間:0.0	
	3)地区資材単価コード（J） 4)施設機械資材単価コード（K）			深夜時間:0.0	週休:補正なし	
P96238	バーク堆肥 樹皮のみ　フレコン　ph7.0以下	1.000	m3	7,400	7,400	
	合　　計				7,400	算出数量 1.000 各単位
	単　　価				7,400	
	＊＊＊　S単－ 21号　＊＊＊					
S02116	再生クラッシャラン		m3		1.000 各単位	歩A 当たり算出
	再生クラッシャラン ,RC-40 40～0mm,			時間的制約:なし 夜間制約作業時間:0.0	制約作業時間:0.0 冬期補正:なし	
	1)資材区分 2)地域資材単価コード（P）	地区資材（Jコード）		豪雪補正:なし 基本給時間:8.0	亜熱帯補正:なし 超勤時間:0.0	
	3)地区資材単価コード（J） 4)施設機械資材単価コード（K）	J03118		深夜時間:0.0	週休:補正なし	
J03118	再生クラッシャラン RC-40 40～0mm	1.000	m3	2,950	2,950	
	合　　計				2,950	算出数量 1.000 各単位
	単　　価				2,950	
	＊＊＊　S単－ 22号　＊＊＊					
S02116	ﾍﾞﾝﾁﾌﾘｭｰﾑ【支給材料②】		本		1.000 各単位	歩A 当たり算出
	ﾍﾞﾝﾁﾌﾘｭｰﾑ【支給材料②】 300 L=2000,,			時間的制約:なし 夜間制約作業時間:0.0	制約作業時間:0.0 冬期補正:なし	
	1)資材区分 2)地域資材単価コード（P）	地域資材（Pコード） P96529		豪雪補正:なし 基本給時間:8.0	亜熱帯補正:なし 超勤時間:0.0	
	3)地区資材単価コード（J） 4)施設機械資材単価コード（K）			深夜時間:0.0	週休:補正なし	
P96529 支給品	ﾍﾞﾝﾁﾌﾘｭｰﾑ【支給材料②】 300 L=2000	1.000	本	13,400	13,400	
	合　　計				0	算出数量 1.000 各単位
	単　　価				0	
	＊＊＊　S単－ 23号　＊＊＊					
S02116	ベンチフリューム【支給材料①】		本		1.000 各単位	歩A 当たり算出
	ベンチフリューム【支給材料①】 BF-400 L=1.0m,,			時間的制約:なし 夜間制約作業時間:0.0	制約作業時間:0.0 冬期補正:なし	
	1)資材区分 2)地域資材単価コード（P）	地域資材（Pコード） P96503		豪雪補正:なし 基本給時間:8.0	亜熱帯補正:なし 超勤時間:0.0	
	3)地区資材単価コード（J） 4)施設機械資材単価コード（K）			深夜時間:0.0	週休:補正なし	

事業名	駅館川農地整備事業
工事名	中山１工区水路付帯工事

コード	名　称	数　量	単位	単　価	金　額	備　考
P96503 支給品	ベンチフリューム【支給材料①】 BF-400 L=1.0m	1.000	本	8,400	8,400	
	合　計				0	算出数量 1.000 各単位
	単　価				0	
	＊＊＊　S単－ 24号　＊＊＊					
S02116	ベンチフリューム【支給材料①】		本		1.000 各単位	歩A 当たり算出
	ベンチフリューム【支給材料①】 BF-450 L=1.0m,,			時間的制約:なし 夜間制約作業時間:0.0	制約作業時間:0.0 冬期補正:なし	
	1)資材区分 2)地域資材単価コード（P）	地域資材（Pコード） P96504		豪雪補正:なし 基本給時間:8.0	亜熱帯補正:なし 超勤時間:0.0	
	3)地区資材単価コード（J） 4)施設機械資材単価コード（K）			深夜時間:0.0	週休:補正なし	
P96504 支給品	ベンチフリューム【支給材料①】 BF-450 L=1.0m	1.000	本	10,800	10,800	
	合　計				0	算出数量 1.000 各単位
	単　価				0	
	＊＊＊　S単－ 25号　＊＊＊					
S02116	ﾍﾞﾝﾁﾌﾘｭｰﾑ【支給材料②】		本		1.000 各単位	歩A 当たり算出
	ﾍﾞﾝﾁﾌﾘｭｰﾑ【支給材料②】 500 L=1000,,			時間的制約:なし 夜間制約作業時間:0.0	制約作業時間:0.0 冬期補正:なし	
	1)資材区分 2)地域資材単価コード（P）	地域資材（Pコード） P96533		豪雪補正:なし 基本給時間:8.0	亜熱帯補正:なし 超勤時間:0.0	
	3)地区資材単価コード（J） 4)施設機械資材単価コード（K）			深夜時間:0.0	週休:補正なし	
P96533 支給品	ﾍﾞﾝﾁﾌﾘｭｰﾑ【支給材料②】 500 L=1000	1.000	本	15,800	15,800	
	合　計				0	算出数量 1.000 各単位
	単　価				0	
	＊＊＊　S単－ 26号　＊＊＊					
S02116	ベンチフリューム【支給材料①】		本		1.000 各単位	歩A 当たり算出
	ベンチフリューム【支給材料①】 BF-600 L=1.0m,,			時間的制約:なし 夜間制約作業時間:0.0	制約作業時間:0.0 冬期補正:なし	
	1)資材区分 2)地域資材単価コード（P）	地域資材（Pコード） P96505		豪雪補正:なし 基本給時間:8.0	亜熱帯補正:なし 超勤時間:0.0	
	3)地区資材単価コード（J） 4)施設機械資材単価コード（K）			深夜時間:0.0	週休:補正なし	
P96505 支給品	ベンチフリューム【支給材料①】 BF-600 L=1.0m	1.000	本	17,100	17,100	
	合　計				0	算出数量 1.000 各単位
	単　価				0	
	＊＊＊　S単－ 27号　＊＊＊					
S02116	ﾍﾞﾝﾁﾌﾘｭｰﾑ【支給材料②】		本		1.000 各単位	歩A 当たり算出
	ﾍﾞﾝﾁﾌﾘｭｰﾑ【支給材料②】 600 L=1000,,			時間的制約:なし 夜間制約作業時間:0.0	制約作業時間:0.0 冬期補正:なし	
	1)資材区分 2)地域資材単価コード（P）	地域資材（Pコード） P96534		豪雪補正:なし 基本給時間:8.0	亜熱帯補正:なし 超勤時間:0.0	
	3)地区資材単価コード（J） 4)施設機械資材単価コード（K）			深夜時間:0.0	週休:補正なし	
P96534 支給品	ﾍﾞﾝﾁﾌﾘｭｰﾑ【支給材料②】 600 L=1000	1.000	本	21,700	21,700	
	合　計				0	算出数量 1.000 各単位
	単　価				0	
	＊＊＊　S単－ 28号　＊＊＊					
S02116	OTU側溝(T-25対応)【支給材料①】		本		1.000 各単位	歩A 当たり算出
	OTU側溝(T-25対応)【支給材料①】 Ⅱ型(車道用)300A L=2.0m,,			時間的制約:なし 夜間制約作業時間:0.0	制約作業時間:0.0 冬期補正:なし	

事業名	駅館川農地整備事業
工事名	中山１工区水路付帯工事

コード	名　称	数　量	単位	単　価	金　額	備　考
	1)資材区分 2)地域資材単価コード（P）	地域資材（Pコード） P96506		豪雪補正:なし 基本給時間:8.0	亜熱帯補正:なし 超勤時間:0.0	
	3)地区資材単価コード（J） 4)施設機械資材単価コード（K）			深夜時間:0.0	週休:補正なし	
P96506 支給品	OTU側溝(T-25対応)【支給材料①】 Ⅱ型(車道用)300A L=2.0m	1.000	本	20,600	20,600	
	合　計				0	算出数量 1.000 各単位
	単　価				0	
	＊＊＊　S単－ 29号　＊＊＊					
S02116	OTU側溝(T-25対応)【支給材料①】		本		1.000 各単位	歩A 当たり算出
	OTU側溝(T-25対応)【支給材料①】 Ⅱ型(車道用)400A L=2.0m,,			時間的制約:なし 夜間制約作業時間:0.0	制約作業時間:0.0 冬期補正:なし	
	1)資材区分 2)地域資材単価コード（P）	地域資材（Pコード） P96508		豪雪補正:なし 基本給時間:8.0	亜熱帯補正:なし 超勤時間:0.0	
	3)地区資材単価コード（J） 4)施設機械資材単価コード（K）			深夜時間:0.0	週休:補正なし	
P96508 支給品	OTU側溝(T-25対応)【支給材料①】 Ⅱ型(車道用)400A L=2.0m	1.000	本	26,900	26,900	
	合　計				0	算出数量 1.000 各単位
	単　価				0	
	＊＊＊　S単－ 30号　＊＊＊					
S02116	OTU側溝(T-25対応)【支給材料①】		本		1.000 各単位	歩A 当たり算出
	OTU側溝(T-25対応)【支給材料①】 Ⅱ型(車道用)600A L=2.0m,,			時間的制約:なし 夜間制約作業時間:0.0	制約作業時間:0.0 冬期補正:なし	
	1)資材区分 2)地域資材単価コード（P）	地域資材（Pコード） P96509		豪雪補正:なし 基本給時間:8.0	亜熱帯補正:なし 超勤時間:0.0	
	3)地区資材単価コード（J） 4)施設機械資材単価コード（K）			深夜時間:0.0	週休:補正なし	
P96509 支給品	OTU側溝(T-25対応)【支給材料①】 Ⅱ型(車道用)600A L=2.0m	1.000	本	49,800	49,800	
	合　計				0	算出数量 1.000 各単位
	単　価				0	
	＊＊＊　S単－ 31号　＊＊＊					
S02116	OTU側溝蓋【支給材料②】		枚		1.000 各単位	歩A 当たり算出
	OTU側溝蓋【支給材料②】 Ⅱ型 300用 L=0.5m T-25対応,,			時間的制約:なし 夜間制約作業時間:0.0	制約作業時間:0.0 冬期補正:なし	
	1)資材区分 2)地域資材単価コード（P）	地域資材（Pコード） P96538		豪雪補正:なし 基本給時間:8.0	亜熱帯補正:なし 超勤時間:0.0	
	3)地区資材単価コード（J） 4)施設機械資材単価コード（K）			深夜時間:0.0	週休:補正なし	
P96538 支給品	OTU側溝蓋【支給材料②】 Ⅱ型 300用 L=0.5m T-25対応	1.000	枚	4,030	4,030	
	合　計				0	算出数量 1.000 各単位
	単　価				0	
	＊＊＊　S単－ 32号　＊＊＊					
S02116	OTU側溝(T-25対応)【支給材料①】		本		1.000 各単位	歩A 当たり算出
	OTU側溝(T-25対応)【支給材料①】 Ⅲ型(車道用)300G L=1.0m,,			時間的制約:なし 夜間制約作業時間:0.0	制約作業時間:0.0 冬期補正:なし	
	1)資材区分 2)地域資材単価コード（P）	地域資材（Pコード） P96510		豪雪補正:なし 基本給時間:8.0	亜熱帯補正:なし 超勤時間:0.0	
	3)地区資材単価コード（J） 4)施設機械資材単価コード（K）			深夜時間:0.0	週休:補正なし	
P96510 支給品	OTU側溝(T-25対応)【支給材料①】 Ⅲ型(車道用)300G L=1.0m	1.000	本	63,200	63,200	
	合　計				0	算出数量 1.000 各単位
	単　価				0	
	＊＊＊　S単－ 33号　＊＊＊					

事業名	駅館川農地整備事業
工事名	中山１工区水路付帯工事

コード	名　称	数　量	単位	単　価	金　額	備　考
S02116	OTU側溝(T-25対応)【支給材料①】		本		1.000 各単位	歩A 当たり算出
	OTU側溝(T-25対応)【支給材料①】 Ⅲ型(車道用)400G L=1.0m,,			時間的制約:なし 夜間制約作業時間:0.0	制約作業時間:0.0 冬期補正:なし	
	1)資材区分 2)地域資材単価コード（P）	地域資材（Pコード） P96511		豪雪補正:なし 基本給時間:8.0	亜熱帯補正:なし 超勤時間:0.0	
	3)地区資材単価コード（J） 4)施設機械資材単価コード（K）			深夜時間:0.0	週休:補正なし	
P96511 支給品	OTU側溝(T-25対応)【支給材料①】 Ⅲ型(車道用)400G L=1.0m	1.000	本	77,900	77,900	
	合　計				0	算出数量 1.000 各単位
	単　価				0	
	＊＊＊　S単－ 34号　＊＊＊					
S02116	横断側溝(Gr)【支給材料②】		本		1.000 各単位	歩A 当たり算出
	横断側溝(Gr)【支給材料②】 Ⅲ型 500G　L=1,000mm,,			時間的制約:なし 夜間制約作業時間:0.0	制約作業時間:0.0 冬期補正:なし	
	1)資材区分 2)地域資材単価コード（P）	地域資材（Pコード） P96542		豪雪補正:なし 基本給時間:8.0	亜熱帯補正:なし 超勤時間:0.0	
	3)地区資材単価コード（J） 4)施設機械資材単価コード（K）			深夜時間:0.0	週休:補正なし	
P96542 支給品	横断側溝(Gr)【支給材料②】 Ⅲ型 500G　L=1,000mm	1.000	本	185,000	185,000	
	合　計				0	算出数量 1.000 各単位
	単　価				0	
	＊＊＊　S単－ 35号　＊＊＊					
S02116	横断側溝(Gr)【支給材料②】		本		1.000 各単位	歩A 当たり算出
	横断側溝(Gr)【支給材料②】 Ⅲ型 600G　L=1,000mm,,			時間的制約:なし 夜間制約作業時間:0.0	制約作業時間:0.0 冬期補正:なし	
	1)資材区分 2)地域資材単価コード（P）	地域資材（Pコード） P96543		豪雪補正:なし 基本給時間:8.0	亜熱帯補正:なし 超勤時間:0.0	
	3)地区資材単価コード（J） 4)施設機械資材単価コード（K）			深夜時間:0.0	週休:補正なし	
P96543 支給品	横断側溝(Gr)【支給材料②】 Ⅲ型 600G　L=1,000mm	1.000	本	224,500	224,500	
	合　計				0	算出数量 1.000 各単位
	単　価				0	
	＊＊＊　S単－ 36号　＊＊＊					
S02116	横断暗渠【支給材料②】		本		1.000 各単位	歩A 当たり算出
	横断暗渠【支給材料②】 350型 L=2.0m,,			時間的制約:なし 夜間制約作業時間:0.0	制約作業時間:0.0 冬期補正:なし	
	1)資材区分 2)地域資材単価コード（P）	地域資材（Pコード） P96547		豪雪補正:なし 基本給時間:8.0	亜熱帯補正:なし 超勤時間:0.0	
	3)地区資材単価コード（J） 4)施設機械資材単価コード（K）			深夜時間:0.0	週休:補正なし	
P96547 支給品	横断暗渠【支給材料②】 350型 L=2.0m	1.000	本	41,000	41,000	
	合　計				0	算出数量 1.000 各単位
	単　価				0	
	＊＊＊　S単－ 37号　＊＊＊					
S02116	横断暗渠【支給材料②】		本		1.000 各単位	歩A 当たり算出
	横断暗渠【支給材料②】 400型 L=2.0m,,			時間的制約:なし 夜間制約作業時間:0.0	制約作業時間:0.0 冬期補正:なし	
	1)資材区分 2)地域資材単価コード（P）	地域資材（Pコード） P96548		豪雪補正:なし 基本給時間:8.0	亜熱帯補正:なし 超勤時間:0.0	
	3)地区資材単価コード（J） 4)施設機械資材単価コード（K）			深夜時間:0.0	週休:補正なし	
P96548 支給品	横断暗渠【支給材料②】 400型 L=2.0m	1.000	本	49,400	49,400	
	合　計				0	算出数量 1.000 各単位
	単　価				0	

事業名	駅館川農地整備事業
工事名	中山１工区水路付帯工事

コード	名　称	数　量	単位	単　価	金　額	備　考
	＊＊＊　S単－ 38号　＊＊＊					
S02116	横断暗渠【支給材料②】		本		1.000 各単位	歩A 当たり算出
	横断暗渠【支給材料②】 450型 L=2.0m,,			時間的制約:なし 夜間制約作業時間:0.0	制約作業時間:0.0 冬期補正:なし	
	1)資材区分 2)地域資材単価コード（P）	地域資材（Pコード） P96549		豪雪補正:なし 基本給時間:8.0	亜熱帯補正:なし 超勤時間:0.0	
	3)地区資材単価コード（J） 4)施設機械資材単価コード（K）			深夜時間:0.0	週休:補正なし	
P96549 支給品	横断暗渠【支給材料②】 450型 L=2.0m	1.000	本	58,700	58,700	
	合　計				0	算出数量 1.000 各単位
	単　価				0	
	＊＊＊　S単－ 39号　＊＊＊					
S02116	横断暗渠【支給材料②】		本		1.000 各単位	歩A 当たり算出
	横断暗渠【支給材料②】 600型 L=2.0m,,			時間的制約:なし 夜間制約作業時間:0.0	制約作業時間:0.0 冬期補正:なし	
	1)資材区分 2)地域資材単価コード（P）	地域資材（Pコード） P96550		豪雪補正:なし 基本給時間:8.0	亜熱帯補正:なし 超勤時間:0.0	
	3)地区資材単価コード（J） 4)施設機械資材単価コード（K）			深夜時間:0.0	週休:補正なし	
P96550 支給品	横断暗渠【支給材料②】 600型 L=2.0m	1.000	本	105,000	105,000	
	合　計				0	算出数量 1.000 各単位
	単　価				0	
	＊＊＊　S単－ 40号　＊＊＊					
S02116	横断暗渠		本		1.000 各単位	歩A 当たり算出
	横断暗渠 600　L=2,000mm　T-25,,			時間的制約:なし 夜間制約作業時間:0.0	制約作業時間:0.0 冬期補正:なし	
	1)資材区分 2)地域資材単価コード（P）	地域資材（Pコード） P96022		豪雪補正:なし 基本給時間:8.0	亜熱帯補正:なし 超勤時間:0.0	
	3)地区資材単価コード（J） 4)施設機械資材単価コード（K）			深夜時間:0.0	週休:補正なし	
P96022	横断暗渠 600　L=2,000mm　T-25	1.000	本	86,100	86,100	
	合　計				86,100	算出数量 1.000 各単位
	単　価				86,100	
	＊＊＊　S単－ 41号　＊＊＊					
S02116	横断暗渠【支給材料②】		本		1.000 各単位	歩A 当たり算出
	横断暗渠【支給材料②】 重圧管φ700　L=2.0m,,			時間的制約:なし 夜間制約作業時間:0.0	制約作業時間:0.0 冬期補正:なし	
	1)資材区分 2)地域資材単価コード（P）	地域資材（Pコード） P96551		豪雪補正:なし 基本給時間:8.0	亜熱帯補正:なし 超勤時間:0.0	
	3)地区資材単価コード（J） 4)施設機械資材単価コード（K）			深夜時間:0.0	週休:補正なし	
P96551 支給品	横断暗渠【支給材料②】 重圧管φ700　L=2.0m	1.000	本	123,200	123,200	
	合　計				0	算出数量 1.000 各単位
	単　価				0	
	＊＊＊　S単－ 42号　＊＊＊					
S02116	横断暗渠【支給材料②】		本		1.000 各単位	歩A 当たり算出
	横断暗渠【支給材料②】 重圧管φ800　L=2.0m,,			時間的制約:なし 夜間制約作業時間:0.0	制約作業時間:0.0 冬期補正:なし	
	1)資材区分 2)地域資材単価コード（P）	地域資材（Pコード） P96552		豪雪補正:なし 基本給時間:8.0	亜熱帯補正:なし 超勤時間:0.0	
	3)地区資材単価コード（J） 4)施設機械資材単価コード（K）			深夜時間:0.0	週休:補正なし	
P96552 支給品	横断暗渠【支給材料②】 重圧管φ800　L=2.0m	1.000	本	136,700	136,700	

事業名	駅館川農地整備事業
工事名	中山１工区水路付帯工事

コード	名　称	数　量	単位	単　価	金　額	備　考
	合　　計				0	算出数量 1.000 各単位
	単　　価				0	
	＊＊＊　S単－ 43号　＊＊＊					
S02116	横断暗渠		個		1.000 各単位	歩A 当たり算出
	横断暗渠 重圧管φ800 L=2.0m,,			時間的制約:なし 夜間制約作業時間:0.0	制約作業時間:0.0 冬期補正:なし	
	1)資材区分 2)地域資材単価コード（P）	地域資材（Pコード） P96308		豪雪補正:なし 基本給時間:8.0	亜熱帯補正:なし 超勤時間:0.0	
	3)地区資材単価コード（J） 4)施設機械資材単価コード（K）			深夜時間:0.0	週休:補正なし	
P96308	横断暗渠 重圧管φ800 L=2.0m	1.000	個	95,700	95,700	
	合　　計				95,700	算出数量 1.000 各単位
	単　　価				95,700	
	＊＊＊　S単－ 44号　＊＊＊					
S02116	ﾎﾞｯｸｽｶﾙﾊﾞｰﾄ【支給材料②】		本		1.000 各単位	歩A 当たり算出
	ﾎﾞｯｸｽｶﾙﾊﾞｰﾄ【支給材料②】 800×800　L=2.0m,,			時間的制約:なし 夜間制約作業時間:0.0	制約作業時間:0.0 冬期補正:なし	
	1)資材区分 2)地域資材単価コード（P）	地域資材（Pコード） P96553		豪雪補正:なし 基本給時間:8.0	亜熱帯補正:なし 超勤時間:0.0	
	3)地区資材単価コード（J） 4)施設機械資材単価コード（K）			深夜時間:0.0	週休:補正なし	
P96553 支給品	ﾎﾞｯｸｽｶﾙﾊﾞｰﾄ【支給材料②】 800×800　L=2.0m	1.000	本	170,000	170,000	
	合　　計				0	算出数量 1.000 各単位
	単　　価				0	
	＊＊＊　S単－ 45号　＊＊＊					
S02116	PCより線【支給材料②】		m		1.000 各単位	歩A 当たり算出
	PCより線【支給材料②】 φ12.7 1m×4箇所,,			時間的制約:なし 夜間制約作業時間:0.0	制約作業時間:0.0 冬期補正:なし	
	1)資材区分 2)地域資材単価コード（P）	地域資材（Pコード） P96554		豪雪補正:なし 基本給時間:8.0	亜熱帯補正:なし 超勤時間:0.0	
	3)地区資材単価コード（J） 4)施設機械資材単価コード（K）			深夜時間:0.0	週休:補正なし	
P96554 支給品	PCより線【支給材料②】 φ12.7 1m×4箇所	1.000	m	2,500	2,500	
	合　　計				0	算出数量 1.000 各単位
	単　　価				0	
	＊＊＊　S単－ 46号　＊＊＊					
S02116	定着金具【支給材料②】		組		1.000 各単位	歩A 当たり算出
	定着金具【支給材料②】 ｸﾞﾘｯﾌﾟ･ｱﾝｶｰﾌﾟﾚｰﾄ,,			時間的制約:なし 夜間制約作業時間:0.0	制約作業時間:0.0 冬期補正:なし	
	1)資材区分 2)地域資材単価コード（P）	地域資材（Pコード） P96555		豪雪補正:なし 基本給時間:8.0	亜熱帯補正:なし 超勤時間:0.0	
	3)地区資材単価コード（J） 4)施設機械資材単価コード（K）			深夜時間:0.0	週休:補正なし	
P96555 支給品	定着金具【支給材料②】 ｸﾞﾘｯﾌﾟ･ｱﾝｶｰﾌﾟﾚｰﾄ	1.000	組	3,050	3,050	
	合　　計				0	算出数量 1.000 各単位
	単　　価				0	
	＊＊＊　S単－ 47号　＊＊＊					
S02116	自由勾配側溝【支給材料②】		本		1.000 各単位	歩A 当たり算出
	自由勾配側溝【支給材料②】 300×400 L=2.0m,,			時間的制約:なし 夜間制約作業時間:0.0	制約作業時間:0.0 冬期補正:なし	
	1)資材区分 2)地域資材単価コード（P）	地域資材（Pコード） P96556		豪雪補正:なし 基本給時間:8.0	亜熱帯補正:なし 超勤時間:0.0	

事業名	駅館川農地整備事業
工事名	中山１工区水路付帯工事

コード	名　称	数　量	単位	単　価	金　額	備　考
	3)地区資材単価コード（J） 4)施設機械資材単価コード（K）			深夜時間:0.0	週休:補正なし	
P96556 支給品	自由勾配側溝【支給材料②】 300×400 L=2.0m	1.000	本	119,700	119,700	
	合　計				0	算出数量 1.000 各単位
	単　価				0	
	＊＊＊　S単－ 48号　＊＊＊					
S02116	自由勾配側溝【支給材料②】		本		1.000 各単位	歩A 当たり算出
	自由勾配側溝【支給材料②】 400×600 L=2.0 横断用,,			時間的制約:なし 夜間制約作業時間:0.0	制約作業時間:0.0 冬期補正:なし	
	1)資材区分 2)地域資材単価コード（P）	地域資材（Pコード） P96564		豪雪補正:なし 基本給時間:8.0	亜熱帯補正:なし 超勤時間:0.0	
	3)地区資材単価コード（J） 4)施設機械資材単価コード（K）			深夜時間:0.0	週休:補正なし	
P96564 支給品	自由勾配側溝【支給材料②】 400×600 L=2.0 横断用	1.000	本	136,700	136,700	
	合　計				0	算出数量 1.000 各単位
	単　価				0	
	＊＊＊　S単－ 49号　＊＊＊					
S02116	排水フリューム【支給材料②】		本		1.000 各単位	歩A 当たり算出
	排水フリューム【支給材料②】 CUⅢ型 T-25 800×H800,L=2000mm,,			時間的制約:なし 夜間制約作業時間:0.0	制約作業時間:0.0 冬期補正:なし	
	1)資材区分 2)地域資材単価コード（P）	地域資材（Pコード） P96565		豪雪補正:なし 基本給時間:8.0	亜熱帯補正:なし 超勤時間:0.0	
	3)地区資材単価コード（J） 4)施設機械資材単価コード（K）			深夜時間:0.0	週休:補正なし	
P96565 支給品	排水フリューム【支給材料②】 CUⅢ型 T-25 800×H800,L=2000mm	1.000	本	98,100	98,100	
	合　計				0	算出数量 1.000 各単位
	単　価				0	
	＊＊＊　S単－ 50号　＊＊＊					
S02116	集水桝(グレーチング蓋付)【支給材料①】		個		1.000 各単位	歩A 当たり算出
	集水桝(グレーチング蓋付)【支給材料①】 600×600 T-25 t-150 並目 B固定,,			時間的制約:なし 夜間制約作業時間:0.0	制約作業時間:0.0 冬期補正:なし	
	1)資材区分 2)地域資材単価コード（P）	地域資材（Pコード） P96524		豪雪補正:なし 基本給時間:8.0	亜熱帯補正:なし 超勤時間:0.0	
	3)地区資材単価コード（J） 4)施設機械資材単価コード（K）			深夜時間:0.0	週休:補正なし	
P96524 支給品	集水桝(グレーチング蓋付)【支給材料①】 600×600 T-25 t-150 並目 B固定	1.000	個	123,100	123,100	
	合　計				0	算出数量 1.000 各単位
	単　価				0	
	＊＊＊　S単－ 51号　＊＊＊					
S02116	集水桝(グレーチング蓋付)【支給材料②】		個		1.000 各単位	歩A 当たり算出
	集水桝(グレーチング蓋付)【支給材料②】 600×600 T-25 t-150 並目 B固定,,			時間的制約:なし 夜間制約作業時間:0.0	制約作業時間:0.0 冬期補正:なし	
	1)資材区分 2)地域資材単価コード（P）	地域資材（Pコード） P96544		豪雪補正:なし 基本給時間:8.0	亜熱帯補正:なし 超勤時間:0.0	
	3)地区資材単価コード（J） 4)施設機械資材単価コード（K）			深夜時間:0.0	週休:補正なし	
P96544 支給品	集水桝(グレーチング蓋付)【支給材料②】 600×600 T-25 t-150 並目 B固定	1.000	個	130,800	130,800	
	合　計				0	算出数量 1.000 各単位
	単　価				0	
	＊＊＊　S単－ 52号　＊＊＊					
S02116	集水桝		個		1.000 各単位	歩A 当たり算出

事業名	駅館川農地整備事業
工事名	中山１工区水路付帯工事

コード	名　称	数　量	単位	単　価	金　額	備　考
	集水桝 700㎜×700㎜×700㎜ T-25 グレーチング(T-25)付,,			時間的制約:なし 夜間制約作業時間:0.0	制約作業時間:0.0 冬期補正:なし	
	1)資材区分 2)地域資材単価コード（P）	地域資材（Pコード） P96309		豪雪補正:なし 基本給時間:8.0	亜熱帯補正:なし 超勤時間:0.0	
	3)地区資材単価コード（J） 4)施設機械資材単価コード（K）			深夜時間:0.0	週休:補正なし	
P96309	集水桝 700㎜×700㎜×700㎜ T-25 グレーチング(T-25)付	1.000	個	163,930	163,930	
	合　　計				163,930	算出数量 1.000 各単位
	単　　価				163,930	
	＊＊＊　S単－ 53号　＊＊＊					
S02116	集水桝		個		1.000 各単位	歩A 当たり算出
	集水桝 800㎜×800㎜×800㎜ T-25 グレーチング(T-14)付,,			時間的制約:なし 夜間制約作業時間:0.0	制約作業時間:0.0 冬期補正:なし	
	1)資材区分 2)地域資材単価コード（P）	地域資材（Pコード） P96229		豪雪補正:なし 基本給時間:8.0	亜熱帯補正:なし 超勤時間:0.0	
	3)地区資材単価コード（J） 4)施設機械資材単価コード（K）			深夜時間:0.0	週休:補正なし	
P96229	集水桝 800㎜×800㎜×800㎜ T-25 グレーチング(T-14)付	1.000	個	168,000	168,000	
	合　　計				168,000	算出数量 1.000 各単位
	単　　価				168,000	
	＊＊＊　S単－ 54号　＊＊＊					
S02116	集水桝(グレーチング蓋付)【支給材料①】		個		1.000 各単位	歩A 当たり算出
	集水桝(グレーチング蓋付)【支給材料①】 800×800 T-25 t-150 並目 B固定,,			時間的制約:なし 夜間制約作業時間:0.0	制約作業時間:0.0 冬期補正:なし	
	1)資材区分 2)地域資材単価コード（P）	地域資材（Pコード） P96525		豪雪補正:なし 基本給時間:8.0	亜熱帯補正:なし 超勤時間:0.0	
	3)地区資材単価コード（J） 4)施設機械資材単価コード（K）			深夜時間:0.0	週休:補正なし	
P96525 支給品	集水桝(グレーチング蓋付)【支給材料①】 800×800 T-25 t-150 並目 B固定	1.000	個	231,000	231,000	
	合　　計				0	算出数量 1.000 各単位
	単　　価				0	
	＊＊＊　S単－ 55号　＊＊＊					
S02116	集水桝(グレーチング蓋付)　【支給材料②】		個		1.000 各単位	歩A 当たり算出
	集水桝(グレーチング蓋付)　【支給材料②】 800×800 T-25 t-150 並目 B固定,,			時間的制約:なし 夜間制約作業時間:0.0	制約作業時間:0.0 冬期補正:なし	
	1)資材区分 2)地域資材単価コード（P）	地域資材（Pコード） P96545		豪雪補正:なし 基本給時間:8.0	亜熱帯補正:なし 超勤時間:0.0	
	3)地区資材単価コード（J） 4)施設機械資材単価コード（K）			深夜時間:0.0	週休:補正なし	
P96545 支給品	集水桝(グレーチング蓋付)　【支給材料②】 800×800 T-25 t-150 並目 B固定	1.000	個	223,500	223,500	
	合　　計				0	算出数量 1.000 各単位
	単　　価				0	
	＊＊＊　S単－ 56号　＊＊＊					
S02116	集水桝【支給材料①】		個		1.000 各単位	歩A 当たり算出
	集水桝【支給材料①】 800㎜×800㎜×800㎜ T-25,,			時間的制約:なし 夜間制約作業時間:0.0	制約作業時間:0.0 冬期補正:なし	
	1)資材区分 2)地域資材単価コード（P）	地域資材（Pコード） P96522		豪雪補正:なし 基本給時間:8.0	亜熱帯補正:なし 超勤時間:0.0	
	3)地区資材単価コード（J） 4)施設機械資材単価コード（K）			深夜時間:0.0	週休:補正なし	
P96522 支給品	集水桝【支給材料①】 800㎜×800㎜×800㎜ T-25	1.000	個	65,000	65,000	
	合　　計				0	算出数量 1.000 各単位
	単　　価				0	

事業名	駅館川農地整備事業
工事名	中山１工区水路付帯工事

コード	名　称	数　量	単位	単　価	金　額	備　考
	＊＊＊　S単－ 57号　＊＊＊					
S02116	集水桝(グレーチング蓋付)【支給材料①】		個		1.000 各単位	歩A 当たり算出
	集水桝(グレーチング蓋付)【支給材料①】 900×900 T-25 t-150 並目 B固定,,			時間的制約:なし 夜間制約作業時間:0.0	制約作業時間:0.0 冬期補正:なし	
	1)資材区分 2)地域資材単価コード（P）	地域資材（Pコード） P96526		豪雪補正:なし 基本給時間:8.0	亜熱帯補正:なし 超勤時間:0.0	
	3)地区資材単価コード（J） 4)施設機械資材単価コード（K）			深夜時間:0.0	週休:補正なし	
P96526 支給品	集水桝(グレーチング蓋付)【支給材料①】 900×900 T-25 t-150 並目 B固定	1.000	個	267,000	267,000	
	合　計				0	算出数量 1.000 各単位
	単　価				0	
	＊＊＊　S単－ 58号　＊＊＊					
S02116	集水桝【支給材料①】		個		1.000 各単位	歩A 当たり算出
	集水桝【支給材料①】 900㎜×900㎜×900㎜ T-25,,			時間的制約:なし 夜間制約作業時間:0.0	制約作業時間:0.0 冬期補正:なし	
	1)資材区分 2)地域資材単価コード（P）	地域資材（Pコード） P96523		豪雪補正:なし 基本給時間:8.0	亜熱帯補正:なし 超勤時間:0.0	
	3)地区資材単価コード（J） 4)施設機械資材単価コード（K）			深夜時間:0.0	週休:補正なし	
P96523 支給品	集水桝【支給材料①】 900㎜×900㎜×900㎜ T-25	1.000	個	79,500	79,500	
	合　計				0	算出数量 1.000 各単位
	単　価				0	
	＊＊＊　S単－ 59号　＊＊＊					
S02116	集水桝(グレーチング蓋付)【支給材料①】		個		1.000 各単位	歩A 当たり算出
	集水桝(グレーチング蓋付)【支給材料①】 1000×1000 T-25 t-150 並目 B固定,,			時間的制約:なし 夜間制約作業時間:0.0	制約作業時間:0.0 冬期補正:なし	
	1)資材区分 2)地域資材単価コード（P）	地域資材（Pコード） P96527		豪雪補正:なし 基本給時間:8.0	亜熱帯補正:なし 超勤時間:0.0	
	3)地区資材単価コード（J） 4)施設機械資材単価コード（K）			深夜時間:0.0	週休:補正なし	
P96527 支給品	集水桝(グレーチング蓋付)【支給材料①】 1000×1000 T-25 t-150 並目 B固定	1.000	個	463,600	463,600	
	合　計				0	算出数量 1.000 各単位
	単　価				0	
	＊＊＊　S単－ 60号　＊＊＊					
S02116	集水桝		個		1.000 各単位	歩A 当たり算出
	集水桝 1000㎜×1000㎜×1000㎜　T-25,,			時間的制約:なし 夜間制約作業時間:0.0	制約作業時間:0.0 冬期補正:なし	
	1)資材区分 2)地域資材単価コード（P）	地域資材（Pコード） P96033		豪雪補正:なし 基本給時間:8.0	亜熱帯補正:なし 超勤時間:0.0	
	3)地区資材単価コード（J） 4)施設機械資材単価コード（K）			深夜時間:0.0	週休:補正なし	
P96033	集水桝 1000㎜×1000㎜×1000㎜　T-25	1.000	個	173,000	173,000	
	合　計				173,000	算出数量 1.000 各単位
	単　価				173,000	
	＊＊＊　S単－ 61号　＊＊＊					
S02116	マンホール用足掛け金物		個		1.000 各単位	歩A 当たり算出
	マンホール用足掛け金物 RC30L-250　現場打用　φ19,,			時間的制約:なし 夜間制約作業時間:0.0	制約作業時間:0.0 冬期補正:なし	
	1)資材区分 2)地域資材単価コード（P）	地域資材（Pコード） P96311		豪雪補正:なし 基本給時間:8.0	亜熱帯補正:なし 超勤時間:0.0	
	3)地区資材単価コード（J） 4)施設機械資材単価コード（K）			深夜時間:0.0	週休:補正なし	
P96311	マンホール用足掛け金物 RC30L-250　現場打用　φ19	1.000	個	2,800	2,800	
	合　計				2,800	算出数量 1.000 各単位

事業名	駅館川農地整備事業
工事名	中山１工区水路付帯工事

コード	名　称	数　量	単位	単　価	金　額	備　考
	単　　価				2,800	
	＊＊＊　S単－ 62号　＊＊＊					
S02116	鋼製グレーチング（集水桝用）		組		1.000 各単位	歩A 当たり算出
	鋼製グレーチング（集水桝用） 1200型（道路部）　T-25,,			時間的制約:なし 夜間制約作業時間:0.0	制約作業時間:0.0 冬期補正:なし	
	1)資材区分 2)地域資材単価コード（P）	地域資材（Pコード） P96312		豪雪補正:なし 基本給時間:8.0	亜熱帯補正:なし 超勤時間:0.0	
	3)地区資材単価コード（J） 4)施設機械資材単価コード（K）			深夜時間:0.0	週休:補正なし	
P96312	鋼製グレーチング（集水桝用） 1200型（道路部）　T-25	1.000	組	344,740	344,740	
	合　　計				344,740	算出数量 1.000 各単位
	単　　価				344,740	
	＊＊＊　S単－ 63号　＊＊＊					
S02116	鋼製グレーチング（集水桝用）		組		1.000 各単位	歩A 当たり算出
	鋼製グレーチング（集水桝用） 1400型（道路部）　T-25,,			時間的制約:なし 夜間制約作業時間:0.0	制約作業時間:0.0 冬期補正:なし	
	1)資材区分 2)地域資材単価コード（P）	地域資材（Pコード） P96313		豪雪補正:なし 基本給時間:8.0	亜熱帯補正:なし 超勤時間:0.0	
	3)地区資材単価コード（J） 4)施設機械資材単価コード（K）			深夜時間:0.0	週休:補正なし	
P96313	鋼製グレーチング（集水桝用） 1400型（道路部）　T-25	1.000	組	444,900	444,900	
	合　　計				444,900	算出数量 1.000 各単位
	単　　価				444,900	
	＊＊＊　S単－ 64号　＊＊＊					
S02116	集水桝縞鋼板蓋		組		1.000 各単位	歩A 当たり算出
	集水桝縞鋼板蓋 1,500型 t=4.5㎜ □1,740 溶融亜鉛メッキ仕上げ,,			時間的制約:なし 夜間制約作業時間:0.0	制約作業時間:0.0 冬期補正:なし	
	1)資材区分 2)地域資材単価コード（P）	地域資材（Pコード） P96243		豪雪補正:なし 基本給時間:8.0	亜熱帯補正:なし 超勤時間:0.0	
	3)地区資材単価コード（J） 4)施設機械資材単価コード（K）			深夜時間:0.0	週休:補正なし	
P96243	集水桝縞鋼板蓋 1,500型 t=4.5㎜ □1,740 溶融亜鉛メッキ仕上げ	1.000	組	124,000	124,000	
	合　　計				124,000	算出数量 1.000 各単位
	単　　価				124,000	
	＊＊＊　S単－ 65号　＊＊＊					
S02116	鋼製グレーチング（集水桝用）		組		1.000 各単位	歩A 当たり算出
	鋼製グレーチング（集水桝用） 1600型（畑地部）　T-14,,			時間的制約:なし 夜間制約作業時間:0.0	制約作業時間:0.0 冬期補正:なし	
	1)資材区分 2)地域資材単価コード（P）	地域資材（Pコード） P96314		豪雪補正:なし 基本給時間:8.0	亜熱帯補正:なし 超勤時間:0.0	
	3)地区資材単価コード（J） 4)施設機械資材単価コード（K）			深夜時間:0.0	週休:補正なし	
P96314	鋼製グレーチング（集水桝用） 1600型（畑地部）　T-14	1.000	組	475,030	475,030	
	合　　計				475,030	算出数量 1.000 各単位
	単　　価				475,030	
	＊＊＊　S単－ 66号　＊＊＊					
S02116	鋼製グレーチング（集水桝用）		組		1.000 各単位	歩A 当たり算出
	鋼製グレーチング（集水桝用） 1600型（道路部）　T-25,,			時間的制約:なし 夜間制約作業時間:0.0	制約作業時間:0.0 冬期補正:なし	
	1)資材区分 2)地域資材単価コード（P）	地域資材（Pコード） P96315		豪雪補正:なし 基本給時間:8.0	亜熱帯補正:なし 超勤時間:0.0	
	3)地区資材単価コード（J） 4)施設機械資材単価コード（K）			深夜時間:0.0	週休:補正なし	

事業名	駅館川農地整備事業
工事名	中山１工区水路付帯工事

コード	名　称	数　量	単位	単　価	金　額	備　考
P96315	鋼製グレーチング（集水桝用） 1600型（道路部）　T-25	1.000	組	541,600	541,600	
	合　計				541,600	算出数量 1.000 各単位
	単　価				541,600	
	＊＊＊　S単－ 67号　＊＊＊					
S02116	農業用水用硬質ﾎﾟﾘ塩化ﾋﾞﾆﾙ管【支給材料②】		本		1.000 各単位	歩A 当たり算出
	農業用水用硬質ﾎﾟﾘ塩化ﾋﾞﾆﾙ管【支給材料②】 VH RR片受直管　径100　長5.0m,,			時間的制約:なし 夜間制約作業時間:0.0	制約作業時間:0.0 冬期補正:なし	
	1)資材区分 2)地域資材単価コード（P）	地域資材（Pコード） P96605		豪雪補正:なし 基本給時間:8.0	亜熱帯補正:なし 超勤時間:0.0	
	3)地区資材単価コード（J） 4)施設機械資材単価コード（K）			深夜時間:0.0	週休:補正なし	
P96605 支給品	農業用水用硬質ﾎﾟﾘ塩化ﾋﾞﾆﾙ管【支給材料②】 VH RR片受直管　径100　長5.0m	1.000	本	17,100	17,100	
	合　計				0	算出数量 1.000 各単位
	単　価				0	
	＊＊＊　S単－ 68号　＊＊＊					
S02116	農業用水用硬質ﾎﾟﾘ塩化ﾋﾞﾆﾙ管【支給材料②】		本		1.000 各単位	歩A 当たり算出
	農業用水用硬質ﾎﾟﾘ塩化ﾋﾞﾆﾙ管【支給材料②】 VH RR片受直管　径 75　長5.0m,,			時間的制約:なし 夜間制約作業時間:0.0	制約作業時間:0.0 冬期補正:なし	
	1)資材区分 2)地域資材単価コード（P）	地域資材（Pコード） P96604		豪雪補正:なし 基本給時間:8.0	亜熱帯補正:なし 超勤時間:0.0	
	3)地区資材単価コード（J） 4)施設機械資材単価コード（K）			深夜時間:0.0	週休:補正なし	
P96604 支給品	農業用水用硬質ﾎﾟﾘ塩化ﾋﾞﾆﾙ管【支給材料②】 VH RR片受直管　径 75　長5.0m	1.000	本	10,700	10,700	
	合　計				0	算出数量 1.000 各単位
	単　価				0	
	＊＊＊　S単－ 69号　＊＊＊					
S02116	農業用水用硬質ﾎﾟﾘ塩化ﾋﾞﾆﾙ管【支給材料②】		本		1.000 各単位	歩A 当たり算出
	農業用水用硬質ﾎﾟﾘ塩化ﾋﾞﾆﾙ管【支給材料②】 VH RR片受直管　径 50　長5.0m,,			時間的制約:なし 夜間制約作業時間:0.0	制約作業時間:0.0 冬期補正:なし	
	1)資材区分 2)地域資材単価コード（P）	地域資材（Pコード） P96602		豪雪補正:なし 基本給時間:8.0	亜熱帯補正:なし 超勤時間:0.0	
	3)地区資材単価コード（J） 4)施設機械資材単価コード（K）			深夜時間:0.0	週休:補正なし	
P96602 支給品	農業用水用硬質ﾎﾟﾘ塩化ﾋﾞﾆﾙ管【支給材料②】 VH RR片受直管　径 50　長5.0m	1.000	本	5,500	5,500	
	合　計				0	算出数量 1.000 各単位
	単　価				0	
	＊＊＊　S単－ 70号　＊＊＊					
S02116	水道用ゴム輪形硬質ポリ塩化ビニル管		本		1.000 各単位	歩A 当たり算出
	水道用ゴム輪形硬質ポリ塩化ビニル管 RR片受直管 径75　長5.0m,,			時間的制約:なし 夜間制約作業時間:0.0	制約作業時間:0.0 冬期補正:なし	
	1)資材区分 2)地域資材単価コード（P）	地域資材（Pコード） P96319		豪雪補正:なし 基本給時間:8.0	亜熱帯補正:なし 超勤時間:0.0	
	3)地区資材単価コード（J） 4)施設機械資材単価コード（K）			深夜時間:0.0	週休:補正なし	
P96319	水道用ゴム輪形硬質ポリ塩化ビニル管 RR片受直管 径75　長5.0m	1.000	本	8,120	8,120	
	合　計				8,120	算出数量 1.000 各単位
	単　価				8,120	
	＊＊＊　S単－ 71号　＊＊＊					
S02116	水道用ｺﾞﾑ輪形硬質ﾎﾟﾘ塩化ﾋﾞﾆﾙ管【支給材料②】		本		1.000 各単位	歩A 当たり算出
	水道用ｺﾞﾑ輪形硬質ﾎﾟﾘ塩化ﾋﾞﾆﾙ管【支給材料②】 VP RR片受直管 径75　長5.0m,,			時間的制約:なし 夜間制約作業時間:0.0	制約作業時間:0.0 冬期補正:なし	

事業名	駅館川農地整備事業
工事名	中山１工区水路付帯工事

コード	名　称	数　量	単位	単　価	金　額	備　考
	1)資材区分 2)地域資材単価コード（P）	地域資材（Pコード） P96603		豪雪補正:なし 基本給時間:8.0	亜熱帯補正:なし 超勤時間:0.0	
	3)地区資材単価コード（J） 4)施設機械資材単価コード（K）			深夜時間:0.0	週休:補正なし	
P96603 支給品	水道用ｺﾞﾑ輪形硬質ﾎﾟﾘ塩化ﾋﾞﾆﾙ管【支給材料②】 VP RR片受直管 径75　長5.0m	1.000	本	8,750	8,750	
	合　計				0	算出数量 1.000 各単位
	単　価				0	
	＊＊＊　S単－ 72号　＊＊＊					
S02116	水道用ｺﾞﾑ輪形硬質ﾎﾟﾘ塩化ﾋﾞﾆﾙ管【支給材料②】		本		1.000 各単位	歩A 当たり算出
	水道用ｺﾞﾑ輪形硬質ﾎﾟﾘ塩化ﾋﾞﾆﾙ管【支給材料②】 VP RR片受直管 径50　長5.0m,,			時間的制約:なし 夜間制約作業時間:0.0	制約作業時間:0.0 冬期補正:なし	
	1)資材区分 2)地域資材単価コード（P）	地域資材（Pコード） P96601		豪雪補正:なし 基本給時間:8.0	亜熱帯補正:なし 超勤時間:0.0	
	3)地区資材単価コード（J） 4)施設機械資材単価コード（K）			深夜時間:0.0	週休:補正なし	
P96601 支給品	水道用ｺﾞﾑ輪形硬質ﾎﾟﾘ塩化ﾋﾞﾆﾙ管【支給材料②】 VP RR片受直管 径50　長5.0m	1.000	本	4,430	4,430	
	合　計				0	算出数量 1.000 各単位
	単　価				0	
	＊＊＊　S単－ 73号　＊＊＊					
S02116	硬質ポリ塩化ビニル管用継手材		個		1.000 各単位	歩A 当たり算出
	硬質ポリ塩化ビニル管用継手材 メカ型 22°1/2曲管 φ150 離脱防止付,,			時間的制約:なし 夜間制約作業時間:0.0	制約作業時間:0.0 冬期補正:なし	
	1)資材区分 2)地域資材単価コード（P）	地域資材（Pコード） P96192		豪雪補正:なし 基本給時間:8.0	亜熱帯補正:なし 超勤時間:0.0	
	3)地区資材単価コード（J） 4)施設機械資材単価コード（K）			深夜時間:0.0	週休:補正なし	
P96192	硬質ポリ塩化ビニル管用継手材 メカ型 22°1/2曲管 φ150 離脱防止付	1.000	個	40,000	40,000	
	合　計				40,000	算出数量 1.000 各単位
	単　価				40,000	
	＊＊＊　S単－ 74号　＊＊＊					
S02116	硬質ポリ塩化ビニル管用継手材		個		1.000 各単位	歩A 当たり算出
	硬質ポリ塩化ビニル管用継手材 メカ型 11°1/4曲管 φ150 離脱防止付,,			時間的制約:なし 夜間制約作業時間:0.0	制約作業時間:0.0 冬期補正:なし	
	1)資材区分 2)地域資材単価コード（P）	地域資材（Pコード） P96193		豪雪補正:なし 基本給時間:8.0	亜熱帯補正:なし 超勤時間:0.0	
	3)地区資材単価コード（J） 4)施設機械資材単価コード（K）			深夜時間:0.0	週休:補正なし	
P96193	硬質ポリ塩化ビニル管用継手材 メカ型 11°1/4曲管 φ150 離脱防止付	1.000	個	36,300	36,300	
	合　計				36,300	算出数量 1.000 各単位
	単　価				36,300	
	＊＊＊　S単－ 75号　＊＊＊					
S02116	硬質ポリ塩化ビニル管用継手材		個		1.000 各単位	歩A 当たり算出
	硬質ポリ塩化ビニル管用継手材 メカ型 5°5/8曲管 φ150 離脱防止付,,			時間的制約:なし 夜間制約作業時間:0.0	制約作業時間:0.0 冬期補正:なし	
	1)資材区分 2)地域資材単価コード（P）	地域資材（Pコード） P96194		豪雪補正:なし 基本給時間:8.0	亜熱帯補正:なし 超勤時間:0.0	
	3)地区資材単価コード（J） 4)施設機械資材単価コード（K）			深夜時間:0.0	週休:補正なし	
P96194	硬質ポリ塩化ビニル管用継手材 メカ型 5°5/8曲管 φ150 離脱防止付	1.000	個	38,200	38,200	
	合　計				38,200	算出数量 1.000 各単位
	単　価				38,200	
	＊＊＊　S単－ 76号　＊＊＊					

事業名	駅館川農地整備事業
工事名	中山１工区水路付帯工事

コード	名　称	数　量	単位	単　価	金　額	備　考
S02116	硬質ポリ塩化ビニル管用継手材		個		1.000 各単位	歩A 当たり算出
	硬質ポリ塩化ビニル管用継手材 メカ型 22°1/2曲管 φ100 離脱防止付,,			時間的制約:なし 夜間制約作業時間:0.0	制約作業時間:0.0 冬期補正:なし	
	1)資材区分 2)地域資材単価コード（P）	地域資材（Pコード） P96187		豪雪補正:なし 基本給時間:8.0	亜熱帯補正:なし 超勤時間:0.0	
	3)地区資材単価コード（J） 4)施設機械資材単価コード（K）			深夜時間:0.0	週休:補正なし	
P96187	硬質ポリ塩化ビニル管用継手材 メカ型 22°1/2曲管 φ100 離脱防止付	1.000	個	24,600	24,600	
	合　計				24,600	算出数量 1.000 各単位
	単　価				24,600	
	＊＊＊　S単－ 77号　＊＊＊					
S02116	硬質ポリ塩化ビニル管用継手材		個		1.000 各単位	歩A 当たり算出
	硬質ポリ塩化ビニル管用継手材 メカ型 11°1/4曲管 φ100 離脱防止付,,			時間的制約:なし 夜間制約作業時間:0.0	制約作業時間:0.0 冬期補正:なし	
	1)資材区分 2)地域資材単価コード（P）	地域資材（Pコード） P96188		豪雪補正:なし 基本給時間:8.0	亜熱帯補正:なし 超勤時間:0.0	
	3)地区資材単価コード（J） 4)施設機械資材単価コード（K）			深夜時間:0.0	週休:補正なし	
P96188	硬質ポリ塩化ビニル管用継手材 メカ型 11°1/4曲管 φ100 離脱防止付	1.000	個	23,100	23,100	
	合　計				23,100	算出数量 1.000 各単位
	単　価				23,100	
	＊＊＊　S単－ 78号　＊＊＊					
S02116	硬質ポリ塩化ビニル管用継手材		個		1.000 各単位	歩A 当たり算出
	硬質ポリ塩化ビニル管用継手材 メカ型 5°5/8曲管 φ100 離脱防止付,,			時間的制約:なし 夜間制約作業時間:0.0	制約作業時間:0.0 冬期補正:なし	
	1)資材区分 2)地域資材単価コード（P）	地域資材（Pコード） P96189		豪雪補正:なし 基本給時間:8.0	亜熱帯補正:なし 超勤時間:0.0	
	3)地区資材単価コード（J） 4)施設機械資材単価コード（K）			深夜時間:0.0	週休:補正なし	
P96189	硬質ポリ塩化ビニル管用継手材 メカ型 5°5/8曲管 φ100 離脱防止付	1.000	個	24,500	24,500	
	合　計				24,500	算出数量 1.000 各単位
	単　価				24,500	
	＊＊＊　S単－ 79号　＊＊＊					
S02116	硬質ポリ塩化ビニル管用継手材		個		1.000 各単位	歩A 当たり算出
	硬質ポリ塩化ビニル管用継手材 メカ型 45°曲管 φ75 離脱防止付,,			時間的制約:なし 夜間制約作業時間:0.0	制約作業時間:0.0 冬期補正:なし	
	1)資材区分 2)地域資材単価コード（P）	地域資材（Pコード） P96181		豪雪補正:なし 基本給時間:8.0	亜熱帯補正:なし 超勤時間:0.0	
	3)地区資材単価コード（J） 4)施設機械資材単価コード（K）			深夜時間:0.0	週休:補正なし	
P96181	硬質ポリ塩化ビニル管用継手材 メカ型 45°曲管 φ75 離脱防止付	1.000	個	16,500	16,500	
	合　計				16,500	算出数量 1.000 各単位
	単　価				16,500	
	＊＊＊　S単－ 80号　＊＊＊					
S02116	硬質ﾎﾟﾘ塩化ﾋﾞﾆﾙ管用継手材【支給材料②】		個		1.000 各単位	歩A 当たり算出
	硬質ﾎﾟﾘ塩化ﾋﾞﾆﾙ管用継手材【支給材料②】 メカ形曲管φ75×22°1/2 離脱防止機能付,,			時間的制約:なし 夜間制約作業時間:0.0	制約作業時間:0.0 冬期補正:なし	
	1)資材区分 2)地域資材単価コード（P）	地域資材（Pコード） P96614		豪雪補正:なし 基本給時間:8.0	亜熱帯補正:なし 超勤時間:0.0	
	3)地区資材単価コード（J） 4)施設機械資材単価コード（K）			深夜時間:0.0	週休:補正なし	
P96614 支給品	硬質ﾎﾟﾘ塩化ﾋﾞﾆﾙ管用継手材【支給材料②】 メカ形曲管φ75×22°1/2 離脱防止機能付	1.000	個	14,300	14,300	
	合　計				0	算出数量 1.000 各単位
	単　価				0	

事業名	駅館川農地整備事業
工事名	中山１工区水路付帯工事

コード	名　称	数　量	単位	単　価	金　額	備　考
	＊＊＊　S単－ 81号　＊＊＊					
S02116	硬質ポリ塩化ビニル管用継手材		個		1.000 各単位	歩A 当たり算出
	硬質ポリ塩化ビニル管用継手材 メカ型 11°1/4曲管 φ75 離脱防止付,,			時間的制約:なし 夜間制約作業時間:0.0	制約作業時間:0.0 冬期補正:なし	
	1)資材区分 2)地域資材単価コード（P）	地域資材（Pコード） P96183		豪雪補正:なし 基本給時間:8.0	亜熱帯補正:なし 超勤時間:0.0	
	3)地区資材単価コード（J） 4)施設機械資材単価コード（K）			深夜時間:0.0	週休:補正なし	
P96183	硬質ポリ塩化ビニル管用継手材 メカ型 11°1/4曲管 φ75 離脱防止付	1.000	個	15,100	15,100	
	合　計				15,100	算出数量 1.000 各単位
	単　価				15,100	
	＊＊＊　S単－ 82号　＊＊＊					
S02116	硬質ﾎﾟﾘ塩化ﾋﾞﾆﾙ管用継手材【支給材料②】		個		1.000 各単位	歩A 当たり算出
	硬質ﾎﾟﾘ塩化ﾋﾞﾆﾙ管用継手材【支給材料②】 メカ形曲管φ75×5°5/8 離脱防止機能付,,			時間的制約:なし 夜間制約作業時間:0.0	制約作業時間:0.0 冬期補正:なし	
	1)資材区分 2)地域資材単価コード（P）	地域資材（Pコード） P96615		豪雪補正:なし 基本給時間:8.0	亜熱帯補正:なし 超勤時間:0.0	
	3)地区資材単価コード（J） 4)施設機械資材単価コード（K）			深夜時間:0.0	週休:補正なし	
P96615 支給品	硬質ﾎﾟﾘ塩化ﾋﾞﾆﾙ管用継手材【支給材料②】 メカ形曲管φ75×5°5/8 離脱防止機能付	1.000	個	15,200	15,200	
	合　計				0	算出数量 1.000 各単位
	単　価				0	
	＊＊＊　S単－ 83号　＊＊＊					
S02116	硬質ﾎﾟﾘ塩化ﾋﾞﾆﾙ管用継手材【支給材料②】		個		1.000 各単位	歩A 当たり算出
	硬質ﾎﾟﾘ塩化ﾋﾞﾆﾙ管用継手材【支給材料②】 メカ形曲管φ50×90°VH管対応　離脱防止機能付,,			時間的制約:なし 夜間制約作業時間:0.0	制約作業時間:0.0 冬期補正:なし	
	1)資材区分 2)地域資材単価コード（P）	地域資材（Pコード） P96606		豪雪補正:なし 基本給時間:8.0	亜熱帯補正:なし 超勤時間:0.0	
	3)地区資材単価コード（J） 4)施設機械資材単価コード（K）			深夜時間:0.0	週休:補正なし	
P96606 支給品	硬質ﾎﾟﾘ塩化ﾋﾞﾆﾙ管用継手材【支給材料②】 メカ形曲管φ50×90°VH管対応　離脱防止機能付	1.000	個	13,100	13,100	
	合　計				0	算出数量 1.000 各単位
	単　価				0	
	＊＊＊　S単－ 84号　＊＊＊					
S02116	硬質ﾎﾟﾘ塩化ﾋﾞﾆﾙ管用継手材【支給材料②】		個		1.000 各単位	歩A 当たり算出
	硬質ﾎﾟﾘ塩化ﾋﾞﾆﾙ管用継手材【支給材料②】 メカ形曲管φ50×22°1/2 VH管対応 離脱防止機能付,,			時間的制約:なし 夜間制約作業時間:0.0	制約作業時間:0.0 冬期補正:なし	
	1)資材区分 2)地域資材単価コード（P）	地域資材（Pコード） P96607		豪雪補正:なし 基本給時間:8.0	亜熱帯補正:なし 超勤時間:0.0	
	3)地区資材単価コード（J） 4)施設機械資材単価コード（K）			深夜時間:0.0	週休:補正なし	
P96607 支給品	硬質ﾎﾟﾘ塩化ﾋﾞﾆﾙ管用継手材【支給材料②】 メカ形曲管φ50×22°1/2 VH管対応 離脱防止機能付	1.000	個	11,100	11,100	
	合　計				0	算出数量 1.000 各単位
	単　価				0	
	＊＊＊　S単－ 85号　＊＊＊					
S02116	硬質ポリ塩化ビニル管用継手材		個		1.000 各単位	歩A 当たり算出
	硬質ポリ塩化ビニル管用継手材 メカ型 11°1/4曲管 φ50 離脱防止付,,			時間的制約:なし 夜間制約作業時間:0.0	制約作業時間:0.0 冬期補正:なし	
	1)資材区分 2)地域資材単価コード（P）	地域資材（Pコード） P96178		豪雪補正:なし 基本給時間:8.0	亜熱帯補正:なし 超勤時間:0.0	
	3)地区資材単価コード（J） 4)施設機械資材単価コード（K）			深夜時間:0.0	週休:補正なし	
P96178	硬質ポリ塩化ビニル管用継手材 メカ型 11°1/4曲管 φ50 離脱防止付	1.000	個	12,100	12,100	

事業名	駅館川農地整備事業
工事名	中山１工区水路付帯工事

コード	名　称	数　量	単位	単　価	金　額	備　考
	合　　計				12,100	算出数量 1.000 各単位
	単　　価				12,100	
	＊＊＊　S単－ 86号　＊＊＊					
S02116	硬質ﾎﾟﾘ塩化ﾋﾞﾆﾙ管用継手材【支給材料②】		個		1.000 各単位	歩A 当たり算出
	硬質ﾎﾟﾘ塩化ﾋﾞﾆﾙ管用継手材【支給材料②】 メカ形曲管φ50×11°1/4 VH管対応 離脱防止機能付,,			時間的制約:なし 夜間制約作業時間:0.0	制約作業時間:0.0 冬期補正:なし	
	1)資材区分 2)地域資材単価コード（P）	地域資材（Pコード） P96608		豪雪補正:なし 基本給時間:8.0	亜熱帯補正:なし 超勤時間:0.0	
	3)地区資材単価コード（J） 4)施設機械資材単価コード（K）			深夜時間:0.0	週休:補正なし	
P96608 支給品	硬質ﾎﾟﾘ塩化ﾋﾞﾆﾙ管用継手材【支給材料②】 メカ形曲管φ50×11°1/4 VH管対応 離脱防止機能付	1.000	個	11,000	11,000	
	合　　計				0	算出数量 1.000 各単位
	単　　価				0	
	＊＊＊　S単－ 87号　＊＊＊					
S02116	硬質ポリ塩化ビニル管用継手材		個		1.000 各単位	歩A 当たり算出
	硬質ポリ塩化ビニル管用継手材 メカ形T字管φ150×φ100 離脱防止機能付,,			時間的制約:なし 夜間制約作業時間:0.0	制約作業時間:0.0 冬期補正:なし	
	1)資材区分 2)地域資材単価コード（P）	地域資材（Pコード） P96321		豪雪補正:なし 基本給時間:8.0	亜熱帯補正:なし 超勤時間:0.0	
	3)地区資材単価コード（J） 4)施設機械資材単価コード（K）			深夜時間:0.0	週休:補正なし	
P96321	硬質ポリ塩化ビニル管用継手材 メカ形T字管φ150×φ100 離脱防止機能付	1.000	個	83,690	83,690	
	合　　計				83,690	算出数量 1.000 各単位
	単　　価				83,690	
	＊＊＊　S単－ 88号　＊＊＊					
S02116	硬質ポリ塩化ビニル管用継手材		個		1.000 各単位	歩A 当たり算出
	硬質ポリ塩化ビニル管用継手材 メカ形T字管φ150×φ75 離脱防止機能付,,			時間的制約:なし 夜間制約作業時間:0.0	制約作業時間:0.0 冬期補正:なし	
	1)資材区分 2)地域資材単価コード（P）	地域資材（Pコード） P96322		豪雪補正:なし 基本給時間:8.0	亜熱帯補正:なし 超勤時間:0.0	
	3)地区資材単価コード（J） 4)施設機械資材単価コード（K）			深夜時間:0.0	週休:補正なし	
P96322	硬質ポリ塩化ビニル管用継手材 メカ形T字管φ150×φ75 離脱防止機能付	1.000	個	73,190	73,190	
	合　　計				73,190	算出数量 1.000 各単位
	単　　価				73,190	
	＊＊＊　S単－ 89号　＊＊＊					
S02116	硬質ポリ塩化ビニル管用継手材		個		1.000 各単位	歩A 当たり算出
	硬質ポリ塩化ビニル管用継手材 メカ形T字管φ150×φ50 離脱防止機能付,,			時間的制約:なし 夜間制約作業時間:0.0	制約作業時間:0.0 冬期補正:なし	
	1)資材区分 2)地域資材単価コード（P）	地域資材（Pコード） P96323		豪雪補正:なし 基本給時間:8.0	亜熱帯補正:なし 超勤時間:0.0	
	3)地区資材単価コード（J） 4)施設機械資材単価コード（K）			深夜時間:0.0	週休:補正なし	
P96323	硬質ポリ塩化ビニル管用継手材 メカ形T字管φ150×φ50 離脱防止機能付	1.000	個	71,250	71,250	
	合　　計				71,250	算出数量 1.000 各単位
	単　　価				71,250	
	＊＊＊　S単－ 90号　＊＊＊					
S02116	硬質ポリ塩化ビニル管用継手材		個		1.000 各単位	歩A 当たり算出
	硬質ポリ塩化ビニル管用継手材 メカ形T字管φ100×φ100 離脱防止機能付,,			時間的制約:なし 夜間制約作業時間:0.0	制約作業時間:0.0 冬期補正:なし	
	1)資材区分 2)地域資材単価コード（P）	地域資材（Pコード） P96324		豪雪補正:なし 基本給時間:8.0	亜熱帯補正:なし 超勤時間:0.0	

事業名	駅館川農地整備事業
工事名	中山１工区水路付帯工事

コード	名　称	数　量	単位	単　価	金　額	備　考
	3)地区資材単価コード（J） 4)施設機械資材単価コード（K）			深夜時間:0.0	週休:補正なし	
P96324	硬質ポリ塩化ビニル管用継手材 メカ形T字管φ100×φ100 離脱防止機能付	1.000	個	65,730	65,730	
	合　計				65,730	算出数量 1.000 各単位
	単　価				65,730	
	＊＊＊　S単－ 91号　＊＊＊					
S02116	硬質ﾎﾟﾘ塩化ﾋﾞﾆﾙ管用継手材【支給材料②】		個		1.000 各単位	歩A 当たり算出
	硬質ﾎﾟﾘ塩化ﾋﾞﾆﾙ管用継手材【支給材料②】 メカ形T管φ100×φ100 VH管対応 離脱防止機能付,,			時間的制約:なし 夜間制約作業時間:0.0	制約作業時間:0.0 冬期補正:なし	
	1)資材区分 2)地域資材単価コード（P）	地域資材（Pコード） P96610		豪雪補正:なし 基本給時間:8.0	亜熱帯補正:なし 超勤時間:0.0	
	3)地区資材単価コード（J） 4)施設機械資材単価コード（K）			深夜時間:0.0	週休:補正なし	
P96610 支給品	硬質ﾎﾟﾘ塩化ﾋﾞﾆﾙ管用継手材【支給材料②】 メカ形T管φ100×φ100 VH管対応 離脱防止機能付	1.000	個	65,730	65,730	
	合　計				0	算出数量 1.000 各単位
	単　価				0	
	＊＊＊　S単－ 92号　＊＊＊					
S02116	硬質ポリ塩化ビニル管用継手材		個		1.000 各単位	歩A 当たり算出
	硬質ポリ塩化ビニル管用継手材 メカ形T字管φ100×φ75 離脱防止機能付,,			時間的制約:なし 夜間制約作業時間:0.0	制約作業時間:0.0 冬期補正:なし	
	1)資材区分 2)地域資材単価コード（P）	地域資材（Pコード） P96325		豪雪補正:なし 基本給時間:8.0	亜熱帯補正:なし 超勤時間:0.0	
	3)地区資材単価コード（J） 4)施設機械資材単価コード（K）			深夜時間:0.0	週休:補正なし	
P96325	硬質ポリ塩化ビニル管用継手材 メカ形T字管φ100×φ75 離脱防止機能付	1.000	個	54,890	54,890	
	合　計				54,890	算出数量 1.000 各単位
	単　価				54,890	
	＊＊＊　S単－ 93号　＊＊＊					
S02116	硬質ポリ塩化ビニル管用継手材		個		1.000 各単位	歩A 当たり算出
	硬質ポリ塩化ビニル管用継手材 メカ形T字管φ100×φ50 離脱防止機能付,,			時間的制約:なし 夜間制約作業時間:0.0	制約作業時間:0.0 冬期補正:なし	
	1)資材区分 2)地域資材単価コード（P）	地域資材（Pコード） P96326		豪雪補正:なし 基本給時間:8.0	亜熱帯補正:なし 超勤時間:0.0	
	3)地区資材単価コード（J） 4)施設機械資材単価コード（K）			深夜時間:0.0	週休:補正なし	
P96326	硬質ポリ塩化ビニル管用継手材 メカ形T字管φ100×φ50 離脱防止機能付	1.000	個	50,650	50,650	
	合　計				50,650	算出数量 1.000 各単位
	単　価				50,650	
	＊＊＊　S単－ 94号　＊＊＊					
S02116	硬質ﾎﾟﾘ塩化ﾋﾞﾆﾙ管用継手材【支給材料②】		個		1.000 各単位	歩A 当たり算出
	硬質ﾎﾟﾘ塩化ﾋﾞﾆﾙ管用継手材【支給材料②】 メカ形T管φ75×φ75 離脱防止機能付,,			時間的制約:なし 夜間制約作業時間:0.0	制約作業時間:0.0 冬期補正:なし	
	1)資材区分 2)地域資材単価コード（P）	地域資材（Pコード） P96617		豪雪補正:なし 基本給時間:8.0	亜熱帯補正:なし 超勤時間:0.0	
	3)地区資材単価コード（J） 4)施設機械資材単価コード（K）			深夜時間:0.0	週休:補正なし	
P96617 支給品	硬質ﾎﾟﾘ塩化ﾋﾞﾆﾙ管用継手材【支給材料②】 メカ形T管φ75×φ75 離脱防止機能付	1.000	個	41,580	41,580	
	合　計				0	算出数量 1.000 各単位
	単　価				0	
	＊＊＊　S単－ 95号　＊＊＊					
S02116	硬質ポリ塩化ビニル管用継手材		個		1.000 各単位	歩A 当たり算出

事業名	駅館川農地整備事業
工事名	中山１工区水路付帯工事

コード	名　称	数　量	単位	単　価	金　額	備　考
	硬質ポリ塩化ビニル管用継手材 メカ形T字管φ75×φ50 離脱防止機能付,,			時間的制約:なし 夜間制約作業時間:0.0	制約作業時間:0.0 冬期補正:なし	
	1)資材区分 2)地域資材単価コード（P）	地域資材（Pコード） P96328		豪雪補正:なし 基本給時間:8.0	亜熱帯補正:なし 超勤時間:0.0	
	3)地区資材単価コード（J） 4)施設機械資材単価コード（K）			深夜時間:0.0	週休:補正なし	
P96328	硬質ポリ塩化ビニル管用継手材 メカ形T字管φ75×φ50 離脱防止機能付	1.000	個	39,600	39,600	
	合　計				39,600	算出数量 1.000 各単位
	単　価				39,600	
	＊＊＊　S単－ 96号　＊＊＊					
S02116	硬質ポリ塩化ビニル管用継手材		個		1.000 各単位	歩A 当たり算出
	硬質ポリ塩化ビニル管用継手材 メカ形T字管φ50×φ50 離脱防止機能付,,			時間的制約:なし 夜間制約作業時間:0.0	制約作業時間:0.0 冬期補正:なし	
	1)資材区分 2)地域資材単価コード（P）	地域資材（Pコード） P96329		豪雪補正:なし 基本給時間:8.0	亜熱帯補正:なし 超勤時間:0.0	
	3)地区資材単価コード（J） 4)施設機械資材単価コード（K）			深夜時間:0.0	週休:補正なし	
P96329	硬質ポリ塩化ビニル管用継手材 メカ形T字管φ50×φ50 離脱防止機能付	1.000	個	33,850	33,850	
	合　計				33,850	算出数量 1.000 各単位
	単　価				33,850	
	＊＊＊　S単－ 97号　＊＊＊					
S02116	硬質ﾎﾟﾘ塩化ﾋﾞﾆﾙ管用継手材【支給材料②】		個		1.000 各単位	歩A 当たり算出
	硬質ﾎﾟﾘ塩化ﾋﾞﾆﾙ管用継手材【支給材料②】 メカ形T管φ50×φ50 VH管対応 離脱防止機能付,,			時間的制約:なし 夜間制約作業時間:0.0	制約作業時間:0.0 冬期補正:なし	
	1)資材区分 2)地域資材単価コード（P）	地域資材（Pコード） P96611		豪雪補正:なし 基本給時間:8.0	亜熱帯補正:なし 超勤時間:0.0	
	3)地区資材単価コード（J） 4)施設機械資材単価コード（K）			深夜時間:0.0	週休:補正なし	
P96611 支給品	硬質ﾎﾟﾘ塩化ﾋﾞﾆﾙ管用継手材【支給材料②】 メカ形T管φ50×φ50 VH管対応 離脱防止機能付	1.000	個	39,600	39,600	
	合　計				0	算出数量 1.000 各単位
	単　価				0	
	＊＊＊　S単－ 98号　＊＊＊					
S02116	硬質ポリ塩化ビニル管用継手材		個		1.000 各単位	歩A 当たり算出
	硬質ポリ塩化ビニル管用継手材 メカ形片落管φ150×φ100 離脱防止機能付,,			時間的制約:なし 夜間制約作業時間:0.0	制約作業時間:0.0 冬期補正:なし	
	1)資材区分 2)地域資材単価コード（P）	地域資材（Pコード） P96330		豪雪補正:なし 基本給時間:8.0	亜熱帯補正:なし 超勤時間:0.0	
	3)地区資材単価コード（J） 4)施設機械資材単価コード（K）			深夜時間:0.0	週休:補正なし	
P96330	硬質ポリ塩化ビニル管用継手材 メカ形片落管φ150×φ100 離脱防止機能付	1.000	個	52,600	52,600	
	合　計				52,600	算出数量 1.000 各単位
	単　価				52,600	
	＊＊＊　S単－ 99号　＊＊＊					
S02116	硬質ポリ塩化ビニル管用継手材		個		1.000 各単位	歩A 当たり算出
	硬質ポリ塩化ビニル管用継手材 メカ形片落管φ100×φ75 離脱防止機能付,,			時間的制約:なし 夜間制約作業時間:0.0	制約作業時間:0.0 冬期補正:なし	
	1)資材区分 2)地域資材単価コード（P）	地域資材（Pコード） P96331		豪雪補正:なし 基本給時間:8.0	亜熱帯補正:なし 超勤時間:0.0	
	3)地区資材単価コード（J） 4)施設機械資材単価コード（K）			深夜時間:0.0	週休:補正なし	
P96331	硬質ポリ塩化ビニル管用継手材 メカ形片落管φ100×φ75 離脱防止機能付	1.000	個	33,320	33,320	
	合　計				33,320	算出数量 1.000 各単位
	単　価				33,320	

事業名	駅館川農地整備事業
工事名	中山１工区水路付帯工事

コード	名　称	数　量	単位	単　価	金　額	備　考
	＊＊＊　S単－ 100号　＊＊＊					
S02116	硬質ﾎﾟﾘ塩化ﾋﾞﾆﾙ管用継手材【支給材料②】		個		1.000 各単位	歩A 当たり算出
	硬質ﾎﾟﾘ塩化ﾋﾞﾆﾙ管用継手材【支給材料②】 メカ形片落管φ100×φ75 VH管対応 離脱防止機能付,,			時間的制約:なし 夜間制約作業時間:0.0	制約作業時間:0.0 冬期補正:なし	
	1)資材区分 2)地域資材単価コード（P）	地域資材（Pコード） P96613		豪雪補正:なし 基本給時間:8.0	亜熱帯補正:なし 超勤時間:0.0	
	3)地区資材単価コード（J） 4)施設機械資材単価コード（K）			深夜時間:0.0	週休:補正なし	
P96613 支給品	硬質ﾎﾟﾘ塩化ﾋﾞﾆﾙ管用継手材【支給材料②】 メカ形片落管φ100×φ75 VH管対応 離脱防止機能付	1.000	個	54,890	54,890	
	合　計				0	算出数量 1.000 各単位
	単　価				0	
	＊＊＊　S単－ 101号　＊＊＊					
S02116	硬質ポリ塩化ビニル管用継手材		個		1.000 各単位	歩A 当たり算出
	硬質ポリ塩化ビニル管用継手材 メカ形片落管φ75×φ50 離脱防止機能付,,			時間的制約:なし 夜間制約作業時間:0.0	制約作業時間:0.0 冬期補正:なし	
	1)資材区分 2)地域資材単価コード（P）	地域資材（Pコード） P96332		豪雪補正:なし 基本給時間:8.0	亜熱帯補正:なし 超勤時間:0.0	
	3)地区資材単価コード（J） 4)施設機械資材単価コード（K）			深夜時間:0.0	週休:補正なし	
P96332	硬質ポリ塩化ビニル管用継手材 メカ形片落管φ75×φ50 離脱防止機能付	1.000	個	25,850	25,850	
	合　計				25,850	算出数量 1.000 各単位
	単　価				25,850	
	＊＊＊　S単－ 102号　＊＊＊					
S02116	硬質ﾎﾟﾘ塩化ﾋﾞﾆﾙ管用継手材【支給材料②】		個		1.000 各単位	歩A 当たり算出
	硬質ﾎﾟﾘ塩化ﾋﾞﾆﾙ管用継手材【支給材料②】 メカ形片落管φ75×φ50 離脱防止機能付,,			時間的制約:なし 夜間制約作業時間:0.0	制約作業時間:0.0 冬期補正:なし	
	1)資材区分 2)地域資材単価コード（P）	地域資材（Pコード） P96618		豪雪補正:なし 基本給時間:8.0	亜熱帯補正:なし 超勤時間:0.0	
	3)地区資材単価コード（J） 4)施設機械資材単価コード（K）			深夜時間:0.0	週休:補正なし	
P96618 支給品	硬質ﾎﾟﾘ塩化ﾋﾞﾆﾙ管用継手材【支給材料②】 メカ形片落管φ75×φ50 離脱防止機能付	1.000	個	28,710	28,710	
	合　計				0	算出数量 1.000 各単位
	単　価				0	
	＊＊＊　S単－ 103号　＊＊＊					
S02116	硬質ポリ塩化ビニル管用継手材		個		1.000 各単位	歩A 当たり算出
	硬質ポリ塩化ビニル管用継手材 メカ泥吐T字管φ150×φ75 離脱防止機能付,,			時間的制約:なし 夜間制約作業時間:0.0	制約作業時間:0.0 冬期補正:なし	
	1)資材区分 2)地域資材単価コード（P）	地域資材（Pコード） P96333		豪雪補正:なし 基本給時間:8.0	亜熱帯補正:なし 超勤時間:0.0	
	3)地区資材単価コード（J） 4)施設機械資材単価コード（K）			深夜時間:0.0	週休:補正なし	
P96333	硬質ポリ塩化ビニル管用継手材 メカ泥吐T字管φ150×φ75 離脱防止機能付	1.000	個	88,270	88,270	
	合　計				88,270	算出数量 1.000 各単位
	単　価				88,270	
	＊＊＊　S単－ 104号　＊＊＊					
S02116	硬質ポリ塩化ビニル管用継手材		個		1.000 各単位	歩A 当たり算出
	硬質ポリ塩化ビニル管用継手材 ﾒｶ型ﾌﾗﾝｼﾞ付T字管φ150×φ75 離脱防止機能付,,			時間的制約:なし 夜間制約作業時間:0.0	制約作業時間:0.0 冬期補正:なし	
	1)資材区分 2)地域資材単価コード（P）	地域資材（Pコード） P96334		豪雪補正:なし 基本給時間:8.0	亜熱帯補正:なし 超勤時間:0.0	
	3)地区資材単価コード（J） 4)施設機械資材単価コード（K）			深夜時間:0.0	週休:補正なし	
P96334	硬質ポリ塩化ビニル管用継手材 ﾒｶ型ﾌﾗﾝｼﾞ付T字管φ150×φ75 離脱防止機能付	1.000	個	79,770	79,770	
	合　計				79,770	算出数量 1.000 各単位

事業名	駅館川農地整備事業
工事名	中山１工区水路付帯工事

コード	名　称	数　量	単位	単　価	金　額	備　考
	単　　価				79,770	
	＊＊＊　S単－ 105号　＊＊＊					
S02116	硬質ポリ塩化ビニル管用継手材		個		1.000 各単位	歩A 当たり算出
	硬質ポリ塩化ビニル管用継手材 ﾒｶ型ﾌﾗﾝｼﾞ付T字管φ100×φ75 離脱防止機能付,,			時間的制約:なし 夜間制約作業時間:0.0	制約作業時間:0.0 冬期補正:なし	
	1)資材区分 2)地域資材単価コード（P）	地域資材（Pコード） P96335		豪雪補正:なし 基本給時間:8.0	亜熱帯補正:なし 超勤時間:0.0	
	3)地区資材単価コード（J） 4)施設機械資材単価コード（K）			深夜時間:0.0	週休:補正なし	
P96335	硬質ポリ塩化ビニル管用継手材 ﾒｶ型ﾌﾗﾝｼﾞ付T字管φ100×φ75 離脱防止機能付	1.000	個	53,650	53,650	
	合　　計				53,650	算出数量 1.000 各単位
	単　　価				53,650	
	＊＊＊　S単－ 106号　＊＊＊					
S02116	硬質ポリ塩化ビニル管用継手材		個		1.000 各単位	歩A 当たり算出
	硬質ポリ塩化ビニル管用継手材 VH 11°1/4曲管 φ75(RR),,			時間的制約:なし 夜間制約作業時間:0.0	制約作業時間:0.0 冬期補正:なし	
	1)資材区分 2)地域資材単価コード（P）	地域資材（Pコード） P96143		豪雪補正:なし 基本給時間:8.0	亜熱帯補正:なし 超勤時間:0.0	
	3)地区資材単価コード（J） 4)施設機械資材単価コード（K）			深夜時間:0.0	週休:補正なし	
P96143	硬質ポリ塩化ビニル管用継手材 VH 11°1/4曲管 φ75(RR)	1.000	個	3,680	3,680	
	合　　計				3,680	算出数量 1.000 各単位
	単　　価				3,680	
	＊＊＊　S単－ 107号　＊＊＊					
S02116	硬質ポリ塩化ビニル管用継手材		個		1.000 各単位	歩A 当たり算出
	硬質ポリ塩化ビニル管用継手材 VH 5°5/8曲管 φ150(RR),,			時間的制約:なし 夜間制約作業時間:0.0	制約作業時間:0.0 冬期補正:なし	
	1)資材区分 2)地域資材単価コード（P）	地域資材（Pコード） P96154		豪雪補正:なし 基本給時間:8.0	亜熱帯補正:なし 超勤時間:0.0	
	3)地区資材単価コード（J） 4)施設機械資材単価コード（K）			深夜時間:0.0	週休:補正なし	
P96154	硬質ポリ塩化ビニル管用継手材 VH 5°5/8曲管 φ150(RR)	1.000	個	14,500	14,500	
	合　　計				14,500	算出数量 1.000 各単位
	単　　価				14,500	
	＊＊＊　S単－ 108号　＊＊＊					
S02116	硬質ポリ塩化ビニル管用継手材		個		1.000 各単位	歩A 当たり算出
	硬質ポリ塩化ビニル管用継手材 VH 5°5/8曲管 φ100(RR),,			時間的制約:なし 夜間制約作業時間:0.0	制約作業時間:0.0 冬期補正:なし	
	1)資材区分 2)地域資材単価コード（P）	地域資材（Pコード） P96149		豪雪補正:なし 基本給時間:8.0	亜熱帯補正:なし 超勤時間:0.0	
	3)地区資材単価コード（J） 4)施設機械資材単価コード（K）			深夜時間:0.0	週休:補正なし	
P96149	硬質ポリ塩化ビニル管用継手材 VH 5°5/8曲管 φ100(RR)	1.000	個	6,210	6,210	
	合　　計				6,210	算出数量 1.000 各単位
	単　　価				6,210	
	＊＊＊　S単－ 109号　＊＊＊					
S02116	硬質ポリ塩化ビニル管用継手材		個		1.000 各単位	歩A 当たり算出
	硬質ポリ塩化ビニル管用継手材 VH 5°5/8曲管 φ75(RR),,			時間的制約:なし 夜間制約作業時間:0.0	制約作業時間:0.0 冬期補正:なし	
	1)資材区分 2)地域資材単価コード（P）	地域資材（Pコード） P96144		豪雪補正:なし 基本給時間:8.0	亜熱帯補正:なし 超勤時間:0.0	
	3)地区資材単価コード（J） 4)施設機械資材単価コード（K）			深夜時間:0.0	週休:補正なし	

事業名	駅館川農地整備事業
工事名	中山１工区水路付帯工事

コード	名　称	数　量	単位	単　価	金　額	備　考
P96144	硬質ポリ塩化ビニル管用継手材 VH 5°5/8曲管 φ75(RR)	1.000	個	3,470	3,470	
	合　計				3,470	算出数量 1.000 各単位
	単　価				3,470	
	＊＊＊　S単－ 110号　＊＊＊					
S02116	硬質ポリ塩化ビニル管用継手材		個		1.000 各単位	歩A 当たり算出
	硬質ポリ塩化ビニル管用継手材 VH φ150 ソケット(RR),,			時間的制約:なし 夜間制約作業時間:0.0	制約作業時間:0.0 冬期補正:なし	
	1)資材区分 2)地域資材単価コード（P）	地域資材（Pコード） P96128		豪雪補正:なし 基本給時間:8.0	亜熱帯補正:なし 超勤時間:0.0	
	3)地区資材単価コード（J） 4)施設機械資材単価コード（K）			深夜時間:0.0	週休:補正なし	
P96128	硬質ポリ塩化ビニル管用継手材 VH φ150 ソケット(RR)	1.000	個	10,400	10,400	
	合　計				10,400	算出数量 1.000 各単位
	単　価				10,400	
	＊＊＊　S単－ 111号　＊＊＊					
S02116	硬質ポリ塩化ビニル管用継手材		個		1.000 各単位	歩A 当たり算出
	硬質ポリ塩化ビニル管用継手材 VH φ100 ソケット(RR),,			時間的制約:なし 夜間制約作業時間:0.0	制約作業時間:0.0 冬期補正:なし	
	1)資材区分 2)地域資材単価コード（P）	地域資材（Pコード） P96127		豪雪補正:なし 基本給時間:8.0	亜熱帯補正:なし 超勤時間:0.0	
	3)地区資材単価コード（J） 4)施設機械資材単価コード（K）			深夜時間:0.0	週休:補正なし	
P96127	硬質ポリ塩化ビニル管用継手材 VH φ100 ソケット(RR)	1.000	個	4,190	4,190	
	合　計				4,190	算出数量 1.000 各単位
	単　価				4,190	
	＊＊＊　S単－ 112号　＊＊＊					
S02116	硬質ポリ塩化ビニル管用継手材		個		1.000 各単位	歩A 当たり算出
	硬質ポリ塩化ビニル管用継手材 VH φ75 ソケット(RR),,			時間的制約:なし 夜間制約作業時間:0.0	制約作業時間:0.0 冬期補正:なし	
	1)資材区分 2)地域資材単価コード（P）	地域資材（Pコード） P96126		豪雪補正:なし 基本給時間:8.0	亜熱帯補正:なし 超勤時間:0.0	
	3)地区資材単価コード（J） 4)施設機械資材単価コード（K）			深夜時間:0.0	週休:補正なし	
P96126	硬質ポリ塩化ビニル管用継手材 VH φ75 ソケット(RR)	1.000	個	3,030	3,030	
	合　計				3,030	算出数量 1.000 各単位
	単　価				3,030	
	＊＊＊　S単－ 113号　＊＊＊					
S02116	硬質ポリ塩化ビニル管用継手材		個		1.000 各単位	歩A 当たり算出
	硬質ポリ塩化ビニル管用継手材 VH φ50 ソケット(RR),,			時間的制約:なし 夜間制約作業時間:0.0	制約作業時間:0.0 冬期補正:なし	
	1)資材区分 2)地域資材単価コード（P）	地域資材（Pコード） P96125		豪雪補正:なし 基本給時間:8.0	亜熱帯補正:なし 超勤時間:0.0	
	3)地区資材単価コード（J） 4)施設機械資材単価コード（K）			深夜時間:0.0	週休:補正なし	
P96125	硬質ポリ塩化ビニル管用継手材 VH φ50 ソケット(RR)	1.000	個	1,730	1,730	
	合　計				1,730	算出数量 1.000 各単位
	単　価				1,730	
	＊＊＊　S単－ 114号　＊＊＊					
S02116	硬質ポリ塩化ビニル管用継手材		個		1.000 各単位	歩A 当たり算出
	硬質ポリ塩化ビニル管用継手材 離脱防止金具 φ150,,			時間的制約:なし 夜間制約作業時間:0.0	制約作業時間:0.0 冬期補正:なし	

事業名	駅館川農地整備事業
工事名	中山１工区水路付帯工事

コード	名　称	数　量	単位	単　価	金　額	備　考
	1)資材区分 2)地域資材単価コード（P）	地域資材（Pコード） P96198		豪雪補正:なし 基本給時間:8.0	亜熱帯補正:なし 超勤時間:0.0	
	3)地区資材単価コード（J） 4)施設機械資材単価コード（K）			深夜時間:0.0	週休:補正なし	
P96198	硬質ポリ塩化ビニル管用継手材 離脱防止金具 φ150	1.000	個	12,000	12,000	
	合　計				12,000	算出数量 1.000 各単位
	単　価				12,000	
	＊＊＊　S単－ 115号　＊＊＊					
S02116	硬質ポリ塩化ビニル管用継手材		個		1.000 各単位	歩A 当たり算出
	硬質ポリ塩化ビニル管用継手材 離脱防止金具 φ100,,			時間的制約:なし 夜間制約作業時間:0.0	制約作業時間:0.0 冬期補正:なし	
	1)資材区分 2)地域資材単価コード（P）	地域資材（Pコード） P96197		豪雪補正:なし 基本給時間:8.0	亜熱帯補正:なし 超勤時間:0.0	
	3)地区資材単価コード（J） 4)施設機械資材単価コード（K）			深夜時間:0.0	週休:補正なし	
P96197	硬質ポリ塩化ビニル管用継手材 離脱防止金具 φ100	1.000	個	7,440	7,440	
	合　計				7,440	算出数量 1.000 各単位
	単　価				7,440	
	＊＊＊　S単－ 116号　＊＊＊					
S02116	硬質ポリ塩化ビニル管用継手材		個		1.000 各単位	歩A 当たり算出
	硬質ポリ塩化ビニル管用継手材 離脱防止金具 φ75,,			時間的制約:なし 夜間制約作業時間:0.0	制約作業時間:0.0 冬期補正:なし	
	1)資材区分 2)地域資材単価コード（P）	地域資材（Pコード） P96196		豪雪補正:なし 基本給時間:8.0	亜熱帯補正:なし 超勤時間:0.0	
	3)地区資材単価コード（J） 4)施設機械資材単価コード（K）			深夜時間:0.0	週休:補正なし	
P96196	硬質ポリ塩化ビニル管用継手材 離脱防止金具 φ75	1.000	個	6,510	6,510	
	合　計				6,510	算出数量 1.000 各単位
	単　価				6,510	
	＊＊＊　S単－ 117号　＊＊＊					
S02116	硬質ﾎﾟﾘ塩化ﾋﾞﾆﾙ管用継手材【支給材料②】		個		1.000 各単位	歩A 当たり算出
	硬質ﾎﾟﾘ塩化ﾋﾞﾆﾙ管用継手材【支給材料②】 離脱防止付金具 φ75,,			時間的制約:なし 夜間制約作業時間:0.0	制約作業時間:0.0 冬期補正:なし	
	1)資材区分 2)地域資材単価コード（P）	地域資材（Pコード） P96619		豪雪補正:なし 基本給時間:8.0	亜熱帯補正:なし 超勤時間:0.0	
	3)地区資材単価コード（J） 4)施設機械資材単価コード（K）			深夜時間:0.0	週休:補正なし	
P96619 支給品	硬質ﾎﾟﾘ塩化ﾋﾞﾆﾙ管用継手材【支給材料②】 離脱防止付金具 φ75	1.000	個	6,510	6,510	
	合　計				0	算出数量 1.000 各単位
	単　価				0	
	＊＊＊　S単－ 118号　＊＊＊					
S02116	硬質ﾎﾟﾘ塩化ﾋﾞﾆﾙ管用継手材【支給材料②】		個		1.000 各単位	歩A 当たり算出
	硬質ﾎﾟﾘ塩化ﾋﾞﾆﾙ管用継手材【支給材料②】 離脱防止付金具 φ50,,			時間的制約:なし 夜間制約作業時間:0.0	制約作業時間:0.0 冬期補正:なし	
	1)資材区分 2)地域資材単価コード（P）	地域資材（Pコード） P96620		豪雪補正:なし 基本給時間:8.0	亜熱帯補正:なし 超勤時間:0.0	
	3)地区資材単価コード（J） 4)施設機械資材単価コード（K）			深夜時間:0.0	週休:補正なし	
P96620 支給品	硬質ﾎﾟﾘ塩化ﾋﾞﾆﾙ管用継手材【支給材料②】 離脱防止付金具 φ50	1.000	個	5,840	5,840	
	合　計				0	算出数量 1.000 各単位
	単　価				0	
	＊＊＊　S単－ 119号　＊＊＊					

事業名	駅館川農地整備事業
工事名	中山１工区水路付帯工事

コード	名　称	数　量	単位	単　価	金　額	備　考
S02116	硬質ポリ塩化ビニル管用継手材		個		1.000 各単位	歩A 当たり算出
	硬質ポリ塩化ビニル管用継手材 メカ型 5°5/8曲管 φ75 離脱防止付,,			時間的制約:なし 夜間制約作業時間:0.0	制約作業時間:0.0 冬期補正:なし	
	1)資材区分 2)地域資材単価コード（P）	地域資材（Pコード） P96184		豪雪補正:なし 基本給時間:8.0	亜熱帯補正:なし 超勤時間:0.0	
	3)地区資材単価コード（J） 4)施設機械資材単価コード（K）			深夜時間:0.0	週休:補正なし	
P96184	硬質ポリ塩化ビニル管用継手材 メカ型 5°5/8曲管 φ75 離脱防止付	1.000	個	16,800	16,800	
	合　計				16,800	算出数量 1.000 各単位
	単　価				16,800	
	＊＊＊　S単－ 120号　＊＊＊					
S02116	硬質ポリ塩化ビニル管用継手材		個		1.000 各単位	歩A 当たり算出
	硬質ポリ塩化ビニル管用継手材 ﾒｶ型ﾄﾞﾚｯｻｰｼﾞｮｲﾝﾄ φ75 離脱防止機能付,,			時間的制約:なし 夜間制約作業時間:0.0	制約作業時間:0.0 冬期補正:なし	
	1)資材区分 2)地域資材単価コード（P）	地域資材（Pコード） P96337		豪雪補正:なし 基本給時間:8.0	亜熱帯補正:なし 超勤時間:0.0	
	3)地区資材単価コード（J） 4)施設機械資材単価コード（K）			深夜時間:0.0	週休:補正なし	
P96337	硬質ポリ塩化ビニル管用継手材 ﾒｶ型ﾄﾞﾚｯｻｰｼﾞｮｲﾝﾄ φ75 離脱防止機能付	1.000	個	20,870	20,870	
	合　計				20,870	算出数量 1.000 各単位
	単　価				20,870	
	＊＊＊　S単－ 121号　＊＊＊					
S02116	MFジョイント		個		1.000 各単位	歩A 当たり算出
	MFジョイント FCD製　φ150　0.74Mpa　離脱防止金具付,,			時間的制約:なし 夜間制約作業時間:0.0	制約作業時間:0.0 冬期補正:なし	
	1)資材区分 2)地域資材単価コード（P）	地域資材（Pコード） P96099		豪雪補正:なし 基本給時間:8.0	亜熱帯補正:なし 超勤時間:0.0	
	3)地区資材単価コード（J） 4)施設機械資材単価コード（K）			深夜時間:0.0	週休:補正なし	
P96099	MFジョイント FCD製　φ150　0.74Mpa　離脱防止金具付	1.000	個	27,600	27,600	
	合　計				27,600	算出数量 1.000 各単位
	単　価				27,600	
	＊＊＊　S単－ 122号　＊＊＊					
S02116	MFジョイント		個		1.000 各単位	歩A 当たり算出
	MFジョイント FCD製　φ100　0.74Mpa　離脱防止金具付,,			時間的制約:なし 夜間制約作業時間:0.0	制約作業時間:0.0 冬期補正:なし	
	1)資材区分 2)地域資材単価コード（P）	地域資材（Pコード） P96097		豪雪補正:なし 基本給時間:8.0	亜熱帯補正:なし 超勤時間:0.0	
	3)地区資材単価コード（J） 4)施設機械資材単価コード（K）			深夜時間:0.0	週休:補正なし	
P96097	MFジョイント FCD製　φ100　0.74Mpa　離脱防止金具付	1.000	個	18,800	18,800	
	合　計				18,800	算出数量 1.000 各単位
	単　価				18,800	
	＊＊＊　S単－ 123号　＊＊＊					
S02116	MFジョイント		個		1.000 各単位	歩A 当たり算出
	MFジョイント FCD製　φ75　0.74Mpa　離脱防止金具付,,			時間的制約:なし 夜間制約作業時間:0.0	制約作業時間:0.0 冬期補正:なし	
	1)資材区分 2)地域資材単価コード（P）	地域資材（Pコード） P96095		豪雪補正:なし 基本給時間:8.0	亜熱帯補正:なし 超勤時間:0.0	
	3)地区資材単価コード（J） 4)施設機械資材単価コード（K）			深夜時間:0.0	週休:補正なし	
P96095	MFジョイント FCD製　φ75　0.74Mpa　離脱防止金具付	1.000	個	14,300	14,300	
	合　計				14,300	算出数量 1.000 各単位
	単　価				14,300	

事業名	駅館川農地整備事業
工事名	中山１工区水路付帯工事

コード	名　称	数　量	単位	単　価	金　額	備　考
	＊＊＊　S単－ 124号　＊＊＊					
S02116	MFジョイント【支給材料②】		個		1.000 各単位	歩A 当たり算出
	MFジョイント【支給材料②】 FCD製φ75　0.74Mpa　離脱防止付,,			時間的制約:なし 夜間制約作業時間:0.0	制約作業時間:0.0 冬期補正:なし	
	1)資材区分 2)地域資材単価コード（P）	地域資材（Pコード） P96626		豪雪補正:なし 基本給時間:8.0	亜熱帯補正:なし 超勤時間:0.0	
	3)地区資材単価コード（J） 4)施設機械資材単価コード（K）			深夜時間:0.0	週休:補正なし	
P96626 支給品	MFジョイント【支給材料②】 FCD製φ75　0.74Mpa　離脱防止付	1.000	個	13,000	13,000	
	合　計				0	算出数量 1.000 各単位
	単　価				0	
	＊＊＊　S単－ 125号　＊＊＊					
S02116	フランジ接合部分品		組		1.000 各単位	歩A 当たり算出
	フランジ接合部分品 ボルト・ナット・パッキン　φ150　1.00Mpa（RF）,,			時間的制約:なし 夜間制約作業時間:0.0	制約作業時間:0.0 冬期補正:なし	
	1)資材区分 2)地域資材単価コード（P）	地域資材（Pコード） P96062		豪雪補正:なし 基本給時間:8.0	亜熱帯補正:なし 超勤時間:0.0	
	3)地区資材単価コード（J） 4)施設機械資材単価コード（K）			深夜時間:0.0	週休:補正なし	
P96062	フランジ接合部分品 ボルト・ナット・パッキン　φ150　1.00Mpa（RF）	1.000	組	10,400	10,400	
	合　計				10,400	算出数量 1.000 各単位
	単　価				10,400	
	＊＊＊　S単－ 126号　＊＊＊					
S02116	フランジ接合部分品		組		1.000 各単位	歩A 当たり算出
	フランジ接合部分品 ボルト・ナット・パッキン　φ100　1.00Mpa（RF）,,			時間的制約:なし 夜間制約作業時間:0.0	制約作業時間:0.0 冬期補正:なし	
	1)資材区分 2)地域資材単価コード（P）	地域資材（Pコード） P96061		豪雪補正:なし 基本給時間:8.0	亜熱帯補正:なし 超勤時間:0.0	
	3)地区資材単価コード（J） 4)施設機械資材単価コード（K）			深夜時間:0.0	週休:補正なし	
P96061	フランジ接合部分品 ボルト・ナット・パッキン　φ100　1.00Mpa（RF）	1.000	組	5,090	5,090	
	合　計				5,090	算出数量 1.000 各単位
	単　価				5,090	
	＊＊＊　S単－ 127号　＊＊＊					
S02116	フランジ接合部分品		組		1.000 各単位	歩A 当たり算出
	フランジ接合部分品 ボルト・ナット・パッキン　φ75　1.00Mpa（RF）,,			時間的制約:なし 夜間制約作業時間:0.0	制約作業時間:0.0 冬期補正:なし	
	1)資材区分 2)地域資材単価コード（P）	地域資材（Pコード） P96060		豪雪補正:なし 基本給時間:8.0	亜熱帯補正:なし 超勤時間:0.0	
	3)地区資材単価コード（J） 4)施設機械資材単価コード（K）			深夜時間:0.0	週休:補正なし	
P96060	フランジ接合部分品 ボルト・ナット・パッキン　φ75　1.00Mpa（RF）	1.000	組	5,080	5,080	
	合　計				5,080	算出数量 1.000 各単位
	単　価				5,080	
	＊＊＊　S単－ 128号　＊＊＊					
S02116	ベンチフリューム蓋		枚		1.000 各単位	歩A 当たり算出
	ベンチフリューム蓋 ２種　300　L=500mm,,			時間的制約:なし 夜間制約作業時間:0.0	制約作業時間:0.0 冬期補正:なし	
	1)資材区分 2)地域資材単価コード（P）	地域資材（Pコード） P96007		豪雪補正:なし 基本給時間:8.0	亜熱帯補正:なし 超勤時間:0.0	
	3)地区資材単価コード（J） 4)施設機械資材単価コード（K）			深夜時間:0.0	週休:補正なし	
P96007	ベンチフリューム蓋 ２種　300　L=500mm	1.000	枚	4,840	4,840	

事業名	駅館川農地整備事業
工事名	中山１工区水路付帯工事

コード	名　称	数　量	単位	単　価	金　額	備　考
	合　　計				4,840	算出数量 1.000 各単位
	単　　価				4,840	
	＊＊＊　S単－ 129号　＊＊＊					
S02116	水道用円形鉄蓋		組		1.000 各単位	歩A 当たり算出
	水道用円形鉄蓋 JWWA B 132 円形鉄蓋1号φ250 簡易防水型農水マーク,,			時間的制約:なし 夜間制約作業時間:0.0	制約作業時間:0.0 冬期補正:なし	
	1)資材区分 2)地域資材単価コード（P）	地域資材（Pコード） P96055		豪雪補正:なし 基本給時間:8.0	亜熱帯補正:なし 超勤時間:0.0	
	3)地区資材単価コード（J） 4)施設機械資材単価コード（K）			深夜時間:0.0	週休:補正なし	
P96055	水道用円形鉄蓋 JWWA B 132 円形鉄蓋1号φ250 簡易防水型農水マーク	1.000	組	22,200	22,200	
	合　　計				22,200	算出数量 1.000 各単位
	単　　価				22,200	
	＊＊＊　S単－ 130号　＊＊＊					
S02116	水道用円形鉄蓋接合部品		組		1.000 各単位	歩A 当たり算出
	水道用円形鉄蓋接合部品 円形1号　ボルト・ナット,,			時間的制約:なし 夜間制約作業時間:0.0	制約作業時間:0.0 冬期補正:なし	
	1)資材区分 2)地域資材単価コード（P）	地域資材（Pコード） P96056		豪雪補正:なし 基本給時間:8.0	亜熱帯補正:なし 超勤時間:0.0	
	3)地区資材単価コード（J） 4)施設機械資材単価コード（K）			深夜時間:0.0	週休:補正なし	
P96056	水道用円形鉄蓋接合部品 円形1号　ボルト・ナット	1.000	組	1,280	1,280	
	合　　計				1,280	算出数量 1.000 各単位
	単　　価				1,280	
	＊＊＊　S単－ 131号　＊＊＊					
S02116	水道用レジンコンクリート製ボックス		個		1.000 各単位	歩A 当たり算出
	水道用レジンコンクリート製ボックス JWWA K 148 円形用1号 上部壁 RB25(A) H=150mm,,			時間的制約:なし 夜間制約作業時間:0.0	制約作業時間:0.0 冬期補正:なし	
	1)資材区分 2)地域資材単価コード（P）	地域資材（Pコード） P96037		豪雪補正:なし 基本給時間:8.0	亜熱帯補正:なし 超勤時間:0.0	
	3)地区資材単価コード（J） 4)施設機械資材単価コード（K）			深夜時間:0.0	週休:補正なし	
P96037	水道用レジンコンクリート製ボックス JWWA K 148 円形用1号 上部壁 RB25(A) H=150mm	1.000	個	12,100	12,100	
	合　　計				12,100	算出数量 1.000 各単位
	単　　価				12,100	
	＊＊＊　S単－ 132号　＊＊＊					
S02116	水道用レジンコンクリート製ボックス		個		1.000 各単位	歩A 当たり算出
	水道用レジンコンクリート製ボックス JWWA K 148 円形用1号 中部壁 RB25(B) H=200mm,,			時間的制約:なし 夜間制約作業時間:0.0	制約作業時間:0.0 冬期補正:なし	
	1)資材区分 2)地域資材単価コード（P）	地域資材（Pコード） P96040		豪雪補正:なし 基本給時間:8.0	亜熱帯補正:なし 超勤時間:0.0	
	3)地区資材単価コード（J） 4)施設機械資材単価コード（K）			深夜時間:0.0	週休:補正なし	
P96040	水道用レジンコンクリート製ボックス JWWA K 148 円形用1号 中部壁 RB25(B) H=200mm	1.000	個	8,670	8,670	
	合　　計				8,670	算出数量 1.000 各単位
	単　　価				8,670	
	＊＊＊　S単－ 133号　＊＊＊					
S02116	水道用レジンコンクリート製ボックス		個		1.000 各単位	歩A 当たり算出
	水道用レジンコンクリート製ボックス JWWA K 148 円形用1号 下部壁 RB25(C) H=300mm,,			時間的制約:なし 夜間制約作業時間:0.0	制約作業時間:0.0 冬期補正:なし	
	1)資材区分 2)地域資材単価コード（P）	地域資材（Pコード） P96042		豪雪補正:なし 基本給時間:8.0	亜熱帯補正:なし 超勤時間:0.0	

事業名	駅館川農地整備事業
工事名	中山１工区水路付帯工事

コード	名　称	数　量	単位	単　価	金　額	備　考
	3)地区資材単価コード（J） 4)施設機械資材単価コード（K）			深夜時間:0.0	週休:補正なし	
P96042	水道用レジンコンクリート製ボックス JWWA K 148 円形用1号 下部壁 RB25(C) H=300mm	1.000	個	13,400	13,400	
	合　計				13,400	算出数量 1.000 各単位
	単　価				13,400	
	＊＊＊　S単－ 134号　＊＊＊					
S02116	水道用レジンコンクリート製ボックス		個		1.000 各単位	歩A 当たり算出
	水道用レジンコンクリート製ボックス JWWA K 148 円形用1号 底板 RB25(P) H=40mm,,			時間的制約:なし 夜間制約作業時間:0.0	制約作業時間:0.0 冬期補正:なし	
	1)資材区分 2)地域資材単価コード（P）	地域資材（Pコード） P96046		豪雪補正:なし 基本給時間:8.0	亜熱帯補正:なし 超勤時間:0.0	
	3)地区資材単価コード（J） 4)施設機械資材単価コード（K）			深夜時間:0.0	週休:補正なし	
P96046	水道用レジンコンクリート製ボックス JWWA K 148 円形用1号 底板 RB25(P) H=40mm	1.000	個	16,100	16,100	
	合　計				16,100	算出数量 1.000 各単位
	単　価				16,100	
	＊＊＊　S単－ 135号　＊＊＊					
S02116	仕切弁用開栓継足棒		本		1.000 各単位	歩A 当たり算出
	仕切弁用開栓継足棒 L=200～1,000mm　φ32　SUS304製,,			時間的制約:なし 夜間制約作業時間:0.0	制約作業時間:0.0 冬期補正:なし	
	1)資材区分 2)地域資材単価コード（P）	地域資材（Pコード） P96216		豪雪補正:なし 基本給時間:8.0	亜熱帯補正:なし 超勤時間:0.0	
	3)地区資材単価コード（J） 4)施設機械資材単価コード（K）			深夜時間:0.0	週休:補正なし	
P96216	仕切弁用開栓継足棒 L=200～1,000mm　φ32　SUS304製	1.000	本	39,600	39,600	
	合　計				39,600	算出数量 1.000 各単位
	単　価				39,600	
	＊＊＊　S単－ 136号　＊＊＊					
S02116	水道用レジンコンクリート製ボックス		個		1.000 各単位	歩A 当たり算出
	水道用レジンコンクリート製ボックス JWWA K 148 円形用1号 中部壁 RB25(B) H=300mm,,			時間的制約:なし 夜間制約作業時間:0.0	制約作業時間:0.0 冬期補正:なし	
	1)資材区分 2)地域資材単価コード（P）	地域資材（Pコード） P96041		豪雪補正:なし 基本給時間:8.0	亜熱帯補正:なし 超勤時間:0.0	
	3)地区資材単価コード（J） 4)施設機械資材単価コード（K）			深夜時間:0.0	週休:補正なし	
P96041	水道用レジンコンクリート製ボックス JWWA K 148 円形用1号 中部壁 RB25(B) H=300mm	1.000	個	11,300	11,300	
	合　計				11,300	算出数量 1.000 各単位
	単　価				11,300	
	＊＊＊　S単－ 137号　＊＊＊					
S02116	鉄蓋　H=150【支給材料②】		個		1.000 各単位	歩A 当たり算出
	鉄蓋　H=150【支給材料②】 円形　T-25用　φ250,,			時間的制約:なし 夜間制約作業時間:0.0	制約作業時間:0.0 冬期補正:なし	
	1)資材区分 2)地域資材単価コード（P）	地域資材（Pコード） P96628		豪雪補正:なし 基本給時間:8.0	亜熱帯補正:なし 超勤時間:0.0	
	3)地区資材単価コード（J） 4)施設機械資材単価コード（K）			深夜時間:0.0	週休:補正なし	
P96628 支給品	鉄蓋　H=150【支給材料②】 円形　T-25用　φ250	1.000	個	19,700	19,700	
	合　計				0	算出数量 1.000 各単位
	単　価				0	
	＊＊＊　S単－ 138号　＊＊＊					
S02116	水道用ﾚｼﾞﾝｺﾝｸﾘｰﾄ製ﾎﾞｯｸｽ【支給材料②】		個		1.000 各単位	歩A 当たり算出

事業名	駅館川農地整備事業
工事名	中山１工区水路付帯工事

コード	名　称	数　量	単位	単　価	金　額	備　考
	水道用ﾚｼﾞﾝｺﾝｸﾘｰﾄ製ﾎﾞｯｸｽ【支給材料②】 JWWA K 148 円形用１号 調整ﾘﾝｸﾞ RB25(K) H=50,,			時間的制約:なし 夜間制約作業時間:0.0	制約作業時間:0.0 冬期補正:なし	
	1)資材区分 2)地域資材単価コード（P）	地域資材（Pコード） P96634		豪雪補正:なし 基本給時間:8.0	亜熱帯補正:なし 超勤時間:0.0	
	3)地区資材単価コード（J） 4)施設機械資材単価コード（K）			深夜時間:0.0	週休:補正なし	
P96634 支給品	水道用ﾚｼﾞﾝｺﾝｸﾘｰﾄ製ﾎﾞｯｸｽ【支給材料②】 JWWA K 148 円形用１号 調整ﾘﾝｸﾞ RB25(K) H=50	1.000	個	5,440	5,440	
	合　計				0	算出数量 1.000 各単位
	単　価				0	
	＊＊＊　S単－ 139号　＊＊＊					
S02116	水道用ﾚｼﾞﾝｺﾝｸﾘｰﾄ製ﾎﾞｯｸｽ【支給材料②】		個		1.000 各単位	歩A 当たり算出
	水道用ﾚｼﾞﾝｺﾝｸﾘｰﾄ製ﾎﾞｯｸｽ【支給材料②】 JWWA K 148 円形用１号 上部壁 RB25(A) H=150,,			時間的制約:なし 夜間制約作業時間:0.0	制約作業時間:0.0 冬期補正:なし	
	1)資材区分 2)地域資材単価コード（P）	地域資材（Pコード） P96635		豪雪補正:なし 基本給時間:8.0	亜熱帯補正:なし 超勤時間:0.0	
	3)地区資材単価コード（J） 4)施設機械資材単価コード（K）			深夜時間:0.0	週休:補正なし	
P96635 支給品	水道用ﾚｼﾞﾝｺﾝｸﾘｰﾄ製ﾎﾞｯｸｽ【支給材料②】 JWWA K 148 円形用１号 上部壁 RB25(A) H=150	1.000	個	10,500	10,500	
	合　計				0	算出数量 1.000 各単位
	単　価				0	
	＊＊＊　S単－ 140号　＊＊＊					
S02116	水道用ﾚｼﾞﾝｺﾝｸﾘｰﾄ製ﾎﾞｯｸｽ【支給材料②】		個		1.000 各単位	歩A 当たり算出
	水道用ﾚｼﾞﾝｺﾝｸﾘｰﾄ製ﾎﾞｯｸｽ【支給材料②】 JWWA K 148 円形用１号 中部壁 RB25(B) H=300,,			時間的制約:なし 夜間制約作業時間:0.0	制約作業時間:0.0 冬期補正:なし	
	1)資材区分 2)地域資材単価コード（P）	地域資材（Pコード） P96631		豪雪補正:なし 基本給時間:8.0	亜熱帯補正:なし 超勤時間:0.0	
	3)地区資材単価コード（J） 4)施設機械資材単価コード（K）			深夜時間:0.0	週休:補正なし	
P96631 支給品	水道用ﾚｼﾞﾝｺﾝｸﾘｰﾄ製ﾎﾞｯｸｽ【支給材料②】 JWWA K 148 円形用１号 中部壁 RB25(B) H=300	1.000	個	9,860	9,860	
	合　計				0	算出数量 1.000 各単位
	単　価				0	
	＊＊＊　S単－ 141号　＊＊＊					
S02116	水道用ﾚｼﾞﾝｺﾝｸﾘｰﾄ製ﾎﾞｯｸｽ【支給材料②】		個		1.000 各単位	歩A 当たり算出
	水道用ﾚｼﾞﾝｺﾝｸﾘｰﾄ製ﾎﾞｯｸｽ【支給材料②】 JWWA K 148 円形用１号 下部壁 RB25(C) H=300,,			時間的制約:なし 夜間制約作業時間:0.0	制約作業時間:0.0 冬期補正:なし	
	1)資材区分 2)地域資材単価コード（P）	地域資材（Pコード） P96632		豪雪補正:なし 基本給時間:8.0	亜熱帯補正:なし 超勤時間:0.0	
	3)地区資材単価コード（J） 4)施設機械資材単価コード（K）			深夜時間:0.0	週休:補正なし	
P96632 支給品	水道用ﾚｼﾞﾝｺﾝｸﾘｰﾄ製ﾎﾞｯｸｽ【支給材料②】 JWWA K 148 円形用１号 下部壁 RB25(C) H=300	1.000	個	11,600	11,600	
	合　計				0	算出数量 1.000 各単位
	単　価				0	
	＊＊＊　S単－ 142号　＊＊＊					
S02116	水道用ﾚｼﾞﾝｺﾝｸﾘｰﾄ製ﾎﾞｯｸｽ【支給材料②】		個		1.000 各単位	歩A 当たり算出
	水道用ﾚｼﾞﾝｺﾝｸﾘｰﾄ製ﾎﾞｯｸｽ【支給材料②】 JWWA K 148 底版 H=40,,			時間的制約:なし 夜間制約作業時間:0.0	制約作業時間:0.0 冬期補正:なし	
	1)資材区分 2)地域資材単価コード（P）	地域資材（Pコード） P96630		豪雪補正:なし 基本給時間:8.0	亜熱帯補正:なし 超勤時間:0.0	
	3)地区資材単価コード（J） 4)施設機械資材単価コード（K）			深夜時間:0.0	週休:補正なし	
P96630 支給品	水道用ﾚｼﾞﾝｺﾝｸﾘｰﾄ製ﾎﾞｯｸｽ【支給材料②】 JWWA K 148 底版 H=40	1.000	個	14,000	14,000	
	合　計				0	算出数量 1.000 各単位
	単　価				0	

事業名	駅館川農地整備事業
工事名	中山１工区水路付帯工事

コード	名　称	数　量	単位	単　価	金　額	備　考
	＊＊＊　S単－ 143号　＊＊＊					
S02116	水道用レジンコンクリート製ボックス		個		1.000 各単位	歩A 当たり算出
	水道用レジンコンクリート製ボックス JWWA K 148 円形用1号 中部壁 RB25(B) H=100mm,,			時間的制約:なし 夜間制約作業時間:0.0	制約作業時間:0.0 冬期補正:なし	
	1)資材区分 2)地域資材単価コード（P）	地域資材（Pコード） P96038		豪雪補正:なし 基本給時間:8.0	亜熱帯補正:なし 超勤時間:0.0	
	3)地区資材単価コード（J） 4)施設機械資材単価コード（K）			深夜時間:0.0	週休:補正なし	
P96038	水道用レジンコンクリート製ボックス JWWA K 148 円形用1号 中部壁 RB25(B) H=100mm	1.000	個	5,610	5,610	
	合　計				5,610	算出数量 1.000 各単位
	単　価				5,610	
	＊＊＊　S単－ 144号　＊＊＊					
S02116	水道用レジンコンクリート製ボックス		個		1.000 各単位	歩A 当たり算出
	水道用レジンコンクリート製ボックス JWWA K 148 円形用1号 調整リング RB25(K) H=50mm,,			時間的制約:なし 夜間制約作業時間:0.0	制約作業時間:0.0 冬期補正:なし	
	1)資材区分 2)地域資材単価コード（P）	地域資材（Pコード） P96035		豪雪補正:なし 基本給時間:8.0	亜熱帯補正:なし 超勤時間:0.0	
	3)地区資材単価コード（J） 4)施設機械資材単価コード（K）			深夜時間:0.0	週休:補正なし	
P96035	水道用レジンコンクリート製ボックス JWWA K 148 円形用1号 調整リング RB25(K) H=50mm	1.000	個	6,290	6,290	
	合　計				6,290	算出数量 1.000 各単位
	単　価				6,290	
	＊＊＊　S単－ 145号　＊＊＊					
S02116	浅埋設水道用急速空気弁		基		1.000 各単位	歩A 当たり算出
	浅埋設水道用急速空気弁 φ25 0.74Mpa フランジ一体型　コック無し,,			時間的制約:なし 夜間制約作業時間:0.0	制約作業時間:0.0 冬期補正:なし	
	1)資材区分 2)地域資材単価コード（P）	地域資材（Pコード） P96064		豪雪補正:なし 基本給時間:8.0	亜熱帯補正:なし 超勤時間:0.0	
	3)地区資材単価コード（J） 4)施設機械資材単価コード（K）			深夜時間:0.0	週休:補正なし	
P96064	浅埋設水道用急速空気弁 φ25 0.74Mpa フランジ一体型　コック無し	1.000	基	53,300	53,300	
	合　計				53,300	算出数量 1.000 各単位
	単　価				53,300	
	＊＊＊　S単－ 146号　＊＊＊					
S02116	ボール式補修弁（レバー式）		基		1.000 各単位	歩A 当たり算出
	ボール式補修弁（レバー式） 呼び径75×100mm 7.5K FCD製 内外面粉体塗装,,			時間的制約:なし 夜間制約作業時間:0.0	制約作業時間:0.0 冬期補正:なし	
	1)資材区分 2)地域資材単価コード（P）	地域資材（Pコード） P96338		豪雪補正:なし 基本給時間:8.0	亜熱帯補正:なし 超勤時間:0.0	
	3)地区資材単価コード（J） 4)施設機械資材単価コード（K）			深夜時間:0.0	週休:補正なし	
P96338	ボール式補修弁（レバー式） 呼び径75×100mm 7.5K FCD製 内外面粉体塗装	1.000	基	56,800	56,800	
	合　計				56,800	算出数量 1.000 各単位
	単　価				56,800	
	＊＊＊　S単－ 147号　＊＊＊					
S02116	両ﾌﾗﾝｼﾞ短管		本		1.000 各単位	歩A 当たり算出
	両ﾌﾗﾝｼﾞ短管 DCIP φ75 0.75MPa L=0.30m,,			時間的制約:なし 夜間制約作業時間:0.0	制約作業時間:0.0 冬期補正:なし	
	1)資材区分 2)地域資材単価コード（P）	地域資材（Pコード） P96339		豪雪補正:なし 基本給時間:8.0	亜熱帯補正:なし 超勤時間:0.0	
	3)地区資材単価コード（J） 4)施設機械資材単価コード（K）			深夜時間:0.0	週休:補正なし	
P96339	両ﾌﾗﾝｼﾞ短管 DCIP φ75 0.75MPa L=0.30m	1.000	本	14,420	14,420	
	合　計				14,420	算出数量 1.000 各単位

事業名	駅館川農地整備事業
工事名	中山１工区水路付帯工事

コード	名　称	数　量	単位	単　価	金　額	備　考
	単　　価				14,420	
	＊＊＊　S単－ 148号　＊＊＊					
S02116	水道用角形鉄蓋		組		1.000 各単位	歩A 当たり算出
	水道用角形鉄蓋 T-25用 450×350 H=150 簡易防水型 農水ﾏｰｸ入,,			時間的制約:なし 夜間制約作業時間:0.0	制約作業時間:0.0 冬期補正:なし	
	1)資材区分 2)地域資材単価コード（P）	地域資材（Pコード） P96340		豪雪補正:なし 基本給時間:8.0	亜熱帯補正:なし 超勤時間:0.0	
	3)地区資材単価コード（J） 4)施設機械資材単価コード（K）			深夜時間:0.0	週休:補正なし	
P96340	水道用角形鉄蓋 T-25用 450×350 H=150 簡易防水型 農水ﾏｰｸ入	1.000	組	85,300	85,300	
	合　　計				85,300	算出数量 1.000 各単位
	単　　価				85,300	
	＊＊＊　S単－ 149号　＊＊＊					
S02116	水道用角形鉄蓋接合部品		組		1.000 各単位	歩A 当たり算出
	水道用角形鉄蓋接合部品 角形鉄蓋 T-25用 ﾎﾞﾙﾄ･ﾅｯﾄ,,			時間的制約:なし 夜間制約作業時間:0.0	制約作業時間:0.0 冬期補正:なし	
	1)資材区分 2)地域資材単価コード（P）	地域資材（Pコード） P96341		豪雪補正:なし 基本給時間:8.0	亜熱帯補正:なし 超勤時間:0.0	
	3)地区資材単価コード（J） 4)施設機械資材単価コード（K）			深夜時間:0.0	週休:補正なし	
P96341	水道用角形鉄蓋接合部品 角形鉄蓋 T-25用 ﾎﾞﾙﾄ･ﾅｯﾄ	1.000	組	3,500	3,500	
	合　　計				3,500	算出数量 1.000 各単位
	単　　価				3,500	
	＊＊＊　S単－ 150号　＊＊＊					
S02116	水道用ﾚｼﾞﾝｺﾝｸﾘｰﾄ製ﾎﾞｯｸｽ　角型用上部壁		個		1.000 各単位	歩A 当たり算出
	水道用ﾚｼﾞﾝｺﾝｸﾘｰﾄ製ﾎﾞｯｸｽ　角型用上部壁 φ500　H=150㎜,,			時間的制約:なし 夜間制約作業時間:0.0	制約作業時間:0.0 冬期補正:なし	
	1)資材区分 2)地域資材単価コード（P）	地域資材（Pコード） P96342		豪雪補正:なし 基本給時間:8.0	亜熱帯補正:なし 超勤時間:0.0	
	3)地区資材単価コード（J） 4)施設機械資材単価コード（K）			深夜時間:0.0	週休:補正なし	
P96342	水道用ﾚｼﾞﾝｺﾝｸﾘｰﾄ製ﾎﾞｯｸｽ　角型用上部壁 φ500　H=150㎜	1.000	個	8,000	8,000	
	合　　計				8,000	算出数量 1.000 各単位
	単　　価				8,000	
	＊＊＊　S単－ 151号　＊＊＊					
S02116	水道用ﾚｼﾞﾝｺﾝｸﾘｰﾄ製ﾎﾞｯｸｽ　角型用下部壁		個		1.000 各単位	歩A 当たり算出
	水道用ﾚｼﾞﾝｺﾝｸﾘｰﾄ製ﾎﾞｯｸｽ　角型用下部壁 φ500　H=200㎜,,			時間的制約:なし 夜間制約作業時間:0.0	制約作業時間:0.0 冬期補正:なし	
	1)資材区分 2)地域資材単価コード（P）	地域資材（Pコード） P96343		豪雪補正:なし 基本給時間:8.0	亜熱帯補正:なし 超勤時間:0.0	
	3)地区資材単価コード（J） 4)施設機械資材単価コード（K）			深夜時間:0.0	週休:補正なし	
P96343	水道用ﾚｼﾞﾝｺﾝｸﾘｰﾄ製ﾎﾞｯｸｽ　角型用下部壁 φ500　H=200㎜	1.000	個	9,700	9,700	
	合　　計				9,700	算出数量 1.000 各単位
	単　　価				9,700	
	＊＊＊　S単－ 152号　＊＊＊					
S02116	水道用ﾚｼﾞﾝｺﾝｸﾘｰﾄ製ﾎﾞｯｸｽ　角型用底版		個		1.000 各単位	歩A 当たり算出
	水道用ﾚｼﾞﾝｺﾝｸﾘｰﾄ製ﾎﾞｯｸｽ　角型用底版 φ500　H=75㎜,,			時間的制約:なし 夜間制約作業時間:0.0	制約作業時間:0.0 冬期補正:なし	
	1)資材区分 2)地域資材単価コード（P）	地域資材（Pコード） P96344		豪雪補正:なし 基本給時間:8.0	亜熱帯補正:なし 超勤時間:0.0	
	3)地区資材単価コード（J） 4)施設機械資材単価コード（K）			深夜時間:0.0	週休:補正なし	

事業名	駅館川農地整備事業
工事名	中山１工区水路付帯工事

コード	名　称	数　量	単位	単　価	金　額	備　考
P96344	水道用ﾚｼﾞﾝｺﾝｸﾘｰﾄ製ﾎﾞｯｸｽ　角型用底版 φ500　H=75mm	1.000	個	11,200	11,200	
	合　　計				11,200	算出数量 1.000 各単位
	単　　価				11,200	
	＊＊＊　Ｓ単－ 153号　＊＊＊					
S02116	硬質ポリ塩化ビニル管用継手材		個		1.000 各単位	歩A 当たり算出
	硬質ポリ塩化ビニル管用継手材 メカ型 90°曲管 φ50 離脱防止付,,			時間的制約:なし 夜間制約作業時間:0.0	制約作業時間:0.0 冬期補正:なし	
	1)資材区分 2)地域資材単価コード（Ｐ）	地域資材（Ｐコード） P96175		豪雪補正:なし 基本給時間:8.0	亜熱帯補正:なし 超勤時間:0.0	
	3)地区資材単価コード（Ｊ） 4)施設機械資材単価コード（Ｋ）			深夜時間:0.0	週休:補正なし	
P96175	硬質ポリ塩化ビニル管用継手材 メカ型 90°曲管 φ50 離脱防止付	1.000	個	14,400	14,400	
	合　　計				14,400	算出数量 1.000 各単位
	単　　価				14,400	
	＊＊＊　Ｓ単－ 154号　＊＊＊					
S02116	ﾒｶ形ﾄﾞﾚｯｻｰｼﾞｮｲﾝﾄ（異種管継手）		個		1.000 各単位	歩A 当たり算出
	ﾒｶ形ﾄﾞﾚｯｻｰｼﾞｮｲﾝﾄ（異種管継手） SGP50A-VHφ50,,			時間的制約:なし 夜間制約作業時間:0.0	制約作業時間:0.0 冬期補正:なし	
	1)資材区分 2)地域資材単価コード（Ｐ）	地域資材（Ｐコード） P96345		豪雪補正:なし 基本給時間:8.0	亜熱帯補正:なし 超勤時間:0.0	
	3)地区資材単価コード（Ｊ） 4)施設機械資材単価コード（Ｋ）			深夜時間:0.0	週休:補正なし	
P96345	ﾒｶ形ﾄﾞﾚｯｻｰｼﾞｮｲﾝﾄ（異種管継手） SGP50A-VHφ50	1.000	個	16,630	16,630	
	合　　計				16,630	算出数量 1.000 各単位
	単　　価				16,630	
	＊＊＊　Ｓ単－ 155号　＊＊＊					
S02116	フランジ接合部分品		組		1.000 各単位	歩A 当たり算出
	フランジ接合部分品 ボルト・ナット・パッキン　φ50　0.74Mpa（RF）,,			時間的制約:なし 夜間制約作業時間:0.0	制約作業時間:0.0 冬期補正:なし	
	1)資材区分 2)地域資材単価コード（Ｐ）	地域資材（Ｐコード） P96057		豪雪補正:なし 基本給時間:8.0	亜熱帯補正:なし 超勤時間:0.0	
	3)地区資材単価コード（Ｊ） 4)施設機械資材単価コード（Ｋ）			深夜時間:0.0	週休:補正なし	
P96057	フランジ接合部分品 ボルト・ナット・パッキン　φ50　0.74Mpa（RF）	1.000	組	2,980	2,980	
	合　　計				2,980	算出数量 1.000 各単位
	単　　価				2,980	
	＊＊＊　Ｓ単－ 156号　＊＊＊					
S02116	水道用レジンコンクリート製ボックス		個		1.000 各単位	歩A 当たり算出
	水道用レジンコンクリート製ボックス JWWA K 148 円形用1号 上下部壁 RB25(CA) H=300mm,,			時間的制約:なし 夜間制約作業時間:0.0	制約作業時間:0.0 冬期補正:なし	
	1)資材区分 2)地域資材単価コード（Ｐ）	地域資材（Ｐコード） P96045		豪雪補正:なし 基本給時間:8.0	亜熱帯補正:なし 超勤時間:0.0	
	3)地区資材単価コード（Ｊ） 4)施設機械資材単価コード（Ｋ）			深夜時間:0.0	週休:補正なし	
P96045	水道用レジンコンクリート製ボックス JWWA K 148 円形用1号 上下部壁 RB25(CA) H=300mm	1.000	個	19,200	19,200	
	合　　計				19,200	算出数量 1.000 各単位
	単　　価				19,200	
	＊＊＊　Ｓ単－ 157号　＊＊＊					
S02116	水道用ﾚｼﾞﾝｺﾝｸﾘｰﾄ製ﾎﾞｯｸｽ【支給材料②】		個		1.000 各単位	歩A 当たり算出
	水道用ﾚｼﾞﾝｺﾝｸﾘｰﾄ製ﾎﾞｯｸｽ【支給材料②】 JWWA K 148 円形用１号 上下部壁 RB25(CA) H=300,,			時間的制約:なし 夜間制約作業時間:0.0	制約作業時間:0.0 冬期補正:なし	

事業名	駅館川農地整備事業
工事名	中山１工区水路付帯工事

コード	名　称	数　量	単位	単　価	金　額	備　考
	1)資材区分 2)地域資材単価コード（P）	地域資材（Pコード） P96633		豪雪補正:なし 基本給時間:8.0	亜熱帯補正:なし 超勤時間:0.0	
	3)地区資材単価コード（J） 4)施設機械資材単価コード（K）			深夜時間:0.0	週休:補正なし	
P96633 支給品	水道用ﾚｼﾞﾝｺﾝｸﾘｰﾄ製ﾎﾞｯｸｽ【支給材料②】 JWWA K 148 円形用１号 上下部壁 RB25(CA) H=300	1.000	個	16,700	16,700	
	合　計				0	算出数量 1.000 各単位
	単　価				0	
	＊＊＊　S単－ 158号　＊＊＊					
S02116	埋設物標示テープ		巻		1.000 各単位	歩A 当たり算出
	埋設物標示テープ 幅150mm 50m 2倍ﾎﾟﾘｴﾁﾚﾝｸﾛｽ,,			時間的制約:なし 夜間制約作業時間:0.0	制約作業時間:0.0 冬期補正:なし	
	1)資材区分 2)地域資材単価コード（P）	地域資材（Pコード） P39101		豪雪補正:なし 基本給時間:8.0	亜熱帯補正:なし 超勤時間:0.0	
	3)地区資材単価コード（J） 4)施設機械資材単価コード（K）			深夜時間:0.0	週休:補正なし	
P39101	埋設物標示テープ 幅150mm 50m 2倍ﾎﾟﾘｴﾁﾚﾝｸﾛｽ	1.000	巻	9,400	9,400	
	合　計				9,400	算出数量 1.000 各単位
	単　価				9,400	
	＊＊＊　S単－ 159号　＊＊＊					
S02116	埋設物標示テープ【支給材料②】		巻		1.000 各単位	歩A 当たり算出
	埋設物標示テープ【支給材料②】 幅150mm 50m 2倍ﾎﾟﾘｴﾁﾚﾝｸﾛｽ,,			時間的制約:なし 夜間制約作業時間:0.0	制約作業時間:0.0 冬期補正:なし	
	1)資材区分 2)地域資材単価コード（P）	地域資材（Pコード） P96623		豪雪補正:なし 基本給時間:8.0	亜熱帯補正:なし 超勤時間:0.0	
	3)地区資材単価コード（J） 4)施設機械資材単価コード（K）			深夜時間:0.0	週休:補正なし	
P96623 支給品	埋設物標示テープ【支給材料②】 幅150mm 50m 2倍ﾎﾟﾘｴﾁﾚﾝｸﾛｽ	1.000	巻	9,400	9,400	
	合　計				0	算出数量 1.000 各単位
	単　価				0	
	＊＊＊　S単－ 160号　＊＊＊					
S02116	長谷川式簡易現場透水試験費		回		1.000 各単位	歩A 当たり算出
	長谷川式簡易現場透水試験費 削孔含む,,			時間的制約:なし 夜間制約作業時間:0.0	制約作業時間:0.0 冬期補正:なし	
	1)資材区分 2)地域資材単価コード（P）	地域資材（Pコード） P96249		豪雪補正:なし 基本給時間:8.0	亜熱帯補正:なし 超勤時間:0.0	
	3)地区資材単価コード（J） 4)施設機械資材単価コード（K）			深夜時間:0.0	週休:補正なし	
P96249	長谷川式簡易現場透水試験費 削孔含む	1.000	回	31,000	31,000	
	合　計				31,000	算出数量 1.000 各単位
	単　価				31,000	
	＊＊＊　S単－ 161号　＊＊＊					
S02116	現場密度試験		箇所		1.000 各単位	歩A 当たり算出
	現場密度試験 砂置換法,,			時間的制約:なし 夜間制約作業時間:0.0	制約作業時間:0.0 冬期補正:なし	
	1)資材区分 2)地域資材単価コード（P）	地域資材（Pコード） P96304		豪雪補正:なし 基本給時間:8.0	亜熱帯補正:なし 超勤時間:0.0	
	3)地区資材単価コード（J） 4)施設機械資材単価コード（K）			深夜時間:0.0	週休:補正なし	
P96304	現場密度試験 砂置換法	1.000	箇所	20,100	20,100	
	合　計				20,100	算出数量 1.000 各単位
	単　価				20,100	
	＊＊＊　S単－ 162号　＊＊＊					

事業名	駅館川農地整備事業
工事名	中山１工区水路付帯工事

コード	名　称	数　量	単位	単　価	金　額	備　考
S02116	室内土質試験　土粒子の密度試験		試料		1.000 各単位	歩A 当たり算出
	室内土質試験　土粒子の密度試験 JIS A 1202 3個／試料,,			時間的制約:なし 夜間制約作業時間:0.0	制約作業時間:0.0 冬期補正:なし	
	1)資材区分 2)地域資材単価コード（P）	地域資材（Pコード） P45120		豪雪補正:なし 基本給時間:8.0	亜熱帯補正:なし 超勤時間:0.0	
	3)地区資材単価コード（J） 4)施設機械資材単価コード（K）			深夜時間:0.0	週休:補正なし	
P45120	室内土質試験　土粒子の密度試験 JIS A 1202 3個／試料	1.000	試料	6,570	6,570	
	合　計				6,570	算出数量 1.000 各単位
	単　価				6,570	
	＊＊＊　S単－ 163号　＊＊＊					
S02123	建設廃材		m3		1.000 各単位	歩A 当たり算出
	建設廃材 アスファル廃材			時間的制約:なし 夜間制約作業時間:0.0	制約作業時間:0.0 冬期補正:なし	
	1)地域資材単価コード 2)資材規格	P96301 アスファル廃材		豪雪補正:なし 基本給時間:8.0	亜熱帯補正:なし 超勤時間:0.0	
	3)単価の入力	0円		深夜時間:0.0	週休:補正なし	
P96301	建設廃材 アスファル廃材	1.000	m3	2,350	2,350	
	合　計				2,350	算出数量 1.000 各単位
	単　価				2,350	
	＊＊＊　S単－ 164号　＊＊＊					
S02123	建設廃材		m3		1.000 各単位	歩A 当たり算出
	建設廃材 無筋コンクリート廃材			時間的制約:なし 夜間制約作業時間:0.0	制約作業時間:0.0 冬期補正:なし	
	1)地域資材単価コード 2)資材規格	P96302 無筋コンクリート廃材		豪雪補正:なし 基本給時間:8.0	亜熱帯補正:なし 超勤時間:0.0	
	3)単価の入力	0円		深夜時間:0.0	週休:補正なし	
P96302	建設廃材 無筋コンクリート廃材	1.000	m3	2,350	2,350	
	合　計				2,350	算出数量 1.000 各単位
	単　価				2,350	
	＊＊＊　S単－ 165号　＊＊＊					
S02123	建設廃材		m3		1.000 各単位	歩A 当たり算出
	建設廃材 鉄筋コンクリート廃材			時間的制約:なし 夜間制約作業時間:0.0	制約作業時間:0.0 冬期補正:なし	
	1)地域資材単価コード 2)資材規格	P96303 鉄筋コンクリート廃材		豪雪補正:なし 基本給時間:8.0	亜熱帯補正:なし 超勤時間:0.0	
	3)単価の入力	0円		深夜時間:0.0	週休:補正なし	
P96303	建設廃材 鉄筋コンクリート廃材	1.000	m3	6,000	6,000	
	合　計				6,000	算出数量 1.000 各単位
	単　価				6,000	
	＊＊＊　S単－ 166号　＊＊＊					
S02721	【構造物取壊し】		m3		1.000 m3	歩A 当たり算出
	【構造物取壊し】 有筋,なし,機械,昼間施工,する			時間的制約:なし 夜間制約作業時間:0.0	制約作業時間:0.0 冬期補正:なし	
	1)作業区分 2)時間的制約	有筋 なし		豪雪補正:なし 基本給時間:8.0	亜熱帯補正:なし 超勤時間:0.0	
	3)施工区分Ⅰ 4)施工区分Ⅱ	機械 昼間施工		深夜時間:0.0	週休:補正なし	
	5)低騒音・低振動対策	する				
A73511	構造物とりこわし工鉄筋構造物 制約無　機械　機労　昼間	1.000	m3	19,380	19,380	
	合　計				19,380	算出数量 1.000 m3

事業名	駅館川農地整備事業
工事名	中山１工区水路付帯工事

コード	名　称	数　量	単位	単　価	金　額	備　考
	単　　価		m3		19,380	
	＊＊＊　S単－ 167号　＊＊＊					
S03030	鉄筋工（加工・組立）		ton		1.000 ton	歩A 当たり算出
	鉄筋工（加工・組立） 加工・組立,一般構造物,D13,SD295,なし			時間的制約:なし 夜間制約作業時間:0.0	制約作業時間:0.0 冬期補正:なし	
	1)作業区分 2)組立区分	加工・組立 一般構造物		豪雪補正:なし 基本給時間:8.0	亜熱帯補正:なし 超勤時間:0.0	
	3)鉄筋径(mm) 4)鉄筋規格区分	D13 SD295		深夜時間:0.0	週休:補正なし	
	5)長期割引単価区分(賃料機械)	なし				
P18246	異形棒鋼 SD295　　D13	1.030	ton	107,000	110,210	
R01001	土木一般世話役	0.200	人	33,100	6,620	
R01010	鉄筋工	2.300	人	30,200	69,460	
R01003	普通作業員	0.200	人	21,000	4,200	
Y00004	諸雑費	0.120		80,280	9,634	
F01086	ﾗﾌﾃﾚｰﾝｸﾚｰﾝ[油圧伸縮ｼﾞﾌﾞ型・～低騒・排対型(～2014)] 最大吊上能力25t吊	0.040	日	66,500	2,660	
R01001	土木一般世話役	0.500	人	33,100	16,550	
R01010	鉄筋工	3.500	人	30,200	105,700	
R01003	普通作業員	0.300	人	21,000	6,300	
Y00004	諸雑費	0.080		128,550	10,284	
F01086	ﾗﾌﾃﾚｰﾝｸﾚｰﾝ[油圧伸縮ｼﾞﾌﾞ型・～低騒・排対型(～2014)] 最大吊上能力25t吊	0.110	日	66,500	7,315	
	合　　計				348,933	算出数量 1.000 ton
	単　　価		ton		348,933	
	＊＊＊　S単－ 168号　＊＊＊					
S03030	鉄筋工（加工・組立）		ton		1.000 ton	歩A 当たり算出
	鉄筋工（加工・組立） 加工・組立,一般構造物,D10,SD295,なし			時間的制約:なし 夜間制約作業時間:0.0	制約作業時間:0.0 冬期補正:なし	
	1)作業区分 2)組立区分	加工・組立 一般構造物		豪雪補正:なし 基本給時間:8.0	亜熱帯補正:なし 超勤時間:0.0	
	3)鉄筋径(mm) 4)鉄筋規格区分	D10 SD295		深夜時間:0.0	週休:補正なし	
	5)長期割引単価区分(賃料機械)	なし				
P18245	異形棒鋼 SD295　　D10	1.030	ton	110,000	113,300	
R01001	土木一般世話役	0.200	人	33,100	6,620	
R01010	鉄筋工	2.300	人	30,200	69,460	
R01003	普通作業員	0.200	人	21,000	4,200	
Y00004	諸雑費	0.120		80,280	9,634	
F01086	ﾗﾌﾃﾚｰﾝｸﾚｰﾝ[油圧伸縮ｼﾞﾌﾞ型・～低騒・排対型(～2014)] 最大吊上能力25t吊	0.040	日	66,500	2,660	
R01001	土木一般世話役	0.500	人	33,100	16,550	
R01010	鉄筋工	3.500	人	30,200	105,700	
R01003	普通作業員	0.300	人	21,000	6,300	
Y00004	諸雑費	0.080		128,550	10,284	
F01086	ﾗﾌﾃﾚｰﾝｸﾚｰﾝ[油圧伸縮ｼﾞﾌﾞ型・～低騒・排対型(～2014)] 最大吊上能力25t吊	0.110	日	66,500	7,315	
	合　　計				352,023	算出数量 1.000 ton
	単　　価		ton		352,023	
	＊＊＊　S単－ 169号　＊＊＊					

事業名	駅館川農地整備事業
工事名	中山１工区水路付帯工事

コード	名　称	数　量	単位	単　価	金　額	備　考
S03030	鉄筋工（加工・組立）		ton		1.000 ton	歩A 当たり算出
	鉄筋工（加工・組立） 加工・組立,一般構造物,D16,SD295,なし			時間的制約:なし 夜間制約作業時間:0.0	制約作業時間:0.0 冬期補正:なし	
	1)作業区分 2)組立区分	加工・組立 一般構造物		豪雪補正:なし 基本給時間:8.0	亜熱帯補正:なし 超勤時間:0.0	
	3)鉄筋径(mm) 4)鉄筋規格区分	D16 SD295		深夜時間:0.0	週休:補正なし	
	5)長期割引単価区分(賃料機械)	なし				
P18247	異形棒鋼 SD295　　D16	1.030	ton	105,000	108,150	
R01001	土木一般世話役	0.100	人	33,100	3,310	
R01010	鉄筋工	1.700	人	30,200	51,340	
R01003	普通作業員	0.200	人	21,000	4,200	
Y00004	諸雑費	0.120		58,850	7,062	
F01086	ﾗﾌﾃﾚｰﾝｸﾚｰﾝ[油圧伸縮ｼﾞﾌﾞ型・～低騒･排対型(～2014)] 最大吊上能力25t吊	0.040	日	66,500	2,660	
R01001	土木一般世話役	0.400	人	33,100	13,240	
R01010	鉄筋工	2.900	人	30,200	87,580	
R01003	普通作業員	0.200	人	21,000	4,200	
Y00004	諸雑費	0.080		105,020	8,402	
F01086	ﾗﾌﾃﾚｰﾝｸﾚｰﾝ[油圧伸縮ｼﾞﾌﾞ型・～低騒･排対型(～2014)] 最大吊上能力25t吊	0.110	日	66,500	7,315	
	合　　計				297,459	算出数量 1.000 ton
	単　　価		ton		297,459	
	＊＊＊　Ｓ単－ 170号　＊＊＊					
S05801	【排水構造物工】		m		1.000 [各単位]	歩A 当たり算出
	【排水構造物工】 U型側溝,昼間施工,L=2000,1000kg/個以下,なし,-,-,基礎砕石の施			時間的制約:なし 夜間制約作業時間:0.0	制約作業時間:0.0 冬期補正:なし	
	工有り,再利用撤去を行なわない			豪雪補正:なし 基本給時間:8.0	亜熱帯補正:なし 超勤時間:0.0	
	1)施工区分Ⅰ 2)施工区分Ⅱ	U型側溝 昼間施工		深夜時間:0.0	週休:補正なし	
	3)規格Ⅰ 4)規格Ⅱ	L=2000 1000kg/個以下				
	5)時間的制約 6)L=1000を使用	なし L=1000を使用しない				
	7)L=4000を使用 8)法面小段面	L=4000を使用しない -				
	9)法面縦排水 10)再利用撤去の有無	- 再利用撤去を行なわない				
	11)基礎砕石の施工有無	基礎砕石の施工有り				
A71103	排水構造物工 U型側溝 時間的制約無 L=2000㎜ 1000kg/個以下 機・労 昼間単価	1.000	m	4,078	4,078	
	合　　計				4,078	算出数量 1.000 [各単位]
	単　　価		[各単位]		4,078	
	＊＊＊　Ｓ単－ 171号　＊＊＊					
S05801	【排水構造物工】		m		1.000 [各単位]	歩A 当たり算出
	【排水構造物工】 U型側溝,昼間施工,L=2000,1000kg/個以下,なし,-,-,基礎砕石の施			時間的制約:なし 夜間制約作業時間:0.0	制約作業時間:0.0 冬期補正:なし	
	工有り,再利用撤去を行なわない			豪雪補正:なし 基本給時間:8.0	亜熱帯補正:なし 超勤時間:0.0	
	1)施工区分Ⅰ 2)施工区分Ⅱ	U型側溝 昼間施工		深夜時間:0.0	週休:補正なし	
	3)規格Ⅰ 4)規格Ⅱ	L=2000 1000kg/個以下				
	5)時間的制約 6)L=1000を使用	なし L=1000を使用する				
	7)L=4000を使用 8)法面小段面	L=4000を使用しない -				
	9)法面縦排水 10)再利用撤去の有無	- 再利用撤去を行なわない				
	11)基礎砕石の施工有無	基礎砕石の施工有り				

事業名	駅館川農地整備事業
工事名	中山１工区水路付帯工事

コード	名　称	数　量	単位	単　価	金　額	備　考
A71103	排水構造物工 U型側溝 時間的制約無 L=2000㎜ 1000kg/個以下 機・労 昼間単価	1.000	m	4,771	4,771	
	合　計				4,771	算出数量 1.000 [各単位]
	単　価		[各単位]		4,771	
	＊＊＊　S単－ 172号　＊＊＊					
S05801	【排水構造物工】		枚		1.000 [各単位]	歩A 当たり算出
	【排水構造物工】 蓋版,昼間施工,ｺﾝｸﾘｰﾄ・鋼製,40kgを超え170kg/枚以下,なし,-,,-,			時間的制約:なし 夜間制約作業時間:0.0	制約作業時間:0.0 冬期補正:なし	
	再利用撤去を行なわない			豪雪補正:なし 基本給時間:8.0	亜熱帯補正:なし 超勤時間:0.0	
	1)施工区分Ⅰ 2)施工区分Ⅱ	蓋版 昼間施工		深夜時間:0.0	週休:補正なし	
	3)規格Ⅰ 4)規格Ⅱ	ｺﾝｸﾘｰﾄ・鋼製 40kgを超え170kg/枚以下				
	5)時間的制約 8)法面小段面	なし -				
	10)再利用撤去の有無 11)基礎砕石の施工有無	再利用撤去を行なわない -				
A71502	排水構造物工 蓋版 時間的制約無 ｺﾝｸﾘｰﾄ・鋼製40を超え170kg/枚 機・労 昼間単価	1.000	枚	926.80	927	
	合　計				927	算出数量 1.000 [各単位]
	単　価		[各単位]		927	
	＊＊＊　S単－ 173号　＊＊＊					
S05801	【排水構造物工】		m		1.000 [各単位]	歩A 当たり算出
	【排水構造物工】 U型側溝,昼間施工,L=2000,1000kgを超え2000kg/個以下,なし,-,-,			時間的制約:なし 夜間制約作業時間:0.0	制約作業時間:0.0 冬期補正:なし	
	基礎砕石の施工有り,再利用撤去を行なわない			豪雪補正:なし 基本給時間:8.0	亜熱帯補正:なし 超勤時間:0.0	
	1)施工区分Ⅰ 2)施工区分Ⅱ	U型側溝 昼間施工		深夜時間:0.0	週休:補正なし	
	3)規格Ⅰ 4)規格Ⅱ	L=2000 1000kgを超え2000kg/個以下				
	5)時間的制約 6)L=1000を使用	なし L=1000を使用する				
	7)L=4000を使用 8)法面小段面	L=4000を使用しない -				
	9)法面縦排水 10)再利用撤去の有無	- 再利用撤去を行なわない				
	11)基礎砕石の施工有無	基礎砕石の施工有り				
A71104	排水構造物工 U型側溝 時間的制約無 L=2000㎜ 1000を超え2000kg/個以下 機・労 昼間単価	1.000	m	7,443	7,443	
	合　計				7,443	算出数量 1.000 [各単位]
	単　価		[各単位]		7,443	
	＊＊＊　S単－ 174号　＊＊＊					
S05801	【排水構造物工】		m		1.000 [各単位]	歩A 当たり算出
	【排水構造物工】 自由勾配側溝,昼間施工,L=2000,1000kg/個以下,なし,,,基礎砕石の			時間的制約:なし 夜間制約作業時間:0.0	制約作業時間:0.0 冬期補正:なし	
	施工有り,-			豪雪補正:なし 基本給時間:8.0	亜熱帯補正:なし 超勤時間:0.0	
	1)施工区分Ⅰ 2)施工区分Ⅱ	自由勾配側溝 昼間施工		深夜時間:0.0	週休:補正なし	
	3)規格Ⅰ 4)規格Ⅱ	L=2000 1000kg/個以下				
	5)時間的制約 10)再利用撤去の有無	なし -				
	11)基礎砕石の施工有無	基礎砕石の施工有り				
A71401	排水構造物工 自由勾配側溝 時間的制約無 L=2000㎜ 1000kg/個以下 機・労 昼間単価	1.000	m	6,206	6,206	
	合　計				6,206	算出数量 1.000 [各単位]
	単　価		[各単位]		6,206	
	＊＊＊　S単－ 175号　＊＊＊					

事業名	駅館川農地整備事業
工事名	中山１工区水路付帯工事

コード	名　称	数　量	単位	単　価	金　額	備　考
S05801	【排水構造物工】		m		1.000 [各単位]	歩A 当たり算出
	【排水構造物工】 U型側溝,昼間施工,L=2000,1000kgを超え2000kg/個以下,なし,-,-,			時間的制約:なし 夜間制約作業時間:0.0	制約作業時間:0.0 冬期補正:なし	
	基礎砕石の施工有り,再利用撤去を行なわない			豪雪補正:なし 基本給時間:8.0	亜熱帯補正:なし 超勤時間:0.0	
	1)施工区分Ⅰ 2)施工区分Ⅱ	U型側溝 昼間施工		深夜時間:0.0	週休:補正なし	
	3)規格Ⅰ 4)規格Ⅱ	L=2000 1000kgを超え2000kg/個以下				
	5)時間的制約 6)L=1000を使用	なし L=1000を使用しない				
	7)L=4000を使用 8)法面小段面	L=4000を使用しない -				
	9)法面縦排水 10)再利用撤去の有無	- 再利用撤去を行なわない				
	11)基礎砕石の施工有無	基礎砕石の施工有り				
A71104	排水構造物工 U型側溝 時間的制約無 L=2000mm 1000を超え2000kg/個以下 機・労 昼間単価	1.000	m	6,362	6,362	
	合　計				6,362	算出数量 1.000 [各単位]
	単　価		[各単位]		6,362	
	＊＊＊　S単－ 176号　＊＊＊					
S05801	【排水構造物工】		m		1.000 [各単位]	歩A 当たり算出
	【排水構造物工】 U型側溝,昼間施工,L=2000,1000kg/個以下,なし,-,-,基礎砕石の施			時間的制約:なし 夜間制約作業時間:0.0	制約作業時間:0.0 冬期補正:なし	
	工無し,再利用撤去を行なわない			豪雪補正:なし 基本給時間:8.0	亜熱帯補正:なし 超勤時間:0.0	
	1)施工区分Ⅰ 2)施工区分Ⅱ	U型側溝 昼間施工		深夜時間:0.0	週休:補正なし	
	3)規格Ⅰ 4)規格Ⅱ	L=2000 1000kg/個以下				
	5)時間的制約 6)L=1000を使用	なし L=1000を使用しない				
	7)L=4000を使用 8)法面小段面	L=4000を使用しない -				
	9)法面縦排水 10)再利用撤去の有無	- 再利用撤去を行なわない				
	11)基礎砕石の施工有無	基礎砕石の施工無し				
A71103	排水構造物工 U型側溝 時間的制約無 L=2000mm 1000kg/個以下 機・労 昼間単価	1.000	m	3,547	3,547	
	合　計				3,547	算出数量 1.000 [各単位]
	単　価		[各単位]		3,547	
	＊＊＊　S単－ 177号　＊＊＊					
S05801	【排水構造物工】		枚		1.000 [各単位]	歩A 当たり算出
	【排水構造物工】 蓋版,昼間施工,ｺﾝｸﾘｰﾄ･鋼製,40kg/枚以下,なし,-,,-,再利用撤去を			時間的制約:なし 夜間制約作業時間:0.0	制約作業時間:0.0 冬期補正:なし	
	行なわない			豪雪補正:なし 基本給時間:8.0	亜熱帯補正:なし 超勤時間:0.0	
	1)施工区分Ⅰ 2)施工区分Ⅱ	蓋版 昼間施工		深夜時間:0.0	週休:補正なし	
	3)規格Ⅰ 4)規格Ⅱ	ｺﾝｸﾘｰﾄ･鋼製 40kg/枚以下				
	5)時間的制約 8)法面小段面	なし -				
	10)再利用撤去の有無 11)基礎砕石の施工有無	再利用撤去を行なわない -				
A71501	排水構造物工 蓋版 時間的制約無 コンクリート・鋼製 ４０ｋｇ／枚 機・労 昼間単価	1.000	枚	364.30	364	
	合　計				364	算出数量 1.000 [各単位]
	単　価		[各単位]		364	
	＊＊＊　S単－ 178号　＊＊＊					
S07001	パイプライン基礎		m3		10.000 m3	歩A 当たり算出
	パイプライン基礎 砂・砂質土,その他購入土,ﾊﾟｹｯﾄ容量0.28m3,振動ｺﾝﾊﾟｸﾀ,区分Ⅰ,な			時間的制約:なし 夜間制約作業時間:0.0	制約作業時間:0.0 冬期補正:なし	
	し,なし			豪雪補正:なし 基本給時間:8.0	亜熱帯補正:なし 超勤時間:0.0	

事業名	駅館川農地整備事業
工事名	中山１工区水路付帯工事

コード	名　称	数　量	単位	単　価	金　額	備　考
	1)基礎区分 2)材料区分	砂・砂質土 その他購入土		深夜時間:0.0	週休:補正なし	
	3)ﾊﾞｯｸﾎｳ規格 4)締固め機械	ﾊﾞｹｯﾄ容量0.28m3 振動ｺﾝﾊﾟｸﾀ				
	5)締固め区分 6)単価0円区分(基礎材)	区分Ⅰ なし				
	7)長期割引単価区分(賃料機械)	なし				
J03208	購入土	13.200	m3	4,400	58,080	
R01001	土木一般世話役	0.250	人	33,100	8,275	
R01003	普通作業員	0.920	人	21,000	19,320	
R01002	特殊作業員	0.200	人	26,300	5,260	
Y00004	諸雑費 12%	0.120		5,260	631	
F08011	ﾊﾞｯｸﾎｳ[ｸﾛｰﾗ型・～超低・排対型(～3次)] ﾊﾞｹｯﾄ容量0.28m3	0.300	日	8,670	2,601	
P34029	軽油 ﾍﾟﾄﾛｰﾙ給油	6.300	L	157	989	
R01021	運転手（特殊）	0.190	人	29,800	5,662	
	合　　計				100,818	算出数量 10.000 m3
	単　　価		m3		10,082	
	＊＊＊　Ｓ単－ 179号　＊＊＊					
S07001	パイプライン基礎		m3		10.000 m3	歩A 当たり算出
	パイプライン基礎 砂・砂質土,その他購入土,ﾊﾞｹｯﾄ容量0.28m3,ﾀﾝﾊﾟ,区分Ⅰ,なし,なし			時間的制約:なし 夜間制約作業時間:0.0	制約作業時間:0.0 冬期補正:なし	
				豪雪補正:なし 基本給時間:8.0	亜熱帯補正:なし 超勤時間:0.0	
	1)基礎区分 2)材料区分	砂・砂質土 その他購入土		深夜時間:0.0	週休:補正なし	
	3)ﾊﾞｯｸﾎｳ規格 4)締固め機械	ﾊﾞｹｯﾄ容量0.28m3 ﾀﾝﾊﾟ				
	5)締固め区分 6)単価0円区分(基礎材)	区分Ⅰ なし				
	7)長期割引単価区分(賃料機械)	なし				
J03208	購入土	13.200	m3	4,400	58,080	
R01001	土木一般世話役	0.320	人	33,100	10,592	
R01003	普通作業員	1.090	人	21,000	22,890	
R01002	特殊作業員	0.340	人	26,300	8,942	
Y00004	諸雑費 12%	0.120		8,942	1,073	
F08011	ﾊﾞｯｸﾎｳ[ｸﾛｰﾗ型・～超低・排対型(～3次)] ﾊﾞｹｯﾄ容量0.28m3	0.300	日	8,670	2,601	
P34029	軽油 ﾍﾟﾄﾛｰﾙ給油	6.300	L	157	989	
R01021	運転手（特殊）	0.190	人	29,800	5,662	
	合　　計				110,829	算出数量 10.000 m3
	単　　価		m3		11,083	
	＊＊＊　Ｓ単－ 180号　＊＊＊					
S07021	硬質ﾎﾟﾘ塩化ﾋﾞﾆﾙ管人力布設		m		10.000 m	歩A 当たり算出
	硬質ﾎﾟﾘ塩化ﾋﾞﾆﾙ管人力布設 VP,100mm,直管(両差し口),4.0m管,0箇所			時間的制約:なし 夜間制約作業時間:0.0	制約作業時間:0.0 冬期補正:なし	
	1)管種区分 2)管径区分(mm)	VP 100mm		豪雪補正:なし 基本給時間:8.0	亜熱帯補正:なし 超勤時間:0.0	
	3)形状区分 4)管長区分	直管(両差し口) 4.0m管		深夜時間:0.0	週休:補正なし	
	5)接合箇所	0箇所				
P05028	硬質ポリ塩化ビニル管 一般管VP　径100　長4.0m	2.440	本	5,440	13,274	
Y00004	雑材料費	0.020		13,274	265	
R01001	土木一般世話役	0.080	人	33,100	2,648	

事業名	駅館川農地整備事業
工事名	中山１工区水路付帯工事

コード	名　称	数　量	単位	単　価	金　額	備　考
R01002	特殊作業員	0.120	人	26,300	3,156	
R01003	普通作業員	0.170	人	21,000	3,570	
	合　計				22,913	算出数量 10.000 m
	単　価		m		2,291	
	＊＊＊　S単－ 181号　＊＊＊					
S07021	硬質ﾎﾟﾘ塩化ﾋﾞﾆﾙ管人力布設		m		10.000 m	歩A 当たり算出
	硬質ﾎﾟﾘ塩化ﾋﾞﾆﾙ管人力布設 VH,150mm,RR管,5.0m管,0箇所			時間的制約:なし 夜間制約作業時間:0.0	制約作業時間:0.0 冬期補正:なし	
	1)管種区分 2)管径区分(mm)	VH 150mm		豪雪補正:なし 基本給時間:8.0	亜熱帯補正:なし 超勤時間:0.0	
	3)形状区分 4)管長区分	RR管 5.0m管		深夜時間:0.0	週休:補正なし	
	5)接合箇所	0箇所				
P05158	農業用水用硬質ポリ塩化ビニル管（VH） RR片受直管　径150　長5.0m	1.950	本	33,600	65,520	
Y00004	雑材料費	0.020		65,520	1,310	
R01001	土木一般世話役	0.090	人	33,100	2,979	
R01002	特殊作業員	0.130	人	26,300	3,419	
R01003	普通作業員	0.190	人	21,000	3,990	
	合　計				77,218	算出数量 10.000 m
	単　価		m		7,722	
	＊＊＊　S単－ 182号　＊＊＊					
S07021	硬質ﾎﾟﾘ塩化ﾋﾞﾆﾙ管人力布設		m		10.000 m	歩A 当たり算出
	硬質ﾎﾟﾘ塩化ﾋﾞﾆﾙ管人力布設 VH,100mm,RR管,5.0m管,0箇所			時間的制約:なし 夜間制約作業時間:0.0	制約作業時間:0.0 冬期補正:なし	
	1)管種区分 2)管径区分(mm)	VH 100mm		豪雪補正:なし 基本給時間:8.0	亜熱帯補正:なし 超勤時間:0.0	
	3)形状区分 4)管長区分	RR管 5.0m管		深夜時間:0.0	週休:補正なし	
	5)接合箇所	0箇所				
P05157	農業用水用硬質ポリ塩化ビニル管（VH） RR片受直管　径100　長5.0m	1.950	本	17,100	33,345	
Y00004	雑材料費	0.020		33,345	667	
R01001	土木一般世話役	0.080	人	33,100	2,648	
R01002	特殊作業員	0.120	人	26,300	3,156	
R01003	普通作業員	0.170	人	21,000	3,570	
	合　計				43,386	算出数量 10.000 m
	単　価		m		4,339	
	＊＊＊　S単－ 183号　＊＊＊					
S07021	硬質ﾎﾟﾘ塩化ﾋﾞﾆﾙ管人力布設		m		10.000 m	歩A 当たり算出
	硬質ﾎﾟﾘ塩化ﾋﾞﾆﾙ管人力布設 VH,75mm,RR管,5.0m管,0箇所			時間的制約:なし 夜間制約作業時間:0.0	制約作業時間:0.0 冬期補正:なし	
	1)管種区分 2)管径区分(mm)	VH 75mm		豪雪補正:なし 基本給時間:8.0	亜熱帯補正:なし 超勤時間:0.0	
	3)形状区分 4)管長区分	RR管 5.0m管		深夜時間:0.0	週休:補正なし	
	5)接合箇所	0箇所				
P05156	農業用水用硬質ポリ塩化ビニル管（VH） RR片受直管　径 75　長5.0m	1.950	本	10,700	20,865	
Y00004	雑材料費	0.020		20,865	417	
R01001	土木一般世話役	0.080	人	33,100	2,648	
R01002	特殊作業員	0.120	人	26,300	3,156	

事業名	駅館川農地整備事業
工事名	中山１工区水路付帯工事

コード	名　称	数　量	単位	単　価	金　額	備　考
R01003	普通作業員	0.170	人	21,000	3,570	
	合　計				30,656	算出数量 10.000 m
	単　価		m		3,066	
	＊＊＊　S単－ 184号　＊＊＊					
S07021	硬質ﾎﾟﾘ塩化ﾋﾞﾆﾙ管人力布設		m		10.000 m	歩A 当たり算出
	硬質ﾎﾟﾘ塩化ﾋﾞﾆﾙ管人力布設 VH,50mm,RR管,5.0m管,0箇所			時間的制約:なし 夜間制約作業時間:0.0	制約作業時間:0.0 冬期補正:なし	
	1)管種区分 2)管径区分(mm)	VH 50mm		豪雪補正:なし 基本給時間:8.0	亜熱帯補正:なし 超勤時間:0.0	
	3)形状区分 4)管長区分	RR管 5.0m管		深夜時間:0.0	週休:補正なし	
	5)接合箇所	0箇所				
P05154	農業用水用硬質ポリ塩化ビニル管（VH） RR片受直管　径 50　長5.0m	1.950	本	5,500	10,725	
Y00004	雑材料費	0.020		10,725	215	
R01001	土木一般世話役	0.070	人	33,100	2,317	
R01002	特殊作業員	0.110	人	26,300	2,893	
R01003	普通作業員	0.150	人	21,000	3,150	
	合　計				19,300	算出数量 10.000 m
	単　価		m		1,930	
	＊＊＊　S単－ 185号　＊＊＊					
S07071	炭素鋼鋼管人力布設		m		10.000 m	歩A 当たり算出
	炭素鋼鋼管人力布設 白ネジ付 50A(2B)			時間的制約:なし 夜間制約作業時間:0.0	制約作業時間:0.0 冬期補正:なし	
	1)規格区分	白ネジ付 50A(2B)		豪雪補正:なし 基本給時間:8.0	亜熱帯補正:なし 超勤時間:0.0	
				深夜時間:0.0	週休:補正なし	
P02062	配管用炭素鋼鋼管(白管) ネジ付き(ソケット付) 50A 長4.0m	2.500	本	0	0	
R01002	特殊作業員	0.270	人	26,300	7,101	
R01003	普通作業員	0.290	人	21,000	6,090	
Y00004	雑品 3%	0.030		13,191	396	
	合　計				13,587	算出数量 10.000 m
	単　価		m		1,359	
	＊＊＊　S単－ 186号　＊＊＊					
S07091	制水弁人力据付		基		1.000 基	歩A 当たり算出
	制水弁人力据付 樹脂製,150mm			時間的制約:なし 夜間制約作業時間:0.0	制約作業時間:0.0 冬期補正:なし	
	1)制水弁の単価(円/基) 2)口径区分(mm)	90,000円 150mm		豪雪補正:なし 基本給時間:8.0	亜熱帯補正:なし 超勤時間:0.0	
	3)材質区分	樹脂製		深夜時間:0.0	週休:補正なし	
P09202	仕切弁（樹脂製）	1.000	個	90,000	90,000	
R01001	土木一般世話役	0.040	人	33,100	1,324	
R01002	特殊作業員	0.170	人	26,300	4,471	
R01003	普通作業員	0.140	人	21,000	2,940	
	合　計				98,735	算出数量 1.000 基
	単　価		基		98,735	
	＊＊＊　S単－ 187号　＊＊＊					

事業名	駅館川農地整備事業
工事名	中山１工区水路付帯工事

コード	名　称	数　量	単位	単　価	金　額	備　考
S07091	制水弁人力据付		基		1.000 基	歩A 当たり算出
	制水弁人力据付 樹脂製,100㎜			時間的制約:なし 夜間制約作業時間:0.0	制約作業時間:0.0 冬期補正:なし	
	1)制水弁の単価(円/基) 2)口径区分(㎜)	51,600円 100㎜		豪雪補正:なし 基本給時間:8.0	亜熱帯補正:なし 超勤時間:0.0	
	3)材質区分	樹脂製		深夜時間:0.0	週休:補正なし	
P09202	仕切弁（樹脂製）	1.000	個	51,600	51,600	
R01001	土木一般世話役	0.040	人	33,100	1,324	
R01002	特殊作業員	0.170	人	26,300	4,471	
R01003	普通作業員	0.140	人	21,000	2,940	
	合　計				60,335	算出数量 1.000 基
	単　価		基		60,335	
	＊＊＊　S単－ 188号　＊＊＊					
S07091	制水弁人力据付		基		1.000 基	歩A 当たり算出
	制水弁人力据付 樹脂製,75㎜			時間的制約:なし 夜間制約作業時間:0.0	制約作業時間:0.0 冬期補正:なし	
	1)制水弁の単価(円/基) 2)口径区分(㎜)	40,000円 75㎜		豪雪補正:なし 基本給時間:8.0	亜熱帯補正:なし 超勤時間:0.0	
	3)材質区分	樹脂製		深夜時間:0.0	週休:補正なし	
P09202	仕切弁（樹脂製）	1.000	個	40,000	40,000	
R01001	土木一般世話役	0.040	人	33,100	1,324	
R01002	特殊作業員	0.170	人	26,300	4,471	
R01003	普通作業員	0.140	人	21,000	2,940	
	合　計				48,735	算出数量 1.000 基
	単　価		基		48,735	
	＊＊＊　S単－ 189号　＊＊＊					
S07091	制水弁人力据付		基		1.000 基	歩A 当たり算出
	制水弁人力据付 樹脂製,75㎜			時間的制約:なし 夜間制約作業時間:0.0	制約作業時間:0.0 冬期補正:なし	
	1)制水弁の単価(円/基) 2)口径区分(㎜)	85,500円 75㎜		豪雪補正:なし 基本給時間:8.0	亜熱帯補正:なし 超勤時間:0.0	
	3)材質区分	樹脂製		深夜時間:0.0	週休:補正なし	
P09202 支給品	仕切弁（樹脂製）	1.000	個	85,500	85,500	
R01001	土木一般世話役	0.040	人	33,100	1,324	
R01002	特殊作業員	0.170	人	26,300	4,471	
R01003	普通作業員	0.140	人	21,000	2,940	
	合　計				8,735	算出数量 1.000 基
	単　価		基		8,735	
	＊＊＊　S単－ 190号　＊＊＊					
S07091	制水弁人力据付		基		1.000 基	歩A 当たり算出
	制水弁人力据付 樹脂製,50㎜			時間的制約:なし 夜間制約作業時間:0.0	制約作業時間:0.0 冬期補正:なし	
	1)制水弁の単価(円/基) 2)口径区分(㎜)	32,300円 50㎜		豪雪補正:なし 基本給時間:8.0	亜熱帯補正:なし 超勤時間:0.0	
	3)材質区分	樹脂製		深夜時間:0.0	週休:補正なし	
P09202	仕切弁（樹脂製）	1.000	個	32,300	32,300	
R01001	土木一般世話役	0.040	人	33,100	1,324	
R01002	特殊作業員	0.150	人	26,300	3,945	

事業名	駅館川農地整備事業
工事名	中山１工区水路付帯工事

コード	名　称	数　量	単位	単　価	金　額	備　考
R01003	普通作業員	0.120	人	21,000	2,520	
	合　　計				40,089	算出数量 1.000 基
	単　　価		基		40,089	
	＊＊＊　S単－ 191号　＊＊＊					
S07093	空気弁人力据付		基		1.000 基	歩A 当たり算出
	空気弁人力据付 25㎜,急排空気弁,なし			時間的制約:なし 夜間制約作業時間:0.0	制約作業時間:0.0 冬期補正:なし	
	1)口径区分(㎜) 2)種別区分	25㎜ 急排空気弁		豪雪補正:なし 基本給時間:8.0	亜熱帯補正:なし 超勤時間:0.0	
	3)単価0円区分(空気弁)	なし		深夜時間:0.0	週休:補正なし	
P09309	水道用急速空気弁 FC製 7.5K 径25 合成樹脂塗装	1.000	個	0	0	
R01001	土木一般世話役	0.110	人	33,100	3,641	
R01002	特殊作業員	0.180	人	26,300	4,734	
R01003	普通作業員	0.210	人	21,000	4,410	
	合　　計				12,785	算出数量 1.000 基
	単　　価		基		12,785	
	＊＊＊　S単－ 192号　＊＊＊					
S10018	暗渠排水工（小運搬(暗渠排水管)）		m		1.000 日	歩A 当たり算出
	暗渠排水工（小運搬(暗渠排水管)） 機械,暗渠排水管（ﾛｰﾙ管）,不整地運搬車ｸﾛｰﾗ型 油圧ﾀﾞﾝﾌﾟ2-3t,50			時間的制約:なし 夜間制約作業時間:0.0	制約作業時間:0.0 冬期補正:なし	
	m以下,			豪雪補正:なし 基本給時間:8.0	亜熱帯補正:なし 超勤時間:0.0	
	1)小運搬区分 2)材料区分	機械 暗渠排水管（ﾛｰﾙ管）		深夜時間:0.0	週休:補正なし	
	3)機械区分 4)運搬距離区分	不整地運搬車ｸﾛｰﾗ型 油圧ﾀﾞﾝﾌﾟ2-3t 50m以下				
M27977	不整地運搬車[ｸﾛｰﾗ型・油圧ﾀﾞﾝﾌﾟ式・排対型(2014)] 通称2.0～3.0t積級	1.570	供用日	8,060	12,654	
P34029	軽油 ﾊﾟﾄﾛｰﾙ給油	16.000	L	157	2,512	
R01021	運転手（特殊）	1.000	人	29,800	29,800	
R01003	普通作業員 積卸し	0.770	人	21,000	16,170	
	合　　計				61,136	算出数量 2,580.000 m
	単　　価		m		24	
	＊＊＊　S単－ 193号　＊＊＊					
S10020	暗渠排水工（小運搬(被覆材)）		m3		1.000 日	歩A 当たり算出
	暗渠排水工（小運搬(被覆材)） 砕石,不整地運搬車ｸﾛｰﾗ型 油圧ﾀﾞﾝﾌﾟ2-3t,50m以下,			時間的制約:なし 夜間制約作業時間:0.0	制約作業時間:0.0 冬期補正:なし	
	1)材料区分 2)機械区分	砕石 不整地運搬車ｸﾛｰﾗ型 油圧ﾀﾞﾝﾌﾟ2-3t		豪雪補正:なし 基本給時間:8.0	亜熱帯補正:なし 超勤時間:0.0	
	3)運搬距離区分	50m以下		深夜時間:0.0	週休:補正なし	
M27977	不整地運搬車[ｸﾛｰﾗ型・油圧ﾀﾞﾝﾌﾟ式・排対型(2014)] 通称2.0～3.0t積級	1.570	供用日	8,060	12,654	
P34029	軽油 ﾊﾟﾄﾛｰﾙ給油	16.000	L	157	2,512	
R01021	運転手（特殊）	1.000	人	29,800	29,800	
	合　　計				44,966	算出数量 38.500 m3
	単　　価		m3		1,168	
	＊＊＊　S単－ 194号　＊＊＊					
S10032	暗渠排水工(バックホウ掘削)		m		1.000 日	歩A 当たり算出
	暗渠排水工(バックホウ掘削) 0.7<h≦1.0m,暗渠排水管（ﾛｰﾙ管）,φ50～75㎜			時間的制約:なし 夜間制約作業時間:0.0	制約作業時間:0.0 冬期補正:なし	

事業名	駅館川農地整備事業
工事名	中山１工区水路付帯工事

コード	名　称	数　量	単位	単　価	金　額	備　考
	1)掘削深（m） 2)排水管の種類	0.7＜h≦1.0m 暗渠排水管（ﾛｰﾙ管）		豪雪補正:なし 基本給時間:8.0	亜熱帯補正:なし 超勤時間:0.0	
	3)口径区分（mm）	φ50～75mm		深夜時間:0.0	週休:補正なし	
M02019	ﾊﾞｯｸﾎｳ[ｸﾛｰﾗ型･排対型(3次)] ﾊﾞｹｯﾄ容量0.28m3	1.660	供用日	8,600	14,276	
P34029	軽油 ﾊﾟﾄﾛｰﾙ給油	34.000	L	157	5,338	
R01021	運転手（特殊）	1.000	人	29,800	29,800	
R01001	土木一般世話役	0.200	人	33,100	6,620	
R01002	特殊作業員	0.300	人	26,300	7,890	
R01003	普通作業員	1.000	人	21,000	21,000	
R01003	普通作業員	2.000	人	21,000	42,000	
	合　　計				126,924	算出数量 118.000 m
	単　　価		m		1,076	
	＊＊＊　Ｓ単－ 195号　＊＊＊					
S11005	畑面整地工(ブルドーザ)		ha		1.000 ha	歩A 当たり算出
	畑面整地工(ブルドーザ) 4400㎡,粘性土,改良山成畑,普通,通称21ｔ級,2回,耕起後の整地,7.			時間的制約:なし 夜間制約作業時間:0.0	制約作業時間:0.0 冬期補正:なし	
	5			豪雪補正:なし 基本給時間:8.0	亜熱帯補正:なし 超勤時間:0.0	
	1)平均整地作業区画面積(Xm2) 2)土質区分	4,400.000㎡ 粘性土		深夜時間:0.0	週休:補正なし	
	3)施工区分 4)機械区分	改良山成畑 普通				
	5)規格区分 6)整地回数(N)	通称21ｔ級 2.000回				
	7)作業内容 8)整地作業の補助労務(人/ha)	耕起後の整地 7.5				
M01035	ﾌﾞﾙﾄﾞｰｻﾞ[普通･排対型(2次)] 通称21ｔ級	6.400	時間	8,600	55,040	
P34029	軽油 ﾊﾟﾄﾛｰﾙ給油	141.000	L	157	22,137	
R01021	運転手（特殊）	1.090	人	29,800	32,482	
R01003	普通作業員	7.500	人	21,000	157,500	
	合　　計				267,159	算出数量 1.000 ha
	単　　価		ha		267,159	
	＊＊＊　Ｓ単－ 196号　＊＊＊					
S11011	有機質資材機械散布		ha		1.000 ha	歩A 当たり算出
	有機質資材機械散布 88,57m,77m			時間的制約:なし 夜間制約作業時間:0.0	制約作業時間:0.0 冬期補正:なし	
	1)有機質資材のt当たりの単価 2)有機質資材散布量(G)(t/ha)	21,100.000 88		豪雪補正:なし 基本給時間:8.0	亜熱帯補正:なし 超勤時間:0.0	
	3)ほ場の短辺の長さ(a) 4)ほ場の長辺の長さ(b)	57.000m 77.000m		深夜時間:0.0	週休:補正なし	
P30006	有機質資材	89.800	ton	21,100	1,894,780	
M35392	ﾏﾆｭｱｽﾌﾟﾚｯﾀﾞ[けん引式] 積載質量 2t級	8.500	時間	1,930	16,405	
M35064	農用ﾄﾗｸﾀ[乗用･ﾎｲｰﾙ型･～排対2次] 四輪駆動 52～59kw級(70～80PS)	8.500	時間	5,850	49,725	
P34029	軽油 ﾊﾟﾄﾛｰﾙ給油	60.000	L	157	9,420	
R01021	運転手（特殊）	1.530	人	29,800	45,594	
M02042	ﾊﾞｯｸﾎｳ[ｸﾛｰﾗ型･排対型(2次)] ﾊﾞｹｯﾄ容量0.45m3	2.600	時間	2,650	6,890	
P34029	軽油 ﾊﾟﾄﾛｰﾙ給油	22.000	L	157	3,454	
R01021	運転手（特殊）	0.440	人	29,800	13,112	
R01001	土木一般世話役	1.940	人	33,100	64,214	
R01003	普通作業員	3.780	人	21,000	79,380	
	合　　計				2,182,974	算出数量 1.000 ha

事業名	駅館川農地整備事業
工事名	中山１工区水路付帯工事

コード	名　称	数　量	単位	単　価	金　額	備　考
	単　　価		ha		2,182,974	
	＊＊＊　Ｓ単－ 197号　＊＊＊					
S11013	耕起砕土(直装式ロータリ)		ha		1.000 ha	歩A 当たり算出
	耕起砕土(直装式ロータリ) 砕土作業B,普通,57m,78m,2回掛,乾燥,粘性土,0～4°未満			時間的制約:なし 夜間制約作業時間:0.0	制約作業時間:0.0 冬期補正:なし	
	1)施工区分 2)作業条件	砕土作業B 普通		豪雪補正:なし 基本給時間:8.0	亜熱帯補正:なし 超勤時間:0.0	
	3)ほ場の短辺の長さ(a) 4)ほ場の長辺の長さ(b)	57.000m 78.000m		深夜時間:0.0	週休:補正なし	
	5)掛回数 6)土の状態	2回掛 乾燥				
	7)土質区分 8)傾斜区分	粘性土 0～4°未満				
M35291	ﾛｰﾀﾘﾃｨﾗｰ[直装式] 作業幅 1.6～1.8m級	11.900	時間	585	6,962	
M35063	農用ﾄﾗｸﾀ[乗用･ﾎｲｰﾙ型･～排対2次] 四輪駆動 30～44kw級(40～60PS)	11.900	時間	2,890	34,391	
P34029	軽油 ﾊﾟﾄﾛｰﾙ給油	63.000	L	157	9,891	
R01022	運転手（一般）	2.140	人	27,100	57,994	
	合　　計				109,238	算出数量 1.000 ha
	単　　価		ha		109,238	
	＊＊＊　Ｓ単－ 198号　＊＊＊					
S11014	雑物除去工(農用地造成工用)		ha		1.000 ha	歩A 当たり算出
	雑物除去工(農用地造成工用) 改良山成畑			時間的制約:なし 夜間制約作業時間:0.0	制約作業時間:0.0 冬期補正:なし	
	1)施工区分	改良山成畑		豪雪補正:なし 基本給時間:8.0	亜熱帯補正:なし 超勤時間:0.0	
				深夜時間:0.0	週休:補正なし	
R01001	土木一般世話役	0.670	人	33,100	22,177	
R01003	普通作業員	6.060	人	21,000	127,260	
	合　　計				149,437	算出数量 1.000 ha
	単　　価		ha		149,437	
	＊＊＊　Ｓ単－ 199号　＊＊＊					
S11015	人力石礫除去工		ha		10.000 a	歩A 当たり算出
	人力石礫除去工 0～4m3/10a,あり			時間的制約:なし 夜間制約作業時間:0.0	制約作業時間:0.0 冬期補正:なし	
	1)10a当たり除去量(m3/10a未満) 2)長期割引単価区分（賃料機械）	0～4m3/10a あり		豪雪補正:なし 基本給時間:8.0	亜熱帯補正:なし 超勤時間:0.0	
				深夜時間:0.0	週休:補正なし	
F06011	不整地運搬車[ｸﾛｰﾗ型･油圧ﾀﾞﾝﾌﾟ式･排対型(～3次)] 通称2.0t積級	0.350	日	4,860	1,701	
P34029	軽油 ﾊﾟﾄﾛｰﾙ給油	3.600	L	157	565	
R01021	運転手（特殊） 不整地運搬車運転	0.200	人	29,800	5,960	
R01003	普通作業員	2.080	人	21,000	43,680	
	合　　計				51,906	算出数量 10.000 a
	単　　価		ha		519,060	
	＊＊＊　Ｓ単－ 200号　＊＊＊					
S11015	人力石礫除去工		ha		10.000 a	歩A 当たり算出
	人力石礫除去工 0～4m3/10a,なし			時間的制約:なし 夜間制約作業時間:0.0	制約作業時間:0.0 冬期補正:なし	
	1)10a当たり除去量(m3/10a未満) 2)長期割引単価区分（賃料機械）	0～4m3/10a なし		豪雪補正:なし 基本給時間:8.0	亜熱帯補正:なし 超勤時間:0.0	
				深夜時間:0.0	週休:補正なし	

事業名	駅館川農地整備事業
工事名	中山１工区水路付帯工事

コード	名　称	数　量	単位	単　価	金　額	備　考
F06011	不整地運搬車[ｸﾛｰﾗ型･油圧ﾀﾞﾝﾌﾟ式･排対型(～3次)] 通称2.0t積級	0.350	日	7,470	2,615	
P34029	軽油 ﾊﾟﾄﾛｰﾙ給油	3.600	L	157	565	
R01021	運転手（特殊） 不整地運搬車運転	0.200	人	29,800	5,960	
R01003	普通作業員	2.080	人	21,000	43,680	
	合　計				52,820	算出数量 10.000 a
	単　価		ha		528,200	
	＊＊＊　Ｓ単－ 201号　＊＊＊					
S16001	ﾊﾞｯｸﾎｳ[ｸﾛｰﾗ型(超低騒音型)･排対型(3次)]		日		1.000 各単位	歩A 当たり算出
	ﾊﾞｯｸﾎｳ[ｸﾛｰﾗ型(超低騒音型)･排対型(3次)] ,ﾊﾞｹｯﾄ容量0.8m3,運転１日当たり算出,機械損料等＋燃料＋運転労			時間的制約:なし 夜間制約作業時間:0.0	制約作業時間:0.0 冬期補正:なし	
	務,軽油			豪雪補正:なし 基本給時間:8.0	亜熱帯補正:なし 超勤時間:0.0	
	1)機械ｺｰﾄﾞ≪単位が時間のみ≫ 2)機械ｺｰﾄﾞ（同上）	M02082 M02082		深夜時間:0.0	週休:補正なし	
	3)機械損料算出区分 4)運転１日当たり運転時間(T)	運転１日当たり算出 6.3時間				
	5)運転日に対する供用日の割合(YC) 6)単価計上区分	1.64 機械損料等＋燃料＋運転労務				
	7)岩石補正区分 8)燃料の計上方法	岩石補正なし 機械経費算定基準値による				
	9)燃料区分 10)燃料消費量(入力の場合)	軽油 0.0				
	11)消耗部品の計上の有無 13)消耗部品費の適用条件(2)	消耗部品を計上しない 消耗部品なし				
	14)名称(消耗部品) 15)規格(消耗部品)	－ －				
M02082	ﾊﾞｯｸﾎｳ[ｸﾛｰﾗ型(超低騒音型)･排対型(3次)] ﾊﾞｹｯﾄ容量0.8m3	1.000	日	32,800	32,800	
P34029	軽油 ﾊﾟﾄﾛｰﾙ給油	95.000	L	157	14,915	
R01021	運転手（特殊）	1.000	人	29,800	29,800	
	合　計				77,515	算出数量 1.000 各単位
	単　価		各単位		77,515	
Y00001	単位					
	＊＊＊　Ｓ単－ 202号　＊＊＊					
S16001	農用ﾄﾗｸﾀ[乗用･ﾎｲｰﾙ型･～排対2次]		時間		1.000 各単位	歩A 当たり算出
	農用ﾄﾗｸﾀ[乗用･ﾎｲｰﾙ型･～排対2次] 四輪駆動 52～59kw級(70～80PS),,運転１時間当たり算出,機械損料			時間的制約:なし 夜間制約作業時間:0.0	制約作業時間:0.0 冬期補正:なし	
	等のみ,			豪雪補正:なし 基本給時間:8.0	亜熱帯補正:なし 超勤時間:0.0	
	1)機械ｺｰﾄﾞ≪単位が時間のみ≫ 2)機械ｺｰﾄﾞ（同上）	M35064 M35064		深夜時間:0.0	週休:補正なし	
	3)機械損料算出区分 4)運転１日当たり運転時間(T)	運転１時間当たり算出 5.3時間				
	5)運転日に対する供用日の割合(YC) 6)単価計上区分	1.92 機械損料等のみ				
	7)岩石補正区分 10)燃料消費量(入力の場合)	岩石補正なし 0.0				
	11)消耗部品の計上の有無 13)消耗部品費の適用条件(2)	消耗部品を計上しない 消耗部品なし				
	14)名称(消耗部品) 15)規格(消耗部品)	－ －				
M35064	農用ﾄﾗｸﾀ[乗用･ﾎｲｰﾙ型･～排対2次] 四輪駆動 52～59kw級(70～80PS)	1.000	時間	5,850	5,850	
	合　計				5,850	算出数量 1.000 各単位
	単　価		各単位		5,850	
Y00001	単位					
	＊＊＊　Ｓ単－ 203号　＊＊＊					
S16001	散水車[ﾄﾗｯｸ架装型]		日		1.000 各単位	歩A 当たり算出
	散水車[ﾄﾗｯｸ架装型] ,ﾀﾝｸ容量1800L,運転１日当たり算出,機械損料等＋燃料＋運転労務,			時間的制約:なし 夜間制約作業時間:0.0	制約作業時間:0.0 冬期補正:なし	

事業名	駅館川農地整備事業
工事名	中山１工区水路付帯工事

コード	名　称	数　量	単位	単　価	金　額	備　考
	軽油			豪雪補正:なし 基本給時間:8.0	亜熱帯補正:なし 超勤時間:0.0	
	1)機械ｺｰﾄﾞ≪単位が時間のみ≫ 2)機械ｺｰﾄﾞ（同上）	M17401 M17401		深夜時間:0.0	週休:補正なし	
	3)機械損料算出区分 4)運転１日当たり運転時間(T)	運転１日当たり算出 5.5時間				
	5)運転日に対する供用日の割合(YC) 6)単価計上区分	1.70 機械損料等＋燃料＋運転労務				
	7)岩石補正区分 8)燃料の計上方法	岩石補正なし 機械経費算定基準値による				
	9)燃料区分 10)燃料消費量(入力の場合)	軽油 0.0				
	11)消耗部品の計上の有無 13)消耗部品費の適用条件(2)	消耗部品を計上しない 消耗部品なし				
	14)名称(消耗部品) 15)規格(消耗部品)	― ―				
M17401	散水車[ﾄﾗｯｸ架装型] ﾀﾝｸ容量1800L	1.000	日	10,000	10,000	
P34029	軽油 ﾊﾟﾄﾛｰﾙ給油	13.000	L	157	2,041	
R01022	運転手（一般）	1.000	人	27,100	27,100	
	合　計				39,141	算出数量 1.000 各単位
	単　価		各単位		39,141	
Y00001	単位					
	＊＊＊　Ｓ単－ 204号　＊＊＊					
S16002	ﾛｰﾀﾘﾃｨﾗｰ[直装式]		時間		1.000 各単位	歩A 当たり算出
	ﾛｰﾀﾘﾃｨﾗｰ[直装式] 作業幅1.9～2.0m級,,運転１時間当たり算出,機械損料のみ,,交替制			時間的制約:なし 夜間制約作業時間:0.0	制約作業時間:0.0 冬期補正:なし	
	補正対象外			豪雪補正:なし 基本給時間:8.0	亜熱帯補正:なし 超勤時間:0.0	
	1)機械ｺｰﾄﾞ≪単位が日のみ≫ 2)機械損料算出区分	M35292 運転１時間当たり算出		深夜時間:0.0	週休:補正なし	
	3)運転１日当たり運転時間(T) 4)運転日に対する供用日の割合(YC)	5.5 1.67				
	5)単価計上区分 8)燃料消費量(入力の場合)	機械損料のみ 0.0				
	9)交替制作業補正区分	交替制補正対象外				
M35292	ﾛｰﾀﾘﾃｨﾗｰ[直装式] 作業幅1.9～2.0m級	1.000	時間	573	573	
	合　計				573	算出数量 1.000 各単位
	単　価		各単位		573	
Y00001	単位					
	＊＊＊　Ｓ単－ 205号　＊＊＊					
SA0101	SP 掘削		m3		1.000 m3	歩A 当たり算出
	SP 掘削 土砂,ｵｰﾌﾟﾝｶｯﾄ,無し,無し,5,000m3未満,-,-,-,-			時間的制約:なし 夜間制約作業時間:0.0	制約作業時間:0.0 冬期補正:なし	
				豪雪補正:なし 基本給時間:8.0	亜熱帯補正:なし 超勤時間:0.0	
				深夜時間:0.0	週休:補正なし	
	1)土質 2)施工方法	土砂 ｵｰﾌﾟﾝｶｯﾄ				
	3)押土の有無 4)障害の有無	無し 無し				
	5)施工数量 6)平均施工幅員	5,000m3未満 -				
	7)火薬使用 8)破砕片除去の有無	- -				
	9)集積押土の有無	-				
	単　価		m3		387.9	
	＊＊＊　Ｓ単－ 206号　＊＊＊					
SA0102	SP 積込(ルーズ)		m3		1.000 m3	歩A 当たり算出
	SP 積込(ルーズ) 土砂,小規模(標準)			時間的制約:なし 夜間制約作業時間:0.0	制約作業時間:0.0 冬期補正:なし	

事業名	駅館川農地整備事業
工事名	中山１工区水路付帯工事

コード	名　称	数　量	単位	単　価	金　額	備　考
				豪雪補正:なし 基本給時間:8.0	亜熱帯補正:なし 超勤時間:0.0	
				深夜時間:0.0	週休:補正なし	
	1)土質 2)作業内容	土砂 小規模(標準)				
	単　　価		m3		1,173	
	＊＊＊　S単－ 207号　＊＊＊					
SA0102	SP 積込(ルーズ)		m3		1.000 m3	歩A 当たり算出
	SP 積込(ルーズ) 土砂,平均施工幅1m以上2m未満			時間的制約:なし 夜間制約作業時間:0.0	制約作業時間:0.0 冬期補正:なし	
				豪雪補正:なし 基本給時間:8.0	亜熱帯補正:なし 超勤時間:0.0	
				深夜時間:0.0	週休:補正なし	
	1)土質 2)作業内容	土砂 平均施工幅1m以上2m未満				
	単　　価		m3		342.2	
	＊＊＊　S単－ 208号　＊＊＊					
SA0102	SP 積込(ルーズ)		m3		1.000 m3	歩A 当たり算出
	SP 積込(ルーズ) 土砂,土量50,000m3未満			時間的制約:なし 夜間制約作業時間:0.0	制約作業時間:0.0 冬期補正:なし	
				豪雪補正:なし 基本給時間:8.0	亜熱帯補正:なし 超勤時間:0.0	
				深夜時間:0.0	週休:補正なし	
	1)土質 2)作業内容	土砂 土量50,000m3未満				
	単　　価		m3		253.4	
	＊＊＊　S単－ 209号　＊＊＊					
SA0103	SP 床掘り		m3		1.000 m3	歩A 当たり算出
	SP 床掘り 土砂,平均施工幅1m以上2m未満,無し,無し,なし			時間的制約:なし 夜間制約作業時間:0.0	制約作業時間:0.0 冬期補正:なし	
				豪雪補正:なし 基本給時間:8.0	亜熱帯補正:なし 超勤時間:0.0	
				深夜時間:0.0	週休:補正なし	
	1)土質 2)施工方法	土砂 平均施工幅1m以上2m未満				
	3)土留方式の種類 4)障害の有無	無し 無し				
	5)長期割引単価区分	なし				
	単　　価		m3		343.4	
	＊＊＊　S単－ 210号　＊＊＊					
SA0103	SP 床掘り		m3		1.000 m3	歩A 当たり算出
	SP 床掘り 土砂,上記以外(小規模),-,-,			時間的制約:なし 夜間制約作業時間:0.0	制約作業時間:0.0 冬期補正:なし	
				豪雪補正:なし 基本給時間:8.0	亜熱帯補正:なし 超勤時間:0.0	
				深夜時間:0.0	週休:補正なし	
	1)土質 2)施工方法	土砂 上記以外(小規模)				
	3)土留方式の種類 4)障害の有無	- -				
	単　　価		m3		2,210	
	＊＊＊　S単－ 211号　＊＊＊					
SA0103	SP 床掘り		m3		1.000 m3	歩A 当たり算出
	SP 床掘り 土砂,標準,無し,無し,なし			時間的制約:なし 夜間制約作業時間:0.0	制約作業時間:0.0 冬期補正:なし	

事業名	駅館川農地整備事業
工事名	中山１工区水路付帯工事

コード	名　称	数　量	単位	単　価	金　額	備　考
				豪雪補正:なし 基本給時間:8.0	亜熱帯補正:なし 超勤時間:0.0	
				深夜時間:0.0	週休:補正なし	
	1)土質 2)施工方法	土砂 標準				
	3)土留方式の種類 4)障害の有無	無し 無し				
	5)長期割引単価区分	なし				
	単　　価		m3		306.7	
	＊＊＊　S単－ 212号　＊＊＊					
SA0121	SP 土砂等運搬		m3		1.000 m3	歩A 当たり算出
	SP 土砂等運搬 標準,ﾊﾞｯｸﾎｳ　ﾊﾞｹｯﾄ容量0.8m3,土砂(岩塊･玉石混り土含む),無し,1			時間的制約:なし 夜間制約作業時間:0.0	制約作業時間:0.0 冬期補正:なし	
	.0km以下			豪雪補正:なし 基本給時間:8.0	亜熱帯補正:なし 超勤時間:0.0	
				深夜時間:0.0	週休:補正なし	
	1)土砂等発生現場 2)積込機種･規格	標準 ﾊﾞｯｸﾎｳ　ﾊﾞｹｯﾄ容量0.8m3				
	3)土質 4)DID区間の有無	土砂(岩塊･玉石混り土含む) 無し				
	5)運搬距離	1.0km以下				
	単　　価		m3		573.4	
	＊＊＊　S単－ 213号　＊＊＊					
SA0121	SP 土砂等運搬		m3		1.000 m3	歩A 当たり算出
	SP 土砂等運搬 標準,ﾊﾞｯｸﾎｳ　ﾊﾞｹｯﾄ容量0.45m3,土砂(岩塊･玉石混り土含む),無し,			時間的制約:なし 夜間制約作業時間:0.0	制約作業時間:0.0 冬期補正:なし	
	1.0km以下			豪雪補正:なし 基本給時間:8.0	亜熱帯補正:なし 超勤時間:0.0	
				深夜時間:0.0	週休:補正なし	
	1)土砂等発生現場 2)積込機種･規格	標準 ﾊﾞｯｸﾎｳ　ﾊﾞｹｯﾄ容量0.45m3				
	3)土質 4)DID区間の有無	土砂(岩塊･玉石混り土含む) 無し				
	5)運搬距離	1.0km以下				
	単　　価		m3		809.5	
	＊＊＊　S単－ 214号　＊＊＊					
SA0121	SP 土砂等運搬		m3		1.000 m3	歩A 当たり算出
	SP 土砂等運搬 小規模,ﾊﾞｯｸﾎｳ　ﾊﾞｹｯﾄ容量0.28m3,土砂(岩塊･玉石混り土含む),無			時間的制約:なし 夜間制約作業時間:0.0	制約作業時間:0.0 冬期補正:なし	
	し,1.0km以下			豪雪補正:なし 基本給時間:8.0	亜熱帯補正:なし 超勤時間:0.0	
				深夜時間:0.0	週休:補正なし	
	1)土砂等発生現場 2)積込機種･規格	小規模 ﾊﾞｯｸﾎｳ　ﾊﾞｹｯﾄ容量0.28m3				
	3)土質 4)DID区間の有無	土砂(岩塊･玉石混り土含む) 無し				
	5)運搬距離	1.0km以下				
	単　　価		m3		1,099	
	＊＊＊　S単－ 215号　＊＊＊					
SA0141	SP 路体（築堤）盛土・埋戻		m3		1.000 m3	歩A 当たり算出
	SP 路体（築堤）盛土・埋戻 2.5m以上4.0m未満,-,-,なし			時間的制約:なし 夜間制約作業時間:0.0	制約作業時間:0.0 冬期補正:なし	
				豪雪補正:なし 基本給時間:8.0	亜熱帯補正:なし 超勤時間:0.0	
				深夜時間:0.0	週休:補正なし	
	1)施工幅員 2)施工数量	2.5m以上4.0m未満 -				

事業名	駅館川農地整備事業
工事名	中山１工区水路付帯工事

コード	名　称	数　量	単位	単　価	金　額	備　考
	3)障害の有無 4)長期割引単価区分	- なし				
	単　　価		m3		978.8	
	＊＊＊　S単－ 216号　＊＊＊					
SA0141	SP 路体（築堤）盛土・埋戻		m3		1.000 m3	歩A 当たり算出
	SP 路体（築堤）盛土・埋戻 4.0m以上,20,000m3未満,無し,なし			時間的制約:なし 夜間制約作業時間:0.0	制約作業時間:0.0 冬期補正:なし	
				豪雪補正:なし 基本給時間:8.0	亜熱帯補正:なし 超勤時間:0.0	
				深夜時間:0.0	週休:補正なし	
	1)施工幅員 2)施工数量	4.0m以上 20,000m3未満				
	3)障害の有無 4)長期割引単価区分	無し なし				
	単　　価		m3		280.5	
	＊＊＊　S単－ 217号　＊＊＊					
SA0151	SP 基面整正		㎡		1.000 ㎡	歩A 当たり算出
	SP 基面整正 基面整正			時間的制約:なし 夜間制約作業時間:0.0	制約作業時間:0.0 冬期補正:なし	
				豪雪補正:なし 基本給時間:8.0	亜熱帯補正:なし 超勤時間:0.0	
				深夜時間:0.0	週休:補正なし	
	1)整形区分	基面整正				
	単　　価		㎡		420	
	＊＊＊　S単－ 218号　＊＊＊					
SA0152	SP 法面整形		㎡		1.000 ㎡	歩A 当たり算出
	SP 法面整形 切土部,-,無し,ﾚｷ質土､砂及び砂質土､粘性土,なし			時間的制約:なし 夜間制約作業時間:0.0	制約作業時間:0.0 冬期補正:なし	
				豪雪補正:なし 基本給時間:8.0	亜熱帯補正:なし 超勤時間:0.0	
				深夜時間:0.0	週休:補正なし	
	1)整形箇所 2)法面締固めの有無	切土部 -				
	3)現場制約の有無 4)土質	無し ﾚｷ質土､砂及び砂質土､粘性土				
	5)長期割引単価区分	なし				
	単　　価		㎡		966.5	
	＊＊＊　S単－ 219号　＊＊＊					
SA0152	SP 法面整形		㎡		1.000 ㎡	歩A 当たり算出
	SP 法面整形 盛土部,有り,無し,ﾚｷ質土､砂及び砂質土､粘性土,なし			時間的制約:なし 夜間制約作業時間:0.0	制約作業時間:0.0 冬期補正:なし	
				豪雪補正:なし 基本給時間:8.0	亜熱帯補正:なし 超勤時間:0.0	
				深夜時間:0.0	週休:補正なし	
	1)整形箇所 2)法面締固めの有無	盛土部 有り				
	3)現場制約の有無 4)土質	無し ﾚｷ質土､砂及び砂質土､粘性土				
	5)長期割引単価区分	なし				
	単　　価		㎡		795.4	
	＊＊＊　S単－ 220号　＊＊＊					
SA0152	SP 法面整形		㎡		1.000 ㎡	歩A 当たり算出
	SP 法面整形 切土部,-,無し,ﾚｷ質土､砂及び砂質土､粘性土,あり			時間的制約:なし 夜間制約作業時間:0.0	制約作業時間:0.0 冬期補正:なし	

事業名	駅館川農地整備事業
工事名	中山１工区水路付帯工事

コード	名　称	数　量	単位	単　価	金　額	備　考
				豪雪補正:なし 基本給時間:8.0	亜熱帯補正:なし 超勤時間:0.0	
				深夜時間:0.0	週休:補正なし	
	1)整形箇所 2)法面締固めの有無	切土部 -				
	3)現場制約の有無 4)土質	無し ﾚｷ質土､砂及び砂質土､粘性土				
	5)長期割引単価区分	あり				
	単　　価		㎡		909.6	
	＊＊＊　Ｓ単－ 221号　＊＊＊					
SA0161	SP 整地		m3		1.000 m3	歩A 当たり算出
	SP 整地 敷均し(ﾙｰｽﾞ),10,000m3未満,無し,なし			時間的制約:なし 夜間制約作業時間:0.0	制約作業時間:0.0 冬期補正:なし	
				豪雪補正:なし 基本給時間:8.0	亜熱帯補正:なし 超勤時間:0.0	
				深夜時間:0.0	週休:補正なし	
	1)作業区分 2)施工数量	敷均し(ﾙｰｽﾞ) 10,000m3未満				
	3)障害の有無 4)長期割引単価区分	無し なし				
	単　　価		m3		159.8	
	＊＊＊　Ｓ単－ 222号　＊＊＊					
SA0221	SP 殻運搬		m3		1.000 m3	歩A 当たり算出
	SP 殻運搬 舗装版破砕,機械積込(舗装版厚15cm以下),無し,60.0km以下,			時間的制約:なし 夜間制約作業時間:0.0	制約作業時間:0.0 冬期補正:なし	
				豪雪補正:なし 基本給時間:8.0	亜熱帯補正:なし 超勤時間:0.0	
				深夜時間:0.0	週休:補正なし	
	1)殻発生作業 2)積込工法区分	舗装版破砕 機械積込(舗装版厚15cm以下)				
	3)DID区間の有無 4)運搬距離	無し 60.0km以下				
	単　　価		m3		8,358	
	＊＊＊　Ｓ単－ 223号　＊＊＊					
SA0221	SP 殻運搬		m3		1.000 m3	歩A 当たり算出
	SP 殻運搬 ｺﾝｸﾘｰﾄ(鉄筋)構造物とりこわし,機械積込,無し,18.5km以下,			時間的制約:なし 夜間制約作業時間:0.0	制約作業時間:0.0 冬期補正:なし	
				豪雪補正:なし 基本給時間:8.0	亜熱帯補正:なし 超勤時間:0.0	
				深夜時間:0.0	週休:補正なし	
	1)殻発生作業 2)積込工法区分	ｺﾝｸﾘｰﾄ(鉄筋)構造物とりこわし 機械積込				
	3)DID区間の有無 4)運搬距離	無し 18.5km以下				
	単　　価		m3		3,529	
	＊＊＊　Ｓ単－ 224号　＊＊＊					
SA0222	SP 舗装版破砕		㎡		1.000 ㎡	歩A 当たり算出
	SP 舗装版破砕 ｱｽﾌｧﾙﾄ舗装版,無し,不要,15cm以下,-,有り,なし			時間的制約:なし 夜間制約作業時間:0.0	制約作業時間:0.0 冬期補正:なし	
				豪雪補正:なし 基本給時間:8.0	亜熱帯補正:なし 超勤時間:0.0	
				深夜時間:0.0	週休:補正なし	
	1)舗装版種別 2)障害等の有無	ｱｽﾌｧﾙﾄ舗装版 無し				
	3)騒音振動対策 4)舗装版厚	不要 15cm以下				
	5)Co+As(ｶﾊﾞｰ)舗装によるAs舗装 6)積込作業の有無	- 有り				
	7)長期割引単価区分	なし				

事業名	駅館川農地整備事業
工事名	中山１工区水路付帯工事

コード	名　称	数　量	単位	単　価	金　額	備　考
	単　　価		㎡		236.4	
	＊＊＊　S単－ 225号　＊＊＊					
SA0222	SP 舗装版破砕		㎡		1.000 ㎡	歩A 当たり算出
	SP 舗装版破砕 ｺﾝｸﾘｰﾄ舗装版,無し,不要,15cm以下,-,有り,なし			時間的制約:なし 夜間制約作業時間:0.0	制約作業時間:0.0 冬期補正:なし	
				豪雪補正:なし 基本給時間:8.0	亜熱帯補正:なし 超勤時間:0.0	
				深夜時間:0.0	週休:補正なし	
	1)舗装版種別 2)障害等の有無	ｺﾝｸﾘｰﾄ舗装版 無し				
	3)騒音振動対策 4)舗装版厚	不要 15cm以下				
	5)Co+As(ｶﾊﾞｰ)舗装によるAs舗装 6)積込作業の有無	- 有り				
	7)長期割引単価区分	なし				
	単　　価		㎡		236.4	
	＊＊＊　S単－ 226号　＊＊＊					
SA0301	SP 基礎砕石		㎡		1.000 ㎡	歩A 当たり算出
	SP 基礎砕石 7.5cmを超え12.5cm以下,計上する,あり,再生クラッシャラン RC-40			時間的制約:なし 夜間制約作業時間:0.0	制約作業時間:0.0 冬期補正:なし	
	40～0mm			豪雪補正:なし 基本給時間:8.0	亜熱帯補正:なし 超勤時間:0.0	
				深夜時間:0.0	週休:補正なし	
	1)砕石の厚さ 2)砕石の計上	7.5cmを超え12.5cm以下 計上する				
	3)長期割引単価区分 4)規格区分	あり 再生クラッシャラン RC-40 40～0mm				
	単　　価		㎡		1,417	
	＊＊＊　S単－ 227号　＊＊＊					
SA0301	SP 基礎砕石		㎡		1.000 ㎡	歩A 当たり算出
	SP 基礎砕石 7.5cmを超え12.5cm以下,計上する,なし,再生クラッシャラン RC-40			時間的制約:なし 夜間制約作業時間:0.0	制約作業時間:0.0 冬期補正:なし	
	40～0mm			豪雪補正:なし 基本給時間:8.0	亜熱帯補正:なし 超勤時間:0.0	
				深夜時間:0.0	週休:補正なし	
	1)砕石の厚さ 2)砕石の計上	7.5cmを超え12.5cm以下 計上する				
	3)長期割引単価区分 4)規格区分	なし 再生クラッシャラン RC-40 40～0mm				
	単　　価		㎡		1,462	
	＊＊＊　S単－ 228号　＊＊＊					
SA0311	基礎コンクリート[SPコンクリート]		m3		1.000 m3	歩A 当たり算出
	SP コンクリート 小型構造物,人力打設,計上する,-,一般養生,-,無し,-,,18-8-25(20			時間的制約:なし 夜間制約作業時間:0.0	制約作業時間:0.0 冬期補正:なし	
	)(高炉B) W/C65%			豪雪補正:なし 基本給時間:8.0	亜熱帯補正:なし 超勤時間:0.0	
				深夜時間:0.0	週休:補正なし	
	1)構造物種別 2)打設工法	小型構造物 人力打設				
	3)ｺﾝｸﾘｰﾄの計上 4)設計日打設量	計上する -				
	5)養生工の種類 6)圧送管延長距離区分	一般養生 -				
	7)現場内小運搬の有無 8)打設高さ、水平打設距離	無し -				
	10)規格区分	18-8-25(20)(高炉B) W/C65%				
	単　　価		m3		38,380	

事業名	駅館川農地整備事業
工事名	中山１工区水路付帯工事

コード	名　称	数　量	単位	単　価	金　額	備　考
	＊＊＊　S単－ 229号　＊＊＊					
SA0311	SP コンクリート		m3		1.000 m3	歩A 当たり算出
	SP コンクリート 小型構造物,ﾊﾞｯｸﾎｳ(ｸﾚｰﾝ機能付)打設,計上する,-,一般養生,-,-,-,			時間的制約:なし 夜間制約作業時間:0.0	制約作業時間:0.0 冬期補正:なし	
	なし,24-8-25(20)(高炉B) W/C60%			豪雪補正:なし 基本給時間:8.0	亜熱帯補正:なし 超勤時間:0.0	
				深夜時間:0.0	週休:補正なし	
	1)構造物種別 2)打設工法	小型構造物 ﾊﾞｯｸﾎｳ(ｸﾚｰﾝ機能付)打設				
	3)ｺﾝｸﾘｰﾄの計上 4)設計日打設量	計上する -				
	5)養生工の種類 6)圧送管延長距離区分	一般養生 -				
	7)現場内小運搬の有無 8)打設高さ、水平打設距離	- -				
	9)長期割引単価区分 10)規格区分	なし 24-8-25(20)(高炉B) W/C60%				
	単　　価		m3		42,140	
	＊＊＊　S単－ 230号　＊＊＊					
SA0311	SP コンクリート		m3		1.000 m3	歩A 当たり算出
	SP コンクリート 無筋・鉄筋構造物,ﾊﾞｯｸﾎｳ(ｸﾚｰﾝ機能付)打設,計上する,-,一般養生,-			時間的制約:なし 夜間制約作業時間:0.0	制約作業時間:0.0 冬期補正:なし	
	,-,-,なし,18-8-40(高炉B) W/C65%			豪雪補正:なし 基本給時間:8.0	亜熱帯補正:なし 超勤時間:0.0	
				深夜時間:0.0	週休:補正なし	
	1)構造物種別 2)打設工法	無筋・鉄筋構造物 ﾊﾞｯｸﾎｳ(ｸﾚｰﾝ機能付)打設				
	3)ｺﾝｸﾘｰﾄの計上 4)設計日打設量	計上する -				
	5)養生工の種類 6)圧送管延長距離区分	一般養生 -				
	7)現場内小運搬の有無 8)打設高さ、水平打設距離	- -				
	9)長期割引単価区分 10)規格区分	なし 18-8-40(高炉B) W/C65%				
	単　　価		m3		39,840	
	＊＊＊　S単－ 231号　＊＊＊					
SA0311	SP コンクリート		m3		1.000 m3	歩A 当たり算出
	SP コンクリート 無筋・鉄筋構造物,人力打設,計上する,-,一般養生,-,無し,-,,24-8-			時間的制約:なし 夜間制約作業時間:0.0	制約作業時間:0.0 冬期補正:なし	
	25(20)(高炉B) W/C60%			豪雪補正:なし 基本給時間:8.0	亜熱帯補正:なし 超勤時間:0.0	
				深夜時間:0.0	週休:補正なし	
	1)構造物種別 2)打設工法	無筋・鉄筋構造物 人力打設				
	3)ｺﾝｸﾘｰﾄの計上 4)設計日打設量	計上する -				
	5)養生工の種類 6)圧送管延長距離区分	一般養生 -				
	7)現場内小運搬の有無 8)打設高さ、水平打設距離	無し -				
	10)規格区分	24-8-25(20)(高炉B) W/C60%				
	単　　価		m3		34,150	
	＊＊＊　S単－ 232号　＊＊＊					
SA0311	SP コンクリート		m3		1.000 m3	歩A 当たり算出
	SP コンクリート 無筋・鉄筋構造物,ﾊﾞｯｸﾎｳ(ｸﾚｰﾝ機能付)打設,計上する,-,一般養生,-			時間的制約:なし 夜間制約作業時間:0.0	制約作業時間:0.0 冬期補正:なし	
	,-,-,あり,24-8-25(20)(高炉B) W/C60%			豪雪補正:なし 基本給時間:8.0	亜熱帯補正:なし 超勤時間:0.0	
				深夜時間:0.0	週休:補正なし	
	1)構造物種別 2)打設工法	無筋・鉄筋構造物 ﾊﾞｯｸﾎｳ(ｸﾚｰﾝ機能付)打設				
	3)ｺﾝｸﾘｰﾄの計上 4)設計日打設量	計上する -				

事業名	駅館川農地整備事業
工事名	中山１工区水路付帯工事

コード	名　称	数　量	単位	単　価	金　額	備　考
	5)養生工の種類 6)圧送管延長距離区分	一般養生 -				
	7)現場内小運搬の有無 8)打設高さ、水平打設距離	- -				
	9)長期割引単価区分 10)規格区分	あり 24-8-25(20)(高炉B) W/C60%				
	単　　価		m3		40,520	
	＊＊＊　S単－ 233号　＊＊＊					
SA0311	躯体コンクリート[SPコンクリート]		m3		1.000 m3	歩A 当たり算出
	SP コンクリート 無筋・鉄筋構造物,ﾊﾞｯｸﾎｳ(ｸﾚｰﾝ機能付)打設,計上する,-,一般養生,-			時間的制約:なし 夜間制約作業時間:0.0	制約作業時間:0.0 冬期補正:なし	
	,-,-,あり,21-8-25(20)(高炉B) W/C60%			豪雪補正:なし 基本給時間:8.0	亜熱帯補正:なし 超勤時間:0.0	
				深夜時間:0.0	週休:補正なし	
	1)構造物種別 2)打設工法	無筋・鉄筋構造物 ﾊﾞｯｸﾎｳ(ｸﾚｰﾝ機能付)打設				
	3)ｺﾝｸﾘｰﾄの計上 4)設計日打設量	計上する -				
	5)養生工の種類 6)圧送管延長距離区分	一般養生 -				
	7)現場内小運搬の有無 8)打設高さ、水平打設距離	- -				
	9)長期割引単価区分 10)規格区分	あり 21-8-25(20)(高炉B) W/C60%				
	単　　価		m3		39,770	
	＊＊＊　S単－ 234号　＊＊＊					
SA0311	SP コンクリート		m3		1.000 m3	歩A 当たり算出
	SP コンクリート 無筋・鉄筋構造物,ﾊﾞｯｸﾎｳ(ｸﾚｰﾝ機能付)打設,計上する,-,一般養生,-			時間的制約:なし 夜間制約作業時間:0.0	制約作業時間:0.0 冬期補正:なし	
	,-,-,なし,24-8-25(20)(高炉B) W/C60%			豪雪補正:なし 基本給時間:8.0	亜熱帯補正:なし 超勤時間:0.0	
				深夜時間:0.0	週休:補正なし	
	1)構造物種別 2)打設工法	無筋・鉄筋構造物 ﾊﾞｯｸﾎｳ(ｸﾚｰﾝ機能付)打設				
	3)ｺﾝｸﾘｰﾄの計上 4)設計日打設量	計上する -				
	5)養生工の種類 6)圧送管延長距離区分	一般養生 -				
	7)現場内小運搬の有無 8)打設高さ、水平打設距離	- -				
	9)長期割引単価区分 10)規格区分	なし 24-8-25(20)(高炉B) W/C60%				
	単　　価		m3		41,340	
	＊＊＊　S単－ 235号　＊＊＊					
SA0311	躯体コンクリート[SPコンクリート]		m3		1.000 m3	歩A 当たり算出
	SP コンクリート 無筋・鉄筋構造物,ﾊﾞｯｸﾎｳ(ｸﾚｰﾝ機能付)打設,計上する,-,一般養生,-			時間的制約:なし 夜間制約作業時間:0.0	制約作業時間:0.0 冬期補正:なし	
	,-,-,なし,21-8-25(20)(高炉B) W/C60%			豪雪補正:なし 基本給時間:8.0	亜熱帯補正:なし 超勤時間:0.0	
				深夜時間:0.0	週休:補正なし	
	1)構造物種別 2)打設工法	無筋・鉄筋構造物 ﾊﾞｯｸﾎｳ(ｸﾚｰﾝ機能付)打設				
	3)ｺﾝｸﾘｰﾄの計上 4)設計日打設量	計上する -				
	5)養生工の種類 6)圧送管延長距離区分	一般養生 -				
	7)現場内小運搬の有無 8)打設高さ、水平打設距離	- -				
	9)長期割引単価区分 10)規格区分	なし 21-8-25(20)(高炉B) W/C60%				
	単　　価		m3		40,590	
	＊＊＊　S単－ 236号　＊＊＊					
SA0311	SP コンクリート		m3		1.000 m3	歩A 当たり算出

事業名	駅館川農地整備事業
工事名	中山１工区水路付帯工事

コード	名　称	数　量	単位	単　価	金　額	備　考
	SP コンクリート 無筋・鉄筋構造物,ﾊﾞｯｸﾎｳ(ｸﾚｰﾝ機能付)打設,計上する,-,一般養生,-			時間的制約:なし 夜間制約作業時間:0.0	制約作業時間:0.0 冬期補正:なし	
	,-,-,なし,21-8-25(20)(高炉B) W/C60%			豪雪補正:なし 基本給時間:8.0	亜熱帯補正:なし 超勤時間:0.0	
				深夜時間:0.0	週休:補正なし	
	1)構造物種別 2)打設工法	無筋・鉄筋構造物 ﾊﾞｯｸﾎｳ(ｸﾚｰﾝ機能付)打設				
	3)ｺﾝｸﾘｰﾄの計上 4)設計日打設量	計上する -				
	5)養生工の種類 6)圧送管延長距離区分	一般養生 -				
	7)現場内小運搬の有無 8)打設高さ、水平打設距離	- -				
	9)長期割引単価区分 10)規格区分	なし 21-8-25(20)(高炉B) W/C60%				
	単　　価		m3		40,590	
	＊＊＊　Ｓ単－ 237号　＊＊＊					
SA0312	SP 型枠		㎡		1.000 ㎡	歩A 当たり算出
	SP 型枠 一般型枠,小型構造物			時間的制約:なし 夜間制約作業時間:0.0	制約作業時間:0.0 冬期補正:なし	
				豪雪補正:なし 基本給時間:8.0	亜熱帯補正:なし 超勤時間:0.0	
				深夜時間:0.0	週休:補正なし	
	1)型枠の種類 2)構造物の種類	一般型枠 小型構造物				
	単　　価		㎡		8,267	
	＊＊＊　Ｓ単－ 238号　＊＊＊					
SA0312	SP 型枠		㎡		1.000 ㎡	歩A 当たり算出
	SP 型枠 一般型枠,鉄筋・無筋構造物			時間的制約:なし 夜間制約作業時間:0.0	制約作業時間:0.0 冬期補正:なし	
				豪雪補正:なし 基本給時間:8.0	亜熱帯補正:なし 超勤時間:0.0	
				深夜時間:0.0	週休:補正なし	
	1)型枠の種類 2)構造物の種類	一般型枠 鉄筋・無筋構造物				
	単　　価		㎡		9,136	
	＊＊＊　Ｓ単－ 239号　＊＊＊					
SA0312	SP 型枠		㎡		1.000 ㎡	歩A 当たり算出
	SP 型枠 一般型枠,均しｺﾝｸﾘｰﾄ			時間的制約:なし 夜間制約作業時間:0.0	制約作業時間:0.0 冬期補正:なし	
				豪雪補正:なし 基本給時間:8.0	亜熱帯補正:なし 超勤時間:0.0	
				深夜時間:0.0	週休:補正なし	
	1)型枠の種類 2)構造物の種類	一般型枠 均しｺﾝｸﾘｰﾄ				
	単　　価		㎡		4,615	
	＊＊＊　Ｓ単－ 240号　＊＊＊					
SA0521	SP ボックスカルバート機械据付		m		1.000 m	歩A 当たり算出
	SP ボックスカルバート機械据付 据付,2.0m/個,0＜B≦1.25　0＜H≦1.25,基礎砕石＋均しｺﾝｸﾘｰﾄ,有り,なし			時間的制約:なし 夜間制約作業時間:0.0	制約作業時間:0.0 冬期補正:なし	
				豪雪補正:なし 基本給時間:8.0	亜熱帯補正:なし 超勤時間:0.0	
				深夜時間:0.0	週休:補正なし	
	1)作業区分 2)製品長	据付 2.0m/個				
	3)内空幅・内空高(m) 4)基礎材種別	0＜B≦1.25　0＜H≦1.25 基礎砕石＋均しｺﾝｸﾘｰﾄ				
	5)PC鋼材による縦締め 6)長期割引単価区分	有り なし				
	単　　価		m		21,960	

事業名	駅館川農地整備事業
工事名	中山１工区水路付帯工事

コード	名　称	数　量	単位	単　価	金　額	備　考
	＊＊＊　S単－ 241号　＊＊＊					
SA0551	SP コンクリート分水槽据付		基		1.000 基	歩A 当たり算出
	SP コンクリート分水槽据付 据付,800kgを超え1200kg以下,有り,なし			時間的制約:なし 夜間制約作業時間:0.0	制約作業時間:0.0 冬期補正:なし	
				豪雪補正:なし 基本給時間:8.0	亜熱帯補正:なし 超勤時間:0.0	
				深夜時間:0.0	週休:補正なし	
	1)作業区分 2)製品質量(kg/基)	据付 800kgを超え1200kg以下				
	3)基礎砕石の有無 4)長期割引単価区分	有り なし				
	単　　価		基		11,960	
	＊＊＊　S単－ 242号　＊＊＊					
SA0832	SP 下層路盤（車道・路肩部）		㎡		1.000 ㎡	歩A 当たり算出
	SP 下層路盤（車道・路肩部） 150㎜,1層施工,砕石,なし,再生ｸﾗｯｼｬﾗﾝ RC-40			時間的制約:なし 夜間制約作業時間:0.0	制約作業時間:0.0 冬期補正:なし	
				豪雪補正:なし 基本給時間:8.0	亜熱帯補正:なし 超勤時間:0.0	
				深夜時間:0.0	週休:補正なし	
	1)全仕上り厚 2)施工区分	150㎜ 1層施工				
	3)材料 4)長期割引単価区分	砕石 なし				
	5)材料規格の選択	再生ｸﾗｯｼｬﾗﾝ RC-40				
	単　　価		㎡		909	
	＊＊＊　S単－ 243号　＊＊＊					
SA0832	SP 下層路盤（車道・路肩部）		㎡		1.000 ㎡	歩A 当たり算出
	SP 下層路盤（車道・路肩部） 100㎜,1層施工,砕石,なし,再生ｸﾗｯｼｬﾗﾝ RC-40			時間的制約:なし 夜間制約作業時間:0.0	制約作業時間:0.0 冬期補正:なし	
				豪雪補正:なし 基本給時間:8.0	亜熱帯補正:なし 超勤時間:0.0	
				深夜時間:0.0	週休:補正なし	
	1)全仕上り厚 2)施工区分	100㎜ 1層施工				
	3)材料 4)長期割引単価区分	砕石 なし				
	5)材料規格の選択	再生ｸﾗｯｼｬﾗﾝ RC-40				
	単　　価		㎡		720.9	
	＊＊＊　S単－ 244号　＊＊＊					
SA0832	SP 下層路盤（車道・路肩部）		㎡		1.000 ㎡	歩A 当たり算出
	SP 下層路盤（車道・路肩部） 150㎜,1層施工,砕石,なし,再生ｸﾗｯｼｬﾗﾝ RC-40			時間的制約:なし 夜間制約作業時間:0.0	制約作業時間:0.0 冬期補正:なし	
				豪雪補正:なし 基本給時間:8.0	亜熱帯補正:なし 超勤時間:0.0	
				深夜時間:0.0	週休:補正なし	
	1)全仕上り厚 2)施工区分	150㎜ 1層施工				
	3)材料 4)長期割引単価区分	砕石 なし				
	5)材料規格の選択	再生ｸﾗｯｼｬﾗﾝ RC-40				
J96001	再生クラッシャラン RC-40 40～0㎜		m3			材変
	単　　価		㎡		344.9	
	＊＊＊　S単－ 245号　＊＊＊					
SA0832	SP 下層路盤（車道・路肩部）		㎡		1.000 ㎡	歩A 当たり算出

事業名	駅館川農地整備事業
工事名	中山１工区水路付帯工事

コード	名　称	数　量	単位	単　価	金　額	備　考
	SP 下層路盤（車道・路肩部） 140㎜,1層施工,砕石,なし,再生ｸﾗｯｼｬﾗﾝ RC-40			時間的制約:なし 夜間制約作業時間:0.0	制約作業時間:0.0 冬期補正:なし	
				豪雪補正:なし 基本給時間:8.0	亜熱帯補正:なし 超勤時間:0.0	
				深夜時間:0.0	週休:補正なし	
	1)全仕上り厚 2)施工区分	140㎜ 1層施工				
	3)材料 4)長期割引単価区分	砕石 なし				
	5)材料規格の選択	再生ｸﾗｯｼｬﾗﾝ RC-40				
	単　　価		㎡		871.4	

事業名	駅館川農地整備事業
工事名	中山１工区水路付帯工事

コード	名　称（規　格）	数　量	単位	単　価	金　額	備　考
G96001	敷鉄板 22*1524*3048［賃料］		㎡供用日	9		
G96002	敷鉄板 22*1524*3048　［整備費］		㎡	166		
J03208	購入土		m3	4,400		
J96001	再生クラッシャラン RC-40 40～0mm		m3	0		
P96007	ベンチフリューム蓋 ２種　300　L=500mm		枚	4,840		
P96022	横断暗渠 600　L=2,000mm　T-25		本	86,100		
P96033	集水桝 1000mm×1000mm×1000mm　T-25		個	173,000		
P96035	水道用レジンコンクリート製ボックス JWWA K 148 円形用1号 調整リング RB25(K) H=50mm		個	6,290		
P96037	水道用レジンコンクリート製ボックス JWWA K 148 円形用1号 上部壁 RB25(A) H=150mm		個	12,100		
P96038	水道用レジンコンクリート製ボックス JWWA K 148 円形用1号 中部壁 RB25(B) H=100mm		個	5,610		
P96040	水道用レジンコンクリート製ボックス JWWA K 148 円形用1号 中部壁 RB25(B) H=200mm		個	8,670		
P96041	水道用レジンコンクリート製ボックス JWWA K 148 円形用1号 中部壁 RB25(B) H=300mm		個	11,300		
P96042	水道用レジンコンクリート製ボックス JWWA K 148 円形用1号 下部壁 RB25(C) H=300mm		個	13,400		
P96045	水道用レジンコンクリート製ボックス JWWA K 148 円形用1号 上下部壁 RB25(CA) H=300mm		個	19,200		
P96046	水道用レジンコンクリート製ボックス JWWA K 148 円形用1号 底板 RB25(P) H=40mm		個	16,100		
P96055	水道用円形鉄蓋 JWWA B 132 円形鉄蓋1号φ250 簡易防水型農水マーク		組	22,200		
P96056	水道用円形鉄蓋接合部品 円形1号　ボルト・ナット		組	1,280		
P96057	フランジ接合部分品 ボルト・ナット・パッキン　φ50　0.74Mpa（RF）		組	2,980		
P96060	フランジ接合部分品 ボルト・ナット・パッキン　φ75　1.00Mpa（RF）		組	5,080		
P96061	フランジ接合部分品 ボルト・ナット・パッキン　φ100　1.00Mpa（RF）		組	5,090		
P96062	フランジ接合部分品 ボルト・ナット・パッキン　φ150　1.00Mpa（RF）		組	10,400		
P96064	浅埋設水道用急速空気弁 φ25 0.74Mpa フランジ一体型　コック無し		基	53,300		
P96095	MFジョイント FCD製　φ75　0.74Mpa　離脱防止金具付		個	14,300		
P96097	MFジョイント FCD製　φ100　0.74Mpa　離脱防止金具付		個	18,800		
P96099	MFジョイント FCD製　φ150　0.74Mpa　離脱防止金具付		個	27,600		
P96125	硬質ポリ塩化ビニル管用継手材 VH φ50 ソケット(RR)		個	1,730		
P96126	硬質ポリ塩化ビニル管用継手材 VH φ75 ソケット(RR)		個	3,030		
P96127	硬質ポリ塩化ビニル管用継手材 VH φ100 ソケット(RR)		個	4,190		
P96128	硬質ポリ塩化ビニル管用継手材 VH φ150 ソケット(RR)		個	10,400		
P96143	硬質ポリ塩化ビニル管用継手材 VH 11°1/4曲管 φ75(RR)		個	3,680		
P96144	硬質ポリ塩化ビニル管用継手材 VH 5°5/8曲管 φ75(RR)		個	3,470		
P96149	硬質ポリ塩化ビニル管用継手材 VH 5°5/8曲管 φ100(RR)		個	6,210		
P96154	硬質ポリ塩化ビニル管用継手材 VH 5°5/8曲管 φ150(RR)		個	14,500		
P96175	硬質ポリ塩化ビニル管用継手材 メカ型 90°曲管 φ50 離脱防止付		個	14,400		
P96178	硬質ポリ塩化ビニル管用継手材 メカ型 11°1/4曲管 φ50 離脱防止付		個	12,100		
P96181	硬質ポリ塩化ビニル管用継手材 メカ型 45°曲管 φ75 離脱防止付		個	16,500		
P96183	硬質ポリ塩化ビニル管用継手材 メカ型 11°1/4曲管 φ75 離脱防止付		個	15,100		
P96184	硬質ポリ塩化ビニル管用継手材 メカ型 5°5/8曲管 φ75 離脱防止付		個	16,800		
P96187	硬質ポリ塩化ビニル管用継手材 メカ型 22°1/2曲管 φ100 離脱防止付		個	24,600		
P96188	硬質ポリ塩化ビニル管用継手材 メカ型 11°1/4曲管 φ100 離脱防止付		個	23,100		
P96189	硬質ポリ塩化ビニル管用継手材 メカ型 5°5/8曲管 φ100 離脱防止付		個	24,500		
P96192	硬質ポリ塩化ビニル管用継手材 メカ型 22°1/2曲管 φ150 離脱防止付		個	40,000		
P96193	硬質ポリ塩化ビニル管用継手材 メカ型 11°1/4曲管 φ150 離脱防止付		個	36,300		

事業名	駅館川農地整備事業
工事名	中山１工区水路付帯工事

コード	名　称（規　格）	数　量	単位	単　価	金　額	備　考
P96194	硬質ポリ塩化ビニル管用継手材 メカ型 5°5/8曲管 φ150 離脱防止付		個	38,200		
P96196	硬質ポリ塩化ビニル管用継手材 離脱防止金具 φ75		個	6,510		
P96197	硬質ポリ塩化ビニル管用継手材 離脱防止金具 φ100		個	7,440		
P96198	硬質ポリ塩化ビニル管用継手材 離脱防止金具 φ150		個	12,000		
P96216	仕切弁用開栓継足棒 L=200～1,000mm　φ32　SUS304製		本	39,600		
P96229	集水桝 800mm×800mm×800mm T-25 グレーチング(T-14)付		個	168,000		
P96238	バーク堆肥 樹皮のみ　フレコン　ph7.0以下		m3	7,400		
P96243	集水桝縞鋼板蓋 1,500型 t=4.5mm □1,740 溶融亜鉛メッキ仕上げ		組	124,000		
P96249	長谷川式簡易現場透水試験費 削孔含む		回	31,000		
P96301	建設廃材 アスファル廃材		m3	2,350		
P96302	建設廃材 無筋コンクリート廃材		m3	2,350		
P96303	建設廃材 鉄筋コンクリート廃材		m3	6,000		
P96304	現場密度試験 砂置換法		箇所	20,100		
P96308	横断暗渠 重圧管φ800 L=2.0m		個	95,700		
P96309	集水桝 700mm×700mm×700mm T-25 グレーチング(T-25)付		個	163,930		
P96311	マンホール用足掛け金物 RC30L-250　現場打用　φ19		個	2,800		
P96312	鋼製グレーチング（集水桝用） 1200型（道路部）　T-25		組	344,740		
P96313	鋼製グレーチング（集水桝用） 1400型（道路部）　T-25		組	444,900		
P96314	鋼製グレーチング（集水桝用） 1600型（畑地部）　T-14		組	475,030		
P96315	鋼製グレーチング（集水桝用） 1600型（道路部）　T-25		組	541,600		
P96319	水道用ゴム輪形硬質ポリ塩化ビニル管 RR片受直管 径75　長5.0m		本	8,120		
P96321	硬質ポリ塩化ビニル管用継手材 メカ形T字管φ150×φ100 離脱防止機能付		個	83,690		
P96322	硬質ポリ塩化ビニル管用継手材 メカ形T字管φ150×φ75 離脱防止機能付		個	73,190		
P96323	硬質ポリ塩化ビニル管用継手材 メカ形T字管φ150×φ50 離脱防止機能付		個	71,250		
P96324	硬質ポリ塩化ビニル管用継手材 メカ形T字管φ100×φ100 離脱防止機能付		個	65,730		
P96325	硬質ポリ塩化ビニル管用継手材 メカ形T字管φ100×φ75 離脱防止機能付		個	54,890		
P96326	硬質ポリ塩化ビニル管用継手材 メカ形T字管φ100×φ50 離脱防止機能付		個	50,650		
P96328	硬質ポリ塩化ビニル管用継手材 メカ形T字管φ75×φ50 離脱防止機能付		個	39,600		
P96329	硬質ポリ塩化ビニル管用継手材 メカ形T字管φ50×φ50 離脱防止機能付		個	33,850		
P96330	硬質ポリ塩化ビニル管用継手材 メカ形片落管φ150×φ100 離脱防止機能付		個	52,600		
P96331	硬質ポリ塩化ビニル管用継手材 メカ形片落管φ100×φ75 離脱防止機能付		個	33,320		
P96332	硬質ポリ塩化ビニル管用継手材 メカ形片落管φ75×φ50 離脱防止機能付		個	25,850		
P96333	硬質ポリ塩化ビニル管用継手材 メカ泥吐T字管φ150×φ75 離脱防止機能付		個	88,270		
P96334	硬質ポリ塩化ビニル管用継手材 ﾒｶ型ﾌﾗﾝｼﾞ付T字管φ150×φ75 離脱防止機能付		個	79,770		
P96335	硬質ポリ塩化ビニル管用継手材 ﾒｶ型ﾌﾗﾝｼﾞ付T字管φ100×φ75 離脱防止機能付		個	53,650		
P96337	硬質ポリ塩化ビニル管用継手材 ﾒｶ型ﾄﾞﾚｯｻｰｼﾞｮｲﾝﾄ φ75 離脱防止機能付		個	20,870		
P96338	ボール式補修弁（レバー式） 呼び径75×100mm 7.5K FCD製 内外面粉体塗装		基	56,800		
P96339	両ﾌﾗﾝｼﾞ短管 DCIP φ75 0.75MPa L=0.30m		本	14,420		
P96340	水道用角形鉄蓋 T-25用 450×350 H=150 簡易防水型 農水ﾏｰｸ入		組	85,300		
P96341	水道用角形鉄蓋接合部品 角形鉄蓋 T-25用 ﾎﾞﾙﾄ･ﾅｯﾄ		組	3,500		
P96342	水道用ﾚｼﾞﾝｺﾝｸﾘｰﾄ製ﾎﾞｯｸｽ　角型用上部壁 φ500　H=150mm		個	8,000		
P96343	水道用ﾚｼﾞﾝｺﾝｸﾘｰﾄ製ﾎﾞｯｸｽ　角型用下部壁 φ500　H=200mm		個	9,700		
P96344	水道用ﾚｼﾞﾝｺﾝｸﾘｰﾄ製ﾎﾞｯｸｽ　角型用底版 φ500　H=75mm		個	11,200		

事業名	駅館川農地整備事業
工事名	中山１工区水路付帯工事

コード	名　称（規　格）	数　量	単位	単　価	金　額	備　考
P96345	ﾒｶ形ﾄﾞﾚｯｻｰｼﾞｮｲﾝﾄ（異種管継手） SGP50A-VHφ50		個	16,630		
P96503	ベンチフリューム【支給材料①】 BF-400 L=1.0m		本	8,400		
P96504	ベンチフリューム【支給材料①】 BF-450 L=1.0m		本	10,800		
P96505	ベンチフリューム【支給材料①】 BF-600 L=1.0m		本	17,100		
P96506	OTU側溝(T-25対応)【支給材料①】 Ⅱ型(車道用)300A L=2.0m		本	20,600		
P96508	OTU側溝(T-25対応)【支給材料①】 Ⅱ型(車道用)400A L=2.0m		本	26,900		
P96509	OTU側溝(T-25対応)【支給材料①】 Ⅱ型(車道用)600A L=2.0m		本	49,800		
P96510	OTU側溝(T-25対応)【支給材料①】 Ⅲ型(車道用)300G L=1.0m		本	63,200		
P96511	OTU側溝(T-25対応)【支給材料①】 Ⅲ型(車道用)400G L=1.0m		本	77,900		
P96522	集水桝【支給材料①】 800mm×800mm×800mm T-25		個	65,000		
P96523	集水桝【支給材料①】 900mm×900mm×900mm T-25		個	79,500		
P96524	集水桝(グレーチング蓋付)【支給材料①】 600×600 T-25 t-150 並目 B固定		個	123,100		
P96525	集水桝(グレーチング蓋付)【支給材料①】 800×800 T-25 t-150 並目 B固定		個	231,000		
P96526	集水桝(グレーチング蓋付)【支給材料①】 900×900 T-25 t-150 並目 B固定		個	267,000		
P96527	集水桝(グレーチング蓋付)【支給材料①】 1000×1000 T-25 t-150 並目 B固定		個	463,600		
P96529	ﾍﾞﾝﾁﾌﾘｭｰﾑ【支給材料②】 300 L=2000		本	13,400		
P96533	ﾍﾞﾝﾁﾌﾘｭｰﾑ【支給材料②】 500 L=1000		本	15,800		
P96534	ﾍﾞﾝﾁﾌﾘｭｰﾑ【支給材料②】 600 L=1000		本	21,700		
P96538	OTU側溝蓋【支給材料②】 Ⅱ型 300用 L=0.5m T-25対応		枚	4,030		
P96542	横断側溝(Gr)【支給材料②】 Ⅲ型 500G　L=1,000mm		本	185,000		
P96543	横断側溝(Gr)【支給材料②】 Ⅲ型 600G　L=1,000mm		本	224,500		
P96544	集水桝(グレーチング蓋付)【支給材料②】 600×600 T-25 t-150 並目 B固定		個	130,800		
P96545	集水桝(グレーチング蓋付)　【支給材料②】 800×800 T-25 t-150 並目 B固定		個	223,500		
P96547	横断暗渠【支給材料②】 350型 L=2.0m		本	41,000		
P96548	横断暗渠【支給材料②】 400型 L=2.0m		本	49,400		
P96549	横断暗渠【支給材料②】 450型 L=2.0m		本	58,700		
P96550	横断暗渠【支給材料②】 600型 L=2.0m		本	105,000		
P96551	横断暗渠【支給材料②】 重圧管φ700　L=2.0m		本	123,200		
P96552	横断暗渠【支給材料②】 重圧管φ800　L=2.0m		本	136,700		
P96553	ﾎﾞｯｸｽｶﾙﾊﾞｰﾄ【支給材料②】 800×800　L=2.0m		本	170,000		
P96554	PCより線【支給材料②】 φ12.7 1m×4箇所		m	2,500		
P96555	定着金具【支給材料②】 ｸﾞﾘｯﾌﾟ･ｱﾝｶｰﾌﾟﾚｰﾄ		組	3,050		
P96556	自由勾配側溝【支給材料②】 300×400 L=2.0m		本	119,700		
P96564	自由勾配側溝【支給材料②】 400×600 L=2.0 横断用		本	136,700		
P96565	排水フリューム【支給材料②】 CUⅢ型 T-25 800×H800,L=2000mm		本	98,100		
P96601	水道用ｺﾞﾑ輪形硬質ﾎﾟﾘ塩化ﾋﾞﾆﾙ管【支給材料②】 VP RR片受直管 径50　長5.0m		本	4,430		
P96602	農業用水用硬質ﾎﾟﾘ塩化ﾋﾞﾆﾙ管【支給材料②】 VH RR片受直管　径 50　長5.0m		本	5,500		
P96603	水道用ｺﾞﾑ輪形硬質ﾎﾟﾘ塩化ﾋﾞﾆﾙ管【支給材料②】 VP RR片受直管 径75　長5.0m		本	8,750		
P96604	農業用水用硬質ﾎﾟﾘ塩化ﾋﾞﾆﾙ管【支給材料②】 VH RR片受直管　径 75　長5.0m		本	10,700		
P96605	農業用水用硬質ﾎﾟﾘ塩化ﾋﾞﾆﾙ管【支給材料②】 VH RR片受直管　径100　長5.0m		本	17,100		
P96606	硬質ﾎﾟﾘ塩化ﾋﾞﾆﾙ管用継手材【支給材料②】 メカ形曲管φ50×90°VH管対応　離脱防止機能付		個	13,100		
P96607	硬質ﾎﾟﾘ塩化ﾋﾞﾆﾙ管用継手材【支給材料②】 メカ形曲管φ50×22°1/2 VH管対応 離脱防止機能付		個	11,100		
P96608	硬質ﾎﾟﾘ塩化ﾋﾞﾆﾙ管用継手材【支給材料②】 メカ形曲管φ50×11°1/4 VH管対応 離脱防止機能付		個	11,000		

事業名	駅館川農地整備事業
工事名	中山１工区水路付帯工事

コード	名　称（規　格）	数　量	単位	単　価	金　額	備　考
P96610	硬質ﾎﾟﾘ塩化ﾋﾞﾆﾙ管用継手材【支給材料②】 メカ形T管φ100×φ100 VH管対応 離脱防止機能付		個	65,730		
P96611	硬質ﾎﾟﾘ塩化ﾋﾞﾆﾙ管用継手材【支給材料②】 メカ形T管φ50×φ50 VH管対応 離脱防止機能付		個	39,600		
P96613	硬質ﾎﾟﾘ塩化ﾋﾞﾆﾙ管用継手材【支給材料②】 メカ形片落管φ100×φ75 VH管対応 離脱防止機能付		個	54,890		
P96614	硬質ﾎﾟﾘ塩化ﾋﾞﾆﾙ管用継手材【支給材料②】 メカ形曲管φ75×22°1/2 離脱防止機能付		個	14,300		
P96615	硬質ﾎﾟﾘ塩化ﾋﾞﾆﾙ管用継手材【支給材料②】 メカ形曲管φ75×5°5/8 離脱防止機能付		個	15,200		
P96617	硬質ﾎﾟﾘ塩化ﾋﾞﾆﾙ管用継手材【支給材料②】 メカ形T管φ75×φ75 離脱防止機能付		個	41,580		
P96618	硬質ﾎﾟﾘ塩化ﾋﾞﾆﾙ管用継手材【支給材料②】 メカ形片落管φ75×φ50 離脱防止機能付		個	28,710		
P96619	硬質ﾎﾟﾘ塩化ﾋﾞﾆﾙ管用継手材【支給材料②】 離脱防止付金具 φ75		個	6,510		
P96620	硬質ﾎﾟﾘ塩化ﾋﾞﾆﾙ管用継手材【支給材料②】 離脱防止付金具 φ50		個	5,840		
P96623	埋設物標示テープ【支給材料②】 幅150mm 50m 2倍ﾎﾟﾘｴﾁﾚﾝｸﾛｽ		巻	9,400		
P96626	MFジョイント【支給材料②】 FCD製φ75　0.74Mpa　離脱防止付		個	13,000		
P96628	鉄蓋　H=150【支給材料②】 円形　T-25用　φ250		個	19,700		
P96630	水道用ﾚｼﾞﾝｺﾝｸﾘｰﾄ製ﾎﾞｯｸｽ【支給材料②】 JWWA K 148 底版 H=40		個	14,000		
P96631	水道用ﾚｼﾞﾝｺﾝｸﾘｰﾄ製ﾎﾞｯｸｽ【支給材料②】 JWWA K 148 円形用１号 中部壁 RB25(B) H=300		個	9,860		
P96632	水道用ﾚｼﾞﾝｺﾝｸﾘｰﾄ製ﾎﾞｯｸｽ【支給材料②】 JWWA K 148 円形用１号 下部壁 RB25(C) H=300		個	11,600		
P96633	水道用ﾚｼﾞﾝｺﾝｸﾘｰﾄ製ﾎﾞｯｸｽ【支給材料②】 JWWA K 148 円形用１号 上下部壁 RB25(CA) H=300		個	16,700		
P96634	水道用ﾚｼﾞﾝｺﾝｸﾘｰﾄ製ﾎﾞｯｸｽ【支給材料②】 JWWA K 148 円形用１号 調整ﾘﾝｸﾞ RB25(K) H=50		個	5,440		
P96635	水道用ﾚｼﾞﾝｺﾝｸﾘｰﾄ製ﾎﾞｯｸｽ【支給材料②】 JWWA K 148 円形用１号 上部壁 RB25(A) H=150		個	10,500		
P96704	暗渠排水管(有孔管)【支給材料②】 波状管　呼び径50mm　高密度ﾎﾟﾘｴﾁﾚﾝ管(ｼﾝｸﾞﾙ構造)		m	420		

事業名	駅館川農地整備事業
工事名	中山１工区水路付帯工事

コード	名　称（規　格）	数　量	単位	単　価	金　額	備　考
	＊＊＊　T単－ 1号　＊＊＊					
T00001	深層耕・土壌改良資材混合		m3		465.000 m3	歩A 当たり算出
	H=50cm					
S16001	ﾊﾞｯｸﾎｳ[ｸﾛｰﾗ型(超低騒音型)・排対型(3次)] ,ﾊﾞｹｯﾄ容量0.8m3,運転１日当たり算出,機械損料等＋燃料＋運転労務,軽油	1.000	日	77,515	77,515	S単 201号
	合　　計				77,515	算出数量 465.000 m3
	単　　価		m3		167	
	＊＊＊　T単－ 2号　＊＊＊					
T00002	耕起		ha		1.000 ha	歩A 当たり算出
	ﾛｰﾀﾘ直装式					
S16002	ﾛｰﾀﾘﾃｨﾗｰ[直装式] 作業幅1.9～2.0m級,,運転１時間当たり算出,機械損料のみ,,交替制補正対象外	8.600	時間	573	4,928	S単 204号
S16001	農用ﾄﾗｸﾀ[乗用･ﾎｲｰﾙ型･～排対2次] 四輪駆動 52～59kw級(70～80PS),,運転１時間当たり算出,機械損料等のみ,	8.600	時間	5,850	50,310	S単 202号
S02116	軽油 ﾊﾟﾄﾛｰﾙ給油,,	46.000	L	157	7,222	S単　16号
S02115	運転手（一般）	1.630	人	27,100	44,173	S単　11号
	合　　計				106,633	算出数量 1.000 ha
	単　　価		ha		106,633	
	＊＊＊　T単－ 3号　＊＊＊					
T00003	混層工		箇所		1.000 箇所	歩A 当たり算出
S02116	バーク堆肥 樹皮のみ　フレコン　ph7.0以下,,	0.600	m3	7,400	4,440	S単　20号
C00001	深層耕・土壌改良資材混合 H=50cm	6.000	m3	167	1,002	C単　1号
	合　　計				5,442	算出数量 1.000 箇所
	単　　価		箇所		5,442	
	＊＊＊　T単－ 4号　＊＊＊					
T00004	配合量試験土工		箇所		1.000 箇所	歩A 当たり算出
	粗孔隙率測定作業も含む					
SA0103	SP 床掘り 土砂,平均施工幅1m以上2m未満,無し,無し,なし	1.800	m3	343.4	618	S単 209号
SA0102	SP 積込(ルーズ) 土砂,平均施工幅1m以上2m未満	1.800	m3	342.2	616	S単 207号
S16001	散水車[ﾄﾗｯｸ架装型] ,ﾀﾝｸ容量1800L,運転１日当たり算出,機械損料等＋燃料＋運転労務,軽油	1.000	日	39,141	39,141	S単 203号
	合　　計				40,375	算出数量 1.000 箇所
	単　　価		箇所		40,375	
	＊＊＊　T単－ 5号　＊＊＊					
T00005	粗孔隙率測定土工		箇所		1.000 箇所	歩A 当たり算出
	畑面完了後					
SA0103	SP 床掘り 土砂,平均施工幅1m以上2m未満,無し,無し,なし	0.600	m3	343.4	206	S単 209号
SA0102	SP 積込(ルーズ) 土砂,平均施工幅1m以上2m未満	0.600	m3	342.2	205	S単 207号
S16001	散水車[ﾄﾗｯｸ架装型] ,ﾀﾝｸ容量1800L,運転１日当たり算出,機械損料等＋燃料＋運転労務,軽油	1.000	日	39,141	39,141	S単 203号
	合　　計				39,552	算出数量 1.000 箇所
	単　　価		箇所		39,552	

事業名	駅館川農地整備事業
工事名	中山１工区水路付帯工事

コード	名　称（規　格）	数　量	単位	単　価	金　額	備　考
	＊＊＊　T単－ 6号　＊＊＊					
T00006	硬質ﾎﾟﾘ塩化ﾋﾞﾆﾙ管人力布設		m		10.000 m	歩A 当たり算出
	VP,75mm,RR管,5.0m管,0箇所					
S02116	水道用ゴム輪形硬質ポリ塩化ビニル管 RR片受直管 径75　長5.0m,,	1.950	本	8,120	15,834	S単　70号
Y00004	雑品	0.020		15,834	317	
S02115	土木一般世話役	0.080	人	33,100	2,648	S単　12号
S02115	特殊作業員	0.120	人	26,300	3,156	S単　13号
S02115	普通作業員	0.170	人	21,000	3,570	S単　14号
	合　　計				25,525	算出数量 10.000 m
	単　　価		m		2,553	
	＊＊＊　T単－ 7号　＊＊＊					
T00009	塩化ﾋﾞﾆﾙ管切断		口		1.000 口	歩A 当たり算出
S02115	配管工	0.005	人	26,600	133	S単　15号
S02115	普通作業員	0.005	人	21,000	105	S単　14号
Y00004	雑品	0.050		238	12	
	合　　計				250	算出数量 1.000 口
	単　　価		口		250	
	＊＊＊　T単－ 8号　＊＊＊					
T00010	硬質塩化ﾋﾞﾆﾙ管吊上げ積込み		m		10.000 m	歩A 当たり算出
S02115	配管工	0.060	人	26,600	1,596	S単　15号
S02115	普通作業員	0.108	人	21,000	2,268	S単　14号
	合　　計				3,864	算出数量 10.000 m
	単　　価		m		386	
	＊＊＊　T単－ 9号　＊＊＊					
T00011	硬質ﾎﾟﾘ塩化ﾋﾞﾆﾙ管人力布設		m		10.000 m	歩A 当たり算出
	VP,75mm,RR管（既設流用）					
S02115	土木一般世話役	0.080	人	33,100	2,648	S単　12号
S02115	特殊作業員	0.120	人	26,300	3,156	S単　13号
S02115	普通作業員	0.170	人	21,000	3,570	S単　14号
	合　　計				9,374	算出数量 10.000 m
	単　　価		m		937	
	＊＊＊　T単－ 10号　＊＊＊					
T00012	硬質塩化ﾋﾞﾆﾙ管人力布設時【支給材料②】		m		10.000 m	歩A 当たり算出
	VH,100mm,RR管,5.0m管,0箇所					
S02116	農業用水用硬質ﾎﾟﾘ塩化ﾋﾞﾆﾙ管【支給材料②】 VH RR片受直管　径100　長5.0m,,	1.950	本	0	0	S単　67号
Y00004	雑品	0.020		0	0	
S02115	土木一般世話役	0.080	人	33,100	2,648	S単　12号

事業名	駅館川農地整備事業
工事名	中山１工区水路付帯工事

コード	名　称（規　格）	数　量	単位	単　価	金　額	備　考
S02115	特殊作業員	0.120	人	26,300	3,156	S単　13号
S02115	普通作業員	0.120	人	21,000	2,520	S単　14号
	合　　計				8,324	算出数量 10.000 m
	単　　価		m		832	
	＊＊＊　T単－ 11号　＊＊＊					
T00013	硬質塩化ﾋﾞﾆﾙ管人力布設時【支給材料②】		m		10.000 m	歩A 当たり算出
	VH,75mm,RR管,5.0m管,0箇所					
S02116	農業用水用硬質ﾎﾟﾘ塩化ﾋﾞﾆﾙ管【支給材料②】 VH RR片受直管　径 75　長5.0m,,	1.950	本	0	0	S単　68号
Y00004	雑品	0.020		0	0	
S02115	土木一般世話役	0.080	人	33,100	2,648	S単　12号
S02115	特殊作業員	0.120	人	26,300	3,156	S単　13号
S02115	普通作業員	0.120	人	21,000	2,520	S単　14号
	合　　計				8,324	算出数量 10.000 m
	単　　価		m		832	
	＊＊＊　T単－ 12号　＊＊＊					
T00014	硬質塩化ﾋﾞﾆﾙ管人力布設時【支給材料②】		m		10.000 m	歩A 当たり算出
	VH,50mm,RR管,5.0m管,0箇所					
S02116	農業用水用硬質ﾎﾟﾘ塩化ﾋﾞﾆﾙ管【支給材料②】 VH RR片受直管　径 50　長5.0m,,	1.950	本	0	0	S単　69号
Y00004	雑品	0.020		0	0	
S02115	土木一般世話役	0.070	人	33,100	2,317	S単　12号
S02115	特殊作業員	0.110	人	26,300	2,893	S単　13号
S02115	普通作業員	0.150	人	21,000	3,150	S単　14号
	合　　計				8,360	算出数量 10.000 m
	単　　価		m		836	
	＊＊＊　T単－ 13号　＊＊＊					
T00015	硬質ﾎﾟﾘ塩化ﾋﾞﾆﾙ管人力布設【支給材料②】		m		10.000 m	歩A 当たり算出
	VP,75mm,RR管,5.0m管,0箇所					
S02116	水道用ｺﾞﾑ輪形硬質ﾎﾟﾘ塩化ﾋﾞﾆﾙ管【支給材料②】 VP RR片受直管 径75　長5.0m,,	1.950	本	0	0	S単　71号
Y00004	雑品	0.020		0	0	
S02115	土木一般世話役	0.080	人	33,100	2,648	S単　12号
S02115	特殊作業員	0.120	人	26,300	3,156	S単　13号
S02115	普通作業員	0.170	人	21,000	3,570	S単　14号
	合　　計				9,374	算出数量 10.000 m
	単　　価		m		937	
	＊＊＊　T単－ 14号　＊＊＊					
T00016	硬質ﾎﾟﾘ塩化ﾋﾞﾆﾙ管人力布設【支給材料②】		m		10.000 m	歩A 当たり算出
	VP,50mm,RR管,5.0m管,0箇所					
S02116	水道用ｺﾞﾑ輪形硬質ﾎﾟﾘ塩化ﾋﾞﾆﾙ管【支給材料②】 VP RR片受直管 径50　長5.0m,,	1.950	本	0	0	S単　72号
Y00004	雑品	0.020		0	0	

事業名	駅館川農地整備事業
工事名	中山１工区水路付帯工事

コード	名　称（規　格）	数　量	単位	単　価	金　額	備　考
S02115	土木一般世話役	0.080	人	33,100	2,648	S単　12号
S02115	特殊作業員	0.120	人	26,300	3,156	S単　13号
S02115	普通作業員	0.170	人	21,000	3,570	S単　14号
	合　　計				9,374	算出数量 10.000 m
	単　　価		m		937	
	＊＊＊　T単－ 15号　＊＊＊					
T00017	制水弁保護工		箇所		1.000 箇所	歩A 当たり算出
	H=0.84m					
SA0301	SP 基礎砕石 7.5cmを超え12.5cm以下,計上する,なし,再生クラッシャラン RC-40 40～0mm	0.420	m³	1,462	614	S単 227号
S02116	ベンチフリューム蓋 ２種　300　L=500mm,,	1.000	枚	4,840	4,840	S単 128号
S05801	【排水構造物工】 蓋版,昼間施工,ｺﾝｸﾘｰﾄ・鋼製,40kg/枚以下,なし,-,,-,再利用撤去を行なわない	1.000	枚	364	364	S単 177号
S02116	水道用円形鉄蓋 JWWA B 132 円形鉄蓋1号φ250 簡易防水型農水マーク,,	1.000	組	22,200	22,200	S単 129号
S02116	水道用円形鉄蓋接合部品 円形1号　ボルト・ナット,,	1.000	組	1,280	1,280	S単 130号
S02115	普通作業員	0.060	人	21,000	1,260	S単　14号
S02116	水道用レジンコンクリート製ボックス JWWA K 148 円形用1号 上部壁 RB25(A) H=150mm,,	1.000	個	12,100	12,100	S単 131号
S02116	水道用レジンコンクリート製ボックス JWWA K 148 円形用1号 中部壁 RB25(B) H=200mm,,	1.000	個	8,670	8,670	S単 132号
S02116	水道用レジンコンクリート製ボックス JWWA K 148 円形用1号 下部壁 RB25(C) H=300mm,,	1.000	個	13,400	13,400	S単 133号
S02116	水道用レジンコンクリート製ボックス JWWA K 148 円形用1号 底板 RB25(P) H=40mm,,	1.000	個	16,100	16,100	S単 134号
S02115	普通作業員	0.040	人	21,000	840	S単　14号
S02116	仕切弁用開栓継足棒 L=200～1,000mm　φ32　SUS304製,,	1.000	本	39,600	39,600	S単 135号
	合　　計				121,268	算出数量 1.000 箇所
	単　　価		箇所		121,268	
	＊＊＊　T単－ 16号　＊＊＊					
T00018	制水弁保護工		箇所		1.000 箇所	歩A 当たり算出
	H=0.94m					
SA0301	SP 基礎砕石 7.5cmを超え12.5cm以下,計上する,なし,再生クラッシャラン RC-40 40～0mm	0.420	m³	1,462	614	S単 227号
S02116	ベンチフリューム蓋 ２種　300　L=500mm,,	1.000	枚	4,840	4,840	S単 128号
S05801	【排水構造物工】 蓋版,昼間施工,ｺﾝｸﾘｰﾄ・鋼製,40kg/枚以下,なし,-,,-,再利用撤去を行なわない	1.000	枚	364	364	S単 177号
S02116	水道用円形鉄蓋 JWWA B 132 円形鉄蓋1号φ250 簡易防水型農水マーク,,	1.000	組	22,200	22,200	S単 129号
S02116	水道用円形鉄蓋接合部品 円形1号　ボルト・ナット,,	1.000	組	1,280	1,280	S単 130号
S02115	普通作業員	0.060	人	21,000	1,260	S単　14号
S02116	水道用レジンコンクリート製ボックス JWWA K 148 円形用1号 上部壁 RB25(A) H=150mm,,	1.000	個	12,100	12,100	S単 131号
S02116	水道用レジンコンクリート製ボックス JWWA K 148 円形用1号 中部壁 RB25(B) H=300mm,,	1.000	個	11,300	11,300	S単 136号
S02116	水道用レジンコンクリート製ボックス JWWA K 148 円形用1号 下部壁 RB25(C) H=300mm,,	1.000	個	13,400	13,400	S単 133号
S02116	水道用レジンコンクリート製ボックス JWWA K 148 円形用1号 底板 RB25(P) H=40mm,,	1.000	個	16,100	16,100	S単 134号
S02115	普通作業員	0.040	人	21,000	840	S単　14号
S02116	仕切弁用開栓継足棒 L=200～1,000mm　φ32　SUS304製,,	1.000	本	39,600	39,600	S単 135号
	合　　計				123,898	算出数量 1.000 箇所
	単　　価		箇所		123,898	
	＊＊＊　T単－ 17号　＊＊＊					

事業名	駅館川農地整備事業
工事名	中山１工区水路付帯工事

コード	名　称（規　格）	数　量	単位	単　価	金　額	備　考
T00020	制水弁保護工		箇所		1.000 箇所	歩A 当たり算出
	H=1.04m					
SA0301	SP 基礎砕石 7.5cmを超え12.5cm以下,計上する,なし,再生クラッシャラン RC-40 40～0mm	0.420	㎥	1,462	614	S単 227号
S02116	ベンチフリューム蓋 ２種　300　L=500mm,,	1.000	枚	4,840	4,840	S単 128号
S05801	【排水構造物工】 蓋版,昼間施工,ｺﾝｸﾘｰﾄ･鋼製,40kg/枚以下,なし,-,,-,再利用撤去を行なわない	1.000	枚	364	364	S単 177号
S02116	水道用円形鉄蓋 JWWA B 132 円形鉄蓋1号φ250 簡易防水型農水マーク,,	1.000	組	22,200	22,200	S単 129号
S02116	水道用円形鉄蓋接合部品 円形1号　ボルト・ナット,,	1.000	組	1,280	1,280	S単 130号
S02115	普通作業員	0.060	人	21,000	1,260	S単　14号
S02116	水道用レジンコンクリート製ボックス JWWA K 148 円形用1号 上部壁 RB25(A) H=150mm,,	1.000	個	12,100	12,100	S単 131号
S02116	水道用レジンコンクリート製ボックス JWWA K 148 円形用1号 中部壁 RB25(B) H=100mm,,	1.000	個	5,610	5,610	S単 143号
S02116	水道用レジンコンクリート製ボックス JWWA K 148 円形用1号 中部壁 RB25(B) H=300mm,,	1.000	個	11,300	11,300	S単 136号
S02116	水道用レジンコンクリート製ボックス JWWA K 148 円形用1号 下部壁 RB25(C) H=300mm,,	1.000	個	13,400	13,400	S単 133号
S02116	水道用レジンコンクリート製ボックス JWWA K 148 円形用1号 底板 RB25(P) H=40mm,,	1.000	個	16,100	16,100	S単 134号
S02115	普通作業員	0.040	人	21,000	840	S単　14号
S02116	仕切弁用開栓継足棒 L=200～1,000mm　φ32　SUS304製,,	1.000	本	39,600	39,600	S単 135号
	合　　計				129,508	算出数量 1.000 箇所
	単　　価		箇所		129,508	
	＊＊＊　T単－ 18号　＊＊＊					
T00021	制水弁保護工		箇所		1.000 箇所	歩A 当たり算出
	H=1.19m					
SA0301	SP 基礎砕石 7.5cmを超え12.5cm以下,計上する,なし,再生クラッシャラン RC-40 40～0mm	0.420	㎥	1,462	614	S単 227号
S02116	ベンチフリューム蓋 ２種　300　L=500mm,,	1.000	枚	4,840	4,840	S単 128号
S05801	【排水構造物工】 蓋版,昼間施工,ｺﾝｸﾘｰﾄ･鋼製,40kg/枚以下,なし,-,,-,再利用撤去を行なわない	1.000	枚	364	364	S単 177号
S02116	水道用円形鉄蓋 JWWA B 132 円形鉄蓋1号φ250 簡易防水型農水マーク,,	1.000	組	22,200	22,200	S単 129号
S02116	水道用円形鉄蓋接合部品 円形1号　ボルト・ナット,,	1.000	組	1,280	1,280	S単 130号
S02115	普通作業員	0.060	人	21,000	1,260	S単　14号
S02116	水道用レジンコンクリート製ボックス JWWA K 148 円形用1号 調整リング RB25(K) H=50mm,,	1.000	個	6,290	6,290	S単 144号
S02116	水道用レジンコンクリート製ボックス JWWA K 148 円形用1号 上部壁 RB25(A) H=150mm,,	1.000	個	12,100	12,100	S単 131号
S02116	水道用レジンコンクリート製ボックス JWWA K 148 円形用1号 中部壁 RB25(B) H=200mm,,	1.000	個	8,670	8,670	S単 132号
S02116	水道用レジンコンクリート製ボックス JWWA K 148 円形用1号 中部壁 RB25(B) H=300mm,,	1.000	個	11,300	11,300	S単 136号
S02116	水道用レジンコンクリート製ボックス JWWA K 148 円形用1号 下部壁 RB25(C) H=300mm,,	1.000	個	13,400	13,400	S単 133号
S02116	水道用レジンコンクリート製ボックス JWWA K 148 円形用1号 底板 RB25(P) H=40mm,,	1.000	個	16,100	16,100	S単 134号
S02115	普通作業員	0.040	人	21,000	840	S単　14号
S02116	仕切弁用開栓継足棒 L=200～1,000mm　φ32　SUS304製,,	1.000	本	39,600	39,600	S単 135号
	合　　計				138,858	算出数量 1.000 箇所
	単　　価		箇所		138,858	
	＊＊＊　T単－ 19号　＊＊＊					
T00022	制水弁保護工		箇所		1.000 箇所	歩A 当たり算出
	H=1.29m					
SA0301	SP 基礎砕石 7.5cmを超え12.5cm以下,計上する,なし,再生クラッシャラン RC-40 40～0mm	0.420	㎥	1,462	614	S単 227号
S02116	ベンチフリューム蓋 ２種　300　L=500mm,,	1.000	枚	4,840	4,840	S単 128号

事業名	駅館川農地整備事業
工事名	中山１工区水路付帯工事

コード	名　称（規　格）	数　量	単位	単　価	金　額	備　考
S05801	【排水構造物工】 蓋版,昼間施工,ｺﾝｸﾘｰﾄ・鋼製,40kg/枚以下,なし,-,,-,再利用撤去を行なわない	1.000	枚	364	364	S単 177号
S02116	水道用円形鉄蓋 JWWA B 132 円形鉄蓋1号φ250 簡易防水型農水マーク,,	1.000	組	22,200	22,200	S単 129号
S02116	水道用円形鉄蓋接合部品 円形1号　ボルト・ナット,,	1.000	組	1,280	1,280	S単 130号
S02115	普通作業員	0.060	人	21,000	1,260	S単　14号
S02116	水道用レジンコンクリート製ボックス JWWA K 148 円形用1号 調整リング RB25(K) H=50mm,,	1.000	個	6,290	6,290	S単 144号
S02116	水道用レジンコンクリート製ボックス JWWA K 148 円形用1号 上部壁 RB25(A) H=150mm,,	1.000	個	12,100	12,100	S単 131号
S02116	水道用レジンコンクリート製ボックス JWWA K 148 円形用1号 中部壁 RB25(B) H=300mm,,	2.000	個	11,300	22,600	S単 136号
S02116	水道用レジンコンクリート製ボックス JWWA K 148 円形用1号 下部壁 RB25(C) H=300mm,,	1.000	個	13,400	13,400	S単 133号
S02116	水道用レジンコンクリート製ボックス JWWA K 148 円形用1号 底板 RB25(P) H=40mm,,	1.000	個	16,100	16,100	S単 134号
S02115	普通作業員	0.040	人	21,000	840	S単　14号
S02116	仕切弁用開栓継足棒 L=200～1,000mm　φ32　SUS304製,,	1.000	本	39,600	39,600	S単 135号
	合　　計				141,488	算出数量 1.000 箇所
	単　　価		箇所		141,488	
	＊＊＊　T単－ 20号　＊＊＊					
T00023	空気弁保護工		箇所		1.000 箇所	歩A 当たり算出
	H=0.50m					
SA0301	SP 基礎砕石 7.5cmを超え12.5cm以下,計上する,なし,再生クラッシャラン RC-40 40～0mm	0.420	㎥	1,462	614	S単 227号
S02116	ベンチフリューム蓋 ２種　300　L=500mm,,	1.000	枚	4,840	4,840	S単 128号
S05801	【排水構造物工】 蓋版,昼間施工,ｺﾝｸﾘｰﾄ・鋼製,40kg/枚以下,なし,-,,-,再利用撤去を行なわない	1.000	枚	364	364	S単 177号
S02116	水道用角形鉄蓋 T-25用 450×350 H=150 簡易防水型 農水ﾏｰｸ入,,	1.000	組	85,300	85,300	S単 148号
S02116	水道用角形鉄蓋接合部品 角形鉄蓋 T-25用 ﾎﾞﾙﾄ・ﾅｯﾄ,,	1.000	組	3,500	3,500	S単 149号
S02115	普通作業員	0.100	人	21,000	2,100	S単　14号
S02116	水道用ﾚｼﾞﾝｺﾝｸﾘｰﾄ製ﾎﾞｯｸｽ　角型用上部壁 φ500　H=150mm,,	1.000	個	8,000	8,000	S単 150号
S02116	水道用ﾚｼﾞﾝｺﾝｸﾘｰﾄ製ﾎﾞｯｸｽ　角型用下部壁 φ500　H=200mm,,	1.000	個	9,700	9,700	S単 151号
S02116	水道用ﾚｼﾞﾝｺﾝｸﾘｰﾄ製ﾎﾞｯｸｽ　角型用底版 φ500　H=75mm,,	1.000	個	11,200	11,200	S単 152号
S02115	普通作業員	0.060	人	21,000	1,260	S単　14号
	合　　計				126,878	算出数量 1.000 箇所
	単　　価		箇所		126,878	
	＊＊＊　T単－ 21号　＊＊＊					
T00024	制水弁保護工		箇所		1.000 箇所	歩A 当たり算出
	H=0.49m					
SA0301	SP 基礎砕石 7.5cmを超え12.5cm以下,計上する,なし,再生クラッシャラン RC-40 40～0mm	0.420	㎥	1,462	614	S単 227号
S02116	ベンチフリューム蓋 ２種　300　L=500mm,,	1.000	枚	4,840	4,840	S単 128号
S05801	【排水構造物工】 蓋版,昼間施工,ｺﾝｸﾘｰﾄ・鋼製,40kg/枚以下,なし,-,,-,再利用撤去を行なわない	1.000	枚	364	364	S単 177号
S02116	水道用円形鉄蓋 JWWA B 132 円形鉄蓋1号φ250 簡易防水型農水マーク,,	1.000	組	22,200	22,200	S単 129号
S02116	水道用円形鉄蓋接合部品 円形1号　ボルト・ナット,,	1.000	組	1,280	1,280	S単 130号
S02115	普通作業員	0.060	人	21,000	1,260	S単　14号
S02116	水道用レジンコンクリート製ボックス JWWA K 148 円形用1号 上下部壁 RB25(CA) H=300mm,,	1.000	個	19,200	19,200	S単 156号
S02116	水道用レジンコンクリート製ボックス JWWA K 148 円形用1号 底板 RB25(P) H=40mm,,	1.000	個	16,100	16,100	S単 134号
S02115	普通作業員	0.040	人	21,000	840	S単　14号
	合　　計				66,698	算出数量 1.000 箇所

事業名	駅館川農地整備事業
工事名	中山１工区水路付帯工事

コード	名　称（規　格）	数　量	単位	単　価	金　額	備　考
	単　　価		箇所		66,698	
	＊＊＊　T単－ 22号　＊＊＊					
T00026	制水弁保護工		箇所		1.000 箇所	歩A 当たり算出
	H=0.69m					
SA0301	SP 基礎砕石 7.5cmを超え12.5cm以下,計上する,なし,再生クラッシャラン RC-40 40～0mm	0.420	㎥	1,462	614	S単 227号
S02116	ベンチフリューム蓋 ２種　300　L=500mm,,	1.000	枚	4,840	4,840	S単 128号
S05801	【排水構造物工】 蓋版,昼間施工,ｺﾝｸﾘｰﾄ・鋼製,40kg/枚以下,なし,-,,-,再利用撤去を行なわない	1.000	枚	364	364	S単 177号
S02116	水道用円形鉄蓋 JWWA B 132 円形鉄蓋1号φ250 簡易防水型農水マーク,,	1.000	組	22,200	22,200	S単 129号
S02116	水道用円形鉄蓋接合部品 円形1号　ボルト・ナット,,	1.000	組	1,280	1,280	S単 130号
S02115	普通作業員	0.060	人	21,000	1,260	S単　14号
S02116	水道用レジンコンクリート製ボックス JWWA K 148 円形用1号 調整リング RB25(K) H=50mm,,	1.000	個	6,290	6,290	S単 144号
S02116	水道用レジンコンクリート製ボックス JWWA K 148 円形用1号 上部壁 RB25(A) H=150mm,,	1.000	個	12,100	12,100	S単 131号
S02116	水道用レジンコンクリート製ボックス JWWA K 148 円形用1号 下部壁 RB25(C) H=300mm,,	1.000	個	13,400	13,400	S単 133号
S02116	水道用レジンコンクリート製ボックス JWWA K 148 円形用1号 底板 RB25(P) H=40mm,,	1.000	個	16,100	16,100	S単 134号
S02115	普通作業員	0.040	人	21,000	840	S単　14号
S02116	仕切弁用開栓継足棒 L=200～1,000mm　φ32　SUS304製,,	1.000	本	39,600	39,600	S単 135号
	合　　計				118,888	算出数量 1.000 箇所
	単　　価		箇所		118,888	
	＊＊＊　T単－ 23号　＊＊＊					
T00027	制水弁保護工		箇所		1.000 箇所	歩A 当たり算出
	H=0.89m					
SA0301	SP 基礎砕石 7.5cmを超え12.5cm以下,計上する,なし,再生クラッシャラン RC-40 40～0mm	0.420	㎥	1,462	614	S単 227号
S02116	ベンチフリューム蓋 ２種　300　L=500mm,,	1.000	枚	4,840	4,840	S単 128号
S05801	【排水構造物工】 蓋版,昼間施工,ｺﾝｸﾘｰﾄ・鋼製,40kg/枚以下,なし,-,,-,再利用撤去を行なわない	1.000	枚	364	364	S単 177号
S02116	水道用円形鉄蓋 JWWA B 132 円形鉄蓋1号φ250 簡易防水型農水マーク,,	1.000	組	22,200	22,200	S単 129号
S02116	水道用円形鉄蓋接合部品 円形1号　ボルト・ナット,,	1.000	組	1,280	1,280	S単 130号
S02115	普通作業員	0.060	人	21,000	1,260	S単　14号
S02116	水道用レジンコンクリート製ボックス JWWA K 148 円形用1号 調整リング RB25(K) H=50mm,,	1.000	個	6,290	6,290	S単 144号
S02116	水道用レジンコンクリート製ボックス JWWA K 148 円形用1号 上部壁 RB25(A) H=150mm,,	1.000	個	12,100	12,100	S単 131号
S02116	水道用レジンコンクリート製ボックス JWWA K 148 円形用1号 中部壁 RB25(B) H=200mm,,	1.000	個	8,670	8,670	S単 132号
S02116	水道用レジンコンクリート製ボックス JWWA K 148 円形用1号 下部壁 RB25(C) H=300mm,,	1.000	個	13,400	13,400	S単 133号
S02116	水道用レジンコンクリート製ボックス JWWA K 148 円形用1号 底板 RB25(P) H=40mm,,	1.000	個	16,100	16,100	S単 134号
S02115	普通作業員	0.040	人	21,000	840	S単　14号
S02116	仕切弁用開栓継足棒 L=200～1,000mm　φ32　SUS304製,,	1.000	本	39,600	39,600	S単 135号
	合　　計				127,558	算出数量 1.000 箇所
	単　　価		箇所		127,558	
	＊＊＊　T単－ 24号　＊＊＊					
T00029	制水弁保護工【支給材料②】		箇所		1.000 箇所	歩A 当たり算出
	H=0.99m					
SA0301	SP 基礎砕石 7.5cmを超え12.5cm以下,計上する,なし,再生クラッシャラン RC-40 40～0mm	0.420	㎥	1,462	614	S単 227号

事業名	駅館川農地整備事業
工事名	中山１工区水路付帯工事

コード	名　称（規　格）	数　量	単位	単　価	金　額	備　考
S02116	ベンチフリューム蓋 ２種　300　L=500mm,,	1.000	枚	4,840	4,840	S単 128号
S05801	【排水構造物工】 蓋版,昼間施工,ｺﾝｸﾘｰﾄ･鋼製,40kg/枚以下,なし,-,,-,再利用撤去を行なわない	1.000	枚	364	364	S単 177号
S02116	鉄蓋　H=150【支給材料②】 円形　T-25用　φ250,,	1.000	個	0	0	S単 137号
S02116	水道用円形鉄蓋接合部品 円形1号　ボルト・ナット,,	1.000	組	1,280	1,280	S単 130号
S02115	普通作業員	0.060	人	21,000	1,260	S単　14号
S02116	水道用ﾚｼﾞﾝｺﾝｸﾘｰﾄ製ﾎﾞｯｸｽ【支給材料②】 JWWA K 148 円形用１号 調整ﾘﾝｸﾞ RB25(K) H=50,,	1.000	個	0	0	S単 138号
S02116	水道用ﾚｼﾞﾝｺﾝｸﾘｰﾄ製ﾎﾞｯｸｽ【支給材料②】 JWWA K 148 円形用１号 上部壁 RB25(A) H=150,,	1.000	個	0	0	S単 139号
S02116	水道用ﾚｼﾞﾝｺﾝｸﾘｰﾄ製ﾎﾞｯｸｽ【支給材料②】 JWWA K 148 円形用１号 中部壁 RB25(B) H=300,,	1.000	個	0	0	S単 140号
S02116	水道用ﾚｼﾞﾝｺﾝｸﾘｰﾄ製ﾎﾞｯｸｽ【支給材料②】 JWWA K 148 円形用１号 下部壁 RB25(C) H=300,,	1.000	個	0	0	S単 141号
S02116	水道用ﾚｼﾞﾝｺﾝｸﾘｰﾄ製ﾎﾞｯｸｽ【支給材料②】 JWWA K 148 底版 H=40,,	1.000	個	0	0	S単 142号
S02115	普通作業員	0.040	人	21,000	840	S単　14号
S02116	仕切弁用開栓継足棒 L=200～1,000mm　φ32　SUS304製,,	1.000	本	39,600	39,600	S単 135号
	合　　計				48,798	算出数量 1.000 箇所
	単　　価		箇所		48,798	
	＊＊＊　T単－ 25号　＊＊＊					
T00030	制水弁保護工【支給材料②】		箇所		1.000 箇所	歩A 当たり算出
	H=0.54m					
SA0301	SP 基礎砕石 7.5cmを超え12.5cm以下,計上する,なし,再生クラッシャラン RC-40 40～0mm	0.420	㎥	1,462	614	S単 227号
S02116	ベンチフリューム蓋 ２種　300　L=500mm,,	1.000	枚	4,840	4,840	S単 128号
S05801	【排水構造物工】 蓋版,昼間施工,ｺﾝｸﾘｰﾄ･鋼製,40kg/枚以下,なし,-,,-,再利用撤去を行なわない	1.000	枚	364	364	S単 177号
S02116	鉄蓋　H=150【支給材料②】 円形　T-25用　φ250,,	1.000	個	0	0	S単 137号
S02116	水道用円形鉄蓋接合部品 円形1号　ボルト・ナット,,	1.000	組	1,280	1,280	S単 130号
S02115	普通作業員	0.060	人	21,000	1,260	S単　14号
S02116	水道用ﾚｼﾞﾝｺﾝｸﾘｰﾄ製ﾎﾞｯｸｽ【支給材料②】 JWWA K 148 円形用１号 調整ﾘﾝｸﾞ RB25(K) H=50,,	1.000	個	0	0	S単 138号
S02116	水道用ﾚｼﾞﾝｺﾝｸﾘｰﾄ製ﾎﾞｯｸｽ【支給材料②】 JWWA K 148 円形用１号 上下部壁 RB25(CA) H=300,,	1.000	個	0	0	S単 157号
S02116	水道用ﾚｼﾞﾝｺﾝｸﾘｰﾄ製ﾎﾞｯｸｽ【支給材料②】 JWWA K 148 底版 H=40,,	1.000	個	0	0	S単 142号
S02115	普通作業員	0.040	人	21,000	840	S単　14号
	合　　計				9,198	算出数量 1.000 箇所
	単　　価		箇所		9,198	

事業名	駅館川農地整備事業
工事名	中山１工区水路付帯工事

コード	名　称（規　格）	数　量	単位	単　価	金　額	備　考
	＊＊＊　C単－ 1号　＊＊＊					
C00001	深層耕・土壌改良資材混合		m3		465.000 m3	歩A 当たり算出
	H=50cm					
S16001	ﾊﾞｯｸﾎｳ[ｸﾛｰﾗ型(超低騒音型)・排対型(3次)] ,ﾊﾞｹｯﾄ容量0.8m3,運転１日当たり算出,機械損料等＋燃料＋運転労務,軽油	1.000	日	77,515	77,515	S単 201号
	合　　計				77,515	算出数量 465.000 m3
	単　　価		m3		167	

令和７年度駅館川農地整備事業

中山（なかやま）１工区水路付帯工事

特別仕様書

九州農政局駅館川農地整備事業所

第１章　総則

令和７年度駅館川農地整備事業　中山１工区水路付帯工事の施工に当たっては、農林水産省農村振興局制定「土木工事共通仕様書」（以下、「共通仕様書」という。）及び九州農政局農村振興部制定「九州農政局土木工事共通事項書」（URL：https://www.maff.go.jp/kyusyu/seibibu/doboku/doboku.htm l）に基づいて実施する。

なお、共通仕様書に対する特記及び追加事項は、この特別仕様書によるものとする。

第２章　工事内容

１．目的

本工事は、国営駅館川土地改良事業計画に基づき、中山１工区の整備を行うものである。

２．工事場所

大分県宇佐市安心院町中山地内

３．工事概要

本工事の概要は次のとおりである。

管水路工　Ｌ＝１，１０９．８ｍ（配水路・支線水路含む）
畑面工　　Ａ＝０．４４ha
道路工　　Ｌ＝２，１２３．２ｍ
排水路工　Ｌ＝　４１５．７ｍ
付帯工　　１式

４．工事数量

別紙「工事数量表」のとおりである。

第３章　施工条件

１．工事期間中の休業日

工事期間中の休業日としては、雨天・休日等 78 日を見込んでいる。

なお、休業日には、土曜日、日曜日、祝日、夏季休暇、年末年始休暇を含んでいる。

２．工期

本工事は、受注者の円滑な工事施工体制を確保するため、事前に建設資材、建設労働者の確保などが図れる余裕期間と実工期を合わせた全体工期を設定した工事であり、発注者が示した工事完了期限までの間で、受注者は工事の始期（工事開始日）及び終期を任意に設定できる。

なお、受注者は、契約を締結するまでの間に、様式１により、工事の始期及び終期を通知しなければならない。

ただし、受注者は、発注者が本工事の積算上の工期としている 210 日間よりも短い期間を工期として設定しようとする場合には、落札決定後、速やかに様式１と併せて、休日を確保していることや適切な工程による工事であることを説明できる理由書及び工程表を提出しなければならない。

工事の始期までの余裕期間内は、主任技術者又は監理技術者を配置することを要しない。

また、現場に搬入しない資材等の手配等を行うことができるが、資材の搬入や仮設物の設置等、工事の着手を行ってはならない。

なお、余裕期間内に行う手配等は受注者の責により行うものとする。

全体工期：契約締結の日から令和９年３月７日（工事完了期限日）まで

※工事完了期限内における工期の変更については、受注者から変更理由が記載された書面での協議を行うこと。

３．工事を施工しない日

原則、土曜日及び日曜日、夏季休暇（８月 13 日～８月 15 日）、年末年始休暇（12 月 29 日～１月３日）。

ただし、週休２日の取得に要する費用の計上の試行工事のうち週休２日の実施を取り組む工事については、提出する実施計画書によるものとする。

なお、気象条件等により上記の工事を施工しない日において、やむを得ず施工が必要になった場合は、監督職員と協議するものとする。

４．施工しない時間帯

原則、平日の午後６時から午前８時まで。

なお、気象条件等により上記の工事を施工しない時間帯において、やむを得ず施工が必要になった場合は、監督職員と協議するものとする。

５．現場技術員

本工事は、共通仕様書第１編１－１-10 に規定している現場技術員を配置する。

なお、氏名等については、別に通知する。

第４章　現場条件

１．土質

本工事の施工場所の地質は、粘性土を想定している。

２．関連工事

本工事に関連する工事として次に示す工事を実施及び予定しているので、監督職員及び関連する工事の責任者と十分に連絡、協議し工事工程に支障が生じないように調整しなければならない。

①　令和７年度駅館川農地整備事業　中山１工区水路付帯（その２）工事【仮称】
（予定工期　令和８年８月～令和９年３月）

②　令和７年度駅館川農地整備事業　中山２工区水路付帯工事【仮称】

（予定工期　令和８年８月～令和９年３月）

３．第三者に対する措置

（１）騒音、振動対策

騒音、振動等の対策については十分に配慮するとともに、地域住民との協調を図り、工事の円滑な進捗に努めなければならない。

なお、第三者との協議において対策を講じる必要がある場合には、本工事に騒音、振動調査を変更追加することがある。

（２）保安対策

本工事における交通誘導警備員は計上していないが、現地交通状況等により必要な場合は、監督職員と協議するものとする。

（３）交通対策

１）工事用車輌は、工事区域内外の運行に際し制限速度等を遵守しなければならない。

２）工事用車輌は、主要資材の搬入搬出及び残土運搬時等において、車輌からの流出、飛散を防止しなければならない。

３）工事用車輌の通行に伴い、一般道路等が損傷し道路管理者から修復を求められた場合には、その補修工事を指示することがある。このため、頻繁に工事用車輌の通行が予想される工事現場周辺の一般道路等は、事前にその路面状況等を記録しておかなければならない。

なお、受注者の責で道路を損傷した場合は原形復旧を行うものとする。

ただし、善良な使用にもかかわらず路面等の補修が必要となった場合は監督職員と協議するものとする。

（４）防塵対策

防塵対策については十分に配慮するとともに、地域住民との協調を図り、工事の円滑な進捗に努めなければならない。

なお、現地の状況等により対策が必要となった場合は、監督職員と協議するものとする。

（５）現場内への立入制限等

安全のため第三者の現場内への立ち入りを制限するとともに、必要な箇所には安全施設を設置するものとする。

（６）営農対策

工事施工に当たっては、周辺の農地では耕作が行われているので、営農に支障がないように努めなければならない。

（７）仮回し水路

別添図面に示す仮回し水路について、受注者の責任において契約締結の日から工事完成までの間、維持管理を行わなければならない。また、工事期間中の漏水事故等について、仮回し水路の補修が必要となった場合、受注者において補修を行うものとする。

なお、補修等に当っての経費については、契約変更の対象とする。

４．地区境界付近の施工等

地区境界付近の施工は山林原野の場合 1.0m 程度離して施工し、他の施設（道路、水路、家屋等）と近接して施工する場合は、施設の保全を十分考慮して行うものとする。

５．土砂等の流出防止工

天気予報について十分な注意を払い、工事区域外への土砂等の流出防止に努めなければならない。

なお、施工方法等については監督職員と協議するものとする、

６．関係機関との調整

（１）工事の施工に際しては、隣接地権者及び関係者と問題が生じないよう十分に調整を行わなければならない。

（２）既設埋設管については農業用水を供用中のため、工事に先立ち支障がある場合には、施設管理者（安心院土地改良区）と事前に調整しなければならない。

７．地下埋設物の確認

工事区域内には農業用水管が埋設されているので、事前に埋設位置を確認し事故防止に努めなければならない。

８．自然環境の保全

工事場所やその周辺において、別途配布する「駅館川農地整備事業環境配慮ハンドブック」にある重要な動植物を発見した場合には、速やかに監督職員に状況を報告するものとする。

第５章　指定仮設

１．工事用道路等

本工事の施工にあたっては、市道新貝谷線から市道中山黒木線を通る形で現場搬入道路として利用しなければならない。

なお、善良な道路使用にも関わらず路面等の補修が必要となった場合は、監督職員と協議するものとする。

２．敷鉄板工

図面に示す敷鉄板については、受注者の責任において契約締結の日から工事完成までの間、維持管理をしなければならない。

第６章　支給材料

１．支給材料

支給する材料は、次のとおりである。

品名	規格	単位	数量	備　考

暗渠排水管【支給材料②】	有孔管φ50	m	83.5	
排水路（道路部）【支給材料②】	BF-300	本	1.0	
排水路（畑地部）【支給材料②】	BF-300	本	20.0	
排水路（畑地部）【支給材料①】	BF-400	本	15.0	
排水路（道路部）【支給材料①】	BF-450	本	15.0	
排水路（畑地部）【支給材料②】	BF-500	本	13.0	
排水路（畑地部）【支給材料①】	BF-600	本	38.0	
排水路（畑地部）【支給材料②】	BF-600	本	6.0	
排水路（OTU 側溝）【支給材料①】	OTU-300A Ⅱ型	本	32.0	
排水路（OTU 側溝）【支給材料①】	OTU-400A Ⅱ型	本	20.0	
排水路（OTU 側溝）【支給材料①】	OTU-600 Ⅱ型	本	10.0	
排水路（OTU 側溝）【支給材料①】	OTU-300G Ⅲ型 （グレーチング蓋付）	本	32.0	
排水路（OTU 側溝）【支給材料①】	OTU-400G Ⅲ型 （グレーチング蓋付）	本	27.0	
排水路（OTU 側溝）【支給材料②】	OTU-500G Ⅲ型 （グレーチング蓋付）	本	16.0	
排水路（OTU 側溝）【支給材料②】	OTU-600G Ⅲ型 （グレーチング蓋付）	本	5.0	
OTU 側溝蓋【支給材料②】	300 用	枚	33.0	
自由勾配側溝（横断用）【支給材料②】	B300×400	本	4.0	
自由勾配側溝（横断用）【支給材料②】	400×600	本	3.0	
排水フリューム【支給材料②】	CU Ⅲ型 800×800	本	2.0	
放流水路（急流工）【支給材料②】	BF-300	本	2.0	

集水桝【支給材料①】	800×800×800 T-25	個	1.0	
集水桝【支給材料①】	900×900×900 T-25	個	1.0	
排水桝【支給材料①】	600×600 T-25 (グレーチング蓋付)	個	1.0	
排水桝【支給材料②】	600×600 T-25 (グレーチング蓋付)	個	1.0	
排水桝【支給材料①】	800×800 T-25 (グレーチング蓋付)	個	3.0	
排水桝【支給材料②】	800×800 T-25 (グレーチング蓋付)	個	2.0	
排水桝【支給材料①】	900×900 T-25 (グレーチング蓋付)	個	1.0	
排水桝【支給材料①】	1,000×1,000 T-25 (グレーチング蓋付)	個	2.0	
横断暗渠【支給材料②】	350 型	本	3.0	
横断暗渠【支給材料②】	400 型	本	6.0	
横断暗渠【支給材料②】	450 型	本	6.0	
横断暗渠【支給材料②】	600 型	本	3.0	
横断暗渠【支給材料②】	重圧管φ700	本	7.0	
横断暗渠【支給材料②】	重圧管φ800	本	4.0	
ボックスカルバート【支給材料②】	800×800	本	4.0	
PC より線【支給材料②】	φ12.7 1m×4 箇所	m	8.0	
定着金具【支給材料②】	ﾌﾞﾘｯﾌﾟ・ｱﾝｶｰﾌﾞﾚｰﾄ	組	2.0	
硬質ﾎﾟﾘ塩化ﾋﾞﾆﾙ管【支給材料②】	VH φ100	本	1.0	
硬質ﾎﾟﾘ塩化ﾋﾞﾆﾙ管【支給材料②】	VH φ75	本	1.0	
硬質ﾎﾟﾘ塩化ﾋﾞﾆﾙ管【支給材料②】	VH φ50	本	21.0	
硬質ﾎﾟﾘ塩化ﾋﾞﾆﾙ管【支給材料②】	VP φ75	本	8.0	
硬質ﾎﾟﾘ塩化ﾋﾞﾆﾙ管【支給材料②】	VP φ50	本	5.0	

硬質ﾎﾟﾘ塩化ﾋﾞﾆﾙ管用継手材【支給材料②】	メカ形φ75×22° 1/2 離脱防止機能付	個	1.0	
硬質ﾎﾟﾘ塩化ﾋﾞﾆﾙ管用継手材【支給材料②】	メカ形φ75×5° 5/8 離脱防止機能付	個	1.0	
硬質ﾎﾟﾘ塩化ﾋﾞﾆﾙ管用継手材【支給材料②】	メカ形φ50×90° 離脱防止機能付	個	3.0	
硬質ﾎﾟﾘ塩化ﾋﾞﾆﾙ管用継手材【支給材料②】	メカ形φ50×22° 1/2 離脱防止機能付	個	1.0	
硬質ﾎﾟﾘ塩化ﾋﾞﾆﾙ管用継手材【支給材料②】	メカ形φ50×11° 1/4 離脱防止機能付	個	1.0	
硬質ﾎﾟﾘ塩化ﾋﾞﾆﾙ管用継手材【支給材料②】	メカ形T字管φ100×φ100 離脱防止機能付	個	1.0	
硬質ﾎﾟﾘ塩化ﾋﾞﾆﾙ管用継手材【支給材料②】	メカ形T字管φ75×φ75 離脱防止機能付	個	1.0	
硬質ﾎﾟﾘ塩化ﾋﾞﾆﾙ管用継手材【支給材料②】	メカ形T字管φ50×φ50 離脱防止機能付	個	2.0	
硬質ﾎﾟﾘ塩化ﾋﾞﾆﾙ管用継手材【支給材料②】	メカ形片落管φ100×φ75 離脱防止機能付	個	1.0	
硬質ﾎﾟﾘ塩化ﾋﾞﾆﾙ管用継手材【支給材料②】	メカ形片落管φ75×φ50 離脱防止機能付	個	1.0	
硬質ﾎﾟﾘ塩化ﾋﾞﾆﾙ管用継手材【支給材料②】	離脱防止付金具φ75	個	1.0	
硬質ﾎﾟﾘ塩化ﾋﾞﾆﾙ管用継手材【支給材料②】	離脱防止付金具φ50	個	2.0	
MFｼﾞｮｲﾝﾄ【支給材料②】	FCD製φ75 0.74MPa 離脱防止付	個	2.0	
仕切弁【支給材料②】	φ75 0.74MPa	個	1.0	
鉄蓋【支給材料②】	円形φ250 H=150 T-25	個	3.0	
水道用ﾚｼﾞﾝｺﾝｸﾘｰﾄ製ﾎﾞｯｸｽ【支給材料②】	JWWA K 148 円形用1号調整ﾘﾝｸﾞ RB25(K)H=50	個	3.0	
水道用ﾚｼﾞﾝｺﾝｸﾘｰﾄ製ﾎﾞｯｸｽ【支給材料②】	JWWA K 148 円形用1号上部壁 RB25(A)H=150	個	2.0	
水道用ﾚｼﾞﾝｺﾝｸﾘｰﾄ製ﾎﾞｯｸｽ【支給材料②】	JWWA K 148 円形用1号中部壁 RB25(B)H=300	個	2.0	
水道用ﾚｼﾞﾝｺﾝｸﾘｰﾄ製ﾎﾞｯｸｽ【支給材料②】	JWWA K 148 円形用1号下部壁 RB25(C)H=300	個	2.0	

水道用ﾚｼﾞﾝｺﾝｸﾘｰﾄ製ﾎﾞｯｸｽ【支給材料②】	JWWA K 148 底版 H=40	個	3.0	
水道用ﾚｼﾞﾝｺﾝｸﾘｰﾄ製ﾎﾞｯｸｽ【支給材料②】	JWWA K 148 円形用 1 号 上下部壁 RB25(CA)H=300	個	1.0	
埋設標示テープ【支給材料②】	幅 150mm 50m 2 倍ﾎﾟﾘｴﾁﾚﾝｸﾛｽ	巻	2.0	

２．引き渡し場所

中山１工区（大分県宇佐市安心院町中山地内）

３．引渡し時期

監督職員と打合せのうえ決定するものとする。

４．引渡し方法

引渡し及び引渡し場所から工事現場までの運搬は、受注者の責任において行うものとする。

第７章　工事用電力

本工事に使用する電力設備は、受注者の責任において準備しなければならない。

第８章　工事用材料

１．規格及び品質

本工事で使用する主要材料の規格及び品質は次のとおりであり、監督職員が指示する材料については、試験成績書等を提出しなければならない。

（１）石材及び骨材

１）砂基礎　日本統一土質分類による SG 相当以上

２）再生クラッシャーラン　RC-40

（２）鉄鋼材

１）マンホール蓋　JWWA A K148 水道用円形鉄蓋φ250　T-25（施設名及び「農」ﾏｰｸ付）

角形鉄蓋 450×350　T-25（施設名及び「農」ﾏｰｸ付）

２）鉄筋　SD295　D13,D16

SD345　D19

３）鋼製蓋　φ560×60×3.2

（３）コンクリート

１）コンクリートは、レディーミクストコンクリートとし、種類は次のとおりとする。

種　類	呼び強度 (N/mm²)	スランプ (cm)	粗骨材の最大寸法 (mm)	水セメント比 W/C(%)	セメントの種類による記号	使用目的

無筋コンクリート （一般構造物）	18	8	25	65 以下	ＢＢ	ｺﾝｸﾘｰﾄ舗装 張ｺﾝｸﾘｰﾄ 均しｺﾝｸﾘｰﾄ 基礎ｺﾝｸﾘｰﾄ
鉄筋コンクリート （一般構造物）	21	12	25	60 以下	ＢＢ	集水桝

※粗骨材最大寸法 25mm は、地域的に骨材の入手が困難な場合 20mm の使用を可能とする。

（４）管材

１）硬質ポリ塩化ビニル管（ＶＨ管）φ50、75、100, 150（RR）

２）硬質ポリ塩化ビニル管（ＶＰ管）φ50、75、100（RR）

３）高密度ポリエチレン管（有孔管･無孔管）ダブルφ50

（５）弁類

１）農業用給水栓　ボール弁 フルボア形(ねじ込み形)　呼び径 50mm　1.00MPa

２）水道用ｿﾌﾄｼｰﾙ仕切弁　JWWA B 120　呼び径 150mm,50mm 0.74MPa 内ねじ式

３）急速空気弁　JIS B 2063、JWWA B 137 呼び径 75mm 0.74MPa コックなし

４）ボール式補修弁　JWWA B 126　φ75×100mm 0.74MPa FCD 製

（６）土壌改良材

肥料取締法（昭和 25 年度法律第 127 号）の規定に基づき、特殊肥料として県知事に届出されたもので、土壌の理化学性、生物性を総合的に改良し、土壌生産力を高める機能を有していなければならないものとする。

１）バーク堆肥　樹皮のみ　フレコン　ph 7.0 以下

（７）その他

１）埋設物表示テープ　幅 150mm　ダブル　ポリエチレン製（農業用水管：黄）

２）目地材　ゴム発泡体　硬度 20 以上　t=10 mm

２．見本又は資料提出

主要材料及び次に示す工事材料は、使用前に試験成績書、見本、カタログ等を監督職員に提出して承諾を得なければならない。

なお、これ以外の材料についても監督職員が提出を指示する場合がある。

材　料　名	提　　出　　物
石材及び骨材	試験成績書、粒度分布表
コンクリート	試験成績書、配合報告書
配管材、弁類	日本水道協会指定検査工場登録通知書、検査報告書又は受検 証明書、カタログ、試験成績書
コンクリート二次製品	試験成績書、カタログ
鉄鋼材	試験成績書、カタログ

土壌改良材	試験成績書
その他材料	カタログ又は試験成績書等

３．監督職員の検査又は試験

次に示す工事材料は、使用前に監督職員の検査又は試験を受けなければならない。

材　料　名	検査・試験項目	備　　考
配管材、弁類	寸法・外観	抽出検査
コンクリート二次製品	寸法・外観	抽出検査

第９章　施工

１．一般事項

（１）基準点

本工事の基準点及び水準点は、図面に示すものを使用しなければならない。

なお、基準点等の位置データは、測地成果 2011 に対応したものである。

（２）検測又は確認（施工段階確認）

１）本工事の施工段階確認は、下表に示すとおりである。

ただし、確認時期については、受発注者の協議により変更する場合がある。

２）下表に示す以外の工種は、自主検査記録を確認する場合があるので監督職員が求めた場合、これに応じなければならない。

工種	確認内容	確認時期	備考
床掘	床付け状況 基準高	初期床付け完了段階	
	地質状況	地質変化時	
砕石基礎 基礎コンクリート	幅 厚さ	初期施工段階で１箇所	
混層耕	混層耕深	施工完了時点でほ場ごとに１箇所/50a、50a 未満のほ場は１箇所	
鉄筋組立	かぶり 中心間隔	１スパン目鉄筋組立後以降、構造変更毎に１箇所	
路盤工	基準高 厚さ	初期施工段階で１箇所。以降、構造変更ごとに１箇所。	
管水路基礎 （砂基礎）	高さ、幅	初期施工段階で１箇所	
管水路 (硬質ポリ塩化ビニル管)	埋設深	初期施工段階で１箇所	
暗渠排水	布設深	初期施工段階で１箇所	

（３）既設構造物に対する措置

本工事の施工に当たって、既設構造物を取壊し撤去する場合は、構造・寸法について事前に監督職員に報告して確認を受けなければならない。

（４）その他

１）工事施工に先立ち地区境杭及びその他の杭については、事前に現地で確認しなければならない。

なお、これらの杭については、工事施工中においても移動しないよう留意するものとし、必要に応じて控杭等を設けなければならない。

ただし、施工上支障になる場合は、引照杭等を設け工事完了後復元するものとする。

２）工事施工に先立ち、極力地区外の排水は、これを遮断し地区内への流入を防ぐとともに、施工に当たってはなるべく地区内の地表水及び地下水を排除した状態で施工するものとする。

なお、工事中滞水が生じたときは速やかに排除しなくてはならない。

３）ブルドーザの走行回数をできるだけ少なくして、過転圧やこね回しとならないよう施工しなければならない。

２．再生資源等の利用

（１）再生資材の利用

受注者は、次に示す再生資材を利用しなければならない。

資　材　名	規　格	備　考
再生クラッシャーラン	RC-40	下層路盤、基礎砕石

なお、舗装材に使用する場合等には「舗装再生便覧」（（公社）日本道路協会発行）等を遵守する。

（２）建設資材廃棄物等の現場内利用

受注者は、本工事の施工に伴い発生する建設資材廃棄物について、本現場内で利用可能か検討し、その利用方法等について監督職員と協議しなければならない。

なお、分別の徹底及び、適切な保管を行うものとする。

３．建設資材廃棄物等の搬出

本工事の施工に伴い発生する建設資材廃棄物等を本現場内で利用することが困難な場合は、次に示す処理施設へ搬出するものとするが、これにより難い場合は、監督職員と協議するものとする。

建設資材廃棄物	処理施設名	住所	受け入れ時間	事業区分
アスファルト塊 コンクリート塊 (舗装版)	詫磨環境（株） 米良工場	大分県大分市大字片島 1695-1	8:00～17:00 休日：日	中間処分
コンクリート塊 (有筋)	九州アスコン(株)	大分県宇佐市清水字薦ヶ草１-1	8:00～17:00 休日：日、祝日、会社定休日	中間処分

４．特定建設資材の分別解体等

本工事における特定建設資材の工程ごとの作業内容及び分別解体等の方法は、次のとおりである。

	工　　程	作　業　内　容	分別解体等の方法
工程ごとの作業内容及び解体方法	①仮設	仮設工事 ■有　　□無	□手作業 □手作業・機械作業の併用
	②土工	土工事 ■有　　□無	□手作業 □手作業・機械作業の併用
	③基礎	基礎工事 □有　　■無	□手作業 □手作業・機械作業の併用
	④本体構造	本体構造の工事 □有　　■無	□手作業 □手作業・機械作業の併用
	⑤本体付属品	本体付属品の工事 □有　　■無	□手作業 □手作業・機械作業の併用
	⑥その他 （既設構造物撤去）	その他の工事 ■有　　□無	□手作業 ■手作業・機械作業の併用

■が該当する部分である。

５．土工

（１）掘削及び床掘

１）掘削土及び床掘土は、埋戻し及び盛土に流用するものとする。埋戻し用土に流用する以外の建設発生土については、監督職員と協議しなければならない。

２）掘削に当たっては、法面の崩落に十分注意して施工しなければならない。

３）法面の崩落により他の施設に重大な影響が発生又は、そのおそれが認められる場合は、速やかに監督職員と協議しなければならない。

（２）埋戻し及び盛土

１）埋戻し及び盛土は原則として現地土を流用するものとする。

６．畑面工

（１）配合量試験

１）配合量試験は、透水係数（1.0×10^{-4}cm/s 以上）、ち密度（20㎜以下）、粗孔隙率（12％以上）を確保するために行うものであり、別紙図面に示す位置及び規模で実施するものとする。

また、各ほ場の切土部、盛土部ごとに、ほ場面積 50a 当たり１箇所を基本とし実施するものとする。

なお、配合量試験は、原則として関係機関（担い手、県・市）立会のもと行うものとする。

２）土壌改良資材の配合量は、対象土の体積比 5％、10％、15％の３パターンで行うものとするが、土壌診断結果により変更する場合がある。

３）土壌改良資材を散布後、混層耕深まで土壌改良資材が一様になるよう混合し、山中式土壌硬度計でち密度測定を深さ 10cm ごとに行い、20㎜以下にしなければならない。

また、ち密度測定で 20㎜以下にできなかった場合は、再施工を行わなければならない。

4）土壌改良資材混合後、ほ場計画標高-0.4m で現場透水試験を１回/パターン実施するものとし、現場透水試験（長谷川式）を図面に示す位置で実施するものとする。

また、現場透水試験位置付近で、現場密度試験（砂置換法による土の密度試験（JIS A 1214））及び土粒子の密度試験（JIS A 1202）を行い、粗孔隙率を測定するものとする。

5）現場透水試験後、混合範囲の土壌を 24 時間湛水させ、土壌を飽和状態にしたのち混合範囲の滞留水をトレンチ掘削により 48 時間自然排水させる。

6）48 時間自然排水後、現場密度試験及び土粒子の密度試験を実施し、試験結果より粗孔隙率を算出のうえ、監督職員へ報告しなければならない。粗孔隙率の算出方法については、別途監督職員が指示する。

7）透水係数が 1.0×10^{-4}cm/s 未満若しくは粗孔隙率が 12%未満の場合、配合量試験を追加することがある。

（2）混層耕

1）土壌改良資材の散布は、ほ区外周辺から 3.0m 程度を除く範囲を予定しているが、施工に先立ち監督職員と協議しなければならない。

2）土壌改良資材の種類及び散布量は下表のとおりであるが、土壌診断結果により変更する場合がある。

ほ場名	改良深	種類	散布量
ほ場 18	ほ場計画標高 0～-50cm	バーク堆肥	25m3/10a

3）土壌改良資材は基盤整地後に、マニアスプレッダ等によりできるだけ均等に散布しなければならない。

なお、降雨直後の土壌水分の多い時には、散布してはならない。

（3）混層耕・土壌改良資材混合

1）混層耕・土壌改良資材混合の範囲は、図面に示す範囲を予定している。

2）混層耕・土壌改良資材混合は土壌改良資材散布後に行うものとし、混層耕深は 50cm とする。

なお、土質等により所定の深さが得られない場合には、監督職員と協議するものとする。

3）混層耕・土壌改良資材混合はバックホウにより施工するものとし、土壌改良資材が一様になるよう施工するものとする。

4）混層耕・土壌改良資材混合は日当たり施工量 465m3 を想定しており、施工完了後、施工実績（日当たり施工量）を報告しなければならない。

なお、施工実績が想定と著しく乖離する場合は監督職員と協議を行うものとする。

（4）雑物及び石礫除去

1）施工方法

① 畑面整地後、耕起作業後及び砕土作業の後、表面に表れた石礫や根株等の雑物は取り除かなければならない。除去した礫については、監督職員と打合せのうえ処理するものとする。

② 雑物及び石礫除去の範囲について、畑面整地後は基盤整地と同一範囲とする。

2）石礫除去量

石礫除去量は、おおむね直径 5cm 程度以上を 4m3/10a 以下想定している。なお、除去した石礫については現地検収を行い、監督職員に報告しなければならない。

（５）畑面整地工

１）混層耕・土壌改良資材混合後、湿地ブルドーザによる畑面整地を行うものとするが、整地回数を極力減らし、混層耕深内の圧密状態を抑制するものとする。

２）畑面整地後、むやみに重機械等がほ場に入ってはならない。やむを得ず踏み固めた場合、混層耕・土壌改良資材混合後と同程度に復旧しなければならない。

３）畑面整地後、山中式土壌硬度計を用いてち密度測定を深さ 10cm ごとに行い、20mm 以下の確認及び検土杖を用いて混層耕・土壌改良資材混合状況を確認するものとする。

（６）耕起及び砕土

１）耕起及び砕土は土壌改良資材の散布と同一範囲とする。

２）耕起は混層耕後にロータリーテイラーにより行うものとし、２回掛けとする。

３）砕土の回数は２回掛けとし、深度は 15cm とする。

（７）暗渠排水工

１）暗渠排水のフィルター材は単粒度砕石を使用し、巻き立ては布設パイプに悪影響を与えないよう留意して施工しなければならない。

２）暗渠排水の範囲は、図面に示す範囲とするが、施工に先立ち監督職員と協議しなければならない。

３）暗渠排水完了後、降雨後の地表残留水の有無、排水不良箇所がないか目視で確認する。地表残留水、排水不良箇所が確認された場合、監督職員と協議しなければならない。

（８）現場透水試験（畑面工完了後）

１）畑面工完了後、現場透水試験（長谷川式）を図面に示す位置で実施するものとする。

２）現場透水試験結果が 1.0×10^{-4}cm/s 未満の場合、監督職員と協議するものとする。

（９）粗孔隙率測定（畑面工完了後）

１）現場透水試験（畑面工完了後）位置付近で、現場密度試験（砂置換法による土の密度試験（JIS A 1214））及び土粒子の密度試験（JIS A 1202）を別添図面に示すとおり、粗孔隙率を測定するものとする。

２）粗孔隙率が 12%未満の場合、監督職員と協議するものとする。

７．管水路工

（１）床掘

１）床掘土は、埋戻し用土に流用するものとする。埋戻し用土に流用する以外の建設発生土については、監督職員と協議しなければならない。

２）既設路盤材は、埋戻し復旧における路盤材又は路床材に流用するものとし、施工区域内に仮置きするものとする。

ただし、道路管理者との協議により既設路盤材の流用方法を変更することがある。

（２）埋戻工

埋戻し用土は、現地発生土を流用する計画であり、施工条件に合った機種の締固め機械で、最大乾燥密度の 90%以上となるよう締固めなければならない。

（３）管体基礎工

基床部及び管側部の締固めは、一層の仕上り厚さが30cm以下となるようにまき出し、最大乾燥密度の85%以上となるよう締固めなければならない。

なお、管側部の締固めはコンパクタ・ランマ等により行うこととするが、これらによる締固めが不可能な箇所は突き棒等により入念に施工しなければならない。

８．管体工

（１）硬質ポリ塩化ビニル管

１）管の接合は、塩化ビニル管・継手協会「水道用硬質ポリ塩化ビニル管技術資料＜施工編＞」によるものとする。

９．付帯工

（１）埋設物表示テープ

埋設物表示テープは、図面に示す位置に設置しなければならない。

10．排水路工

（１）排水路勾配は原則として地形勾配を基準とする。

（２）曲線部で取り合わせが困難な箇所はコンクリートを打設して、接合部分を滑らかに施工して流水に支障のないようにしなければならない。

（３）水路急流部及び鋭角部については、張コンクリート等により、法面を保護するものとする。

また、集水桝の水はね防止などは、蓋等により保護を行うものとする。

（４）排水路工の埋戻しに当たり沈下を起こさないようタコ等で十分締固めを行うものとする。

また、流末処理については法面の侵食等をおこさないよう、十分注意して施工を行うものとする。

なお、詳細な取り付け位置は監督職員と協議するものとする。

11．道路工

（１）支線道路及び耕作道路

１）支線道路及び耕作道路は、設計図書に基づき施工するものとするが、これにより難い場合は、監督職員と協議のうえ施工しなければならない。

（２）CBR試験

１）着工前に図面に示す箇所の現地土による室内配合試験を行い、監督職員の承諾を得るものとする。

２）アスファルト舗装の路床の設計CBRは３を想定しており、設計変更が必要な場合は監督職員と協議するものとする。

３）コンクリート舗装の路床の設計CBR は４を想定しており、設計変更が必要な場合は監督職員と協議するものとする。

（３）路盤工

１）下層路盤工は、再生クラッシャーラン（RC-40）を施工条件に合った機種で締固めをしなければならない。なお、現場密度は最大乾燥密度の93%以上とする。

２）側溝等構造物近接部は、施工条件に適合した小型の締固め機械で十分に締固めなければならない。

（４）ほ場進入路工

１）ほ場進入路は原則として１耕区に１箇所（全幅４ｍ）設置しなければならない。

２）ほ場進入路の縦断勾配は設計図書の標準図に示すとおり 18%以下とするが、地形上やむを得ない場合は監督職員と協議しなければならない。

第 10 章　情報化施工技術の活用について

１．適用

本工事は、「情報化施工技術の活用ガイドライン」（農林水産省農村振興局整備部設計課）に基づき、情報通信技術の活用により生産性及び施工品質の向上を図るため、管水路工に関する出来形管理、出来形管理資料の作成等において、情報化施工技術を活用する「情報化施工技術活用工事」（発注者指定型）である。

２．協議・報告

原則、管水路工における出来形管理の段階において、施工範囲全体で情報化施工技術を活用することとするが、具体的な活用技術、対象範囲等については監督職員と協議し、実施内容等について施工計画書に記載するものとする。

なお、特別仕様書で指定する工種及びプロセス以外において情報化施工技術の活用を希望する場合は、契約後、施工計画書の提出までに発注者と協議を行い、協議が整った場合は、その実施内容等について施工計画書に記載するものとする。

３．使用する機器・ソフトウェア

情報化施工技術を活用するに当たり使用する機器及びソフトウェアは、受注者が調達すること。また、施工に必要な施工データは、受注者が作成するものとする。使用する機器、ソフトウェア及びファイル形式については、事前に監督職員と協議するものとする。

４．電子納品

受注者は、情報化施工技術に係る資料について、「情報化施工技術の活用ガイドライン」に基づき提出しなければならない。

５．本特別仕様書に疑義を生じた場合又は記載のない事項については、監督職員と協議するものとする。

第 11 章　施工管理

１．主任技術者等の資格

主任技術者又は監理技術者の資格は入札説明書によるものとする。

２．施工管理

（１）施工管理の追加項目

施工管理基準に定めのない追加の項目とその管理基準等は、次によらなければならない。

１）埋戻し

埋戻し土における品質管理は、土木工事施工管理基準の「別表第３品質管理、２土質関係、道路工、（１）路体・路床盛土工、砂置換法による土の密度試験」の路床を準用するものとする。

２）通水試験

受注者は、将来発注者が行う通水試験に立会うものとする。

なお、受注者の責任に起因する異常が認められた場合は、受注者の責任において処理するものとする。

３．工事写真における黒板情報の電子化について

黒板情報の電子化は、被写体画像の撮影と同時に工事写真における黒板の記載情報の電子的記入を行うことにより、現場撮影の省力化、写真整理の効率化を図るものである。

受注者は、工事契約後に監督職員の承諾を得たうえで黒板情報の電子化を行うことができる。黒板情報の電子化を行う場合、受注者は、以下の（１）から（４）によりこれを実施するものとする。

（１）使用する機器・ソフトウェア

受注者は、黒板情報の電子化に必要な機器・ソフトウェア等（以下、「機器等」という。）は、「土木工事施工管理基準 別表第２ 撮影記録による出来形管理」に示す項目の電子的記入ができるもので、かつ「電子政府における調達のために参照すべき暗号のリスト(CRYPTREC 暗号リスト)」（URL「https://www.cryptrec.go.jp/list.html」）に記載する基準を用いた信憑性確認機能（改ざん検知機能）を有するものを使用するものとする。

（２）機器等の導入

１）黒板情報の電子化に必要な機器等は、受注者が準備するものとする。

２）受注者は、黒板情報の電子化に必要な機器等を選定し、監督職員の承諾を得なければならない。

（３）黒板情報の電子的記入に関する取扱い

１）受注者は、（１）の機器等を用いて工事写真を撮影する場合は、被写体と黒板情報を電子画像として同時に記録してもよいこととする。

２）本工事の工事写真の取扱いは、「土木工事施工管理基準 別表第２ 撮影記録による出来形管理」及び「電子化写真データの作成要領（案）」によるものとする。

なお、上記１）に示す黒板情報の電子的記入については、「電子化写真データの作成要領（案）６ 写真編集等」に示す「写真編集」には該当しないものとする。

３）黒板情報の電子化を適用する場合は、従来型の黒板を写し込んだ写真を撮影する必要はない。

（４）写真の納品

受注者は、（３）に示す黒板情報の電子化を行った写真を、工事完成時に発注者へ納品するものとする。

なお、受注者は納品時にURL（https://dcpadv.jcomsia.org/photofinder/pac_auth.php）のチェックシステム（信憑性チェックツール）又はチェックシステム（信憑性チェックツール）を搭載した写真管理ソフトウェアを用いて、黒板情報を電子化した写真の信憑性確認を行い、その結果を監督職員へ提出するものとする。

（５）費用

機器等の導入に要する費用は、従来の黒板に代わるものであり、技術管理費の写真管理に要する費用に含まれる。

第12章　天災その他不可抗力

天災その他の不可抗力による損害は、請負契約書第３０条によるものとするが、受注者の善良な管理のもとにおいて、被害が生じた場合のみ、その損害額の負担については、発注者と受注者の協議によって定めるものとする。

第13章　条件変更の補足説明

本工事の施工に当たり、自然的又は人為的な施工条件が設計図書等と異なる場合、あるいは、設計図書等に示されていない場合の施工条件の変更に該当する主な事項は、次のとおりである。

（１）地質

（２）転石、湧水等の出現

（３）地下埋設物（埋蔵文化財を含む）の出現

（４）関係機関との協議

（５）その他

第14章　その他

１．電子納品

工事完成図書を、共通仕様書第１編1-1-39に基づき作成し、次のものを提出しなければならない。

・工事完成図書の電子媒体（CD-R、DVD-R又はBD-R）正副２部

２．週休２日による履行実績取組証明書の発行

（１）本工事は、週休２日制工事の促進における履行実績取組証明書（以下「履行実績取組証明書」という。）の発行を行う工事である。

（２）「週休２日」とは、対象期間を通じた現場閉所の日数が、４週８休以上となることをいい、対象期間内の現場閉所日数の割合が28.5%（８日／28 日）以上の水準に達する状態をいう。

なお、ここでいう対象期間、現場閉所等の具体的な内容は次のとおりである。

①　対象期間とは、工事着手日から工事完成日までの期間をいう。なお、対象期間において、年末年始を挟む工事では年末年始休暇分として12月29日から１月３日までの６日間、８月を挟む工

事では夏季休暇分として土日以外の３日間、工場製作のみを実施している期間、工事全体を一時中止している期間、余裕期間のほか、発注者があらかじめ対象外としている内容に該当する期間（受注者の責によらず現場作業を余儀なくされる期間など）は含まない。

②　現場閉所とは、現場事務所等での事務作業を含め、１日を通して現場作業が行われない状態をいう。ただし、現場安全点検や巡視作業等、現場管理上必要な作業を行うことは可とする。

③　降雨、降雪等による予定外の現場閉所日についても、現場閉所日数に含めるものとする。

（３）週休２日（４週８休以上）の実施方法は、次によるものとする。

受注者は、工事完成までに監督職員へ取組実績を報告する。報告は、現場閉所実績が記載された日報、工程表等により行うものとする。

（４）監督職員は、受注者からの報告により現場閉所状況が４週８休以上（現場閉所率 28.5%（８日/28 日）以上）と確認した場合は、履行実績取組証明書を発行するものとする。

３．CORINS への登録

技術者の従事期間は、契約（変更の場合は、変更契約）工期をもって登録することとし、余裕期間を含まないことに留意すること。

４．令和６年９月 20 日からの大雨の被災地域における被災農林漁家の就労機会の確保について

（１）受注者は、工事の施工に当たっては、効率的な施工に配意しつつ、被災地域における被災農林漁家の就労希望者を優先的に雇用するよう努めるものとする。

なお、被災地域における被災農林漁家を雇用した場合は、月毎の被災農林漁家の雇用実績人数を提出すること。

（２）発注者は、被災農林漁家の雇用実績を確認した場合は、工事成績評定別紙７に示す「６．社会性等」に、次の評価項目を追加した上で最大 7.5 点を加点評価する。ただし、工事成績評定の合計は 100 点を超えないものとする。

〇事業（務）所長用

【被災農林漁家の就労機会の確保】

□令和６年９月 20 日からの大雨（※１）の被災地域における被災農林漁家を雇用した。（7.5 点）

□令和６年９月 20 日からの大雨（※１）の被災地域における被災農林漁家を複数名又は長期に渡って雇用した。（５点）

□令和６年９月 20 日からの大雨（※１）の被災地域における被災農林漁家を複数名、長期に渡って雇用した。（2.5 点）

第 15 章　定めなき事項

この仕様書に定めない事項又は本工事の施工に当たり疑義が生じた場合は、必要に応じて監督職員と協議するものとする。

様式１

工　期　通　知　書

令和　　年　　月　　日

分任支出負担行為担当官
　駅館川農地整備事業所長
　　秋島　恵三　様

住所
商号又は名称
氏名

次のとおり工期を定めたので通知します。

工　　事　　名	令和７年度駅館川農地整備事業 中山１工区水路付帯工事
工　事　場　所	大分県宇佐市安心院町中山地内
契約予定年月日	令和　　年　　月　　日
工 事 の 始 期	令和　　年　　月　　日
工　　期	工　事　の　始　期から （〇〇〇日間） 令和　　年　　月　　日　まで

※契約の締結までに提出すること。
※契約書には本通知書により通知した工期（工事の始期及び終期）を記載する。

畑面工試験一覧表（ブドウ畑の場合）

ほ場名	配合量試験 ※1			畑面工完了後		
	現場透水試験	粗孔隙率測定		現場透水試験	粗孔隙率測定	
	ほ場計画 標高-0.4m （箇所）	砂置換法による 土の密度試験 （JIS A 1214） ※3 （試料）	土粒子の 密度試験 （JIS A 1202） ※3 （試料）	ほ場計画 標高-0.4m （箇所）	砂置換法による 土の密度試験 （JIS A 1214） ※3 （試料）	土粒子の 密度試験 （JIS A 1202） ※3 （試料）
ほ場 18	2	2	2	1	1	1
計	2	2	2	1	1	1

※1 対象土の体積比5%、10%、15%の3パターン/箇所で実施。
※2 ※1の3パターン/箇所ごとに、それぞれ3個/試料。
※3 現場透水試験箇所ごとに、それぞれ3個/試料。

別紙

令和７年度

駅館川農地整備事業
中山１工区水路付帯工事

工　事　数　量　表
【当初】

九州農政局
駅館川農地整備事業所

工　事　数　量　表

工種・種別・細別	規格	単位	数量	備　考
１．構造物撤去工				
（１)構造物取壊工				
舗装版破砕	アスファルト舗装　t=４cm	㎡	3,289	
殻運搬・処理	アスファルト殻	m3	132	
舗装版破砕	コンクリート舗装　t=10cm	㎡	1,144	
殻運搬・処理	コンクリート殻	m3	114	
コンクリート構造物取壊し	鉄筋構造物	m3	19	
殻運搬・処理	鉄筋コンクリート殻	m3	0.4	
２．畑面工				
（１)畑面工				
土壌改良材散布	バーク堆肥(単位体積重量:0.35t/m3)	ha	0.44	
混層耕・土壌改良資材混合	土砂 H=50cm	ha	0.44	
畑面整地	粘性土、２回掛け	ha	0.44	
耕起	H=25cm	ha	0.44	
石礫除去（耕起後）	0～4m3/10a	ha	0.44	
雑物除去(耕起後)		ha	0.44	
砕土		ha	0.44	
石礫除去	0～4m3/10a	ha	0.44	
雑物除去(砕土後)		ha	0.44	
（２)暗渠排水工				
給水渠【支給材料】	高密度ﾎﾟﾘｴﾁﾚﾝ有孔管　φ50mm	m	68.0	
通気管		箇所	5	
（３)畑面工試験土工				
配合量試験	粗孔隙率測定を含む	箇所	2	
粗孔隙率測定	畑面工完了後	箇所	1	

工　事　数　量　表

工種・種別・細別	規格	単位	数量	備　考
３．道路工				
（１）道路土工				
掘削（舗装部）		m3	1,320	
路体（築堤）盛土・埋戻		m3	23	
（２）支線道路舗装工（市道）				
下層路盤	RC-40 t=15cm	㎡	2,678	
（３）支線道路(A)舗装工				
下層路盤	RC-40 t=15cm	㎡	536	
（４）支線道路(B)舗装工				
下層路盤	RC-40 t=15cm	㎡	1,430	
下層路盤（車道・路肩部）	RC-40 t=15cm	㎡	369	
（５）耕作道路舗装工				
下層路盤（車道・路肩部）		㎡	85	
下層路盤	RC-40 t=15cm	㎡	698	
下層路盤（下層路盤あり）	RC-40 t=10cm	㎡	2,482	
（６）進入路工				
掘削		m3	142	
路体（築堤）盛土・埋戻		m3	170	
法面整形	切土	㎡	51	
法面整形	盛土	㎡	100	
４．排水路工				
（１）土砂運搬				
土砂等運搬		m3	243	
（２）排水路工				
排水路（道路部）	BF-300【支給材料②】	m	1.3	

工　事　数　量　表

工種・種別・細別	規格	単位	数量	備　考
排水路（畑地部）	BF-300【支給材料②】	m	40.0	
排水路（畑地部）	BF-400【支給材料①】	m	14.2	
排水路(道路部)	BF-450【支給材料①】	m	14.6	
排水路(畑地部)	BF-500【支給材料②】	m	12.8	
排水路(畑地部)	BF-600【支給材料①】	m	38.0	
排水路(畑地部)	BF-600【支給材料②】	m	5.8	
排水路	OTU-300A Ⅱ型【支給材料①】	m	62.8	
排水路	OTU-400A Ⅱ型【支給材料①】	m	38.1	
排水路	OTU-600A Ⅱ型【支給材料①】	m	19.4	
排水路（縦断用）	OTU-300、コンクリート蓋【支給材料②】	枚	33	
排水路(横断用)	OTU-300G Ⅲ型【支給材料①】	m	32.0	
排水路(横断用)	OTU-400G Ⅲ型【支給材料①】	m	26.9	
排水路（横断用）	OTU-500G Ⅲ型 グレーチング蓋付【支給材料②】	m	15.9	
排水路（横断用）	OTU-600G Ⅲ型 グレーチング蓋付【支給材料②】	m	5.0	
横断暗渠	350型【支給材料②】	m	4.9	
横断暗渠	400型【支給材料②】	m	10.8	
横断暗渠	450型【支給材料②】	m	10.4	
横断暗渠	600型【支給材料②】	m	6.0	
横断暗渠	600型	m	12.0	
横断暗渠	重圧管φ700【支給材料②】	m	13.2	
横断暗渠	重圧管φ800【支給材料②】	m	8.0	
横断暗渠	重圧管φ800	m	0.7	
横断暗渠	ﾎﾞｯｸｽｶﾙﾊﾞｰﾄ800×800【支給材料②】	m	8.0	
自由勾配側溝	B=300×H=400（横断用）【支給材料②】	m	3.6	

工　事　数　量　表

工種・種別・細別	規格	単位	数量	備　考
自由勾配側溝	B=400×H=600（横断用）【支給材料②】	m	5.8	
排水フリューム	CU型 800×800（Ⅲ型）【支給材料②】	m	3.1	
急流工	BF-300【支給材料②】	m	2.4	
集水桝	道路部 600型 t-25 【支給材料①】	箇所	1	
集水桝	道路部 600型 T-25 【支給材料②】	箇所	1	
集水桝	道路部 700型 T-25	箇所	1	
集水桝	道路部 800型 T-14	箇所	1	
集水桝	道路部 800型 T-25 【支給材料①】	箇所	3	
集水桝	道路部 800型 T-25 【支給材料②】	箇所	2	
集水桝	畑地部 800型 【支給材料①】	箇所	1	
集水桝	道路部 900型 T-25 【支給材料①】	箇所	1	
集水桝	畑地部 900型 【支給材料①】	箇所	1	
集水桝	道路部 1000型 T-25 【支給材料①】	箇所	2	
集水桝	畑地部 1000型 T-25	箇所	1	
集水桝	道路部 1200型（現場打）	箇所	1	
集水桝蓋（道路部）	1200用 T-25	組	1	
集水桝	畑地部 1200型（現場打）	箇所	1	
集水桝	道路部 1400型（現場打）	箇所	2	
集水桝蓋(道路部)	1400用　T-25	組	2	
集水桝	畑地部 1400型（現場打）	箇所	1	
集水桝	畑地部 1600型（現場打）	箇所	1	
集水桝蓋(畑地部)	1600用　T-14	組	1	
集水桝	道路部 1600型（現場打）	箇所	1	
集水桝蓋(道路部)	1600用　T-25	組	1	
５．管水路工				

工　事　数　量　表

工種・種別・細別	規格	単位	数量	備　考
（1）作業土工				
床堀	路盤	式	1	
床堀	粘性土	式	1	
埋戻	管頂30cm	式	1	
埋戻	区分２　流用土　管頂30cm～60cm	式	1	
土砂運搬	現地～仮置場	m3	621	
土砂運搬	仮置場～現地	m3	561	
（2）管体基礎工	砂基礎			
砂基礎	管側部　SG材相当	m3	67	
砂基礎	基床部　SG材相当	m3	63	
（3）管体工				
硬質ポリ塩化ビニル管	VH（RR）φ150	m	349.4	
硬質ポリ塩化ビニル管	VH（RR）φ100	m	363.2	
硬質ポリ塩化ビニル管	VH（RR）φ100【支給材料②】	m	5.0	
硬質ポリ塩化ビニル管	VH（RR）φ75	m	159.2	
硬質ポリ塩化ビニル管	VH（RR）φ75【支給材料②】	m	5.0	
硬質ポリ塩化ビニル管	VH（RR）φ50	m	29.4	
硬質ポリ塩化ビニル管	VH（RR）φ50【支給材料②】	m	105.0	
硬質ポリ塩化ビニル管	VP（RR）φ75	m	7.1	
硬質ポリ塩化ビニル管	VP（RR）φ75【支給材料②】	m	40.0	
硬質ポリ塩化ビニル管	VP（RR）φ50	m	21.5	
硬質ポリ塩化ビニル管	VP（RR）φ50【支給材料②】	m	25.0	
硬質ポリ塩化ビニル管	VP（RR）φ75（撤去・布設）	m	6.0	
硬質ポリ塩化ビニル管異形管	メカ形曲管φ150×22˚ 1/2 VH管対応 離脱防止機能付	個	2	
硬質ポリ塩化ビニル管異形管	メカ形曲管φ150×11˚ 1/4 VH管対応 離脱防止機能付	個	6	

工　事　数　量　表

工種・種別・細別	規格	単位	数量	備　考
硬質ポリ塩化ビニル管異形管	メカ形曲管φ150×5° 5/8 VH管対応 離脱防止機能付	個	3	
硬質ポリ塩化ビニル管異形管	メカ形曲管φ100×22° 1/2 VH管対応 離脱防止機能付	個	1	
硬質ポリ塩化ビニル管異形管	メカ形曲管φ100×11° 1/4 VH管対応 離脱防止機能付	個	1	
硬質ポリ塩化ビニル管異形管	メカ形曲管φ100×5° 5/8 VH管対応 離脱防止機能付	個	2	
硬質ポリ塩化ビニル管異形管	メカ形曲管φ75×45° VH管対応 離脱防止機能付	個	1	
硬質ポリ塩化ビニル管異形管【支給材料②】	メカ形曲管φ75×22° 1/2 VH管対応 離脱防止機能付	個	1	
硬質ポリ塩化ビニル管異形管	メカ形曲管φ75×11° 1/4 VH管対応 離脱防止機能付	個	1	
硬質ポリ塩化ビニル管異形管【支給材料②】	メカ形曲管φ75×5° 5/8 VH管対応 離脱防止機能付	個	1	
硬質ポリ塩化ビニル管異形管【支給材料②】	メカ形曲管φ50×90° VH管対応 離脱防止機能付	個	3	
硬質ポリ塩化ビニル管異形管【支給材料②】	メカ形曲管φ50×22° 1/2 VH管対応 離脱防止機能付	個	1	
硬質ポリ塩化ビニル管異形管	メカ形曲管φ50×11° 1/4 VH管対応 離脱防止機能付	個	1	
硬質ポリ塩化ビニル管異形管【支給材料②】	メカ形曲管φ50×11° 1/4 VH管対応 離脱防止機能付	個	1	
硬質ポリ塩化ビニル管異形管	メカ形Ｔ字管φ150×φ100 離脱防止機能付	個	2	
硬質ポリ塩化ビニル管異形管	メカ形Ｔ字管φ150×φ75 離脱防止機能付	個	1	
硬質ポリ塩化ビニル管異形管	メカ形Ｔ字管φ150×φ50 離脱防止機能付	個	6	
硬質ポリ塩化ビニル管異形管	メカ形Ｔ字管φ100×φ100 離脱防止機能付	個	1	
硬質ポリ塩化ビニル管異形管【支給材料②】	メカ形Ｔ字管φ100×φ100 離脱防止機能付	個	1	
硬質ポリ塩化ビニル管異形管	メカ形Ｔ字管φ100×φ75 離脱防止機能付	個	3	
硬質ポリ塩化ビニル管異形管	メカ形Ｔ字管φ100×φ50 離脱防止機能付	個	5	
硬質ポリ塩化ビニル管異形管【支給材料②】	メカ形Ｔ字管φ75×φ75 離脱防止機能付	個	1	
硬質ポリ塩化ビニル管異形管	メカ形Ｔ字管φ75×φ50 離脱防止機能付	個	5	
硬質ポリ塩化ビニル管異形管	メカ形Ｔ字管φ50×φ50 離脱防止機能付	個	1	
硬質ポリ塩化ビニル管異形管【支給材料②】	メカ形Ｔ字管φ50×φ50 離脱防止機能付	個	2	
硬質ポリ塩化ビニル管異形管	メカ形片落管φ150×φ100 離脱防止機能付	個	1	
硬質ポリ塩化ビニル管異形管	メカ形片落管φ100×φ75 離脱防止機能付	個	1	

工　事　数　量　表

工種・種別・細別	規格	単位	数量	備　考
硬質ポリ塩化ビニル管異形管【支給材料②】	メカ形片落管φ100×φ75 離脱防止機能付	個	1	
硬質ポリ塩化ビニル管異形管	メカ形片落管φ75×φ50 離脱防止機能付	個	2	
硬質ポリ塩化ビニル管異形管【支給材料②】	メカ形片落管φ75×φ50 離脱防止機能付	個	1	
硬質ポリ塩化ビニル管異形管	メカ形泥吐T字管φ150×φ75 離脱防止機能付	個	1	
硬質ポリ塩化ビニル管異形管	ﾒｶ形ﾌﾗﾝｼﾞ付T字管φ150×φ75 離脱防止機能付	個	2	
硬質ポリ塩化ビニル管異形管	ﾒｶ形ﾌﾗﾝｼﾞ付T字管φ100×φ75 離脱防止機能付	個	1	
硬質ポリ塩化ビニル管異形管	11° 1/4ベンド φ75 VH-RR継手 片受	個	1	
硬質ポリ塩化ビニル管異形管	5° 5/8ベンド φ150 VH-RR継手 片受	個	6	
硬質ポリ塩化ビニル管異形管	5° 5/8ベンド φ100 VH-RR継手 片受	個	3	
硬質ポリ塩化ビニル管異形管	5° 5/8ベンド φ50 VH-RR継手 片受	個	1	
硬質ポリ塩化ビニル管異形管	ソケット φ150 VH-RR継手 両受	個	3	
硬質ポリ塩化ビニル管異形管	ソケット φ100 VH-RR継手 両受	個	5	
硬質ポリ塩化ビニル管異形管	ソケット φ75 VH-RR継手 両受	個	2	
硬質ポリ塩化ビニル管異形管	ソケット φ50 VH-RR継手 両受	個	1	
離脱防止金具	VH Φ150	個	7	
離脱防止金具	VH Φ100	個	2	
離脱防止金具	VH Φ75	個	2	
離脱防止金具	VH Φ75【支給材料②】	個	1	
離脱防止金具	VH Φ50【支給材料②】	個	2	
硬質ポリ塩化ビニル管異形管	メカ形曲管φ75×11° 1/4 VP管対応 離脱防止機能付	個	1	
硬質ポリ塩化ビニル管異形管	メカ形曲管φ75×5° 5/8 VP管対応 離脱防止機能付	個	1	
硬質ポリ塩化ビニル管異形管	メカ形Ｔ字管φ75×φ50 離脱防止機能付	個	1	
硬質ポリ塩化ビニル管異形管	メカ形Ｔ字管φ50×φ50 離脱防止機能付	個	1	
硬質ポリ塩化ビニル管異形管	メカ形片落管φ75×φ50 離脱防止機能付	個	1	
硬質ポリ塩化ビニル管異形管	メカ形ﾄﾞﾚｯｻｰｼﾞｮｲﾝﾄ φ75 離脱防止機能付	個	6	

工　事　数　量　表

工種・種別・細別	規格	単位	数量	備　考
硬質ポリ塩化ビニル管異形管	MFｼﾞｮｲﾝﾄ φ150 離脱防止機能付	個	2	
硬質ポリ塩化ビニル管異形管	MFｼﾞｮｲﾝﾄ φ100 離脱防止機能付	個	8	
硬質ポリ塩化ビニル管異形管	MFｼﾞｮｲﾝﾄ φ75 離脱防止機能付	個	6	
硬質ポリ塩化ビニル管異形管	MFｼﾞｮｲﾝﾄ φ75 離脱防止機能付【支給材料②】	個	2	
(4)制水弁工				
制水弁設置	φ150mm 0.75Mpa	基	1	
制水弁設置	φ100mm 0.75Mpa	基	4	
制水弁設置	φ75mm 0.75Mpa	基	3	
制水弁設置	φ75mm 0.75Mpa【支給材料②】	基	1	
仕切弁保護工（道路下）	弁室規格H=0.84m	箇所	1	
仕切弁保護工（道路下）	弁室規格H=0.94m	箇所	2	
仕切弁保護工（道路下）	弁室規格H=0.99m【支給材料②】	箇所	1	
仕切弁保護工（道路下）	弁室規格H=1.04m	箇所	2	
仕切弁保護工（道路下）	弁室規格H=1.19m	箇所	2	
仕切弁保護工（道路下）	弁室規格H=1.29m	箇所	1	
(5)空気弁工				
空気弁設置	φ25　0.74Mpa　補修弁φ75×100	基	3	
空気弁保護工	H=0.60m	箇所	3	
(6)排泥工				
硬質ポリ塩化ビニル管	VH（RR）φ75	m	24.6	
硬質ポリ塩化ビニル管	VH（RR）φ50	m	4.7	
硬質ポリ塩化ビニル管	VP（RR）φ50	m	5.2	
炭素鋼鋼管人力布設	SGP 50A	m	15.9	
硬質ポリ塩化ビニル管異形管	メカ形曲管φ75×45° VH管対応 離脱防止機能付	個	1	
硬質ポリ塩化ビニル管異形管	メカ形曲管φ50×90° VH管対応 離脱防止機能付	個	1	

工　事　数　量　表

工種・種別・細別	規格	単位	数量	備　考
ﾒｶ型ﾄﾞﾚｯｻｰｼﾞｮｲﾝﾄ（異種管継手）	SGP50A-VHφ50	個	6	
制水弁設置	φ75mm 0.75Mpa	基	3	
制水弁設置	φ50mm 0.75Mpa	基	4	
仕切弁保護工（道路下）	弁室規格H=0.49m	箇所	1	
仕切弁保護工（道路下）	弁室規格H=0.54m【支給材料②】	箇所	1	
仕切弁保護工（道路下）	弁室規格H=0.69m	箇所	1	
仕切弁保護工（道路下）	弁室規格H=0.89m	箇所	2	
仕切弁保護工（道路下）	弁室規格H=0.99m【支給材料②】	箇所	1	
仕切弁保護工（道路下）	弁室規格H=1.19m【支給材料②】	箇所	1	
（7）附帯工				
埋設表示テープ	幅150mm　ダブル	m	1,229.8	
埋設表示テープ	幅150mm　ダブル【支給材料②】	m	100.0	
（8）路盤復旧工				
路盤工復旧	流用材 t=15cm	㎡	33.2	
下層路盤工復旧	流用材 t=14cm	㎡	35.8	
6．仮設工				
（1）敷鉄板設置工				
敷鉄板工（賃料）		㎡	180	
7．その他				
（1）技術管理費				
共通仮設(積上げ)				
技術管理費				
現場透水試験（配合量試験時）	長谷川式(盛土・切土部@3配合)	箇所	2	
粗孔隙率測定（現場密度試験）配合量試験時	混層耕完了後（盛土・切土部@3配合）	箇所	2	
現場透水試験（畑面工完了後）	長谷川式	箇所	1	

工　事　数　量　表

工種・種別・細別	規格	単位	数量	備　考
粗孔隙率測定（現場密度試験）畑面工完了後	混層耕完了後（盛土・切土部）	箇所	1	

令和7年度 駅館川農地整備事業
中山1工区水路付帯工事

図　面　目　録

契約図		
図面番号	図面名称	図面枚数
1	位置図	1 枚
2	農地計画平面図	1 枚
3	既設構造物撤去図	1 枚
4	畑面工計画図	4 枚
5	道路工計画平面図	1 枚
6	道路工標準図	1 枚
7	排水路工計画平面図	1 枚
8	排水路工標準図	12 枚
9	管路計画平面図	1 枚
10	管布設標準断面図	1 枚
11	制水弁工構造図	1 枚
12	空気弁工構造図	1 枚
13	排泥工構造図	1 枚
14	仮設工計画平面図	1 枚
	合計	28 枚

位　置　図

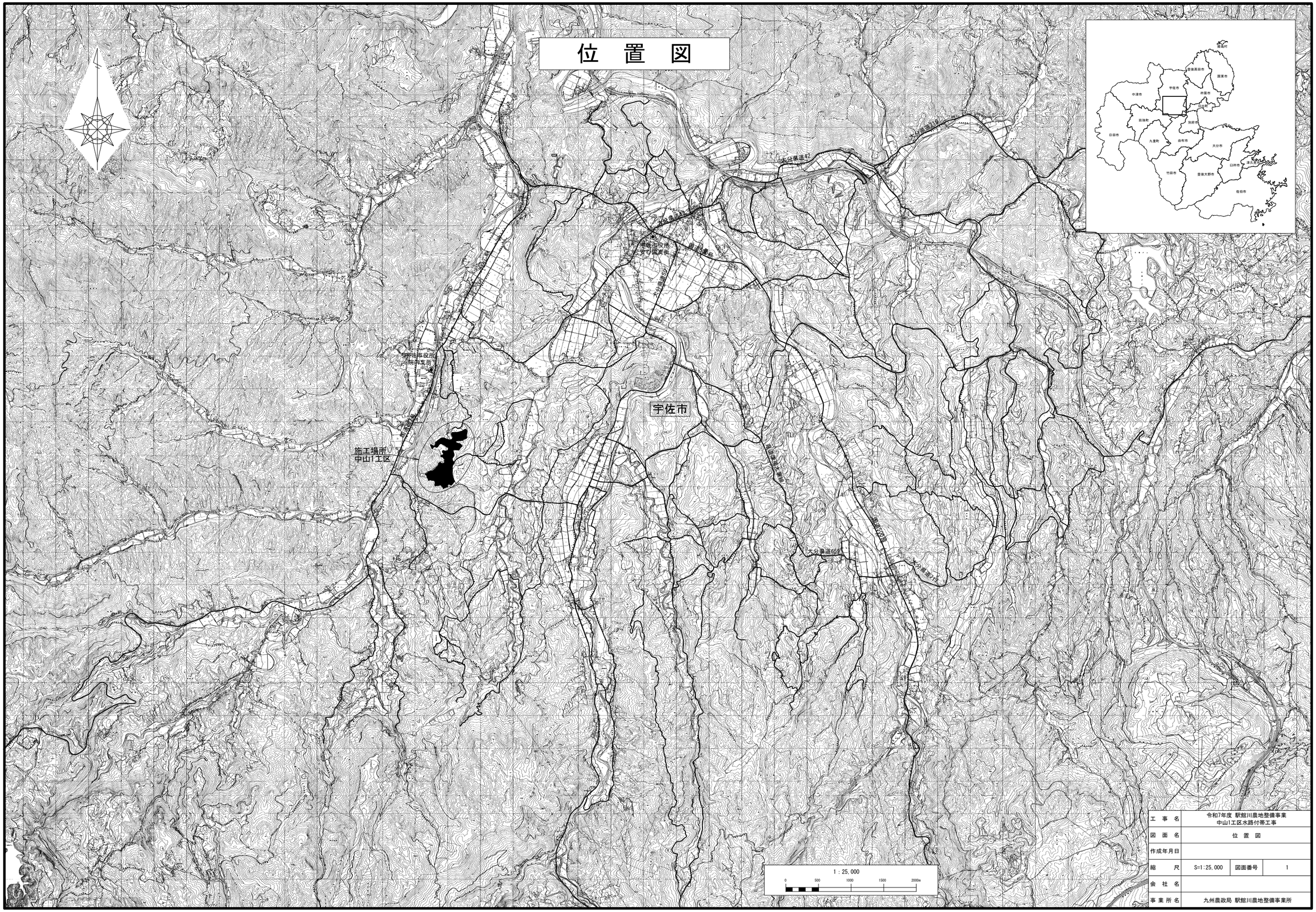

工　事　名	令和7年度 駅館川農地整備事業 中山1工区水路付帯工事		
図　面　名	位　置　図		
作成年月日			
縮　　尺	S=1：25,000	図面番号	1
会　社　名			
事 業 所 名	九州農政局 駅館川農地整備事業所		

農地計画平面図

S=1:1500

基準点座標一覧表

測 点	X	Y	H
2NO.40	45713.713	29965.246	205.752
3NO.59	45061.076	29774.241	198.659
3NO.60	45314.731	29767.128	200.866
3NO.61	45295.701	29917.583	178.661
3NO.62	45342.427	30014.575	177.059
3NO.66	45700.629	29911.668	204.972

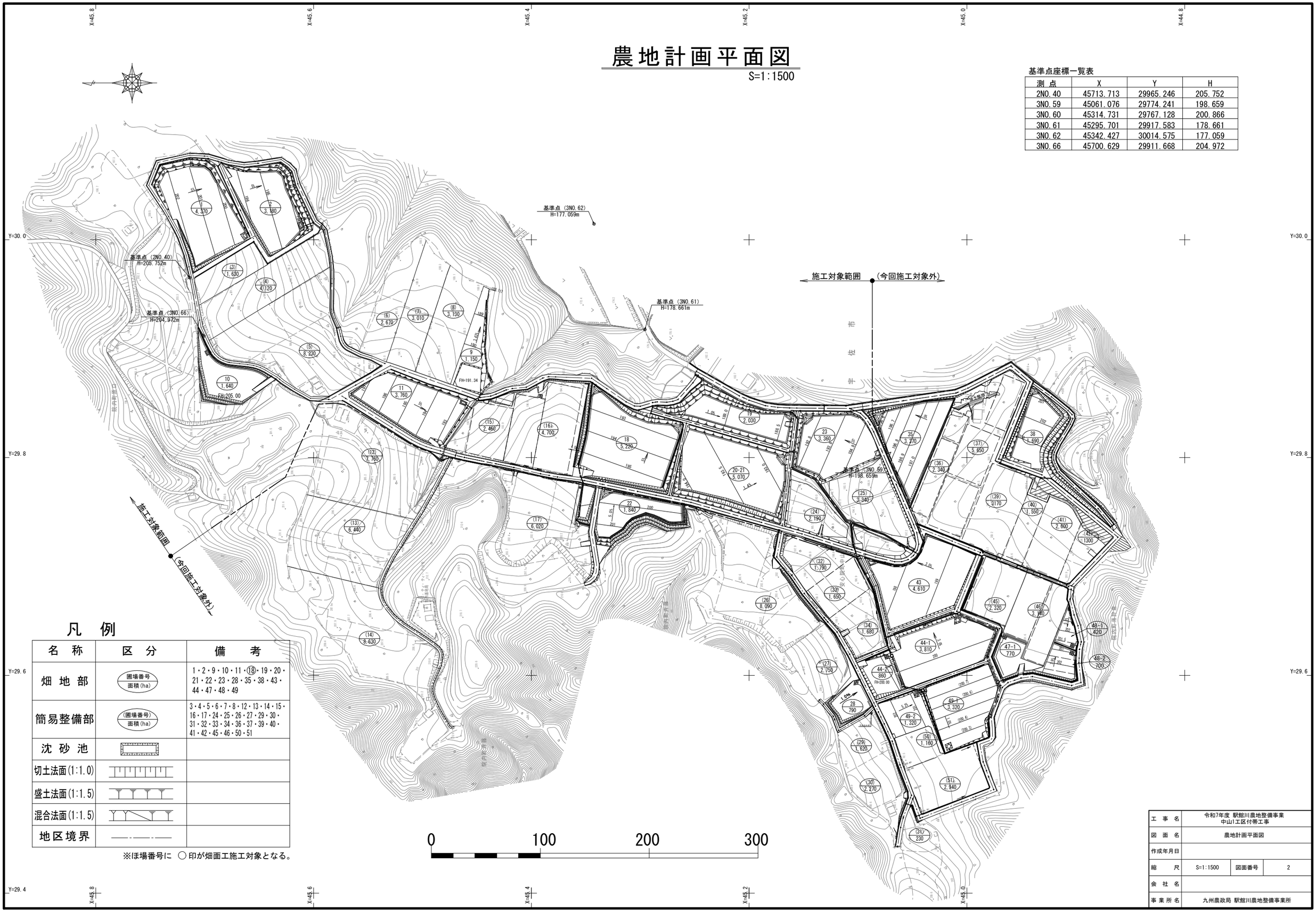

凡 例

名 称	区 分	備 考
畑 地 部	圃場番号 / 面積(ha)	1・2・9・10・11・⑱・19・20・21・22・23・28・35・38・43・44・47・48・49
簡易整備部	(圃場番号) / 面積(ha)	3・4・5・6・7・8・12・13・14・15・16・17・24・25・26・27・29・30・31・32・33・34・36・37・39・40・41・42・45・46・50・51
沈 砂 池		
切土法面(1:1.0)		
盛土法面(1:1.5)		
混合法面(1:1.5)		
地 区 境 界		

※ほ場番号に ○ 印が畑面工施工対象となる。

工 事 名	令和7年度 駅館川農地整備事業 中山1工区付帯工事		
図 面 名	農地計画平面図		
作成年月日			
縮 尺	S=1:1500	図面番号	2
会 社 名			
事 業 所 名	九州農政局 駅館川農地整備事業所		

既設構造物撤去図

S=1:1500

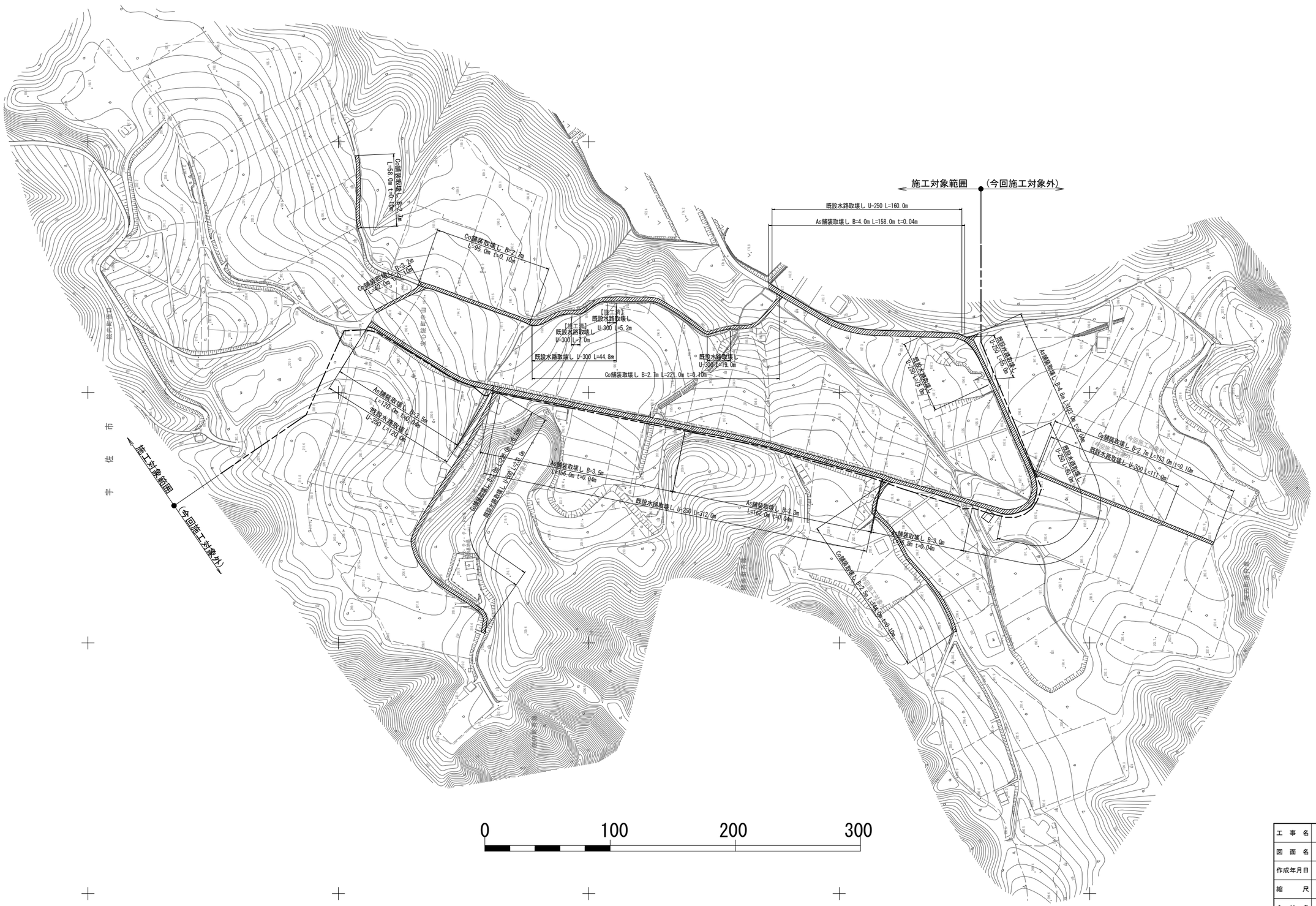

工事名	令和7年度 駅館川農地整備事業 中山1工区水路付帯工事		
図面名	既設構造物撤去図		
作成年月日			
縮尺	S=1:1500	図面番号	3
会社名			
事業所名	九州農政局 駅館川農地整備事業所		

畑面工計画図（1）

S=1:1,000

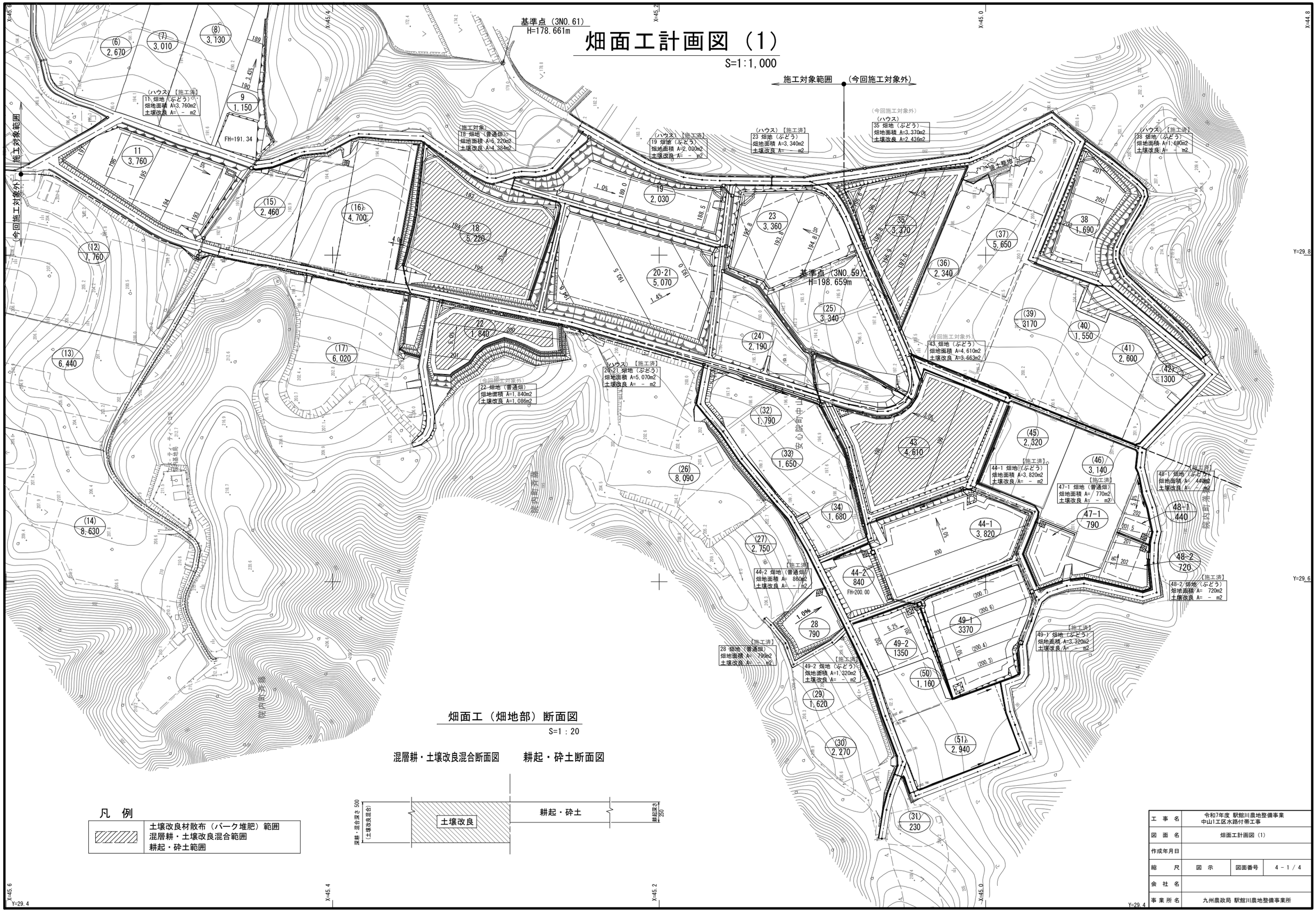

畑面工（畑地部）断面図

S=1：20

混層耕・土壌改良混合断面図　　耕起・砕土断面図

凡　例

	土壌改良材散布（バーク堆肥）範囲 混層耕・土壌改良混合範囲 耕起・砕土範囲

工事名	令和7年度 駅館川農地整備事業 中山1工区水路付帯工事		
図面名	畑面工計画図（1）		
作成年月日			
縮尺	図示	図面番号	4－1／4
会社名			
事業所名	九州農政局 駅館川農地整備事業所		

畑面工計画図（2）

S=1:1,000

（暗渠排水計画図）

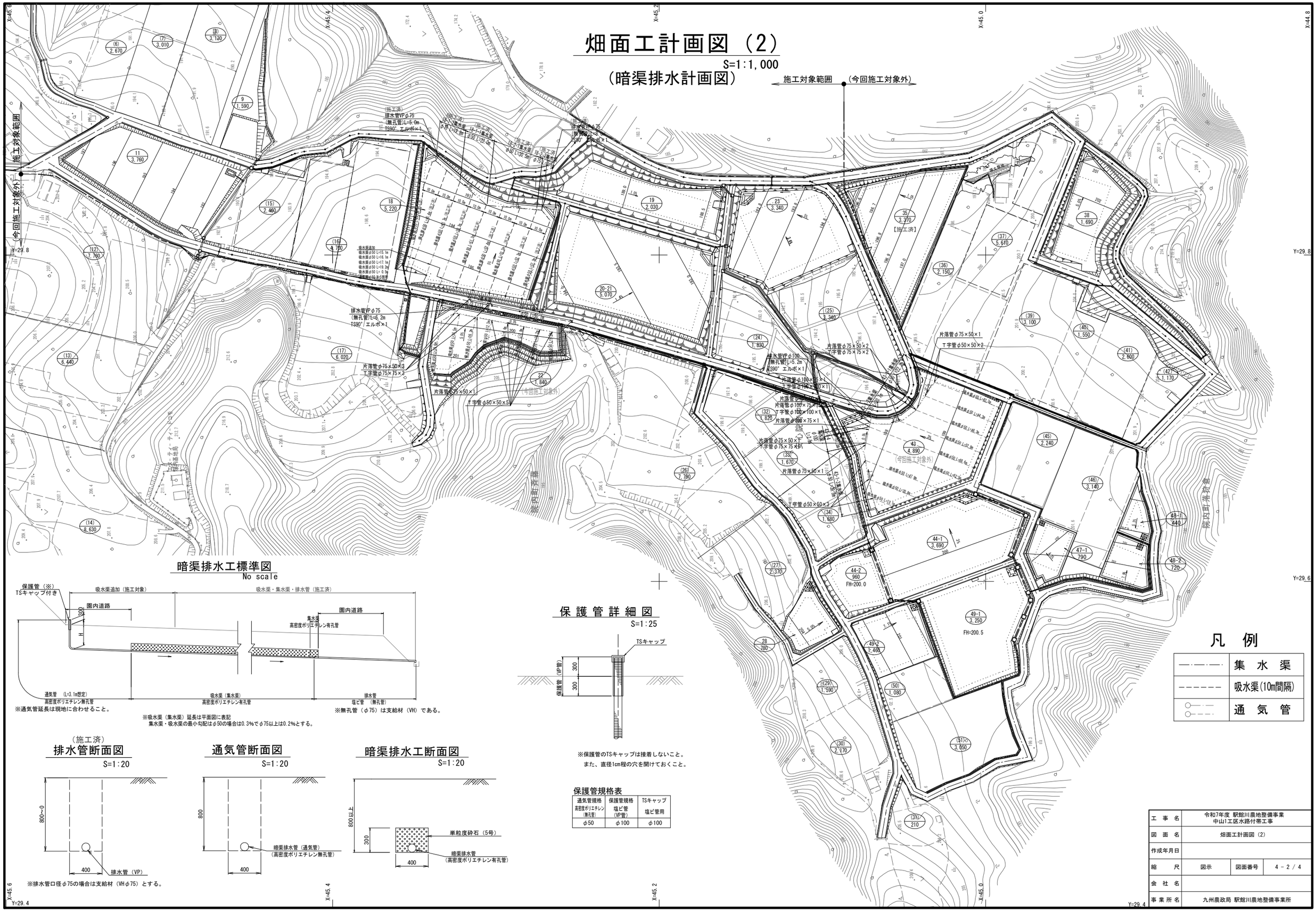

工事名	令和7年度 駅館川農地整備事業 中山I工区水路付帯工事		
図面名	畑面工計画図（2）		
作成年月日			
縮尺	図示	図面番号	4 - 2 / 4
会社名			
事業所名	九州農政局 駅館川農地整備事業所		

畑面工計画図（3）

S=1:1500

（現場透水試験・粗孔隙測定位置図）

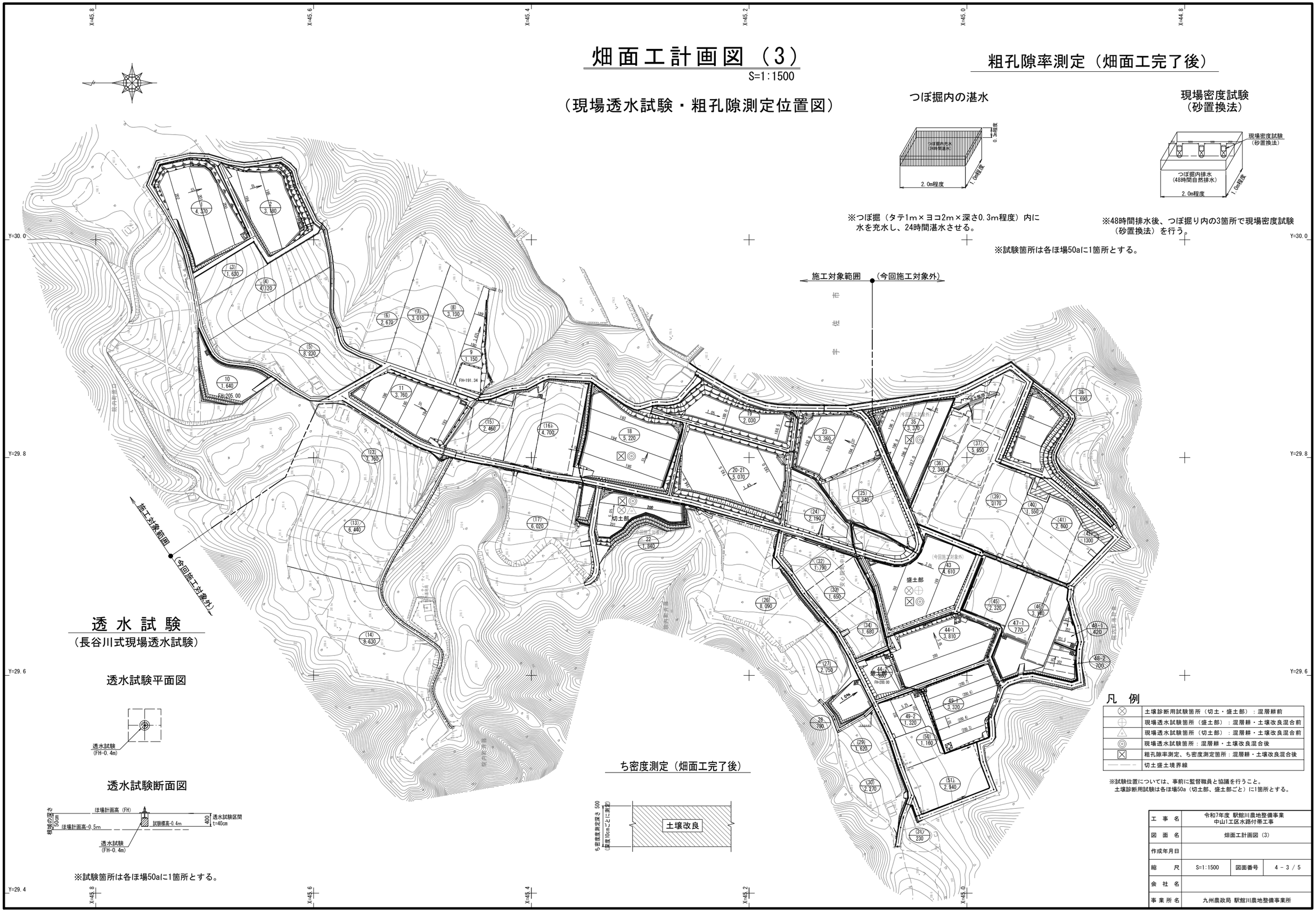

粗孔隙率測定（畑面工完了後）

つぼ掘内の湛水

※つぼ掘（タテ1m×ヨコ2m×深さ0.3m程度）内に水を充水し、24時間湛水させる。

現場密度試験（砂置換法）

※48時間排水後、つぼ掘り内の3箇所で現場密度試験（砂置換法）を行う。

※試験箇所は各ほ場50aに1箇所とする。

透 水 試 験

（長谷川式現場透水試験）

透水試験平面図

透水試験断面図

※試験箇所は各ほ場50aに1箇所とする。

ち密度測定（畑面工完了後）

凡 例

⊗	土壌診断用試験箇所（切土・盛土部）：混層耕前
⊕	現場透水試験箇所（盛土部）：混層耕・土壌改良混合前
△	現場透水試験箇所（切土部）：混層耕・土壌改良混合前
◎	現場透水試験箇所：混層耕・土壌改良混合後
⊠	粗孔隙率測定、ち密度測定箇所：混層耕・土壌改良混合後
———	切土盛土境界線

※試験位置については、事前に監督職員と協議を行うこと。
土壌診断用試験は各ほ場50a（切土部、盛土部ごと）に1箇所とする。

工事名	令和7年度 駅館川農地整備事業 中山I工区水路付帯工事		
図面名	畑面工計画図（3）		
作成年月日			
縮尺	S=1:1500	図面番号	4 - 3 / 5
会社名			
事業所名	九州農政局 駅館川農地整備事業所		

畑面工計画図（4）

S=1:1500

（配合量試験位置図）

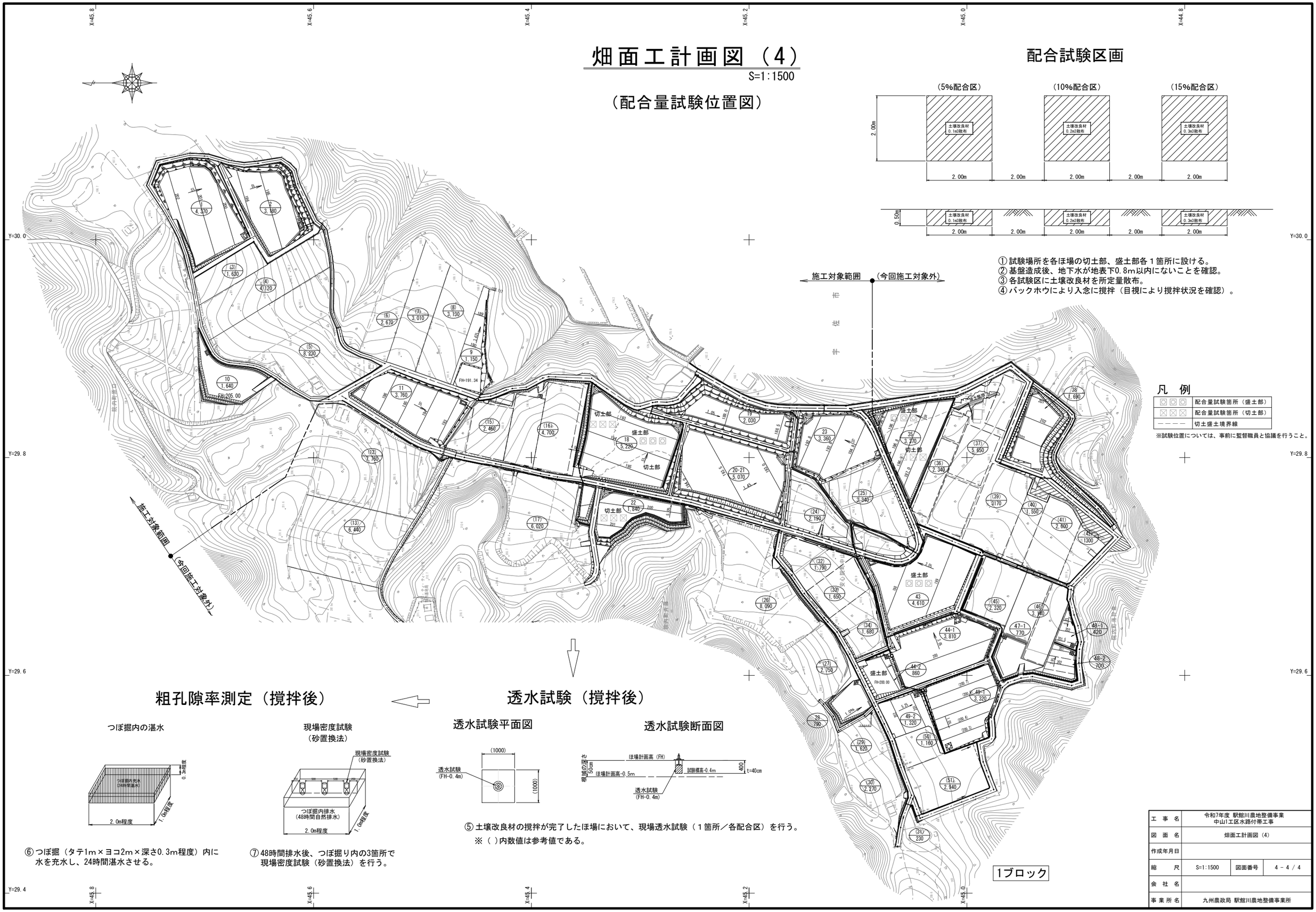

配合試験区画

① 試験場所を各ほ場の切土部、盛土部各１箇所に設ける。
② 基盤造成後、地下水が地表下0.8m以内にないことを確認。
③ 各試験区に土壌改良材を所定量散布。
④ バックホウにより入念に撹拌（目視により撹拌状況を確認）。

凡　例

◎◎◎	配合量試験箇所（盛土部）
☒☒☒	配合量試験箇所（切土部）
―――	切土盛土境界線

※試験位置については、事前に監督職員と協議を行うこと。

粗孔隙率測定（撹拌後）

つぼ掘内の湛水

⑥ つぼ掘（タテ1m×ヨコ2m×深さ0.3m程度）内に水を充水し、24時間湛水させる。

現場密度試験
（砂置換法）

⑦ 48時間排水後、つぼ掘り内の3箇所で現場密度試験（砂置換法）を行う。

透水試験（撹拌後）

透水試験平面図

透水試験断面図

⑤ 土壌改良材の撹拌が完了したほ場において、現場透水試験（１箇所／各配合区）を行う。
※（ ）内数値は参考値である。

工事名	令和7年度 駅館川農地整備事業 中山1工区水路付帯工事		
図面名	畑面工計画図（4）		
作成年月日			
縮尺	S=1:1500	図面番号	4 - 4 / 4
会社名			
事業所名	九州農政局 駅館川農地整備事業所		

道路工計画平面図

S=1:1500

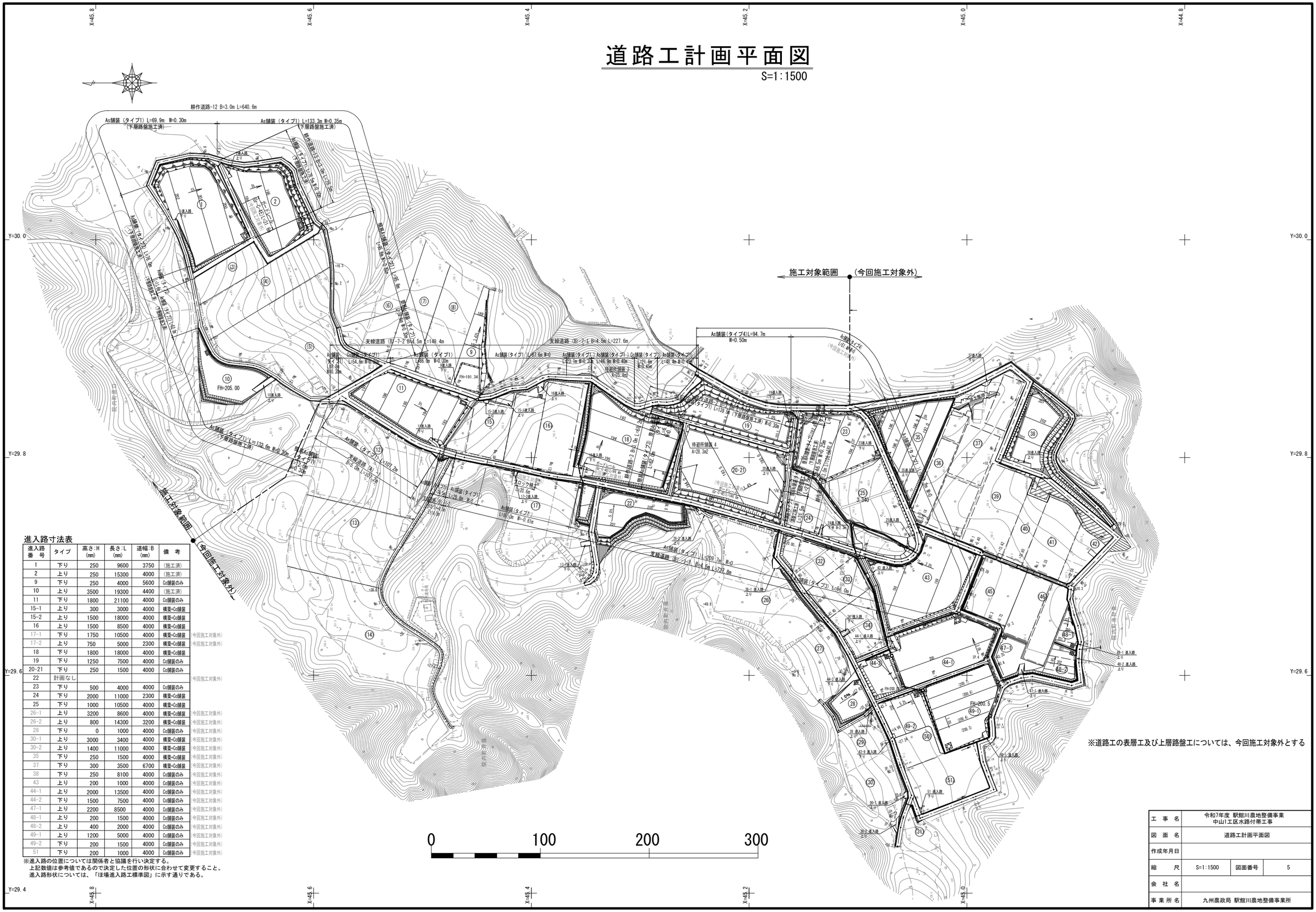

進入路寸法表

進入路番号	タイプ	高さ:H (mm)	長さ:L (mm)	道幅:B (mm)	備考
1	下り	250	9600	3750	(施工済)
2	上り	250	15300	4000	(施工済)
9	下り	250	4000	5600	Co舗装のみ
10	上り	3500	19300	4400	(施工済)
11	下り	1800	21100	4000	Co舗装のみ
15-1	上り	300	3000	4000	構築+Co舗装
15-2	上り	1500	18000	4000	構築+Co舗装
16	上り	1500	8500	4000	構築+Co舗装
17-1	下り	1750	10500	4000	構築+Co舗装 (今回施工対象外)
17-2	上り	750	5000	2300	構築+Co舗装 (今回施工対象外)
18	下り	1800	18000	4000	構築+Co舗装
19	下り	1250	7500	4000	Co舗装のみ
20・21	下り	250	1500	4000	Co舗装のみ
22	計画なし				(今回施工対象外)
23	下り	500	4000	4000	Co舗装のみ
24	下り	2000	11000	2300	構築+Co舗装
25	下り	1000	10500	4000	構築+Co舗装
26-1	上り	3200	8600	4000	構築+Co舗装 (今回施工対象外)
26-2	上り	800	14300	3200	構築+Co舗装 (今回施工対象外)
28	下り	0	1000	4000	Co舗装のみ (今回施工対象外)
30-1	上り	3000	3400	4000	構築+Co舗装 (今回施工対象外)
30-2	上り	1400	11000	4000	構築+Co舗装 (今回施工対象外)
35	下り	250	1500	4000	構築+Co舗装 (今回施工対象外)
37	下り	300	3500	6700	構築+Co舗装 (今回施工対象外)
38	下り	250	8100	4000	Co舗装のみ (今回施工対象外)
43	上り	200	1000	4000	Co舗装のみ (今回施工対象外)
44-1	上り	2000	13500	4000	Co舗装のみ (今回施工対象外)
44-2	下り	1500	7500	4000	Co舗装のみ (今回施工対象外)
47-1	上り	2200	8500	4000	Co舗装のみ (今回施工対象外)
48-1	上り	200	1500	4000	Co舗装のみ (今回施工対象外)
48-2	上り	400	2000	4000	Co舗装のみ (今回施工対象外)
49-1	上り	1200	5000	4000	Co舗装のみ (今回施工対象外)
49-2	下り	200	1500	4000	Co舗装のみ (今回施工対象外)
51	下り	200	1000	4000	Co舗装のみ (今回施工対象外)

※進入路の位置については関係者と協議を行い決定する。
上記数値は参考値であるので決定した位置の形状に合わせて変更すること。
進入路形状については、「ほ場進入路工標準図」に示す通りである。

工事名	令和7年度 駅館川農地整備事業 中山1工区水路付帯工事		
図面名	道路工計画平面図		
作成年月日			
縮尺	S=1:1500	図面番号	5
会社名			
事業所名	九州農政局 駅館川農地整備事業所		

道路工標準図

標準断面図（タイプ1）

S=1:50

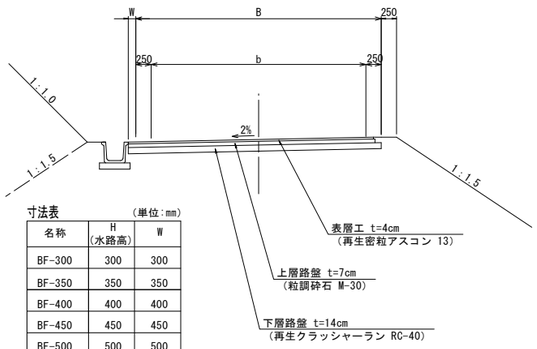

寸法表　（単位：mm）

名称	H（水路高）	W
BF-300	300	300
BF-350	350	350
BF-400	400	400
BF-450	450	450
BF-500	500	500
BF-600	600	600
落蓋式側溝	各規格	0
三面張水路	II型	250
三面張水路	III型	500

※ただし、Wは各路線の最大幅に合わせるものとする。

標準断面図（タイプ2）

S=1:50

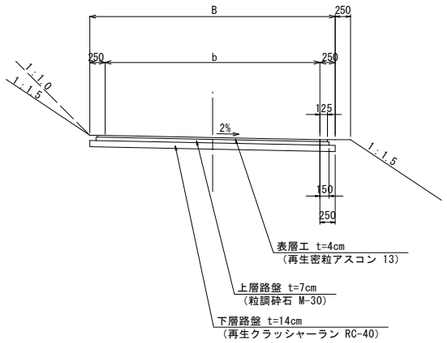

標準断面図（タイプ3）

S=1:50

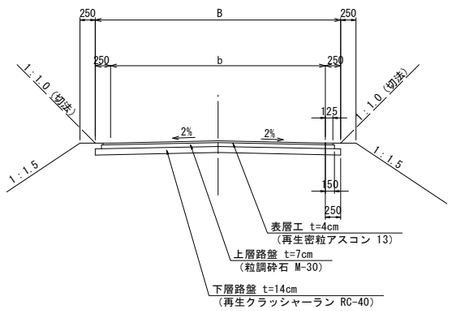

標準断面図（タイプ4）

S=1:50

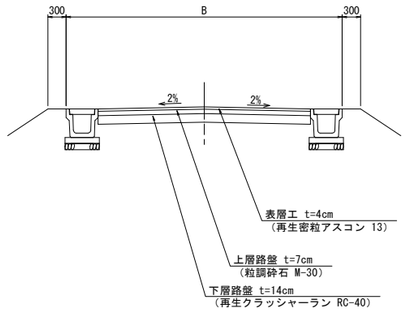

標準断面図（タイプ5）

S=1:50

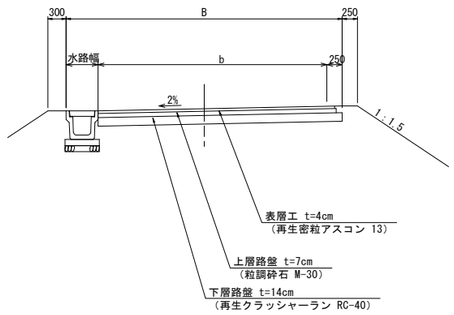

道路寸法表　（mm）

道路名	全幅(B)	幅員(b)	備　考
支線道路A	5,000	4,500	
支線道路B	4,500	4,000	
耕作道路	3,000	2,500	

※・道路横断勾配は、前後の法面状況や区間延長が短いなど状況によっては片勾配とする。
・舗装構成は、下図の通りである。

ほ場進入路工標準図

S=1:200

標準型進入路（下り進入路）

平面図

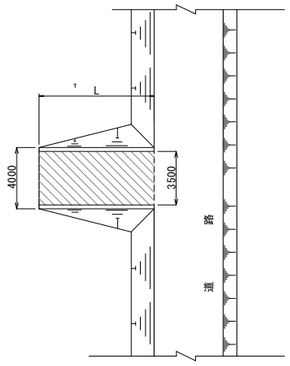

横断図

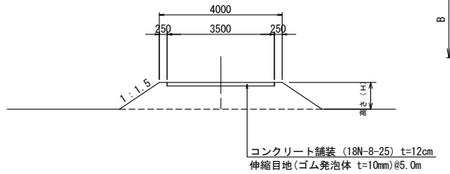

縦断図

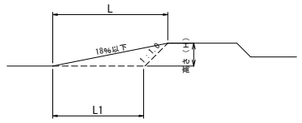

標準型進入路（上り進入路）

平面図

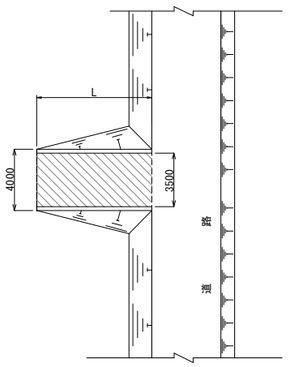

横断図

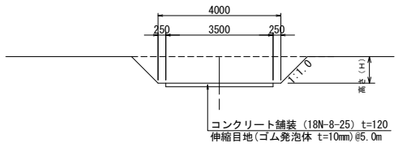

縦断図

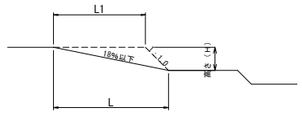

※各ほ場別進入路の高さ(H)、延長(L)及びタイプについては、「道路工計画平面図」に表記している。

隅切

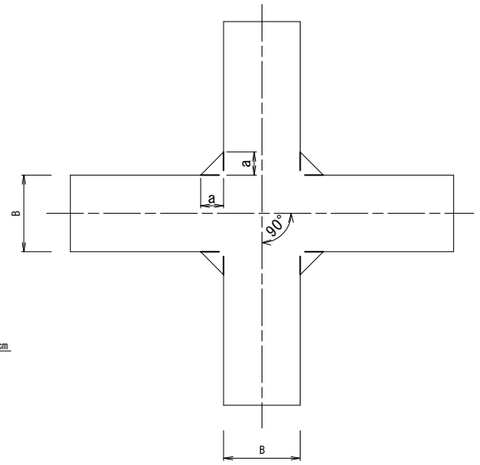

隅切の一辺の長さ：a（mm）

交差する農道の車道有効幅員(m)	B=3.0m	B=4.5m	B=5.0m
耕作道路（B=3.0m）	2,000	1,500	1,000
支線道路B（B=4.5m）	1,500	1,000	500
支線道路A（B=5.0m）	1,000	500	0

安全施設工

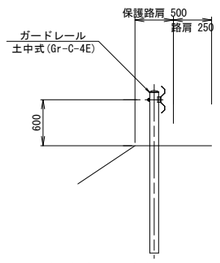

※保護路肩は全幅員(B)の外数である
支柱打込み位置は保護路肩の中心とする。

舗装構成図

S=1:20

コンクリート舗装断面

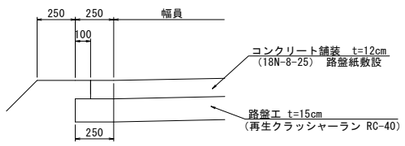

目　地
コンクリート舗装における伸縮目地（ゴム発泡体 t=10mm）の間隔は5mを標準とし、縦目地は設けないものとする。

As舗装断面図

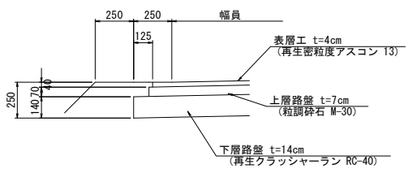

As舗装（簡易舗装）断面図（1）

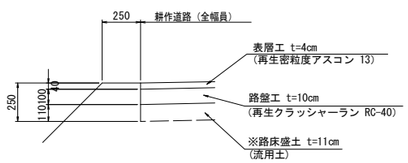

※造成工において耕作道路を道路計画高(FH)-25cmまで施工している場合については路床盛土（流用土）t=11cmを行ない高さを調節すること。

As舗装（簡易舗装）断面図（2）

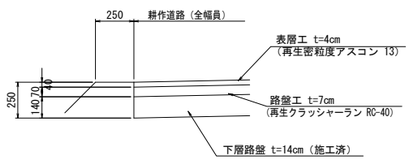

※耕作道路で下層路盤まで施工している場合については、その上に路盤工(t=7cm)と表層工(t=4cm) を舗設する。

工事名	令和7年度 駅館川農地整備事業 中山1工区水路付帯工事		
図面名	道路工標準図		
作成年月日			
縮尺	図示	図面番号	6
会社名			
事業所名	九州農政局 駅館川農地整備事業所		

排水路工計画平面図

S=1:1500

基準点座標一覧表

測 点	X	Y	H
2NO.40	45713.713	29965.246	205.752
3NO.59	45061.076	29774.241	198.659
3NO.60	45314.731	29767.128	200.866
3NO.61	45295.701	29917.583	178.661
3NO.62	45342.427	30014.575	177.059
3NO.66	45700.629	29911.668	204.972

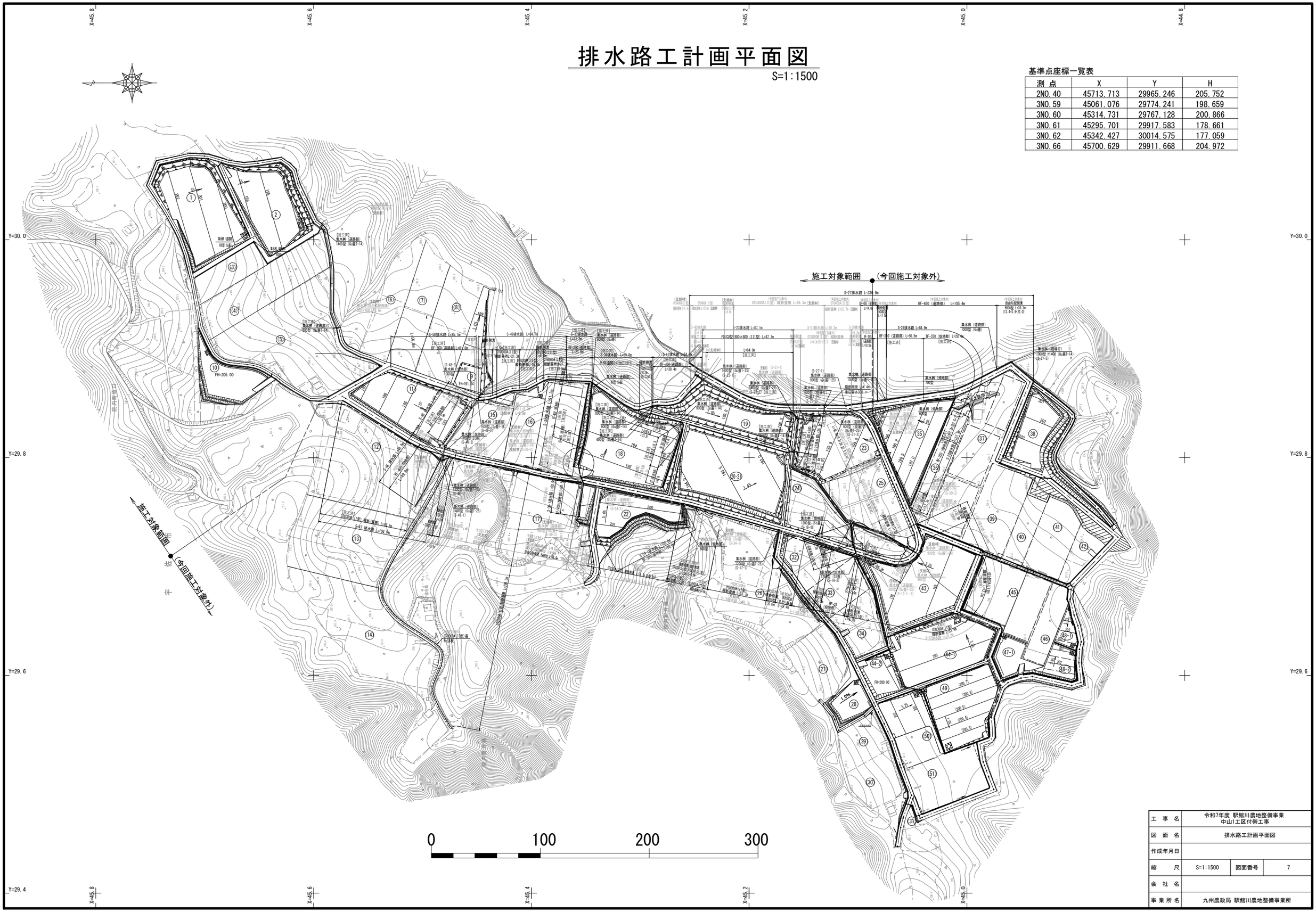

工 事 名	令和7年度 駅館川農地整備事業 中山1工区付帯工事		
図 面 名	排水路工計画平面図		
作成年月日			
縮 尺	S=1:1500	図面番号	7
会 社 名			
事 業 所 名	九州農政局 駅館川農地整備事業所		

排水路工標準図（1）

排水路標準断面図

S=No scale

ベンチフリューム（道路部）

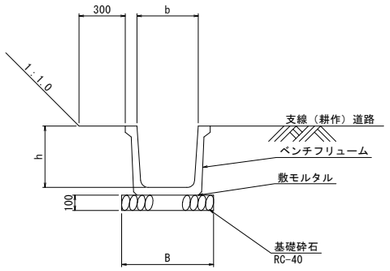

ベンチフリューム（畑地部）

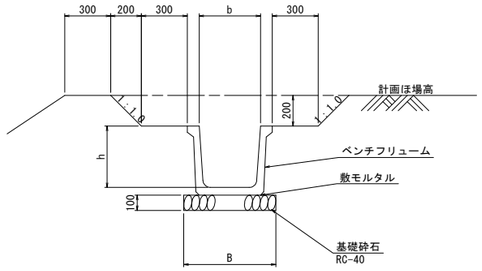

ベンチフリューム寸法表　（単位：mm）

名称	b	h	B
BF-300	300	300	500
BF-350	350	350	550
BF-400	400	400	600
BF-450	450	450	650
BF-500	500	500	700
BF-600	600	600	800

ＯＴＵ側溝（Ⅱ型）断面図

道路縦断部

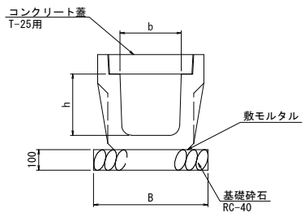

落ち蓋式側溝（Ⅲ型）断面図

道路横断部

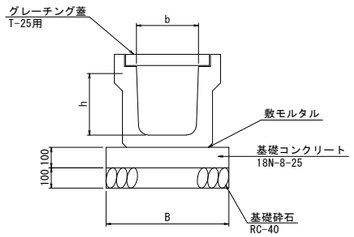

OTU側溝（Ⅱ型）寸法表　（単位：mm）

名称	b	h	B	摘要
OTU-300A	300	300	560	
OTU-300B	300	400	560	
OTU-400A	400	400	650	
OTU-600	600	600	870	

落ち蓋式側溝（Ⅲ型）寸法表　（単位：mm）

名称	b	h	B	摘要
300G(Gu)	303	335	600	OTU-300(Ⅲ型)
400G(Gu)	403	440	710	OTU-400(Ⅲ型)
500G(Gu)	504	550	750	
600G(Gu)	607	670	870	

三面張水路標準断面図

S=1:20

フリードレーン II型（T-14）
800×700

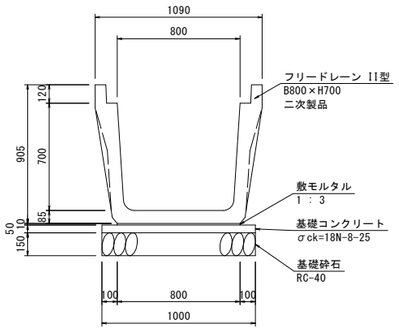

フリードレーン(CU型) II型（T-14）
800×700

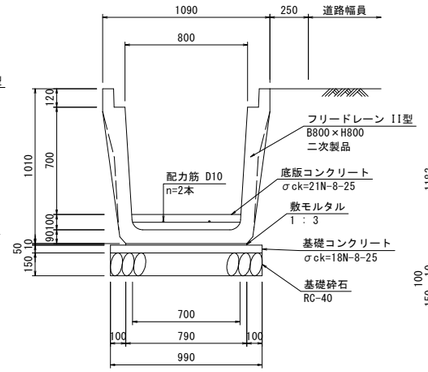

フリードレーン(CU型) III型（T-25）
800×800

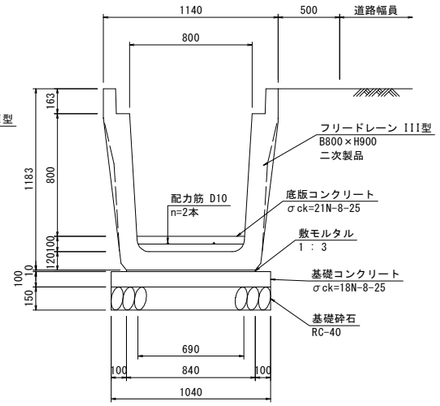

特厚管断面図

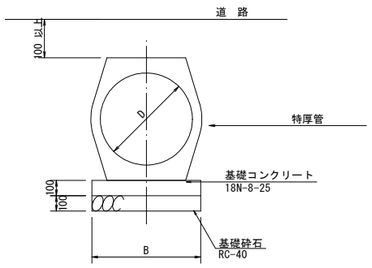

特厚管寸法表　単位(mm)

名　称	D	B	
φ-300	300	470	
φ-700	700	790	
φ-800	800	870	

横断暗渠断面図

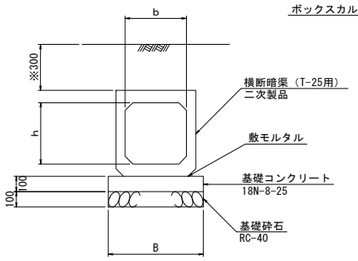

※ 標準値を示すが、現地状況より
低減してよい。

横断暗渠寸法表　（単位：mm）

名称	b	h	B	備考
300型	300	300	500	
350型	350	350	550	
400型	400	400	600	
450型	450	450	650	
500型	500	500	700	
600型	600	600	800	

（今回施工対象外）ボックスカルバート断面図

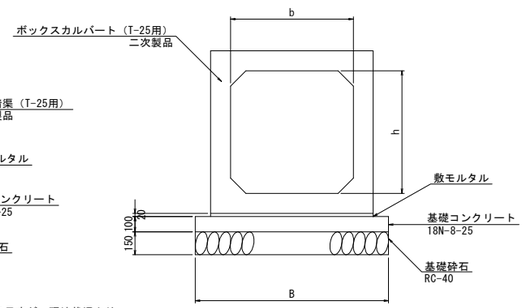

ボックスカルバート寸法表　（単位：mm）

名称	b	h	B	備考
800×800	800	800	1260	

工　事　名	令和7年度 駅館川農地整備事業 中山1工区水路付帯工事		
図　面　名	排水路工標準図（1）		
作成年月日			
縮　　尺	図　示	図面番号	8 - 1 / 12
会　社　名			
事 業 所 名	九州農政局 駅館川農地整備事業所		

排水路工標準図（2）

（今回施工対象外）

S-27 自由勾配側溝展開図 V=1:50 H=1:100

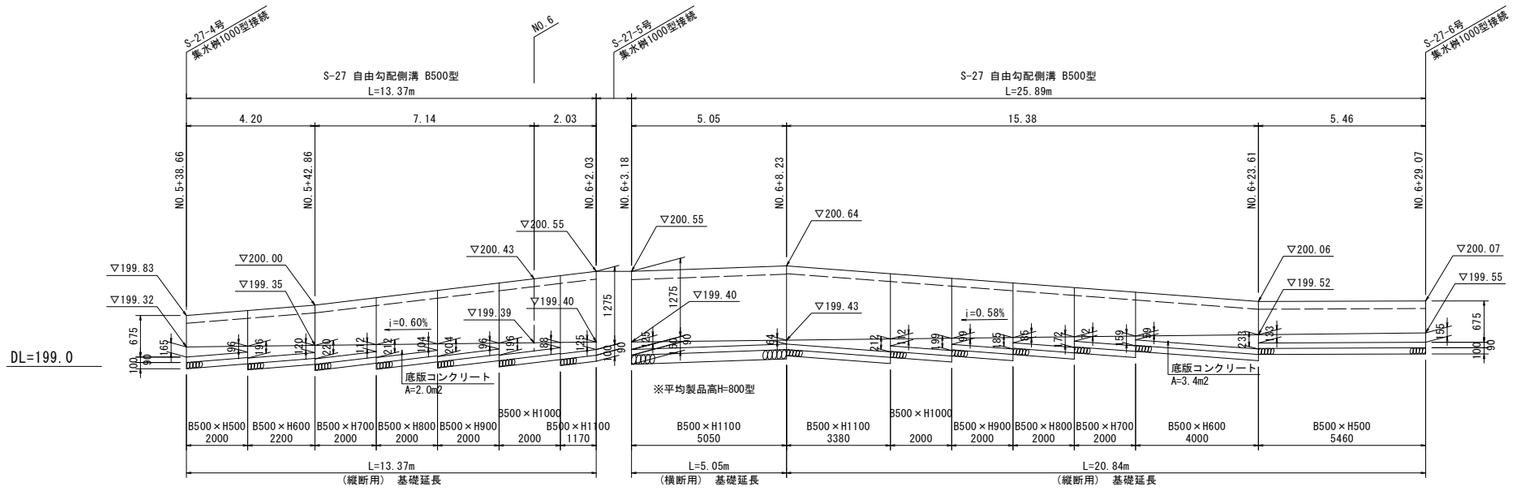

S-35 自由勾配側溝展開図 V=1:50 H=1:200

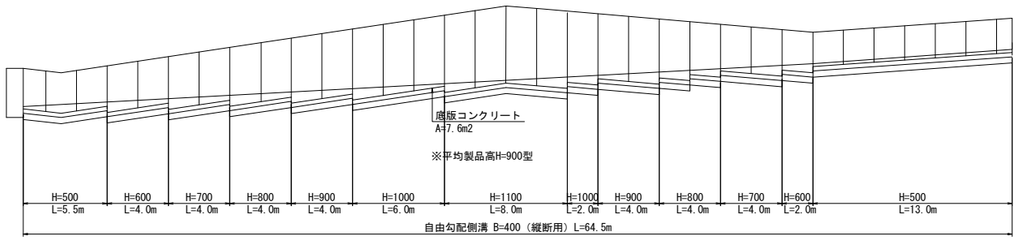

S-36 自由勾配側溝展開図 V=1:50 H=1:100

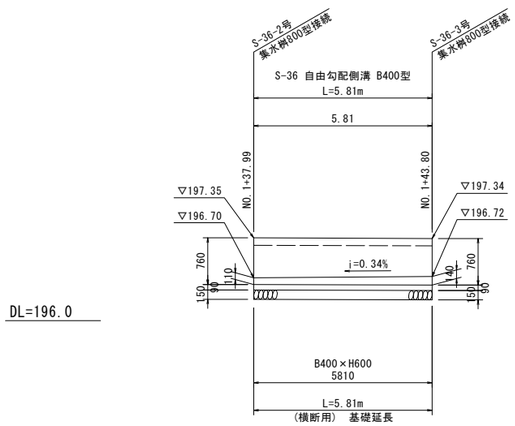

S-53-1 自由勾配側溝展開図 V=1:50 H=1:100

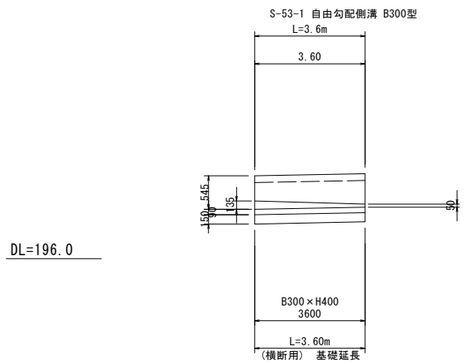

自由勾配側溝標準断面図

S=1:20

（縦断用）

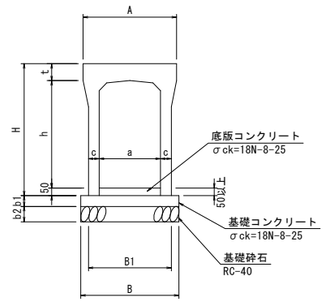

（横断用）

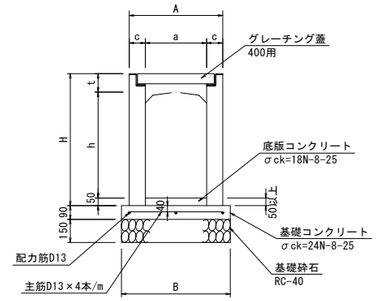

寸法表（縦断用） 単位：mm

呼び名 a×h	A	H	t	c	B	B1	b1	b2
300× 300	500	445	95	55	510	410	70	100
300× 400		545						
300× 500		645						
300× 600		745		65	530	430		
300× 700		845						
300× 800		945		75	550	450		
300× 900		1045						
300×1000		1145		85	570	470		
300×1100		1245						
400× 400	610	560	110	60	620	520	70	100
400× 500		660						
400× 600		760						
400× 700		860		70	640	540		
400× 800		960						
400× 900		1060						
400×1000		1160		80	660	560		
400×1100		1260						
400×1200		1360						
500× 500	720	675	125	70	740	640	90	100
500× 600		775						
500× 700		875						
500× 800		975						
500× 900		1075		85	770	670		
500×1000		1175						
500×1100		1275						
500×1200		1375		95	790	690		
500×1300		1475						
500×1400		1575						

寸法表（横断用） 単位：mm

呼 び 名	a	h	A	H	t	c	B
300× 300	300	395	520	445	110	110	620
300× 400		495		545			
300× 500		595		645			
300× 600		695		745			
300× 700		795		845			
300× 800		895		945			
300× 900		995		1045			
300×1000		1095		1145			
300×1100		1195		1245			
400× 400	400	390	610	560	120	115	730
400× 500		490		660			
400× 600		590		760			
400× 700		690		860			
400× 800		790		960			
400× 900		890		1060			
400×1000		990		1160			
400×1100		1090		1260			
400×1200		1190		1360			
500× 500	500	490	720	675	135	125	850
500× 600		590		775			
500× 700		690		875			
500× 800		790		975			
500× 900		890		1075			
500×1000		990		1175			
500×1100		1090		1275			
500×1200		1190		1375			
500×1300		1290		1475			
500×1400		1390		1575			

工 事 名	令和7年度 駅館川農地整備事業 中山1工区水路付帯工事		
図 面 名	排水路工標準図（2）		
作成年月日			
縮 尺	図 示	図面番号	8 - 2 / 12
会 社 名			
事 業 所 名	九州農政局 駅館川農地整備事業所		

排水路工標準図（3）

集水桝工(二次製品)

S=No scale

集水桝工（道路部）（二次製品）

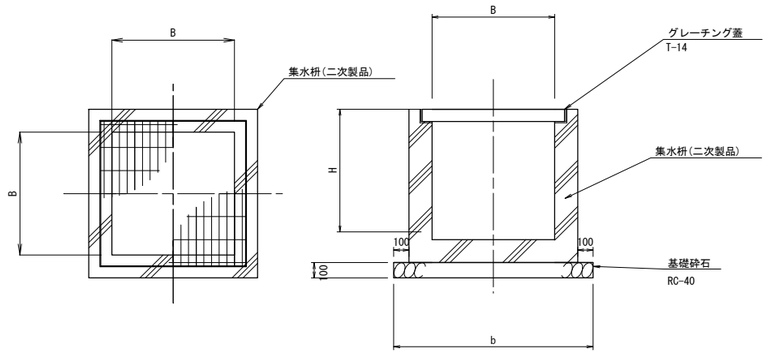

集水桝工（耕地部）（二次製品）

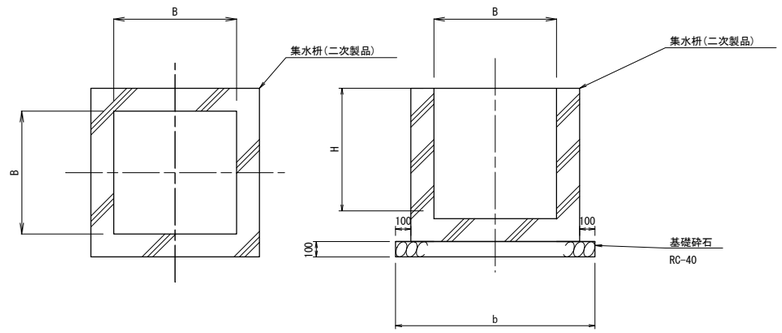

集水桝（二次製品）寸法表　　単位:mm

規　　格	B	H	b	備　考
600×600×600	600	600	900	
700×700×700	700	700	1000	
800×800×800	800	800	1100	
900×900×900	900	900	1200	
1000×1000×1000	1000	1000	1300	

※1 一般的な条件での設定であるため条件が異なる場合は
現場条件に応じ寸法等を変更するものとする。

工 事 名	令和7年度 駅館川農地整備事業 中山1工区水路付帯工事		
図 面 名	排水路工標準図（3）		
作成年月日			
縮　尺	No scale	図面番号	8 - 3 / 12
会 社 名			
事業所名	九州農政局　駅館川農地整備事業所		

排水路工標準図（4）

S=1:20

横断暗渠詳細図
R-B-1(NO.2+25.13)

（平 面 図）

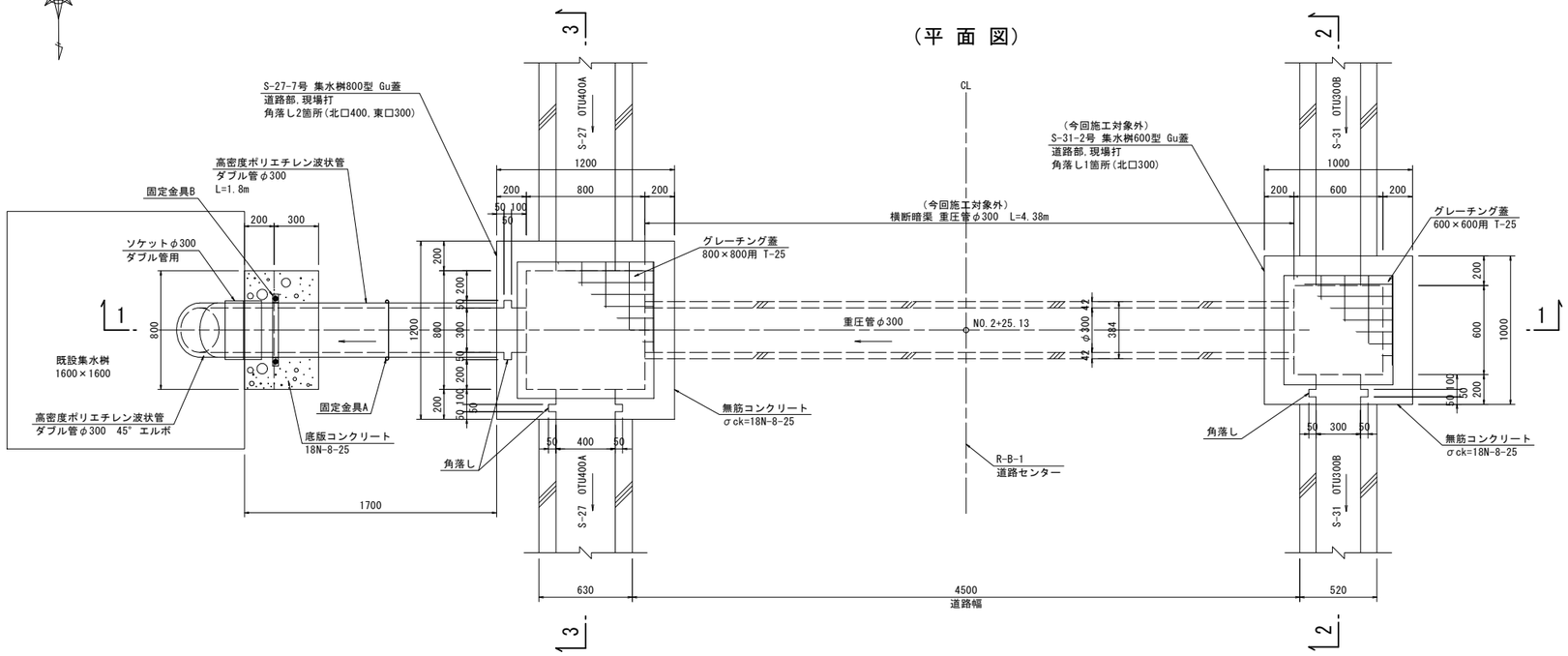

重圧管標準断面図
（φ300）

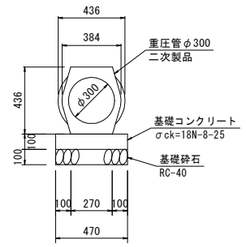

（2-2 断面）
（今回施工対象外）

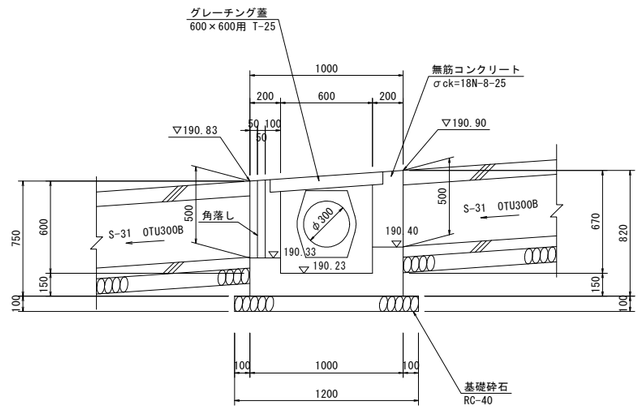

（1-1 断面）

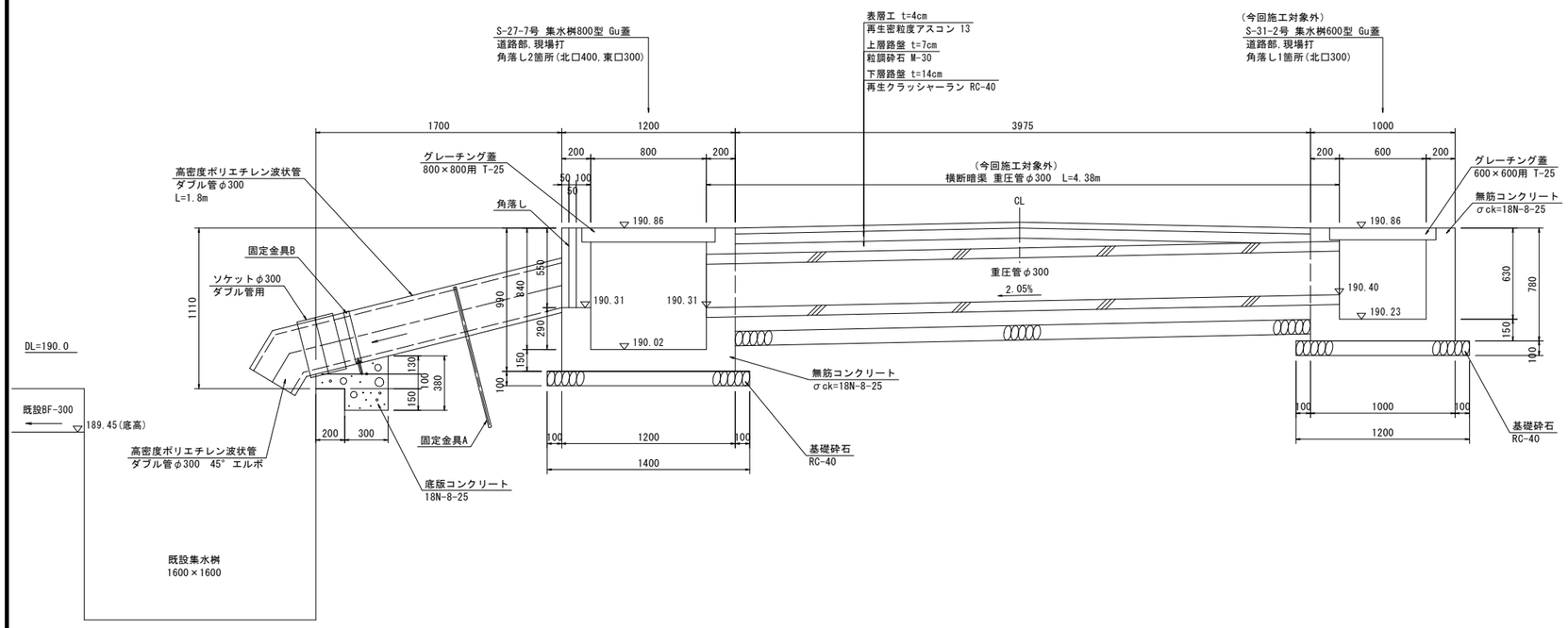

（3-3 断面）

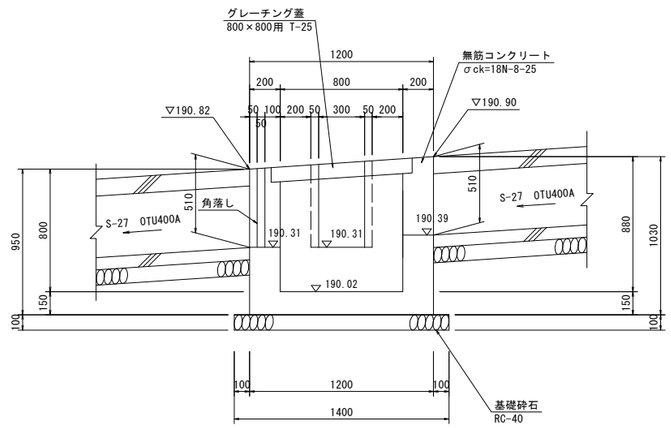

工 事 名	令和7年度 駅館川農地整備事業 中山1工区水路付帯工事		
図 面 名	排水路工標準図 (4)		
作成年月日			
縮 尺	S=1:20	図面番号	8 - 4 / 12
会 社 名			
事 業 所 名	九州農政局 駅館川農地整備事業所		

排水路工標準図（5）

S=1:25

集水桝1200型（道路部）構造配筋図(1)

構　造　図

（平面図）

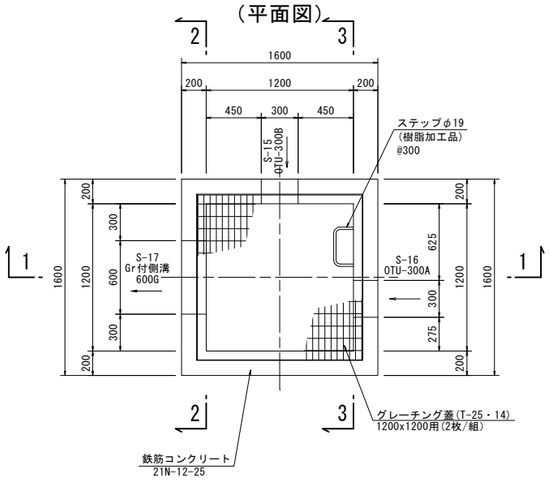

（1-1断面）

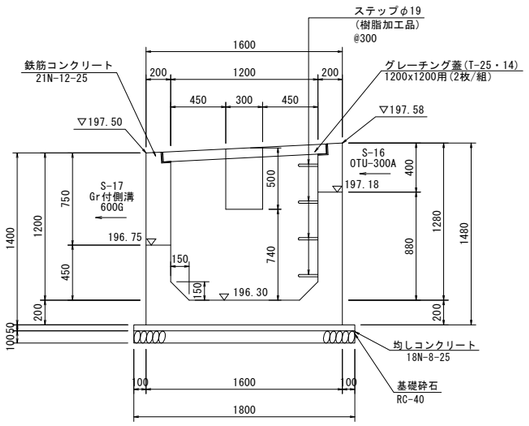

（2-2断面）

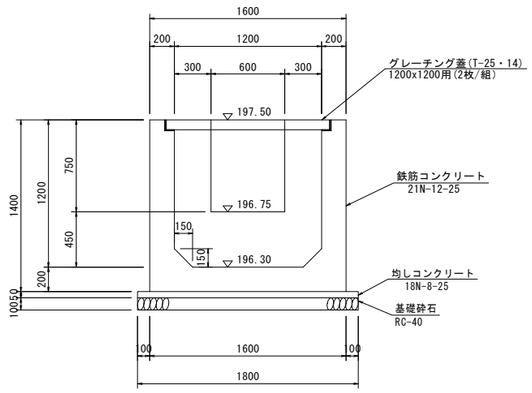

（3-3断面）

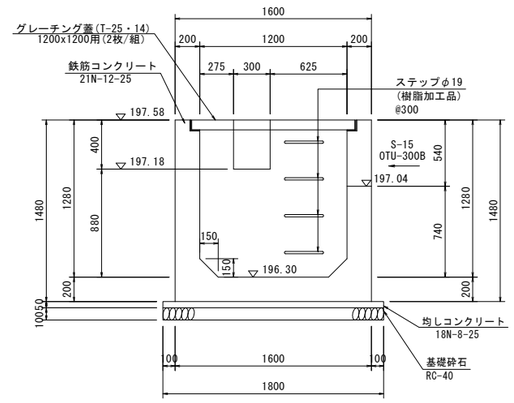

※グレーチング蓋の荷重条件は、市道部がT-25で地区内道路についてはT-14とする。
平面図の集水桝に荷重条件を表記している。

工　事　名	令和7年度 駅館川農地整備事業 中山1工区水路付帯工事		
図　面　名	排水路工標準図 (5)		
作成年月日			
縮　　尺	S=1:25	図面番号	8 - 5 / 12
会　社　名			
事 業 所 名	九州農政局 駅館川農地整備事業所		

排水路工標準図（6）

S=1:25

集水桝1200型（道路部）構造配筋図(2)

配　筋　図

（底　版）

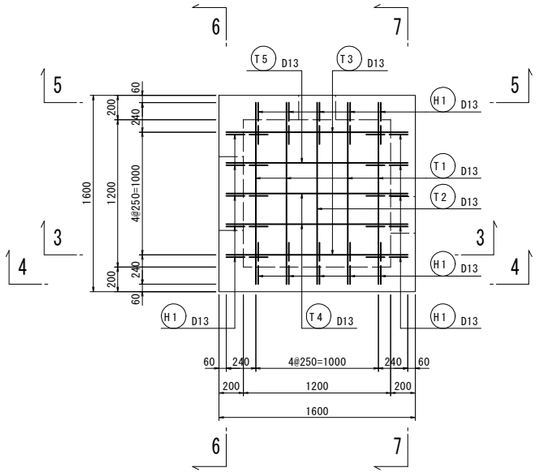

（3-3断面）

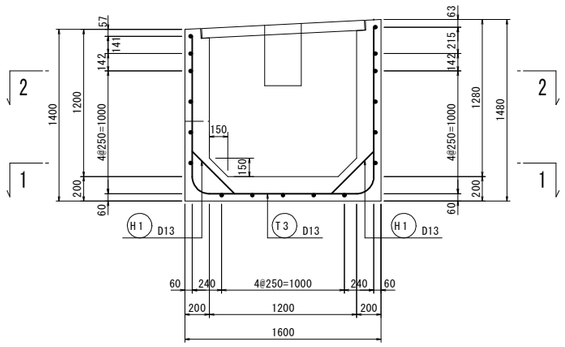

（4-4断面）

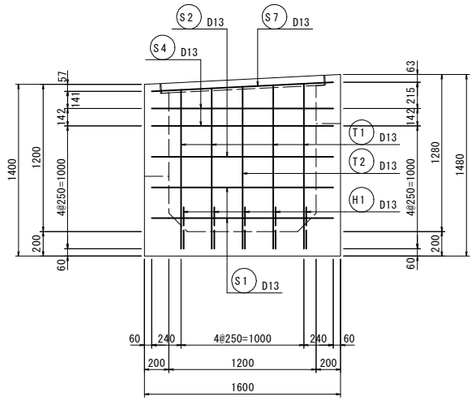

（6-6断面）

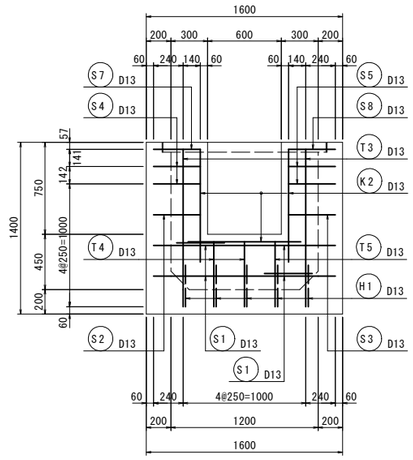

（1-1断面）

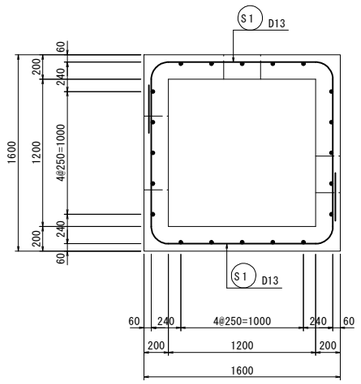

（5-5断面）

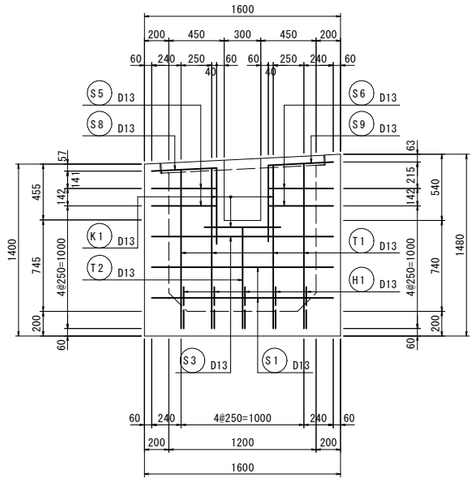

（7-7断面）

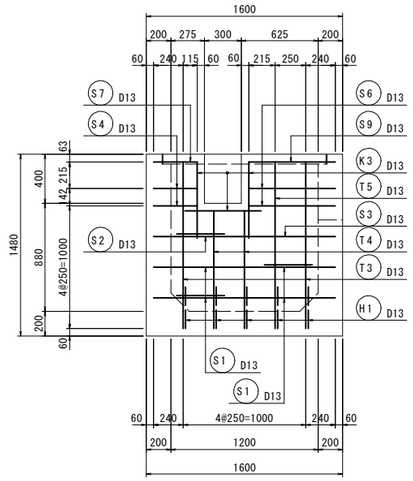

（2-2断面）

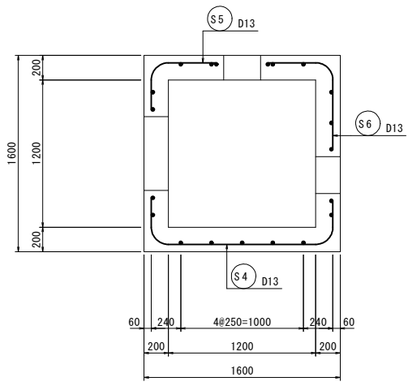

工　事　名	令和7年度 駅館川農地整備事業 中山1工区水路付帯工事		
図　面　名	排水路工標準図 (6)		
作成年月日			
縮　　尺	S=1:25	図面番号	8 - 6 / 12
会　社　名			
事 業 所 名	九州農政局 駅館川農地整備事業所		

排水路工標準図（7）

S=1:25

集水桝1200型（畑地部）構造配筋図(1)

構　造　図

（平面図）

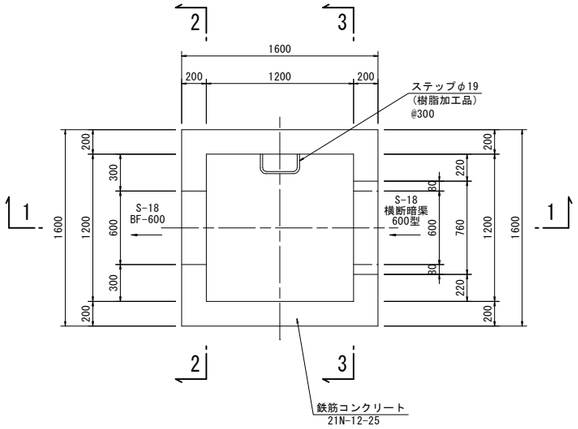

（1-1断面）

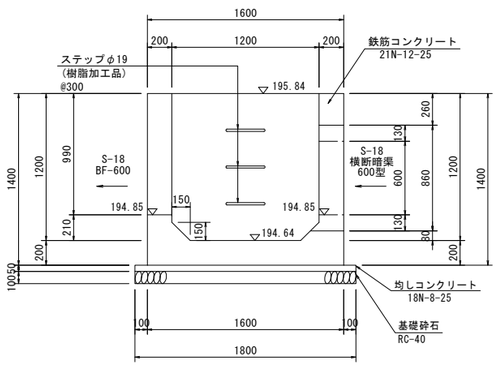

（2-2断面）

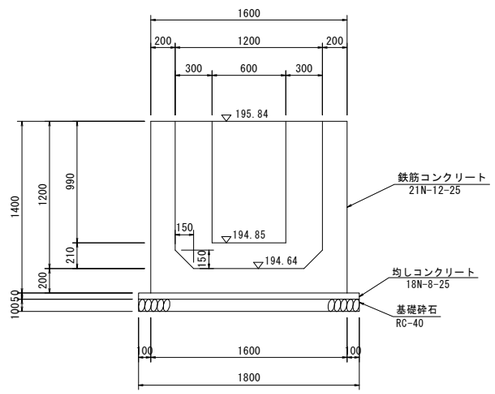

（3-3断面）

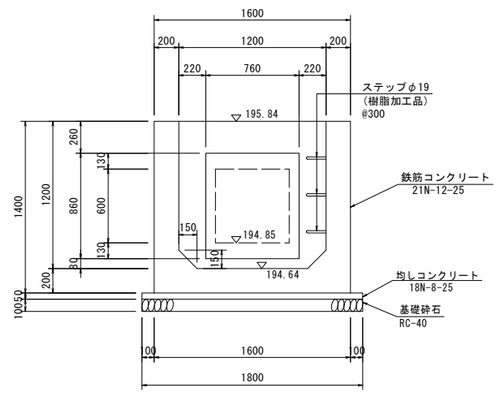

工　事　名	令和7年度 駅館川農地整備事業 中山1工区水路付帯工事		
図　面　名	排水路工標準図（7）		
作成年月日			
縮　　尺	S=1:25	図面番号	8 - 7 / 12
会　社　名			
事 業 所 名	九州農政局 駅館川農地整備事業所		

排水路工標準図（8）

S=1:25

集水桝1200型（畑地部）構造配筋図(2)

配　筋　図

（底　版）

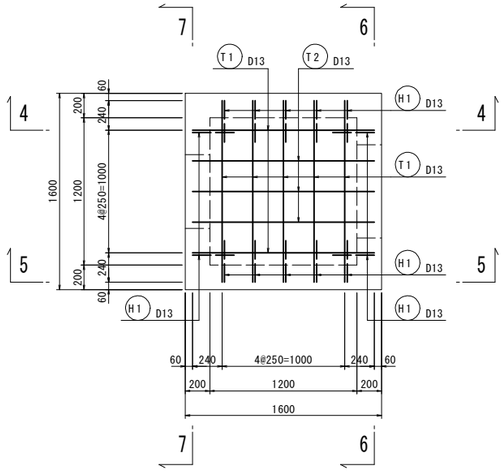

（4-4断面）

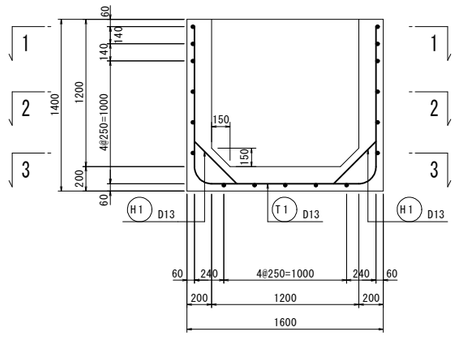

（6-6断面）

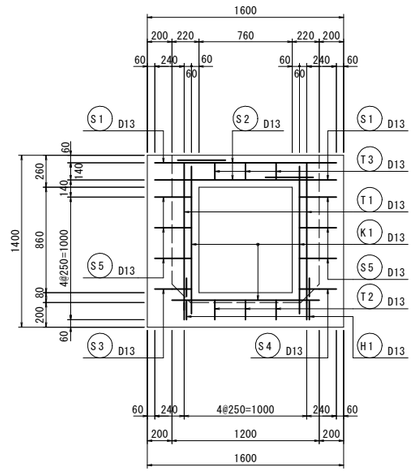

（1-1断面）

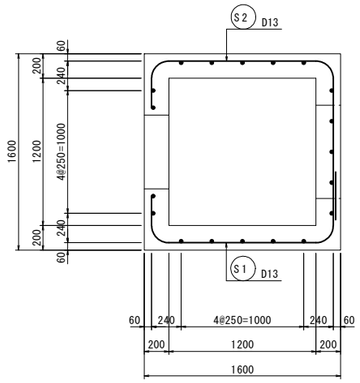

（5-5断面）

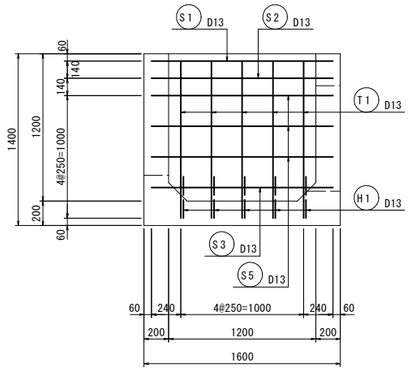

（7-7断面）

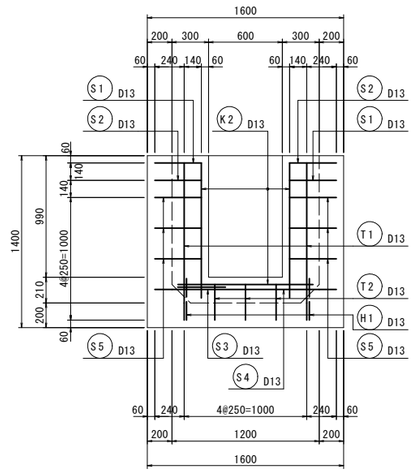

（2-2断面）

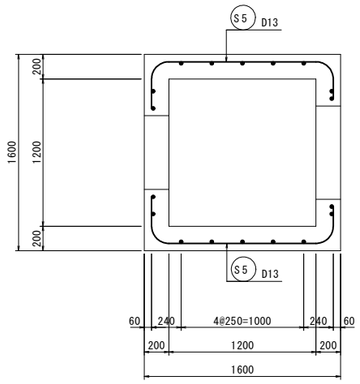

（3-3断面）

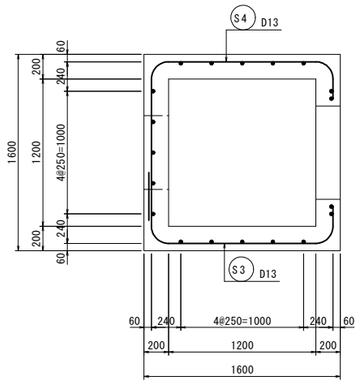

工　事　名	令和7年度 駅館川農地整備事業 中山1工区水路付帯工事		
図　面　名	排水路工標準図（8）		
作成年月日			
縮　　尺	S=1:25	図面番号	8 - 8 / 12
会　社　名			
事 業 所 名	九州農政局 駅館川農地整備事業所		

排水路工標準図（9）

S=1:25

集水桝1400型（道路部）構造配筋図

構造図

S=1:25

頂版平面図

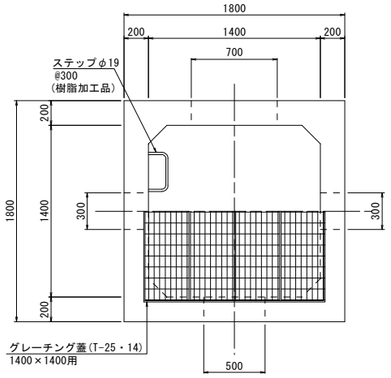

※グレーチング蓋の荷重条件は、市道部がT-25で地区内道路についてはT-14とする。
平面図の集水桝に荷重条件を表記している。

1－1　2－2

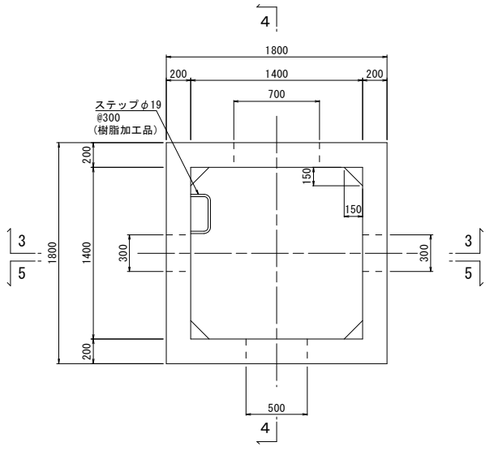

3－3

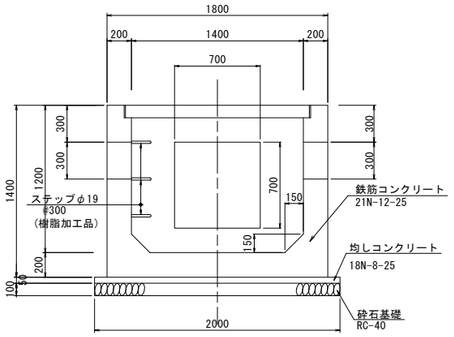

4－4

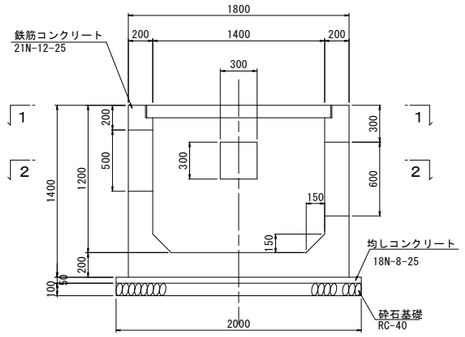

5－5

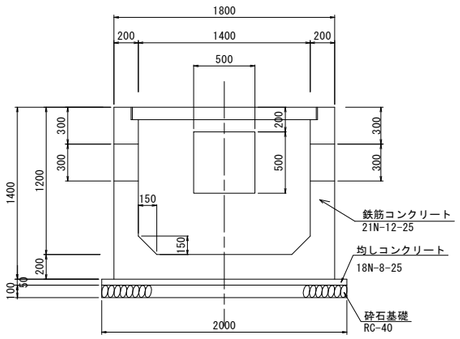

配筋図

S=1:25

A－A

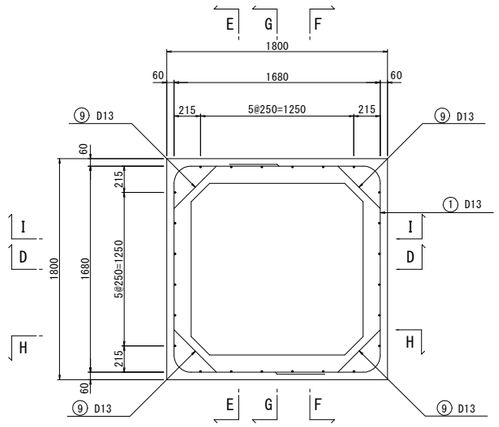

B－B

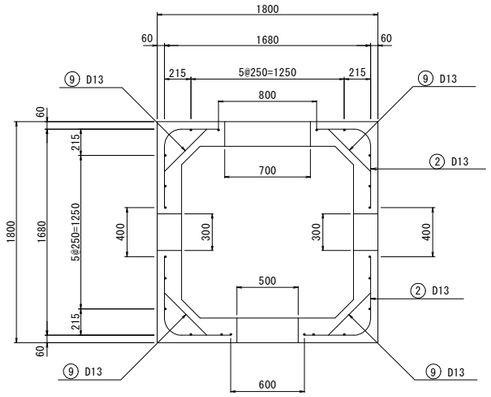

C－C

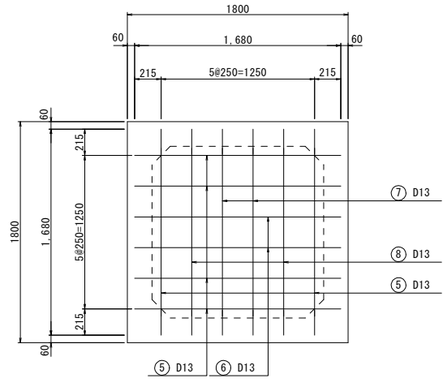

D－D

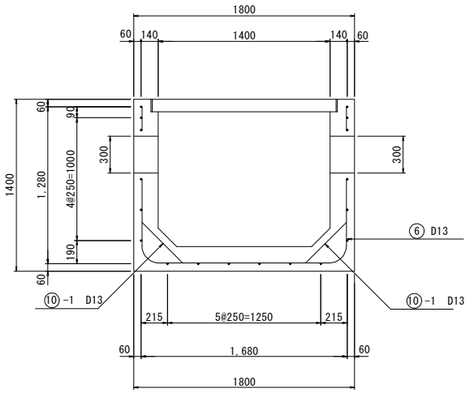

E－E

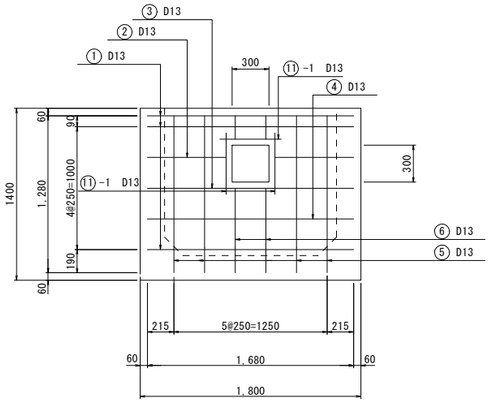

F－F

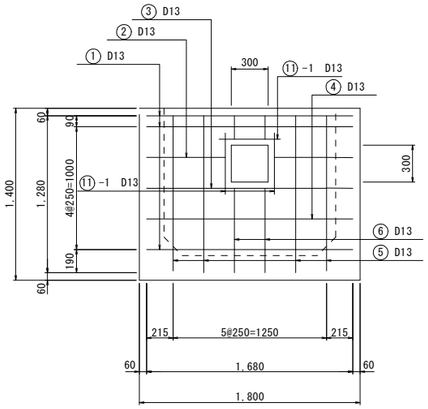

G－G

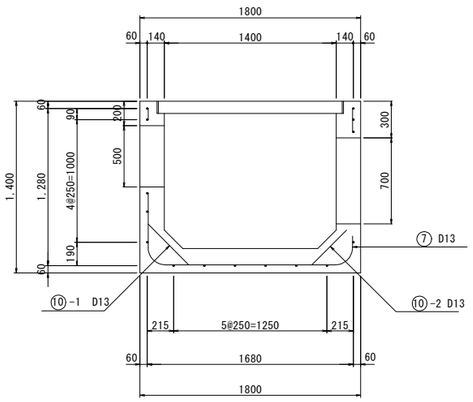

H－H

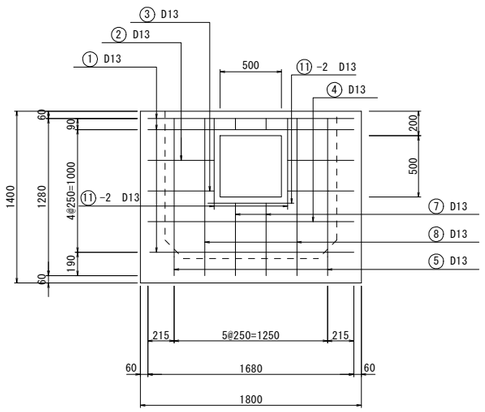

I－I

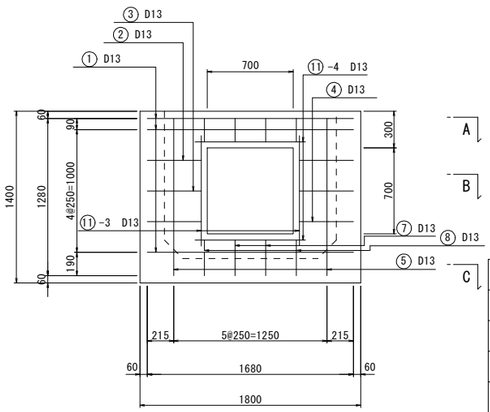

工事名	令和7年度 駅館川農地整備事業 中山1工区水路付帯工事		
図面名	排水路工標準図（9）		
作成年月日			
縮尺	S=1:25	図面番号	8 － 9 / 12
会社名			
事業所名	九州農政局 駅館川農地整備事業所		

排水路工標準図（10）

S=1:25

集水桝1400型（畑地部）構造配筋図

構造図
S=1:25

配筋図
S=1:25

頂版平面図

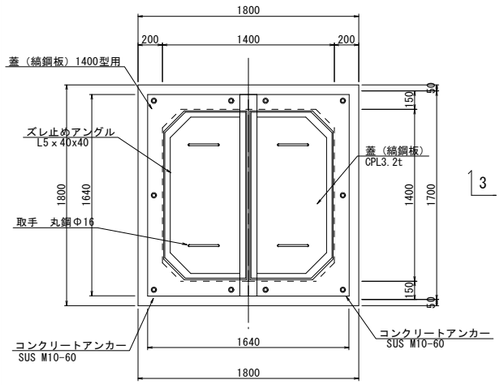

1－1　2－2

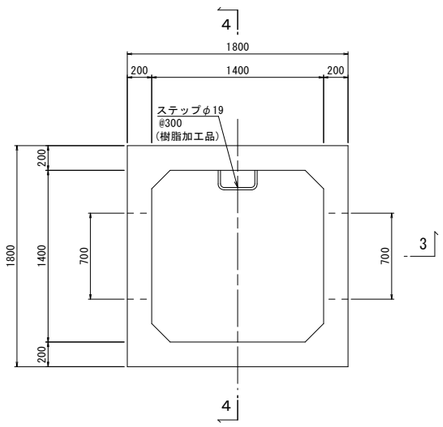

A－A

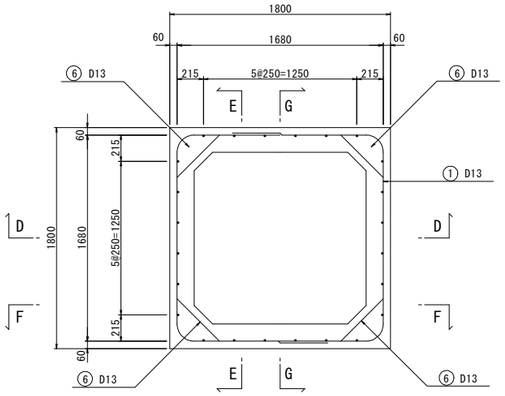

B－B

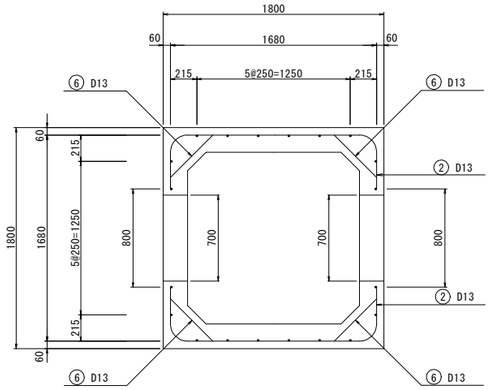

C－C

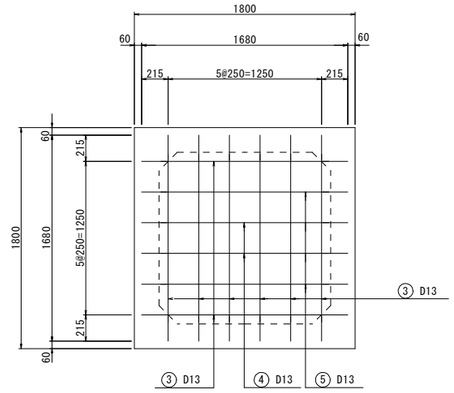

3－3

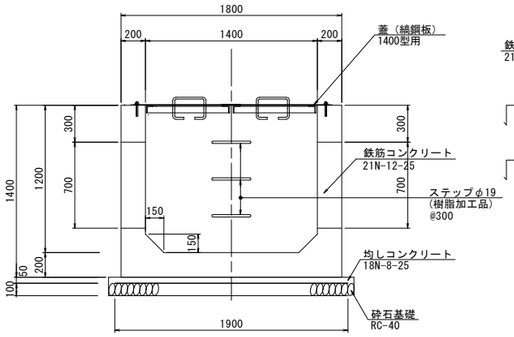

4－4

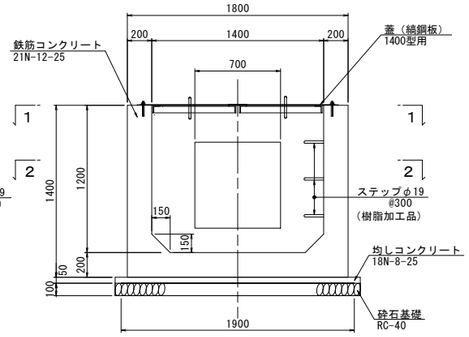

D－D

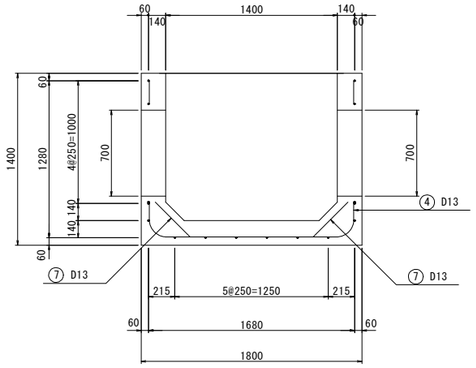

E－E

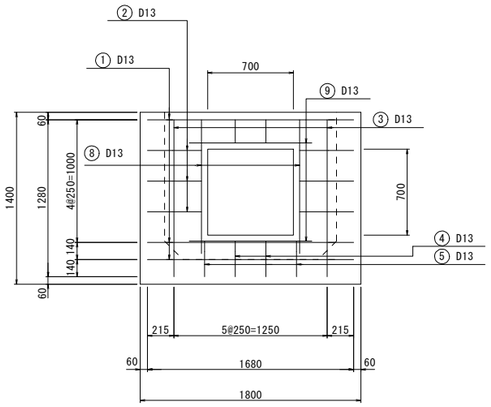

F－F

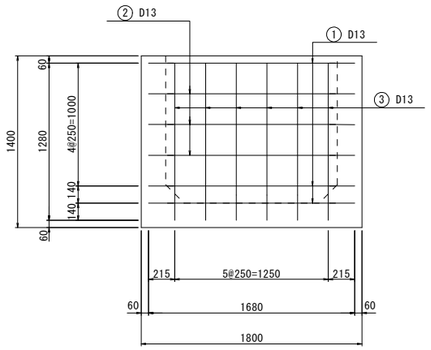

G－G

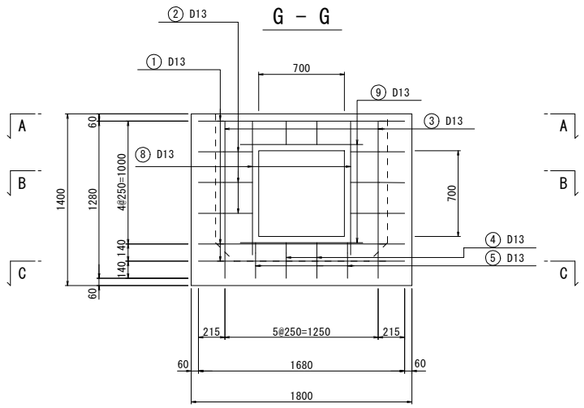

工事名	令和7年度 駅館川農地整備事業 中山1工区水路付帯工事		
図面名	排水路工標準図（10）		
作成年月日			
縮尺	S=1:25	図面番号	8 － 10 / 12
会社名			
事業所名	九州農政局 駅館川農地整備事業所		

排水路工標準図（11）

S=1:25

集水桝1600型（道路部）構造配筋図(1)

構　造　図

（平面図）

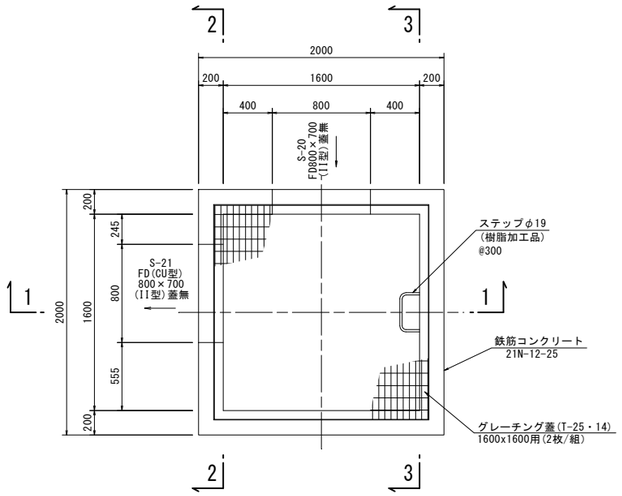

（1-1断面）

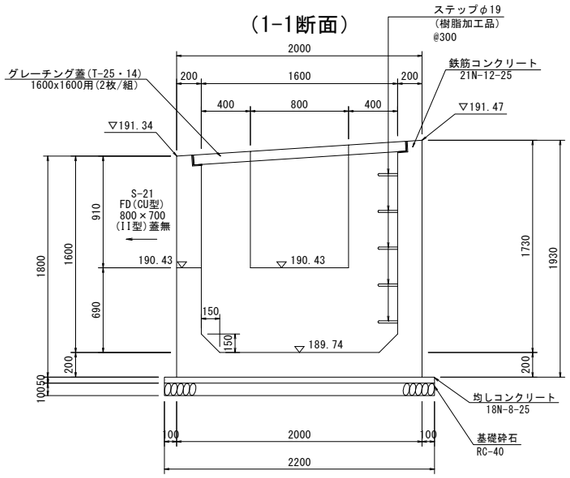

（2-2断面）

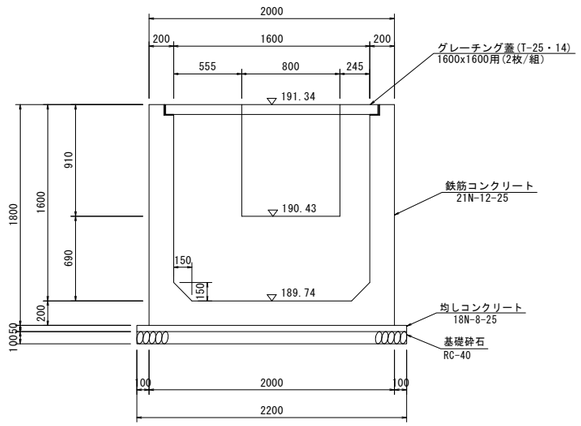

（3-3断面）

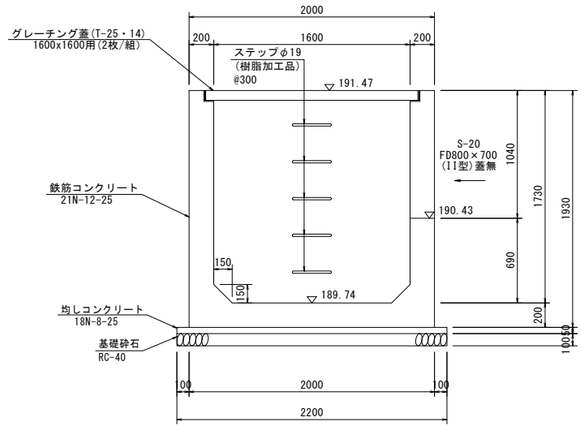

※グレーチング蓋の荷重条件は、市道部がT-25で地区内道路についてはT-14とする。
平面図の集水桝に荷重条件を表記している。

工　事　名	令和7年度 駅館川農地整備事業 中山1工区水路付帯工事		
図　面　名	排水路工標準図 (11)		
作成年月日			
縮　　尺	S=1:25	図面番号	8 - 11 / 12
会　社　名			
事 業 所 名	九州農政局 駅館川農地整備事業所		

排水路工標準図（12）

S=1:25

集水桝1600型（道路部）構造配筋図(2)

（底　版）

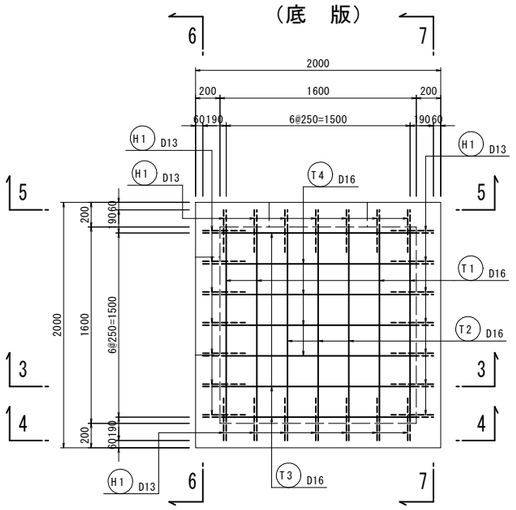

（1-1断面）

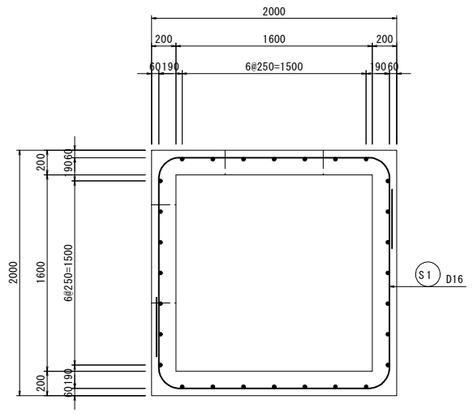

（2-2断面）

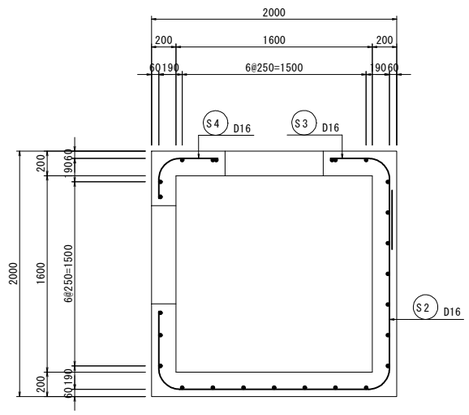

配　筋　図

（3-3断面）

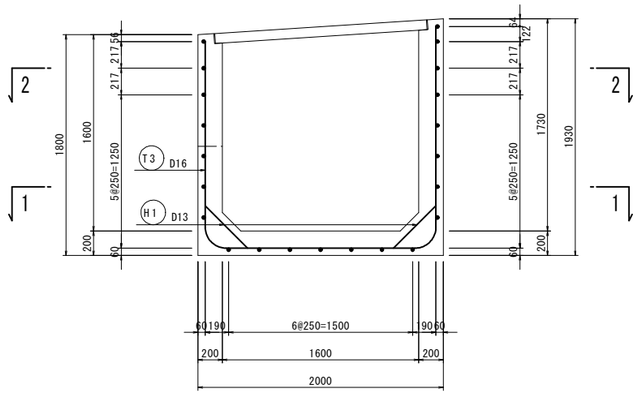

（4-4断面）

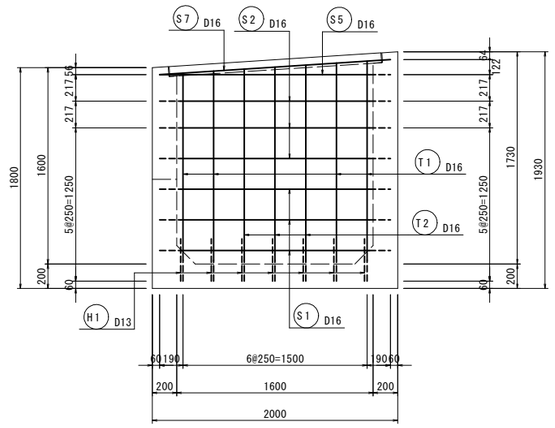

（6-6断面）

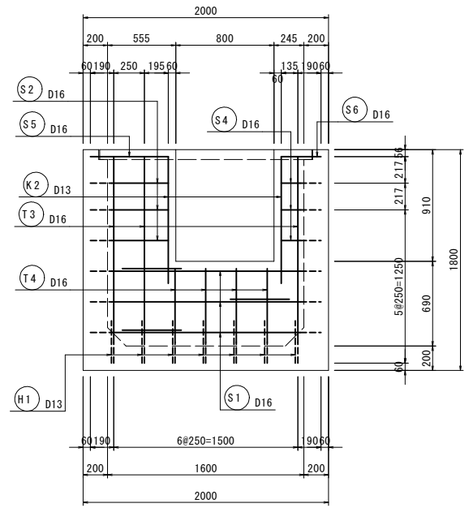

（5-5断面）

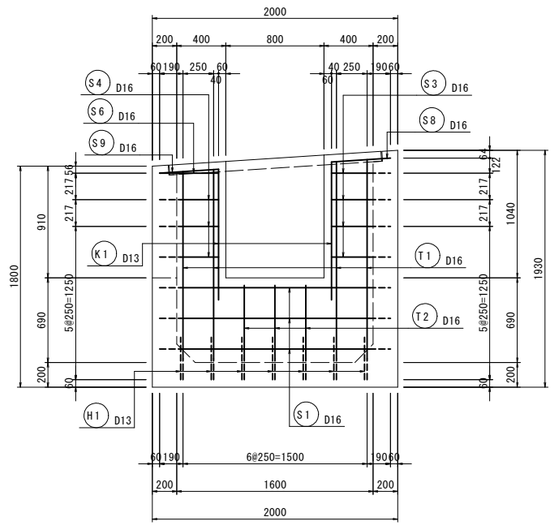

（7-7断面）

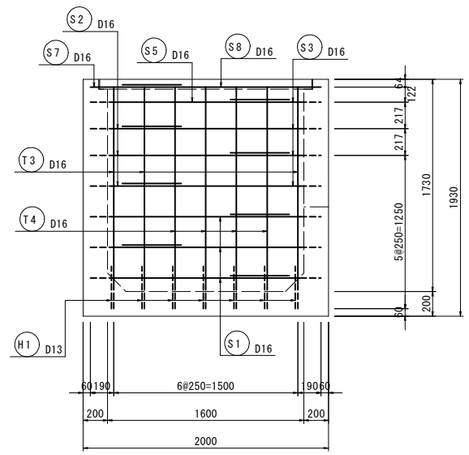

工　事　名	令和7年度 駅館川農地整備事業 中山1工区水路付帯工事		
図　面　名	排水路工標準図 (12)		
作成年月日			
縮　　尺	S=1:25	図面番号	9 - 12 / 12
会　社　名			
事 業 所 名	九州農政局 駅館川農地整備事業所		

管路計画平面図

S=1:1500

基準点座標一覧表

測 点	X	Y	H
2NO.40	45713.713	29965.246	205.752
3NO.59	45061.076	29774.241	198.659
3NO.60	45314.731	29767.128	200.866
3NO.61	45295.701	29917.583	178.661
3NO.62	45342.427	30014.575	177.059
3NO.66	45700.629	29911.668	204.972

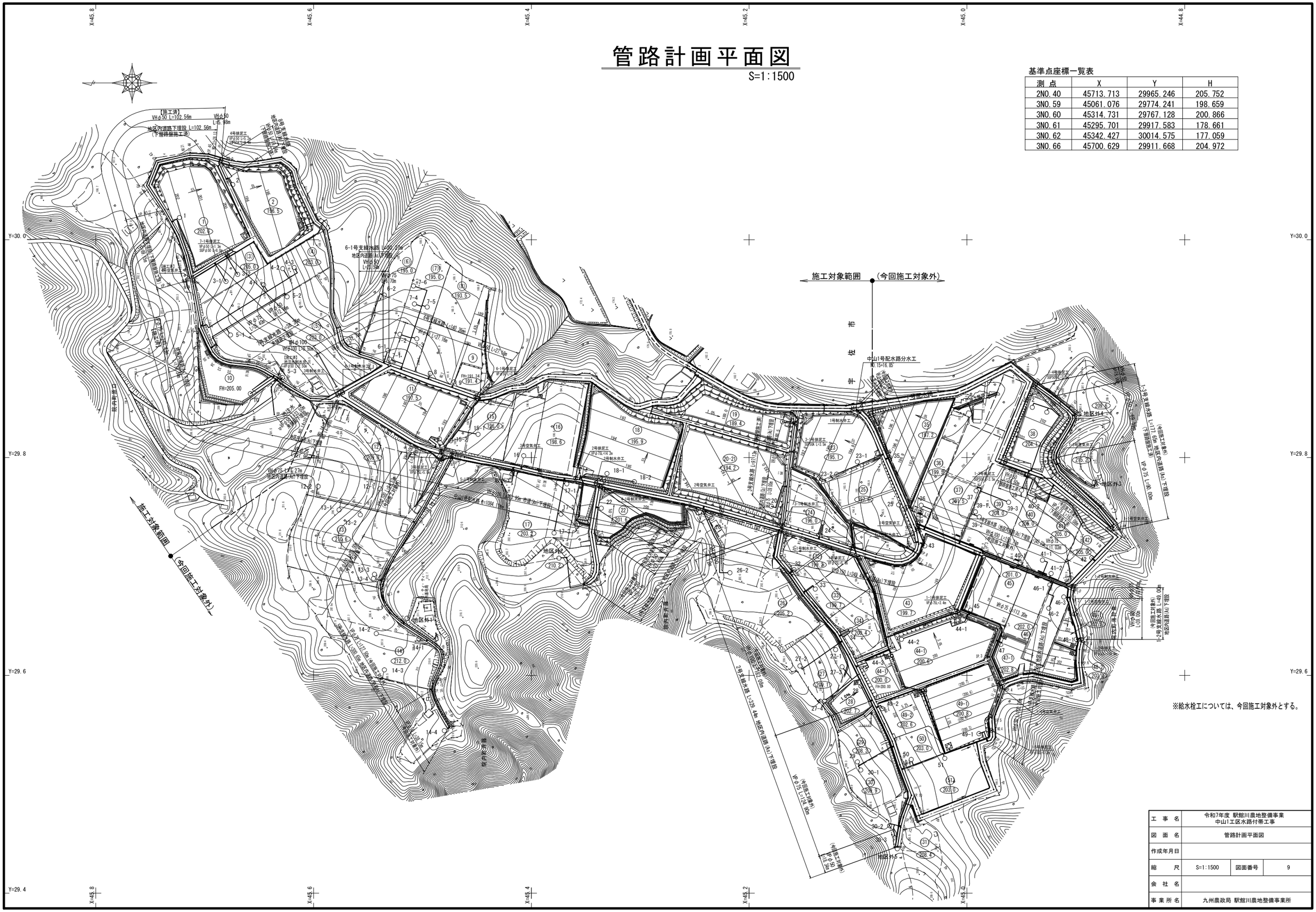

※給水栓工については、今回施工対象外とする。

工 事 名	令和7年度 駅館川農地整備事業 中山1工区水路付帯工事		
図 面 名	管路計画平面図		
作成年月日			
縮 尺	S=1:1500	図面番号	9
会 社 名			
事 業 所 名	九州農政局 駅館川農地整備事業所		

管布設標準断面図

S=1:10

地区内道路下埋設
（下層路盤施工済）

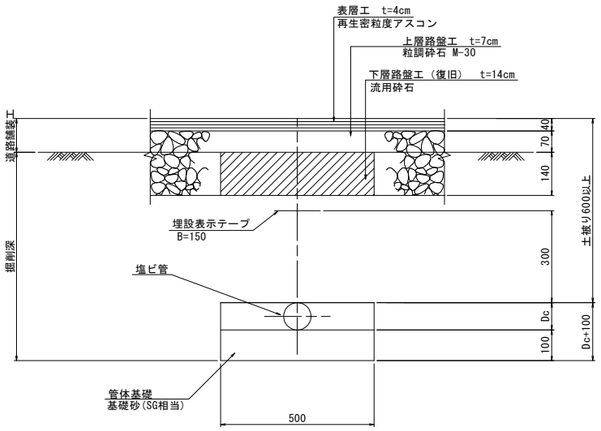

地区内道路下埋設
（As舗装下）

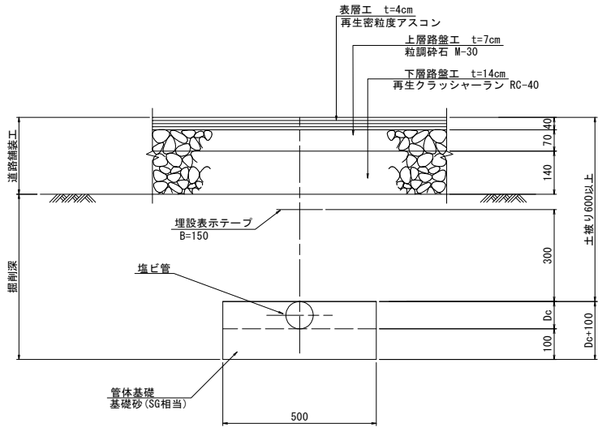

地区内道路下埋設
（簡易As舗装下）

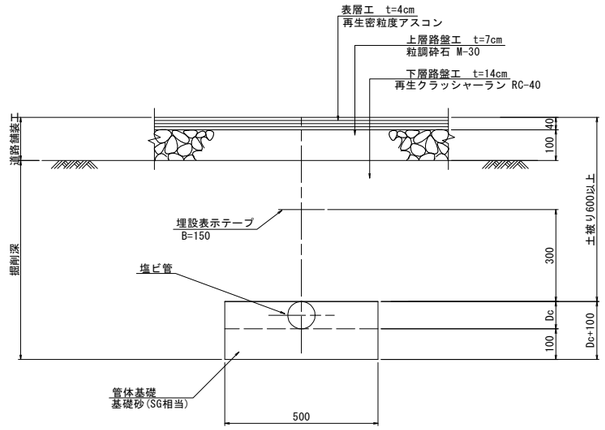

園内下埋設

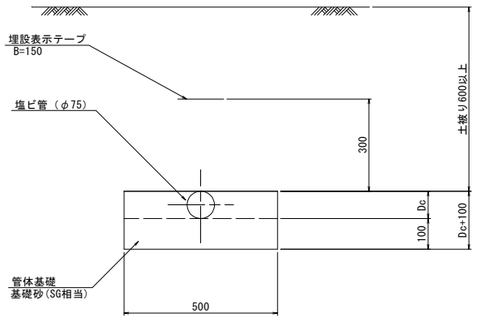

地区内(市道)道路下埋設
（As舗装下）

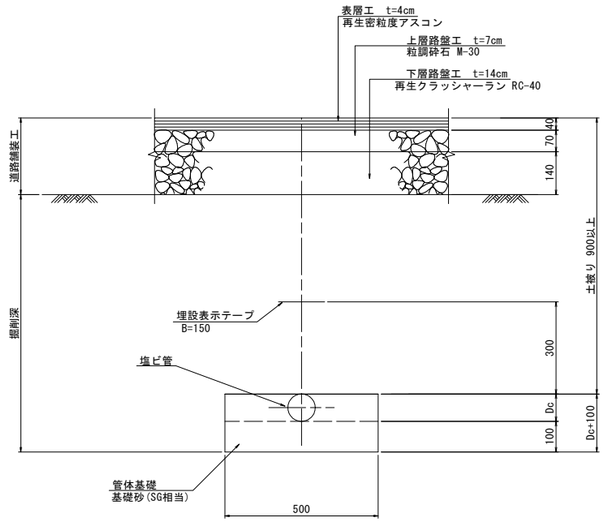

地区内道路下埋設
（Co舗装下）

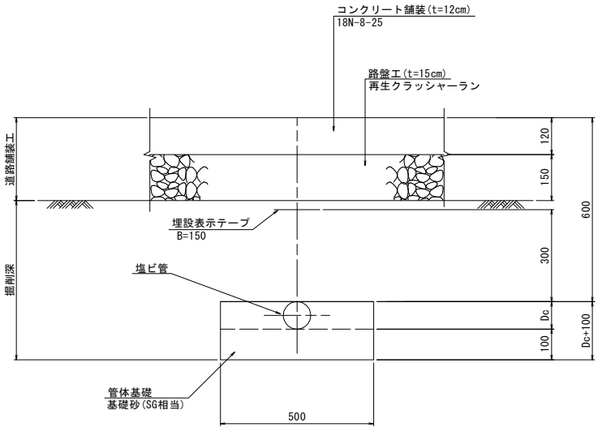

未舗装下・法面下埋設

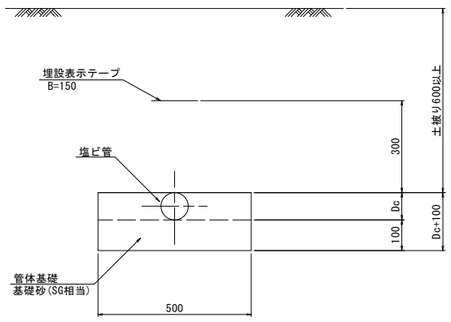

工事名	令和7年度 駅館川農地整備事業 中山1工区水路付帯工事		
図面名	管布設標準断面図		
作成年月日			
縮尺	S=1：10	図面番号	10
会社名			
事業所名	九州農政局 駅館川農地整備事業所		

制水弁工構造図

S=1:10

平　面　図

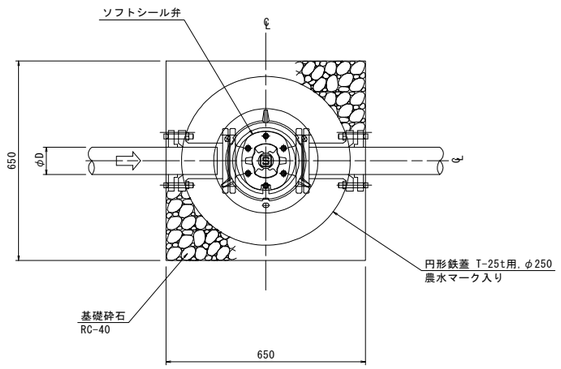

縦　断　面　図

土被りH=0.60m

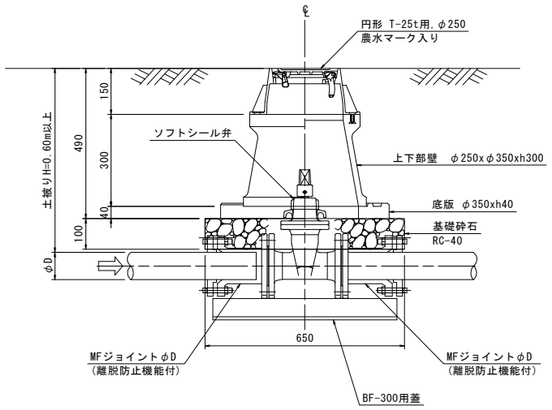

縦　断　面　図

土被りH=0.90m

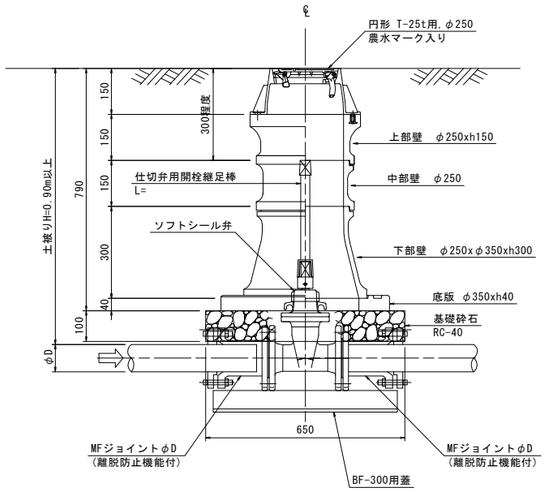

円形φ250

名　　称		1号制水弁工	2号制水弁工	3号制水弁工	【施工済】 池注水制水弁工	1-1号制水弁工	(今回施工対象外) 1-2号制水弁工	2-1号制水弁工	3-1号制水弁工	4-1号制水弁工	5-1号制水弁工	6-1号制水弁工
測　　点		中山1号配水路 NO.0+5.0	中山1号配水路 NO.9+1.5	中山1号配水路 NO.14+8.0	池注水 NO.0+1.0	1号支線水路 NO.0+1.0	1号支線水路 NO.3+5.5	2号支線水路 NO.0+1.0	3号支線水路 NO.0+1.0	4号支線水路 NO.0+1.0	5号支線水路 NO.0+1.0	6号支線水路 NO.0+1.5
ソフトシール弁		φ150(0.75MPa)	φ100(0.75MPa)	φ75(0.75MPa)	φ50(0.75MPa)	φ100(0.75MPa)	φ75(0.75MPa)	φ100(0.75MPa)	φ75(0.75MPa)	φ75(0.75MPa)	φ100(0.75MPa)	φ75(0.75MPa)
土被り		H=1.18m	H=1.31m	H=1.13m	H=0.88m	H=1.06m	H=0.66m	H=1.31m	H=1.40m	H=1.17m	H=0.98m	H=1.08m
制水弁室規格		H=1.04m	H=1.19m	H=0.99m	H=0.79m	H=0.94m	H=0.54m	H=1.19m	H=1.29m	H=1.04m	H=0.84m	H=0.94m
品　　名		数　量	数　量	数　量	数　量	数　量	数　量	数　量	数　量	数　量	数　量	数　量
鉄　蓋	H=150	1	1	1	1	1	1	1	1	1	1	1
調整リング	H=50		1	1			1	1	1			
上部壁	H=150	1	1	1	1	1		1	1	1	1	1
上下部壁	H=150											
	H=300						1					
中部壁	H=100	1								1		
	H=150				1							
	H=200		1					1			1	
	H=300	1	1	1		1		1	2	1		1
下部壁	H=200											
	H=300	1	1	1	1	1		1	1	1	1	1
底　版	H=40	1	1	1	1	1	1	1	1	1	1	1
BF-300用蓋		1	1	1	1	1	1	1	1	1	1	1
MFジョイントφ50 (離脱防止機能付)					2 (0.75MPa)							
MFジョイントφ75 (離脱防止機能付)				2 (0.75MPa)			2 (0.75MPa)		2 (0.75MPa)	2 (0.75MPa)		2 (0.75MPa)
MFジョイントφ100 (離脱防止機能付)			2 (0.75MPa)			2 (0.75MPa)		2 (0.75MPa)			2 (0.75MPa)	
MFジョイントφ150 (離脱防止機能付)		2 (0.75MPa)										
仕切弁用開栓継足棒 (振止付)		L=0.7m	L=0.8m	L=0.7m	L=0.5m	L=0.6m		L=0.8m	L=0.9m	L=0.7m	L=0.5m	L=0.7m

工　事　名	令和7年度 駅館川農地整備事業 中山1工区水路付帯工事		
図　面　名	制水弁工構造図		
作成年月日			
縮　　尺	S=1：10	図面番号	11
会　社　名			
事 業 所 名	九州農政局 駅館川農地整備事業所		

空気弁工構造図

S=1:10

空気弁室工構造図

平　面　図

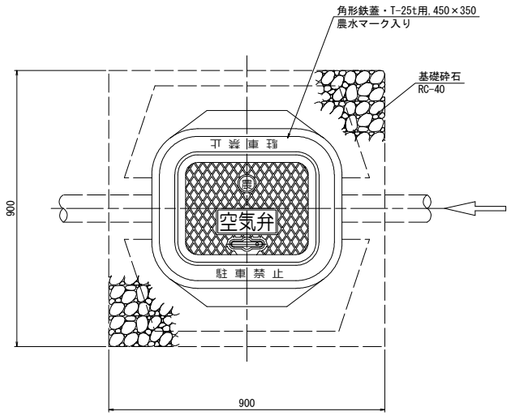

横　断　面　図

土被りH=0.60m

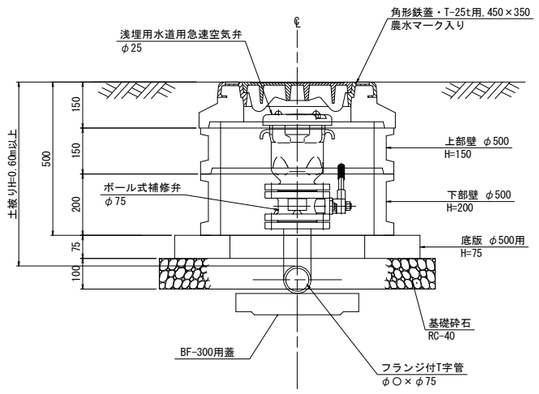

土被りH=0.90m

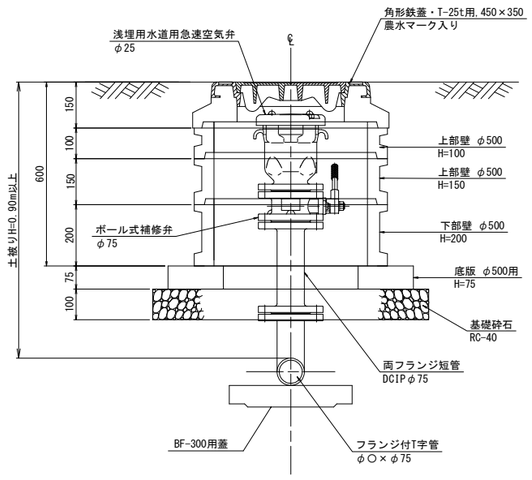

角形鉄蓋（450×350）

名　　称		1号 空気弁工	2号 空気弁工	3号 空気弁工	4号 空気弁工 【施工済】	1-1号 空気弁工 （今回施工対象外）	1-2号 空気弁工 （今回施工対象外）	1-3号 空気弁工 （今回施工対象外）	1-4号 空気弁工 （今回施工対象外）
測　点		中山1号配水路 NO.1+41.4	中山1号配水路 NO.6+35.0	中山1号配水路 NO.10+6.0	中山1号配水路 NO.18+5.9	1号支線水路 NO.4+28.6	1-2号支線水路 NO.0+25.0	1-3号支線水路 NO.1+37.0	1-1号支線水路 NO.3+9.3
本管管種、管径		VHφ150	VHφ150	VHφ100	VPφ75	VPφ75	VHφ50	VPφ75	VHφ50
土被り		H=0.91m	H=0.93m	H=0.90m	H=0.60m	H=0.84m	H=0.62m	H=0.68m	H=1.46m
空気弁室規格		H=0.60m	H=0.60m	H=0.60m	H=0.50m	H=0.50m	H=0.50m	H=0.50m	H=0.60m
品　　名									
鉄　蓋	角形鉄蓋・T-25t用,450×350	1	1	1	1	1	1	1	1
上部壁	φ500　H=100	1	1	1					1
	φ500　H=150	1	1	1	1	1	1	1	1
下部壁	φ500　H=200	1	1	1	1	1	1	1	1
底　版	φ500用 H=75（1セット）	1	1	1	1	1	1	1	1
BF-300用蓋		1	1	1	1	1	1	1	1
浅埋用水道用急速空気弁 φ25 0.75MPa		1	1	1	1	1	1	1	1
ポール式補修弁 φ75 0.75MPa		1	1	1	1	1	1	1	1
両フランジ短管 DCIPφ75 0.75MPa		L=0.30m	L=0.30m	L=0.30m	－	L=0.25m	－	L=0.10m	L=0.25m×1 ,L=0.30m×2
フランジ接合部品 φ75 0.75MPa		3	3	3	2	3	2	3	5

空気弁工詳細図

土被りH=0.60m

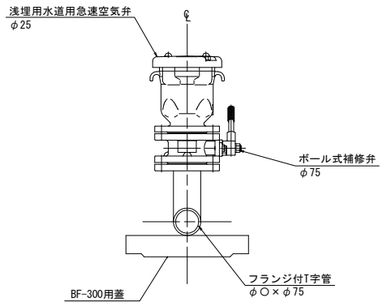

土被りH=0.90m

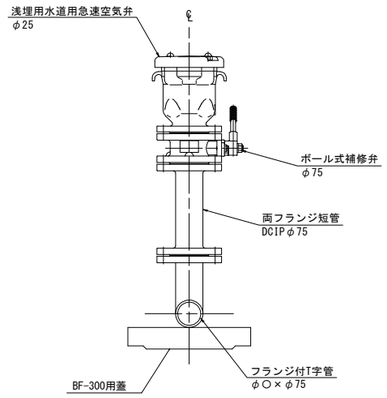

工　事　名	令和7年度 駅館川農地整備事業 中山1工区水路付帯工事		
図　面　名	空気弁工構造図		
作成年月日			
縮　　尺	S=1：10	図面番号	12
会　社　名			
事 業 所 名	九州農政局 駅館川農地整備事業所		

排 泥 工 構 造 図

標準図(タイプ1)

平　面　図 S=1/100

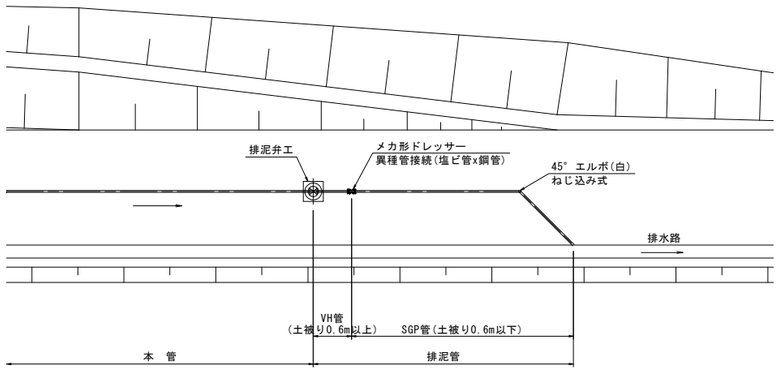

縦 断 面 図 S=1/50

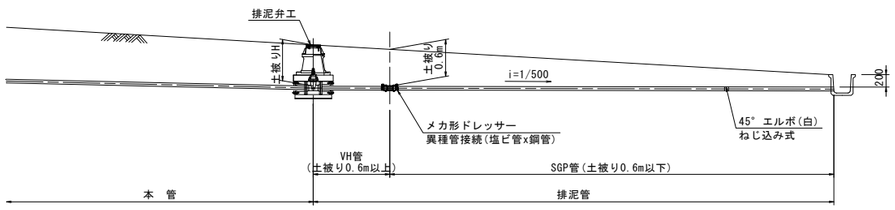

標準図(タイプ2)

平　面　図 S=1/100

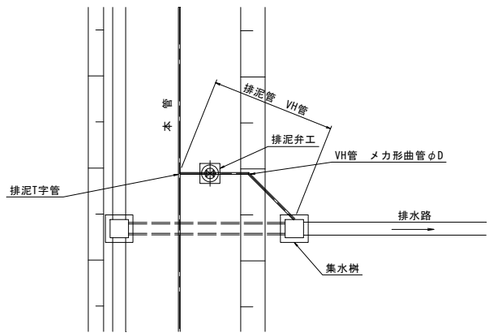

縦 断 面 図 S=1/50

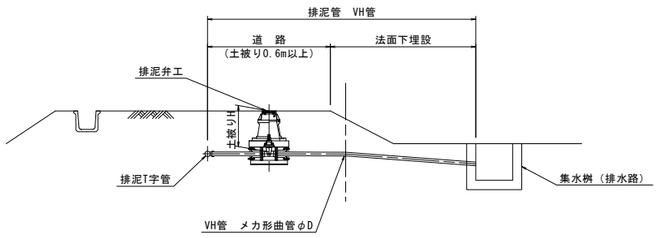

円形φ250

名　　称		1号排泥工	2号排泥工	3号排泥工	4号排泥工	(今回施工対象外) 1-1号排泥工	(今回施工対象外) 1-2号排泥工	(今回施工対象外) 1-3号排泥工	(今回施工対象外) 1-4号排泥工	(今回施工対象外) 1-5号排泥工	3-1号排泥工	6-1号排泥工	7-1号排泥工
測　　点		中山1号配水路 NO.4+11.8	中山1号配水路 NO.9+23.0	中山1号配水路 NO.12	中山1号配水路 EP	1-1号支線水路 IP.1	1-2号支線水路 EP	1号支線水路 EP	1-3号支線水路 EP	1-1号支線水路 NO.4+1.00	3号支線水路 EP	6号支線水路 NO.2+36.2	7号支線水路 EP
標準図タイプ		タイプ2	タイプ2	タイプ2	タイプ1	タイプ2	タイプ1	タイプ1	タイプ1	タイプ1	タイプ1	タイプ2	タイプ1
排水先(排水路or集水桝)		集水桝1200型	集水桝800型	集水桝1400型	BF-350	集水桝2000型	集水桝2000型	Gr付側溝400AG	Gr付側溝400AG	BF-400	FD800×700	集水桝1600型	BF-300
ソフトシール弁		φ75(0.75MPa)	φ75(0.75MPa)	φ75(0.75MPa)	φ50(0.75MPa)	φ75(0.75MPa)	φ50(0.75MPa)	φ50(0.75MPa)	φ50(0.75MPa)	φ50(0.75MPa)	φ50(1.0MPa)	φ50(1.0MPa)	φ50(0.75MPa)
土被り		H=0.99m	H=1.34m	H=1.01m	H=1.12m	H=0.92m	H=0.66m	H=0.61m	H=0.62m	H=0.61m	H=0.60m	H=0.74m	H=0.67m
制水弁室規格		H=0.89m	H=1.19m	H=0.89m	H=0.99m	H=0.79m	H=0.54m	H=0.49m	H=0.49m	H=0.49m	H=0.49m	H=0.69m	H=0.54m
品　　名		数　量	数　量	数　量	数　量	数　量	数　量	数　量	数　量	数　量	数　量	数　量	数　量
鉄　蓋	H=150	1	1	1	1	1	1	1	1	1	1	1	1
調整リング	H=50	1	1	1	1		1					1	1
上部壁	H=150	1	1	1	1	1						1	
上下部壁	H=150												
	H=300						1	1	1	1	1		1
中部壁	H=100												
	H=150					1							
	H=200	1	1	1									
	H=300		1		1								
下部壁	H=200												
	H=300	1	1	1	1	1						1	
底　版	H=40	1	1	1	1	1	1	1	1	1	1	1	1
BF-300用蓋		1	1	1	1	1	1	1	1	1	1	1	1
MFジョイントφ50 （離脱防止機能付）					2 (0.75MPa)		2 (0.75MPa)	2 (0.75MPa)	2 (0.75MPa)	2 (0.75MPa)	2 (1.0MPa)	2 (1.0MPa)	2 (0.75MPa)
MFジョイントφ75 （離脱防止機能付）		2 (0.75MPa)	2 (0.75MPa)	2 (0.75MPa)		2 (0.75MPa)							
仕切弁用開栓継足棒 （振止付）		L=0.5m	L=0.9m	L=0.5m	L=0.7m	L=0.5m						L=0.3m	
排泥管 VH管　延長 φD×L		φ75×5.4m	φ75×14.2m	φ75×5.0m	φ50×5.2m	φ75×3.4m	φ50×119.8m			φ50×3.2m		φ50×3.4m	φ50×1.3m
排泥管 SGP管 延長 φA×L					50A×4.4m			50A×3.5m	50A×2.6m		50A×3.5m		50A×8.0m
VH管　メカ形曲管　φD×角度 (SGP)				φ75×45° ×1個		φ75×90° ×1個	φ50×90° ×1個 〃 ×45° ×2個 〃 ×22° ×3個 〃 ×11° ×2個 〃 ×5° ×1個	φ50×5° ×1個	φ50×5° ×1個			φ50×90° ×1個	
SGP管　φA×45° エルボ					50A×1個						50A×1個		50A×1個
備　　考							※管割図参照						

排泥弁保護工標準図 S=1/10

縦 断 面 図
土被りH=0.90m

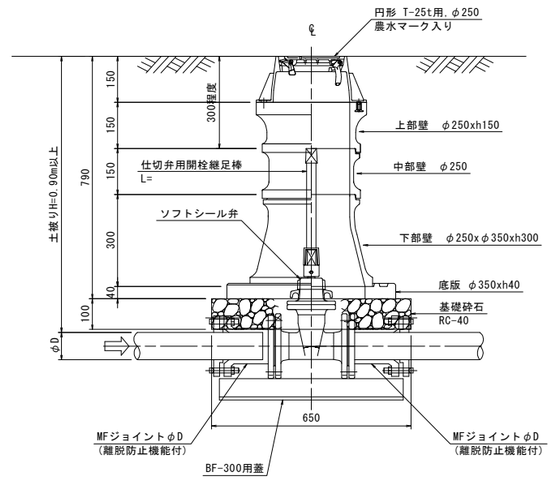

縦 断 面 図
土被りH=0.60m

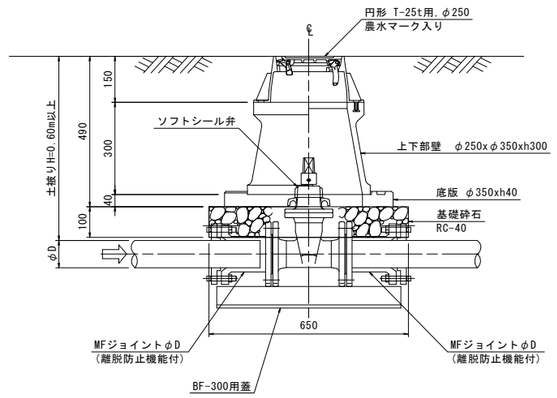

工　事　名	令和7年度 駅館川農地整備事業 中山1工区水路付帯工事		
図　面　名	排泥工構造図		
作成年月日			
縮　　尺	図　示	図面番号	13
会　社　名			
事 業 所 名	九州農政局 駅館川農地整備事業所		

仮設計画平面図

S=1/1,000

敷鉄板標準図

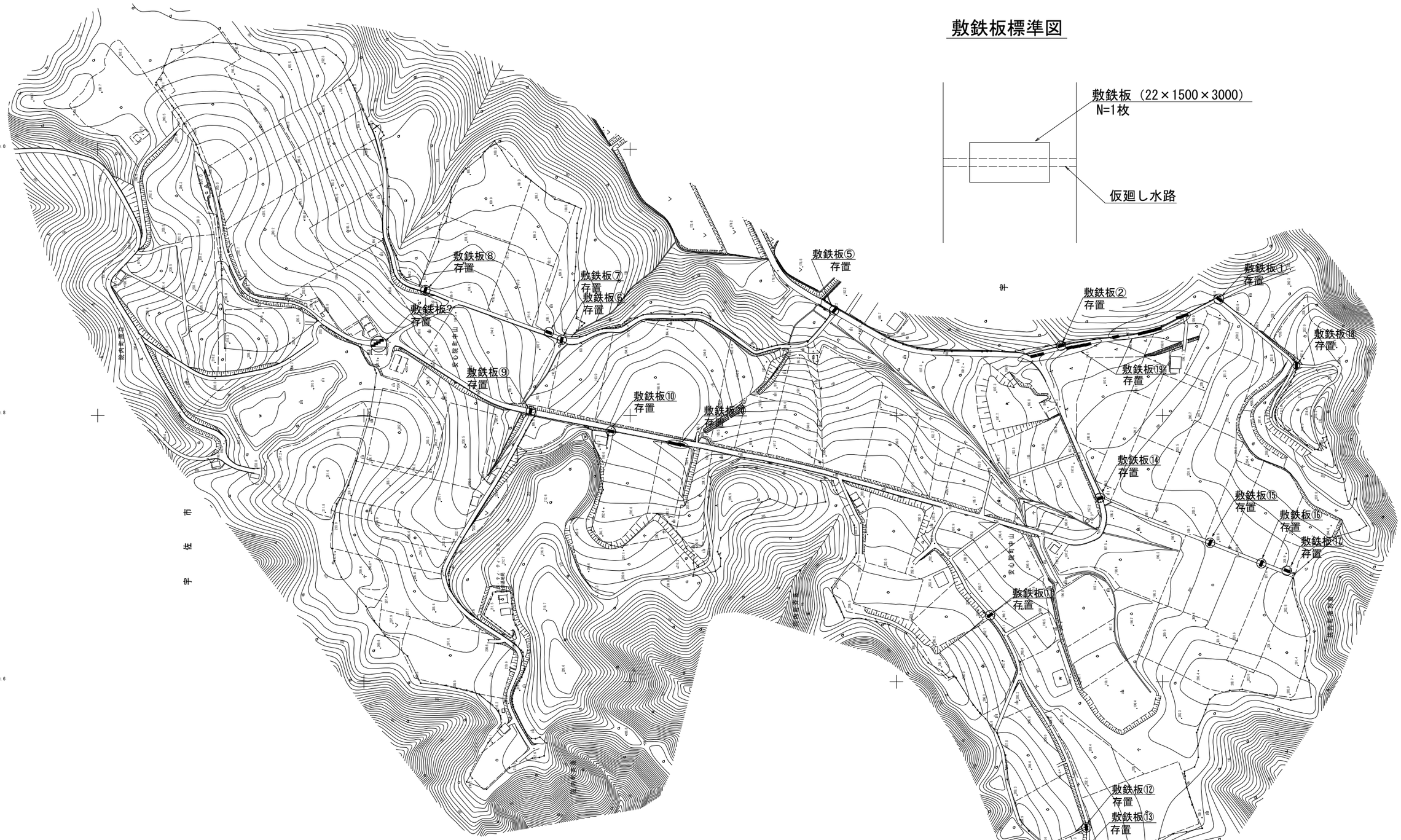

工事名	令和７年度駅館川長地整備事業 中山１工区水路付帯工事		
図面名	仮設計画平面図		
作成年月日			
縮尺	S=1/1,000	図面番号	14
会社名			
事務所名	九州農政局駅館川長地整備事業所		

令和7年度 駅館川農地整備事業
平山工区付帯工整備工事

図　面　目　録

参　考　図		
図面番号	図　面　名　称	図面枚数
参 1	道路工計画縦横断図	9 枚
参 2	集水桝鉄筋加工図	5 枚
参 3	管路縦断図	14 枚
参 4	配管計画図	9 枚
	合計	37 枚

道路工計画縦横断図（1）

（支線道路(A)-1，(B)-1-2）

R-A-1 縦断図

H=1:500
V=1:100

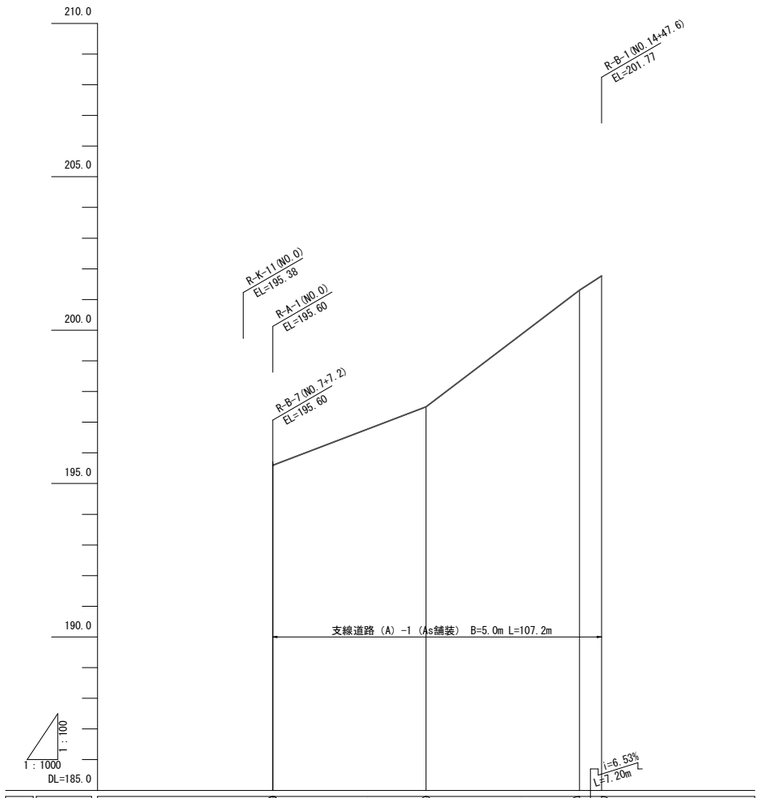

計画	勾配	(195.60)	i=3.80% L=50.00m	(197.50)	i=7.60% L=50.00m	(201.30)	(201.77)
	計画高	195.60		197.50		201.30	201.77
地盤高		195.60		197.50		201.30	201.77
追加距離		0.00		50.00		100.00	107.20
単距離		0.00		50.00		50.00	7.20
測点		(-37.78) NO.0		NO.1		NO.2	+7.2
路線名		R-B-1 L=852.3m		R-A-1 L=107.20m			

R-A-1 横断図

S=1:100

（支線道路(A)-1）

NO.0～NO.2+7.2

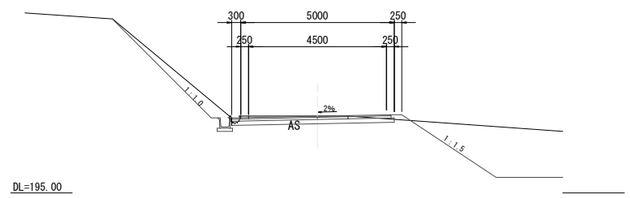

工事名	令和7年度 駅館川農地整備事業 中山1工区水路付帯工事		
図面名	道路工計画縦横断図（1）		
作成年月日			
縮尺	図示	図面番号	参 1 - 1 / 9
会社名			
事業所名	九州農政局 駅館川農地整備事業所		

道路工計画縦横断図（2）

（支線道路（B）-1(1)）

R-B-1 縦断図(1)

H=1:500
V=1:100

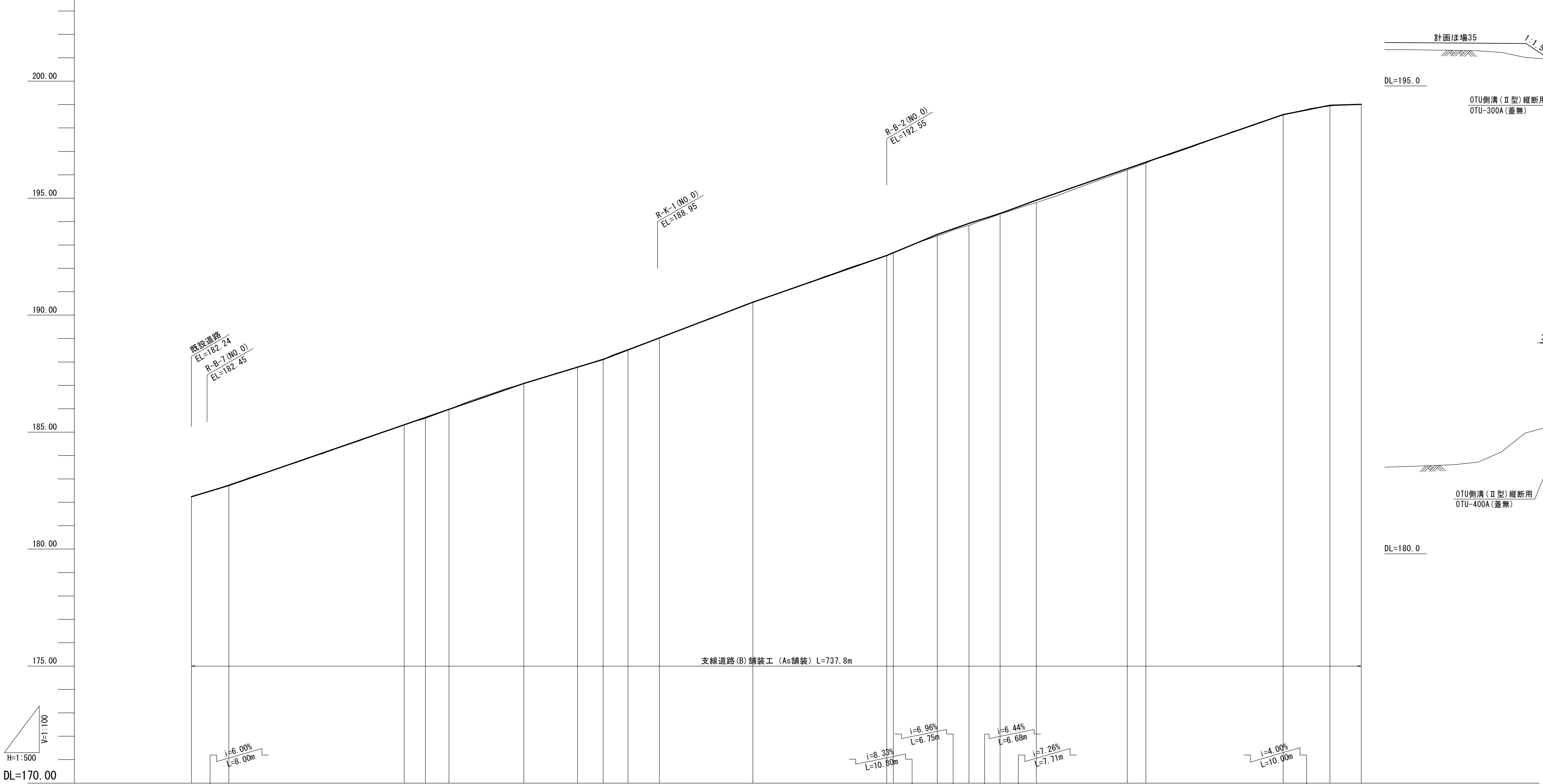

DL=170.00

勾配: 182.24 — i=6.00% L=8.00m — 182.72 — i=6.91% L=63.07m — 187.08 — i=6.08% L=16.93m — 188.11 — i=7.63% L=32.00m — 190.55 — i=6.99% L=28.61m — 192.55 — i=8.33% L=10.80m — 193.45 — i=6.96% L=6.75m — 193.92 — i=6.44% L=6.68m — 194.35 — i=7.26% L=7.71m — 194.91 — i=6.96% L=23.42m — 196.54 — i=6.92% L=29.35m — 198.57 — i=4.00% L=10.00m — 198.97 — i=0.65% L=13.79m

測点	単距離	追加距離	地盤高	計画高
NO.0	0.00	0.00	182.24	182.24
+ 8.00	8.00	8.00	182.75	182.72
IP.1	37.48	45.48	185.31	185.31
NO.1	4.52	50.00	185.59	185.62
IP.2	5.05	55.05	185.97	185.97
IP.3	16.02	71.07	187.09	187.08
IP.4	11.46	82.53	187.79	187.78
+38.00	5.47	88.00	188.13	188.11
IP.5	5.31	93.31	188.54	188.51
NO.2	6.69	100.00	189.02	189.03
+20.00	20.00	120.00	190.56	190.55
IP.6	28.61	148.61	192.56	192.55
NO.3	1.39	150.00	192.69	192.67
IP.7	9.41	159.41	193.38	193.45
IP.8	6.75	166.16	193.64	193.92
IP.9	6.68	172.84	194.33	194.35
IP.10	7.71	180.55	194.81	194.91
NO.4	19.45	200.00	196.20	196.26
+ 3.97	3.97	203.97	196.50	196.54
IP.11	29.35	233.32	198.55	198.57
IP.12	10.00	243.32	198.94	198.97
NO.5	6.68	250.00	199.00	199.01

路線名: R-B-1-1 L=737.78m

R-B-1 横断図(1)

S=1:100

(NO.4)

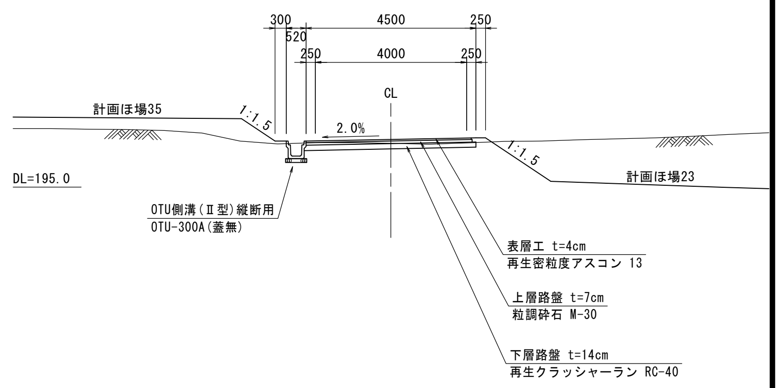

(NO.1)

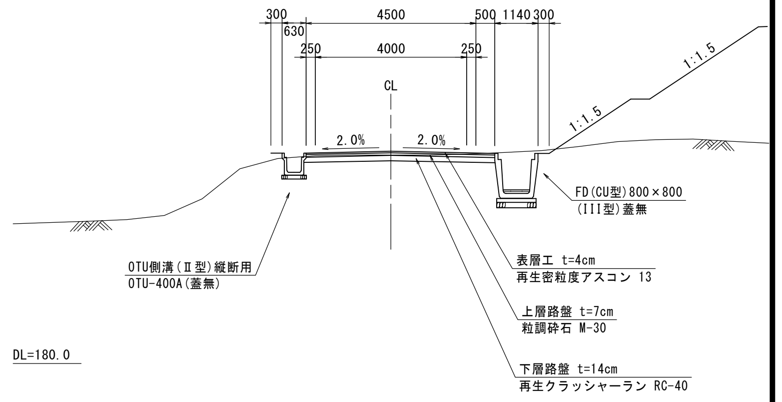

支線道路（B）-1

工事名	令和7年度 駅館川農地整備事業 中山1工区水路付帯工事
図面名	道路工計画縦横断図（2）
作成年月日	
縮尺	図示 / 図面番号: 参 1 - 2 / 9
会社名	
事業所名	九州農政局 駅館川農地整備事業所

道路工計画縦横断図（3）

（支線道路（B）-1(2)）

R-B-1 縦断図(2)

H=1:500
V=1:100

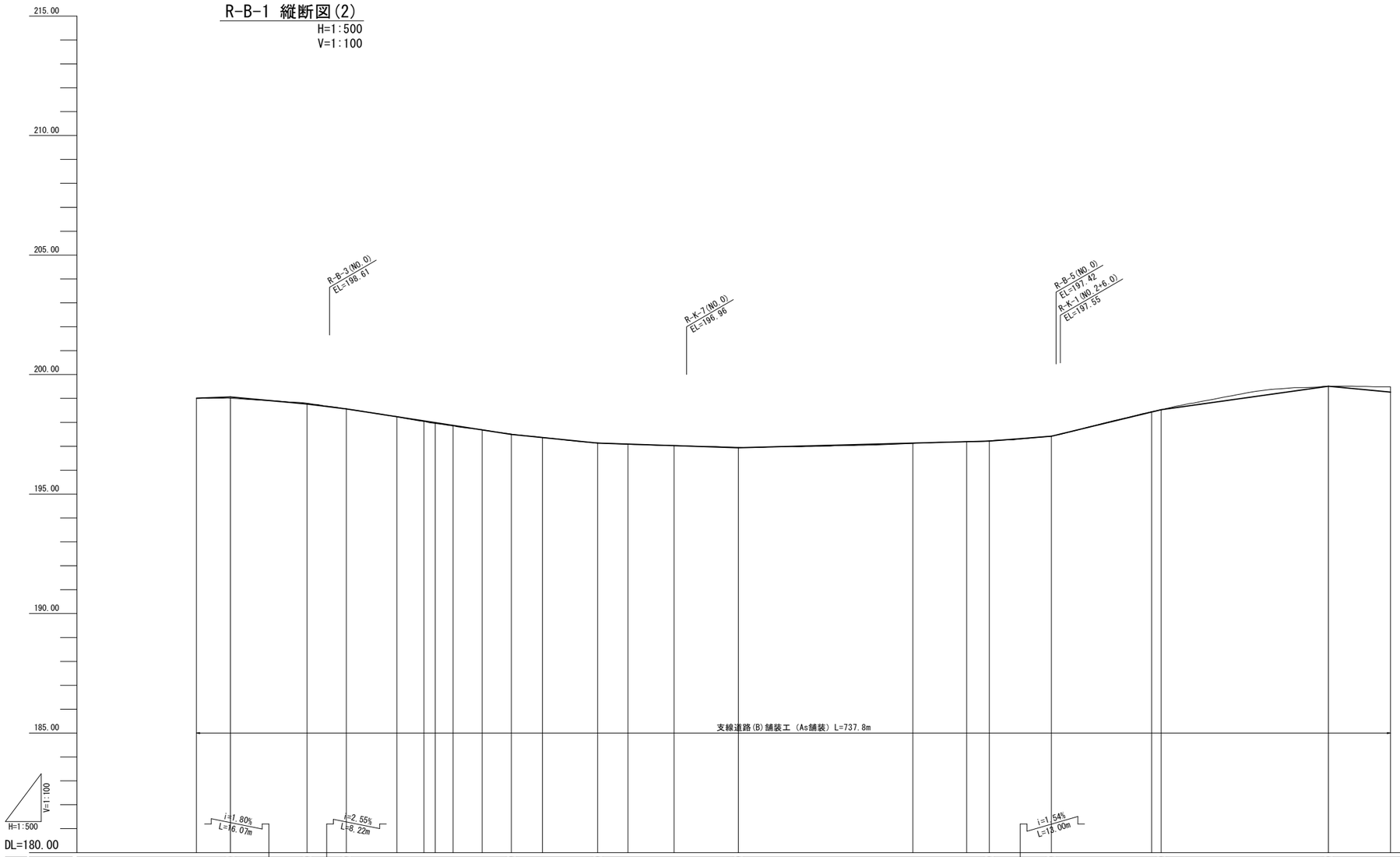

R-B-1 横断図(2)

S=1:100

(NO.10)

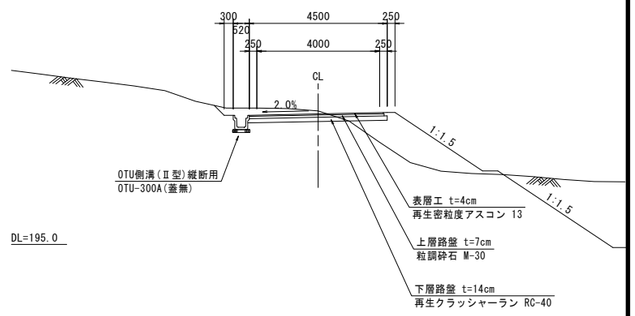

(NO.8)

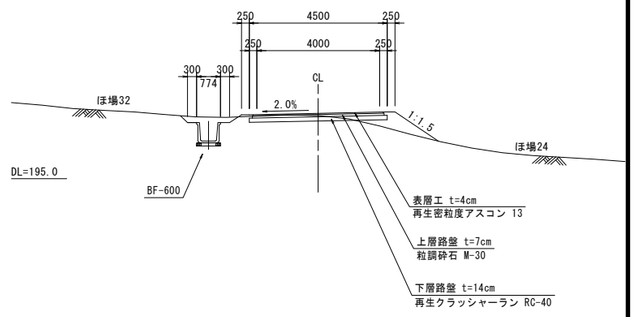

縦断計画																									
勾配	i=0.65% L=13.79m	199.06	198.77	198.56	i=3.07% L=34.54m	197.50	i=2.05% L=18.06m	197.13	i=0.64% L=29.47m	196.94	i=0.53% L=52.52m	197.22	197.42	i=4.83% L=23.00m	198.53	i=2.80% L=35.00m	199.51	i=1.89% L=63.00m							
計画高	199.01	199.06	198.77	198.56	198.24	198.06	197.99	197.87	197.69	197.50	197.37	197.13	197.09	197.03	196.94	197.13	197.19	197.22	197.42	198.43	198.53	199.51	199.26		
地盤高	199.00	199.01	198.80	198.56	198.24	198.04	197.95	197.85	197.69	197.51	197.37	197.14	197.09	197.03	196.95	197.12	197.19	197.23	197.42	198.45	198.53	199.51	199.49		
追加距離	250.00	257.11	273.18	281.40	291.95	297.63	300.00	303.73	309.83	315.94	322.46	334.00	340.36	350.00	363.47	400.00	411.26	415.99	428.99	450.00	451.99	486.99	500.00		
単距離	6.68	7.11	16.07	8.22	10.55	5.68	2.37	3.73	6.10	6.11	6.52	11.54	6.36	9.64	13.47	36.53	11.26	4.73	13.00	21.01	1.99	35.00	13.01		
測点	NO.5	IP.13	IP.14	IP.15	IP.16	IP.17	NO.6	IP.18	IP.19	IP.20	IP.21	+34.00	IP.22	NO.7	IP.23	NO.8	IP.24	+15.99	+28.99	NO.9	+ 1.99	+36.99	NO.10		
路線名	R-B-1-1 L=737.78m																								

支線道路 (B) -1

工事名	令和7年度 駅館川農地整備事業 中山1工区水路付帯工事		
図面名	道路工計画縦横断図 (3)		
作成年月日			
縮尺	図示	図面番号	参 1 - 3 / 9
会社名			
事業所名	九州農政局 駅館川農地整備事業所		

道路工計画縦横断図（4）

（支線道路（B）-1(3)）

R-B-1 縦断図(3)

H=1:500
V=1:100

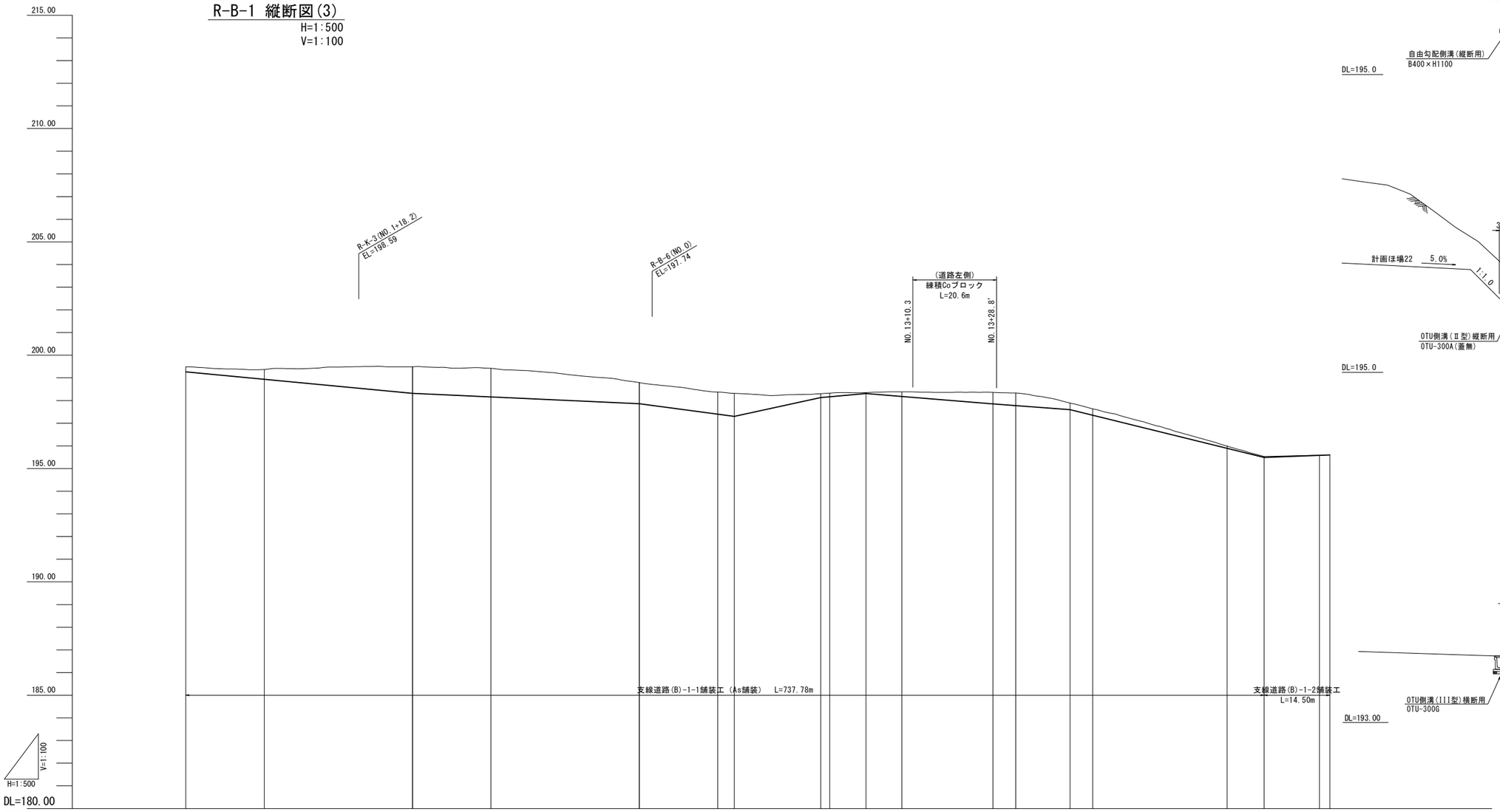

R-B-1 横断図(3)

S=1:100

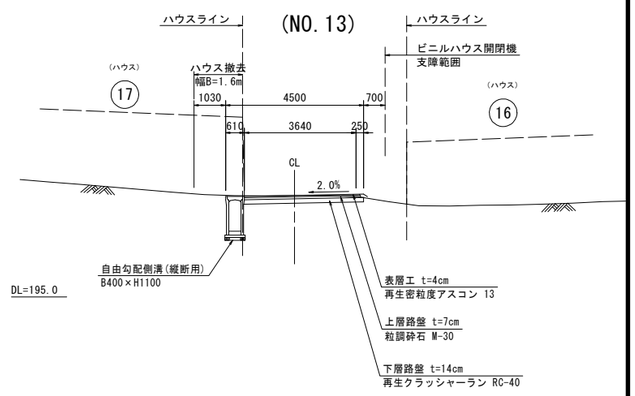

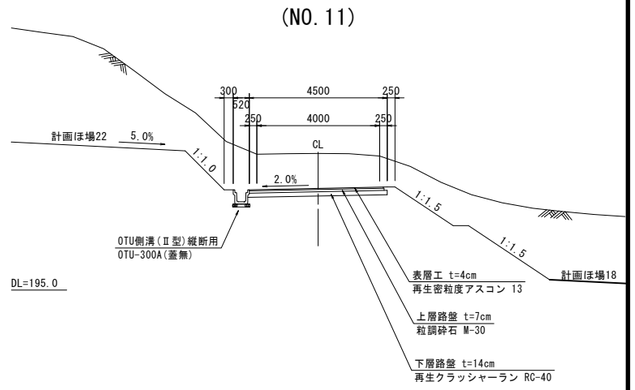

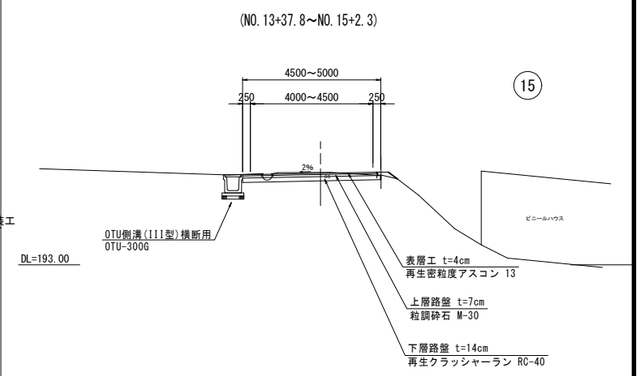

支線道路（B）-1

工事名	令和7年度 駅館川農地整備事業 中山1工区水路付帯工事		
図面名	道路工計画縦横断図（4）		
作成年月日			
縮尺	図示	図面番号	参1－4／9
会社名			
事業所名	九州農政局 駅館川農地整備事業所		

道路工計画縦横断図（5）

（支線道路(B)-7）

R-B-7 縦断図

H=1:500
V=1:100

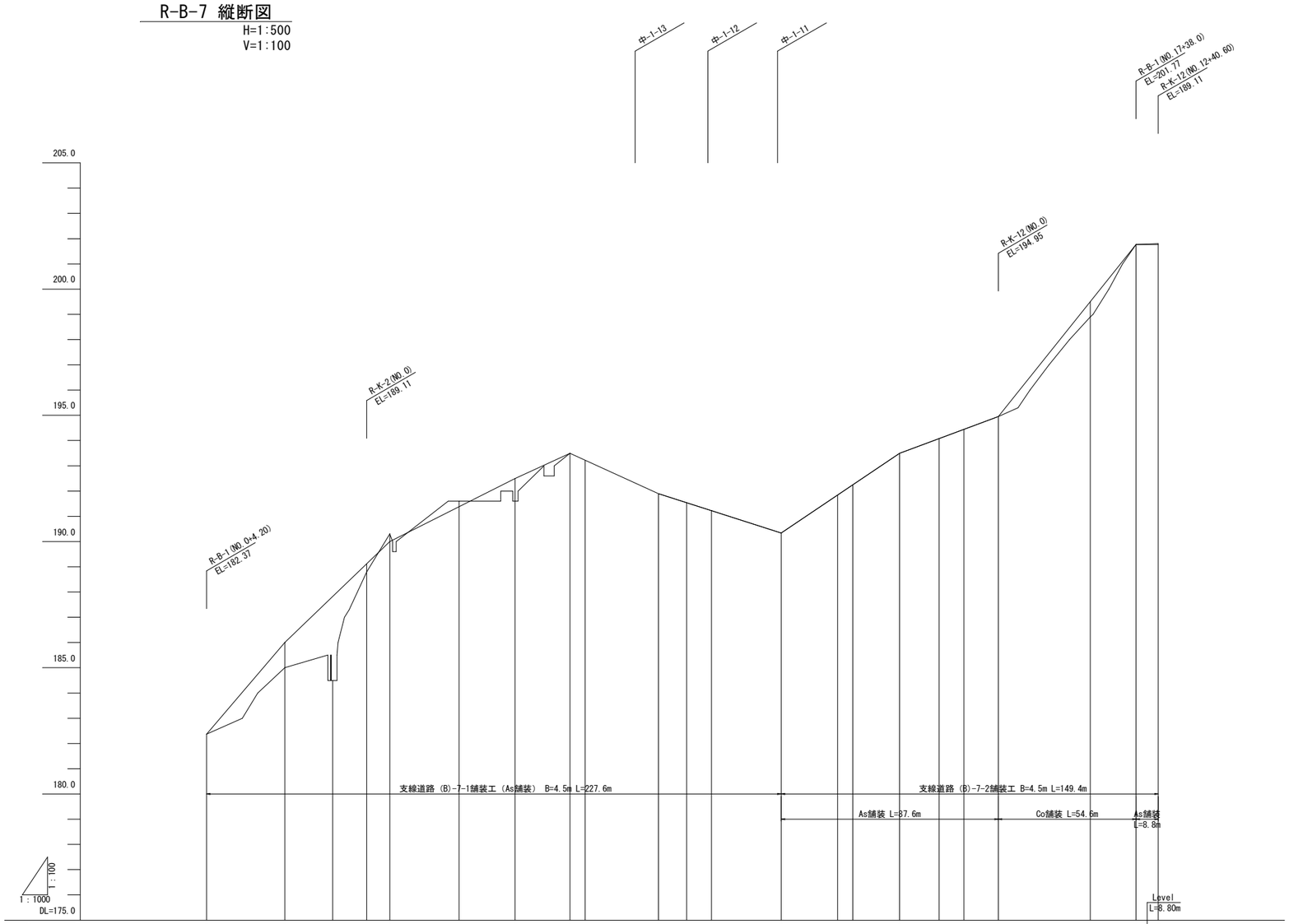

縦断計画	勾配	182.37	i=11.71% L=31.00m	186.00	i=9.61% L=41.60m	190.00	i=5.04% L=49.60m	192.50	i=4.59% L=21.80m	193.50	i=4.57% L=35.00m	191.90	i=3.21% L=48.60m	190.34	i=6.74% L=46.90m	193.50	i=3.71% L=39.10m	194.95	i=12.49% L=54.60m	201.77		201.77				
	計画高	182.37		186.00	187.83	189.11	190.00	191.38	192.50	193.50	193.23	191.90	191.54	191.23	190.34	191.85	192.25	193.50	194.08	194.45	194.95	199.50	201.77	201.77	201.77
地盤高		182.37		185.00	184.50	188.80	190.30	191.60	191.60	193.50	193.17	191.90	191.54	191.23	190.34	191.85	192.25	193.50	194.08	194.45	194.95	198.90	201.77	201.80	201.80
追加距離		0.00		31.00	50.00	63.40	72.60	100.00	122.20	144.00	150.00	179.00	190.20	200.00	227.60	250.00	256.00	274.50	290.20	300.00	313.60	350.00	368.20	377.00	377.00
単距離		0.00		31.00	19.00	13.40	9.20	27.40	22.20	21.80	6.00	29.00	11.20	9.80	27.60	22.40	6.00	18.50	15.70	9.80	13.60	36.40	18.20	8.80	
測点		NO.0		+31.0	NO.1	+13.4	+22.6	NO.2	+22.2	+44.0	NO.3	+29.0	+40.2	NO.4	+27.6	NO.5	+6.0	+24.5	+40.2	NO.6	+13.6	NO.7	+18.2	+27.0	
路線名		R-B-7 L=377.00m																							

R-B-7 横断図

S=1:100

D=63.4
NO.6+13.6～NO.7+27.0

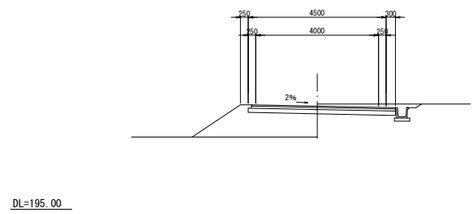

D=86.0
NO.4+27.6～NO.6+13.6

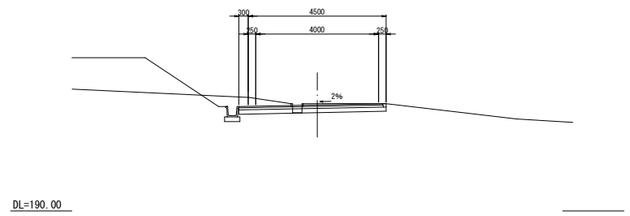

支線道路 (B) -7

工事名	令和7年度 駅館川農地整備事業 中山1工区水路付帯工事		
図面名	道路工計画縦横断図（5）		
作成年月日			
縮尺	図示	図面番号	参 1 - 5 / 9
会社名			
事業所名	九州農政局 駅館川農地整備事業所		

道路工計画縦横断図（6）

（耕作道路（K）-1）

R-K-1 縦断図

H=1:500
V=1:100

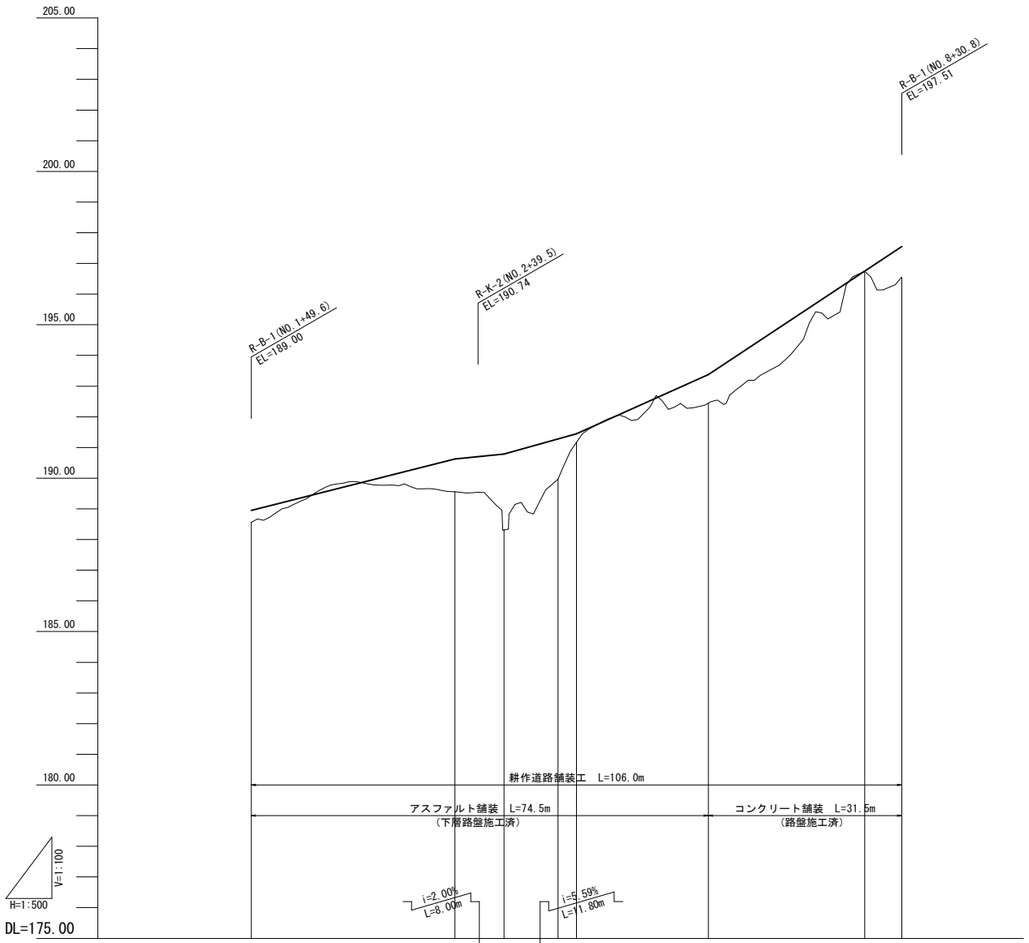

計画	勾配		i=5.06% L=33.20m				i=8.98% L=21.50m		i=13.22% L=31.54m					
	計画高	188.95	190.63	190.79	191.28	191.45	193.38	196.75	197.55					
地盤高		188.56	189.56	188.32	189.97	191.17	192.45	196.75	196.53					
追加距離		0.00	33.20	41.20	50.00	53.00	74.50	100.00	106.04					
単距離		0.00	33.20	8.00	8.80	3.00	21.50	25.50	6.04					
測点		NO.0	+33.20	+41.20	NO.1	+3.00	+24.50	NO.2	EP					
路線名		R-K-1 L=106.04m												

R-K-1 横断図

S=1:100

（アスファルト舗装）

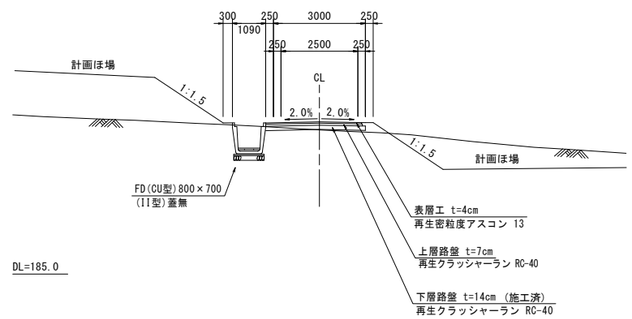

コンクリート舗装

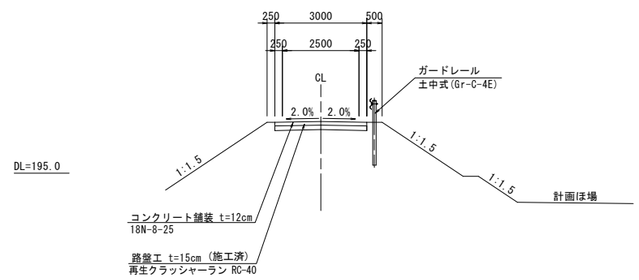

耕作道路（K）-1

工事名	令和7年度 駅館川農地整備事業 中山1工区水路付帯工事		
図面名	道路工計画縦横断図（6）		
作成年月日			
縮尺	図示	図面番号	参1－6／9
会社名			
事業所名	九州農政局 駅館川農地整備事業所		

道路工計画縦横断図（7）

（耕作道路（K）-2）

R-K-2 縦断図

H=1:500
V=1:100

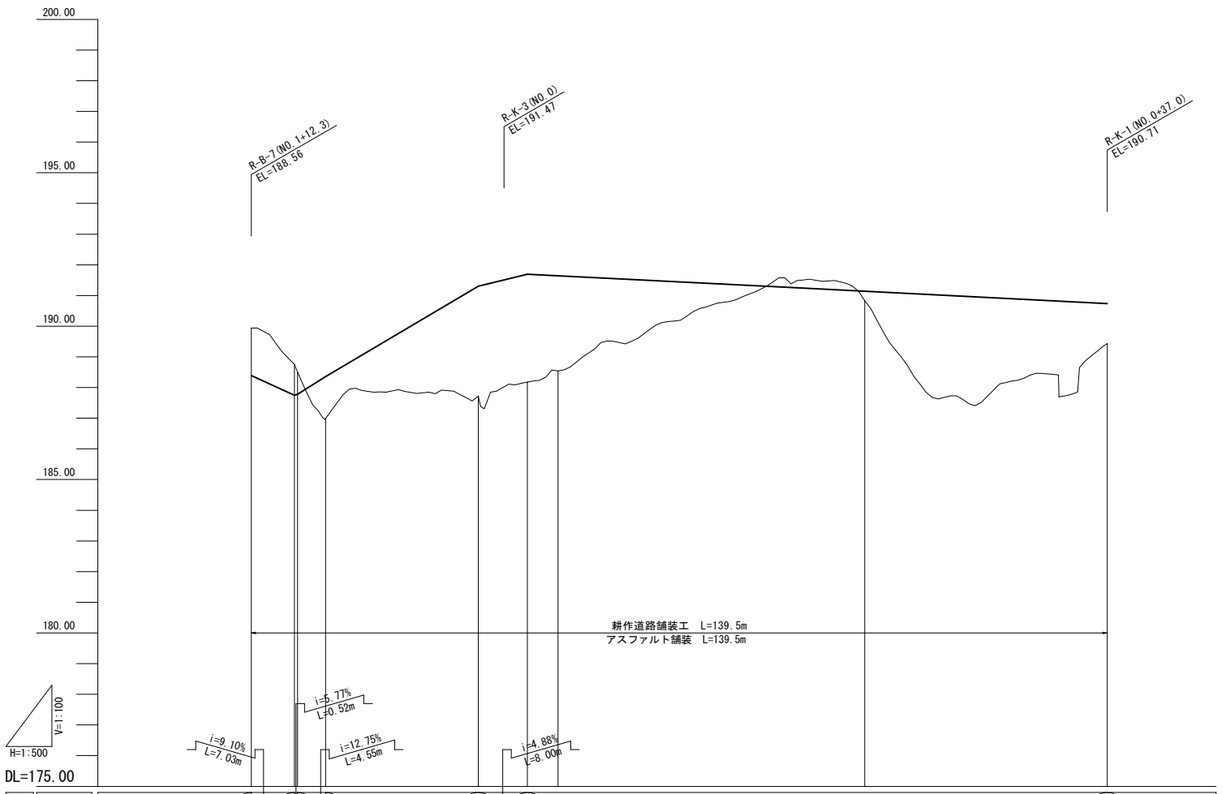

計画	勾配		188.39	187.75	187.78	188.36	i=11.81% L=24.90m	191.30	191.69	i=1.00% L=94.53m								190.74
	計画高		188.39	187.75	187.78	188.36		191.30	191.69	191.64		191.14						190.74
地盤高			189.94	188.75	188.50	186.99		187.72	188.18	188.54		190.83						189.43
追加距離			0.00	7.03	7.55	12.10		37.00	45.00	50.00		100.00						139.53
単距離			0.00	7.03	0.52	4.55		24.90	8.00	5.00		50.00						39.53
測点			NO.0	+7.03	+7.55	+12.10		+37.00	+45.00	NO.1		NO.2						EP
路線名			R-K-2 L=139.53m															

R-K-2 横断図

S=1:100

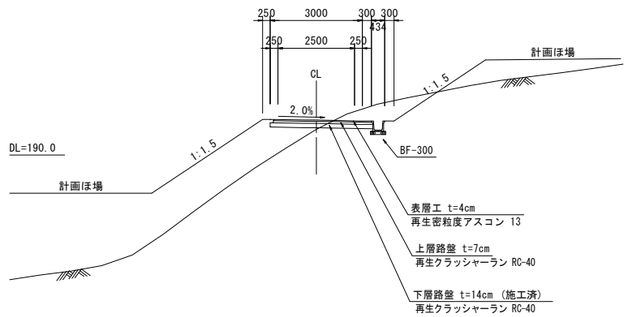

耕作道路（K）-2

工事名	令和7年度 駅館川農地整備事業 中山1工区水路付帯工事		
図面名	道路工計画縦横断図（7）		
作成年月日			
縮尺	図示	図面番号	参1－7／9
会社名			
事業所名	九州農政局 駅館川農地整備事業所		

道路工計画縦横断図（8）

（耕作道路（K）-3）

R-K-3 縦断図

H=1:500
V=1:100

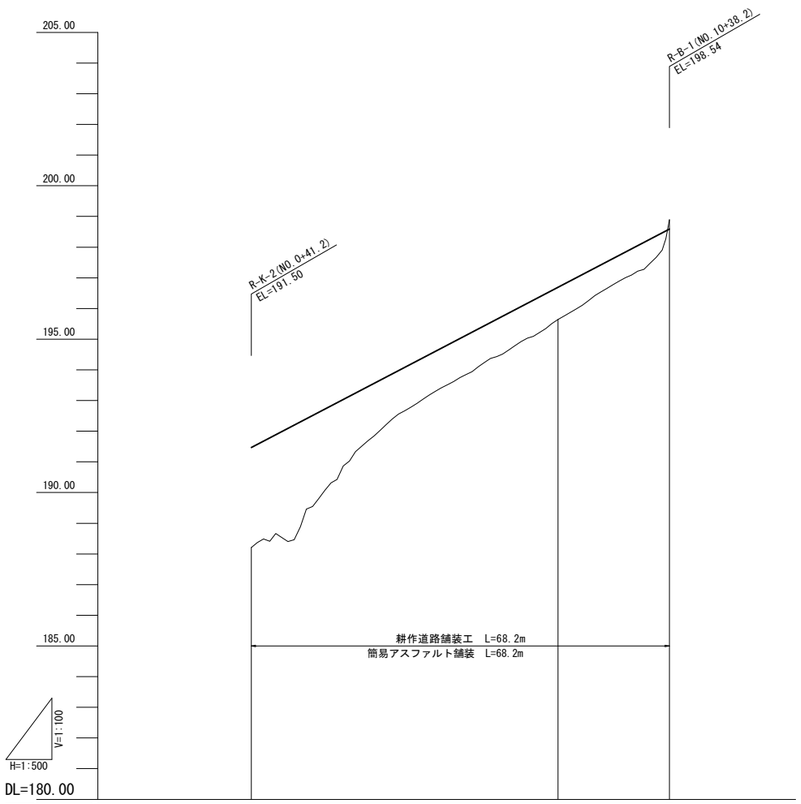

計画	勾配	(191.47)	i=10.44% L=68.17m	(198.59)
	計画高	191.47	196.69	198.59
地盤高		188.21	195.64	198.89
追加距離		0.00	50.00	68.17
単距離		0.00	50.00	18.17
測点		NO.0	NO.1	EP
路線名		R-K-3 L=68.17m		

R-K-3 横断図

S=1:100

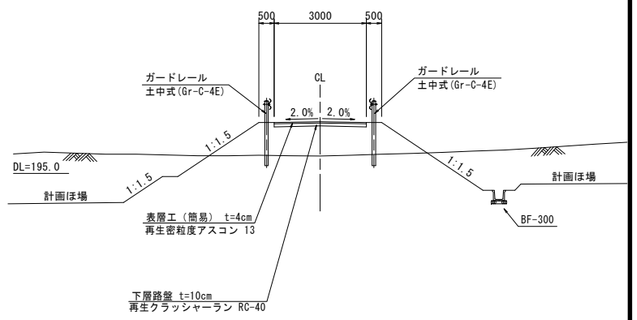

耕作道路（K）-3

工事名	令和7年度 駅館川農地整備事業 中山1工区水路付帯工事		
図面名	道路工計画縦横断図（8）		
作成年月日			
縮尺	図示	図面番号	参1－8／9
会社名			
事業所名	九州農政局 駅館川農地整備事業所		

道路工計画縦横断図（9）

（耕作道路-12）

R-K-12 縦断図
H=1:1000
V=1:100

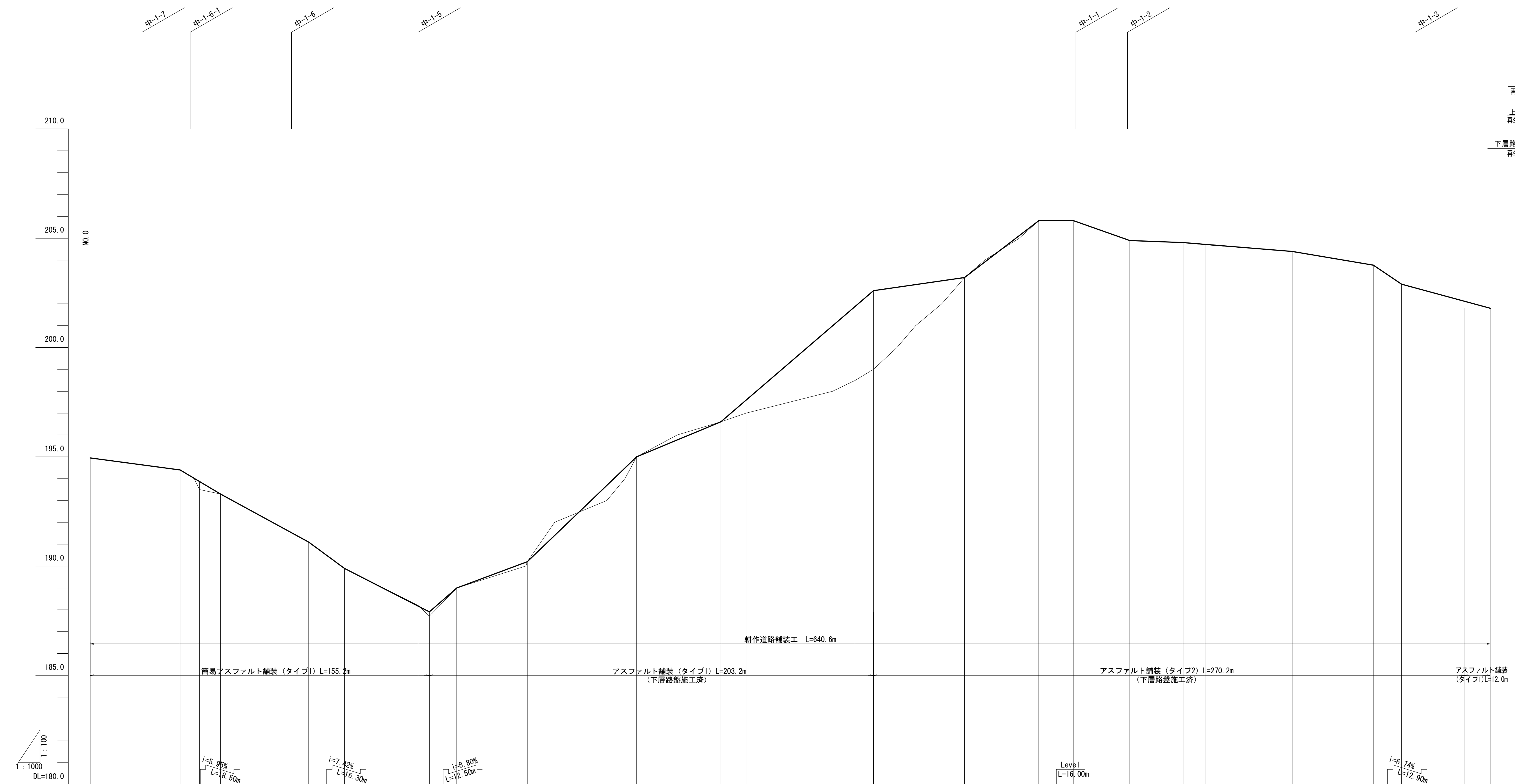

勾配: 194.95 — i=1.34% L=41.10m — 194.40 — i=5.45% L=40.40m — 193.30 — 191.10 — 189.89 — i=5.12% L=38.90m — 187.90 — 189.00 — i=3.72% L=32.30m — 190.20 — i=9.60% L=50.00m — 195.00 — i=4.16% L=38.50m — 196.60 — i=8.58% L=69.90m — 202.60 — i=1.44% L=41.60m — 203.20 — i=7.65% L=34.00m — 205.80 — 205.80 — i=3.52% L=25.60m — 204.90 — i=0.41% L=24.40m — 204.80 — i=0.80% L=50.00m — 204.40 — i=1.70% L=37.10m — 203.77 — 202.90 — i=2.78% L=40.60m — 201.77

測点	NO.0	+41.1	NO.1	+9.6	NO.2	+16.3	NO.3	+5.2	+17.7	NO.4	NO.5	+38.5	NO.6
計画高	194.95	194.40	193.87	193.30	191.10	189.89	188.17	187.90	189.00	190.20	195.00	196.60	197.59
地盤高	194.95	194.40	193.50	189.89	191.10	189.89	188.17	187.71	189.00	190.20	195.00	196.60	197.00
追加距離	0.00	41.1	50.00	59.60	100.00	116.30	150.00	155.20	167.70	200.00	250.00	288.50	300.00
単距離	0.00	41.1	8.90	9.60	40.40	16.30	33.70	5.20	12.50	32.30	50.00	38.50	11.50

測点	NO.7	+8.40	NO.8	+34.0	NO.9	+25.6	NO.10	+10.1	NO.11	+37.1	NO.12	+40.6
計画高	201.88	202.60	203.20	205.80	205.80	204.90	204.80	204.72	204.40	203.77	202.90	201.77
地盤高	198.50	199.00	203.20	205.80	205.80	204.90	204.80	204.70	204.40	203.77	202.90	201.77
追加距離	350.00	358.40	400.00	434.00	450.00	475.60	500.00	510.10	550.00	587.10	600.00	640.60
単距離	50.00	8.40	41.60	34.00	16.00	25.60	24.40	10.10	39.90	37.10	12.90	40.60

路線名: R-K-12 L=640.60m

R-K-12 横断図
S=1:100

NO.3+5.2～NO.12+40.6

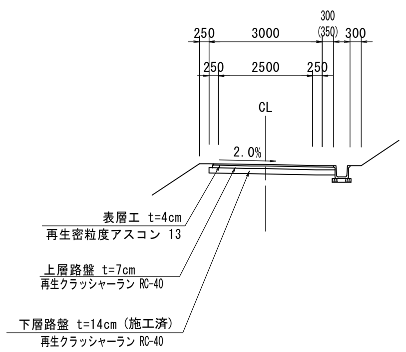

NO.1+9.6～NO.3+5.2

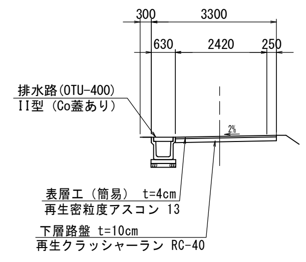

NO.0～NO.1+9.6

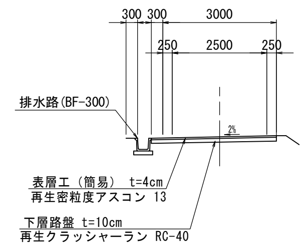

耕作道路（K）-12

工事名	令和7年度 駅館川農地整備事業 中山1工区水路付帯工事		
図面名	道路工計画縦横断図（9）		
作成年月日			
縮尺	図示	図面番号	参1－9／9
会社名			
事業所名	九州農政局 駅館川農地整備事業所		

集水桝鉄筋加工図（1）

S=1:25

集水桝1200型（道路部）鉄筋加工図

加　工　図

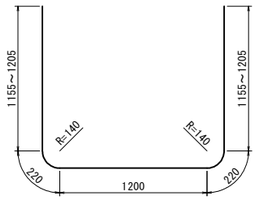

T1 4-D13 X 4000（平均長）

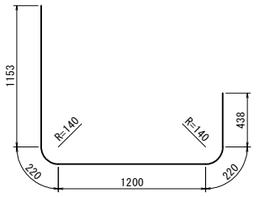

S1 4-D13 X 3240

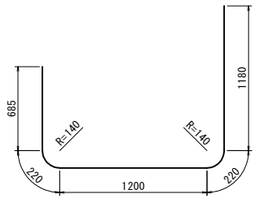

T2 1-D13 X 3510

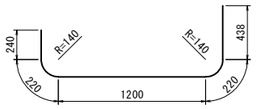

S2 1-D13 X 2320

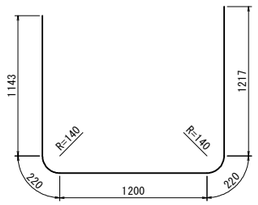

T3 2-D13 X 4000

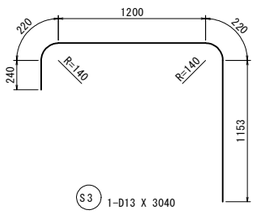

S3 1-D13 X 3040

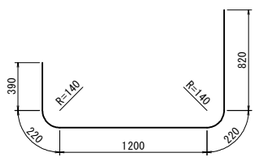

T4 2-D13 X 2850

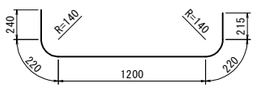

S4 2-D13 X 2100

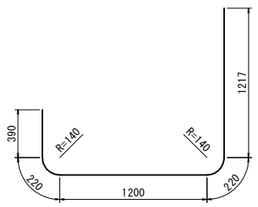

T5 1-D13 X 3250

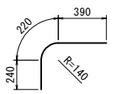

S5 2-D13 X 850

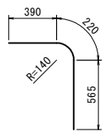

S6 2-D13 X 1180

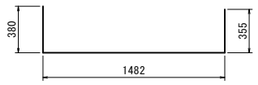

S7 1-D13 X 2220

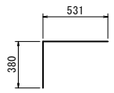

S8 1-D13 X 920

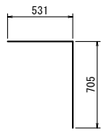

S9 1-D13 X 1240

K1 3-D13 X 620

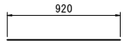

K2 3-D13 X 920

K3 3-D13 X 620

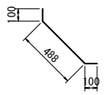

H1 20-D13 X 690

鉄筋重量表

種別	径	長さ (mm)	本数	単位重量 (kg/m)	一本当り重量 (kg/本)	重量 (kg)	摘要
T 1	D13	4000	4	0.995	3.980	15.920	（平均長）
T 2	D13	3510	1	0.995	3.492	3.492	
T 3	D13	4000	2	0.995	3.980	7.960	
T 4	D13	2850	2	0.995	2.836	5.672	
T 5	D13	3250	1	0.995	3.234	3.234	
						36.278 kg	
S 1	D13	3240	4	0.995	3.224	12.896	
S 2	D13	2320	1	0.995	2.308	2.308	
S 3	D13	3040	1	0.995	3.025	3.025	
S 4	D13	2100	2	0.995	2.090	4.180	
S 5	D13	850	2	0.995	0.846	1.692	
S 6	D13	1180	2	0.995	1.174	2.348	
S 7	D13	2220	1	0.995	2.209	2.209	
S 8	D13	920	1	0.995	0.915	0.915	
S 9	D13	1240	1	0.995	1.234	1.234	
						30.807 kg	
K 1	D13	620	3	0.995	0.617	1.851	
K 2	D13	920	3	0.995	0.915	2.745	
K 3	D13	620	3	0.995	0.617	1.851	
						6.447 kg	
H 1	D13	690	20	0.995	0.687	13.740	
						13.740 kg	
合計 D13					87.272 kg		
総重量					87.272 kg		

工事名	令和7年度 駅館川農地整備事業 中山1工区水路付帯工事		
図面名	集水桝鉄筋加工図（1）		
作成年月日			
縮尺	S=1:25	図面番号	参 2 － 1 / 5
会社名			
事業所名	九州農政局 駅館川農地整備事業所		

集水桝鉄筋加工図（2）

S=1:25

集水桝1200型（畑地部）鉄筋加工図

加　工　図

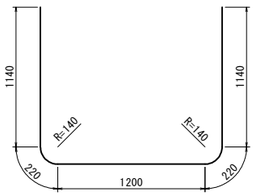

T1 7-D13 X 3920

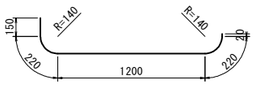

T2 3-D13 X 1810

T3 3-D13 X 140

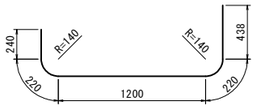

S1 2-D13 X 2320

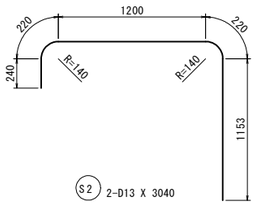

S2 2-D13 X 3040

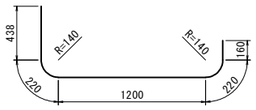

S3 1-D13 X 22240

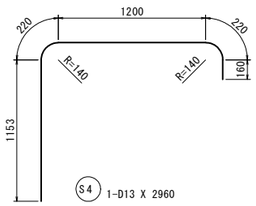

S4 1-D13 X 2960

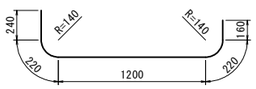

S5 6-D13 X 2040

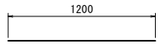

K1 3-D13 X 1200

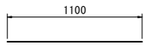

K2 3-D13 X 1100

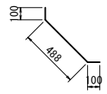

H1 14-D13 X 690

鉄筋重量表

種別	径	長さ (mm)	本数	単位重量 (kg/m)	一本当り重量 (kg/本)	重量 (kg)	摘要
T 1	D13	3920	7	0.995	3.900	27.300	
T 2	D13	1810	3	0.995	1.801	5.403	
T 3	D13	140	3	0.995	0.139	0.417	
						33.120 kg	
S 1	D13	2320	2	0.995	2.308	4.616	
S 2	D13	3040	2	0.995	3.025	6.050	
S 3	D13	22240	1	0.995	22.129	22.129	
S 4	D13	2960	1	0.995	2.945	2.945	
S 5	D13	2040	6	0.995	2.030	12.180	
						47.920 kg	
K 1	D13	1200	3	0.995	1.194	3.582	
K 2	D13	1100	3	0.995	1.095	3.285	
						6.867 kg	
H 1	D13	690	14	0.995	0.687	9.618	
						9.618 kg	
	合計 D13				97.525 kg		
	総重量				97.525 kg		

工事名	令和7年度 駅館川農地整備事業 中山1工区水路付帯工事		
図面名	集水桝鉄筋加工図（2）		
作成年月日			
縮尺	S=1:25	図面番号	参 2 - 2 / 5
会社名			
事業所名	九州農政局 駅館川農地整備事業所		

集水桝鉄筋加工図（3）

S=1:20

集水桝1400型（道路部）鉄筋加工図

① 3 - D13 × 7230

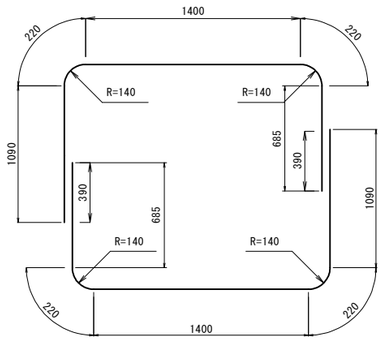

④ 1 - D13 × 5680

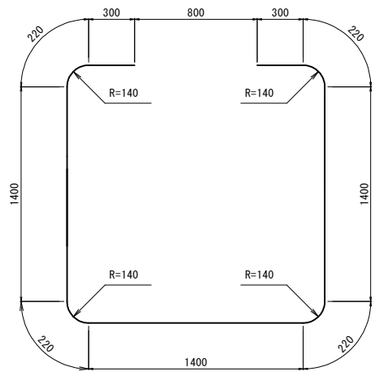

⑦ 2 - D13 × 2720

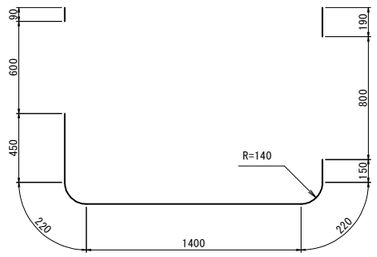

② 1 - D13 × 4280

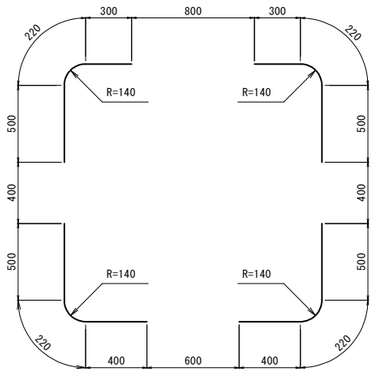

⑤ 6 - D13 × 4120

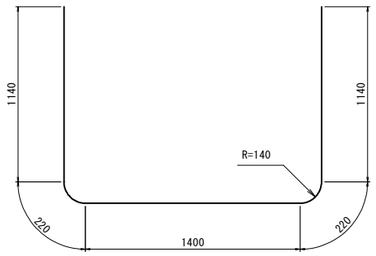

⑧ 2 - D13 × 3320

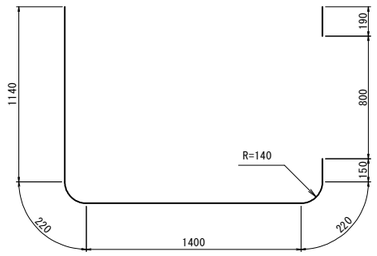

③ 1 - D13 × 5080

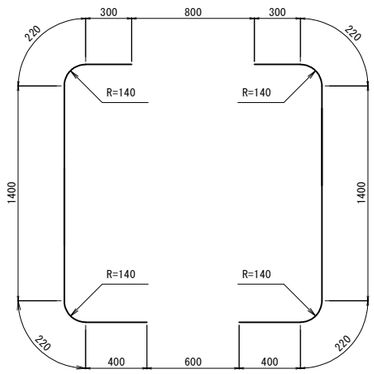

⑥ 2 - D13 × 3320

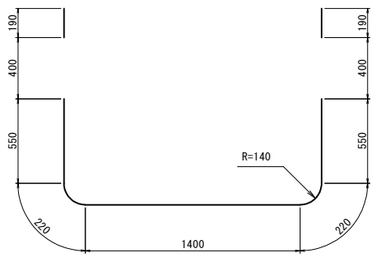

鉄 筋 表

記 号	径	長 さ (mm)	本 数	単位重量 (kg/m)	1本当り重量 (kg)	重 量 (kg)	摘 要
1	D13	7230	3	0.995	7.193	21.582	
2	〃	4280	1	〃	4.259	4.259	〃
3	〃	5080	1	〃	5.055	5.055	〃
4	〃	5680	1	〃	5.652	5.652	〃
5	〃	4120	6	〃	4.100	24.600	
6	〃	3320	2	〃	3.303	6.606	〃
7	〃	2720	2	〃	2.706	5.412	〃
8	〃	3320	2	〃	3.303	6.606	〃
9	〃	688	24	〃	0.685	16.429	
10-1	〃	668	20	〃	0.665	13.293	〃
10-2	〃	500	4	〃	0.498	1.990	
11-1	〃	500	6	〃	0.498	2.985	
11-2	〃	700	3	〃	0.697	2.089	〃
11-3	〃	900	2	〃	0.896	1.791	〃
11-4	〃	900	2	〃	0.896	1.791	〃
			(SD295A)		D13	120.138 kg	
					合計	0.120 t	

⑨ 24 - D13 × 688

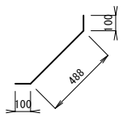

⑩-1 20 - D13 × 668

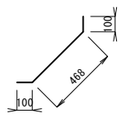

⑩-2 4 - D13 × 500

⑪-1 6 - D13 × 500

⑪-3 2 - D13 × 900

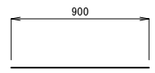

⑪-2 3 - D13 × 700

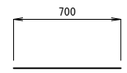

⑪-4 2 - D13 × 900

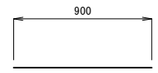

工 事 名	令和7年度 駅館川農地整備事業 中山1工区水路付帯工事		
図 面 名	集水桝鉄筋加工図（3）		
作成年月日			
縮 尺	S=1:20	図面番号	参 2 - 3 / 5
会 社 名			
事 業 所 名	九州農政局 駅館川農地整備事業所		

集水桝鉄筋加工図（4）

S=1:20

集水桝1400型（畑地部）鉄筋加工図

① 3 - D13 × 7230

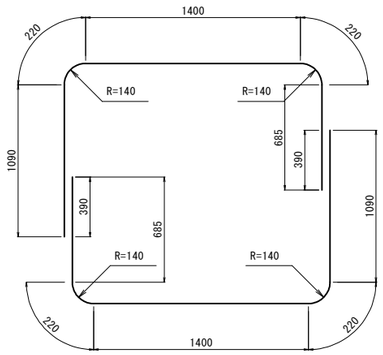

④ 2 - D13 × 2520

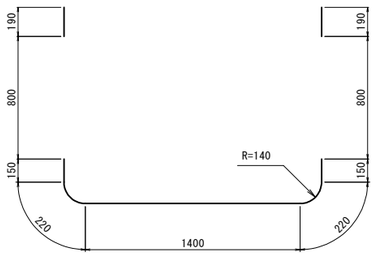

② 3 - D13 × 4880

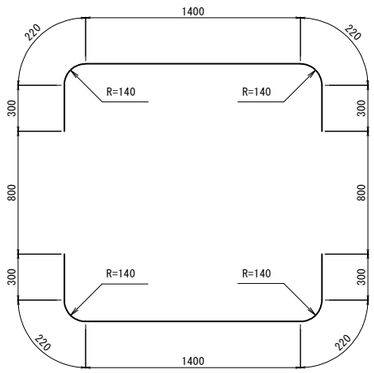

⑤ 2 - D13 × 2140

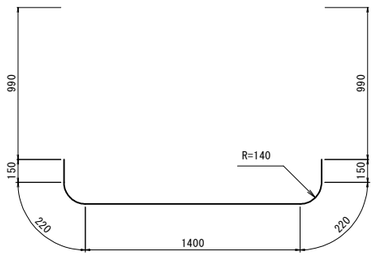

鉄 筋 表

記 号	径	長 さ (mm)	本 数	単位重量 (kg/m)	1本当り重量 (kg)	重 量 (kg)	摘 要
1	D13	7230	3	0.995	7.194	21.581	
2	〃	4880	3	〃	4.856	14.567	〃
3	〃	4120	8	〃	4.099	32.795	
4	〃	2520	2	〃	2.507	5.015	〃
5	〃	2140	2	〃	2.129	4.259	〃
6	〃	688	24	〃	0.685	16.429	
7-1	〃	668	16	〃	0.665	10.635	〃
7-2	〃	500	8	〃	0.498	3.980	
8	〃	1100	4	〃	1.095	4.378	
9	〃	1000	4	〃	0.995	3.980	〃
			(SD295A)		D13	117.619 kg	
					合計	0.118 t	

⑧ 4 - D13 × 1100

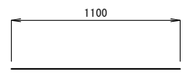

③ 8 - D13 × 4120

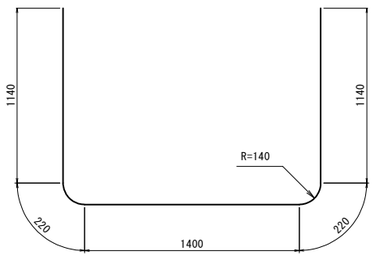

⑥ 24 - D13 × 688

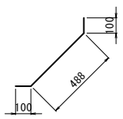

⑦-1 16 - D13 × 668

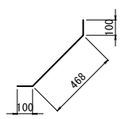

⑦-2 8 - D13 × 500

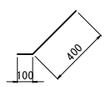

⑨ 4 - D13 × 1000

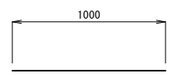

工 事 名	令和7年度 駅館川農地整備事業 中山1工区水路付帯工事		
図 面 名	集水桝鉄筋加工図（4）		
作成年月日			
縮 尺	S=1:20	図面番号	参 2 - 4 / 5
会 社 名			
事 業 所 名	九州農政局 駅館川農地整備事業所		

集水桝鉄筋加工図（5）

S=1:25

集水桝1600型（道路部）鉄筋加工図

加　工　図

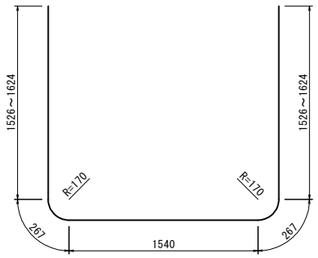

T1 4-D16 X 5230（平均長）

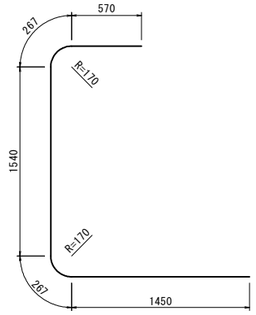

S1 6-D16 X 4100

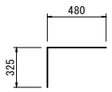

S6 1-D16 X 810

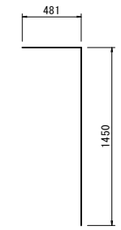

S8 1-D16 X 1940

K1 2-D13 X 1100（平均長）

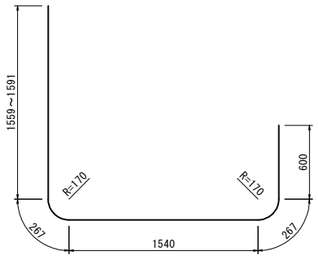

T2 3-D16 X 4250（平均長）

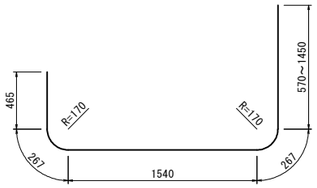

S2 3-D16 X 3550（平均長）

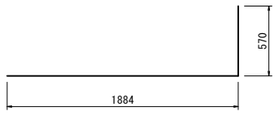

S7 1-D16 X 2460

K2 2-D13 X 1040

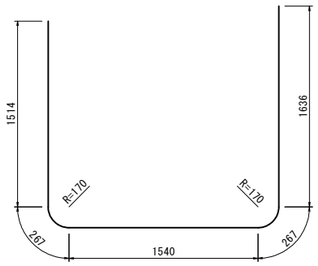

T3 3-D16 X 5230

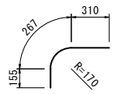

S4 3-D16 X 740

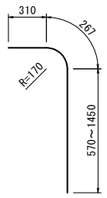

S3 4-D16 X 1590（平均長）

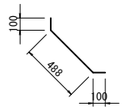

H1 28-D13 X 690

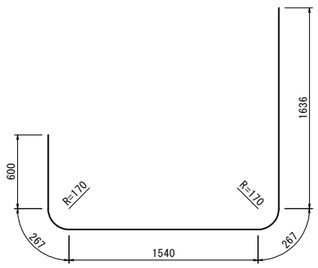

T4 4-D16 X 4310

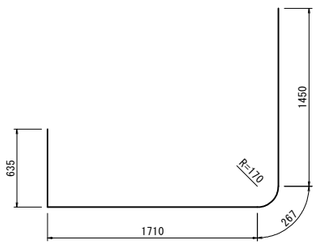

S5 1-D16 X 4070

鉄筋重量表

種別	径	長さ (mm)	本数	単位重量 (kg/m)	一本当り重量 (kg/本)	重量 (kg)	摘要
T 1	D16	5230	4	1.56	8.159	32.636	(平均長)
T 2	D16	4250	3	1.56	6.630	19.890	(平均長)
T 3	D16	5230	3	1.56	8.159	24.477	
T 4	D16	4310	4	1.56	6.724	26.896	
						103.899 kg	
S 1	D16	4100	6	1.56	6.396	38.376	
S 2	D16	3550	3	1.56	5.538	16.614	(平均長)
S 3	D16	1590	4	1.56	2.480	9.920	(平均長)
S 4	D16	740	3	1.56	1.154	3.462	
S 5	D16	4070	1	1.56	6.349	6.349	
S 6	D16	810	1	1.56	1.264	1.264	
S 7	D16	2460	1	1.56	3.838	3.838	
S 8	D16	1940	1	1.56	3.026	3.026	
						82.849 kg	
K 1	D13	1100	2	0.995	1.095	2.190	(平均長)
K 2	D13	1040	2	0.995	1.035	2.070	
						4.260 kg	
H 1	D13	690	28	0.995	0.687	19.236	
						19.236 kg	
合計	D16					186.748 kg	
	D13					23.496 kg	
総重量						210.244 kg	

工事名	令和7年度 駅館川農地整備事業 中山1工区水路付帯工事		
図面名	集水桝鉄筋加工図（5）		
作成年月日			
縮尺	S=1:25	図面番号	参 1 - 5 / 5
会社名			
事業所名	九州農政局 駅館川農地整備事業所		

管路縦断図（1）

中山1号配水路(1/5)

縦断図 V=1:100 H=1:500

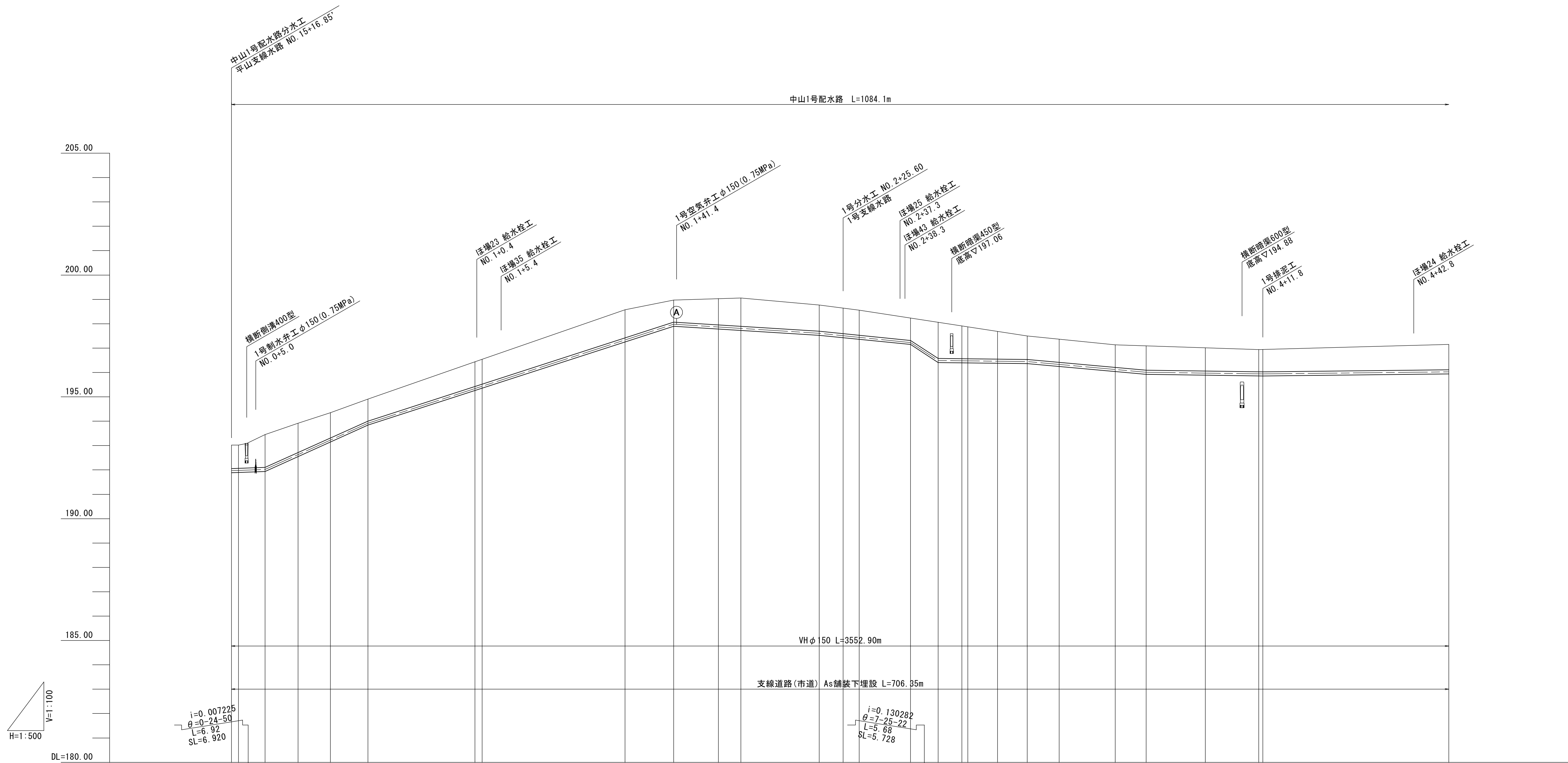

管径/管種
硬質塩化ビニル管 VHφ150 L=352.90m

測点	単距離	追加距離	現況地盤高	管中心高	土被り
NO.0	0.00	0.00	193.02	191.97	0.97
IP.1	1.46	1.46	193.02	191.98	0.96
+ 6.92	5.46	6.92	193.45	192.02	1.35
IP.2	6.75	13.67	193.92	192.63	1.21
IP.3	6.67	20.34	194.35	193.23	1.04
IP.4	7.72	28.06	194.91	193.92	0.91
NO.1	21.94	50.00	196.44	195.34	1.02
+ 1.48	1.48	51.48	196.54	195.43	1.03
+30.83	29.35	80.83	198.57	197.33	1.16
+40.83	10.00	90.83	198.97	197.98	0.91
NO.2	9.17	100.00	199.03	197.87	1.08
+ 4.62	4.62	104.62	199.06	197.81	1.17
IP.5	16.07	120.69	198.77	197.61	1.08
+25.60	4.91	125.60	198.65	197.51	1.06
IP.6	3.30	128.90	198.56	197.44	1.04
IP.7	10.56	139.46	198.24	197.23	0.93
IP.8	5.68	145.14	198.06	196.49	1.49
NO.3	4.86	150.00	197.91	196.48	1.35
IP.9	1.24	151.24	197.87	196.48	1.31
IP.10	6.10	157.34	197.69	196.46	1.15
IP.11	6.10	163.44	197.50	196.45	0.97
IP.12	6.53	169.97	197.37	196.33	0.96
+31.51	11.54	181.51	197.13	196.12	0.93
IP.13	6.36	187.87	197.09	196.01	1.00
NO.4	12.13	200.00	197.01	195.97	0.96
+10.97	10.97	210.97	196.94	195.94	0.92
+11.80	0.83	211.80	196.94	195.94	0.92
NO.5	38.20	250.00	197.15	196.02	1.05

勾配
191.97 / i=0.007225 θ=0-24-50 L=6.92 SL=6.920 / 192.02 / i=0.089877 θ=5-08-09 L=21.14 SL=21.225 / 193.92 / i=0.064681 θ=3-42-03 L=62.77 SL=62.901 / 197.98 / i=0.012391 θ=0-42-36 L=29.86 SL=29.862 / 197.61 / i=0.020245 θ=1-09-35 L=18.77 SL=18.774 / 197.23 / i=0.130282 θ=7-25-22 L=5.68 SL=5.728 / 196.49 / i=0.002186 θ=0-07-31 L=18.30 SL=18.300 / 196.45 / i=0.018011 θ=1-01-55 L=24.43 SL=24.434 / 196.01 / i=0.002925 θ=0-10-03 L=23.93 SL=23.930 / 195.94 / i=0.002199 θ=0-07-34 L=68.20 SL=68.200

曲線
IP.1 IA=38° 13′ 51″
IP.2 IA=13° 2′ 40″
IP.3 IA=5° 57′ 29″
IP.4 IA=4° 14′ 26″
IP.5 IA=2° 7′ 18″
IP.6 IA=11° 32′ 55″
IP.7 IA=23° 41′ 54″
IP.8 IA=21° 18′ 6″
IP.9 IA=18° 0′ 0″
IP.10 IA=18° 0′ 0″
IP.11 IA=18° 0′ 0″
IP.12 IA=14° 0′ 9″
IP.13 IA=4° 10′ 1″

中山1号配水路(1/5)

工事名	令和7年度 駅館川農地整備事業 中山1工区水路付帯工事
図面名	管路縦断図（1）
作成年月日	
縮尺	図示 / 図面番号 / 参 3 - 1 / 18
会社名	
事業所名	九州農政局 駅館川農地整備事業所

管路縦断図（1）

中山1号配水路(1/5)

縦断図 V=1:100 H=1:500

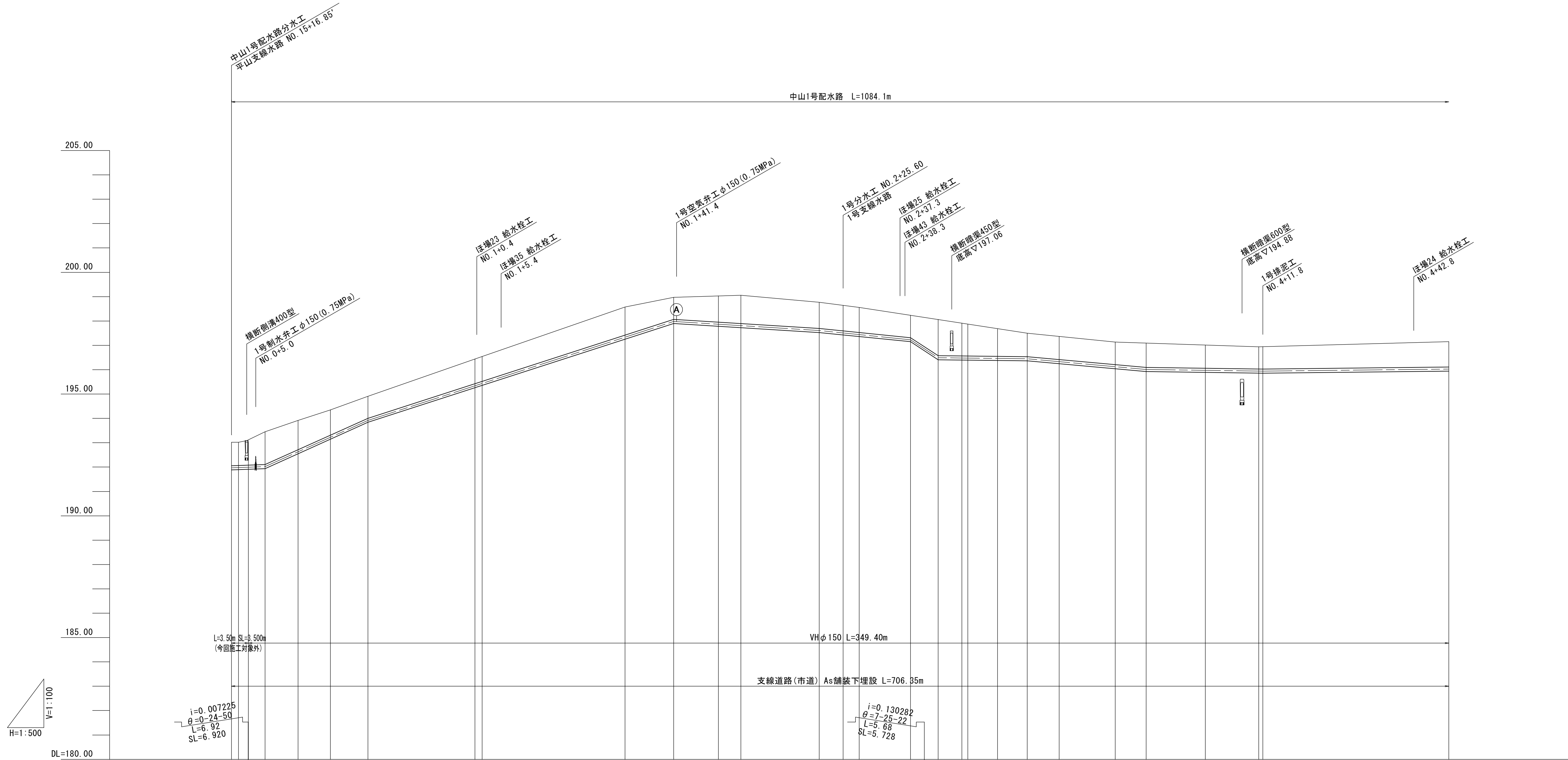

設計 勾配

区間	i	θ	L	SL
191.97–192.02	0.007225	0-24-50	6.92	6.920
192.02–193.92	0.089877	5-08-09	21.14	21.225
193.92–197.98	0.064681	3-42-03	62.77	62.901
197.98–197.61	0.012391	0-42-36	29.86	29.862
197.61–197.23	0.020245	1-09-35	18.77	18.774
197.23–196.49	0.130282	7-25-22	5.68	5.728
196.49–196.45	0.002186	0-07-31	18.30	18.300
196.45–196.01	0.018011	1-01-55	24.43	24.434
196.01–195.94	0.002925	0-10-03	23.93	23.930
195.94–	0.002199	0-07-34	68.20	68.200

管径/管種：硬質塩化ビニル管 VHφ150 L=352.90m

測点	土被り	管中心高	現況地盤高	追加距離	単距離
NO.0	0.97	191.97	193.02	0.00	0.00
IP.1	0.96	191.98	193.02	1.46	1.46
+ 6.92	1.35	192.02	193.45	6.92	5.46
IP.2	1.21	192.63	193.92	13.67	6.75
IP.3	1.04	193.23	194.35	20.34	6.67
IP.4	0.91	193.92	194.91	28.06	7.72
NO.1	1.02	195.34	196.44	50.00	21.94
+ 1.48	1.03	195.43	196.54	51.48	1.48
+30.83	1.16	197.33	198.57	80.83	29.35
+40.83	0.91	197.98	198.97	90.83	10.00
NO.2	1.08	197.87	199.03	100.00	9.17
+ 4.62	1.17	197.81	199.06	104.62	4.62
IP.5	1.08	197.61	198.77	120.69	16.07
+25.60	1.06	197.51	198.65	125.60	4.91
IP.6	1.04	197.44	198.56	128.90	3.30
IP.7	0.93	197.23	198.24	139.46	10.56
IP.8	1.49	196.49	198.06	145.14	5.68
NO.3	1.35	196.48	197.91	150.00	4.86
IP.9	1.31	196.48	197.87	151.24	1.24
IP.10	1.15	196.46	197.69	157.34	6.10
IP.11	0.97	196.45	197.50	163.44	6.10
IP.12	0.96	196.33	197.37	169.97	6.53
+31.51	0.93	196.12	197.13	181.51	11.54
IP.13	1.00	196.01	197.09	187.87	6.36
NO.4	0.96	195.97	197.01	200.00	12.13
+10.97	0.92	195.94	196.94	210.97	10.97
+11.80	0.92	195.94	196.94	211.80	0.83
NO.5	1.05	196.02	197.15	250.00	38.20

曲線

IP	IA
IP.1	IA=38° 13′ 51″
IP.2	IA=13° 2′ 40″
IP.3	IA=5° 57′ 29″
IP.4	IA=4° 14′ 26″
IP.5	IA=2° 7′ 18″
IP.6	IA=11° 32′ 55″
IP.7	IA=23° 41′ 54″
IP.8	IA=21° 18′ 6″
IP.9	IA=18° 0′ 0″
IP.10	IA=18° 0′ 0″
IP.11	IA=18° 0′ 0″
IP.12	IA=14° 0′ 9″
IP.13	IA=4° 10′ 1″

中山1号配水路(1/5)

工事名	令和7年度 駅館川農地整備事業 中山1工区水路付帯工事			
図面名	管路縦断図（1）			
作成年月日				
縮尺	図示	図面番号	参3－1／14	
会社名				
事業所名	九州農政局 駅館川農地整備事業所			

管路縦断図 (2)

中山1号配水路(2/5)

縦 断 図 V=1:100 H=1:500

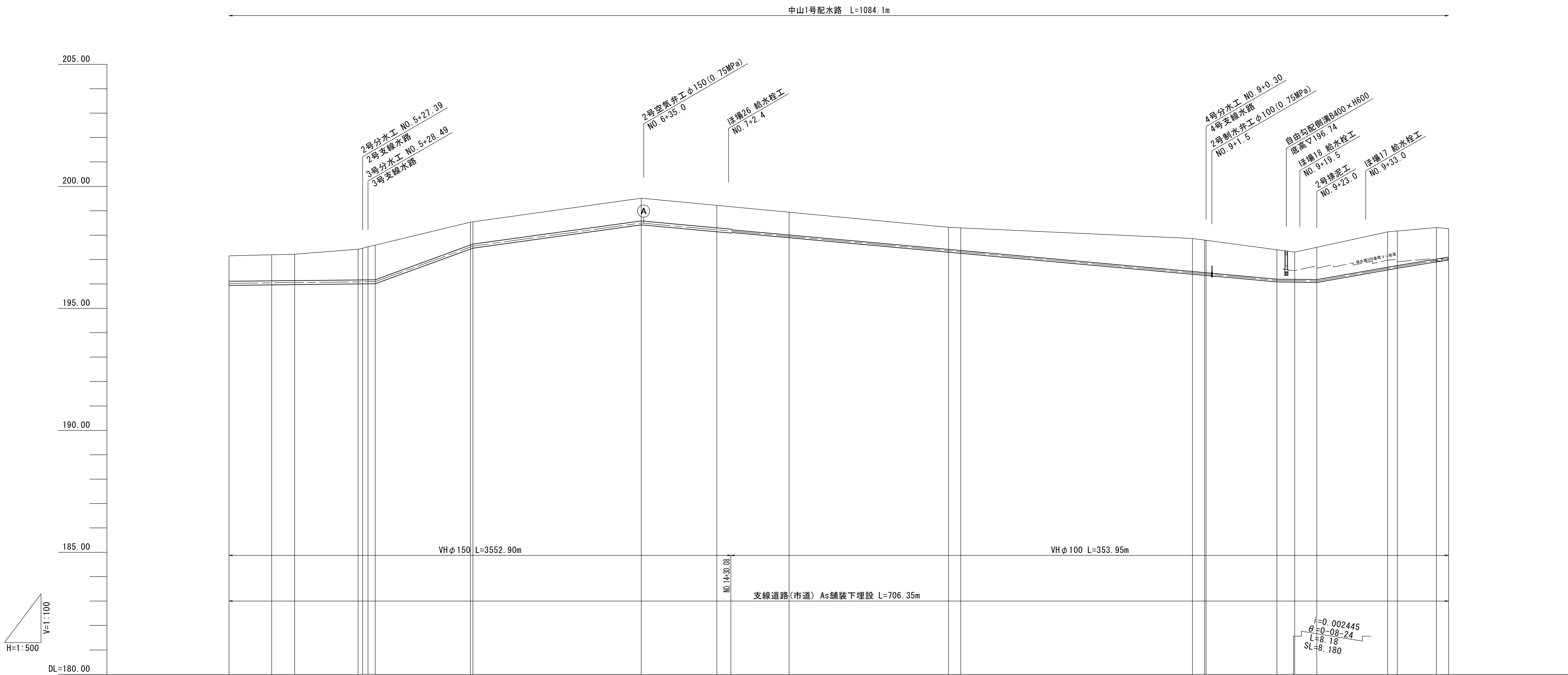

計画

勾配:
- i=0.002199, θ=0-07-34, L=68.20, SL=68.200
- 196.09
- i=0.073000, θ=4-10-31, L=20.00, SL=20.053
- 197.55
- i=0.027544, θ=1-34-40, L=34.49, SL=34.503
- 198.50
- i=0.018108, θ=1-02-15, L=130.33, SL=130.351
- 196.14
- 196.12
- i=0.035173, θ=2-00-52, L=16.49, SL=16.500
- 196.70
- i=0.032622, θ=1-52-06, L=15.94, SL=15.948

管径/管種: 硬質塩化ビニル管 VHφ150 L=352.90m / 硬質塩化ビニル管 VHφ100 L=353.95m

測点	土被り	管中心高	現況地盤高	追加距離	単距離
NO.5	1.05	196.02	197.15	250.00	38.20
IP.14	1.07	196.04	197.19	258.77	8.77
+13.49	1.09	196.05	197.22	263.49	4.72
+26.49	1.26	196.08	197.42	276.49	13.00
+27.39	1.30	196.08	197.46	277.39	0.90
+28.49	1.35	196.09	197.52	278.49	1.10
+30.00	1.42	196.09	197.59	280.00	1.51
+49.49	0.94	197.51	198.53	299.49	19.49
NO.6	0.91	197.55	198.54	300.00	0.51
+34.49	0.93	198.50	199.51	334.49	34.49
NO.7	0.92	198.22	199.22	350.00	15.51
IP.15	0.93	197.95	198.94	364.81	14.81
+47.49	0.90	197.36	198.32	397.49	32.68
NO.8	0.93	197.31	198.30	400.00	2.51
+47.49	1.35	196.45	197.86	447.49	47.49
NO.9	1.32	196.41	197.79	450.00	2.51
+0.30	1.32	196.40	197.78	450.30	0.30
IP.16	1.20	196.14	197.40	464.82	14.52
+18.45	1.11	196.13	197.30	468.45	3.63
+23.00	1.32	196.12	197.50	473.00	4.55
+37.51	1.44	196.63	198.13	487.51	14.51
IP.17	1.41	196.70	198.17	489.49	1.98
+47.50	1.29	196.96	198.31	497.50	8.01
NO.10	1.17	197.04	198.27	500.00	2.50

曲線:
- IP.14 IA=1° 43′ 24″
- IP.15 IA=4° 16′ 29″
- IP.16 IA=3° 54′ 33″
- IA=2° 54′ 00″ IP.17

中山1号配水路(2/5)

工事名	令和7年度 駅館川農地整備事業 中山1工区水路付帯工事
図面名	管路縦断図 (2)
作成年月日	
縮尺	図示 / 図面番号 参 3 - 2 / 14
会社名	
事業所名	九州農政局 駅館川農地整備事業所

管路縦断図（3）

中山1号配水路(3/5)

縦　断　図 V=1:100 H=1:500

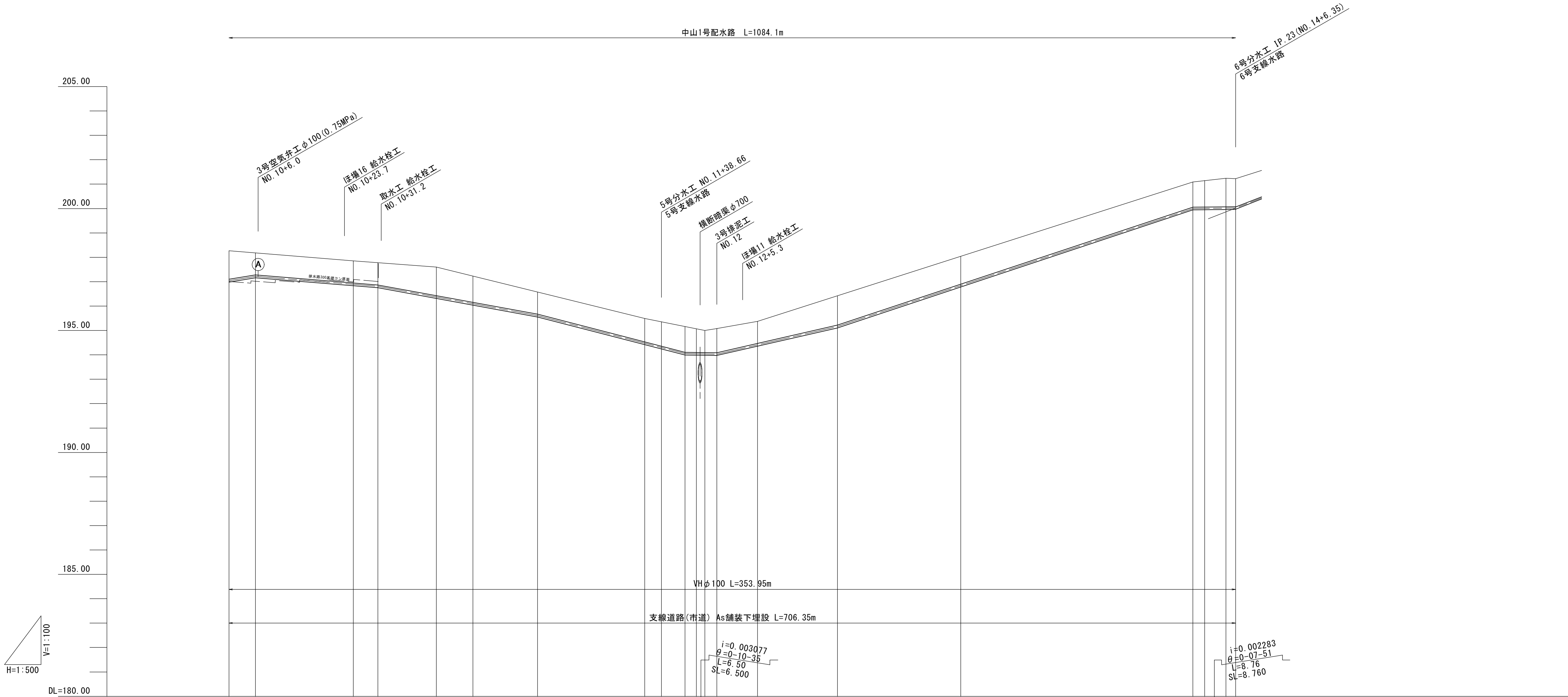

		NO.10	IP.18	+25.50	IP.19	+42.50	NO.11	IP.20	+35.23	+38.66	+43.50	+45.80	+47.55	NO.12	+ 8.36	IP.21	NO.13	+47.59	NO.14	IP.22	IP.23
計画	勾配	i=0.032622 θ=1-52-06 L=15.94 SL=15.948	197.22	i=0.016328 θ=0-56-08 L=25.11 SL=25.113	196.81	i=0.036652 θ=2-05-57 L=32.74 SL=32.762		195.61	i=0.051621 θ=2-57-18 L=30.22 SL=30.260		194.05			194.03	i=0.045712 θ=2-37-02 L=24.72 SL=24.746	195.16	i=0.066420 θ=3-48-00 L=72.87 SL=73.031	200.00			200.02
	管径/管種	硬質塩化ビニル管 VHφ100 L=353.95m																			
	土被り	1.17	0.90	0.90	0.91	1.17	1.07	0.90	0.95	0.99	1.05	0.97	0.90	0.99	0.90	1.20	1.14	1.03	1.07	1.16	1.14
	管中心高	197.04	197.22	196.89	196.81	196.37	196.10	195.61	194.48	194.30	194.05	194.04	194.04	194.03	194.41	195.16	196.84	200.00	200.01	200.02	200.02
現況地盤高		198.27	198.18	197.85	197.78	197.60	197.23	196.57	195.49	195.35	195.16	195.07	195.00	195.08	195.37	196.42	198.04	201.09	201.14	201.24	201.22
追加距離		500.00	505.43	525.50	530.54	542.50	550.00	563.28	585.23	588.66	593.50	595.80	597.55	600.00	608.36	624.72	650.00	697.59	700.00	704.35	706.35
単距離		2.50	5.43	20.07	5.04	11.96	7.50	13.28	21.95	3.43	4.84	2.30	1.75	2.45	8.36	16.36	25.28	47.59	2.41	4.35	2.00
測点		NO.10	IP.18	+25.50	IP.19	+42.50	NO.11	IP.20	+35.23	+38.66	+43.50	+45.80	+47.55	NO.12	+ 8.36	IP.21	NO.13	+47.59	NO.14	IP.22	IP.23
曲線			IA=2° 50′ 54″ IP.18		IP.19 IA=1° 58′ 50″			IA=4° 40′ 17″ IP.20								IA=16° 3′ 57″ IP.21				IA=28° 36′ 6″ IP.22	IA=90° 0′ 0″

中山1号配水路(3/5)

工事名	令和7年度 駅館川農地整備事業 中山1工区水路付帯工事		
図面名	管路縦断図（3）		
作成年月日			
縮尺	図示	図面番号	参 3 － 3 / 14
会社名			
事業所名	九州農政局 駅館川農地整備事業所		

管路縦断図（4）

中山1号配水路(4/5)

縦断図 V=1:100 H=1:500

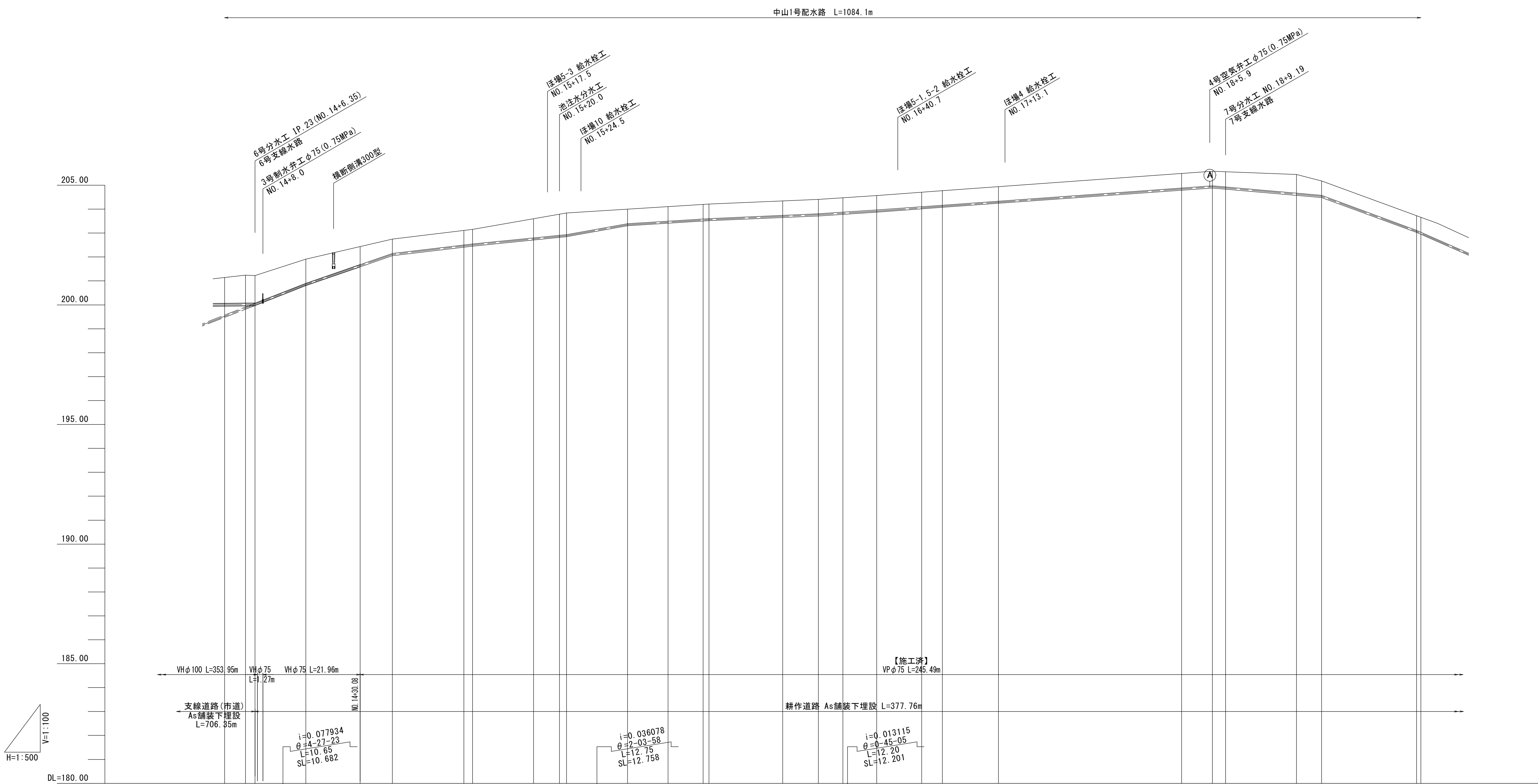

勾配

- i=0.002283 θ=0-07-51 L=8.76 SL=8.760
- 200.02
- i=0.069175 θ=3-57-26 L=18.07 SL=18.113
- 200.85
- i=0.023852 θ=1-21-59 L=16.77 SL=16.775
- 202.10
- i=0.019888 θ=1-08-22 L=19.61 SL=19.614
- 202.50
- 202.89
- 203.35
- i=0.012338 θ=0-42-25 L=17.02 SL=17.021
- 203.56
- i=0.008741 θ=0-30-03 L=22.88 SL=22.881
- 203.76
- 203.92
- i=0.014555 θ=0-50-02 L=25.42 SL=25.423
- 204.29
- i=0.014318 θ=0-49-13 L=44.70 SL=44.705
- 204.93
- i=0.017505 θ=1-00-10 L=22.85 SL=22.854
- 204.53
- i=0.073589 θ=4-12-31 L=19.84 SL=19.894
- 203.07
- i=0.088057 θ=5-01-56 L=26.46 SL=26.562

管径/管種

- 硬質塩化ビニル管 VHφ100 L=353.95m
- 硬質塩化ビニル管 VHφ75 L=1.27m
- 硬質塩化ビニル管 VPφ75 L=267.45m

測点	土被り	管中心高	現況地盤高	追加距離	単距離
NO.14	1.07	200.01	201.14	700.00	2.41
IP.22	1.16	200.02	201.24	704.35	4.35
IP.23	1.14	200.02	201.22	706.35	2.00
IP.24	1.02	200.85	201.91	717.00	10.65
IP.25	0.61	202.10	202.75	735.07	18.07
NO.15	0.61	202.46	203.11	750.00	14.93
IP.26	0.61	202.50	203.15	751.84	1.84
IP.27	0.81	202.75	203.60	764.57	12.73
+20.00	0.89	202.86	203.79	770.00	5.43
IP.28	0.91	202.89	203.84	771.45	1.45
IP.29	0.61	203.35	204.00	784.20	12.75
IP.30	0.61	203.45	204.10	792.69	8.49
NO.16	0.61	203.54	204.19	800.00	7.31
IP.31	0.61	203.56	204.21	801.22	1.22
IP.32	0.61	203.69	204.34	816.64	15.42
IP.33	0.61	203.76	204.41	824.10	7.46
IP.34	0.61	203.83	204.48	829.22	5.12
IP.35	0.61	203.92	204.57	836.30	7.08
IP.36	0.61	204.06	204.71	845.70	9.40
NO.17	0.61	204.12	204.77	850.00	4.30
IP.37	0.61	204.29	204.94	861.72	11.72
NO.18	0.61	204.84	205.49	900.00	38.28
IP.38	0.61	204.93	205.58	906.42	6.42
+9.19	0.64	204.88	205.56	909.19	2.77
+24.01	0.79	204.62	205.45	924.01	14.82
IP.39	0.61	204.53	205.18	929.27	5.26
IP.40	0.61	203.07	203.72	949.11	19.84
NO.19	0.63	202.99	203.66	950.00	0.89

曲線

- IP.22 IA=28° 36′ 6″
- IP.23 IA=90° 0′ 0″
- IP.24 IA=32° 25′ 54″
- IP.25 IA=26° 27′ 31″
- IP.26 IA=2° 49′ 18″
- IP.27 IA=6° 23′ 12″
- IP.28 IA=7° 44′ 44″
- IP.29 IA=7° 31′ 52″
- IP.30 IA=12° 10′ 27″
- IP.31 IA=5° 21′ 49″
- IP.32 IA=9° 29′ 29″
- IP.33 IA=14° 39′ 7″
- IP.34 IA=16° 41′ 8″
- IP.35 IA=15° 10′ 24″
- IP.36 IA=3° 24′ 47″
- IP.37 IA=13° 58′ 3″
- IP.38 IA=3° 4′ 45″
- IP.39 IA=5° 57′ 3″
- IP.40 IA=9° 51′ 16″

中山1号配水路(4/5)

工事名	令和7年度 駅館川農地整備事業 中山1工区水路付帯工事		
図面名	管路縦断図（4）		
作成年月日			
縮尺	図示	図面番号	参 3 - 4 / 14
会社名			
事業所名	九州農政局 駅館川農地整備事業所		

管路縦断図 （5）

中山1号配水路(5/5)

縦断図 V=1:100 H=1:500

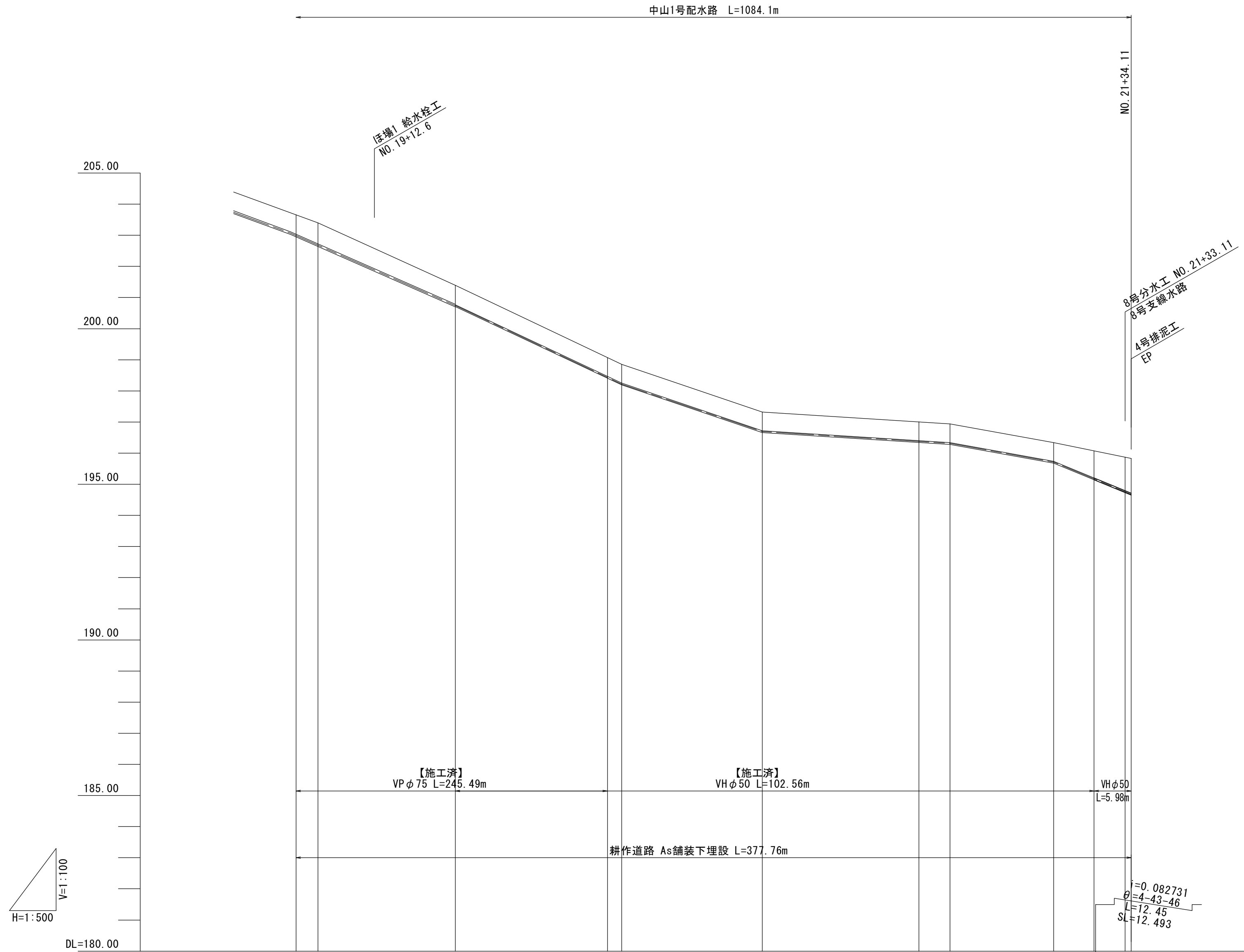

計画

勾配:
- i=0.088057 θ=5-01-56 L=26.46 SL=26.562
- 200.74
- i=0.094276 θ=5-23-09 L=26.73 SL=26.849
- 198.22
- i=0.067819 θ=3-52-47 L=22.56 SL=22.612
- 196.69
- i=0.012599 θ=0-43-19 L=30.16 SL=30.162
- 196.31
- i=0.036058 θ=2-03-54 L=16.64 SL=16.651
- 195.71
- 194.68

管径/管種:
- 硬質塩化ビニル管 VPφ75 L=267.45m
- 硬質塩化ビニル管 VHφ50 L=108.54m

測点	NO.19	+3.54	IP.41	NO.20	IP.42	IP.43	NO.21	IP.44	IP.45	+33.11	EP
土被り	0.63	0.68	0.61	0.60	0.60	0.60	0.60	0.60	0.60	1.08	1.12
管中心高	202.99	202.68	200.74	198.44	198.22	196.69	196.37	196.31	195.71	194.76	194.68
現況地盤高	203.66	203.40	201.39	199.07	198.85	197.32	197.00	196.94	196.34	195.87	195.83
追加距離	950.00	953.54	975.57	1000.00	1002.30	1024.86	1050.00	1055.02	1071.66	1083.11	1084.11
単距離	0.89	3.54	22.03	24.43	2.30	22.56	25.14	5.02	16.64	11.45	1.00
曲線			IP.41 IA=3° 40′ 15″		IA=54° 46′ 1″ IP.42	IA=55° 32′ 4″ IP.43		IA=16° 11′ 20″ IP.44	IA=12° 58′ 33″ IP.45		

中山1号配水路(5/5)

工事名	令和7年度 駅館川農地整備事業 中山1工区水路付帯工事		
図面名	管路縦断図 (5)		
作成年月日			
縮尺	図示	図面番号	参 3 - 5 / 14
会社名			
事業所名	九州農政局 駅館川農地整備事業所		

管路縦断図（6）

1号支線水路(1/2)

縦断図 V=1:100 H=1:500

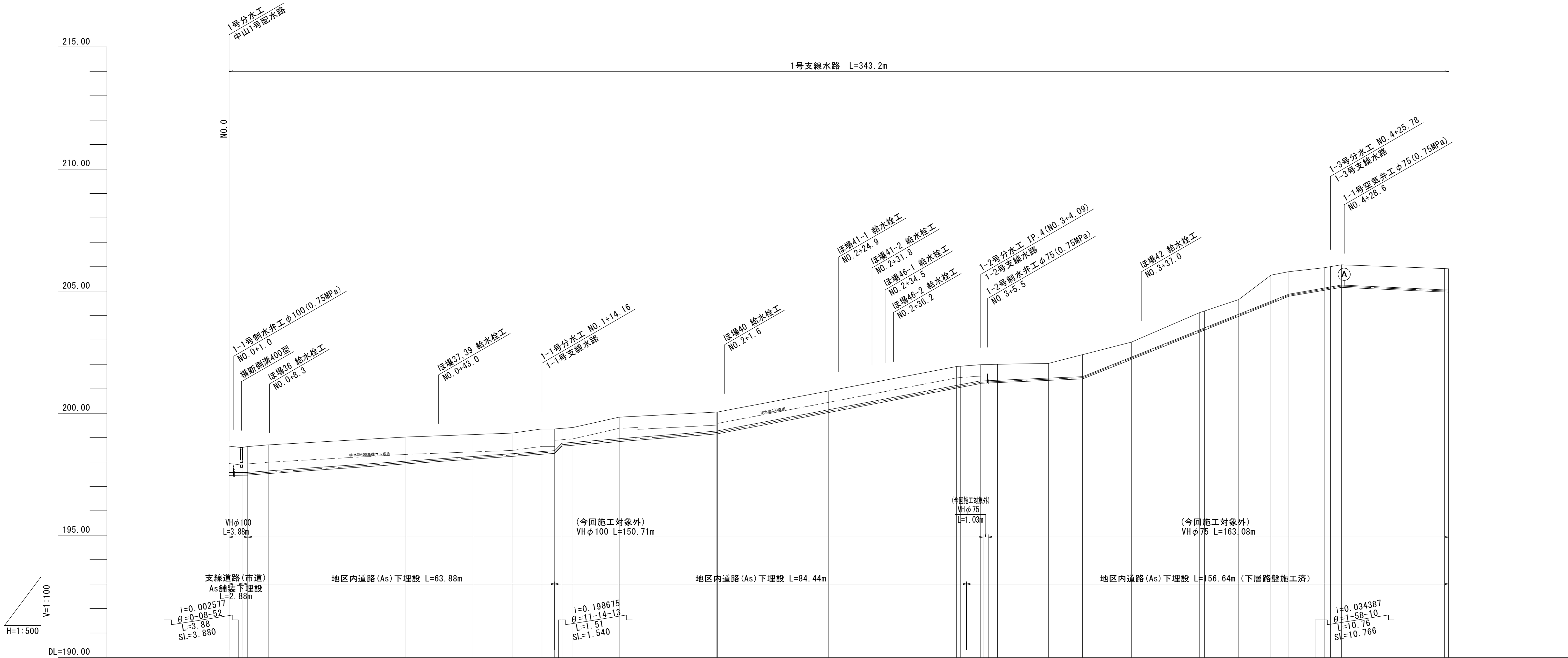

勾配

管中心高 (変化点)	勾配
197.51 – 197.52	
197.52 – 198.41	i=0.014154, θ=0-48-39, L=62.88, SL=62.886
198.71 – 199.21	i=0.015758, θ=0-54-10, L=31.73, SL=31.734
199.21 – 201.27	i=0.038085, θ=2-10-52, L=54.09, SL=54.129
201.27 – 201.45	i=0.008608, θ=0-29-36, L=20.91, SL=20.911
201.45 – 204.83	i=0.079943, θ=4-34-14, L=42.28, SL=42.415
205.20 –	i=0.009023, θ=0-31-01, L=79.80, SL=79.803

管径/管種: 硬質塩化ビニル管 VHφ100 L=154.59m ／ 硬質塩化ビニル管 VHφ75 L=1.03m ／ 硬質塩化ビニル管 VPφ75 L=163.08m

測点	単距離	追加距離	現況地盤高	管中心高	土被り
NO.0	0.00	0.00	198.65	197.51	1.08
+2.88	2.88	2.88	198.60	197.52	1.02
IP.1	1.00	3.88	198.63	197.52	1.05
+ 8.07	4.19	8.07	198.70	197.58	1.06
+36.27	28.20	36.27	199.02	197.98	0.98
NO.1	13.73	50.00	199.12	198.17	0.89
+ 8.07	8.07	58.07	199.18	198.29	0.83
+14.16	6.09	64.16	199.35	198.37	0.92
IP.2	2.60	66.76	199.35	198.41	0.88
IP.3	1.51	68.27	199.37	198.71	0.60
+20.50	2.23	70.50	199.41	198.75	0.60
+30.00	9.50	80.00	199.84	198.89	0.89
NO.2	20.00	100.00	200.05	199.21	0.78
+ 0.18	0.18	100.18	200.05	199.22	0.77
+22.93	22.75	122.93	200.91	200.08	0.77
+49.14	26.21	149.14	201.91	201.08	0.77
NO.3	0.86	150.00	201.92	201.11	0.75
IP.4	4.09	154.09	201.99	201.27	0.66
IP.5	3.46	157.55	202.00	201.30	0.66
+17.97	10.42	167.97	202.04	201.39	0.61
+25.00	7.03	175.00	202.40	201.45	0.91
+34.97	9.97	184.97	202.91	202.25	0.62
+48.97	14.00	198.97	204.12	203.37	0.71
NO.4	1.03	200.00	204.19	203.45	0.70
+ 6.97	6.97	206.97	204.65	204.01	0.60
+13.59	6.62	213.59	205.65	204.54	1.07
IP.6	3.69	217.28	205.80	204.83	0.93
+24.50	7.22	224.50	205.96	205.08	0.84
+25.78	1.28	225.78	206.00	205.12	0.84
+28.04	2.26	228.04	206.08	205.20	0.84
+49.14	21.10	249.14	205.92	205.01	0.87
NO.5	0.86	250.00	205.91	205.00	0.87

曲線: IP.1 IA=43° 5′ 49″ ／ IP.2 IA=23° 0′ 30″ ／ IP.3 IA=22° 30′ 0″ ／ IP.4 IA=90° 0′ 0″ ／ IP.5 IA=22° 14′ 11″ ／ IP.6 IA=94° 24′ 59″

1号支線水路(1/2)

工事名	令和7年度 駅館川農地整備事業 中山1工区水路付帯工事
図面名	管路縦断図（6）
作成年月日	
縮尺	図示
図面番号	参 3 - 6 / 14
会社名	
事業所名	九州農政局 駅館川農地整備事業所

管路縦断図（7）

1号支線水路(2/2)

縦　断　図 V=1:100 H=1:500

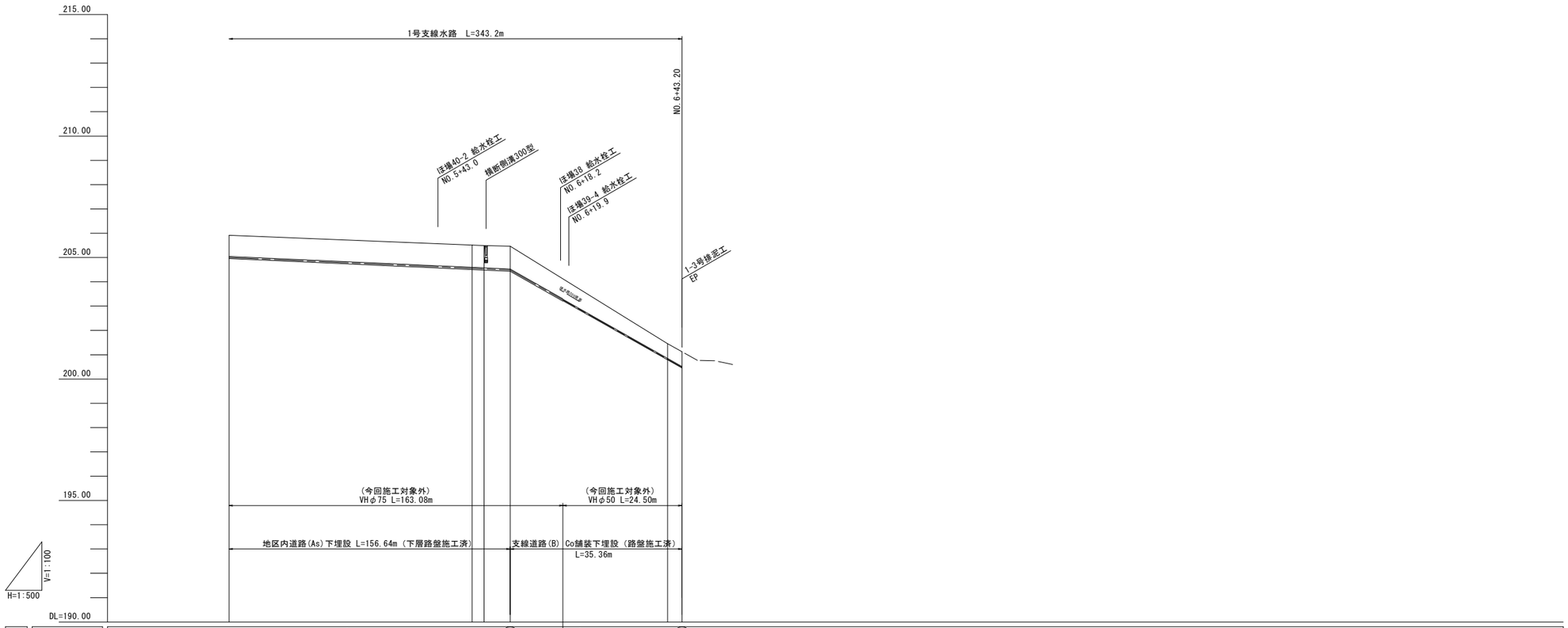

画計	勾配	i=0.009023 θ=0°31'01" L=79.80 SL=79.803						204.48			i=0.113122 θ=6°27'14" L=35.36 SL=35.586					200.48	
	管径/管種	硬質塩化ビニル管　VPφ75 L=163.08m									硬質塩化ビニル管 VHφ50 L=24.50m						
	土被り	0.87			0.92	0.92		0.95			0.60	0.61					
	管中心高	205.00			204.55	204.53		204.48			200.82	200.48					
現況地盤高		205.91			205.51	205.49		205.47			201.45	201.12					
追加距離		250.00			300.00	302.45		307.84			340.21	343.20					
単距離		0.86			50.00	2.45		5.39			32.37	2.99					
測点		NO.5			NO.6	+2.45		IP.7			+40.21	EP					
曲線		IA=19°18'3" IP.7															

1号支線水路(2/2)			
工事名	令和7年度 駅館川農地整備事業 中山1工区水路付帯工事		
図面名	管路縦断図（7）		
作成年月日			
縮尺	図示	図面番号	参3－7／14
会社名			
事業所名	九州農政局 駅館川農地整備事業所		

管路縦断図（8）

2号支線水路(1/2)

縦断図 V=1:100 H=1:500

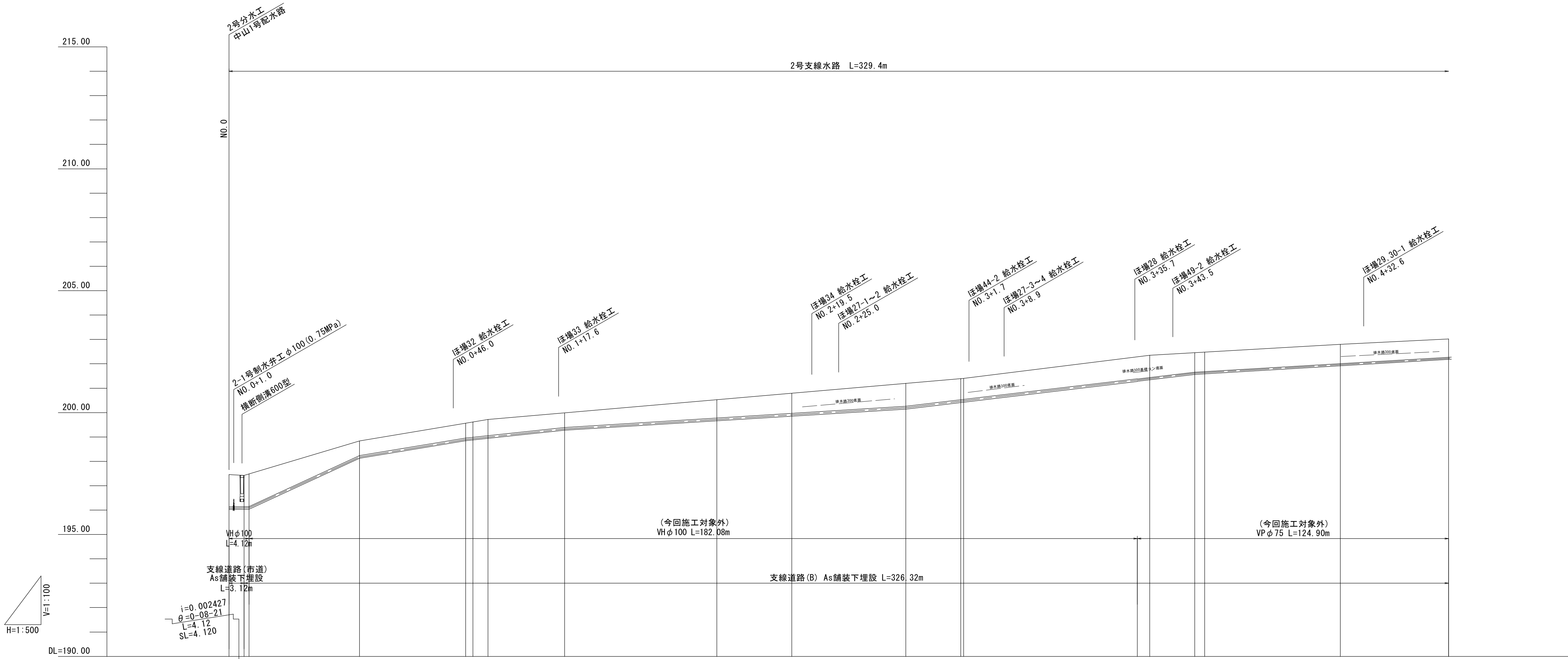

勾配:
- 196.08 / 196.09
- i=0.092274 θ=5-16-19 L=22.65 SL=22.746
- 198.18
- i=0.033088 θ=1-53-42 L=21.76 SL=21.772
- 198.90
- i=0.021214 θ=1-12-55 L=20.27 SL=20.275
- 199.33
- i=0.012439 θ=0-42-46 L=69.94 SL=69.945
- 200.20
- i=0.023801 θ=1-21-48 L=59.24 SL=59.257
- 201.61
- i=0.011787 θ=0-40-31 L=52.60 SL=52.604

管径/管種: 硬質塩化ビニル管 VHφ100 L=186.20m ／ 硬質塩化ビニル管 VPφ75 L=124.90m

測点	土被り	管中心高	現況地盤高	追加距離	単距離	曲線
NO.0	1.32	196.08	197.46	0.00	0.00	
+ 3.12	1.27	196.09	197.42	3.12	3.12	
IP.1	1.33	196.09	197.48	4.12	1.00	IP.1 IA=5° 2′ 59″
IP.2	0.60	198.18	198.84	26.77	22.65	IP.2 IA=50° 23′ 45″
IP.3	0.61	198.90	199.57	48.53	21.76	IA=5° 22′ 43″ IP.3
NO.1	0.63	198.93	199.62	50.00	1.47	
+ 3.12	0.66	199.00	199.72	53.12	3.12	
IP.4	0.60	199.33	199.99	68.80	15.68	IP.4 IA=6° 10′ 30″
NO.2	0.75	199.72	200.53	100.00	31.20	
IP.5	0.82	199.91	200.79	115.36	15.36	IA=10° 54′ 16″ IP.5
IP.6	0.94	200.20	201.20	138.74	23.38	IA=2° 59′ 36″ IP.6
NO.3	0.86	200.47	201.39	150.00	11.26	
+ 0.61	0.86	200.48	201.40	150.61	0.61	
+38.75	0.92	201.39	202.35	188.75	38.14	
IP.7	0.81	201.61	202.46	197.98	9.23	IA=1° 17′ 29″ IP.7
NO.4	0.81	201.63	202.48	200.00	2.02	
IP.8	0.80	201.96	202.80	227.82	27.82	IA=7° 5′ 36″ IP.8
NO.5	0.76	202.22	203.02	250.00	22.18	

2号支線水路(1/2)

工事名	令和7年度 駅館川農地整備事業 中山1工区水路付帯工事
図面名	管路縦断図（8）
作成年月日	
縮尺	図示 ／ 図面番号 参 3 - 8 / 14
会社名	
事業所名	九州農政局 駅館川農地整備事業所

管路縦断図（9）

2号支線水路(2/2)

縦　断　図 V=1:100 H=1:500

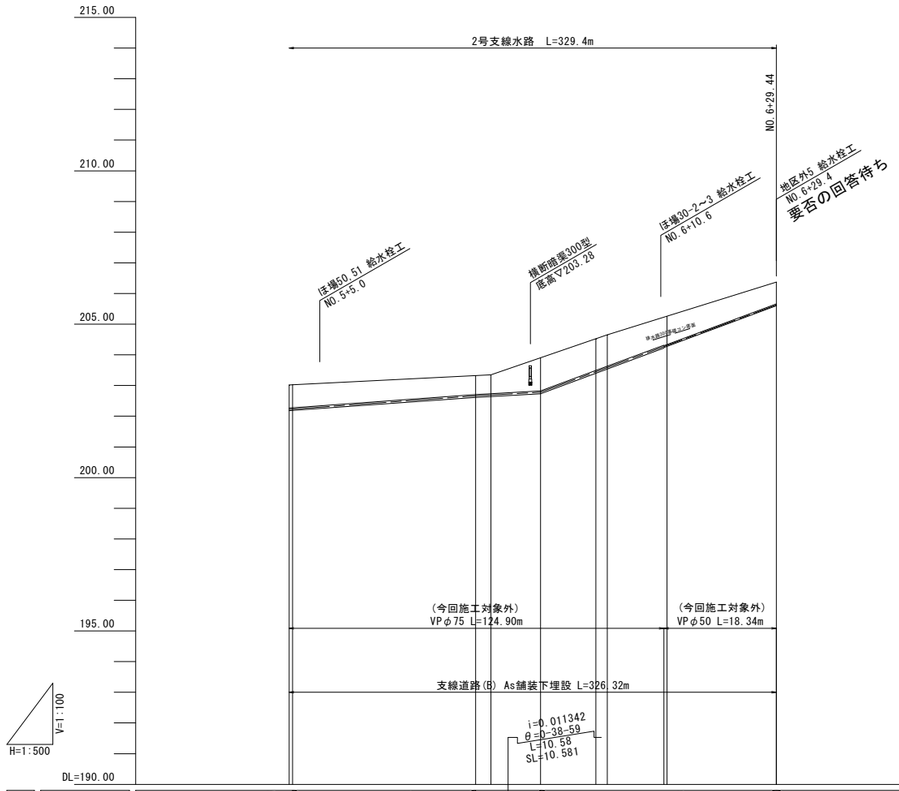

縦断計画	勾配	i=0.011787 θ=0-40-31 L=52.60 SL=52.604	202.23	i=0.014410 θ=0-49-32 L=29.84 SL=29.843	202.66	202.78	i=0.074142 θ=4-14-25 L=38.44 SL=38.546	205.63									
	管径/管種	硬質塩化ビニル管　VPφ75 L=124.90m						硬質塩化ビニル管 VPφ50 L=18.34m									
	土被り	0.76	0.76	0.63	0.62	1.08	1.03	1.02	0.92	0.71							
	管中心高	202.22	202.23	202.66	202.69	202.78	203.45	203.59	204.31	205.63							
現況地盤高		203.02	203.03	203.33	203.35	203.90	204.52	204.65	205.26	206.37							
追加距離		250.00	250.58	280.42	282.89	291.00	300.00	301.86	311.60	329.44							
単距離		22.18	0.58	29.84	2.47	8.11	9.00	1.86	9.74	17.84							
測点		NO.5	IP.9	IP.10	+32.89	+41.00	NO.6	IP.11	IP.12	EP							
曲線		IP.9 IA=2° 36′ 22″		IA=41° 4′ 34″ IP.10			IP.11 IA=5° 54′ 19″		IP.12 IA=5° 13′ 9″								

2号支線水路(2/2)

工事名	令和7年度 駅館川農地整備事業 中山1工区水路付帯工事		
図面名	管路縦断図（9）		
作成年月日			
縮尺	図示	図面番号	参 3 - 9 / 14
会社名			
事業所名	九州農政局 駅館川農地整備事業所		

管路縦断図（10）

4号支線水路

縦　断　図 V=1:100 H=1:500

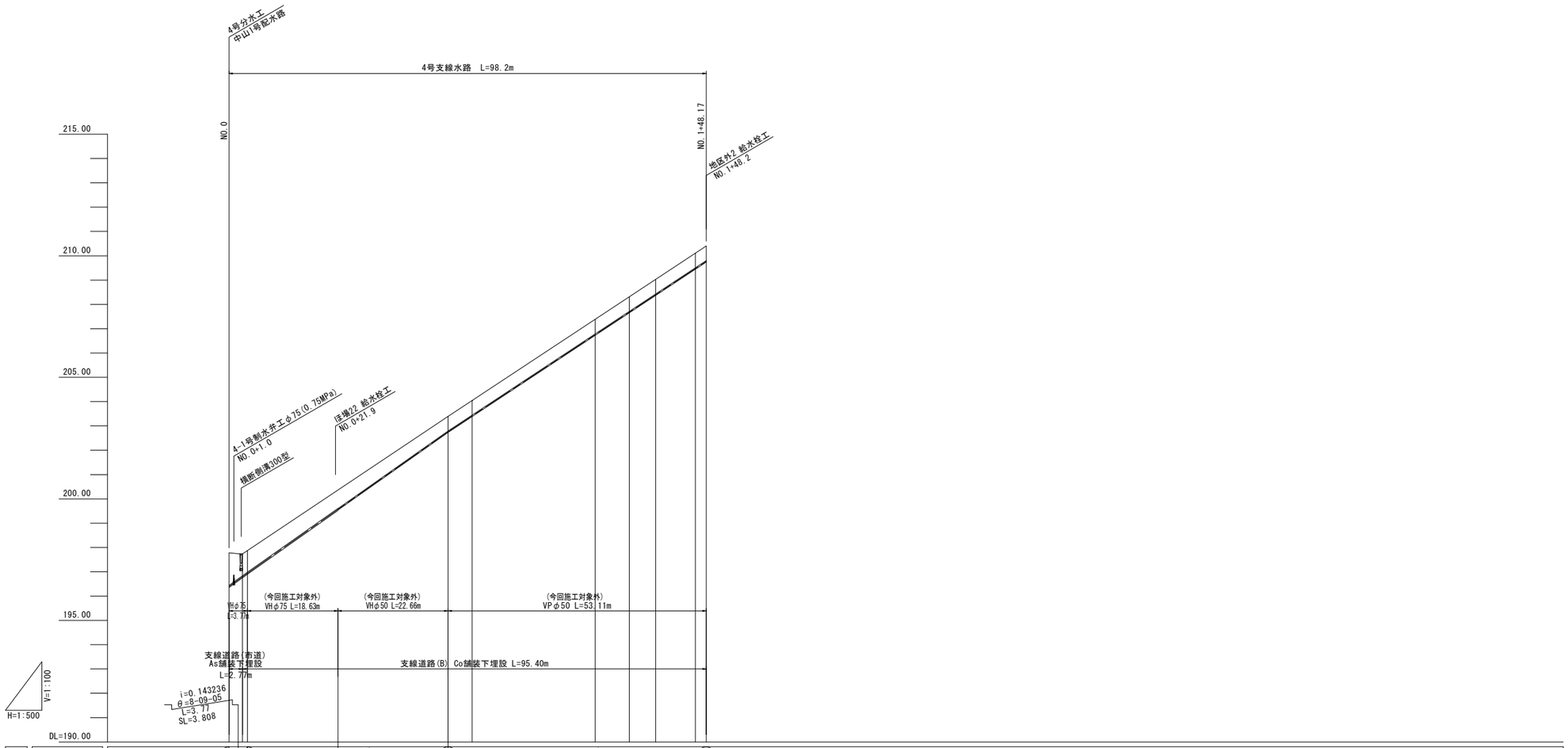

計画																								
勾配	196.40	196.94	i=0.140954 θ=8-01-24 L=41.29 SL=41.698	202.76	i=0.131990 θ=7-31-08 L=53.11 SL=53.571	209.77																		
管径/管種	硬質塩化ビニル管 VHφ75 L=22.40m			硬質塩化ビニル管 VHφ50 L=22.66m			硬質塩化ビニル管 VPφ50 L=53.11m																	
土被り	1.34	0.80	0.80	0.60	0.60	0.60	0.60	0.60	0.60	0.60														
管中心高	196.40	196.80	196.94	202.76	203.41	206.76	207.68	208.40	209.48	209.77														
現況地盤高	197.78	197.74	197.87	203.39	204.04	207.39	208.31	209.03	210.11	210.40														
追加距離	0.00	2.77	3.77	45.06	50.00	75.33	82.35	87.78	95.95	98.17														
単距離	0.00	2.77	1.00	41.29	4.94	25.33	7.02	5.43	8.17	2.22														
測点	NO.0	+ 2.77	IP.1	IP.2	NO.1	IP.3	IP.4	IP.5	IP.6	EP														
曲線	IP.1 IA=1° 59' 57"			IP.2 IA=18° 42' 37"		IA=12° 55' 59" IP.3	IA=21° 29' 30" IP.4	IA=24° 0' 0" IP.5	IA=21° 29' 30" IP.6															

中山1号配水路(1/5)

工事名	令和7年度 駅館川農地整備事業 中山1工区水路付帯工事		
図面名	管路縦断図（10）		
作成年月日			
縮尺	図示	図面番号	参 3 - 10 / 14
会社名			
事業所名	九州農政局 駅館川農地整備事業所		

管路縦断図（11）

5号支線水路(1/2)

縦断図 V=1:100 H=1:500

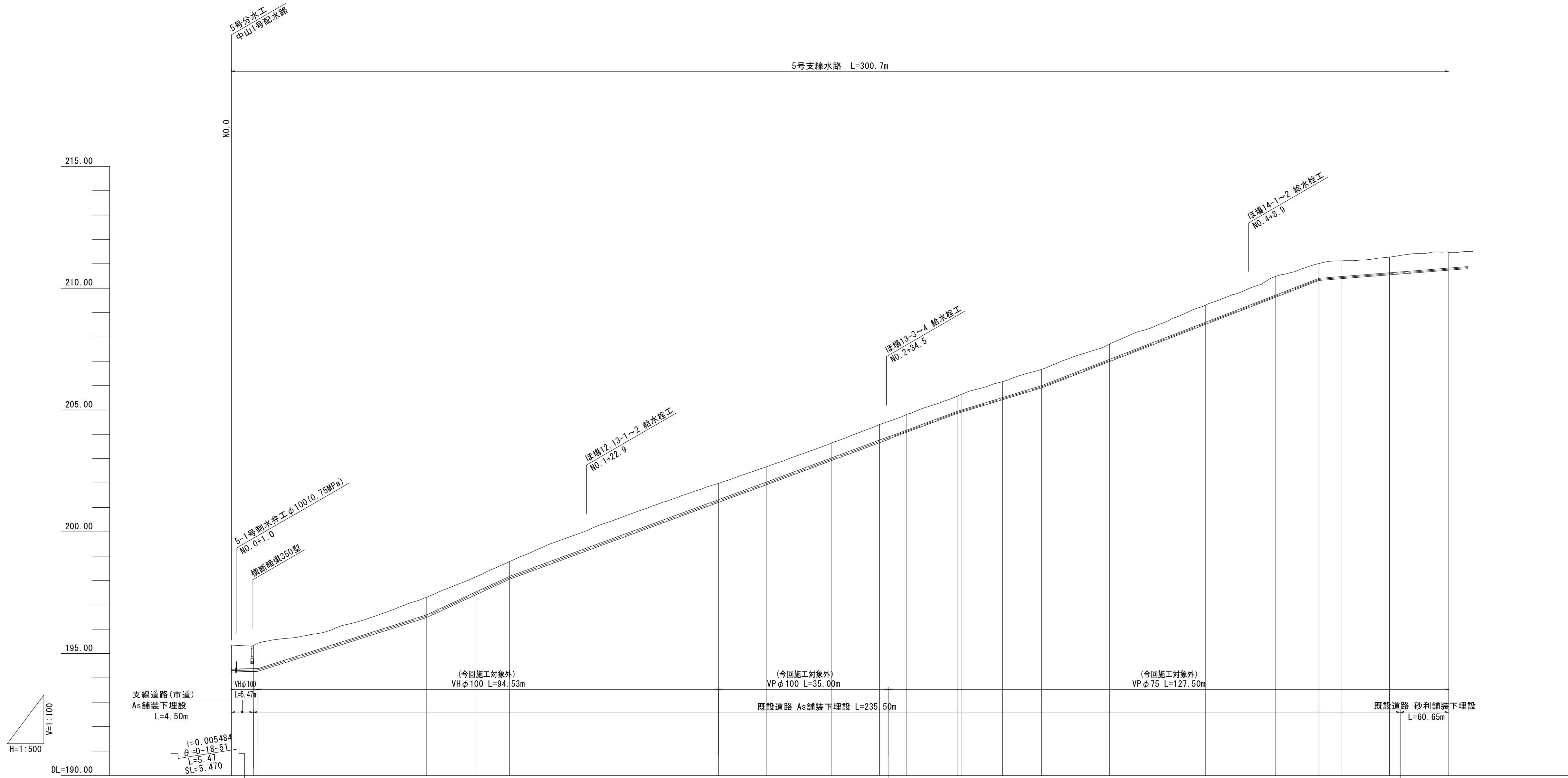

設計

勾配

- 194.30 / 194.33: i=0.063713, θ=3-38-44, L=34.53, SL=34.600
- 196.53: i=0.092452, θ=5-16-55, L=17.09, SL=17.163
- 198.11: i=0.073388, θ=4-11-50, L=52.87, SL=53.012
- 201.99: i=0.074501, θ=4-15-39, L=39.06, SL=39.168
- 204.90: i=0.060449, θ=3-27-33, L=17.37, SL=17.402
- 205.95: i=0.077477, θ=4-25-49, L=56.92, SL=57.091
- 210.36: i=0.015727, θ=0-54-04, L=30.52, SL=30.524

管径/管種

- 硬質塩化ビニル管 VHφ100 L=100.00m
- 硬質塩化ビニル管 VPφ100 L=35.00m
- 硬質塩化ビニル管 VPφ75 L=127.50m

測点	単距離	追加距離	現況地盤高	管中心高	土被り
NO.0	0.00	0.00	195.35	194.30	0.99
+4.50	4.50	4.50	195.31	194.32	0.93
IP.1	0.97	5.47	195.43	194.33	1.04
+40.00	34.53	40.00	197.31	196.53	0.72
NO.1	10.00	50.00	198.13	197.45	0.62
IP.2	7.09	57.09	198.78	198.11	0.61
NO.2	42.91	100.00	201.99	201.26	0.67
IP.3	9.96	109.96	202.67	201.99	0.62
IP.4	13.21	123.17	203.64	202.97	0.61
IP.5	9.95	133.12	204.41	203.72	0.63
IP.6	5.59	138.71	204.83	204.13	0.66
IP.7	10.31	149.02	205.57	204.90	0.63
NO.3	0.98	150.00	205.65	204.96	0.65
IP.8	8.32	158.32	206.16	205.46	0.66
IP.9	8.07	166.39	206.67	205.95	0.68
IP.10	13.98	180.37	207.70	207.03	0.63
NO.4	19.63	200.00	209.30	208.55	0.71
IP.11	14.33	214.33	210.48	209.66	0.78
IP.12	8.98	223.31	211.01	210.36	0.61
IP.13	4.74	228.05	211.12	210.43	0.65
IP.14	9.74	237.79	211.27	210.59	0.64
NO.5	12.21	250.00	211.48	210.78	0.66

曲線

- IP.1 IA=12° 39′ 47″
- IP.2 IA=3° 2′ 28″
- IP.3 IA=1° 33′ 10″
- IP.4 IA=5° 51′ 59″
- IP.5 IA=10° 55′ 2″
- IP.6 IA=19° 24′ 19″
- IP.7 IA=14° 34′ 18″
- IP.8 IA=12° 47′ 43″
- IP.9 IA=16° 24′ 29″
- IP.10 IA=6° 56′ 39″
- IP.11 IA=6° 33′ 18″
- IP.12 IA=32° 24′ 13″
- IP.13 IA=24° 52′ 41″
- IP.14 IA=16° 53′ 3″

5号支線水路(1/2)

工事名	令和7年度 駅館川農地整備事業 中山1工区水路付帯工事
図面名	管路縦断図（11）
作成年月日	
縮尺	図示 / 図面番号 参3－11／14
会社名	
事業所名	九州農政局 駅館川農地整備事業所

管路縦断図（12）

5号支線水路(2/2)

縦　断　図 V=1:100 H=1:500

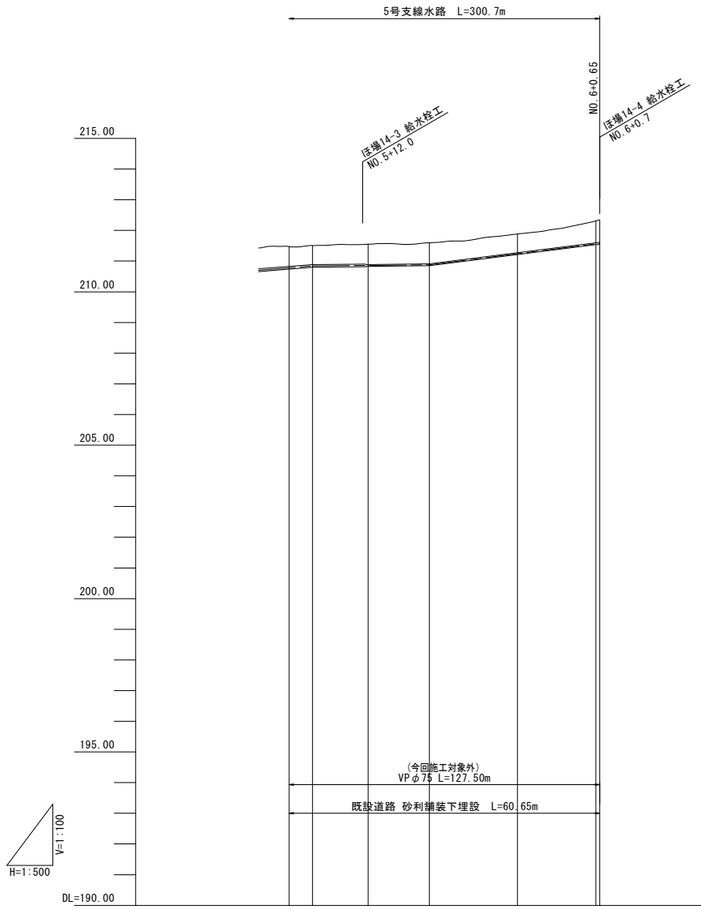

画面記	勾　配	i=0.015727 θ=0-54-04 L=30.52 SL=30.524	210.84	i=0.002101 θ=0-07-13 L=19.04 SL=19.040	210.88	i=0.025198 θ=1-26-36 L=27.78 SL=27.789	211.58
	管径/管種	硬質塩化ビニル管 VPφ75 L=127.50m		硬質塩化ビニル管 VPφ50 L=38.15m			
	土　被　り	0.66	0.63	0.66	0.69	0.61	0.72 0.74
	管中心高	210.78	210.84	210.86	210.88	211.24	211.56 211.58
現況地盤高		211.48	211.51	211.55	211.60	211.88	212.31 212.35
追加距離		250.00	253.83	262.90	272.87	287.24	300.00 300.65
単　距　離		12.21	3.83	9.07	9.97	14.37	12.76 0.65
測　点		NO.5	IP.15	IP.16	IP.17	IP.18	NO.6 EP
曲　線			IP.15 IA=16°52′43″	IP.16 IA=23°55′41″	IP.17 IA=9°44′40″	IP.18 IA=4°53′30″	

5号支線水路(2/2)

工事名	令和7年度 駅館川農地整備事業 中山1工区水路付帯工事		
図面名	管路縦断図（12）		
作成年月日			
縮尺	図示	図面番号	参 3 - 12 / 14
会社名			
事業所名	九州農政局 駅館川農地整備事業所		

管路縦断図（13）

6号支線水路

縦断図 V=1:100 H=1:500

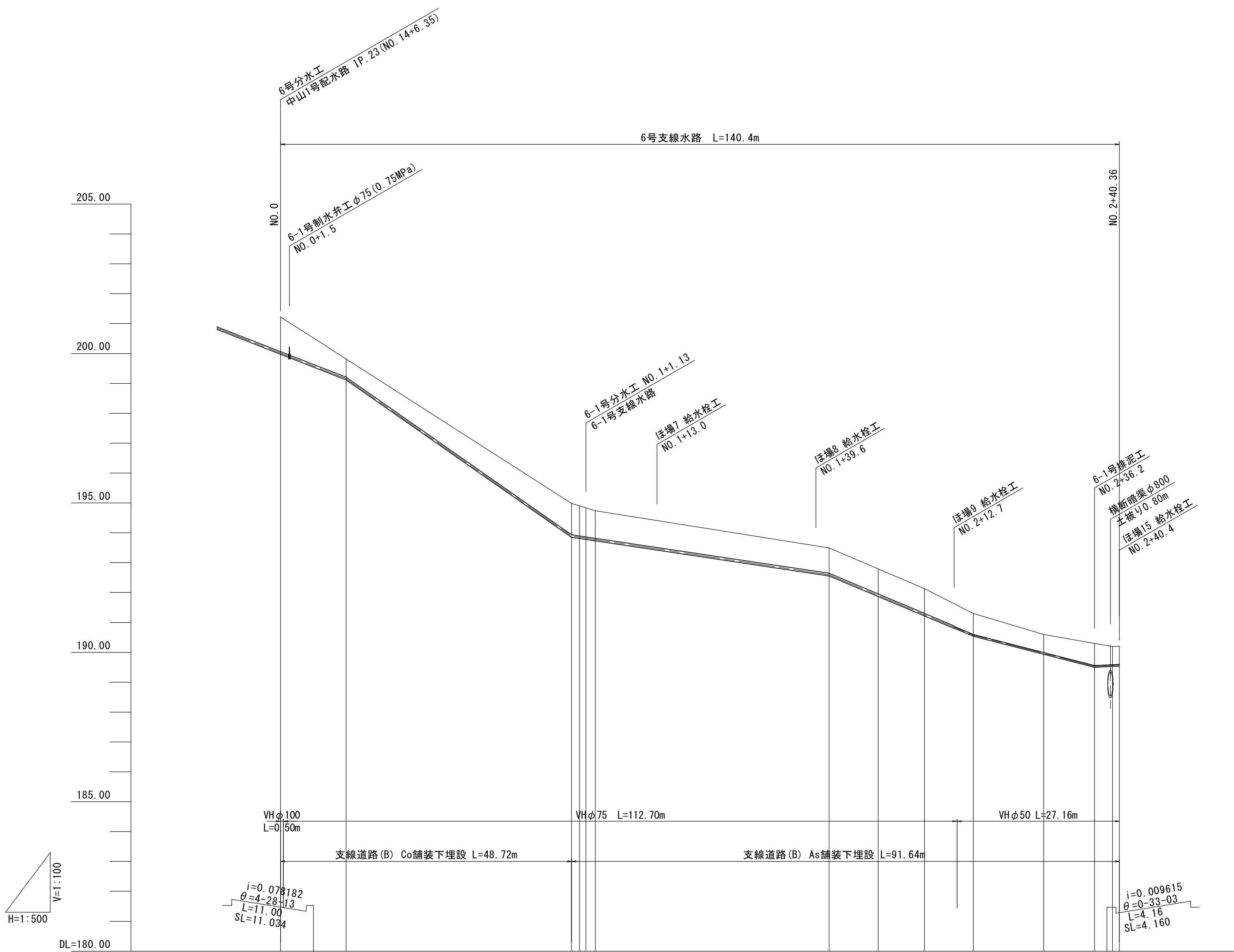

勾配: 200.02 / 199.16 / i=0.139714 θ=7-57-13 L=37.72 SL=38.086 / 193.89 / i=0.029958 θ=1-42-57 L=43.06 SL=43.079 / 192.60 / i=0.084023 θ=4-48-10 L=24.16 SL=24.245 / 190.57 / i=0.051333 θ=2-56-19 L=20.26 SL=20.287 / 189.53 / 189.57

管径/管種: 硬質塩化ビニル管 VHφ100 L=0.50m / 硬質塩化ビニル管 VHφ75 L=112.70m / 硬質塩化ビニル管 VHφ50 L=27.16m

測点	NO.0	+11.00	+48.72	NO.1	+1.13	IP.1	+41.78	NO.2	+ 7.74	+15.94	+27.70	+36.20	+39.20	EP
土被り	1.14	0.61	1.05	1.01	0.97	0.93	0.85	0.84	0.83	0.70	0.60	0.74	0.60	0.61
管中心高	200.02	199.16	193.89	193.85	193.82	193.77	192.60	191.91	191.26	190.57	189.97	189.53	189.56	189.57
現況地盤高	201.22	199.81	194.98	194.90	194.83	194.74	193.49	192.79	192.13	191.30	190.60	190.30	190.19	190.21
追加距離	0.00	11.00	48.72	50.00	51.13	52.68	91.78	100.00	107.74	115.94	127.70	136.20	139.20	140.36
単距離	0.00	11.00	37.72	1.28	1.13	1.55	39.10	8.22	7.74	8.20	11.76	8.50	3.00	1.16

曲線: IA=48° 41′ 13″ IP.1

6-1号支線水路

縦断図 V=1:100 H=1:500

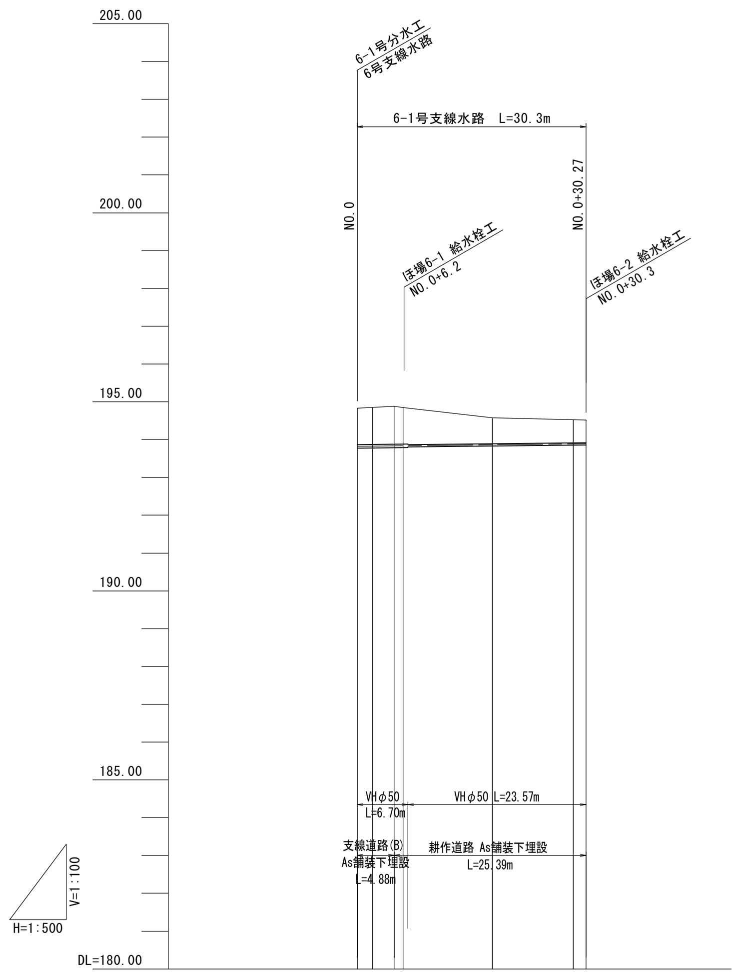

勾配: 193.82 / i=0.002313 θ=0-07-57 L=30.27 SL=30.270 / 193.89

管径/管種: 硬質塩化ビニル管 VHφ75 L=6.70m / 硬質塩化ビニル管 VHφ50 L=23.57m

測点	NO.0	IP.1	+ 4.88	+ 6.06	IP.2	IP.3	EP
土被り	0.97	0.99	1.01	0.98	0.69	0.61	0.60
管中心高	193.82	193.82	193.83	193.83	193.86	193.89	193.89
現況地盤高	194.83	194.85	194.88	194.85	194.58	194.53	194.52
追加距離	0.00	2.00	4.88	6.06	17.90	28.61	30.27
単距離	0.00	2.00	2.88	1.18	11.84	10.71	1.66

曲線: IP.1 IA=37° 52′ 1″ / IP.2 IA=5° 45′ 36″ / IA=9° 42′ 19″ IP.3

6号・6-1号支線水路

工事名	令和7年度 駅館川農地整備事業 中山1工区水路付帯工事		
図面名	管路縦断図（13）		
作成年月日			
縮尺	図示	図面番号	参 3 - 13 / 14
会社名			
事業所名	九州農政局 駅館川農地整備事業所		

管路縦断図（14）

7号支線水路

縦　断　図 V=1:100 H=1:500

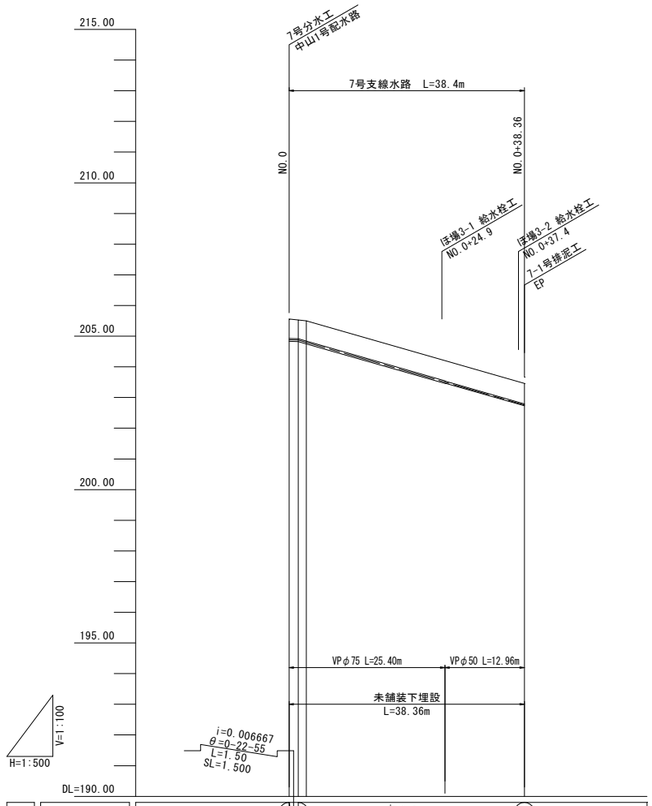

計画	勾配	204.88	204.87	i=0.057244 θ=3-16-34 L=36.86 SL=36.920	202.76
	管径/管種	硬質塩化ビニル管 VPφ75 L=25.40m		硬質塩化ビニル管 VPφ50 L=12.96m	
	土被り	0.64	0.62	0.66	0.67
	管中心高	204.88	204.87	204.80	202.76
現況地盤高		205.56	205.53	205.50	203.46
追加距離		0.00	1.50	2.79	38.36
単距離		0.00	1.50	1.29	35.57
測点		NO.0	IP.1 +2.79		EP
曲線		IP.1 IA=17° 38' 39"			

8号支線水路

縦　断　図 V=1:100 H=1:500

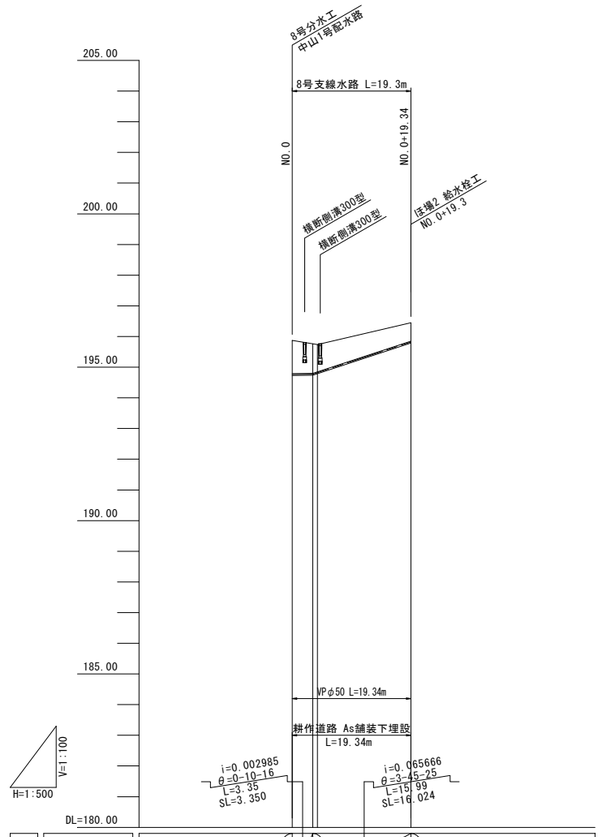

計画	勾配	194.76	194.77		195.82
	管径/管種	硬質塩化ビニル管 VHφ50 L=19.34m			
	土被り	1.08	0.96	0.89	0.60
	管中心高	194.76	194.77	194.82	195.82
現況地盤高		195.87	195.76	195.74	196.45
追加距離		0.00	3.35	4.11	19.34
単距離		0.00	3.35	0.76	15.23
測点		NO.0	IP.1 +4.11		EP
曲線		IP.1 IA=39° 6' 8"			

池注水（ほ場10南側）
1号配水路NO.15+20.0付近

縦　断　図 V=1:100 H=1:500

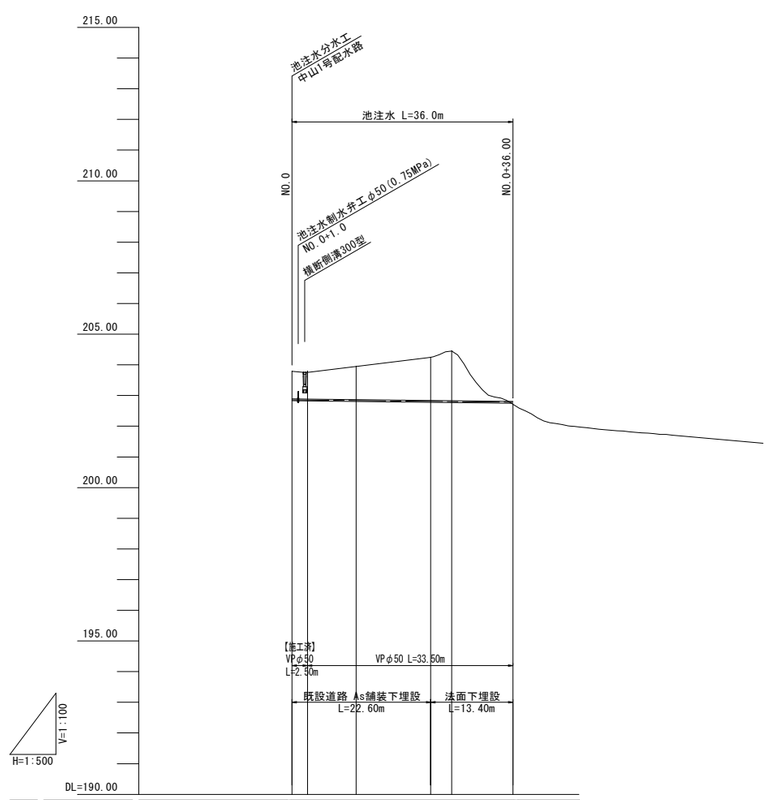

計画	勾配	202.86	i=0.002222 θ=0-07-38 L=36.00 SL=36.000			202.78
	管径/管種	硬質塩化ビニル管 VPφ50 L=36.00m				
	土被り	0.90	1.08	1.41	1.62	-
	管中心高	202.86	202.84	202.81	202.80	202.78
現況地盤高		203.79	203.95	204.25	204.45	202.72
追加距離		0.00	10.46	22.60	26.00	36.00
単距離		0.00	10.46	12.14	3.40	10.00
測点		NO.0	IP.1	+22.60	+26.00	EP
曲線		IP.1 IA=45° 0' 0"				

7号・8号支線水路・池注水

工事名	令和7年度 駅館川農地整備事業 中山1工区水路付帯工事		
図面名	管路縦断図（14）		
作成年月日			
縮尺	図示	図面番号	参 3 - 14 / 14
会社名			
事業所名	九州農政局 駅館川農地整備事業所		

配 管 計 画 図 (1)

中山1号配水路(1/3)

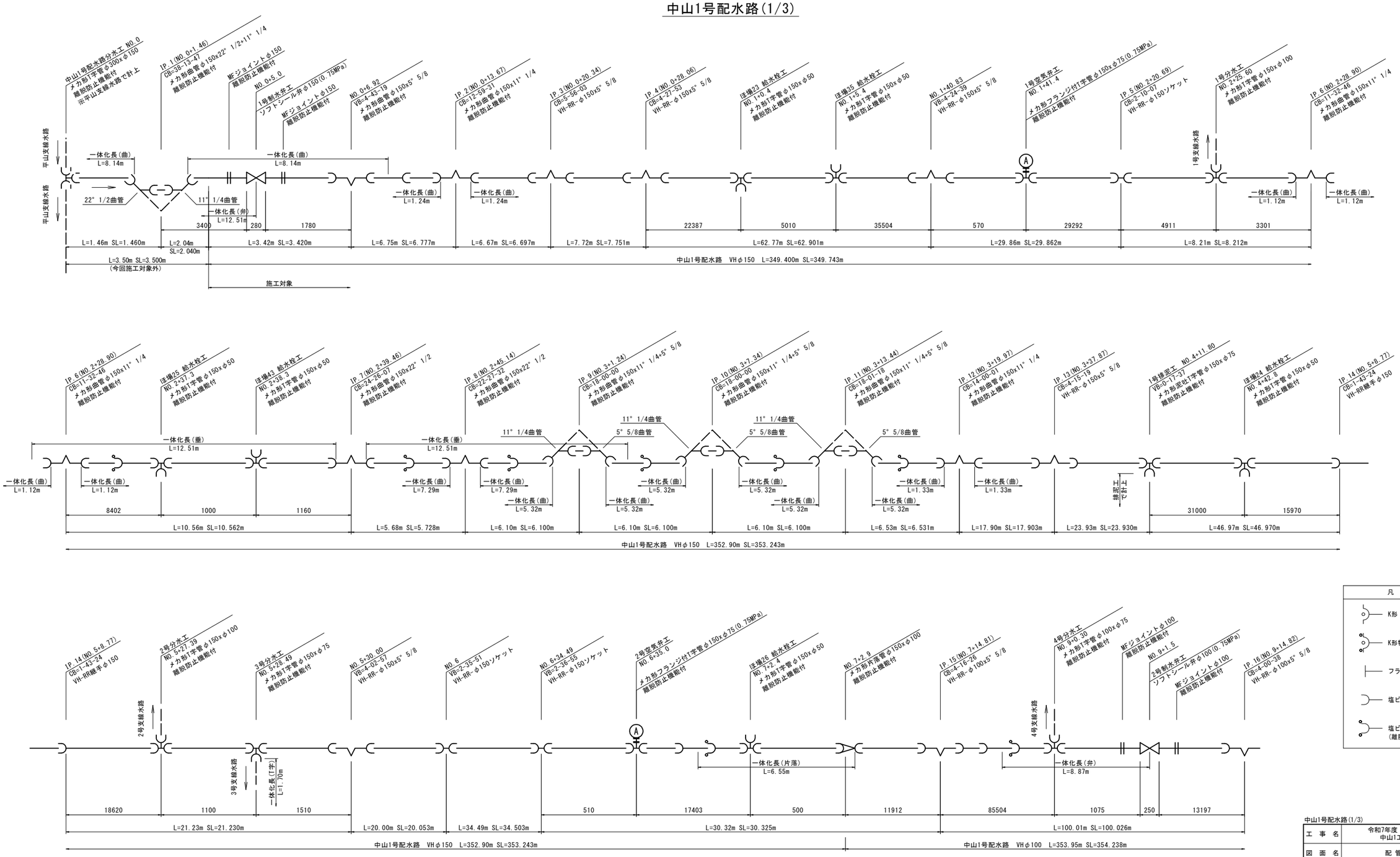

中山1号配水路(1/3)

工 事 名	令和7年度 駅館川農地整備事業 中山1工区水路付帯工事		
図 面 名	配 管 計 画 図 (1)		
作成年月日			
縮 尺	図 示	図面番号	参 4 - 1 / 9
会 社 名			
事 業 所 名	九州農政局 駅館川農地整備事業所		

配 管 計 画 図 (2)

中山1号配水路(2/3)

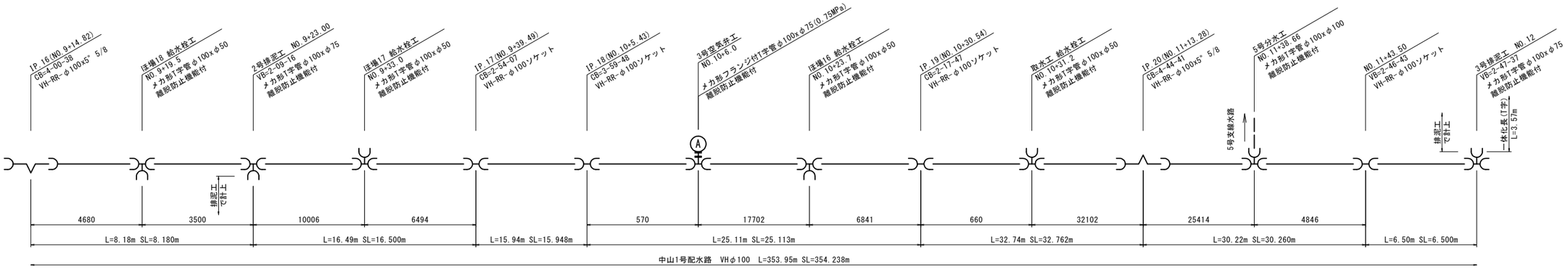

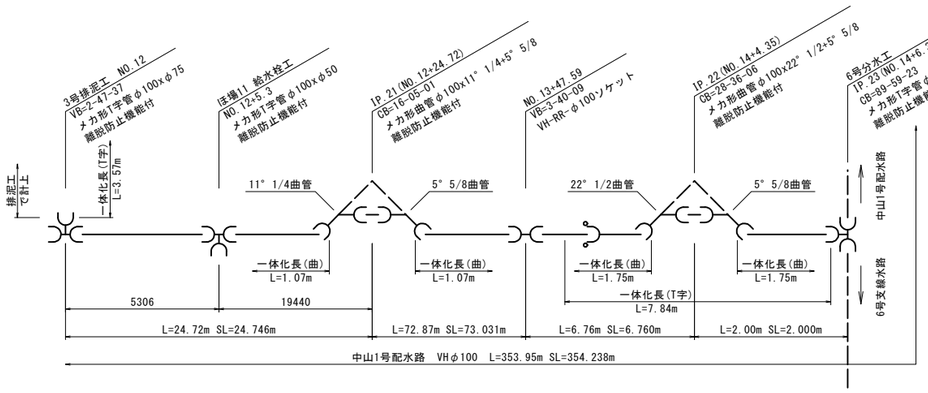

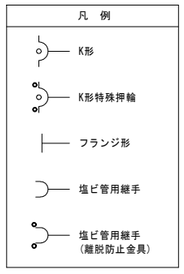

中山1号配水路(2/3)

工 事 名	令和7年度 駅館川農地整備事業 中山1工区水路付帯工事		
図 面 名	配 管 計 画 図 (2)		
作成年月日			
縮 尺	図 示	図面番号	参 4 - 2 / 9
会 社 名			
事 業 所 名	九州農政局 駅館川農地整備事業所		

配 管 計 画 図 (3)

中山1号配水路(3/3)

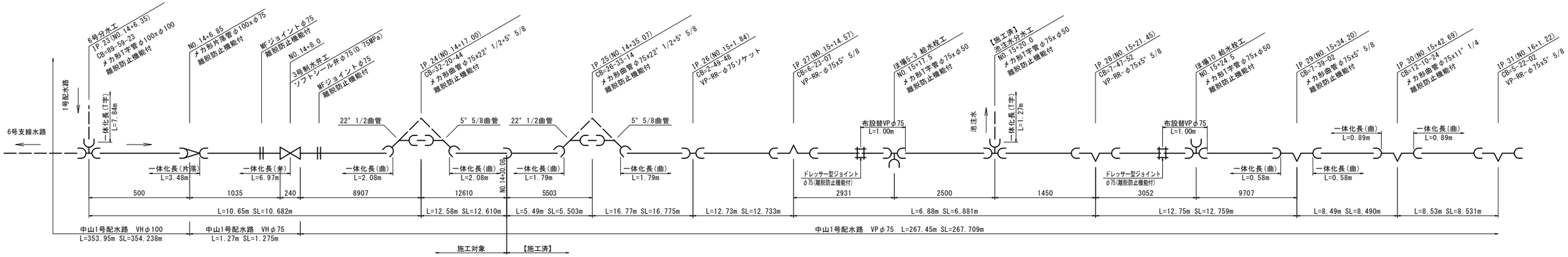

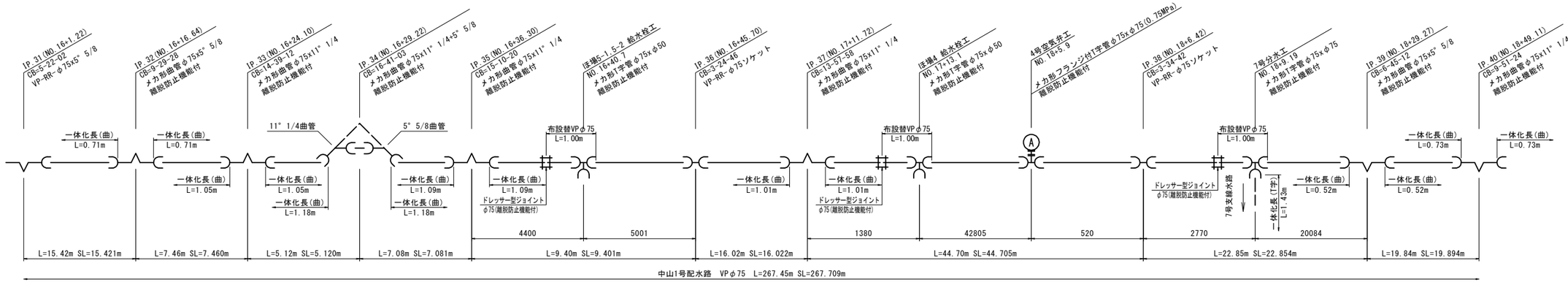

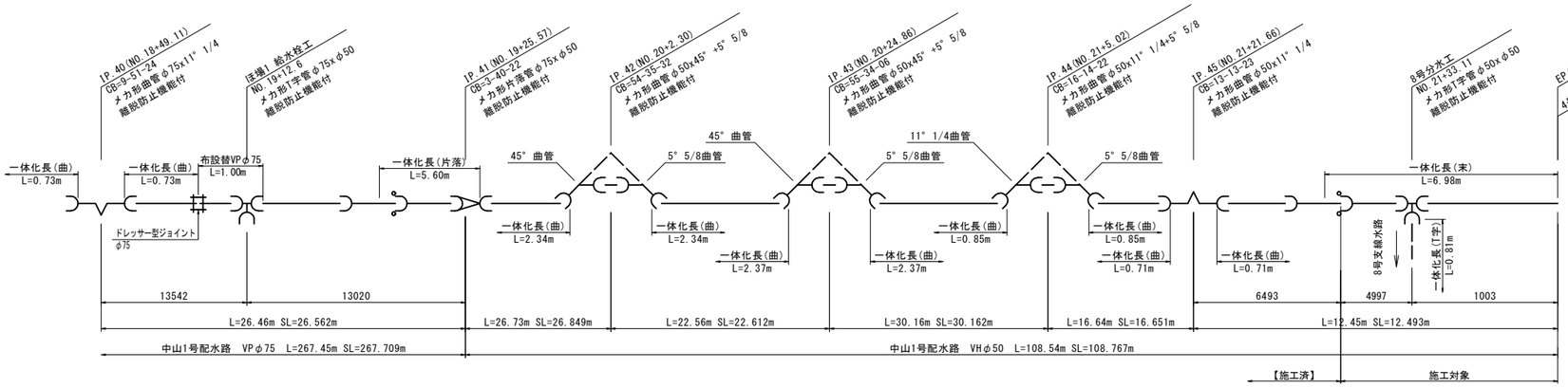

凡 例

- K形
- K形特殊押輪
- フランジ形
- 塩ビ管用継手
- 塩ビ管用継手 (離脱防止金具)

中山1号配水路(3/3)

工 事 名	令和7年度 駅館川農地整備事業 中山1工区水路付帯工事		
図 面 名	配 管 計 画 図 (3)		
作成年月日			
縮 尺	図 示	図面番号	参 4 - 3 / 9
会 社 名			
事 業 所 名	九州農政局 駅館川農地整備事業所		

配 管 計 画 図 (4)

1号支線水路

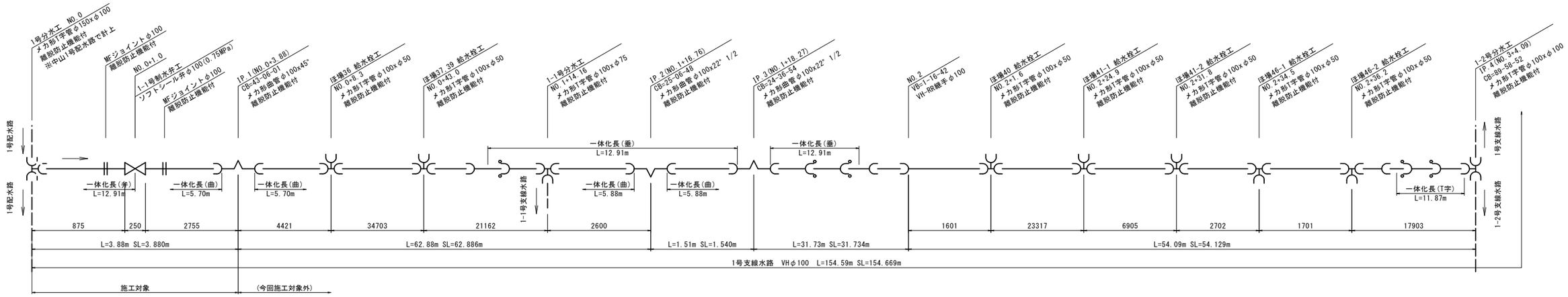

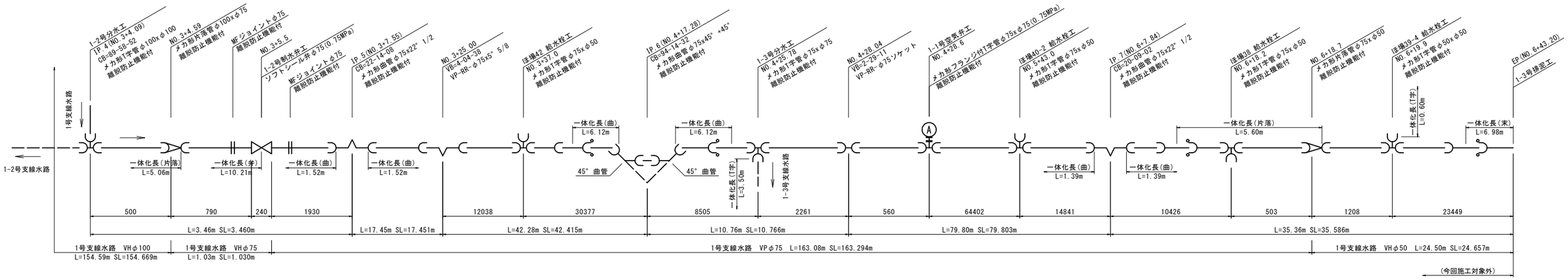

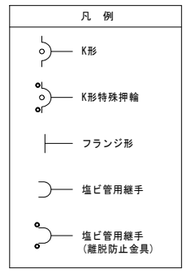

1号支線水路

工 事 名	令和7年度 駅館川農地整備事業 中山1工区水路付帯工事		
図 面 名	配 管 計 画 図 (4)		
作成年月日			
縮 尺	図 示	図面番号	参 4 - 4 / 9
会 社 名			
事 業 所 名	九州農政局 駅館川農地整備事業所		

配 管 計 画 図 (5)

2号支線水路

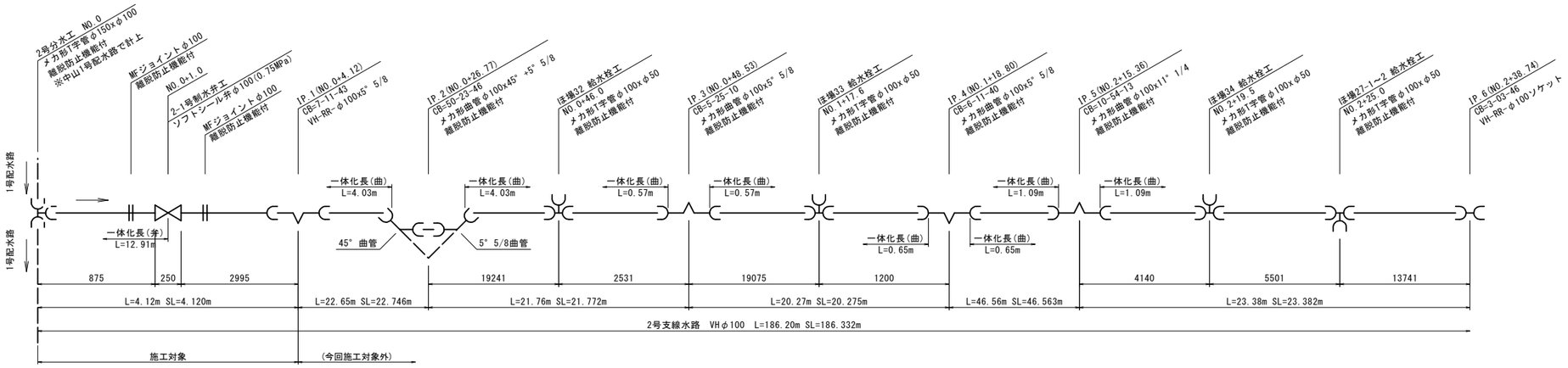

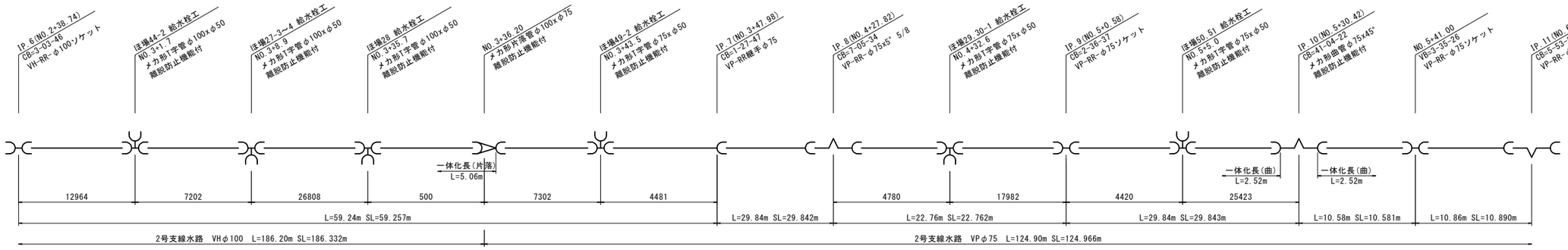

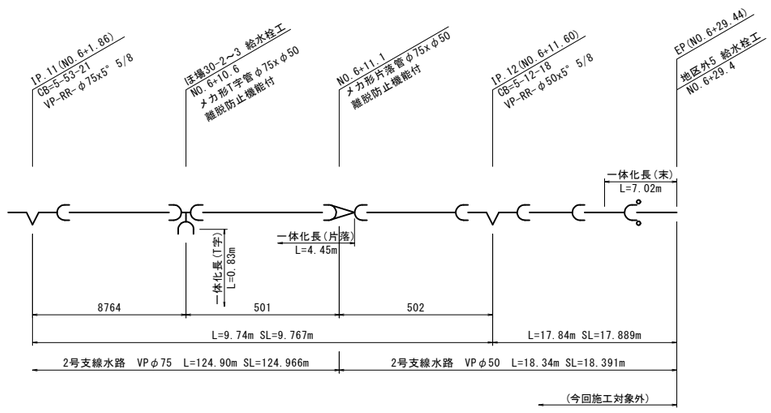

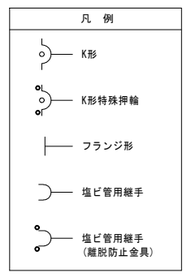

2号支線水路

工 事 名	令和7年度 駅館川農地整備事業 中山1工区水路付帯工事		
図 面 名	配 管 計 画 図 (5)		
作成年月日			
縮 尺	図 示	図面番号	参 4 - 5 / 9
会 社 名			
事 業 所 名	九州農政局 駅館川農地整備事業所		

配 管 計 画 図 (6)

3号支線水路

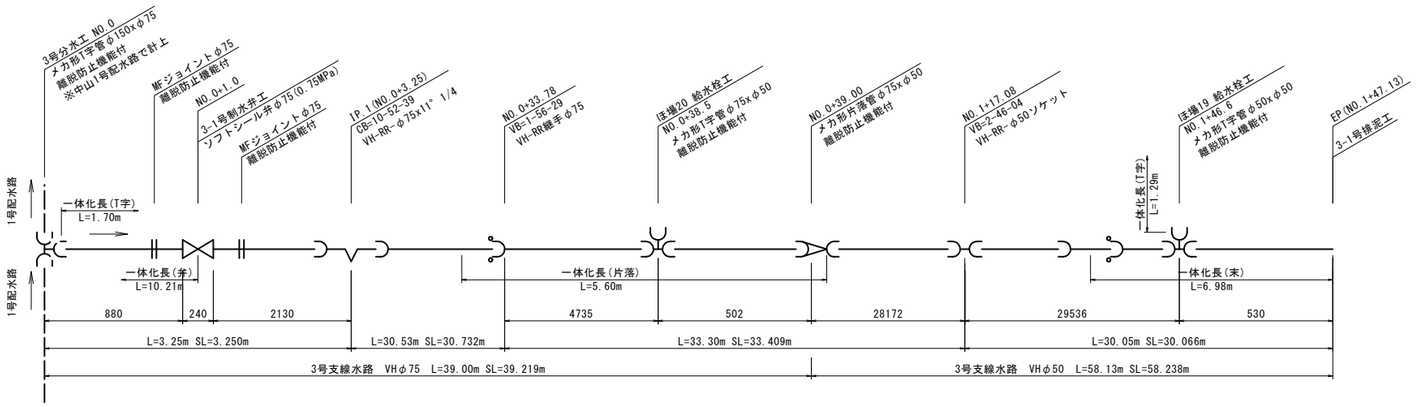

4号支線水路

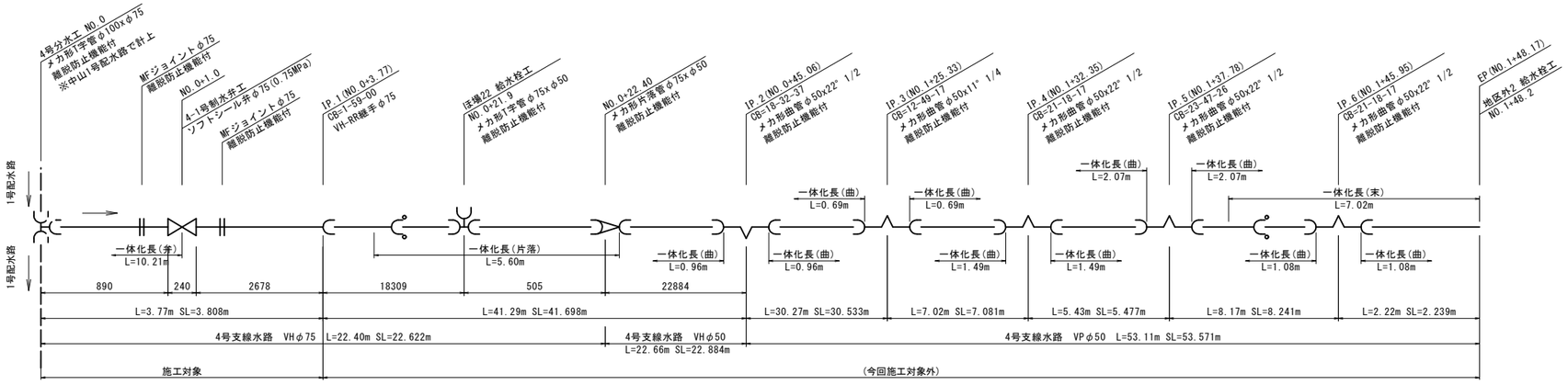

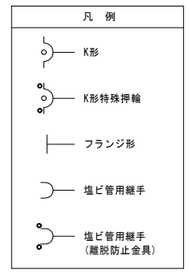

3・4号支線水路

工 事 名	令和7年度 駅館川農地整備事業 中山1工区水路付帯工事		
図 面 名	配 管 計 画 図 (6)		
作成年月日			
縮 尺	図 示	図面番号	参 4 - 6 / 9
会 社 名			
事 業 所 名	九州農政局 駅館川農地整備事業所		

配 管 計 画 図 (7)

5号支線水路

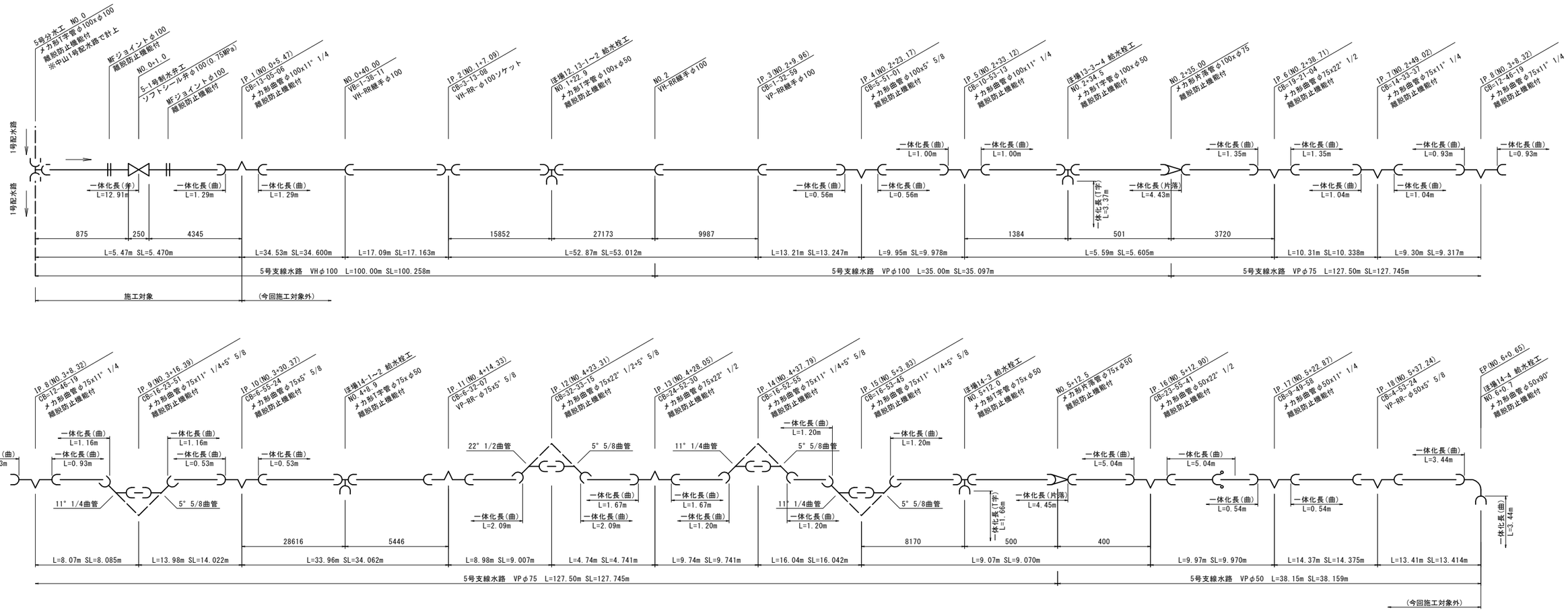

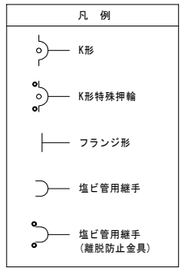

5号支線水路

工 事 名	令和7年度 駅館川農地整備事業 中山1工区水路付帯工事		
図 面 名	配 管 計 画 図 (7)		
作成年月日			
縮 尺	図 示	図面番号	参 4 - 7 / 9
会 社 名			
事 業 所 名	九州農政局 駅館川農地整備事業所		

配 管 計 画 図 (8)

6号支線水路

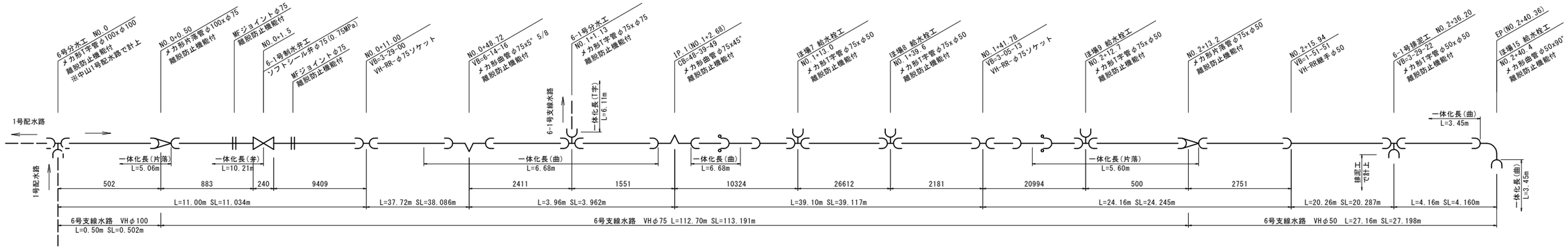

6-1号支線水路

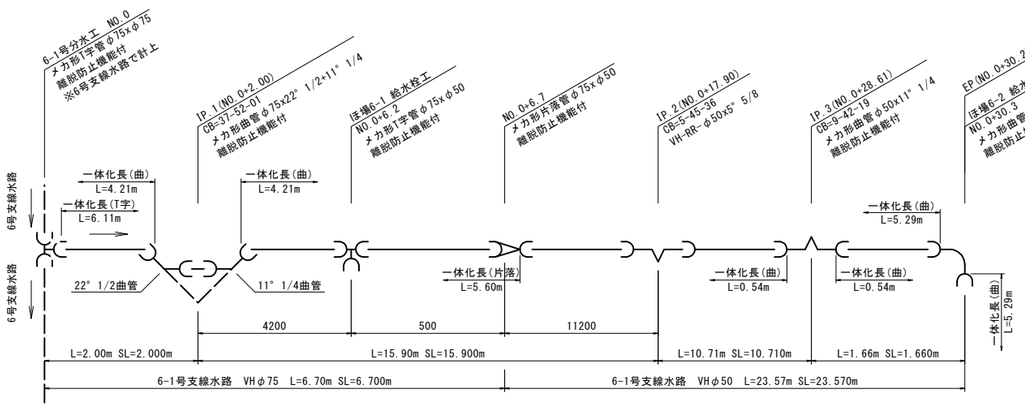

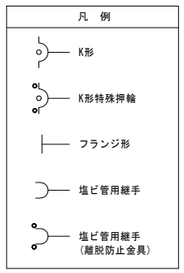

6号支線水路

工 事 名	令和7年度 駅館川農地整備事業 中山1工区水路付帯工事		
図 面 名	配 管 計 画 図 (8)		
作成年月日			
縮 尺	図 示	図面番号	参 4 - 8 / 9
会 社 名			
事 業 所 名	九州農政局 駅館川農地整備事業所		

配 管 計 画 図 (9)

7号支線水路

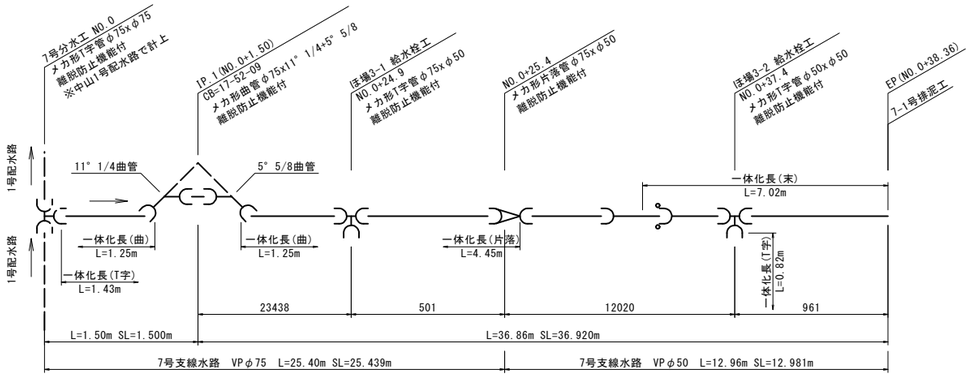

8号支線水路

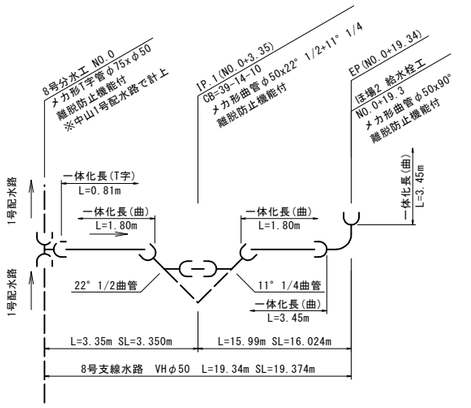

池注水(ほ場10南側)

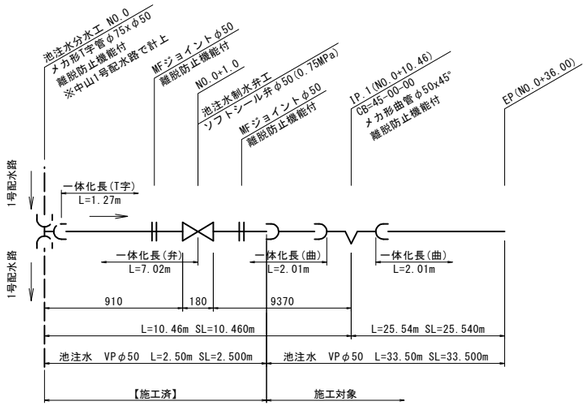

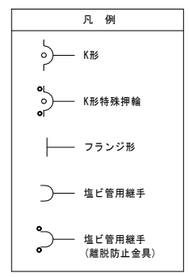

7・8号支線水路

工 事 名	令和7年度 駅館川農地整備事業 中山1工区水路付帯工事		
図 面 名	配 管 計 画 図 (9)		
作成年月日			
縮 尺	図 示	図面番号	参 4 - 9 / 9
会 社 名			
事 業 所 名	九州農政局 駅館川農地整備事業所		